ТИПОВОЙ ПРОЕКТ
708-55.90

МЕХАНИЗИРОВАННЫЙ ПУНКТ ПРИЕМА ЗАПОЛНИТЕЛЕЙ С ГОДОВЫМ ГРУЗООБОРОТОМ 300 ТЫС. КУБ.М

АЛЬБОМ 7

ЗАДАНИЕ ЗАВОДУ-ИЗГОТОВИТЕЛЮ НА КОМПЛЕКТНЫЕ ЭЛЕКТРОТЕХНИЧЕСКИЕ УСТРОЙСТВА

gost.e-ecolog.ru

Отпускная цена
на момент реализации
указана в счет-накладной

ТИПОВОЙ ПРОЕКТ
708-55.90
МЕХАНИЗИРОВАННЫЙ ПУНКТ ПРИЕМА ЗАПОЛНИТЕЛЕЙ С ГОДОВЫМ ГРУЗООБОРОТОМ 300 ТЫС. КУБ.М

АЛЬБОМ 7

ПЕРЕЧЕНЬ АЛЬБОМОВ

АЛЬБОМ 1	ПЗ	ПОЯСНИТЕЛЬНАЯ ЗАПИСКА
	ТХ	ТЕХНОЛОГИЯ ПРОИЗВОДСТВА
	ТХ.Н	ОБЩИЕ ВИДЫ НЕТИПОВЫХ ТЕХНОЛОГИЧЕСКИХ КОНСТРУКЦИЙ
АЛЬБОМ 2	АР	АРХИТЕКТУРНЫЕ РЕШЕНИЯ
	КМ	КОНСТРУКЦИИ МЕТАЛЛИЧЕСКИЕ
АЛЬБОМ 3	КЖ	КОНСТРУКЦИИ ЖЕЛЕЗОБЕТОННЫЕ
АЛЬБОМ 4	КЖИ	СТРОИТЕЛЬНЫЕ ИЗДЕЛИЯ
АЛЬБОМ 5	ОВ	ОТОПЛЕНИЕ И ВЕНТИЛЯЦИЯ
	ВК	ВОДОПРОВОД И КАНАЛИЗАЦИЯ
АЛЬБОМ 6	ЭМ	ЭЛЕКТРООБОРУДОВАНИЕ СИЛОВОЕ
	ЭО	ЭЛЕКТРООСВЕЩЕНИЕ
АЛЬБОМ 7		ЗАДАНИЕ ЗАВОДУ-ИЗГОТОВИТЕЛЮ НА КОМПЛЕКТНЫЕ ЭЛЕКТРОТЕХНИЧЕСКИЕ УСТРОЙСТВА
АЛЬБОМ 8	СО	СПЕЦИФИКАЦИИ ОБОРУДОВАНИЯ
АЛЬБОМ 9	ВМ	ВЕДОМОСТИ ПОТРЕБНОСТИ В МАТЕРИАЛАХ
АЛЬБОМ 10	С	СМЕТЫ

РАЗРАБОТАН ИНСТИТУТАМИ:

ПРОМТРАНСНИИПРОЕКТ (ВЕДУЩИЙ)

Главный инженер института — Е.И. Поляков

Главный инженер проекта — Н.Н. Кузнецов

ХАРЬКОВСКИЙ ПРОМСТРОЙНИИПРОЕКТ

Главный инженер института — Н.Ф. Доврий

Главный инженер проекта

ЧЕЛЯБИНСКОЕ ОТДЕЛЕНИЕ ВНИПИ „ТЯЖПРОМЭЛЕКТРОПРОЕКТ"

Главный инженер института — В.В. Родиков

Главный инженер проекта — Ю.Г. Юферов

УТВЕРЖДЕН ГОССТРОЕМ СССР

Протокол от 13 сентября 1988 г. № 31

ВВЕДЕН В ДЕЙСТВИЕ

ПРОМТРАНСНИИПРОЕКТОМ

Приказ от 15 января 1991г. г. № 7

Наименование	Кол. НКУ	Кол. привед пон	Обозначение чертежа общего вида	Примечание
Щит открытый однорядный одностороннего обслуживания Щ3	1	7	001 ВО	
Щит открытый однорядный одностороннего обслуживания Щ4	1	6	002 ВО	
Пульт управления П3	1	1	003 ВО	

Ал.7

Количество приведенных панелей определено в соответствии с „Инструкцией о порядке учета станций управления" ОЛХ. 684.002-90 стр. 107 щиты речного исполнения пункт „д".

Изм.	Лист	№ докум.	Подп.	Дата
Разраб		Петухова		
Пров		Филишкевич		
Гл. инж. пр		Юферов		11.90
Н. контр		Нестеренко		
Утв.		Никитин		

708-55.90 ООО ТБ1

Ведомость комплектных устройств.

Лит. | Лист | Листов 1

ВНИПИ Тяжпромэлектропроект имени Ф.Б. Якубовского Челябинское отделение

Формат А4

№ строки	Обозначение	Наименование
	РД 16.560-90	Устройства комплектные низковольтные. Требования к проектной документации, передаваемой изготовителю.
	ОЛХ. 684.002-90	Устройства комплектные низковольтные управления электроустановками. Руководящие материалы по проектированию.
	ОЛХ. 084.214-86	Нормализованная серия блоков управления асинхронными двигателями с короткозамкнутым ротором 5А30
	ОЛМ. 684.000-87	Формализованный язык записи аппаратов и приборов.

Изм.	Лист	№ докум.	Подп.	Дата
Разраб		Петухова		
Пров		Филишкевич		
Гл. инж. пр		Юферов		11.90
Н. контр		Нестеренко		
Утв.		Никитин		

708-55.90 ООО ВД

Ведомость ссылочных документов НКУ.

Лит. | Лист | Листов 1

ВНИПИ Тяжпромэлектропроект имени Ф.Б. Якубовского Челябинское отделение

Формат А4

Наименование	Обозначение	Стр	Форм.	Примеч.
Обложка				
Титульный лист		1	А2	
Содержание	ООО ДС	2	А3	
Ведомость комплектных устройств	ООО ТБ1	2	А4	
Ведомость ссылочных документов НКУ	ООО ВД	2	А4	
Щит открытый Щ3	001 ВО	3	А3	лист 1
Чертеж общего вида		3	А4	лист 2,3
		4	А4	лист 4
Щит открытый Щ3. Технические данные аппаратов	001 ТБ1	4	А4	лист 1...3
Щит открытый Щ3	001 ТБ2	5	А4	лист 1...3
Перечень надписей				
Щит открытый Щ3	001 ТБ3	5	А4	лист 1
Таблица межпанельных соединений				
Щит открытый Щ3	001 ЭЧ	6...9	А2	лист 1...4
Схема электрическая соединений				
Щит открытый Щ4	002 ВО	10	А3	лист 1
Чертеж общего вида		10	А4	лист 2,3
		11	А4	лист 4
Щит открытый Щ4	002 ТБ1	11	А4	лист 1...3
Технические данные аппаратов				

Наименование	Обозначение	Стр	Форм.	Примеч.
Щит открытый Щ4	002 ЭЧ	12...14	А2	лист 1...3
Схема электрическая соединений				
Щит открытый Щ4	002 ТБ2	15	А4	лист 1,2
Перечень надписей				
Пульт П3. Чертеж общего вида	003 ВО	15	А3	
Пульт П3. Технические данные аппаратов	003 ТБ1	16	А4	лист 1,2
Пульт П3. Перечень надписей.	003 ТБ2	16	А4	лист 1,2
Пульт П3. Схема электрическая соединений	003 ЭЧ	17	А2	

Изм.	Лист	№ докум.	Подп.	Дата
Разраб		Петухова		
Пров		Филишкевич		
Гл. инж. пр		Юферов		11.90
Н. контр		Нестеренко		
Утв.		Никитин		

708-55.90 ООО ДС

Содержание

Лит | Лист | Листов 1

ВНИПИ Тяжпромэлектропроект имени Ф.Б. Якубовского Челябинское отделение

Копировал Морозова 24754-07 3 Формат А3

Инв. № подл. | Подп. и дата | Взам. инв. № | Инв. № дубл. | Подп. и дата

Лист 2

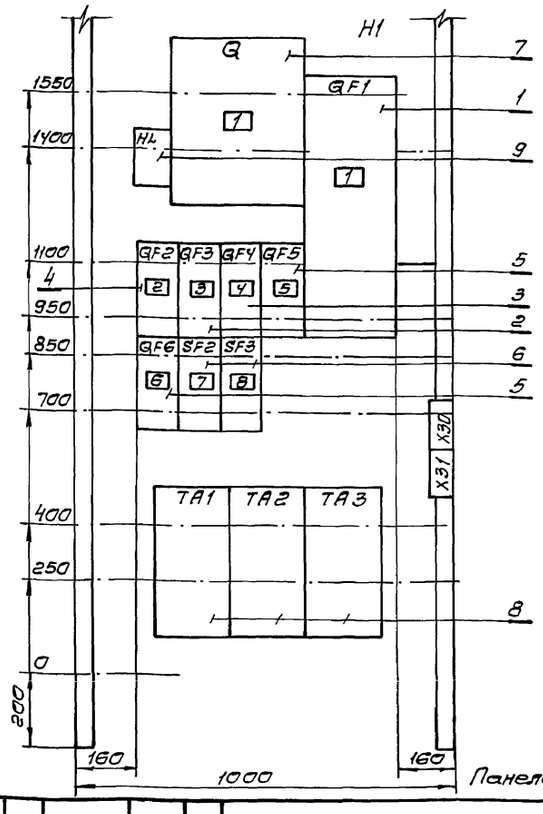

Панель 1 (Набор 1)

				708-55.90 001 ВО
Изм.	Лист	№ докум.	Подп.	Дата
Разраб.		Лазебник		
Пров.		Филишкевич		
Т. контр.		Нестеренко		
Гл. инж. пр.		Юферов		11.90
Н. контр.		Нестеренко		
Утв.		Никитин		11.90

Щит открытый ЩЗ
Чертеж общего вида

Лит.	Масса	Масштаб

Лист: 2 Листов: 4

ВНИПИ Тяжпромэлектропроект имени Ф.Б. Якубовского Челябинское отделение

Копировал

Формат А4

Лист 3

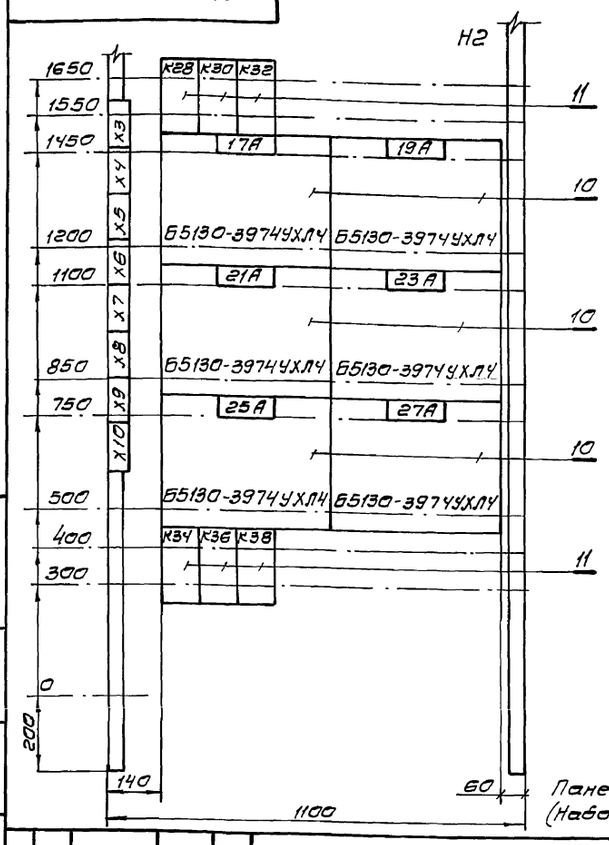

Панель 2 (Набор 2).

				708-55.90 001 ВО
Изм.	Лист	№ докум.	Подп.	Дата
Разраб.		Лазебник		
Пров.		Филишкевич		
Т. контр.		Нестеренко		
Гл. инж. пр.		Юферов		11.90
Н. контр.		Нестеренко		
Утв.		Никитин		11.90

Щит открытый ЩЗ
Чертеж общего вида

Лит	Масса	Масштаб

Лист: 3 Листов: 4

ВНИПИ Тяжпромэлектропроект имени Ф.Б. Якубовского Челябинское отделение

Копировал Редькина

Формат А4

Лист 1

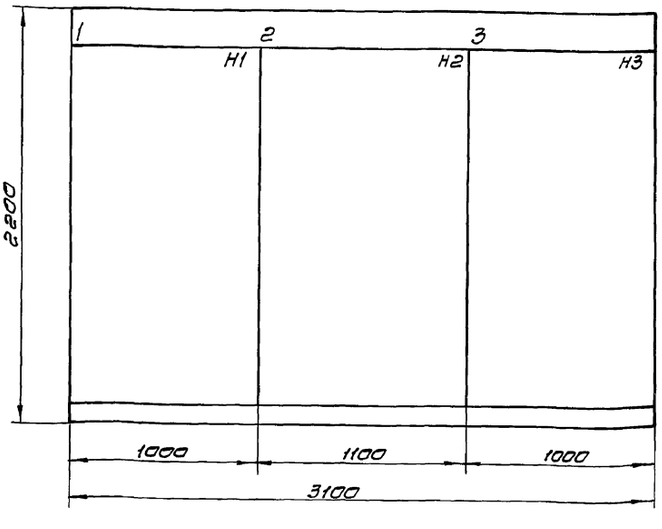

Вид А
М 1:50

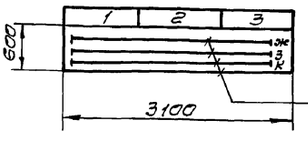

Щит открытый, однорядный, одностороннего обслуживания.

Строка	1	2	3
1	Ввод ~380/220В. Освещение.	ЩЗ	
2	29-Конвейер №1. 31-Вентилятор В1.		
3	33-Вентилятор П1, 34-Дренажный насос.	2 Тракт приема заполнителей	3 Тракт приема заполнителей
4	Вентили гидровеерыливания	17, 19, 21, 23, 25, 27- Конкорыхлители	цепи автоматики
Панель	1	2	3

				708-55.90-001 ВО
Изм.	Лист	№ докум.	Подп.	Дата
Разраб.		Михайлова		
Пров.		Лазебник		
Т. контр.		Нестеренко		
Гл. инжен.		Юферов		11.90
Н. контр.		Нестеренко		
Утв.		Никитин		11.90

Щит открытый ЩЗ
Чертеж общего вида

Лит	Масса	Масштаб

Лист: 1 Листов: 4

ВНИПИ Тяжпромэлектропроект имени Ф.Б. Якубовского Челябинское отделение

Копировал Редькина 24754-07 4

Формат А3

Инв. № подл. | Подп. и дата | Взам. инв. № | Инв. № дубл. | Подп. и дата

Формат	Зона	Позиция	Обозначение	Наименование	Кол	Примечание
		4		Выключатель		
				ВА51-31-3200100-00УХЛ3		
				U~380В, Iр 40А		
				Iуст. 10 Iр	1	QF2
		5		Выключатель		
				ВА51-31-3200100-00УХЛ3		
				U~380В, Iр 6,3А		QF5
				Iуст 10 Iр	2	QF6
		6		Выключатель		
				ВА51-31-1200100-00УХЛ3		
				U~220В, Iр 6,3А		SF2
				Iуст 3 Iр	2	SF3
		7		Выключатель		
				брубной		
				ВР32-39В31220-00УХЛ3		
				с дуг. камерами	1	Q
		8		Трансформатор		TA1
				Т-0,66-10-1-600/5У3		TA2
				I600/5А	3	TA3
		9		Арматура		
				АС1201542		
				U380В	1	HL
				Панель 2		
				Блоки		
		10		65130-3974УХЛ4	6	К7А, 19А, 21А 23А, 25А, 27А
				Н2 1		
		11		Реле ПЭ-37-22У3		К28, К30, К32
				U~220В	6	К34, К36, К38

Инв.№ подл. | Подп. и дата | Взам. инв.№ | Инв.№ дубл. | Подп. и дата

Изм	Лист	№ докум.	Подп.	Дата	708-55.90 001 ТБ1	Лист 2

Формат А4

Формат	Зона	Позиция	Обозначение	Наименование	Кол	Примечание
				Панель 3		
				Н3 1		
		12		Выключатель		
				ВА51-31-1200100-00УХЛ3		
				U~220В, Iр 6,3А		
				Iуст 3 Iр	1	SF1
		13		Реле ПЭ-37-22У3		К1, К6, К10
				U~220В	7	К16... К19
		14		Реле ПЭ-37-42У3		
				U~220В	8	К20..К27
		15		Реле ПЭ-37-80У3		К3... К5
				U~220В	13	К7... К15
		16		Реле		
				РКВ11-43-112УХЛ4		
				U~220В	1	К71
		17		Реле		
				РКВ11-43-212УХЛ4		К75
				U~220В	2	К76
		18		Реле ВС-43-62УХЛ4		К72, К73
				U~220В	3	К74
		19		Устройство		Заводом не комплектуется. Выполнить отверстия и монтаж проводов
				контроля		
				скорости		
				(К29-UZ, К30-UZ)	2	
				Блок зажимов		
				6324-4025-В/ВУ3-10	34	

Инв.№ подл. | Подп. и дата | Взам. инв.№ | Инв.№ дубл. | Подп. и дата

Изм	Лист	№ докум.	Подп.	Дата	708-55.90 001 ТБ1	Лист 3

Формат А4

Формат	Зона	Позиция	Обозначение	Наименование	Кол	Примечание
				Документация		
			001 ВО	Чертеж общего вида		
			001 Э4	Схема электрическая		
				соединений		
			001 ТБ2	Перечень надписей		
				Сборочные единицы		
				Панель 1		
				Н1 1		
		1		Выключатель		
				ВА51-39-330010-20УХЛ3		
				U~380В, Iр 500А		
				Iуст10 Iр, 50гц	1	QF1
		2		Выключатель		
				ВА51-33-3200100-00УХЛ3		
				U~380В, Iр 160А		
				Iуст 10 Iр	1	QF3
		3		Выключатель		
				ВА51-31-3200100-00УХЛ3		
				U~380В, Iр,100А		
				Iуст. 10 Iр	1	QF4

Инв.№ подл. | Подп. и дата | Взам. инв.№ | Инв.№ дубл. | Подп. и дата

Изм	Лист	№ докум.	Подп.	Дата	708-55.90 001 ТБ1		
Разраб		Петухова			Щит открытый ЩЗ. Технические данные аппаратов	Лит	Лист 1	Листов 3
Пров		Филишкевич				ВНИПИ Тяжпромэлектропроект имени Ф.Б. Якубовского Челябинское отделение	
Гл.инж.пр		Юферов		11.90			
Н.контр		Нестеренко					
Утв.		Никитин		1190			

Формат А4

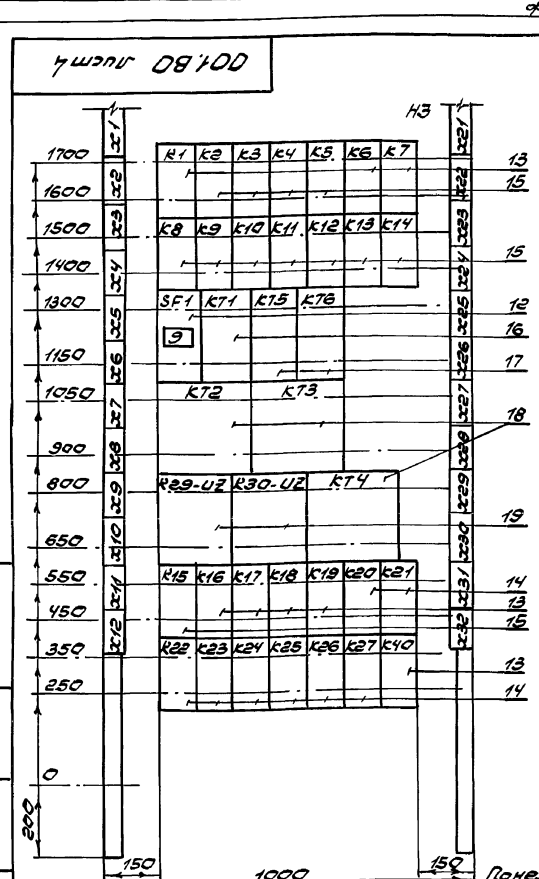

Изм	Лист	№ докум.	Подп.	Дата	708-55.90 001 60			
Разраб		Лазебник			Щит открытый ЩЗ. Чертеж общего вида	Лит	Масса	Масштаб
Пров		Филишкевич				Лист 4	Листов 4	
Гл.инж.пр		Юферов		11.90		ВНИПИ Тяжпромэлектропроект имени Ф.Б. Якубовского Челябинское отделение		
Н.контр		Нестеренко						
Утв.		Никитин		1190				

Инв.№ подл. | Подп. и дата | Взам. инв.№ | Инв.№ дубл. | Подп. и дата

Ал.7

Панель	Надпись	Позиционное обозначение	Место надписи	Текст	Кол.	Вид шрифта	Заготовка
			Табличка	КТ1	1		
			То же	КТ5	1		
			—"—	КТ6	1		
			—"—	КТ2	1		
			—"—	КТ3	1		
			—"—	К29-UZ	1		
			—"—	К30-UZ	1		
			—"—	КТ4	1		
			—"—	К15	1		
			—"—	К16	1		
			—"—	К17	1		
			—"—	К18	1		
			—"—	К19	1		
			—"—	К20	1		
			—"—	К21	1		
			—"—	К22	1		
			—"—	К23	1		
			—"—	К24	1		
			—"—	К25	1		
			—"—	К26	1		
			—"—	К27	1		
			—"—	К40	1		

Подп. и дата | Инв. N дубл. | Взам. инв. N | Подп. и дата | Инв. N подл.

Изм	Лист	N докум	Подп.	Дата	708-55.90 001 ТБ2	Лист 3

Формат А4

Откуда идет: Панель	Блок зажимов / Номер зажима	Куда поступает: Панель	Блок зажимов / Номер зажима	Генеральная маркировка	Откуда идет: Панель	Блок зажимов / Номер зажима	Куда поступает: Панель	Блок зажимов / Номер зажима	Генеральная маркировка
1	X30/1	3	X5/6	301	2	X8/8	3	X29/3	14
1	X30/4	3	X2/10	95	2	X9/1	1	X30/5	202
1	X30/5	2	X9/1	202	2	X9/1	3	X3/6	202
2	X3/3	3	X21/2	2	2	X9/10	3	X32/10	4
2	X3/5	3	X21/3	3					
2	X3/7	3	X21/4	11					
2	X3/8	3	X21/7	14					
2	X4/3	3	X22/7	2					
2	X4/5	3	X22/8	3					
2	X4/7	3	X22/9	11					
2	X4/8	3	X23/3	14					
2	X5/3	3	X24/2	2					
2	X5/5	3	X24/3	3					
2	X5/7	3	X24/4	11					
2	X5/8	3	X24/7	14					
2	X6/3	3	X25/7	2					
2	X6/5	3	X25/8	3					
2	X6/7	3	X25/9	11					
2	X6/8	3	X26/3	14					
2	X7/3	3	X27/2	2					
2	X7/5	3	X27/3	3					
2	X7/7	3	X27/4	11					
2	X7/8	3	X27/7	14					
2	X8/3	3	X28/7	2					
2	X8/5	3	X28/8	3					
2	X8/7	3	X28/9	11					

Подп. и дата | Инв. N дубл. | Взам. инв. N | Подп. и дата | Инв. N подл.

Изм	Лист	N докум	Подп.	Дата	708-55.90 001 ТБ3
Разраб.		Михайлова			Щит открытый ЩЗ. Таблица межпанельных соединений
Провер.		Лазебников			
Гл. инж. пр.		Юферов		11.90	
Н. контр.		Нестеренко			
Утв.		Никитин		11.90	

Лит.	Лист	Листов
		1

ВНИПИ ТЯЖПРОМЭЛЕКТРОПРОЕКТ ИМЕНИ Ф.Б.ЯКУБОВСКОГО Челябинское отделение

Формат А4

Панель	Надпись	Позиционное обозначение	Место надписи	Текст	Кол.	Вид шрифта	Заготовка
			Табличка	К30	1		
			То же	К32	1		
			—"—	17А	1		
			—"—	19А	1		
			—"—	21А	1		
			—"—	23А	1		
			—"—	25А	1		
			—"—	27А	1		
			—"—	К34	1		
			—"—	К36	1		
			—"—	К38	1		
				Панель 3			
			Табличка	К1	1		
			То же	К2	1		
			—"—	К3	1		
			—"—	К4	1		
			—"—	К5	1		
			—"—	К6	1		
			—"—	К7	1		
			—"—	К8	1		
			—"—	К9	1		
			—"—	К10	1		
			—"—	К11	1		
			—"—	К12	1		
			—"—	К13	1		
			—"—	К14	1		
	9	SF1	—"—	Авт. и сигн. тракты	1		

Подп. и дата | Инв. N дубл. | Взам. инв. N | Подп. и дата | Инв. N подл.

Изм	Лист	N докум	Подп.	Дата	708-55.90 001 ТБ2	Лист 2

Формат А4

Панель	Надпись	Позиционное обозначение	Место надписи	Текст	Кол.	Вид шрифта	Заготовка
1			Верхнее	Ввод ~380/220В. Освещение	1		
			обрам-	29-Конвейер N1. 31-Вентилятор В1	1		
			ление	33-Вентилятор П1. 34-Дренажный насос	1		
			щита	Вентили гидрообеспыливания	1		
2			—"—	ЩЗ	1		
			—"—	Тракт приема заполнителей	1		
			—"—	17,19,21,23,25,27-Комкорыхлители	1		
3			—"—	Тракт приема заполнителей	1		
			—"—	Цепи автоматики	1		
				Панель 1			
			Табличка	HL	1		
	1	Q, QF1	То же	Ввод ~ 380В	2		
	2	QF2	—"—	Рабочее освещение	1		
	3	QF3	—"—	29. Конвейер N3	1		
	4	QF4	—"—	31. Вентилятор В1	1		
	5	QF5	—"—	33. Вентилятор П1	1		
	6	QF6	—"—	34. Дренаж. насос	1		
	7	SF2	—"—	Авт. и сигн. дренаж. нас.	1		
	8	SF3	—"—	Вентили гидрообеспыл.	1		
			—"—	ТА1	1		
			—"—	ТА2	1		
			—"—	ТА3	1		
				Панель 2			
			Табличка	К28	1		

Подп. и дата | Инв. N дубл. | Взам. инв. N | Подп. и дата | Инв. N подл.

Изм	Лист	N докум	Подп.	Дата	708-55.90 001 ТБ2
Разраб.		Петухова			Щит открытый ЩЗ. Перечень надписей
Пров.		Филишкевич			
Гл. инж. пр.		Юферов		11.90	
Н. конт.		Нестеренко			
Утв.		Никитин		11.90	

Лит.	Лист	Листов
	1	3

ВНИПИ ТЯЖПРОМЭЛЕКТРОПРОЕКТ ИМЕНИ Ф.Б.ЯКУБОВСКОГО Челябинское отделение

24754-07 6 Копировал Шуляк

Формат А4

Ал.7

001 ЭЧ лист 1

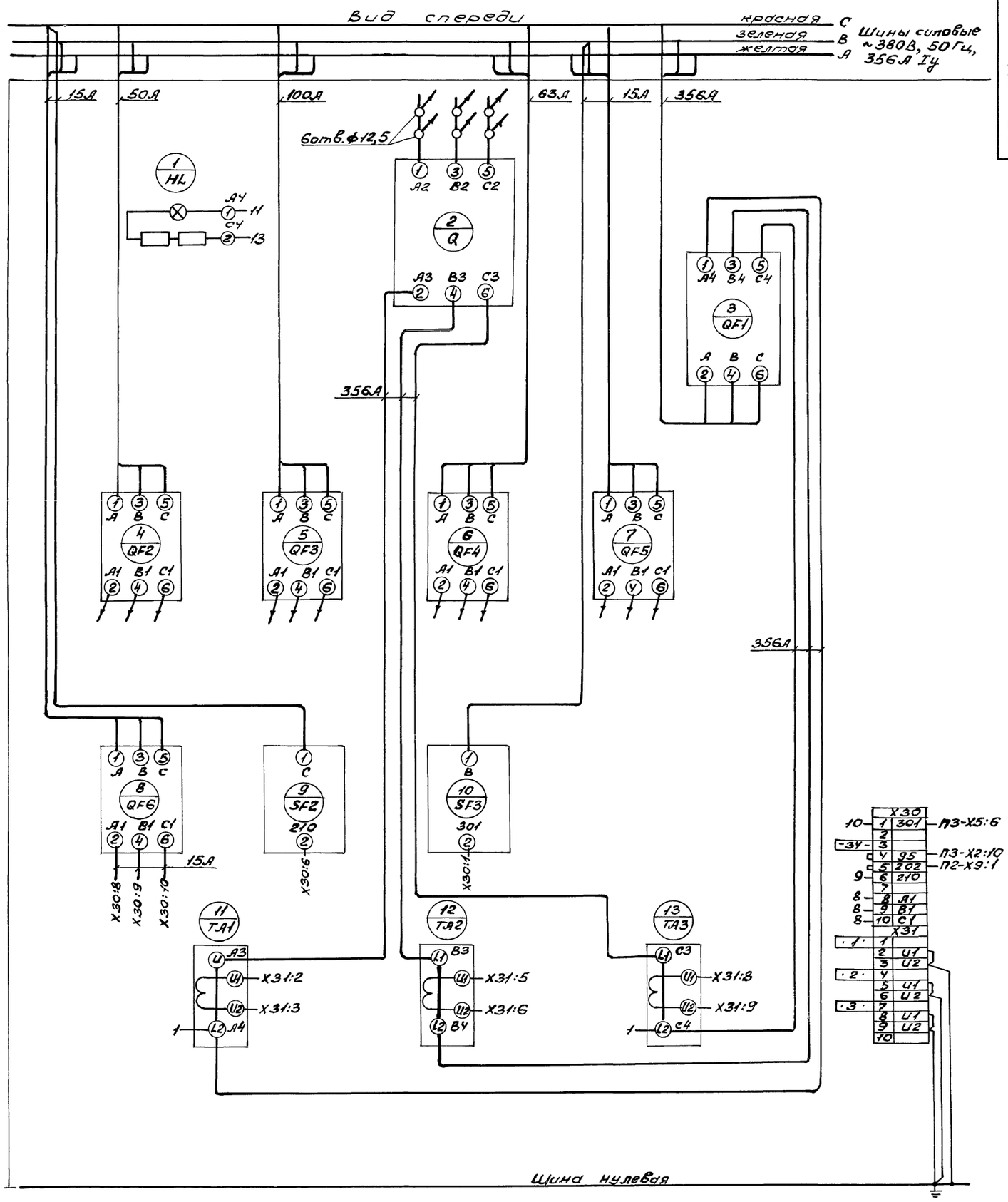

Панель 1 (Набор1)

					708-55.90 001 ЭЧ			
Изм	Лист	№докум	Подп.	Дата	Щит открытый ЩЗ Схема электрическая соединений	Лит	Масса	Масштаб
Разраб		Лазебник						
Пров.		Филишкевич						
Т.контр		Нестеренко				Лист 1	Листов 4	
Гл.инж.пр		Юферов		11.90		ВНИПИ ТЯЖПРОМЭЛЕКТРОПРОЕКТ имени Ф.Б. ЯКУБОВСКОГО Челябинское отделение		
Н.контр		Нестеренко						
Утв.		Никитин		11.90				

Инв.№подл | Подп. и дата | Взам.инв.№ | Инв.№дубл | Подп. и дата

Копировал Морозова 24754-07 7 Формат А2

001 34 лист 2

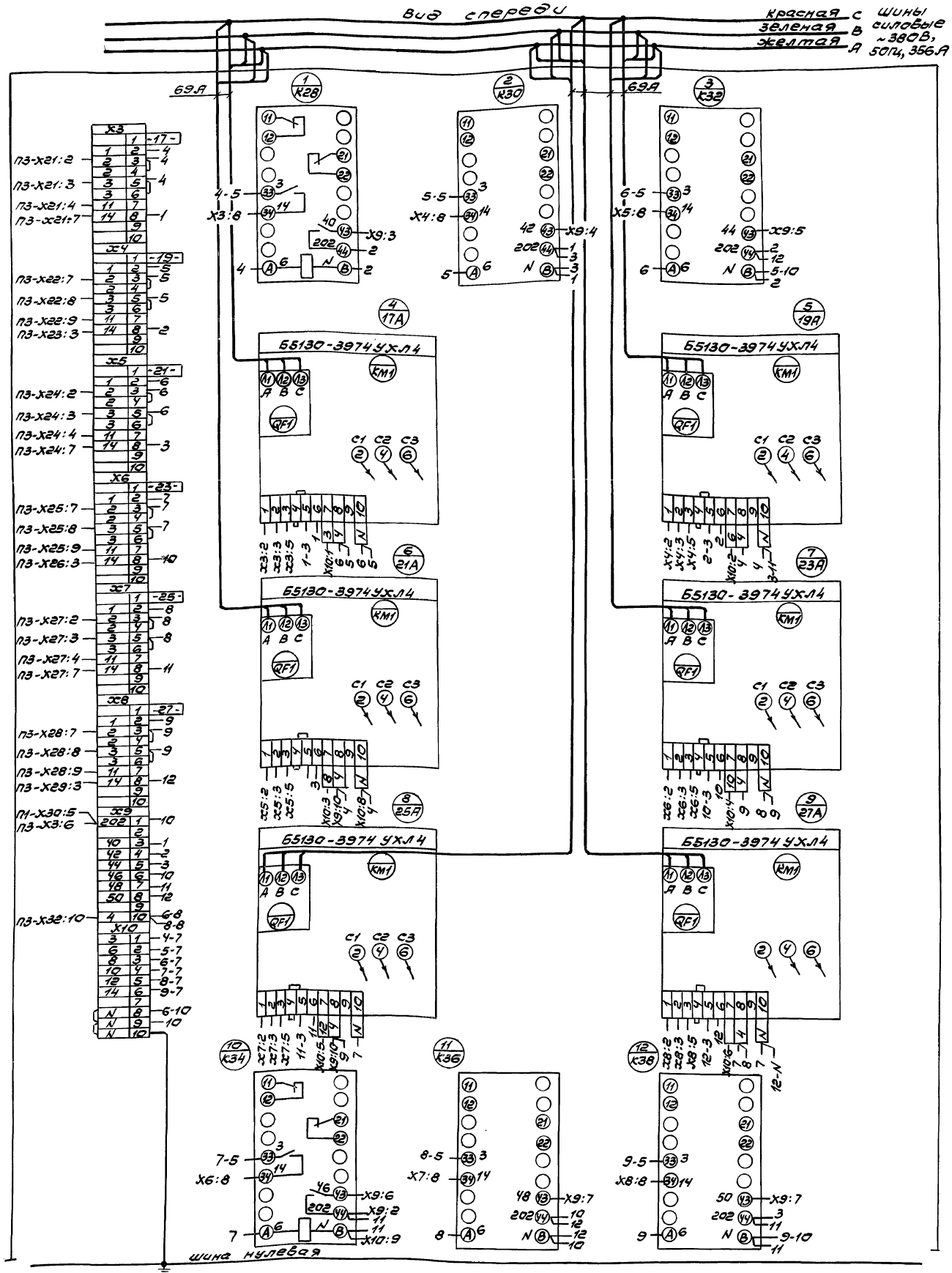

Панель 2 (Набор 2)

					708-55.90 001 34			
Изм	Лист	№ докум	Подп	Дата	Щит открытый щ3 Схема электрическая соединений	Лит	Масса	Масштаб
Разраб	Лазебник							
Пров.	Филишкевич					Лист 2	Листов 4	
Т.контр.	Нестеренко					ВНИПИ ТЯЖПРОМЭЛЕКТРОПРОЕКТ имени Ф.Б. Якубовского Челябинское отделение		
Гл.инж.пр	Юферов			11.90				
Н.контр	Нестеренко							
Утв.	Никитин			11.90				

Копировал Белочсова 24754-07 8 Формат А2

Инв.№ подл. | Подп. и дата | Взам.инв.№ | Инв.№ дубл. | Подп. и дата

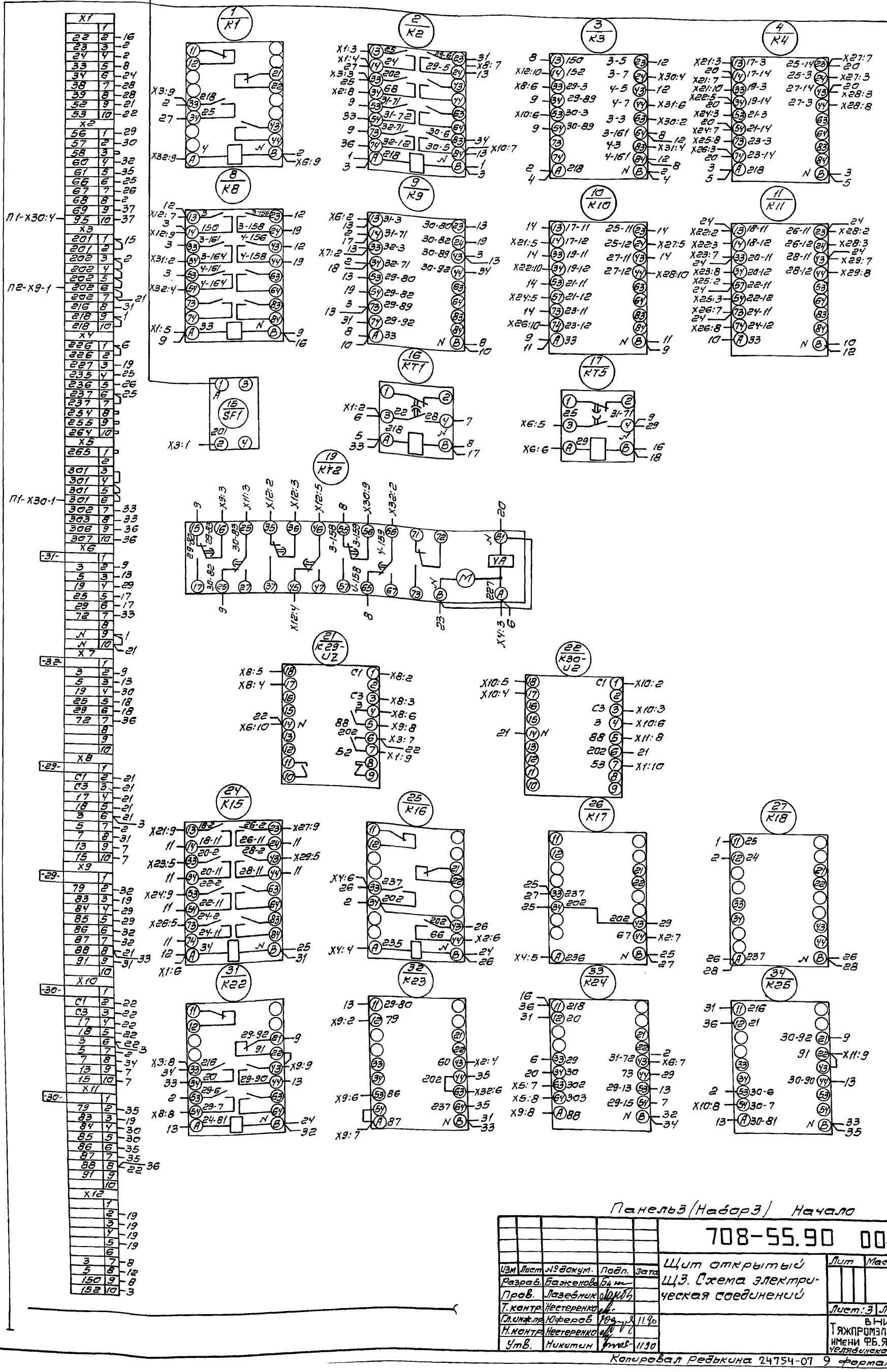

Панель 3 (Набор 3) Начало

					708-55.90 001 34
Изм	Лист	№ докум.	Подп.	Дата	Щит открытый ЩЗ. Схема электрическая соединений
Разраб.		Баженова			Лит / Масса / Масшт.
Пров.		Лазебник			Лист: 3 / Листов: 4
Т.контр.		Нестеренко			ВНИПИ ТЯЖПРОМЭЛЕКТРОПРОЕКТ ИМЕНИ Ф.Б. ЯКУБОВСКОГО Челябинское отделение
Гл.инж.пр.		Юферов		11.90	
Н.контр.		Нестеренко			
Утв.		Никитин		11.90	

Инв. № подл. | Подп. и дата | Взам. инв. № | Инв. № дубл. | Подп. и дата

Копировал Редькина 24754-07 9 формат А2

Ал.2

Вид спереди

красная C
зеленая B
желтая A

Шины силовые ~380В; 50Гц; 355А

5 / К5

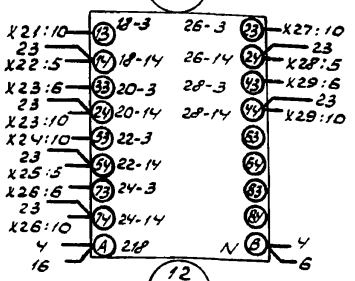

6 / К6

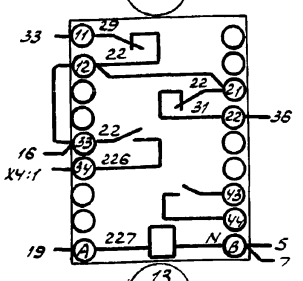

7 / К7

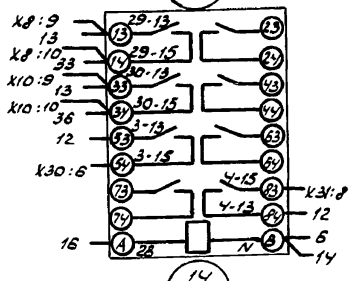

12 / К12

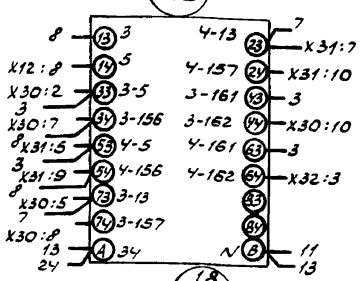

13 / К13

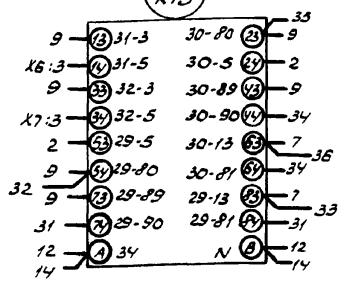

14 / К14

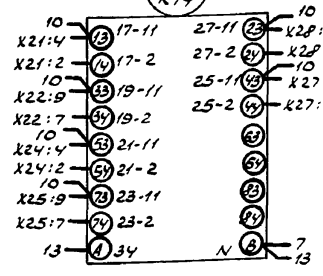

18 / К76

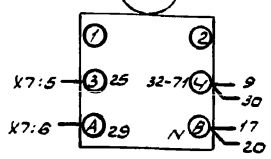

20 / К73

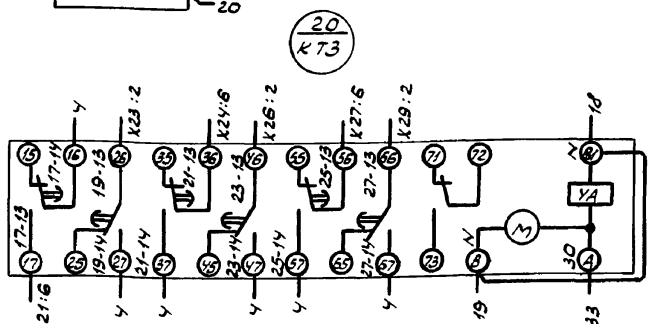

23 / К74

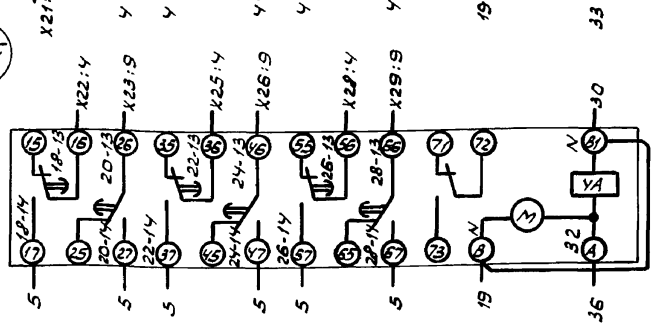

28 / К19

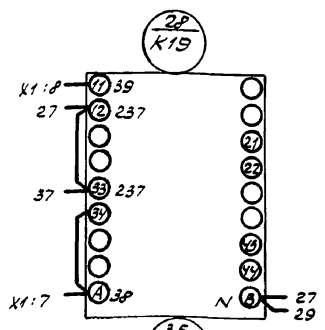

29 / К20

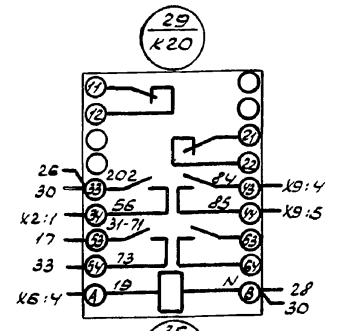

30 / К21

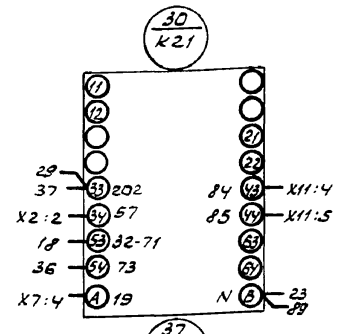

35 / К26

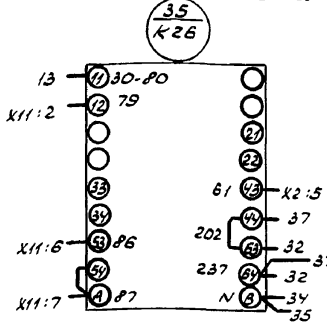

36 / К27

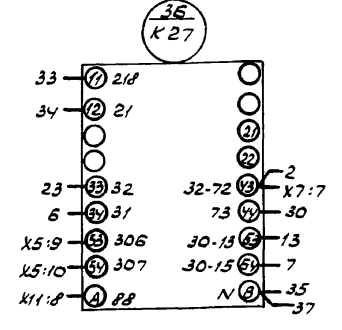

37 / К40

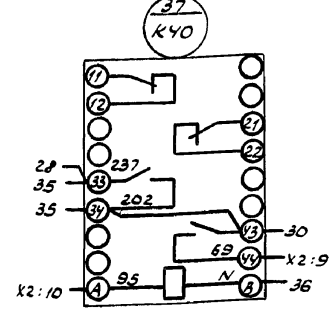

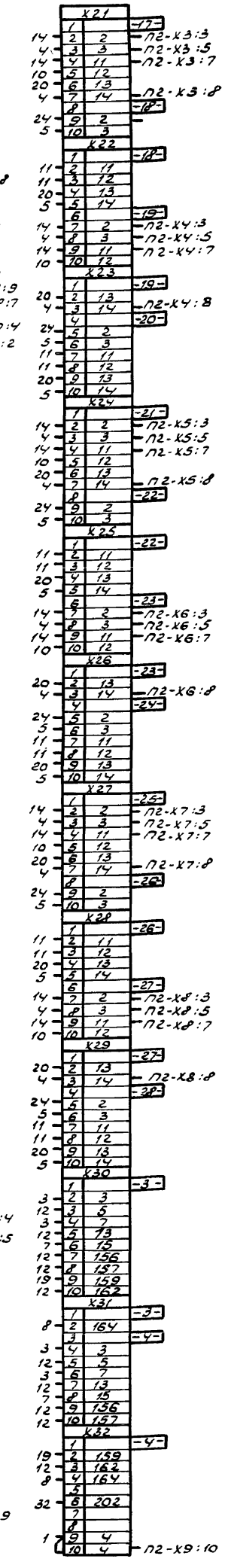

Шина нулевая

Панель 3 (Набор 3) Окончание

Изм.	Лист	N докум.	Подп.	Дата
Разраб.		Баженова		
Провер.		Лазебник		
Т. контр.		Нестеренко		
Гл. инж. пр.		Феров		11.90
Н. контр.		Нестеренко		
Утв.		Никулин		11.90

708-55.90 001 34

Щит открытый Щ3. Схема электрической соединений

Лит.	Масса	Масштаб
Лист 4	Листов 4	

ВНИПИ Тяжпромэлектропроект имени Ф.Б. Якубовского Челябинское отделение

Копировал Шуляк 24754-07 10 Формат А2

Инв. N подл. | Подп. и дата | Взам. инв. N | Инв. N дубл. | Подп. и дата

002 ВО лист 2

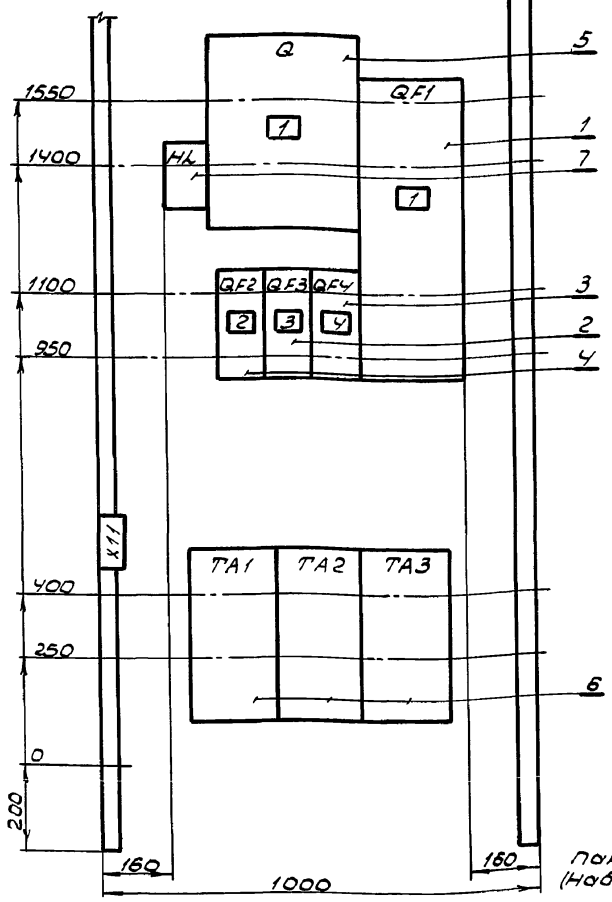

Панель 1 (Набор 1)

Изм	Лист	N докум	Подп.	Дата
Разраб.		Лазебник		
Провер.		Филишкевич		
Т. контр.		Нестеренко		
Гл.инж.пр.		Юферов		11.90
Н. конт.		Нестеренко		
Утв.		Никитин		11.90

708-55.90-002 ВО

Щит открытый ЩЧ.

Чертеж общего вида

Лит. | Масса | Масштаб

Лист 2 | Листов 4

ВНИПИ ТЯЖПРОМЭЛЕКТРОПРОЕКТ ИМЕНИ Ф.Б.ЯКУБОВСКОГО Челябинское отделение

Формат А4

002 ВО лист 3

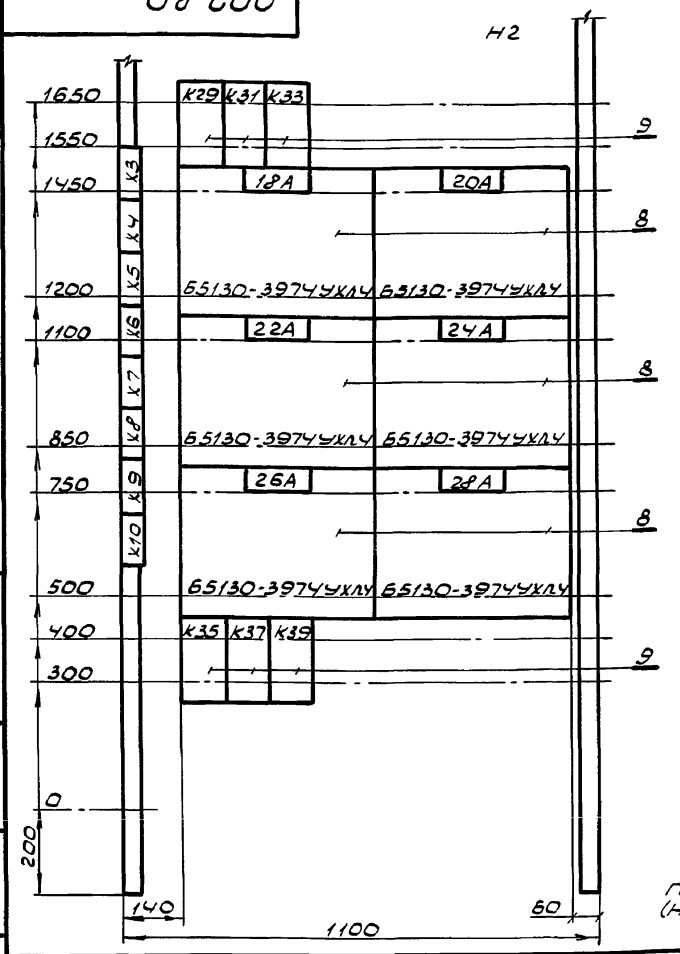

Панель 2 (Набор 2)

Изм	Лист	N докум	Подп.	Дата
Разраб.		Лазебник		
Провер.		Филишкевич		
Т. контр.		Нестеренко		
Гл.инж.пр.		Юферов		11.90
Н. контр.		Нестеренко		
Утв.		Никитин		11.90

708-55.90-002 ВО

Щит открытый ЩЧ.

Чертеж общего вида

Лит. | Масса | Масштаб

Лист 3 | Листов 4

ВНИПИ ТЯЖПРОМЭЛЕКТРОПРОЕКТ ИМЕНИ Ф.Б.ЯКУБОВСКОГО Челябинское отделение

Формат А4

002 ВО лист 1

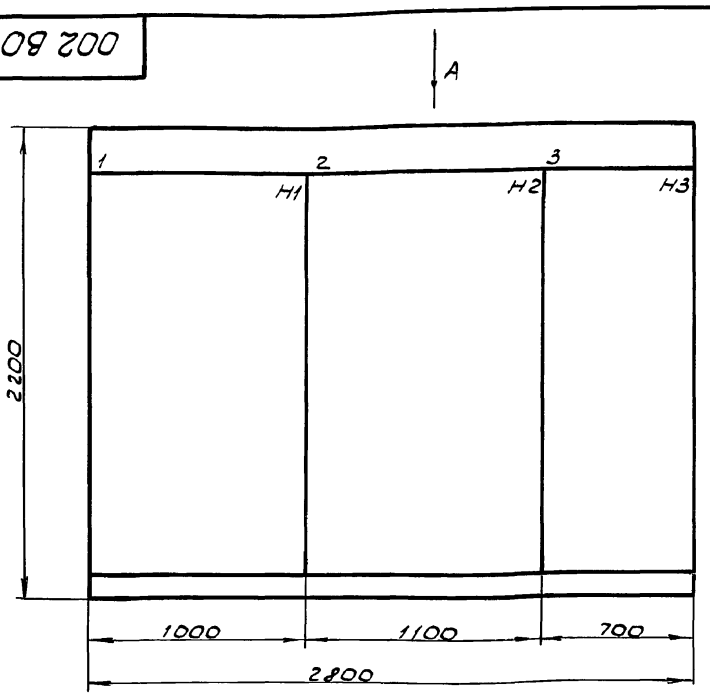

Вид А
М 1:50

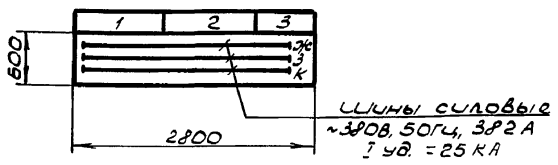

Щит открытый, однорядный, одностороннего обслуживания.

Надписи на обрамлении

Строка	1	Ввод ~380/220В	ЩЧ	Ремонтное оборудование
	2	Освещение		
	3	1 30-Конвейер N 2	2 Тракт приема заполнителей	3 11-Вибромашина
	4	32-Вентилятор В2	18, 20, 22, 24, 26, 28-комкорыхлители	15, 16-Люкоподъемники
Панель		1	2	3

Изм	Лист	N докум	Подп.	Дата
Разраб.		Михайлова		
Провер.		Лазебник		
Т. контр.		Нестеренко		
Гл.инж.пр.		Юферов		11.90
Н. конт.		Нестеренко		
Утв.		Никитин		11.90

708-55.90-002 ВО

Щит открытый ЩЧ.

Чертеж общего вида

Лит. | Масса | Масштаб

Лист 1 | Листов 4

ВНИПИ ТЯЖПРОМЭЛЕКТРОПРОЕКТ ИМЕНИ Ф.Б.ЯКУБОВСКОГО Челябинское отделение

Копировал Шуляк 24754-07 11 Формат А3

Ал.7

Формат	Зона	Позиция	Обозначение	Наименование	Кол.	Примечание
		4		Выключатель		
				ВА51-31-3200100-00УХЛ3		
				U~380В, Iр 25А		
				Iуст. 10Iр.	1	QF2
		5		Выключатель		
				Врубной		
				ВР32-39А31220-00УХЛ3		
				с дуг. камерами	1	Q
		6		Трансформатор		TA1
				Т-0,66-10-1-600/5У3		TA2
				I600/5А	3	TA3
		7		Арматура		
				АС12015У2		
				U~380В	1	HL
				Панель2		
				Блоки		
		8		Б5130-3974УХЛ4	6	18А, 20А, 22А 24А, 26А, 28А
				Н2 1		
		9		Реле ПЭ-37-22У3		К29, К31, К33
				U~220В	6	К35, К37, К39
				Панель3		
				Блоки		
		10		Б5130-2874УХЛ4	2	15А, 16А
		11		Б5130-3774УХЛ4	1	11А

Подп. и дата | Инв. № дубл. | Взам. инв. № | Подп. и дата | Инв. № подл.

Изм	Лист	№ докум.	Подп.	Дата	708-55.90 002 ТБ1	Лист 2

формат А4

Формат	Зона	Позиция	Обозначение	Наименование	Кол.	Примечание
				Н3 1		
		12		Выключатель		
				ВА51-31-3200100-00УХЛ3		
				U~380В, Iр. 63А		
				Iуст. 10Iр	1	11-QF1
		13		Выключатель		
				ВА51-31-3200100-00УХЛ3		
				U~380В, Iр 16А		
				Iуст. 10Iр	1	11-QF2
		14		Выключатель		
				А3716ФУ3		
				зажимы комплект 1		
				U~380В, Iр 160А		QF5
				уставка 1600А	2	QF6
				Блок зажимов		
				Б324-4П25-В/ВУ3-10	11	

Подп. и дата | Инв. № дубл. | Взам. инв. № | Подп. и дата | Инв. № подл.

Изм	Лист	№ докум.	Подп.	Дата	708-55.90 002 ТБ1	Лист 3

формат А4

Формат	Зона	Позиция	Обозначение	Наименование	Кол.	Примечание
				Документация		
			002 ВО	Чертеж общего вида		
			002 ЭЧ	Схема электрическая		
				соединений		
			002 ТБ2	Перечень надписей		
				Сборочные единицы		
				Панель 1		
				Н1 1		
		1		Выключатель		
				ВА51-39-330010-20УХЛ3		
				U~380В, Iр 500А		
				Iуст 10Iр, 50гц	1	QF1
		2		Выключатель		
				ВА51-33-3200100-00УХЛ3		
				U~380В, Iр 160А		
				Iуст. 10Iр	1	QF3
		3		Выключатель		
				ВА51-31-3200100-00УХЛ3		
				U~380В, Iр.100А		
				Iуст. 10Iр	1	QF4

Подп. и дата | Инв. № дубл. | Взам. инв. № | Подп. и дата | Инв. № подл.

Изм	Лист	№ докум.	Подп.	Дата	708-55.90 002 ТБ1	Лит.	Лист: 1	Листов: 3
Разраб.		Петухова			Щит открытый Щ4 Технические данные аппаратов			
Пров.		Филишкевич						
Гл.инж.пр.		Юферов		11.90				
Н.контр.		Нестеренко						
Утв.		Никитин		11.90				

ВНИПИ ТЯЖПРОМЭЛЕКТРОПРОЕКТ ИМЕНИ Ф.Б. ЯКУБОВСКОГО челябинское отделение

формат А4

002 ВО лист 4

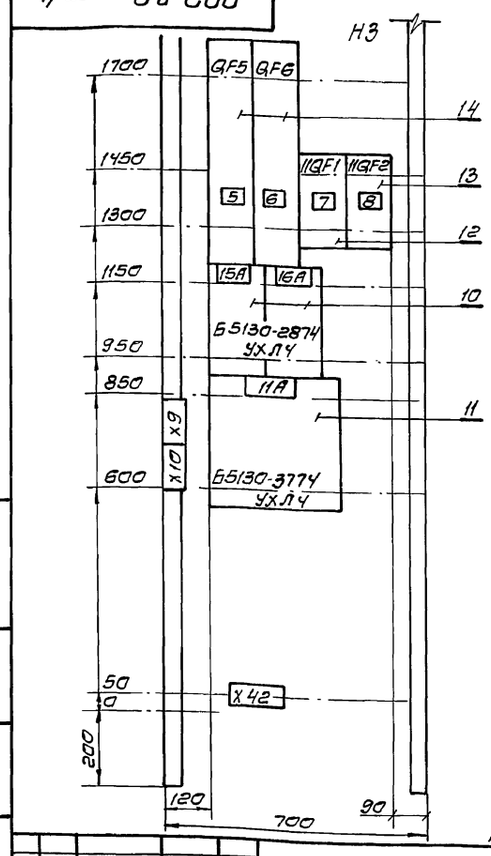

Панель3 (Набор3)

Изм	Лист	№ докум.	Подп.	Дата	708-55.90 002 ВО	Лит	Масса	Масштаб
Разраб.		Лазебник			Щит открытый Щ4 Чертеж общего вида			
Пров.		Филишкевич						
Т.контр.		Нестеренко				Лист: 4	Листов: 4	
Гл.инж.пр.		Юферов		11.90				
Н.контр.		Нестеренко						
Утв.		Никитин		11.90				

ВНИПИ ТЯЖПРОМЭЛЕКТРОПРОЕКТ ИМЕНИ Ф.Б. ЯКУБОВСКОГО челябинское отделение

24754-07 12 Копировал редькина

формат А4

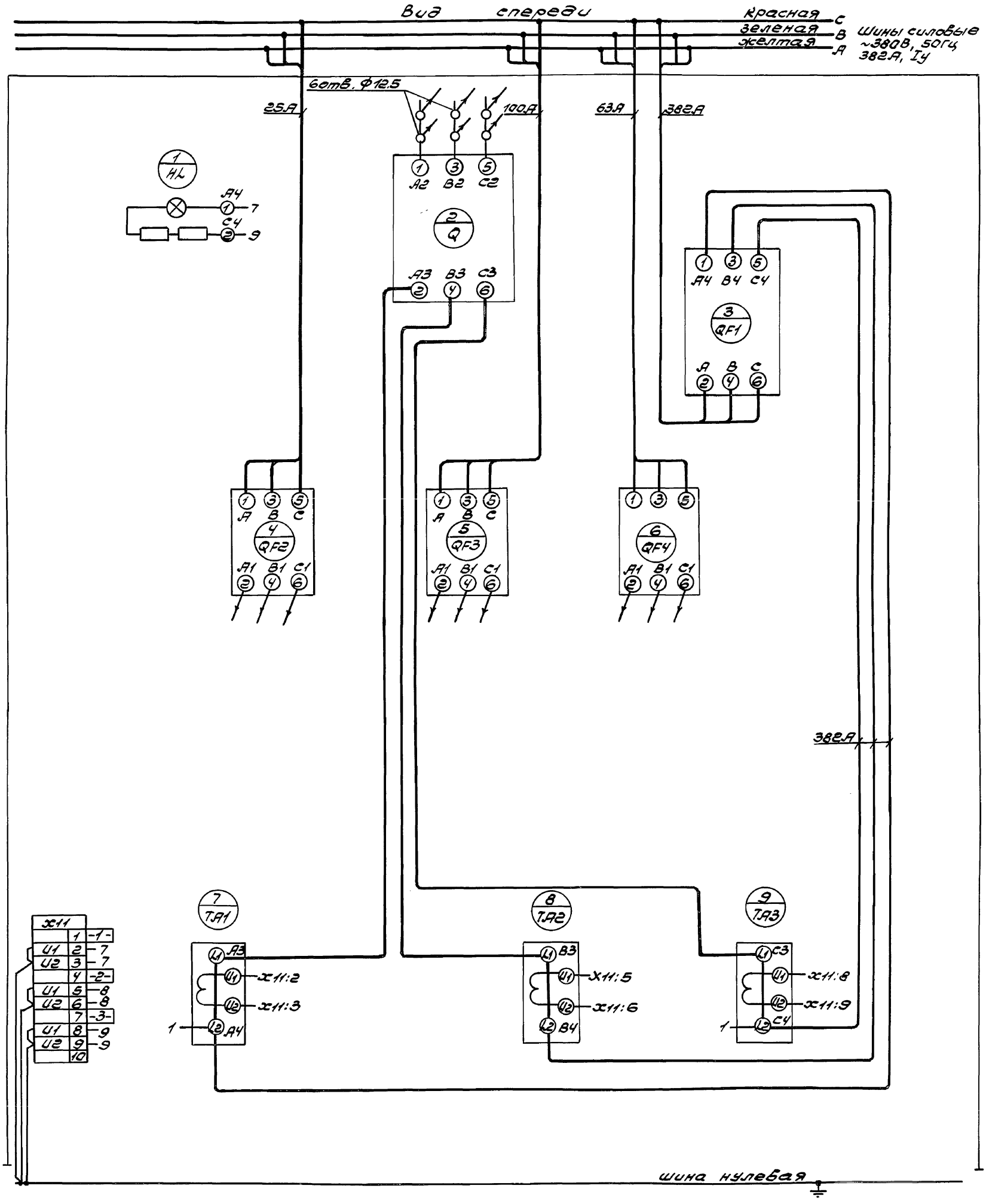

Панель 1 (Набор 1)

					708-55.90 002 34			
Изм	Лист	№ докум	Подп.	Дата	Щит открытый щ4 Схема электрическая соединений	Лит	Масса	Масштаб
Разраб		Лазебник						
Пров.		Филишкевич				Лист 1	Листов 3	
Т.контр.		Нестеренко						
Гл.инж.пр		Юферов		11.90		ВНИПИ Тяжпромэлектропроект имени Ф.Б. Якубовского Челябинское отделение		
Н.контр		Нестеренко						
Утв.		Никитин		11.90				

Копировал Белоусова 24754-07 13 Формат А2

Инв. № подл. | Подп. и дата | Взам. инв. № | Инв. № дубл. | Подп. и дата

ООЗ ЭЧ лист 1

002 ЭЧ лист 2

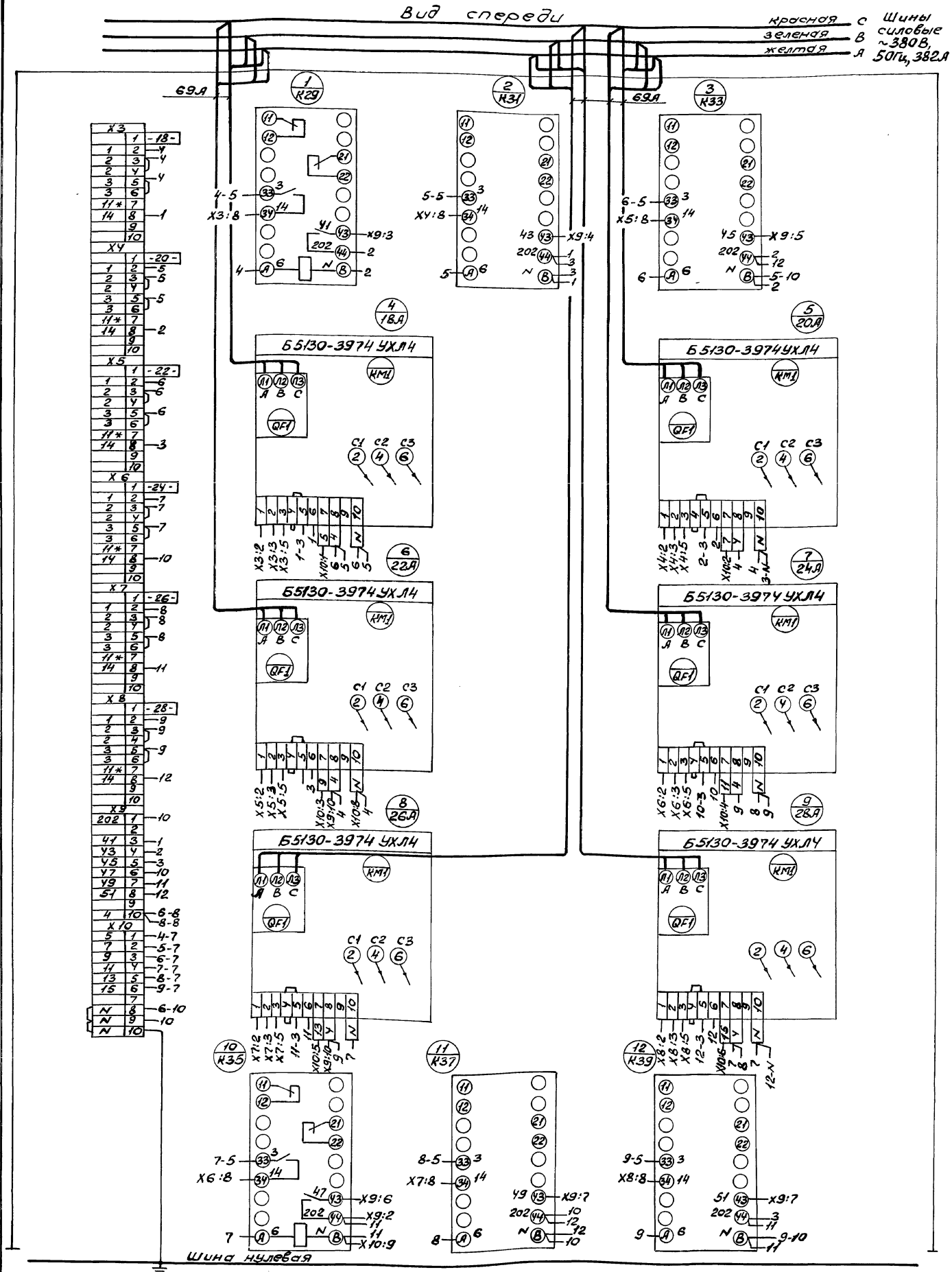

Ал. 7

* транзит

Панель 2 (Набор 2)

Изм	Лист	№ докум	Подп.	Дата
Разраб		Лазебник		
Пров.		Филишкевич		
Т. контр.		Нестеренко		
Гл. инж. пр		Юферов		11.90
Н. контр		Нестеренко		
Утв.		Никитин		11.90

708-55.90 002 ЭЧ

Щит открытый щ4. Схема электрическая соединений

Лит	Масса	Масштаб

Лист 2 | Листов 3

ВНИПИ Тяжпромэлектропроект имени Ф.Б. Якубовского Челябинское отделение

Копировал Морозова 24754-07 14 Формат А2

Инв. № подл. | Подп. и дата | Взам. инв. № | Инв. № дубл. | Подп. и дата

002 Э4 лист 3

Ал.7

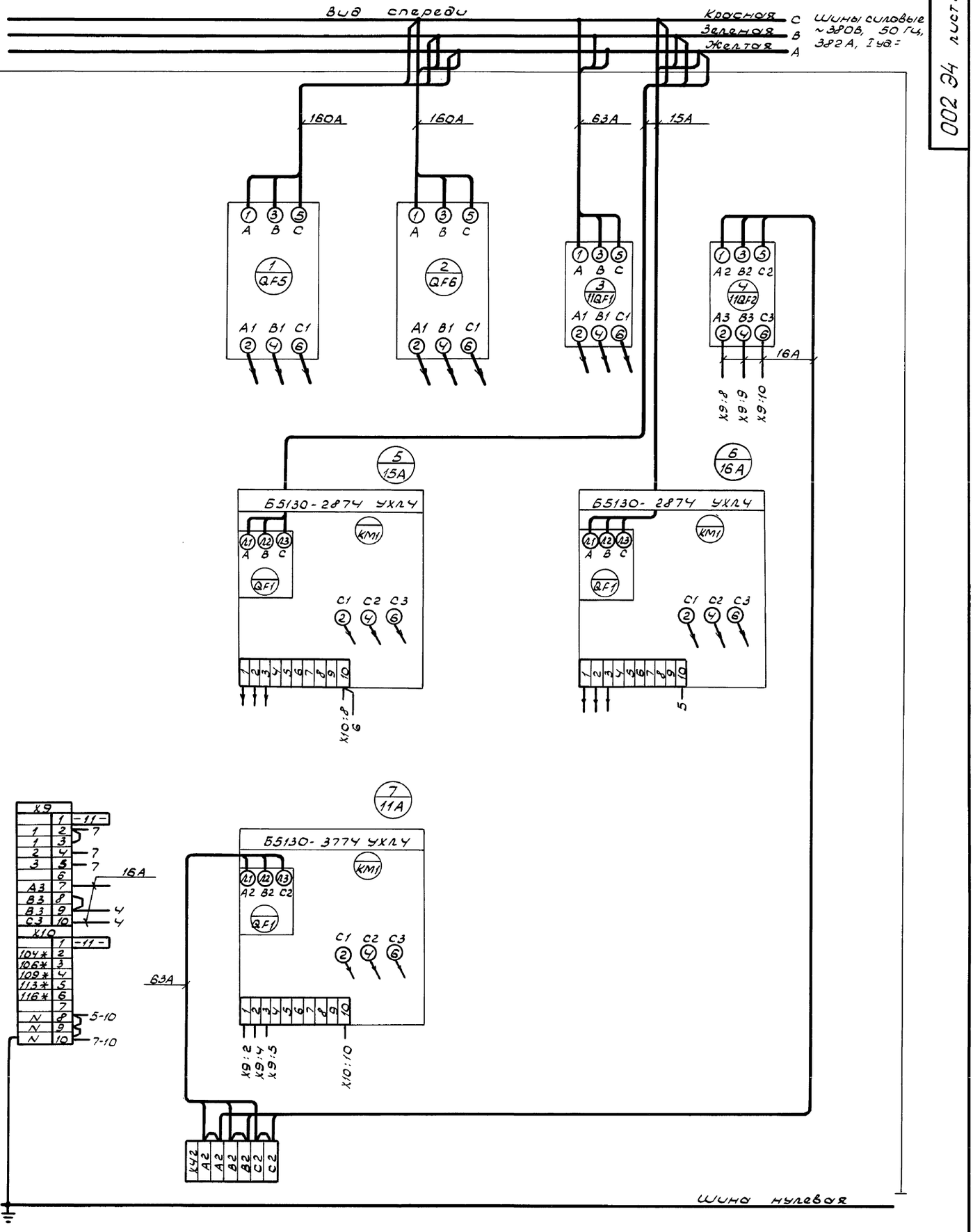

Панель 3 (набор 3)

					708-55.90 002 34			
Изм.	Лист	N докум.	Подп.	Дата	Щит открытый щ.ч. Схема электрическая соединений	Лит.	Масса	Масштаб
Разраб.		Лазебник						
Провер.		Филишкевич				Лист 3	Листов 3	
Т.конт.		Нестеренко				ВНИПИ ТЯЖПРОМЭЛЕКТРОПРОЕКТ имени Ф.Б. ЯКУБОВСКОГО Челябинское отделение		
Гл.инж.пр.		Юферов		11.90				
Н.контр.		Нестеренко						
Утв.		Никитин		11.90				

Инв.N подл. | Подп. и дата | Взам.инв.N | Инв.N дубл. | Подп. и дата

Копировал Шуляк 24754-07 15 Формат А2

003.80

Ал.7

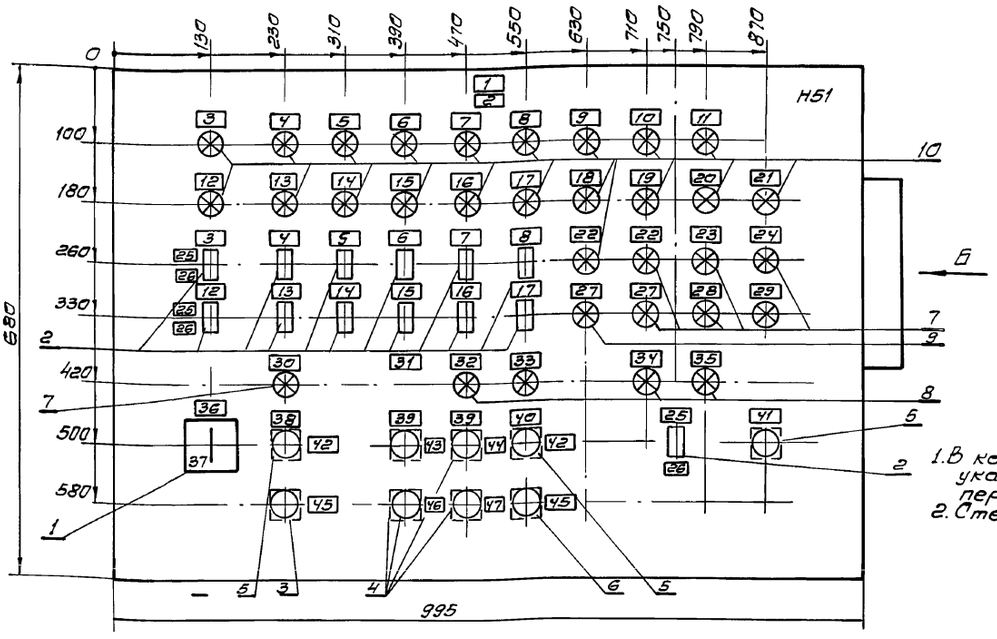

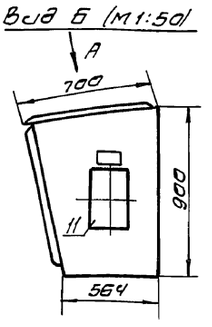

1. В контуре табличек и аппаратов указаны номера надписей по перечню надписей.
2. Степень защиты IP 41

Изм	Лист	№ докум.	Подп.	Дата
Разраб.		Баженова		
Пров.		Лазебник		
Т.контр.		Нестеренко		
Гл.инж.пр.		Юферов		11.90
Н.контр.		Нестеренко		
Утв.		Никитин		11.90

708-55.90 003 80

Пульт управления ПЗ

Чертеж общего вида

Лит.	Масса	Масшт.

Лист: Листов: 1

ВНИПИ ТЯЖПРОМЭЛЕКТРОПРОЕКТ ИМЕНИ Ф.Б.ЯКУБОВСКОГО Челябинское отделение

формат А3

Панель	Надпись	Позиционное обозначение	Место надписи	Текст	Кол.	Вид шрифта	Заготовка
			Табличка	20А	1		
			То же	22А	1		
			—"—	24А	1		
			—"—	26А	1		
			—"—	28А	1		
			—"—	К35	1		
			—"—	К37	1		
			—"—	К39	1		
				Панель 3			
	5	QF5	Табличка	Ремонт. оборуд.	1		
	6	QF6	То же	Ремонт. оборуд.	1		
	7	11-QF1	—"—	11. Вибромашина	1		
	8	11-QF2	—"—	11. Таль вибромашины	1		
			—"—	15А	1		
			—"—	16А	1		
			—"—	11А	1		

Изм.	Лист	№ докум.	Подп.	Дата

708-55.90 002 Т62 Лист 2

формат А4

Панель	Надпись	Позиционное обозначение	Место надписи	Текст	Кол.	Вид шрифта	Заготовка
1			Верхнее	Ввод ~380/220В	1		
			обрам-	Освещение	1		
			ление	30-Конвейер №2	1		
			щита	32-Вентилятор В2	1		
2			—"—	Щ4	1		
			—"—	Тракт приема заполнителей	1		
			—"—	18,20,22,24,26,28-Комкорыхлители	1		
3			—"—	Ремонтное оборудование	1		
			—"—	11-Вибромашина	1		
			—"—	15,16-Люкоподъемники	1		
				Панель 1			
			Табличка	HL	1		
	1	Q, QF1	То же	Ввод ~380В	2		
	2	QF2	—"—	Аварийное освещение	1		
	3	QF3	—"—	30. Конвейер №2	1		
	4	QF4	—"—	32. Вентилятор В2	1		
			—"—	ТА1	1		
			—"—	ТА2	1		
			—"—	ТА3	1		
				Панель 2			
			Табличка	К29	1		
			То же	К31	1		
			—"—	К33	1		
			—"—	18А	1		

Изм	Лист	№ докум.	Подп.	Дата
Разраб.		Петухова		
Пров.		Филишкевич		
Гл.инж.пр.		Юферов		11.90
Н.контр.		Нестеренко		
Утв.		Никитин		11.90

708-55.90 002 Т62

Щит открытый Щ4. Перечень надписей.

Лит	Лист:	Листов:
	1	2

ВНИПИ ТЯЖПРОМЭЛЕКТРОПРОЕКТ ИМЕНИ Ф.Б.ЯКУБОВСКОГО Челябинское отделение

24754-07 16 Копировал Редькина

формат А4

Инв. № подл. | Подп. и дата | Взам. инв. № | Инв. № дубл. | Подп. и дата

Панель	Надпись	Позиционное обозначение	Место надписи	Текст	Кол.	Вид шрифта	Заготовка
	1		Табличка	ПЗ	1		
	2		То же	Тракт приема заполнителей	1		
	3	HL1, SA2	—"—	Комкорыхлитель №1	2		
	4	HL3, SA4	—"—	Комкорыхлитель №3	2		
	5	HL5, SA6	—"—	Комкорыхлитель №5	2		
	6	HL7, SA8	—"—	Комкорыхлитель №7	2		
	7	HL9, SA11	—"—	Комкорыхлитель №9	2		
	8	HL11, SA12	—"—	Комкорыхлитель №11	2		
	9	HL13	—"—	ЛК1. Пункт приема	1		
	10	HL15	—"—	ЛК1. Блок-хранилище	1		
	11	HL17	—"—	В1. Пункт приема	1		
	12	HL2, SA3	—"—	Комкорыхлитель №2	2		
	13	HL4, SA5	—"—	Комкорыхлитель №4	2		
	14	HL6, SA7	—"—	Комкорыхлитель №6	2		
	15	HL8, SA9	—"—	Комкорыхлитель №8	2		
	16	HL10, SA11	—"—	Комкорыхлитель №10	2		
	17	HL12, SA13	—"—	Комкорыхлитель №12	2		
	18	HL14	—"—	ЛК2. Пункт приема	1		
	19	HL16	—"—	ЛК2. Блок-хранилище	1		
	20	HL18	—"—	В2. Пункт приема	1		
	21	HL19	—"—	В1. Блок-хранилище	1		
	22	HL20, HL22	—"—	ЛК1. Неисправность	2		
	23	HL24	—"—	Тел №1. Неисправность	1		
	24	HL26	—"—	Контр. напряж.	1		
	25		Табличка	Вкл.	1		
	26		То же	Откл.	1		
	27	HL21, HL23	—"—	ЛК2. Неисправность	2		
	28	HL25	—"—	Тел. №2. Неисправность	1		
	29	HL28	—"—	Авар. уровень стоков	1		
	30	HL27	—"—	Пуск тракта	1		
	31		—"—	11. Вибромашина	1		
	32	11-HL1	—"—	Разреш. на вкл.	1		
	33	11-HL2	—"—	Включен	1		
	34	15-HL	—"—	Люкоподъем. прав.	1		
	35	16-HL	—"—	Люкоподъем. лев.	1		
	36	SA1	—"—	Избиратель упр.	1		
	37	SA1	На ключе	"Дист - Откл - Местн"	1		
	38		Табличка	Пуск тракта	1		
	39		То же	Эл. таль	2		
	40		—"—	Вибратор	1		
	41		—"—	Съем сигнала	1		
	42	SB1, 11-SB5	—"—	Пуск	2		
	43	11-SB1	—"—	Вверх	1		
	44	11-SB3	—"—	Вправо	1		
	45	SB2, 11-SB6	—"—	Стоп	2		
	46	11-SB2	—"—	Вниз	1		
	47	11-SB4	—"—	Влево	1		

Инв.№ подл. | Подп. и дата | Взам. инв.№ | Инв.№ дубл. | Подп. и дата

Изм.	Лист	№ докум.	Подп.	Дата
Разраб.	Петухова			
Пров.	Филишкевич			
Гл. инж. пр.	Юферов			11.90
Н. контр.	Нестеренко			
Утв.	Никитин			11.90

708-55.90 003 ТВ2

Пульт ПЗ. Перечень надписей

Лит.	Лист	Листов
	1	2

ВНИПИ ТЯЖПРОМЭЛЕКТРОПРОЕКТ имени Ф.Е. ЯКУБОВСКОГО Челябинское отделение

Формат А4

Инв.№ подл. | Подп. и дата | Взам. инв.№ | Инв.№ дубл. | Подп. и дата

Изм.	Лист	№ докум.	Подп.	Дата

708-55.90 003 ТВ2 Лист 2

Формат А4

Формат	Зона	Позиция	Обозначение	Наименование	Кол.	Примечание
		5		Выключатель		
				КЕ011У3		SB1
				исполн. 4		SB3
				черн.	3	11-SB5
		6		Выключатель		
				КЕ011У3		
				исполн. 5		
				красн.	1	11-SB6
		7		Арматура		
				АС1201102		HL22...
				Ц220В	7	HL28
		8		Арматура		15-HL, 16-HL
				АС1201302		11-HL1
				Ц220В	4	11-HL2
		9		Арматура		
				АС1201402		
				Ц220В	1	HL21
		10		Арматура		
				АС1201502		HL1...
				Ц220В	20	HL20
		11		Звонок		
				ЗВП220-М4	1	НАН1
				Блок зажимов		
				6324-4П25-В/ВУ3-10	13	

Инв.№ подл. | Подп. и дата | Взам. инв.№ | Инв.№ дубл. | Подп. и дата

Изм.	Лист	№ докум.	Подп.	Дата

708-55.90 003 ТВ1 Лист 2

Формат А4

Формат	Зона	Позиция	Обозначение	Наименование	Кол.	Примечание
				Документация		
			003 ВО	Чертеж общего вида		
			003 ЭЗ	Схема электрическая соединений		
			003 ТВ2	Перечень надписей		
				Сборочные единицы		
				Н51 1		
		1		Переключатель		
				ПКУ3-12-С3056-У3Б		
				рук. универс.	1	SA1
		2		Тумблер		
				ТВ1-2	13	SA2...SA14
		3		Выключатель		
				КЕ011У3		
				исполн. 2		
				красн.	1	SB2
		4		Выключатель		
				КЕ011У3		
				исполн. 2		11-SB1...
				черн.	4	11-SB4

Инв.№ подл. | Подп. и дата | Взам. инв.№ | Инв.№ дубл. | Подп. и дата

Изм.	Лист	№ докум.	Подп.	Дата
Разраб.	Петухова			
Пров.	Филишкевич			
Гл. инж. пр.	Юферов			11.90
Н. контр.	Нестеренко			
Утв.	Никитин			11.90

708-55.90 003 ТВ1

Пульт ПЗ Технические данные аппаратов

Лит.	Лист	Листов
	1	2

ВНИПИ ТЯЖПРОМЭЛЕКТРОПРОЕКТ имени Ф.Е. ЯКУБОВСКОГО Челябинское отделение

24754-07 17 Копировал Морозова

Формат А4

Ал. 1

003 34

Ал.7

Крышка пульта поднята. Вид со стороны монтажа.

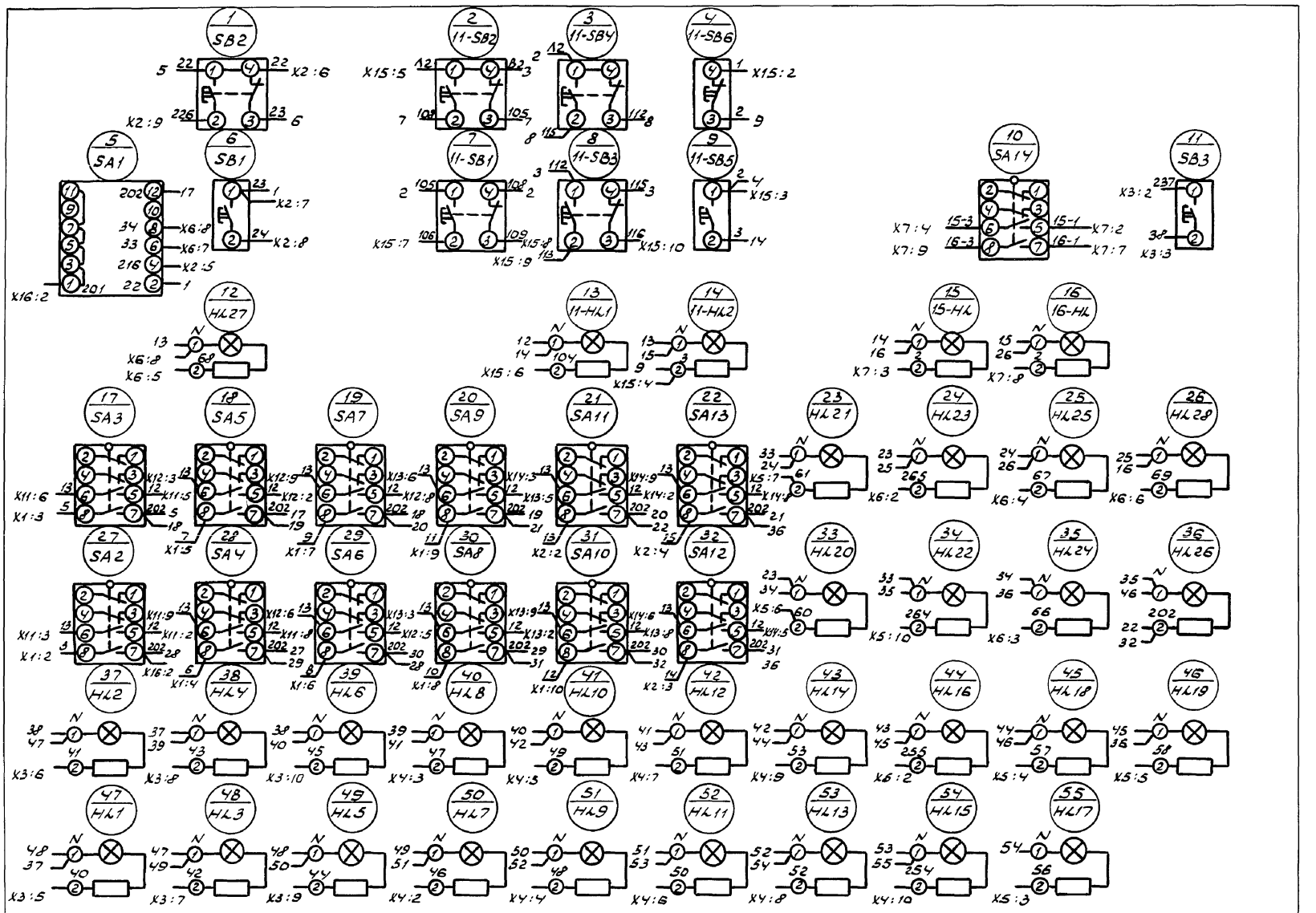

Вид спереди.
Двери не показаны.

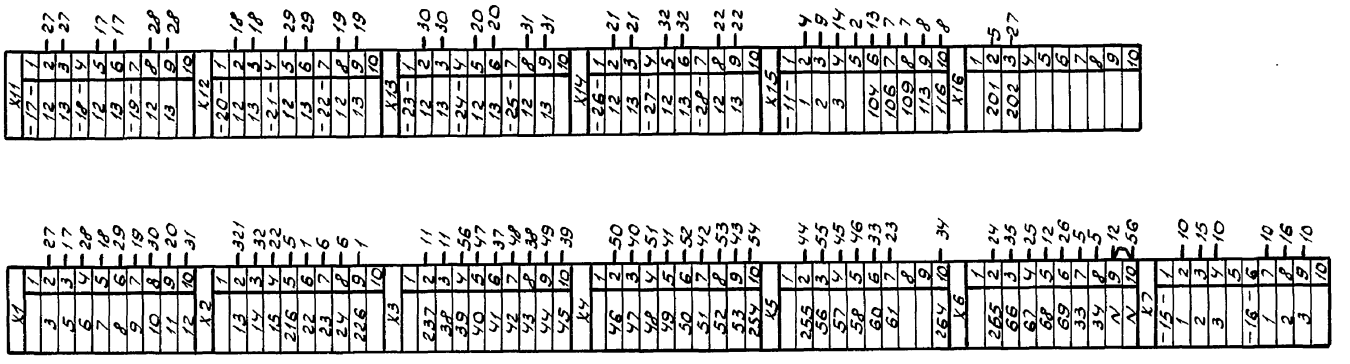

Правая боковая стенка. Вид со стороны монтажа

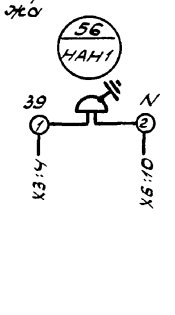

					708-55.90 003 34			
Изм.	Лист	N докум.	Подп.	Дата		Лит.	Масса	Масштаб
Разраб.		Боженова			Пульт управления ПЗ. Схема электрическая соединений.			
Провер.		Лозебник				Лист	Листов 1	
Т.контр.		Нестеренко						
Гл.инжер.		Куферов		11.90		ВНИПИ Тяжпромэлектропроект имени Ф.Б. Якубовского Челябинское отделение		
Н.контр.		Нестеренко						
Утв.		Чикильян		1190				

Копировал

24754-07 (18) Формат А2

Инв.№ подл. | Подп. и дата | Взам.инв.№ | Инв.№ дубл. | Подп. и дата

gost.e-ecolog.ru