ТИПОВОЙ ПРОЕКТ

708-55.90

МЕХАНИЗИРОВАННЫЙ ПУНКТ ПРИЕМА ЗАПОЛНИТЕЛЕЙ С ГОДОВЫМ ГРУЗООБОРОТОМ 300 ТЫС. КУБ. М

АЛЬБОМ 6

ЭМ ЭЛЕКТРООБОРУДОВАНИЕ СИЛОВОЕ СТР. 2...31

ЭО ЭЛЕКТРООСВЕЩЕНИЕ СТР. 32...35

gost.e-ecolog.ru

НА
Указана в счет-накладной

ТИПОВОЙ ПРОЕКТ
708 - 55.90
МЕХАНИЗИРОВАННЫЙ ПУНКТ ПРИЕМА ЗАПОЛНИТЕЛЕЙ С ГОДОВЫМ ГРУЗООБОРОТОМ 300 ТЫС. КУБ. М

АЛЬБОМ 6

ПЕРЕЧЕНЬ АЛЬБОМОВ

АЛЬБОМ 1	ПЗ	ПОЯСНИТЕЛЬНАЯ ЗАПИСКА
	ТХ	ТЕХНОЛОГИЯ ПРОИЗВОДСТВА
	ТХ.Н	ОБЩИЕ ВИДЫ НЕТИПОВЫХ ТЕХНОЛОГИЧЕСКИХ КОНСТРУКЦИЙ
АЛЬБОМ 2	АР	АРХИТЕКТУРНЫЕ РЕШЕНИЯ
	КМ	КОНСТРУКЦИИ МЕТАЛЛИЧЕСКИЕ
АЛЬБОМ 3	КЖ	КОНСТРУКЦИИ ЖЕЛЕЗОБЕТОННЫЕ
АЛЬБОМ 4	КЖИ	СТРОИТЕЛЬНЫЕ ИЗДЕЛИЯ
АЛЬБОМ 5	ОВ	ОТОПЛЕНИЕ И ВЕНТИЛЯЦИЯ
	ВК	ВОДОПРОВОД И КАНАЛИЗАЦИЯ
АЛЬБОМ 6	ЭМ	ЭЛЕКТРООБОРУДОВАНИЕ СИЛОВОЕ
	ЭО	ЭЛЕКТРООСВЕЩЕНИЕ
АЛЬБОМ 7		ЗАДАНИЕ ЗАВОДУ-ИЗГОТОВИТЕЛЮ НА КОМПЛЕКТНЫЕ ЭЛЕКТРОТЕХНИЧЕСКИЕ УСТРОЙСТВА
АЛЬБОМ 8	СО	СПЕЦИФИКАЦИИ ОБОРУДОВАНИЯ
АЛЬБОМ 9	ВМ	ВЕДОМОСТИ ПОТРЕБНОСТИ В МАТЕРИАЛАХ
АЛЬБОМ 10	С	СМЕТЫ

РАЗРАБОТАН ИНСТИТУТАМИ

ПРОМТРАНСНИИПРОЕКТ (ВЕДУЩИЙ)

Главный инженер института — В.И. Поляков

Главный инженер проекта — Н.Н. Кузнецов

ХАРЬКОВСКИЙ ПРОМСТРОЙНИИПРОЕКТ

Главный инженер института — Н.Ф. Довгий

Главный инженер проекта

ЧЕЛЯБИНСКОЕ ОТДЕЛЕНИЕ ВНИПИ „ТЯЖПРОМЭЛЕКТРОПРОЕКТ"

Главный инженер института — В.В. Голиков

Главный инженер проекта — Ю.Г. Юферов

УТВЕРЖДЕН ГОССТРОЕМ СССР

Протокол от 13 сентября 1988 г. № 31

ВВЕДЕН В ДЕЙСТВИЕ

ПРОМТРАНСНИИПРОЕКТОМ

Приказ от 15 января 1991 г. № 9

Альбом 6

Содержание альбома

Лист	Наименование	Стр.
	Обложка	
	Титульный лист	
	Содержание альбома	2
	Чертежи основного комплекта ЭМ	
1	Общие данные (начало)	3
2	Общие данные (продолжение)	4
3	Общие данные (окончание)	5
4	Щ3. Распределительная сеть ~380/220В. Схема электрическая принципиальная.	6
5	Щ4. Распределительная сеть ~380/220В. Схема электрическая принципиальная	7
6	Схема расположения электрооборудования.	8
7	Вибромашина накладная. Схема электрическая принципиальная.	9
8	Тракт приема заполнителей. Схема электрическая принципиальная (начало)	10
9	Тракт приема заполнителей. Схема электрическая принципиальная (продолжение)	11
10	Тракт приема заполнителей. Схема электрическая принципиальная. (продолжение)	12
11	Тракт приема заполнителей. Схема электрическая принципиальная. (окончание)	13
12	Приточная система П1. Схема электрическая принципиальная.	14
13	Дренажный насос. Схема электрическая принципиальная.	14
14	Вентили гидрообеспыливания. Схема электрическая принципиальная	15
15	Питание люкоподъемников. Схема электрическая принципиальная.	15
16	Щит Щ3. Схема электрическая подключения. (начало)	16
17	Щит Щ3. Схема электрическая подключения. (окончание)	17
18	Щит Щ4. Схема электрическая подключения. (начало)	18
19	Щит Щ4. Схема электрическая подключения (окончание)	19
20	Пульт П3. Схема электрическая подключения.	19
21	Вибромашина накладная. Схема электрическая подключения.	20
22	Тракт приема заполнителей. Схема электрическая подключения (начало)	20
23	Тракт приема заполнителей. Схема электрическая подключения (окончание)	21
24	Приточная система П1. Дренажный насос. Вентили гидрообеспыливания. Схема электрическая подключения.	22
25	Кабельный журнал.	23
26	Установка оборудования. Прокладка труб и кабелей. Заземление (начало)	24
27	Установка оборудования. Прокладка труб и кабелей. Заземление. (продолжение)	25
28	Установка оборудования. Прокладка труб и кабелей. Заземление. (продолжение)	26
29	Установка оборудования. Прокладка труб и кабелей. Заземление. (продолжение)	27
30	Установка оборудования. Прокладка труб и кабелей. Заземление. (окончание)	28
31	Спецификация к листам 26... 30.	29
	Чертежи ЭМ.Н. прилагаемые к основному комплекту ЭМ	
1	Габаритный чертеж НКУ	30
	Чертежи ЭМ.ВР прилагаемые к основному комплекту ЭМ	
1	Ведомость объемов электромонтажных работ.	31
	Чертежи основного комплекта ЭО	
1	Общие данные	32
2	Планы расположения на отметках: 4.200; -3.200; -5.200.	33
3	Планы расположения на отметках: -0.150; 7.200.	34
4	Разрез 1-1.	35
	Чертежи ЭО.ВР, прилагаемые к основному комплекту ЭО	
1	Ведомость объемов электромонтажных работ.	35

Инв.№ подл. | Подпись и дата | Взам. инв.№

Копировал Белоусова Формат А4

Альбом 6

Ведомость рабочих чертежей основного комплекта

Лист	Наименование	Примечание
1	Общие данные (начало)	
2	Общие данные (продолжение)	
3	Общие данные (окончание)	
4	Щ3. Распределительная сеть ~380/220В Схема электрическая подключения	
5	Щ4. Распределительная сеть ~380/220В Схема электрическая подключения	
6	Схема расположения электрооборудования	
7	Вибромашина накладная. Схема электрическая принципиальная	
8	Тракт приема заполнителей. Схема электрическая принципиальная. (начало)	
9	Тракт приема заполнителей. Схема электрическая принципиальная (продолжение)	
10	Тракт приема заполнителей. Схема электрическая принципиальная. (продолжение)	
11	Тракт приема заполнителей. Схема электрическая принципиальная (окончание)	
12	Приточная система П1. Схема электрическая принципиальная.	
13	Дренажный насос. Схема электрическая принципиальная.	
14	Вентили гидрообеспыливания. Схема электрическая принципиальная	
15	Питание люкоподъемников. Схема электрическая принципиальная	
16	Щит Щ3. Схема электрическая подключения (начало)	
17	Щит Щ3. Схема электрическая подключения. (окончание)	
18	Щит Щ4. Схема электрическая подключения (начало)	
19	Щит Щ4. Схема электрическая подключения (окончание)	
20	Пульт П3. Схема электрическая подключения.	
21	Вибромашина накладная. Схема электрическая подключения	
22	Тракт приема заполнителей. Схема электрическая подключения (начало)	
23	Тракт приема заполнителей. Схема электрическая подключения (окончание)	
24	Приточная система П1. Дренажный насос. Вентили гидрообеспыливания. Схема электрическая подключения	
25	Кабельный журнал	
26	Установка оборудования. Прокладка труб и кабелей. Заземление (начало)	
27	Установка оборудования. Прокладка труб и кабелей. Заземление (продолжение)	
28	Установка оборудования. Прокладка труб и кабелей. Заземление (продолжение)	
29	Установка оборудования. Прокладка труб и кабелей. Заземление (продолжение)	
30	Установка оборудования. Прокладка труб и кабелей. Заземление (окончание)	
31	Спецификация к листам 26...30	

Ведомость ссылочных и прилагаемых документов.

Обозначение	Наименование	Примечание
	Ссылочные документы	
Тип. пр. 5.407-65 1985г	Ящики с зажимами для присоединения проводников больших сечений к одиночным аппаратам.	
Тип. пр. 5.407-115 Выпуск 1 1989г.	Устройство комплектных гибких токоподводов к электроталям.	
Тип. пр. 5.407-77 Выпуск 2. 1986г	Установка кнопок ПКЕ, ПКУ15, переключателей ПП.	
Тип. пр. А630А 1980г	Прокладка кабелей силовых сетей.	
Тип. пр. 5.407-117 Выпуск 1 1989г	Установка ящиков с рубильниками и предохранителями.	
	Прилагаемые документы	
708-55.90-ЭМ.Н	Габаритный чертеж НКУ	
708-55.90-ЭМ.ВР	Ведомость объемов электромонтажных работ.	
708-55.90-ЭМ.СО	Спецификация оборудования к основному комплекту рабочих чертежей марки ЭМ	Альбом 8
708-55.90-ЭМ.ВМ	Ведомость потребности в материалах к основному комплекту рабочих чертежей марки ЭМ	Альбом 9

Типовой проект разработан в соответствии с действующими нормами и правилами и предусматривает мероприятия, обеспечивающие взрывную, взрывопожарную и пожарную безопасность при эксплуатации здания.

Главный инженер проекта Ю.Г.Юферов

Инв.N подл. | Подп. и дата | Взам.инв.N

Инв.N			
Нач.отд.	Никитин		
Гл.спец.	Нестеренко		
Н.конт.	Нестеренко		
Гл.инж.пр.	Юферов		11.90
Зав.гр.	Филишкевич		
Инж.	Смирнова		

Привязан

708-55.90 - ЭМ

Склад заполнителей бетона вместимостью 9 тыс.куб.м для территорий с высоким уровнем грунтовых вод с автоматизированной системой управления и кратцер-краном

Механизированный пункт приема заполнителей с годовым грузооборотом 300 тыс.куб.м

Стадия	Лист:	Листов:
Р	1	31

Общие данные (начало)

ВНИПИ ТЯЖПРОМЭЛЕКТРОПРОЕКТ имени Ф.Б. ЯКУБОВСКОГО Челябинское отделение

24754-06 4

Копировал Редькина формат А2

Альбом 6

Ведомость основных комплектов рабочих чертежей

Обозначение	Наименование	Примечание
708-55.90-ЭМ	Электрооборудование силовое	
708-55.90-ЭО	Электроосвещение	

Общие указания

Рабочая документация электрической части механизированного пункта приема заполнителей бетона выполнена на основании плана типового проектирования Госстроя СССР на 1990г пункт Т64.3.7 а)

Исходными данными для проектирования послужили:

1. Технологические чертежи и задание, выданные институтом „Промтрансниипроект", г. Москва.
2. Строительные, сантехнические чертежи и задание, выданные институтом „Промстройниипроект", г. Харьков
3. Чертежи металлоконструкций, выданные институтом „Укрниипроектстальконструкция", г. Киев.

По пожароопасности производств сооружения склада относятся к категории „Д" по СНиП 2.01.02-85.

Помещения со взрывоопасной средой отсутствуют. По надежности электроснабжения электроприемники относятся к третьей категории по ПУЭ.

Силовое электрооборудование.

Механизированный пункт приема заполнителей является составной частью склада заполнителей бетона вместимостью 9тыс. куб.м для территорий с высоким уровнем грунтовых вод, в состав которого входит также „Блок-хранилище заполнителей бетона вместимостью 9тыс. куб.м" ТП 708-56.90.

Основными потребителями электроэнергии являются короткозамкнутые асинхронные двигатели технологического оборудования и вентиляционных установок, электрическое освещение.

В состав технологического оборудования включено также нестандартизированное оборудование - бурорыхлитель (выпуск 1006); виброзащитная плита (выпуск 1008); маневровое устройство (выпуск 1004); люкоподъемники (выпуск 1003).

В данном проекте разработаны распределительные сети, установка электрооборудования - щитов, пультов управления технологическим оборудованием, в том числе и нестандартизированным.

В электропомещении ЭП устанавливаются щиты Щ3, Щ4 для вводов и распределения электроэнергии потребителям технологического оборудования, предусмотрено также место для установки комплектных устройств с вводными аппаратами нестандартизированного оборудования и тракта подачи, проектируемого при привязке проекта.

Комплектные устройства нестандартизированного оборудования разработаны в документации выпусков 1004, 1006, 1008.

В пультовом помещении ПУ размещаются пульты П1, П2 управления разгрузочными тележками №1, №2 и пульт П3 управления трактом загрузки в блок-хранилище и трактом заполнителей в приемном пункте

В ПУ предусмотрено также место для установки пультов управления механизмами нестандартизированного оборудования и тракта подачи.

На щитах Щ3, Щ4 предусмотрена возможность применения инверторного переносного счетчика для контроля расхода электроэнергии.

Основные технико-экономические показатели.

N п/п	Наименование	Количество
1	Напряжение электроприемников, В	~380/220
2	Установленная мощность, кВт	867
	в том числе:	
	а) силовое электрооборудование, кВт	845
	б) электрическое освещение, кВт	22
3	Потребляемая электрическая мощность	
	Активная, кВт	401
	в том числе:	
	а) силовое электрооборудование, кВт	385
	б) электрическое освещение, кВт	16
	реактивная: квар	422
	Полная, кВа	582
4	Средневзвешенный коэффициент мощности.	0,69
5	Годовой расход электроэнергии МВт.ч	436,36
	в том числе	
	а) силовое электрооборудование, МВт.ч	373,71
	б) электрическое освещение, МВт.ч	62,650

Привязан

Инв. №

Нач.отд.	Никитин		11.90
Гл.спец.	Нестеренко		
Н.контр.	Нестеренко		
Гл.инж.пр.	Юферев		11.90
Зав.гр.	Филишкева		
Инж.	Смирнова		

708-55.90-ЭМ

Склад заполнителей бетона вместимостью 9тыс.куб.м для территорий с высоким уровнем грунтовых вод с механизированной системой управления и крытым навесом

Механизированный пункт приема заполнителей с годовым грузооборотом 300тыс.куб.м

Общие данные (продолжение)

Стадия	Лист	Листов
Р	2	

ВНИПИ Тяжпромэлектропроект имени Ф.Б.Якубовского Челябинское отделение

24754-06 5

Копировал Морозова Формат А2

Инв.№ подл. | Подпись и дата | Взам.инв.№

Альбом 6

Кабельно-трубные разводки по механизированному пункту приема выполнены в соответствии со схемами распределительных сетей и кабельными журналами. Кабельные трассы разработаны с учетом прокладки при привязке внешних кабельных связей к нестандартизированному оборудованию.

Зануление

Для защиты людей от поражения электрическим током при повреждении изоляции в проекте предусматривается зануление всех нетоковедущих частей электрооборудования, которое должно быть выполнено в полном соответствии с „Правилами устройств электроустановок" (ПУЭ), СНиП 3.05.06-85 и типовым проектом 5.407-11 (шифр А17Ч). В качестве нулевых защитных проводников используются: нулевые жилы питающих кабелей, осуществляющие связь с глухозаземленной нейтралью трансформатора на подстанции; нулевые рабочие жилы кабелей распределительной сети и сети освещения.

Молниезащита

В соответствии с пунктом 7 „Инструкции по устройству молниезащиты зданий и сооружений" РД34.21.122-87 механизированный пункт приема заполнителей с IIIА степенью огнестойкости строительных конструкций молниезащите не подлежит.

Указания по привязке

1. Разработать электроснабжение пункта приема заполнителей напряжением ~380/220В от источника напряжения с глухозаземленной нейтралью предприятия, в состав которого привязывается склад.

Проектом предусматривается три ввода до 500А:

Ввод №1 на щите Щ3. Установленная мощность $P_у$ = 315 кВт, cos φ = 0,67, расчетный ток $I_р$ = 353А;

Ввод №2 на щите Щ4. Установленная мощность $P_у$ = 378 кВт, cos φ = 0,66, расчетный ток $I_р$ = 382А;

Ввод №3 разрабатывается в соответствии с комплектными устройствами и их вводными аппаратами нестандартизированного оборудования (выпуски документации 1004, 1006, 1008)

Марка, сечение и способ прокладки питающей линии должны определяться исходя из условий допустимой потери напряжения линии №1 - 4%,
линии №2 - 4,16%.

Для линии №3 потерю напряжения определить с учетом потери до наиболее удаленного электроприемника.

Указанные линии должны быть четырехпроводными (с нулевым рабочим проводом).

При проектировании ввода №3 предусмотреть возможность подключения инвентарного счетчика.

2. Решить вопрос компенсации реактивной мощности в соответствии с техусловиями энергосистемы.

Реактивная мощность на вводах
№1 - Q = 171 кВАр, №2 - Q = 187 кВАр,
№3 - Q ≅ 66 кВАр.

3. Разработать прокладку труб и кабелей внешних связей нестандартизированного оборудования в соответствии с кабельными журналами выпусков 1004, 1006, 1008.

Дополнить соответственно ведомости объемов электромонтажных работ, спецификации оборудования, ведомости потребности в материалах и сметы на приобретение и монтаж силового электрооборудования.

Привязан

Инв. №

				708-55.90-ЭМ	
				Склад заполнителей бетона вместимостью 9 тыс. куб. м для территорий с высоким уровнем грунтовых вод с автоматизированной системой управления и кратцер-краном	
Нач. отд.	Никитин		11.90	Механизированный пункт приема заполнителей с годовым грузооборотом 300 тыс. куб. м	Стадия: Р; Лист: 3; Листов:
Гл. спец.	Нестеренко				
Н. контр.	Нестеренко				
Гл. инж. пр.	Юферов		11.90	Общие данные (окончание)	ВНИПИ Тяжпромэлектропроект имени Ф.Б. Якубовского Челябинское отделение
Зав. гр.	Ельшкевич				
Инж.	Смирнова				

24754-06 6

Копировал Редькина формат А2

Инв. № подл. | Подпись и дата | Взам. инв. №

Инв. N подл.	Подп. и дата	Взам. инв. N

Распределительное устройство	Аппарат отходящей линии (ввода): обозначение; тип; Iном. А; расцепитель или плавкая вставка, А	Участок сети 1	Пусковой аппарат: обозначение; тип; Iном. А; расцепитель или плавкая вставка, А – уставка теплового реле А	Участок сети 2	Кабель, провод: Обозначение	Марка	Количество, число жил и сечение	Длина, м	Труба: Обозначение на плане	Длина, м	Электроприемник: Обозначение	Pуст. или Pном., кВт	Iрасч. или Iном. / Iпуск, А	Наименование, тип, обозначение чертежа принципиальной схемы
ШЗ ~380/220В	QF1 ВА51-39-330010-20УХЛ3 630 500		Q ВА32-39А31220-00УХЛ3	1										ВВОД N1 ~380/220В
				2	*81							315	353	
	QF2 ВА51-31-3200100-00УХЛ3 100 40		ЩО-1 Руст. = 16кВт Iрасч. = 25А	1	С82	АВВГ	3×10+1×6	—	Учтен в	30				Освещение рабочее
				—										
	Б5130-3974 УХЛ4 Iр-100А Iнз-68...92А		—	1	131	АВВГ	3×35+1×16	40			М17	37	68,8	Комкорых-литель
				—										
			—	1	132	АКВВГ	7×2,5	37			17ПК			Пост кнопочный
	Б5130-3974 УХЛ4 Iр-100А Iнз-68...92А		—	1	133	АВВГ	3×35+1×16	40			М19	37	68,8	Комкорых-литель
				—										
			—	1	134	АКВВГ	7×2,5	37			19ПК			Пост кнопочный
	Б5130-3974 УХЛ4 Iр-100А Iнз-68...92А		—	1	135	АВВГ	3×35+1×16	41			М21	37	68,8	Комкорых-литель
				—										
			—	1	136	АКВВГ	7×2,5	38			21ПК			Пост кнопочный
	Б5130-3974 УХЛ4 Iр-100А Iнз-68...92А		—	1	137	АВВГ	3×35+1×16	41			М23	37	68,8	Комкорых-литель
				—										
			—	1	138	АКВВГ	7×2,5	38			23ПК			Пост кнопочный
	Б5130-3974 УХЛ4 Iр-100А Iнз-68...92А		—	1	139	АВВГ	3×35+1×16	42			М25	37	68,8	Комкорых-литель
				—										
			—	1	140	АКВВГ	7×2,5	39			25ПК			Пост кнопочный
	Б5130-3974 УХЛ4 Iр-100А Iнз-68...92А		—	1	141	АВВГ	3×35+1×16	42			М27	37	68,8	Комкорых-литель
				—										
			—	1	142	АКВВГ	7×2,5	39			27ПК			Пост кнопочный
				—										
	QF3 ВА51-33-3200100-00УХЛ3 160 160		29ШУ РУС5115-3382А Iр-150А Iнз-100А	1	160	АВВГ	3×50+1×25	48			М29	45	82,6	Конвейер-питатель N1
				2	162	АВВГ	3×50+1×25	7						
	QF4 ВА51-31-3200100-00УХЛ3 100 100		31ШУ РУС5115-2382 Iр-80А Iнз-60А	1	191	АВВГ	3×25+1×16	35			М31	30	56	Вытяжная система В1
				2	193	ПВ1	4(1×16)	20						
	QF5 ВА51-31-3200100-00УХЛ3 100 6,3		33ШУ РУС5101-0382В Iр-4,5А Iнз-2А	1	200	АВВГ	4×2,5	18			М33	0,55	1,33	Приточная система П1
				2	201	АВВГ	4×2,5	3						
	QF6 ВА51-31-3200100-00УХЛ3 100 6,3		34ШУ РУС5115-0382Е Iр-6,4А Iн.э-4А	1	205	АКВВГ	10×2,5	40			М34	1,1	2,2	Дренажный насос
				2	206	АВВГ	4×2,5	3						
	SF3 ВА51-31-1200100-00УХЛ3 100 6,3		КК1 клеммная коробка	1	215	АВВГ	4×2,5	38			УА1	0,04		Вентиль
				2	216	АВВГ	3×2,5	3						
				1	217	АВВГ	3×2,5	3			29ПК			Пост кнопочный
				—										
			КК2 клеммная коробка	1	218	АВВГ	4×2,5	35			УА2	0,04		Вентиль
				2	219	АВВГ	3×2,5	3						
				1	220	АВВГ	3×2,5	3			30ПК			Пост кнопочный
				—										

1. * – Питающий кабель до щита определяется при привязке проекта.
2. Потеря напряжения от щита до наиболее удаленного электроприемника – 4,1%.
3. Данные о контрольных кабелях приведены в кабельном журнале лист 25.

Привязан

Инв. N

Нач. отд. Никитин
Гл. спец. Шестерина
Нач. сект. Дунаев
Инж. Комарова
Сект.

11.86

Схема электрическая принципиальная питания электроприемников ШЗ. Распределительной сети ~380/220В. Схема электрическая принципиальная

ВНИПИ Тяжпромэлектропроект имени Бажанова Южное отделение

708-55.90 – ЭМ

Лист 4 Листов 7

247547-06

Копировал Шкляк Формат А2

Инв.№ подл.	Подпись и дата	Взам. инв.№

Распределительное устройство	Аппарат отходящей линии (ввода): обозначение; тип; Iном. А; расцепитель или плавкая вставка, А	Пусковой аппарат; обозначение; тип; Iном. А; расцепитель или плавкая вставка, А - уставка теплового реле А	Участок цепи	Кабель, провод: Обозначение	Марка	Количество и число жил и сечение	Длина, м	Труба: Обозначение на плане	Длина, м	Электроприемник: Обозначение	Уст. Рном кВт	Раст. или Iном Iпуск А	Наименование, тип, обозначение чертежа принципиальной схемы
Щ4 ~380/220В	QF1 ВА51-39-330010 -20УХЛ3 630 500	Q ВР32-39А31220- -00УХЛ3		2* 83							378	382	Ввод №2 ~380/220В
	QF2 ВА51-31-3200100 -00УХЛ3 100 25	Щ0-1А Руст = 6кВт Iрасч. = 14А	1	С84	АВВГ	3х6+1х4	-	Утеп В	30				Освещение аварийное
	65130-2874 УХЛ4 Iр-8А Iнэ-3,8... 6А	15Q ЯВЗ-31-1У2	1	101	АВВГ	3х4+1х2,5	35				1,68	5	Питание люкападъемников
	65130-2874 УХЛ4 Iр-8А Iнэ-3,8... 6А	15Q ЯВЗ-31-1У2	1	105	АВВГ	3х4+1х2,5	24				1,68	5	
	11-QF1 ВА51-31-3200100 -00УХЛ3 100 63	11-Q ЯВЗ-31-1У2	1	115	АВВГ	3х35+1х16	24						Вибромашина
	65130-3774-УХЛ4 Iр=63А Iнэ-42,5...57,5А	11-ЯК Ящик клеммный	2	116	АВВГ	3х35+1х16	24						
			1	117	АВВГ	3х35+1х16	35			М11	22	42	Вибратор
			2	118	КГ	3х4+1х2,5	12						
	11-QF2 ВА51-31-3200100 -00УХЛ3 100 16	11-КК Клеммная коробка	1	119	АКВВГ	14х2,5	47				6,05	13	Таль
			2	120	НРШМ	10х2,5	12						
	65130-3974 УХЛ4 Iр-100А Iнэ-68... 92А	—	1	143	АВВГ	3х35+1х16	27			М18	37	68,8	Конкорыхлитель
		—	1	144	АКВВГ	7х2,5	31			18ПК			Пост кнопочный
	65130-3974 УХЛ4 Iр-100А Iнэ 68..92А	—	1	145	АВВГ	3х35+1х16	27			М20	37	68,8	Конкорыхлитель
		—	1	146	АКВВГ	7х2,5	31			20ПК			Пост кнопочный
	65130-3974 УХЛ4 Iр-100А Iнэ-68... 92А	—	1	147	АВВГ	3х35+1х16	27			М22	37	68,8	Конкорыхлитель
		—	1	148	АКВВГ	7х2,5	32			22ПК			Пост кнопочный
	65130-3974 УХЛ4 Iр-100А Iнэ-68... 92А	—	1	149	АВВГ	3х35+1х16	25			М24	37	68,8	Конкорыхлитель
		—	1	150	АКВВГ	7х2,5	32			24ПК			Пост кнопочный
	65130-3974 УХЛ4 Iр-100А Iнэ-68... 92А	—	1	151	АВВГ	3х35+1х16	25			М26	37	68,8	Конкорыхлитель
		—	1	152	АКВВГ	7х2,5	33			26ПК	33		Пост кнопочный
	65130-3974 УХЛ4 Iр-100А Iнэ-68... 92А	—	1	153	АВВГ	3х35+1х16	28			М28	37	68,8	Конкорыхлитель
		—	1	154	АКВВГ	7х2,5	33			28ПК			Пост кнопочный
	QF3 ВА51-33-3200100- -00УХЛ3 160 160	30Ш РУС5115-3282А Iр-150А Iнэ-100А	1	175	АВВГ	3х50+1х25	43			М30	45	82,6	Конвейер-питатель №2
			2	177	АВВГ	3х50+1х25	7						
	QF4 ВА51-31-3200100- -00УХЛ3 100 100	32Ш РУС5115-2382Б Iр-80А Iнэ-60А	1	195	АВВГ	3х25+1х16	45			М32	30	56	Вытяжная система В2
			2	197	ПВ1	4(1х16)	2						
	QF5 А3716ФУЗ 160 160	Q1 ЯБПВУ-1МУЗ 100 100	1	225	АВВГ	3х50+1х25	22						Оборудование, включаемое при ремонте
	QF6 А3716ФУЗ 160 160	Q2 ЯБПВУ-1МУЗ 100 100	1	226	АВВГ	3х50+1х25	30						

1 *- Питающий кабель до щита определяется при привязке проекта.

2. Потеря напряжения от щита до наиболее удаленного электроприемника - Δ Uс 8%.

3. Данные о контрольных кабелях приведены в кабельном журнале лист 25.

Привязан

Инв.№

Нач.отд.	Никитин		
Гл.спец.	Нестеренко		
Нач.сект.	Кочерева		
Разраб.	Кочерева		
Н.контр.	Кочерева		
Гип	Кочерева		

708-55.90 - ЭМ

Общая заземляющая сеть электрооборудования с системой уравнивания потенциалов, защитного отключения и повторного заземления нулевого провода

Методизированный пункт приема заполнителей с автономным электроприводом 2250 оборотом 380 Вольт с подключением к сети ~380/220В. Схема электрическая принципиальная

Стадия	Лист	Листов
Р	5	

ТЖПромэлектропроект имени Якубовского, Якубовское отделение

ВНИПИ

24754-06 8

Альбом 6

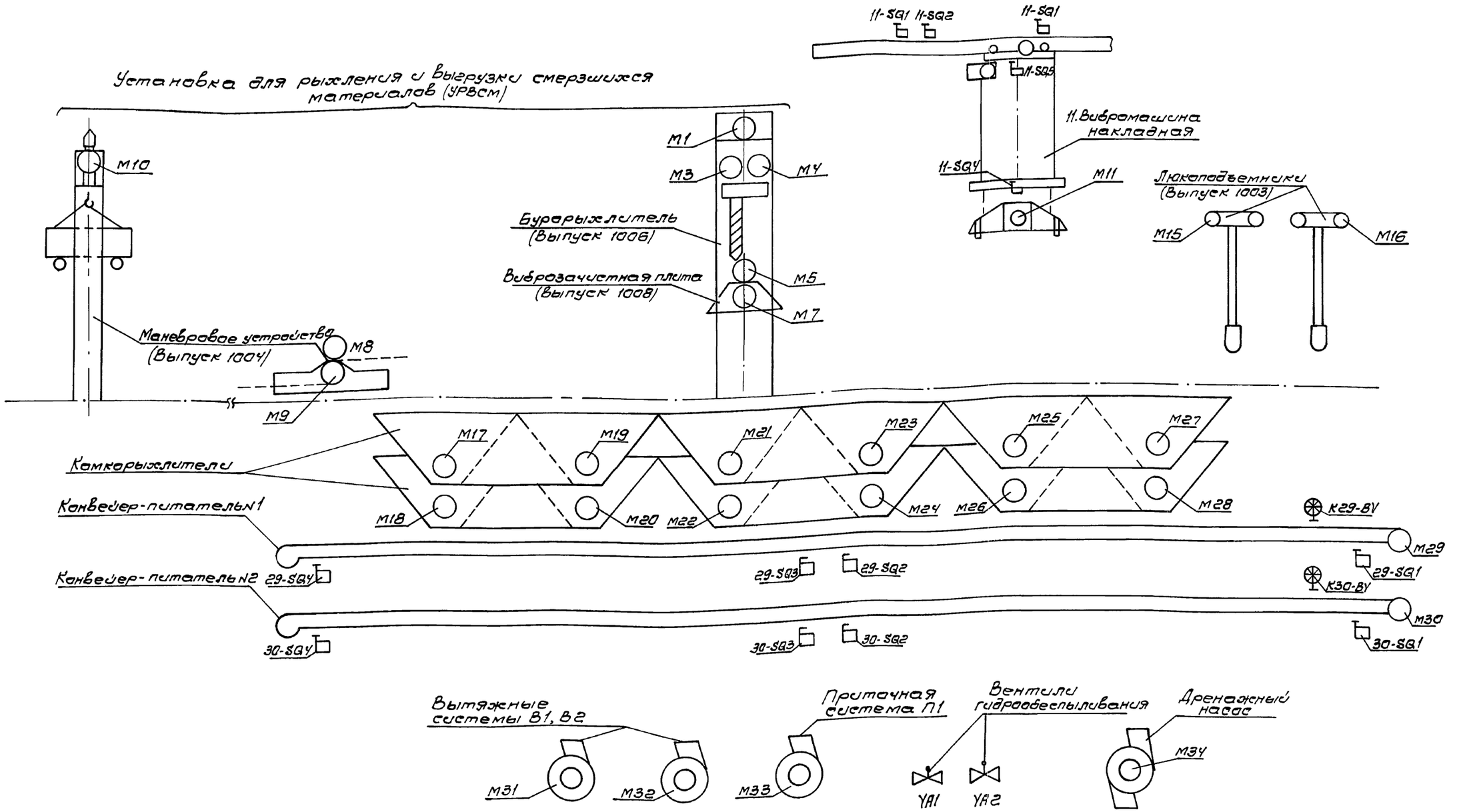

- Выключатель конечный
- Выключатель аварийный с тросом
- Датчик контроля скорости
- Датчик контроля наличия материала

Нач. отд.	Никитин		11.90	708-55.90-ЭМ		
Гл. спец.	Нестеренко			Склад заполнителей бетона вместимостью 9 тыс. куб. м для территорий с высоким уровнем грунтовых вод с автоматизированной системой управления и кратцер-кра		
Н. контр.	Нестеренко			Механизированный пункт приема заполнителей с годовым грузооборотом 300 тыс. куб. м	Стадия: Р	Лист: 6 / Листов
Гл. инж. пр.	Юферов		11.90	Схема расположения электрооборудования	ВНИПИ ТЯЖПРОМЭЛЕКТРОПРОЕКТ ИМЕНИ Ф.Б. ЯКУБОВСКОГО Челябинское отделение	
Зав. гр.	Филишкевич					
Инж.	Смирнова					

Привязан

Инв. №

Инв. № подл. | Подпись и дата | Взам. инв. №

24754-06 9

Копировал Редькина

формат А2

Альбом 6

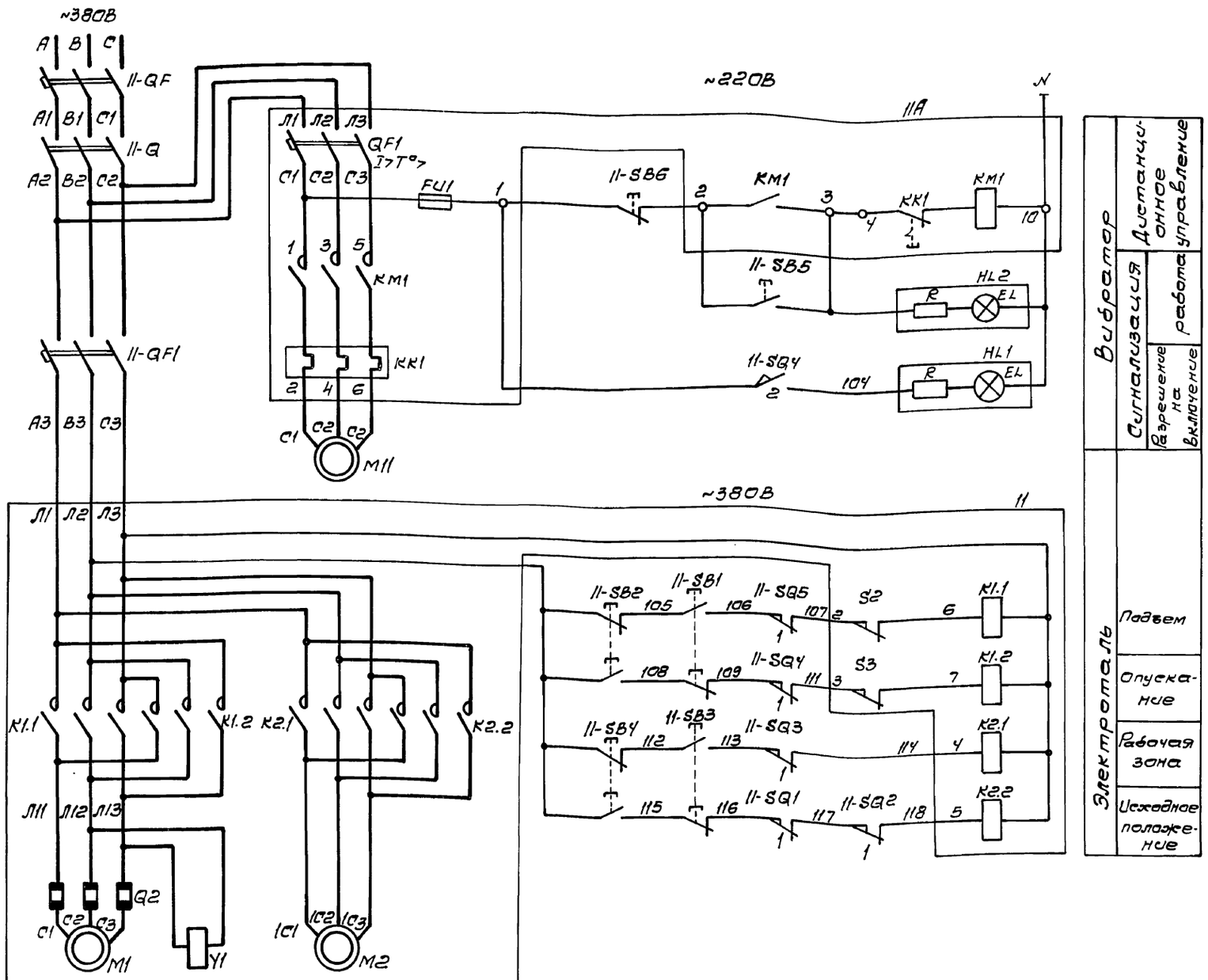

Вибратор		
Сигнализация	Дистанционное управление	
Разрешение на включение	Работа	
Электротель	Подъем	
	Опускание	
	Рабочая зона	
	Исходное положение	

Поз. обозначение	Наименование	Кол.	Примечание
	У механизма		
11	Электроталь ТЭ-320-52М02-01; 5,5кВт+0,55кВт	1	
М11	Двигатель вибратора ~380В	1	Учтено
	22кВт, 42А, 1500об/мин		в техноло-
	Выключатель путевой ТУ16-526.059-75		гической
11-SQ1... 11-SQ3	КУ701АУ2	3	части
11-SQ5	КУ703АУ3	1	проекта
11-SQ4	Выключатель путевой	1	
	ВПВГ23А231-55У2.3 ТУ16-526.486-81		
11-Q	Ящик с рубильником ЯВ3-31-1У2	1	
	U~500В, 100А, ТУ16-526.052-78		
	Щит Щ4		
11А	Станция управления Б5130-3771УУХЛ4	1	
	QF1-Iр63А, КМ1-Iн.э. 42,5... 57,5А		
	ОЛХ 084.214-86		
	Выключатель ТУ16-522.139-78		
11-QF	ВА51-31-3200100-00УХЛ3, Iр 63А, 10Iн	1	
11-QF1	ВА51-31-3200100-УХЛ3, Iр 16А, 10Iн	1	
	Пульт П3		
	Выключатель КЕ011У3, ТУ16-642.015-84		
11-SB1... 11-SB4	исполн. 2, черн.	4	
11-SB5	исполн. 4, черн.	1	
11-SB6	исполн. 5, красн.	1	
11-HL1	Арматура АС1201ЗУ2, U220В	2	
11-HL2	ТУ16-535.930-76		

11-SQ1, 11-SQ2, 11-SQ3
Выключатели конечные

КУ701А

Обозначение выключателя	Положение рычага цепи	Нажат	Свободен	Нажат	Назначение цепи
11-SQ1	1		X		Откл. тали в аварийном положении
	2			X	не используется
11-SQ2	1		X		Откл. тали в исходном положении
	2			X	не используется
11-SQ3	1		X		Откл. тали в рабочей зоне
	2	X			не используется

11-SQ4
Выключатель конечный

ВП16Г23А231-55У2.3

Обознач. цепи	Положение рычага Нажат	Свобод	Назначение цепи
1	X		Откл. тали при обнаруженной вибраплите
2		X	В схеме сигнализации

11-SQ5
Выключатель конечный

КУ703А

Обознач. цепи	Положение рычага Нажат	Свобод.	Назначение цепи
1	X		Откл. тали в верхнем положении вибраплиты
2		X	не используется

Схема управления электроталью выполнена на основании чертежа Т355133 Харьковского завода ПТО.

Привязан

Инв. №

Нач.отд.	Никитин		11.90
Гл.спец.	Нестеренко		
Н.контр.	Нестеренко		
Гл.инж.пр.	Юферов		11.90
Зав.гр.	Ю.лишкевич		
Инж.	Смирнова		

708-55.90 - ЭМ

Склад заполнителей бетона вместимостью 9тыс. куб. м для территорий с высоким уровнем грунтовых вод с автоматизированной системой управления и кратцер-кранам

Механизированный пункт приема заполнителей с годовым грузооборотом 300тыс. куб. м

Вибромашина накладная
Схема электрическая принципиальная

Стадия	Лист	Листов
Р	7	

ВНИПИ Тяжпромэлектропроект имени Ф.Б. Якубовского Челябинское отделение

24754-06 10

Копировал Редькина формат А2

Взам. инв. № | Подпись и дата | Инв. № подл.

Альбом 6

Диаграмма работы реле времени

ВС-43-62УХЛ4

Обозначение: Реле	Контакта	Назначение			Выдержка времени (0,15 мин – 9 мин.)
К72	82–83 / 15–16	Отключение конвейеров с доработкой материала	Пункт приема	ЛКN1	20сек
	82–83 / 25–26			ЛКN2	20сек
	35–36		Тракт подачи	*	**
	45–46			*	**
	158–159 / 55–56		Блок хранилище	ЛКN1	**
	158–159 / 65–66			ЛКN2	**
	72–73 / 74	не используется			
К73, К74	97–98 / 16–17	Включение комкорыхлителей		17–18	10сек
	97–98 / 26–27			19–20	40сек
	97–98 / 36–37			21–22	70сек
	97–98 / 46–47			23–24	100сек.
	97–98 / 56–57			25–26	130сек.
	97–98 / 66–67			27–28	160сек.
	72–73 / 71	не используется			

Выдержка времени отключения конвейеров также включения комкорыхлителей уточняется при наладке.

* Контакты могут быть использованы при разработке схем конвейеров между пунктом приема и блок-хранилищем.

** Выдержка времени определяется при привязке проекта в зависимости от длины конвейеров тракта подачи.

Поз. обозначение	Наименование	Кол.	Примечание
SF1	Выключатель ВА51-31-1200100-00УХЛ3		
	~220В, 6,3А, Iуст. 10Iр, ТУ16-641.002-83	1	
	Реле ~220В, ТУ16-523.622-82		
К1, К6, К16...К19	ПЭ-37-22У3		
К28, К30, К32, К34, К36, К38, К40		13	
К20...К27	ПЭ-37-42У3	8	
К2...К5, К7...К15	ПЭ-37-80У3	13	
	Реле ~220В, ТУ16-647.036-86		
К71	РКВ11-43-112УХЛ4, выд. вр. 30с	1	
К75, К76	РКВ11-43-212УХЛ4, выд. вр. 180с	2	
К72	Реле ВС-43-62УХЛ4, ~220В		
К73, К74	ТУ16-647.026-86	3	
К29-UZ	Устройство контроля		
К30-UZ	скорости	2	
	Щит Щ4		
18А, 20А	Станция управления ОЛХ.084.214.86		
22А, 24А	Б5130-3974УХЛ4		
26А, 28А	QF1-Iр 100А, КК1-Iн.э. 68...92А	6	
К29, К31	Реле ~220В, ТУ16.523.622-82		
К33, К35, К37, К39	ПЭ-37-22У3	6	
	Пульт ПЗ		
SA1	Переключатель ПКУ3-12-С3056-У3Б		
	рук. универс., ТУ16-642.046-86	1	
SA2...SA13	Тумблер ТВ1-2 УСО.360.049ТУ	12	
	Выключатели ТУ16-642,015-84		
SB1, SB3	КЕ011У3, исп. 4, черн.	2	
SB2	КЕ011У3, исп. 2, красн.	1	
	Арматура ~220В, ТУ16-535.930-76		
HL1...HL20	АС12015У2	20	
HL21	АС12014У2	1	
11-HL1, 11-HL2	АС12013У2	4	
15-HL, 16-HL			
HL22...HL28	АС12011У2	7	
HAH1	Звонок ЗВП220-М4, ~220В		
	ТУ16-425.047-85	1	

Поз. обозначение	Наименование	Кол.	Примечание
	У механизма		
М17...М28	Двигатель 4АМ200М4У250; 37кВт; 68,8А; 1500 об/м	12	
М29, М30	Двигатель 4А200L4У3; 45кВт; 82,6А; 1500 об/м	2	
М31, М32	Двигатель 4А180М4; 30кВт; 56А; 1475 об/м	2	
29-SQ1, 29-SQ4,	Выключатель путевой		
30-SQ4, 30-SQ1,	ВП15Д21Б221-54У2.8		
	ТУ16-526.470-80		Учтено в технологической части проекта
29-SQ2, 29-SQ3	Устройство тросовое		
30-SQ2, 30-SQ3	отключающее ВК-92-20	4	
К29-BY	Датчик БКВ		
К30-BY	ТУ12.48.116-81	2	
	Пост 17ПК...28ПК		
	ПКУ15-21.121-54У2, ТУ16-526.333-83	12	
SB2	N1 - „КЕ081", „исп.4", „Ч", „Пуск"		
SB1	N2 - „КЕ141", „исп.5", „К", „Аварийный стоп"		
29ПС	Пост сигнальный ПС-1У2, С		
30ПС	сиреной, ~220В, ТУ16-535.194-75	2	
	Шкаф 29ШУ, 30ШУ		
QF, F1, КМ, КК, SA, SB1, 2, HL	Комплектное устройство РУС5115-3382А ~380В, цепи упр. ~220В. Iр 150А, Iн.э. 100А ТУ16-536.444-74	2	
	Шкаф 31ШУ, 32ШУ		
QF, F1, КМ, КК, SA, SB1, 2, HL	Комплектное устройство РУС5115-2382Б ~380В, цепи упр. ~220В Iр 80А, Iн.э. 60А ТУ16-536.444-74	2	
	Щит Щ3		
17А, 19А	Станция управления ОЛХ.084.214.86		
21А, 23А	Б5130-3974УХЛ4		
25А, 27А	QF1 - Iр 100А, КК1-Iн.э 68...92А	6	

Привязан

Инв. №

Устройство тросовое отключающее 29-SQ2, 29-SQ3 (30-SQ2, 30-SQ3)

ВК-92-20

Обозначение цепи	Положение рычага: Нажат	Положение рычага: Свободен	Назначение цепи
1		X	Аварийное отключение конвейера
2	X		Сигнализация

Выключатели путевые 29-SQ1, 29-SQ4 (30-SQ1, 30-SQ4)

ВП15Д21Б221-54У2.8

Обозначение цепи	Положение рычага: Нажат	Положение рычага: Свободен	Назначение цепи
1		X	Запрет включения конвейера
2	X		Сигнализация

Нач.отд.	Никитин	[подпись]	11.90	708-55.90-ЭМ
Гл.спец.	Нестеренко	[подпись]		Склад заполнителей бетона вместимостью 9 тыс. куб. м для территорий с высоким уровнем грунтовых вод с автоматизированной системой управления и кратцер-кранами
Н.контр.	Нестеренко	[подпись]		
Гл.инж.пр.	Юферов	[подпись]	11.90	Механизированный пункт приема заполнителей с годовым грузооборотом 300 тыс. куб. м
Зав.гр.	Филишкевич	[подпись]		Тракт приема заполнителей. Схема электрическая принципиальная (начало).
Инж.	Смирнова	[подпись]		

Стадия	Лист	Листов
Р	8	

ВНИПИ ТЯЖПРОМЭЛЕКТРОПРОЕКТ ИМЕНИ Ф.Б. ЯКУБОВСКОГО Челябинское отделение

24754-06 11

Инв. № подл. | Подпись и дата | Взам. инв. №

Копировал Белоусова Формат А2

Альбом 6

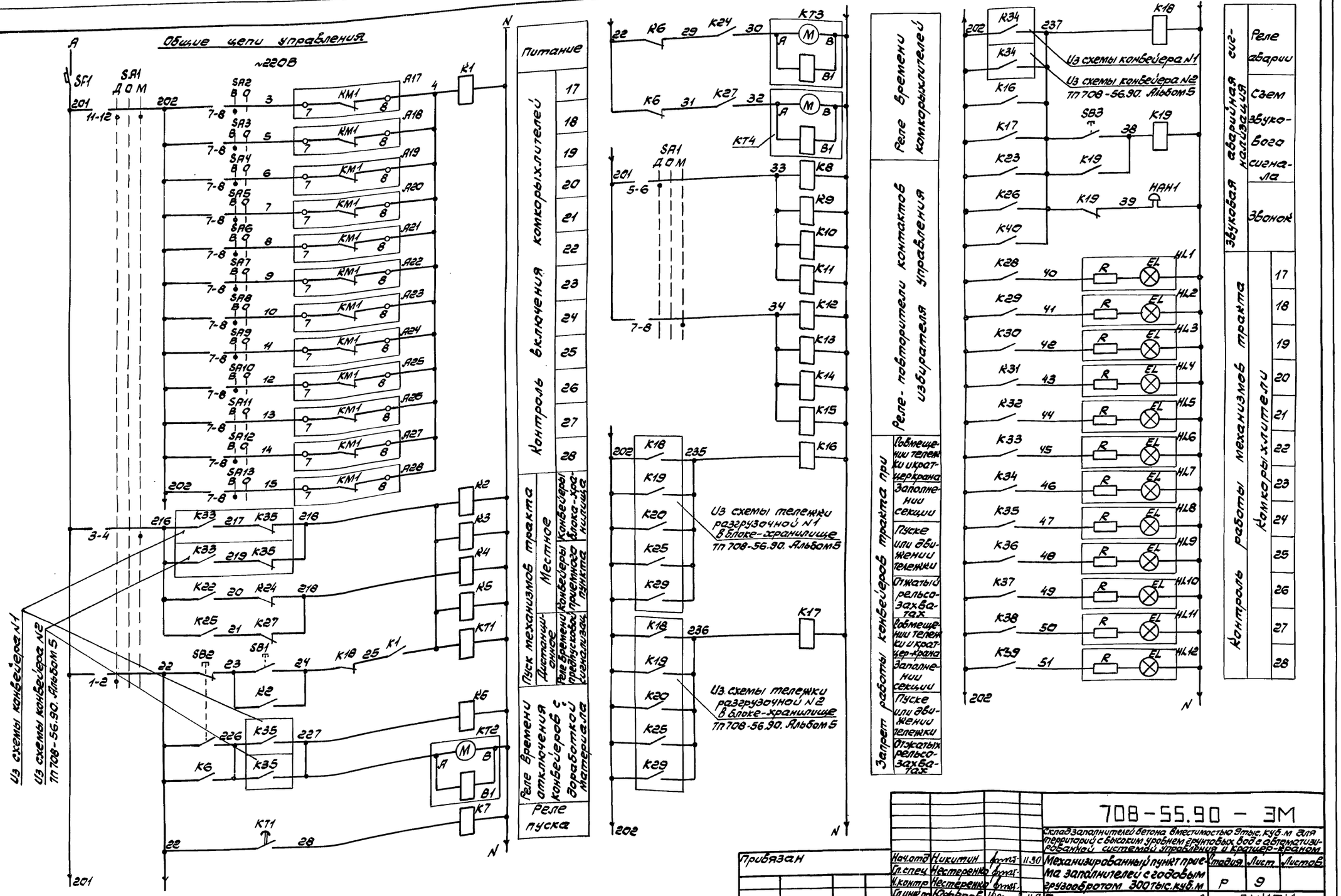

Привязан							
Инв. №							
Нач.отд	Никитин		11.90	Механизированный пункт приема заполнителей с годовым грузооборотом 300 тыс. куб. м	Стадия	Лист	Листов
Гл.спец	Нестеренко				Р	9	
Н.контр	Нестеренко						
Гл.инж.пр	Юферов		11.90	Тракт приема заполнителей Схема электрическая принципиальная (продолжение)	ВНИПИ ТЯЖПРОМЭЛЕКТРОПРОЕКТ ИМЕНИ Ф.Б. ЯКУБОВСКОГО Челябинское отделение		
Зав.гр.	Филишкевич						
Инж.	Смирнова						

708-55.90 - ЭМ

Склад заполнителей бетона вместимостью 9 тыс. куб. м для территорий с высоким уровнем грунтовых вод с автоматизированной системой управления и кратцер-краном

24754-06 12

Копировал Белоусова Формат А2

Инв. № подл. | Подпись и дата | Взам. инв. №

Альбом 6

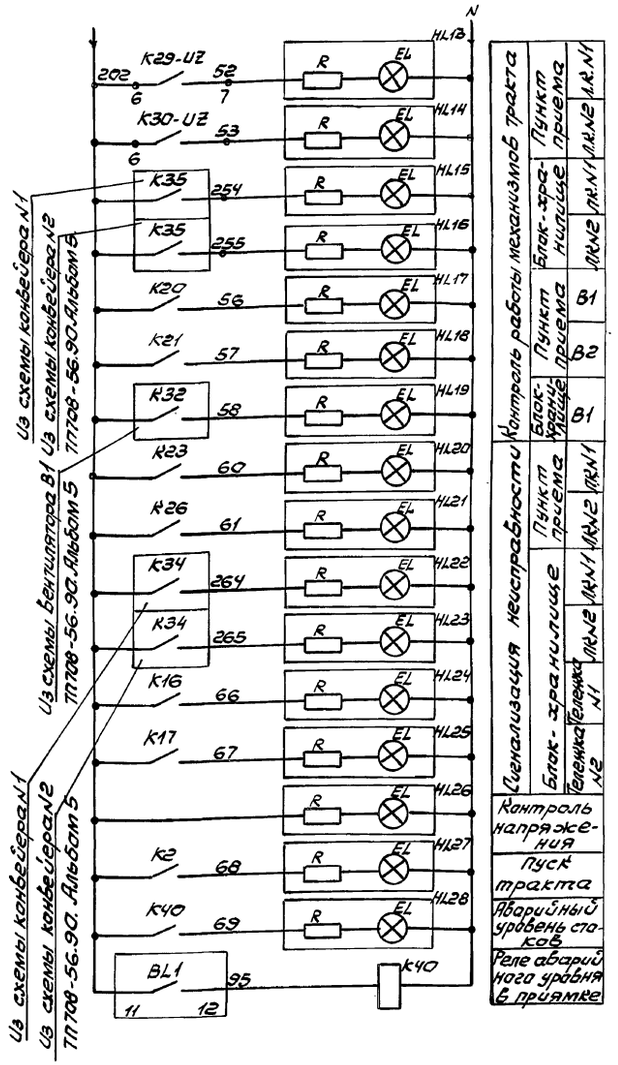
N
HL13
HL14
HL15
HL16
HL17
HL18
HL19
HL20
HL21
HL22
HL23
HL24
HL25
HL26
HL27
HL28
R
EL
202
6
К29-UZ
52
7
К30-UZ
53
6
К35
254
К35
255
К20
56
К21
57
К32
58
К23
60
К26
61
К34
264
К34
265
К16
66
К17
67
К2
68
К40
69
BL1
11
12
95
К40
Из схемы конвейера N1
Из схемы конвейера N2
ТП 708-56.90. Альбом 5
Из схемы вентилятора В1
Из схемы конвейера N1
Из схемы конвейера N2
ТП 708-56.90. Альбом 5
Сигнализация неисправности
Блок-хранилище
Пункт приема
Блок-хранилище
Пункт приема
Контроль работы механизмов тракта
Пункт приема
Блок-хранилище
Пункт приема
Блок-хранилище
Пункт приема
Блок-хранилище

Альбом 6

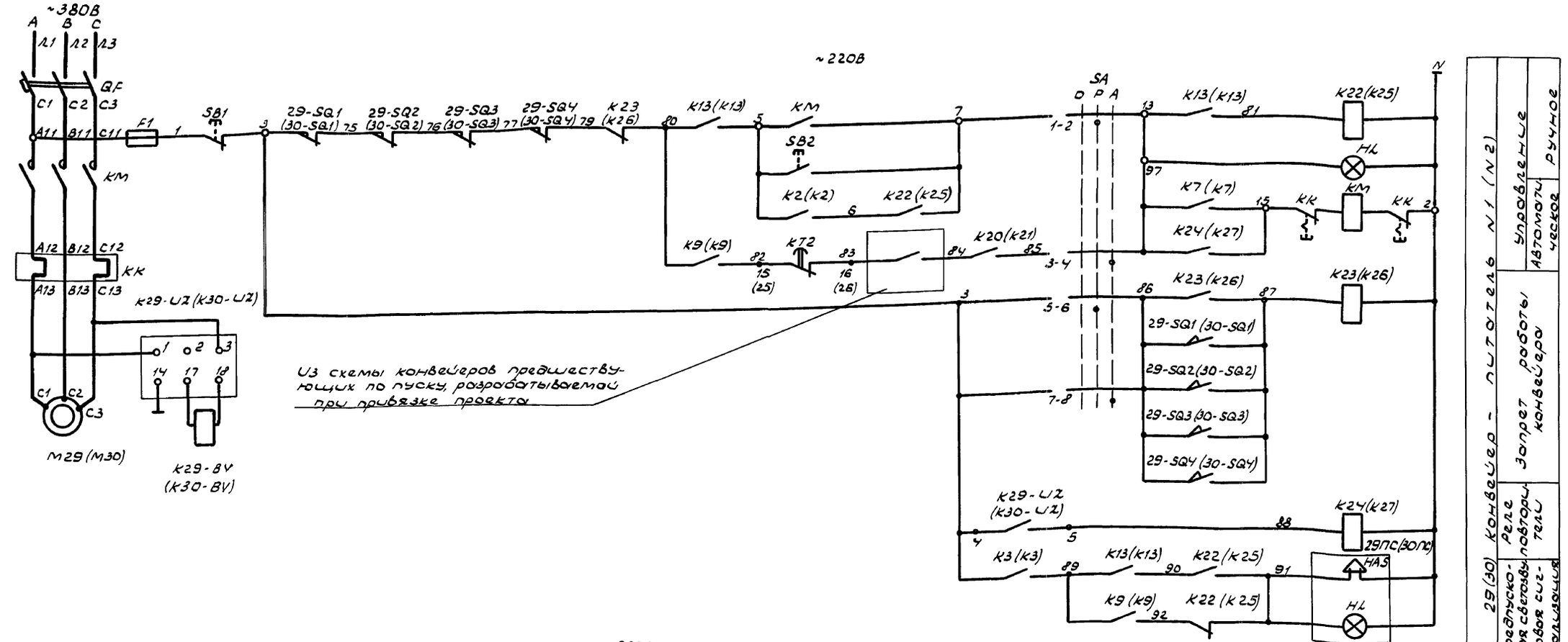

29(30) Конвейер - питатель N1 (N2)

Предупредительная световая и звуковая сигнализация

Реле

Запрет работы конвейера

Управление: Автоматическое; Ручное

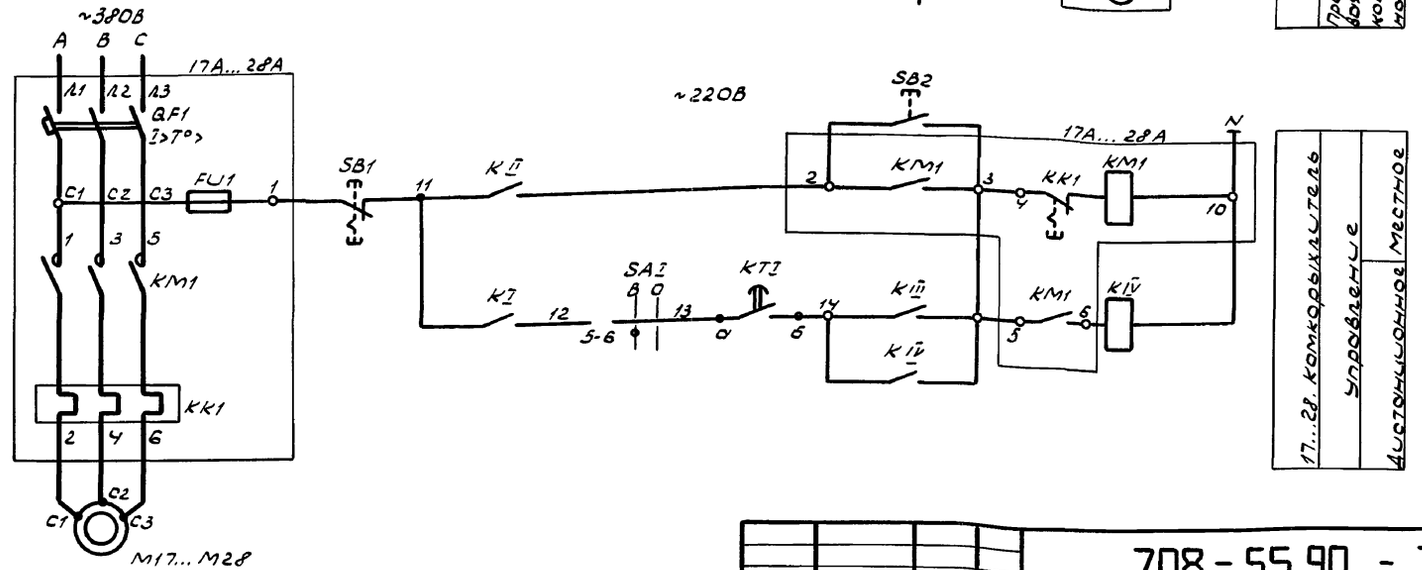

Таблица соответствия

Двигатель	Обозначение аппаратов схемы							
	Блока упр. А	Поста кнопочного (SB1, SB2)	K1	K2	K3	K4	SA1	KT1
M17	17А	17ПК	K10	K14	K4	K28	SA2	97 KT3 98 / 16 17
M18	18А	18ПК	K11	K15	K5	K29	SA3	97 KT4 98 / 16 17
M19	19А	19ПК	K10	K14	K4	K30	SA4	97 KT3 98 / 26 27
M20	20А	20ПК	K11	K15	K5	K31	SA5	97 KT4 98 / 26 27
M21	21А	21ПК	K10	K14	K4	K32	SA6	97 KT3 98 / 36 37
M22	22А	22ПК	K11	K15	K5	K33	SA7	97 KT4 98 / 36 37
M23	23А	23ПК	K10	K14	K4	K34	SA8	97 KT3 98 / 46 47
M24	24А	24ПК	K11	K15	K5	K35	SA9	97 KT4 98 / 46 47
M25	25А	25ПК	K10	K14	K4	K36	SA10	97 KT3 98 / 56 57
M26	26А	26ПК	K11	K15	K5	K37	SA11	97 KT4 98 / 56 57
M27	27А	27ПК	K10	K14	K4	K38	SA12	97 KT3 98 / 66 67
M28	28А	28ПК	K11	K15	K5	K39	SA13	97 KT4 98 / 66 67

Инв.№ подл. | Подп. и дата | Взам.инв.№

Привязан

Инв.№

Нач.отд	Никитин		11.90
Гл.спец	Нестеренко		
Н.контр	Нестеренко		
Гл.инжр	Юферов		11.90
Зав.гр	Филишкевич		
Инж	Смирнова		

708-55.90 - ЭМ

Склад заполнителей бетону вместимостью 9тыс. куб.м для территорий с высоким уровнем грунтовых вод с автоматизированной системой управления и кратцер - краном

Механизированный пункт приема заполнителей с годовым грузооборотом 300тыс. куб.м

Стадия	Лист	Листов
Р	11	

Проект приема заполнителей
Схема электрическая принципиальная (окончание)

ВНИПИ Тяжпромэлектропроект имени Ф.Б.Якубовского Челябинское отделение

24754-06 14

Копировал Шуляк Формат А2

Альбом 6

Поз. обозначение	Наименование	Кол.	Примечание
	У механизма		
М33	Двигатель 4АА63В2; 0,55кВт; 1,33А, 2740 об/м	1	
	Шкаф 33 ШУ		
QF, F1, KM КК, SB1, SB2	Комплектное устройство РУС5101-03В2В ~380В, цепи упр. ~220В; Iр-4, 5А, Iнэ-2А	1	

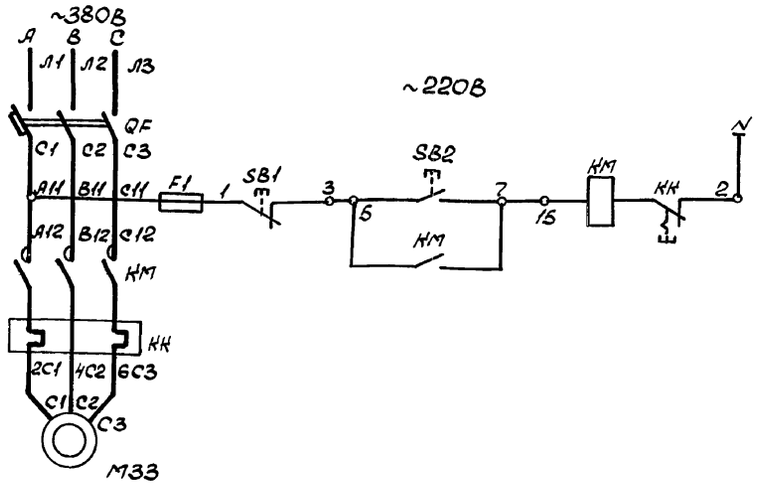

Поз. обозначение	Наименование	Кол.	Примечание
	У механизма		
М34	Двигатель 1,1кВт; 2,2А	1	комплектно с механизмом
BL	Датчик-реле уровня РОС-301УХЛ2	1	
	Шкаф 34 ШУ		
QF F1, KM КК, SA SB1, 2 HL	Комплектное устройство РУС5111503В2Е ~380В; цепи упр. ~220В; Iр-6,4А; Iн.э-4А	1	
	Щит Щ3		
SF2	Выключатель ВА51-31-1200100-00УХЛ3 ~220В, 6,3А, Iуст. 10Iр, ТУ16-523.622-82	1	

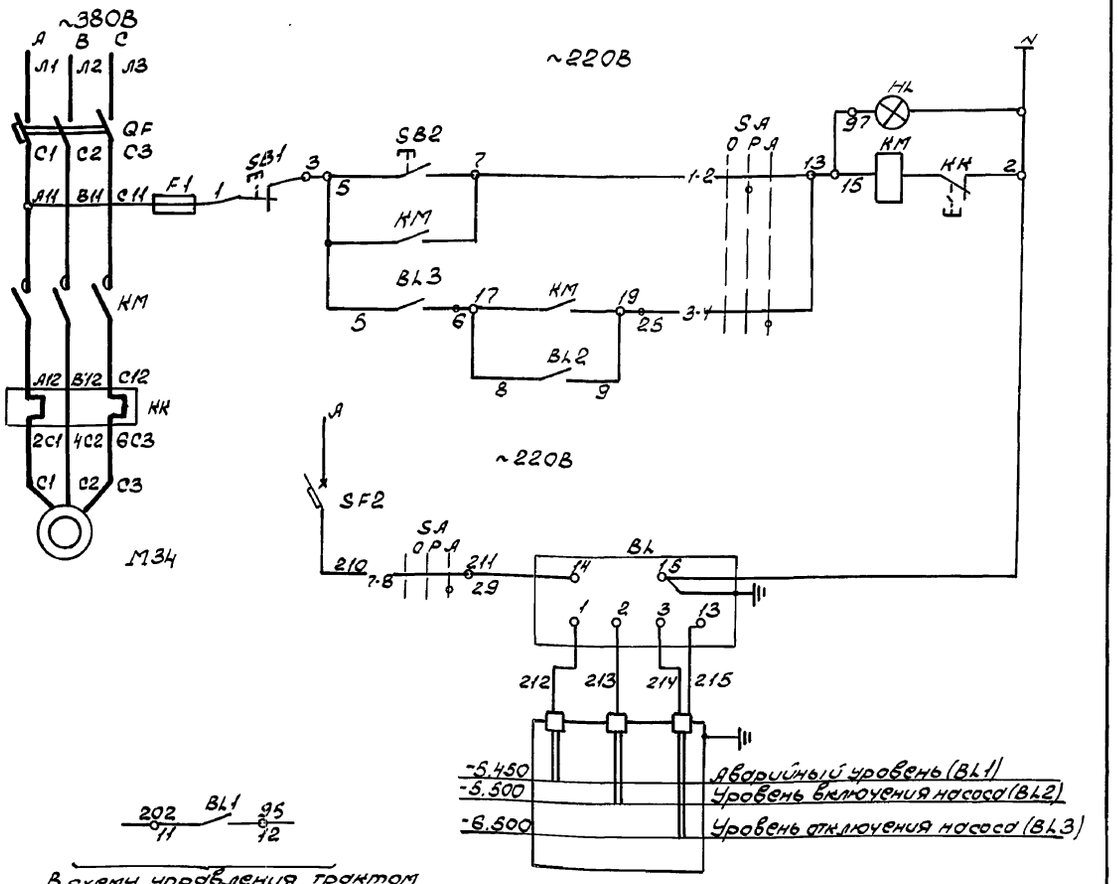

Привязан						
Инв. №						
Нач. отд.	Никитин		11.90	708-55.90 - ЭМ		
Гл. спец.	Нестеренко			Склад заполнителей бетона вместимостью 9 тыс. куб. м для территорий с высоким уровнем грунтовых вод с автоматизированной системой управления и кротцер-краном		
Н. контр.	Нестеренко			Механизированный пункт приема заполнителей с годовым грузооборотом 300 тыс. куб. м	Стадия: Р	Лист: 12
Гл. инж. пр.	Юферов		11.90	Приточная система П1. Схема электрическая принципиальная.	ВНИПИ Тяжпромэлектропроект имени Ф.Б. Якубовского Челябинское отделение	
Вед. инж.	Филимонова					
Инж.	Смирнова					
Инв. № подл. | Подпись и дата | Взам. инв. №						

Формат А3

Привязан						
Инв. №						
Нач. отд.	Никитин		11.90	708-55.90 - ЭМ		
Гл. спец.	Нестеренко			Склад заполнителей бетона вместимостью 9 тыс. куб. м для территорий с высоким уровнем грунтовых вод с автоматизированной системой управления и кротцер-краном		
Н. контр.	Нестеренко			Механизированный пункт приема заполнителей с годовым грузооборотом 300 тыс. куб. м	Стадия: Р	Лист: 13
Гл. инж. пр.	Юферов		11.90	Дренажный насос Схема электрическая принципиальная	ВНИПИ Тяжпромэлектропроект имени Ф.Б. Якубовского Челябинское отделение	
Зав. гр.	Филимонова					
Инж.	Смирнова					
Инв. № подл. | Подпись и дата | Взам. инв. №						

24754-06 15

Копировал Морозова

Формат А3

Альбом 6

Поз. обозначение	Наименование	Кол	Примечание
	У механизма		
YA1	Вентиль 15к4 888Р СВМ	2	
YA2	Электромагнит ~220В; 40Вт		
	Пост 29ПК, 30ПК		
SB	ПКУ15-21.121-54У2, ТУ16-526.333-83	2	
SA	N1 - КЕ081, исп.2, „Ч" „Пуск"		
	N2 - ПЕ081, исп.1, „Руч-О-Авт"		
	Щит Ш3		
SF3	Выключатель ВА51-31-1200100-00УХЛ3 ~220В; 6,3А, Iуст. 10Iр; ТУ16.641.002-83	1	

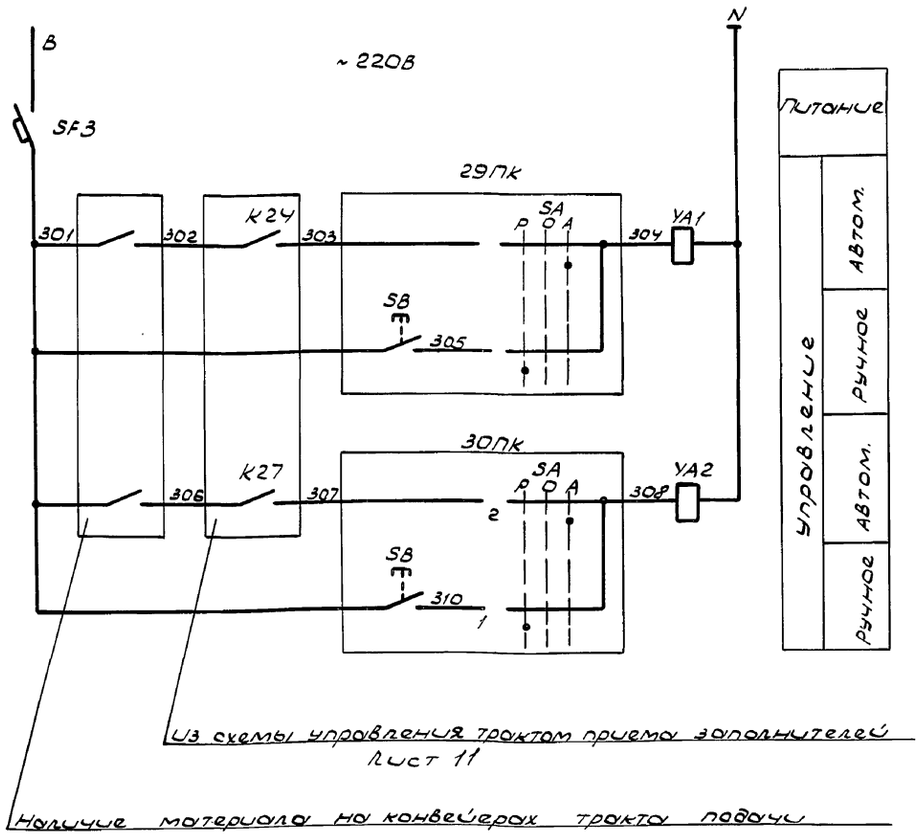

Из схемы управления трактом приема заполнителей лист 11

Наличие материала на конвейерах тракта подачи

Привязан				Начотд	Никитин		11.90
				Гл.спец.	Нестеренко		
				Н.контр.	Нестеренко		
				Гл.инж.пр.	Юферов		11.90
				Зав.гр.	Филькиева		
Инв.№				Инж.	Смирнова		

708-55.90 - ЭМ

Склад заполнителей бетону вместимостью 9 тыс. куб.м для территорий с высоким уровнем грунтовых вод с автоматизированной системой управления и краном-краном

Механизированный пункт приема заполнителей с годовым грузооборотом 300 тыс. куб.м

Вентили гидрообеспыливания. Схема электрическая принципиальная

Стадия	Лист	Листов
Р	14	

ВНИПИ Тяжпромэлектропроект имени Ф.Б.Якубовского Челябинское отделение

Инв.№ подл. | Подп. и дата | Взам.инв.№

Формат А3

Поз. обозначение	Наименование	Кол	Примечание
	Щит ЩУ		
15А, 16А	Станция управления ОЛХ ОВУ.214-86	2	
	6.5130-2874УХЛ4; QF1-Iр 8А, КМ1-Iнэ 5А		
	Пульт П3		
SA14	Тумблер ТВ1-2УС0.360.049ТУ	1	
15-Нл	Арматура АС120/3У2, 220В	2	
16-Нл	ТУ16-535.930-76		

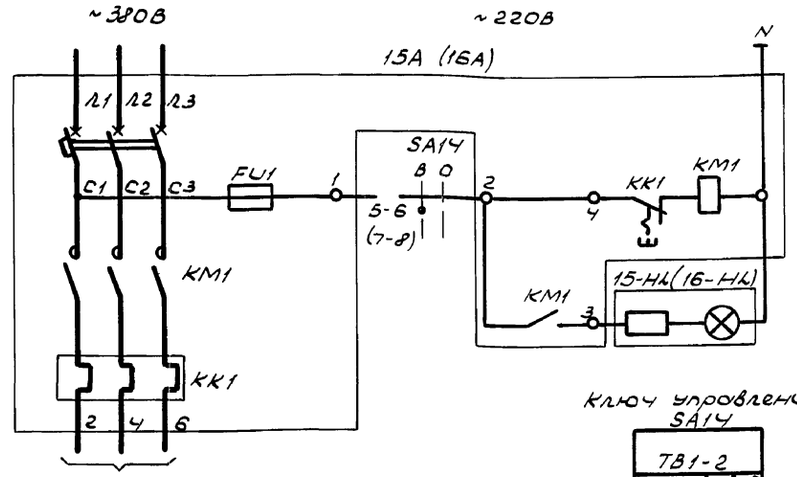

К рубильнику Q15(Q16) по документации выпуска 1003.

Ключ управления SA14

	ТВ1-2	
N контакта	Включено	Отключено
1-2		X *
3-4		X *
5-6	X	
7-8	X	

* — не используются

Привязан				Начотд	Никитин		11.90
				Гл.спец.	Нестеренко		
				Н.контр.	Нестеренко		
				Гл.инж.пр.	Юферов		11.90
				Зав.гр.	Филькиева		
Инв.№				Инж.	Смирнова		

708-55.90 - ЭМ

Склад заполнителей бетону вместимостью 9 тыс. куб.м для территорий с высоким уровнем грунтовых вод с автоматизированной системой управления и краном-краном

Механизированный пункт приема заполнителей с годовым грузооборотом 300 тыс. куб.м

Питание люкоподъемника. Схема электрическая принципиальная

Стадия	Лист	Листов
Р	15	

ВНИПИ Тяжпромэлектропроект имени Ф.Б.Якубовского Челябинское отделение

Инв.№ подл. | Подп. и дата | Взам.инв.№

24754-06 16

Копировал Шуляк

Формат А3

Альбом 6

Панель 1 — Вид спереди — Панель 2

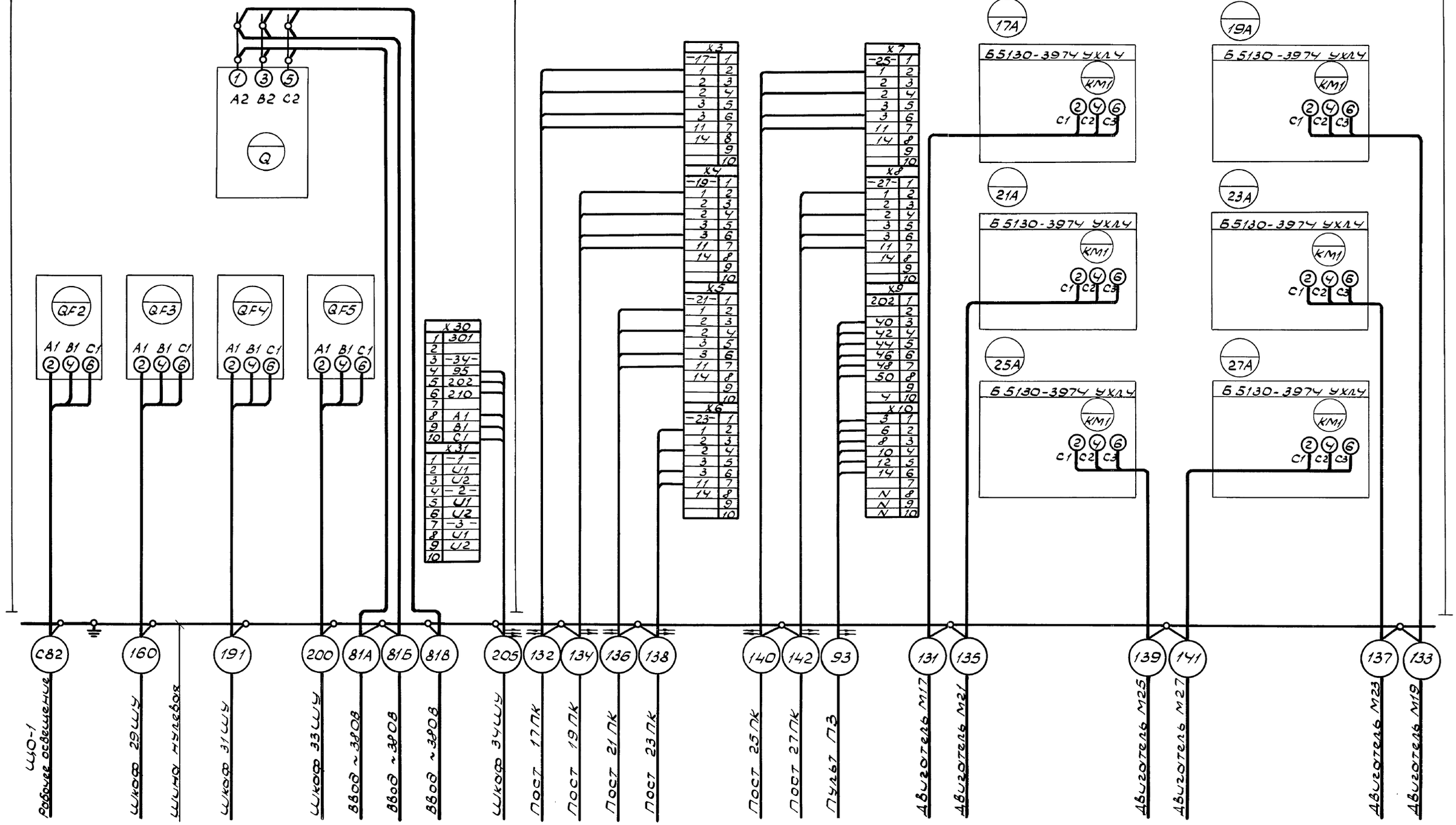

Инв. № подл. | Подп. и дата | Взам. инв. №

Привязан

Инв. №

Нач. отд.	Никитин		11.90	ЭМ	
Гл. спец.	Нестеренко			Склад заполнителей бетона вместимостью 3 тыс. куб. м для территорий с высоким уровнем грунтовых вод с автоматизированной системой управления и кольцевым краном	
Н. контр.	Нестеренко			Механизированный пункт приема заполнителей с годовым грузооборотом 300 тыс. куб. м	Стадия: Р; Лист: 16; Листов:
Гл. инженер	Каферов		11.90	Щит ЩЗ Схема электрическая подключения (начало)	ВНИИ Тяжпромэлектропроект имени Ф.Б. Якубовского Челябинское отделение
Зав. гр.	Филишкевич				
Инж.	Лозебников				

24754-06 17

Копировал Шуляк Формат А2

Альбом 6

Панель 3 Вид спереди

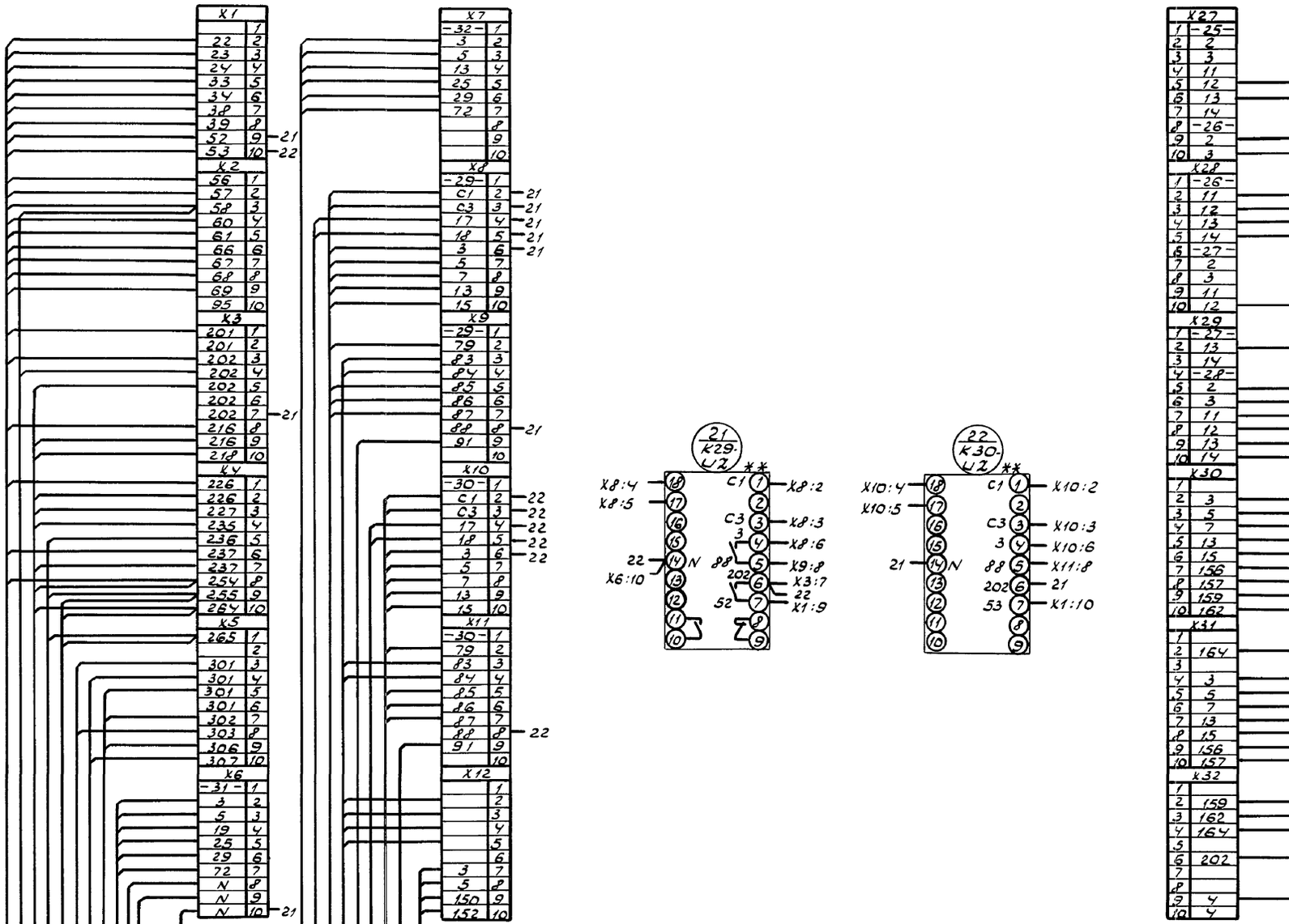

** - аппарат устанавливается на монтаже подключить провода.

Привязан

Инв. №

Инв. № подл.	Подп. и дата	Взам. инв. №			

				708-55.90 - ЭМ		
				Склад заполнителей бетона вместимостью 9 тыс. куб. м для территорий с высоким уровнем грунтовых вод с обычной механизированной системой управления и кантилевер-краном		
Нач. отд.	Никитин		11.90	Механизированный пункт приема заполнителей с годовым грузооборотом 300 тыс. куб. м	Стадия	Лист	Листов
Гл. спец.	Нестеренко				Р	17	
Н. контр.	Нестеренко						
Гл. инж. пр.	Юдаров		11.90				
Зав. гр.	Филимонов			Щит Щ 3. Схема электрическая подключения (окончание)	ВНИПИ Тяжпромэлектропроект имени Ф.Б. Якубовского Челябинское отделение	
Инж.	Лозебник					
Инж.	Баженова					

24754-06 18

Копировал Шуляк Формат А2

Альбом 6

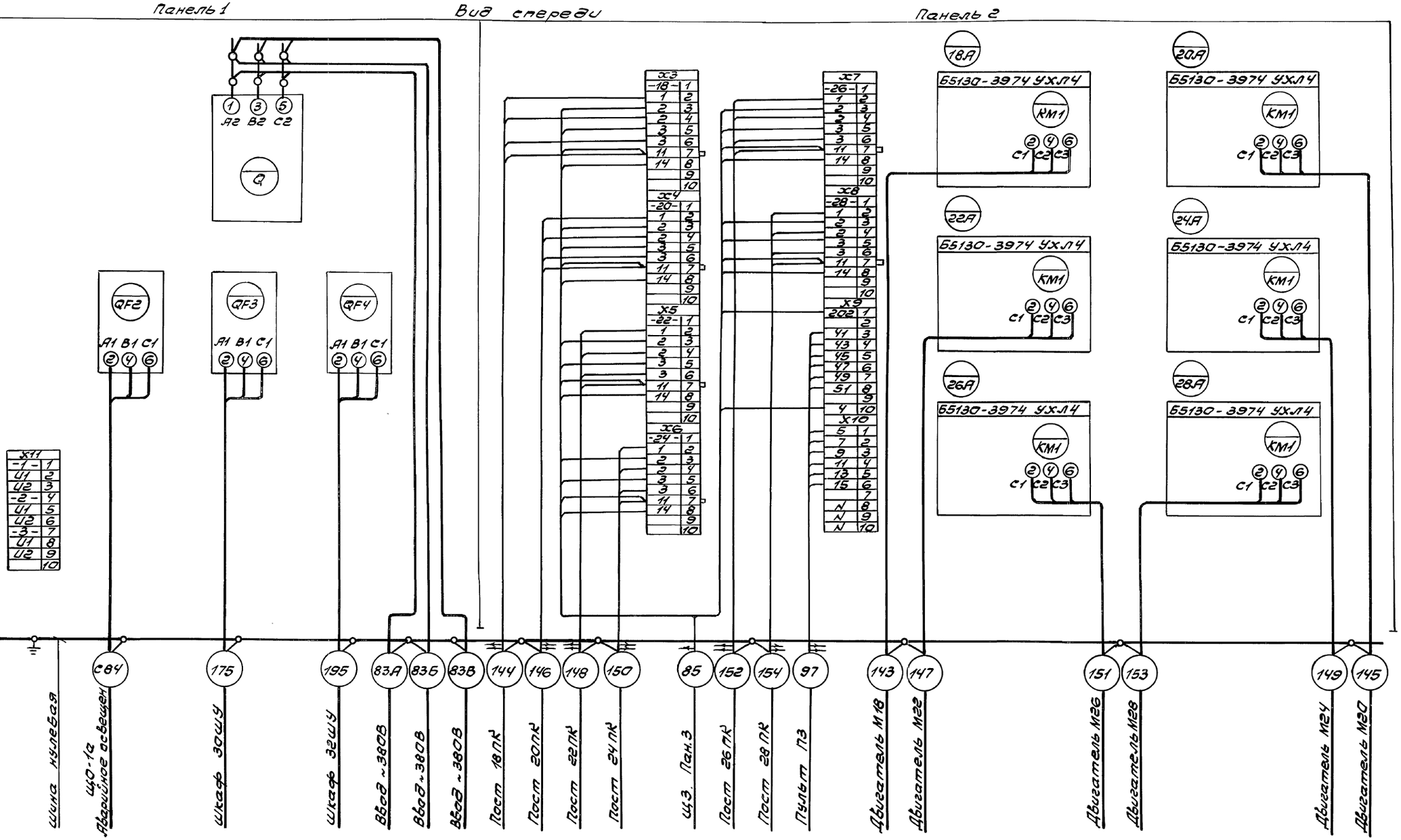

Привязан				708-55.90-ЭМ	
				Склад заполнителей бетона вместимостью 3тыс.куб.м для территорий с высоким уровнем грунтовых вод с автоматизированной системой управления и кратцер-краном	
	Нач.отд	Никитин		Механизированный пункт приема заполнителей с годовым грузооборотом 300тыс.куб.м	Стадия: Р; Лист: 18; Листов:
	Гл.спец	Нестеренко			
	Н.контр	Нестеренко			
	Гл.инж.пр	Коферов		Щит щ4. Схема электрическая подключения (начало)	ВНИИПИ Тяжпромэлектропроект имени Ф.Е. Якубовского Челябинское отделение
	Зав.гр	Филишкевич			
	Инж.	Лазебник			
Инв.№					

Инв.№ подл. | Подпись и дата | Взам.инв.№

24754-06 19

Копировал Белоусова Формат А2

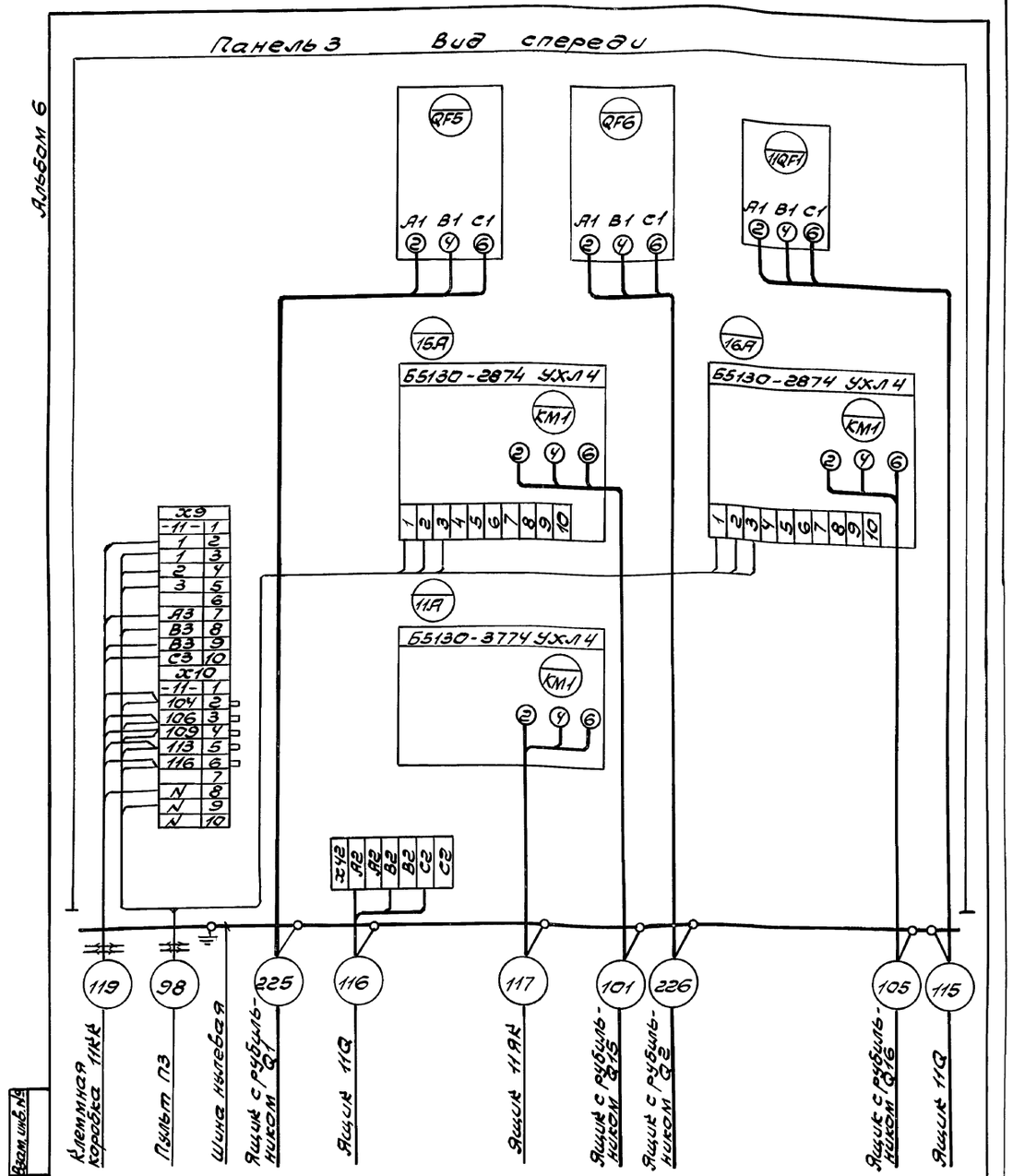

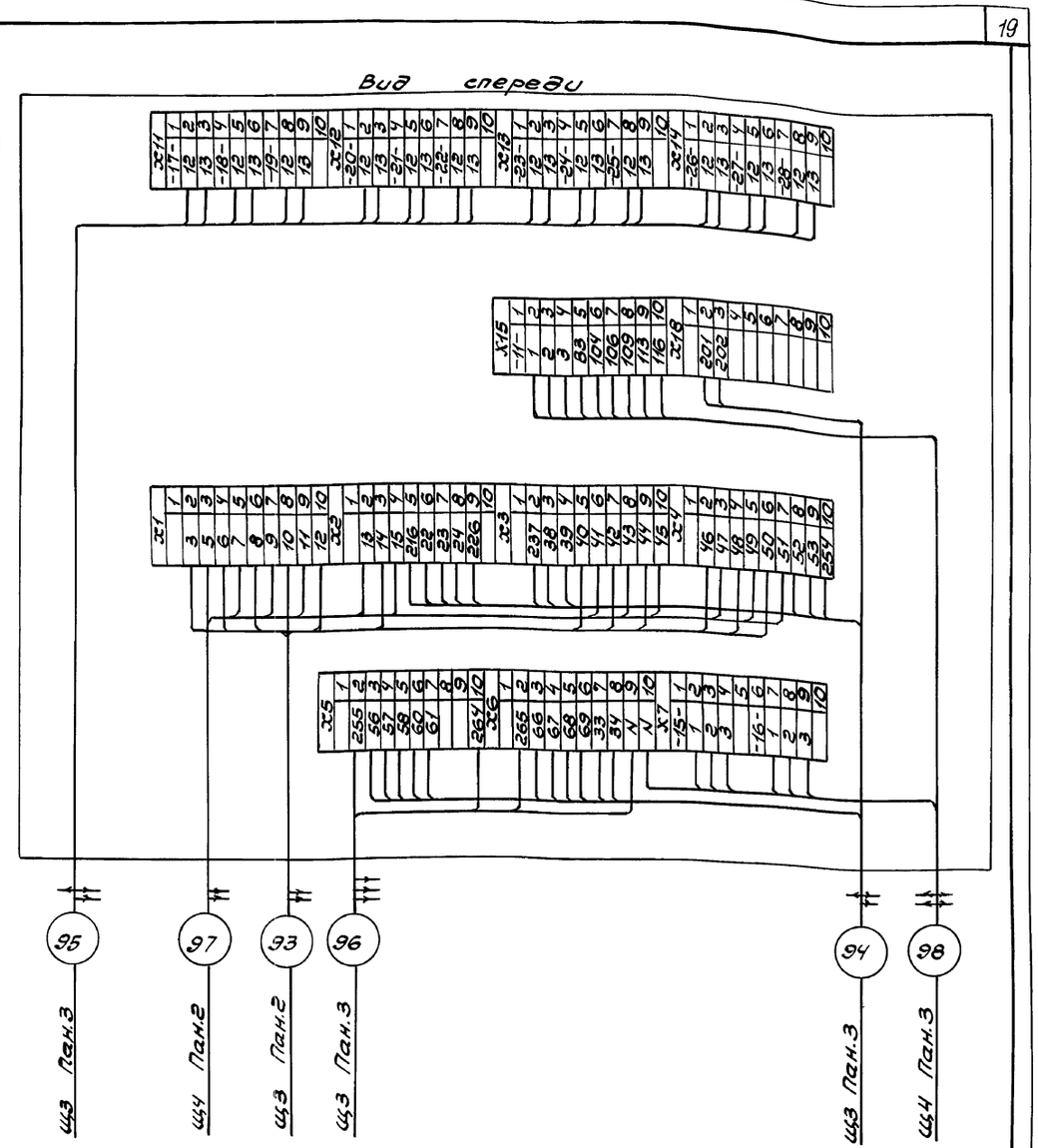

Привязан				708-55.90-ЭМ	
				Склад заполнителей бетона вместимостью 3тыс.куб.м для территорий с высоким уровнем грунтовых вод с автоматизированной системой управления и кратер-краном	
	Нач.отд.	Никитин	11.90	Механизированный пункт приема заполнителей с годовым грузооборотом 300тыс.куб.м	Стадия: Р; Лист: 19; Листов:
	Гл.спец.	Нестеренко			
	Н.контр.	Нестеренко			
	Гл.инж.пр.	Юферов	11.90	Щит Щ4 Схема электрическая подключения (окончание)	ВНИПИ Тяжпромэлектропроект имени Ф.Б. Якубовского Челябинское отделение
	Зав.гр.	Пилишевич			
Инв.№	Инж.	Лазебник			

Инв.№ подл. | Подпись и дата | Взам.инв.№

Копировал Белоусова Формат А3

Привязан				708-55.90-ЭМ	
				Склад заполнителей бетона вместимостью 3тыс.куб.м для территорий с высоким уровнем грунтовых вод с автоматизированной системой управления и кратер-краном	
	Нач.отд.	Никитин	11.90	Механизированный пункт приема заполнителей с годовым грузооборотом 300тыс.куб.м	Стадия: Р; Лист: 20; Листов:
	Гл.спец.	Нестеренко			
	Н.контр.	Нестеренко			
	Гл.инж.пр.	Юферов	11.90	Пульт П3 Схема электрическая подключения	ВНИПИ Тяжпромэлектропроект имени Ф.Б. Якубовского Челябинское отделение
	Зав.гр.	Пилишевич			
Инв.№	Инж.	Лазебник			

Инв.№ подл. | Подпись и дата | Взам.инв.№

24754-06 20

Копировал Белоусова Формат А3

Альбом 6

Выключатели конечные

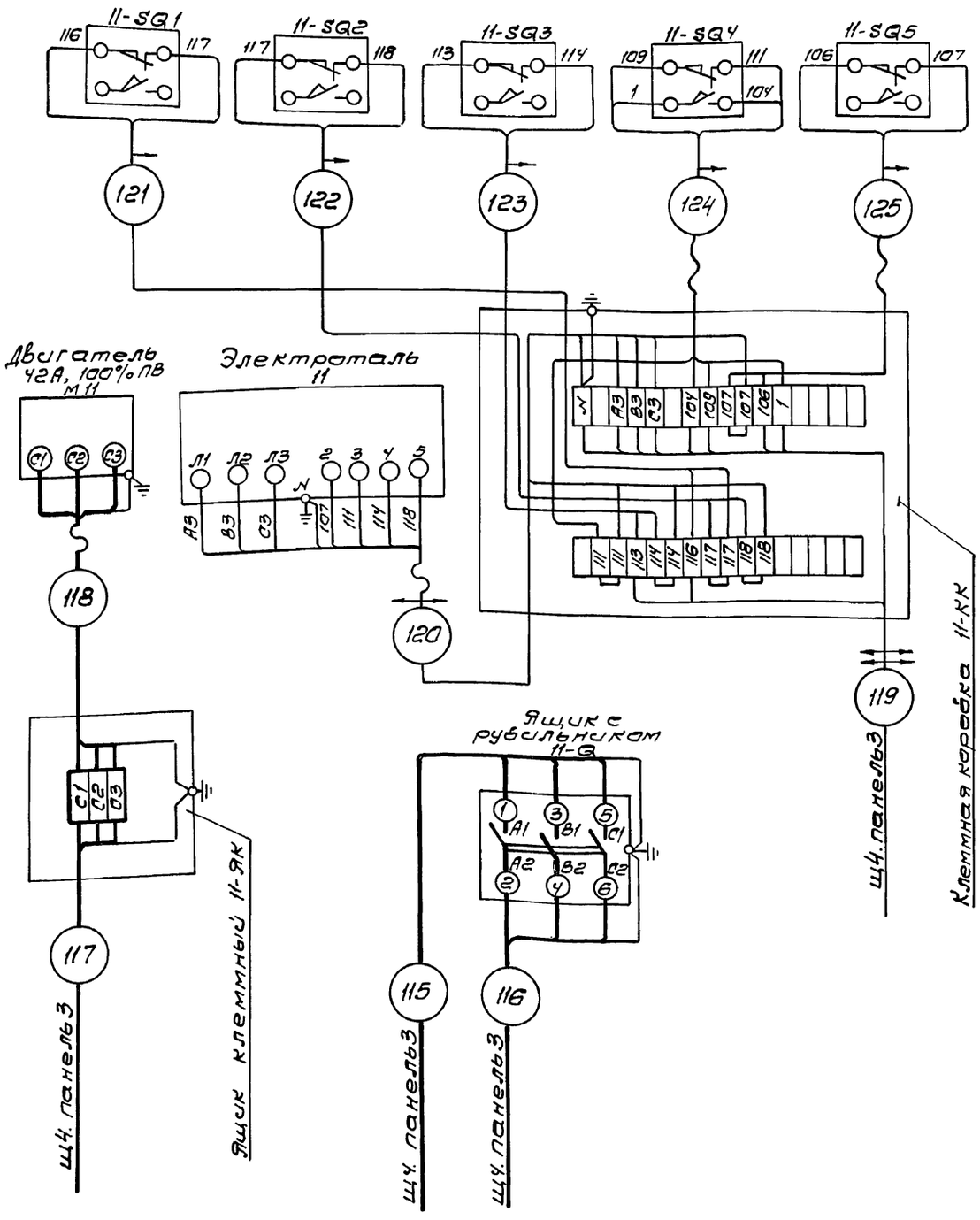

| | | |

29(30). Конвейер - питатель №1 (№2)

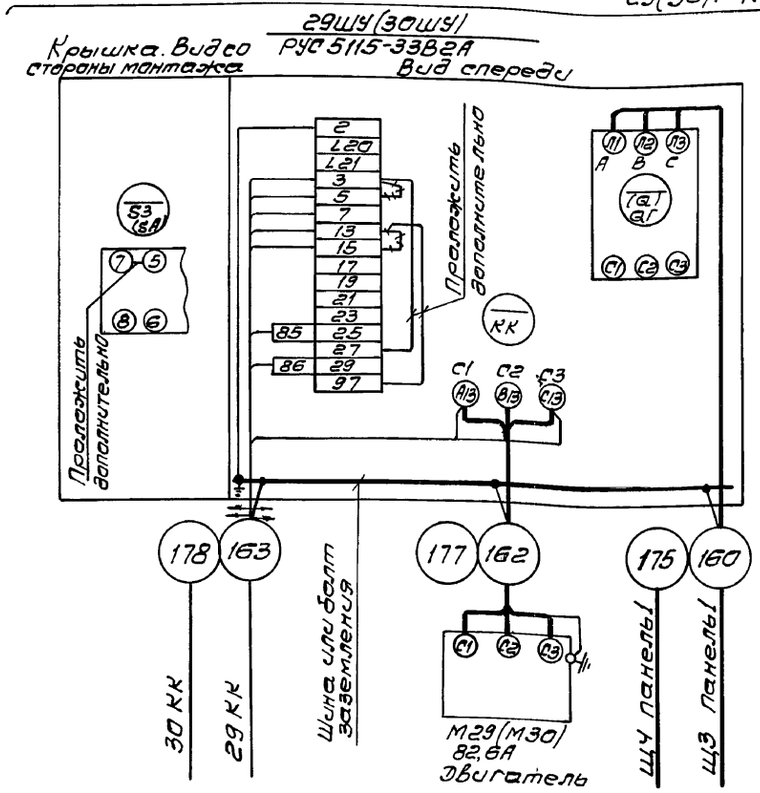

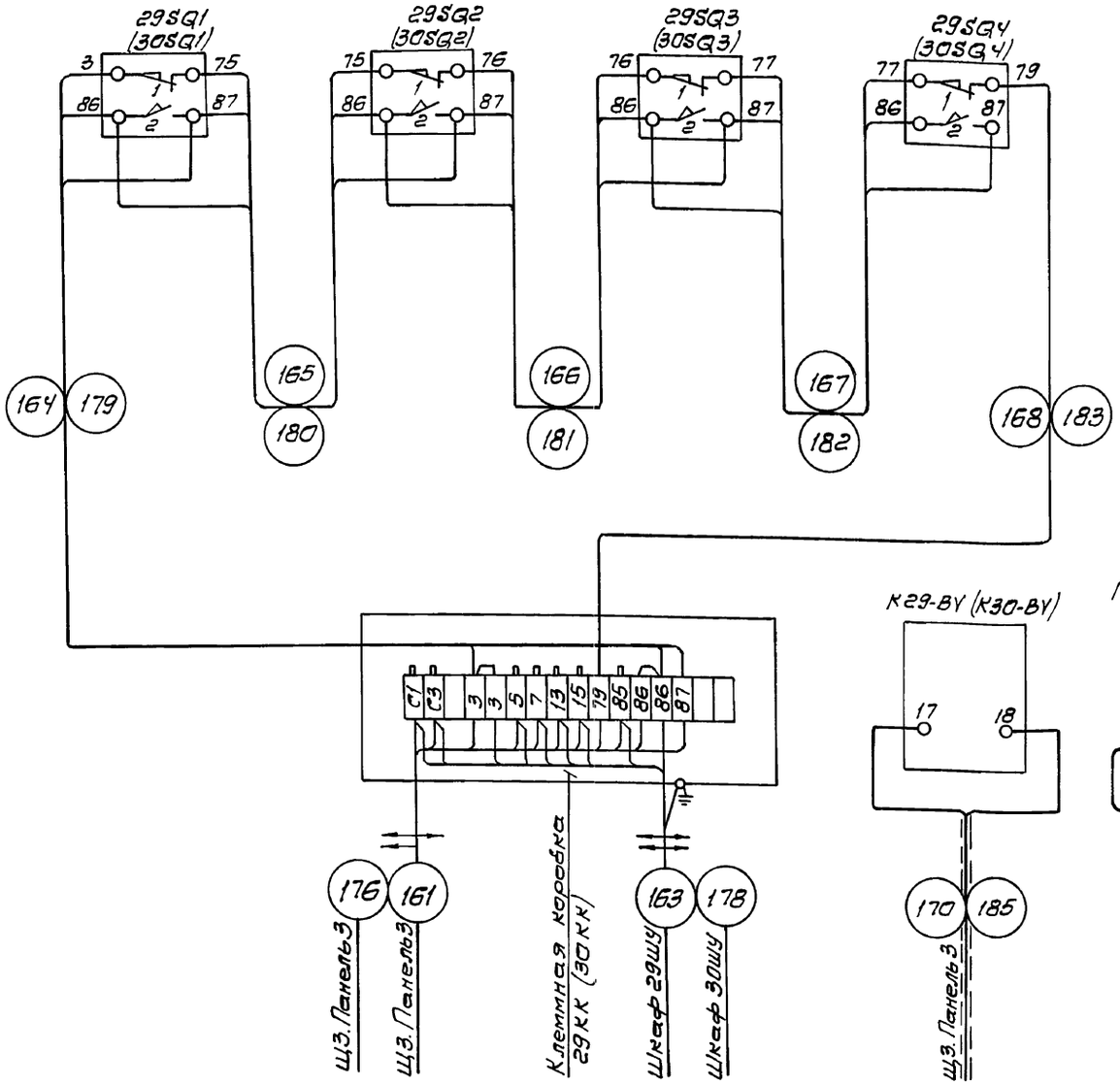

31(32) Вытяжной Вентилятор В1 (В2)

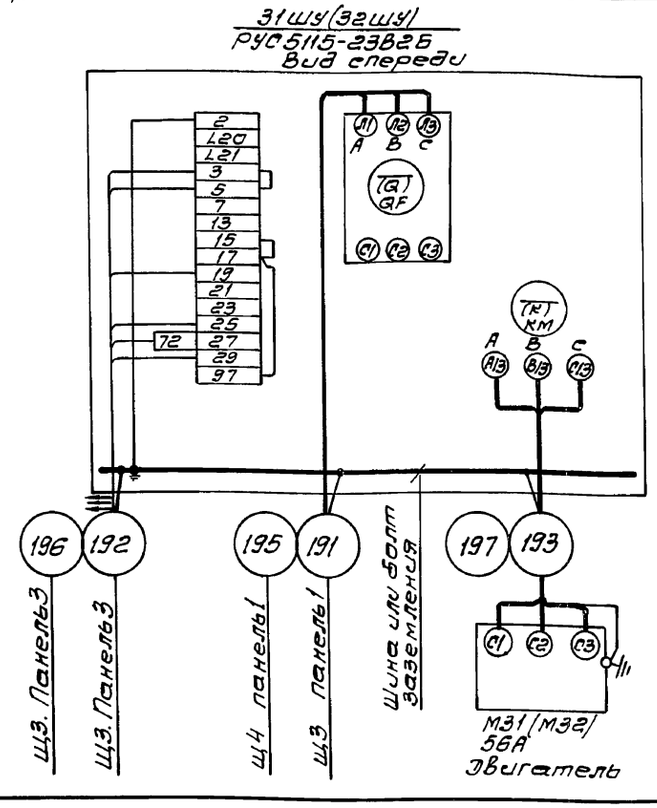

++++ демонтировать

Монтаж внутри ящиков РУС выполнить проводом ПВ1 сечением 1,5кв. мм.
Расход провода 1М.

					708-55.90-ЭМ
	Нач.отд.	Никитин		11.90	Склад заполнителей бетона вместимостью 9 тыс.куб.м для территории с высоким уровнем грунтовых вод с автоматизированной системой управления и кратцер-краном
Привязан	Гл.спец.	Нестеренко			Механизированный пункт приема заполнителей с годовым грузооборотом 300 тыс.куб.м
	Н.контр.	Нестеренко		11.90	
	Гл.инж.пр.	Юферов			Стадия: Р; Лист: 23; Листов:
	Зав.ср.	Фелишкевич			Тракт приема заполнителей. Схема электрическая подключения (окончание).
	Инж.	Лазебник			ВНИПИ Тяжпромэлектропроект имени Ф.Б. Якубовского Челябинское отделение
Инв.№	Инж.	Баженова			

24754-06 22

Копировал Редькина Формат А2

Инв. № подл. | Подпись и дата | Взам. инв. №

Альбом

Приточная система П1

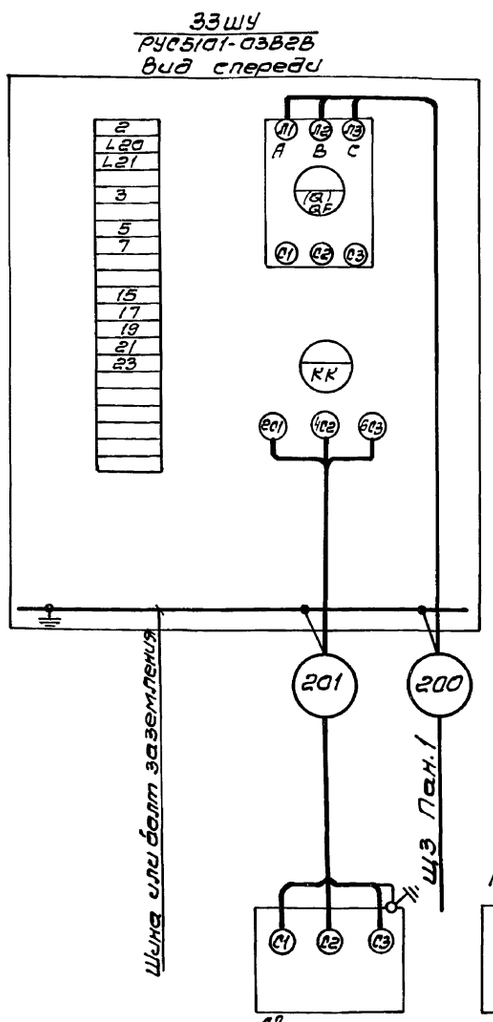

Дренажный насос

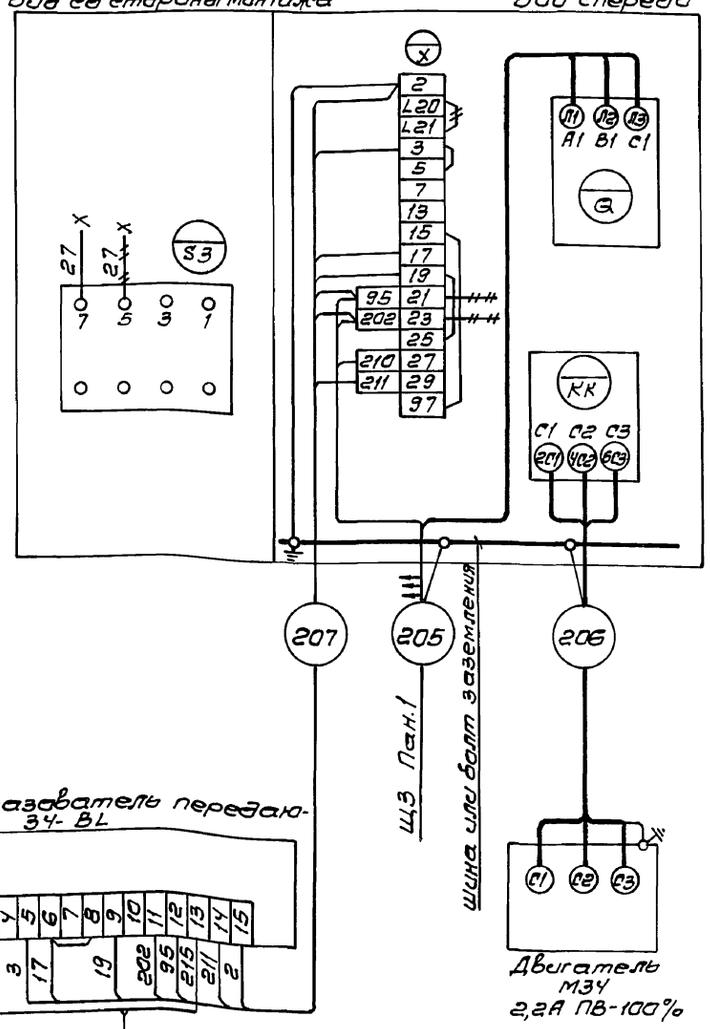

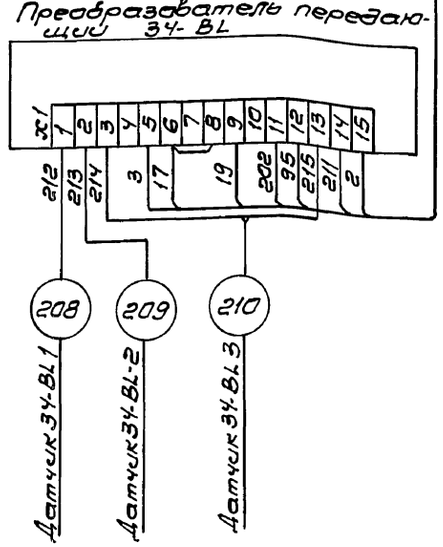

Вентили гидрообеспыливания

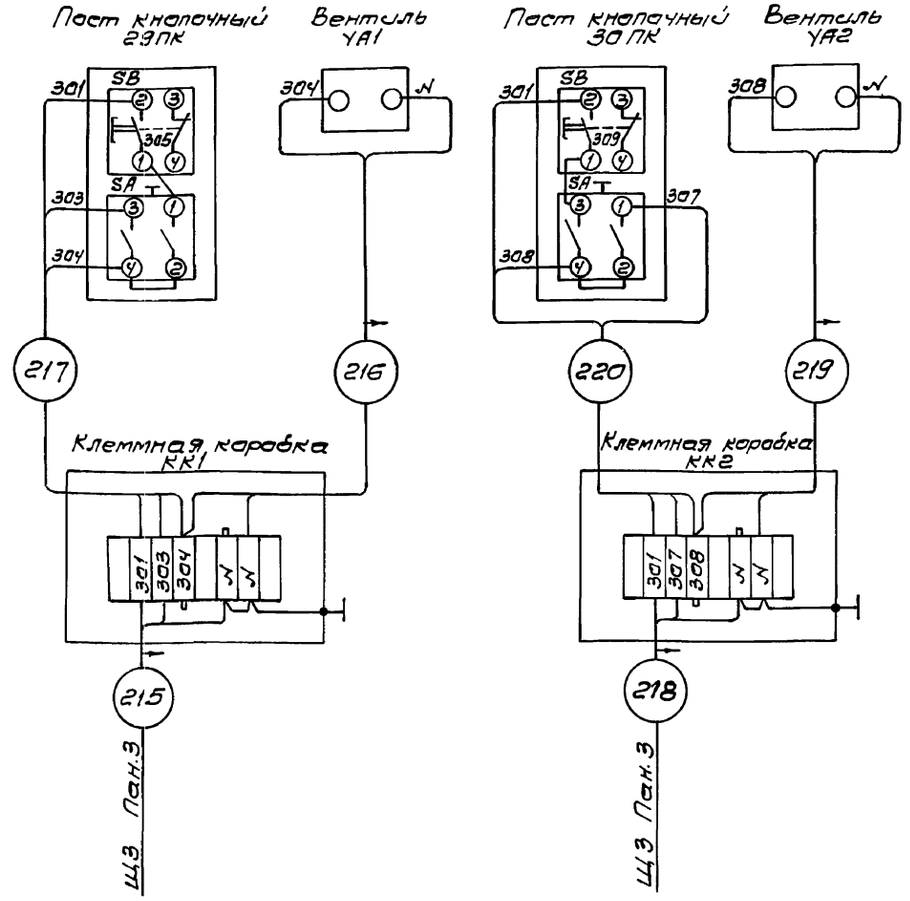

⊣⊢ Демонтировать

1. Соединение клеммы „N" с болтом заземления клеммных коробок выполнить проводом ПВ1 сеч. 1кв.мм. Расход провода 1 м.

Привязан					708-55.90 - ЭМ
					Склад заполнителей бетона вместимостью 9 тыс. куб. м для территорий с высоким уровнем грунтовых вод с автоматизированной системой управления и кратцер-кран
	Нач.отд.	Никитин		11.90	Механизированный пункт приема заполнителей с годовым грузооборотом 300 тыс. куб.м
	Гл.спец.	Нестеренко			Стадия: Р; Лист: 24; Листов:
	Н.контр.	Нестеренко			
	Гл.инж.пр.	Юферов		11.90	Приточная система П1. Дренажный насос. Вентили гидрообеспыливания. Схема электрическая подключения
	Зав.гр.	Фелишкевич			ВНИПИ Тяжпромэлектропроект имени Ф.Б. Якубовского Челябинское отделение
Инв.№	Инж.	Лазебник			

Инв.№ подл. | Подпись и дата | Взам.инв.№

24754-06 23

Копировал Редькина формат А2

Альбом 6

Маркировка кабеля	Трасса: Начало	Трасса: Конец	Кабель: По проекту: Марка	Кабель: По проекту: Кол-во кабелей число и сечение жил	Кабель: По проекту: Длина, м	Кабель: Проложен: Марка	Кабель: Проложен: Кол-во кабелей и сечение жил	Кабель: Проложен: Длина м
85	Ввод № 3	Вводное устройство	*	*				
		УРВСМ (выпуски 1004, 1006, 1008)						
86	Щит управления Щ3, пан 3	Щ4, пан 2	АКВВГ	27×2,5	6			
87	Щ3, пан 3	Щ1, пан. 2 В блок-хранилище	*	*				
88	Щ3, пан. 3	Щ2, пан. 1	*	*				
89	Щ3, пан. 3	Щ2, пан. 2 ТП 708-56.90	*	*				
91	Щ3, пан. 3	Щит тракта подачи	*	*				
93	Щ3, пан. 2	Пульт П3	АКВВГ	14×2,5	28			
94	Щ3, пан. 3	Пульт П3	АКВВГ	27×2,5	28			
95	Щ3, пан. 3	Пульт П3	АКВВГ	27×2,5	28			
96	Щ3, пан. 3	Пульт П3	АКВВГ	7×2,5	28			
97	Щ4, пан. 2	Пульт П3	АКВВГ	14×2,5	25			
98	Щ4, пан. 3	Пульт П3	АКВВГ	19×2,5	25			
		11. Вибромашина накладная						
121	Клеммная коробка 11-КК	Выключатель путевой 11-SQ1	АВВГ	3×2,5	8			
122	11-КК	11-SQ2	АВВГ	3×2,5	10			
123	11-КК	11-SQ3	АВВГ	3×2,5	13			
124	11-КК	11-SQ4	НРШМ	5×2,5	12			
125	11-КК	11-SQ5	КГ	3×2,5	12			
		29. Конвейер-питатель №1						
161	Щ3, пан. 3	Клеммная коробка 29КК	АКВВГ	10×2,5	45			
163	Шкаф управления 29ШУ	29КК	АКВВГ	14×2,5	5			
164	29КК	Выключатель путевой 29-SQ1	ПВ1	3(1×1)	3			
165	29-SQ1	29-SQ2	ПВ1	3(1×1)	54			
166	29-SQ2	29-SQ3	ПВ1	3(1×1)	6			
167	29-SQ3	29-SQ4	ПВ1	3(1×1)	30			
168	29-SQ4	29КК	ПВ1	1×1	27			
170	Щ3, пан. 3	Датчик скорости К29-BV	АКВВГ	4×2,5	42			
171	Щ3, пан. 3	Пост сигнальный 29ПС	АВВГ	3×2,5	48			
		30. Конвейер-питатель №2						
176	Щ3, пан. 3	30КК	АКВВГ	10×2,5	41			
178	30ШУ	30КК	АКВВГ	14×2,5	5			
179	30КК	30-SQ1	ПВ1	3(1×1)	3			
180	30-SQ1	30-SQ2	ПВ1	3(1×1)	54			
181	30-SQ2	30-SQ3	ПВ1	3(1×1)	6			

Маркировка кабеля	Трасса: Начало	Трасса: Конец	Кабель: По проекту: Марка	Кабель: По проекту: Кол-во кабелей число и сечение жил	Кабель: По проекту: Длина м	Кабель: Проложен: Марка	Кабель: Проложен: Кол-во кабелей число и сечение жил	Кабель: Проложен: Длина м
182	30-SQ3	30-SQ4	ПВ1	3(1×1)	30			
183	30-SQ4	30КК	ПВ1	1×1	27			
185	Щ3, пан. 3	Датчик скорости К30-BV	АКВВГЭ	4×2,5	40			
186	Щ3, пан. 3	Пост сигнальный 30ПС	АВВГ	3×2,5	43			
		31. Вытяжная система В1						
192	Щ3, пан. 3	31ШУ	АВВГ	7×2,5	35			
		32. Вытяжная система В2						
196	Щ4, пан. 3	32ШУ	АКВВГ	7×2,5	45			
		34 Дренажный насос						
207	34ШУ	Блок сигнализатора уровня BL	ПВ1	7(1×1,5)	21			
208	BL	BL1	ПВ1	1×1,5	1			
209	BL	BL2	ПВ1	1×1,5	1			
210	BL	BL3	ПВ1	2(1×1,5)	2			

Сводка кабелей и проводов (длина м)

Число и сечение жил, напряжение	Марка: АВВГ 0,66кВ	Марка: АКВВГЭ	Марка: КГ	Число и сечение жил, напряжение	Марка: АКВВГ	Марка: НРШМ 0,69кВ	Марка: ПВ1 0,38кВ
3×2,5	134		12	5×2,5		12	
4×2,5	97	82		7×2,5	528		
3×4+1×2,5	59		12	10×2,5	126	12	
3×25+1×16	80			14×2,5	110		
3×35+1×16	488			19×2,5	25		
3×50+1×25	157			27×2,5	62		
				1×1			240
				1×1,5			26
				1×16			40

В графе „длина" кабеля (по проекту) сделана надбавка 6% (на изгибы, повороты и отходы) согласно письму Госстроя СССР от 17.12.79 - №89-Д.

* Марка, сечение и жильность кабеля уточняются, а длина определяется при привязке проекта.

В сводке кабелей учтена также кабельная продукция распределительной сети листы 4,5.

Взам. инв. №

Подпись и дата

Инв. № подл.

Привязан

Инв. №

Нач. отд.	Никитин		11.90
Гл. спец.	Нестеренко		
Н. контр.	Нестеренко		
Гл. инж. пр.	Юферов		11.90
Зав. гр.	Филишкевич		
Инж.	Смирнова		

708-55.90 - ЭМ

склад дополнителей бетона вместимостью 9 тыс. куб. м для территорий с высоким уровнем грунтовых вод с автоматизированной системой управления и кратцер-краном

Механизированный пункт приема заполнителей с годовым грузооборотом 300 тыс. куб. м

Кабельный журнал

Стадия	Лист	Листов
Р	25	

ВНИПИ ТЯЖПРОМЭЛЕКТРОПРОЕКТ имени Ф.Б. Якубовского Челябинское отделение

24754-06 24

Копировал Морозова

Формат А2

Альбом 6

План на отм. 4.200; 4.700

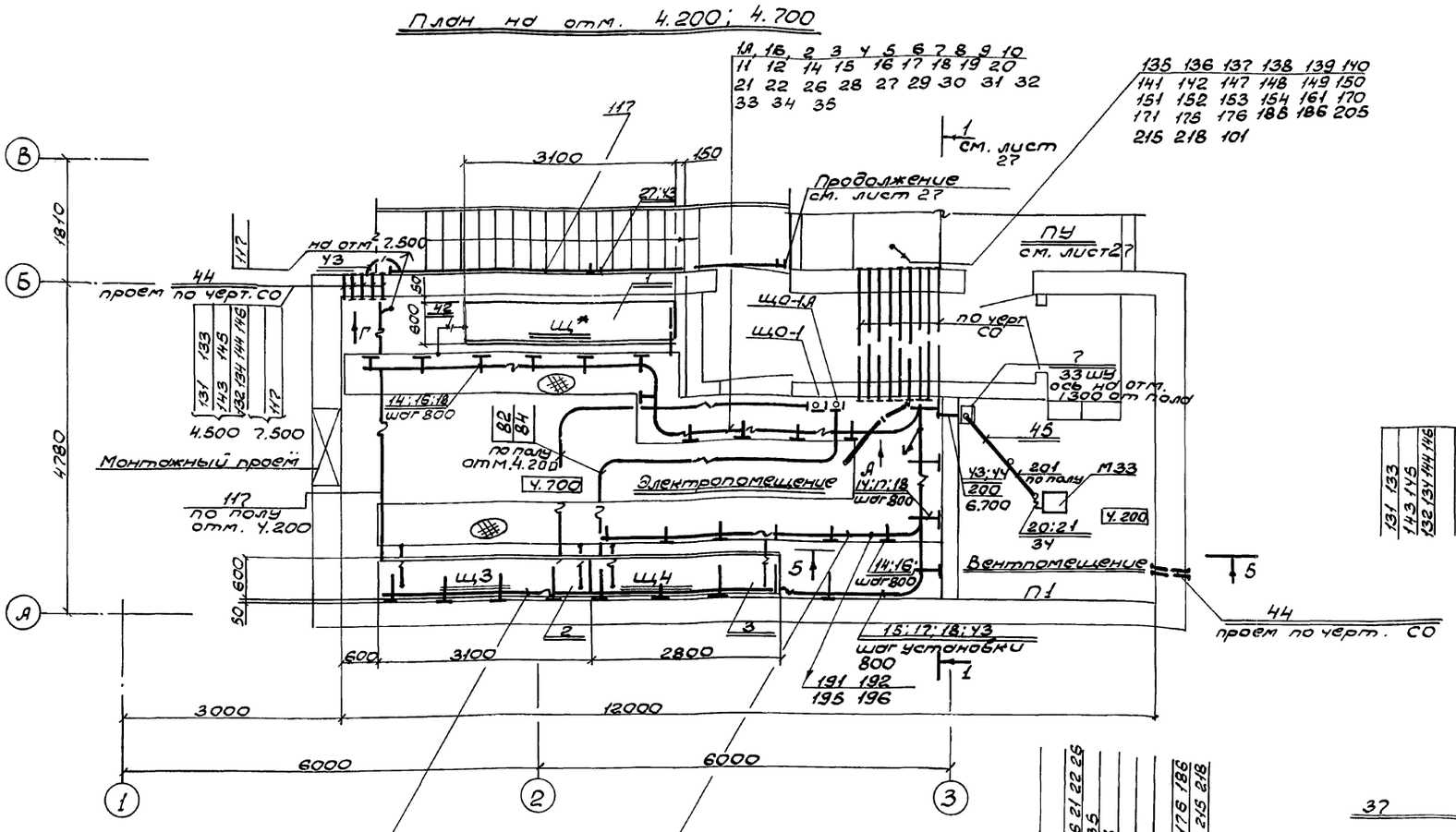

87 88 89 91 93 94 95 96
97 98 135 136 137 138 139 140
141 142 160 161 170 171 176 186
186 200 205 215 218 117 119

147 148 149 150
151 152 153 154
175 225 226 115 116

Разрез 5-5

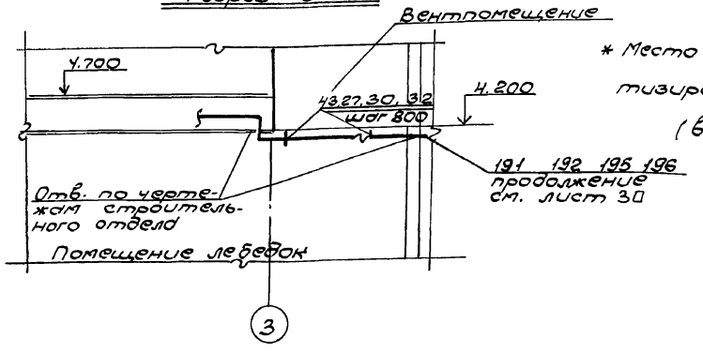

* Место установки НКУ нестандартизированного оборудования (выпуски 1004, 1006, 1008).

| | | |

Альбом 6

План на отм. 4.700

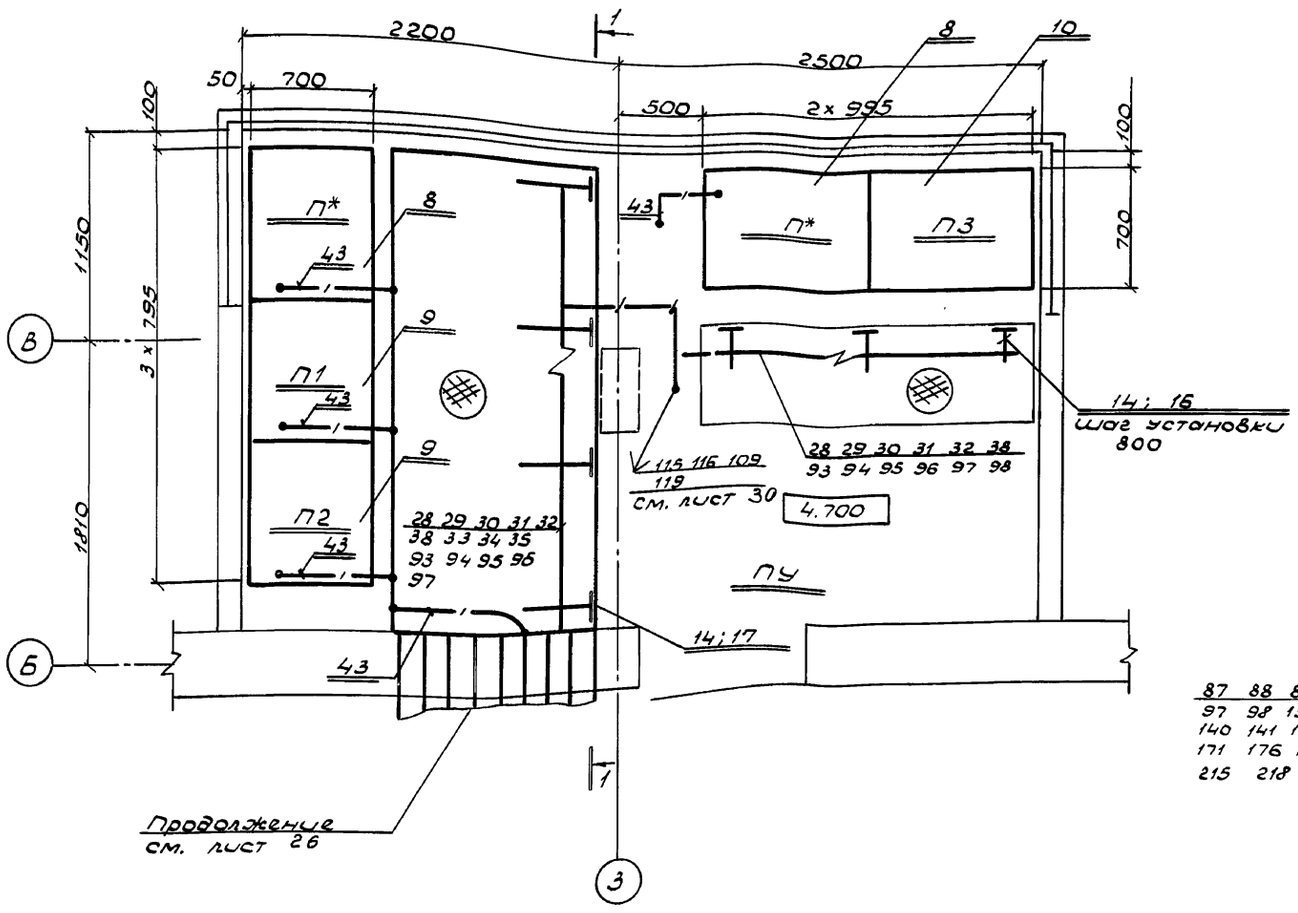

Разрез 1 - 1

Показана условно колонна 38

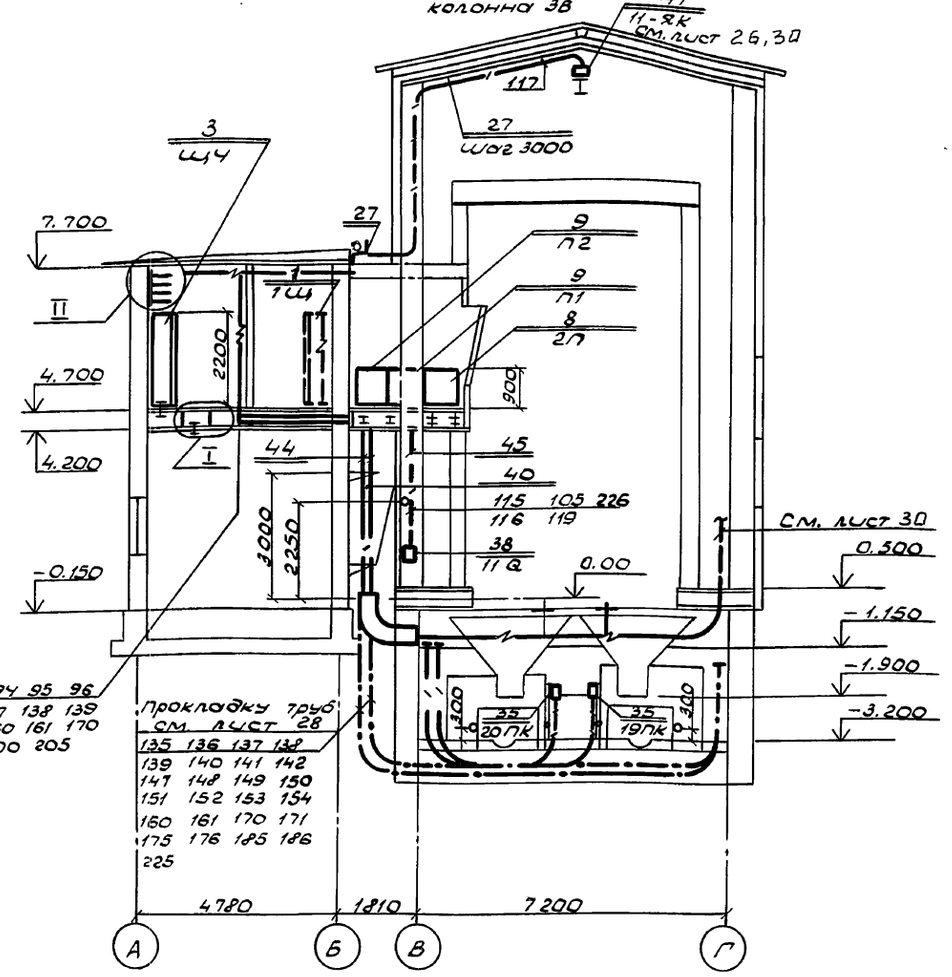

* Место установки пультов нестандартизированного оборудования (Выпуски 1004, 1006, 1008).

Узел I

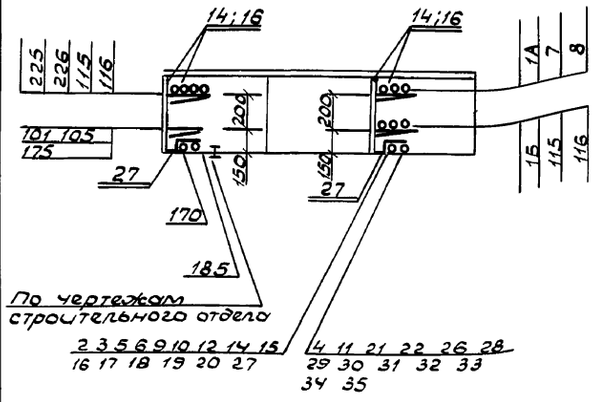

Узел II

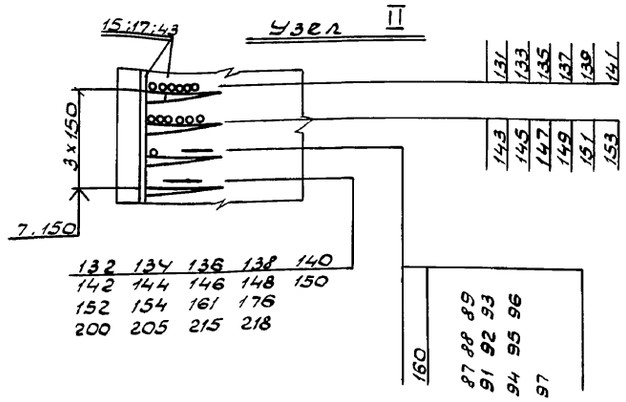

Привязан

Инв. №

				708-55.90 - ЭМ	
Нач.отд	Никитин		11.90	Склад заполнителей бетона вместимостью 9 тыс.куб.м для территорий с высоким уровнем грунтовых вод с автоматизированной системой управления и кратцево-краном.	
Гл.спец	Фролов			Механизированный пункт приема заполнителей с годовым грузооборотом 300 тыс.куб.м	Стадия: Р; Лист: 27; Листов:
Н.контр	Фролов				
Гл.инж.пр	Юферов		11.90	Установка оборудования, прокладка труб и кабелей. Заземление. (Продолжение)	ВНИПИ Тяжпромэлектропроект имени Ф.Б.Якубовского Челябинское отделение
Зав.гр.	Филимонов				
Ведущ.инж	Волосников				
Инж	Шишкина				

Подп. и дата | Инв.№ подл. | Взам.инв.№

24754-06 26

Копировал Шуляк Формат А2

Альбом 6

План на отм. -3.200, -0.150

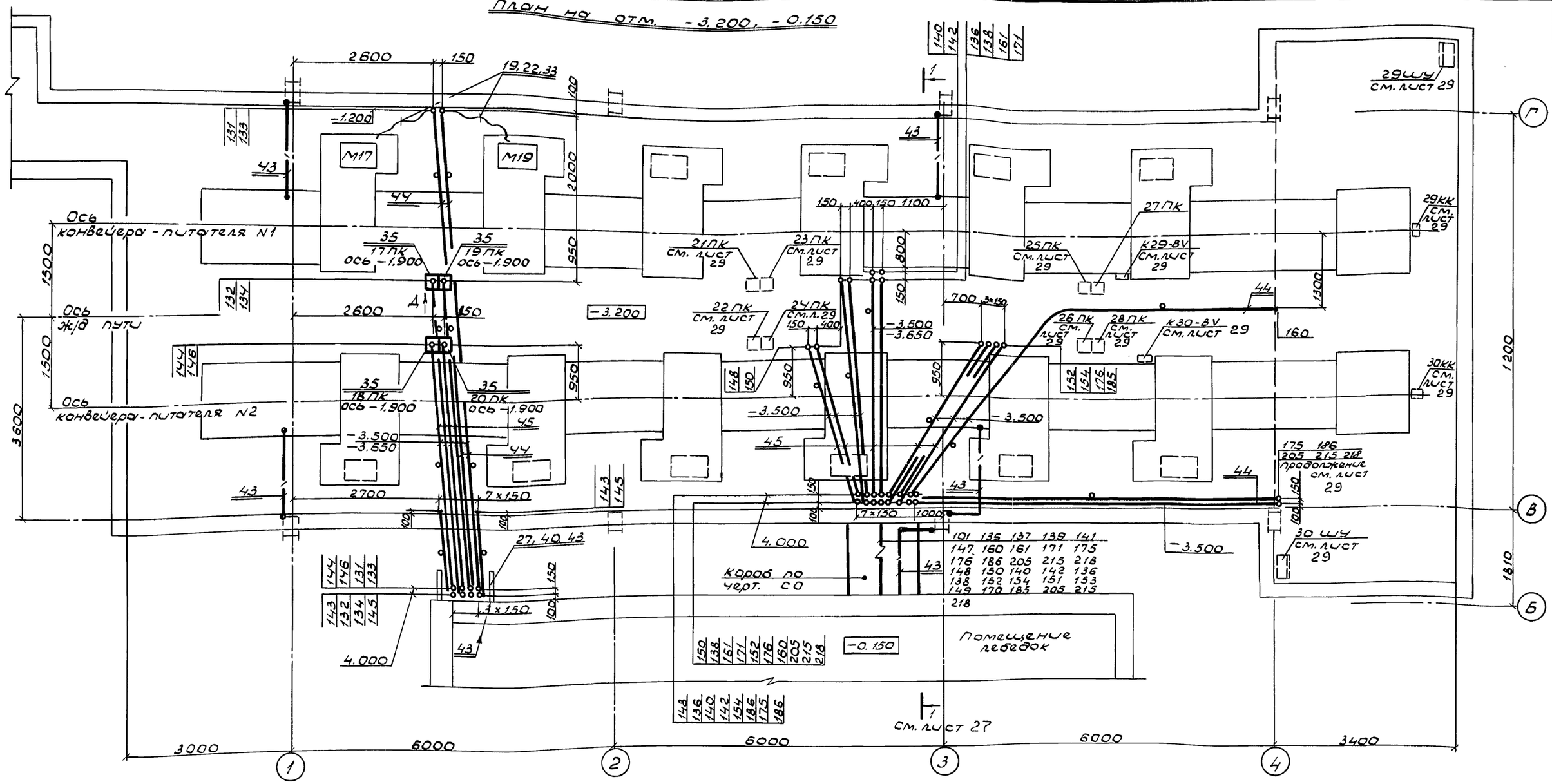

Вид А

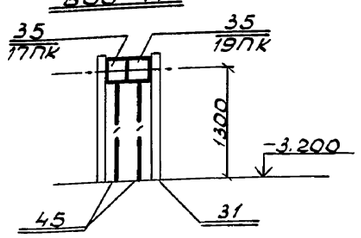

Привязан

Инв. №

Нач. отд.	Никитин		11.90
Гл. спец.	Фролов		
Н. конт.	Фролов		
Гл. инж. пр.	Юферов		11.90
Зав. гр.	Филишкевич		
Вед. инж.	Волосников		
Инж.	Шишкина		

708-55.90 - ЭМ

Склад заполнителей бетона вместимостью 9 тыс. куб. м для территорий с высоким уровнем грунтовых вод с автоматизированной системой управления и кратцер-краном

Механизированный пункт приема заполнителей с годовым грузооборотом 300 тыс. куб. м

Установка оборудования. Прокладка труб и кабелей. Заземление. (Продолжение)

Стадия	Лист	Листов
Р	28	

ВНИПИ ТЯЖПРОМЭЛЕКТРОПРОЕКТ имени Ф.Б. ЯКУБОВСКОГО Челябинское отделение

24754-06 27

Инв. № подл. | Подп. и дата | Взам. инв.

Копировал Шуляк Формат А2

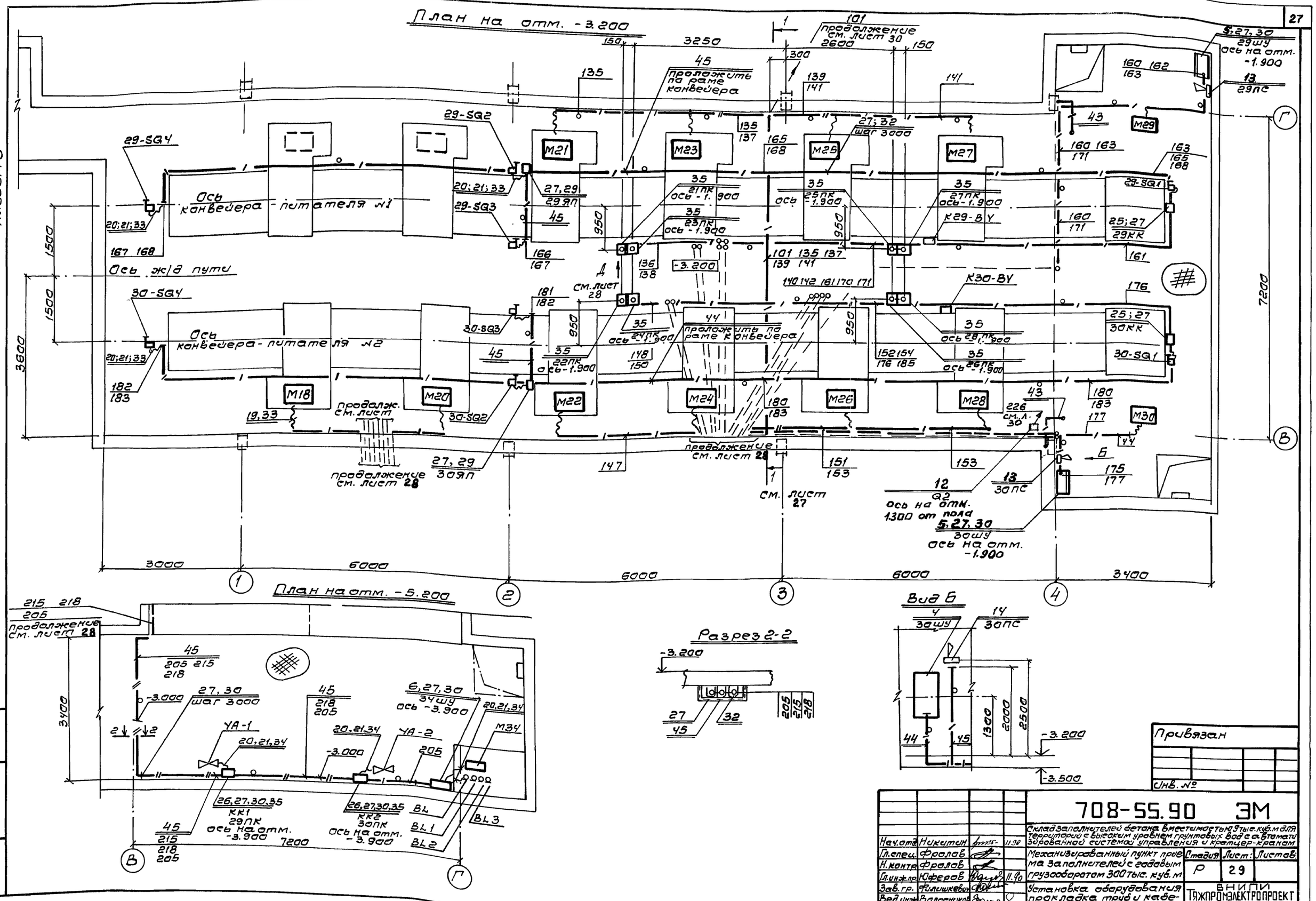

План на отм. -3.200
Альбом 6
Ось конвейера-питателя №1
Ось конвейера-питателя №2
Ось ж/д пути
продолжение см. лист 30
продолжение см. лист 28
см. лист 27
см. лист 28
Ось на отм. 1300 от пола
Ось на отм. -1.900
Разрез 2-2
Вид Б
План на отм. -5.200
Привязан
Инв. №
708-55.90 ЭМ
Склад заполнителей бетона вместимостью 9 тыс. куб. м для территорий с высоким уровнем грунтовых вод с автоматизированной системой управления и кратцер-кранами
Механизированный пункт приема заполнителей с годовым грузооборотом 300 тыс. куб. м
Установка оборудования прокладка труб и кабелей заземление (продолжение)
Стадия Р
Лист: 29
Листов:
БНИПИ ТЯЖПРОМЭЛЕКТРОПРОЕКТ ИМЕНИ Ф.Б. ЯКУБОВСКОГО Челябинское отделение
Нач. отд. Никитин 11.90
Гл. спец. Фролов
Н. контр. Фролов
Гл. инж. пр. Юферов 11.90
Зав. гр. Филишкевич
Вед. инж. Волосников
Инж. Шишкина
Инв. № подл. Подпись и дата Взам. инв. №
24754-06 28
Копировал Редькина формат А2

Альбом 6

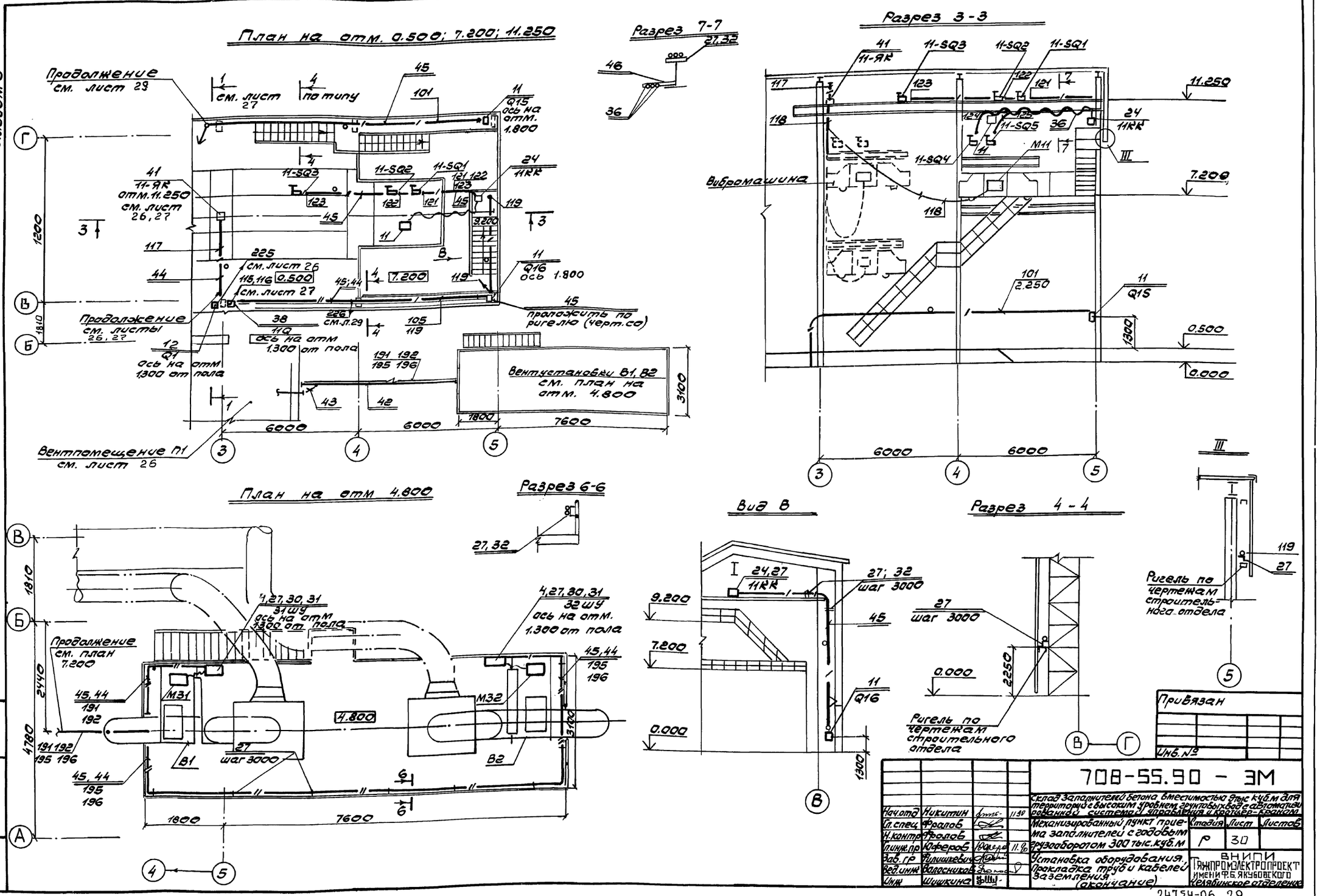
План на отм. 0.500; 7.200; 11.250
Разрез 7-7
Разрез 3-3
Продолжение см. лист 29
см. лист 27
по типу
Q15 ось на отм. 1.800
11-ЯК отм. 11.250 см. лист 26, 27
11-SQ3
11-SQ2
11-SQ1
11-SQ4
11-SQ5
11КК
Q16 ось 1.800
см. лист 26
см. лист 27
Продолжение см. листы 26, 27
Q1 ось на отм 1.300 от пола
Q1S
проложить по ригелю (черт. со)
Вентустановки В1, В2 см. план на отм. 4.800
Вентпомещение П1 см. лист 26
Вибромашина
План на отм 4.800
Разрез 6-6
Вид В
Разрез 4-4
Продолжение см. план 7.200
4,27,30,31 31 ШУ ось на отм 1.300 от пола
4,27,30,31 32 ШУ ось на отм. 1.300 от пола
М31
М32
В1
В2
шаг 3000
Ригель по чертежам строительного отдела
Привязан
Инв. №
708-55.90 - ЭМ
Склад заполнителей бетона вместимостью 9 тыс. куб.м для территорий с высоким уровнем грунтовых вод с автоматизированной системой управления и кратцер-краном
Механизированный пункт приема заполнителей с годовым грузооборотом 300 тыс. куб.м
Установка оборудования. Прокладка труб и кабелей заземления (окончание)
Нач.отд Никитин
Гл.спец Фролов
Н.контр Фролов
Гл.инж.пр Юферов
Зав.гр Филишкевич
Вед.инж Волосников
Инж Шишкина
Стадия Р
Лист 30
Листов
ВНИПИ ТЯЖПРОМЭЛЕКТРОПРОЕКТ имени Ф.Б. Якубовского Челябинское отделение
24754-06 29
Копировал Белоусова
Формат А2

Альбом 6

Марка поз.	Обозначение	Наименование	Кол.	Масса ед.кг	Примечание
		Изделия по чертежам			
35	5.407.77.2.140-03	Пост кнопочный в сборе 17пк...28пк; 29пк; 30пк	14		
36	5.407-115.1.80-05	Гибкий токоподвод	3		
37	А630.10.00.01	Кожух	2		
38	5.407-117.1.40	Установка ящика ЯВЗ-31-1У2 11Q	1		
39	А630.17.00.01	Кожух	1		
40	А630.12.01.00-03	Кронштейн	6		
41	5.407-65.60С6-01	Ящик с зажимами для проводников с жилами сечением до 50кв.мм 11-ЯК	1		
42	5.407-115.1.80-01	Гибкий токоподвод	1		
		Материалы			
43		Лента 3×25 ГОСТ 6009-74	60		М
44		Труба электросварная ГОСТ 10704-76 Т60×2,8	250		М
45		Труба электросварная ГОСТ 10704-76 Т32×2.0	300		М
46		Швеллер №10 l=1000 ГОСТ 8240-72	2		

Марка поз.	Обозначение	Наименование	Кол.	Масса ед.кг	Примечание
15		Кабельная стойка К1151 ц УТ1,5	15		
16		Кабельная полка К1161 ц УТ1,5	48		
17		Кабельная полка К1163 ц УТ1.5	68		
18		Скоба К1157 ц УТ1,5	84		
19		Шланг электромонтажный ШЭМ50У2	36		М
20		Шланг электромонтажный ШЭМ22У2	9		М
21		Муфта трубная МТ50У2	12		
22		Муфта трубная МТ22У2	3		
23		Муфта вводная МВ22У2	4		
24		Клеммная коробка КЗНА32У2 11КК	1		
25		Клеммная коробка КЗНА16У2 29КК; 30КК	2		
26		Клеммная коробка КЗНА 08У2 КК1; КК2	2		
27		Профиль К241У2	25		
28		Ключ К1156УТ1.5	3		
29		Коробка протяжная У996У2 29ЯП; 30ЯП,	2		
30		Дюбель У661У3	20		
31		Стойка К314УХЛ	14		
32		Хомутик С439У2	50		
33		Перемычка заземляющая ПГС50-900У2,5	17		
34		Перемычка заземляющая ПГС25-900У2,5	10		

Марка поз.	Обозначение	Наименование	Кол.	Масса ед.кг	Примечание
		Электрооборудование			
1	Выпуск рабочих чертежей 1006	Щит Щ	1		
2	708-55.90-00180	Щит Щ3	1		
3	708-55.90-00280	Щит Щ4	1		
4		Шкаф управления РУС5115-23В2Б 31ШУ; 32ШУ	2		
5		Шкаф управления РУС5115-33В2А 29ШУ; 30ШУ	2		
6		Шкаф управления РУС5115-03В2Е 34ШУ	1		
7		Шкаф управления РУС5101-03В2В 33ШУ	1		
8	Выпуск рабочих чертежей 1006	Пульт П	2		
9	708-56-90-00380	Пульт П1; П2	2		
10	708-55.90-00380	Пульт П3	1		
11	Выпуск рабочих чертежей 1003	Ящик Q15; Q16	2		
12		Ящик ЯБПВУ-1МУ3 Q1; Q2	2		
13		Пост сигнальный ПС-1У2 29ПС; 30ПС	2		
		Изделия НПО Электромонтаж			
14		Кабельная стойка К1150ц УТ1,5	27		

Привязан

Инв.№

708-55.90-ЭМ

Склад заполнителей бетона вместимостью 9 тыс.куб.м для территории с высоким уровнем грунтовых вод с автоматизированной системой управления и кратцер-краном

Механизированный пункт приема заполнителей с годовым грузооборотом 300 тыс.куб.м

Нач.отд.	Никитин		
Гл.спец.	Фролов		
Н.контр.	Фролов		
Гл.инж.пр.	Юферов		11.90
Зав.гр.	Филишкевич		
Вед.инж.	Волосников		
Инж.	Шишкина		

Стадия: Р | Лист: 31 | Листов:

Спецификация к листам 26...30

ВНИПИ ТЯЖПРОМЭЛЕКТРОПРОЕКТ ИМЕНИ Ф.Б. ЯКУБОВСКОГО Челябинское отделение

24754-06 30

Копировал Белоусова Формат А2

Взам.инв.№ | Подпись и дата | Инв.№ подл.

Альбом 6

Щит Щ3

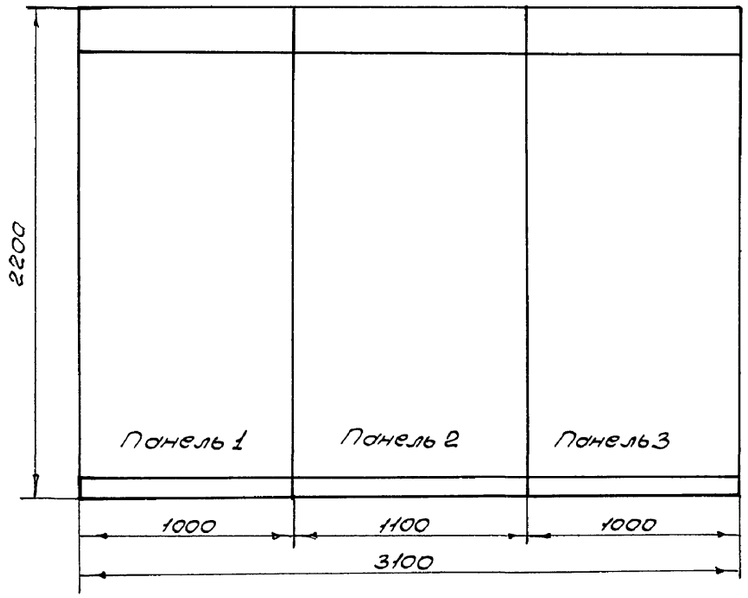

Щит Щ4

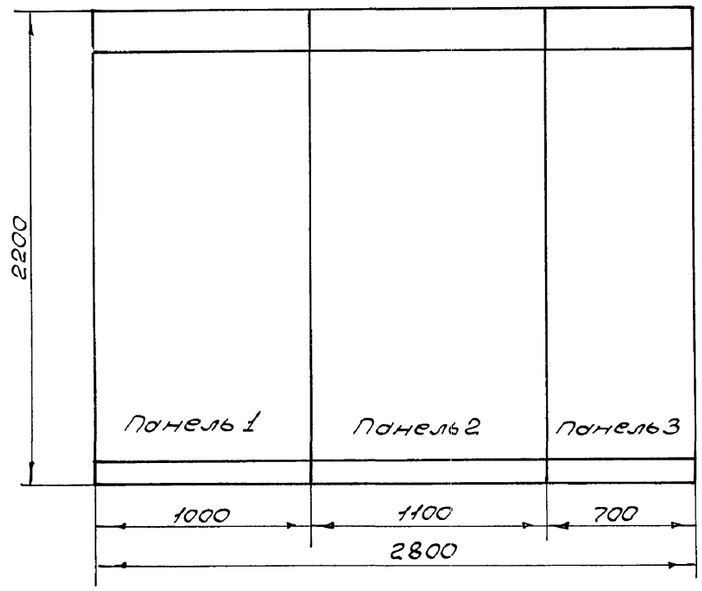

Пульт ПЗ

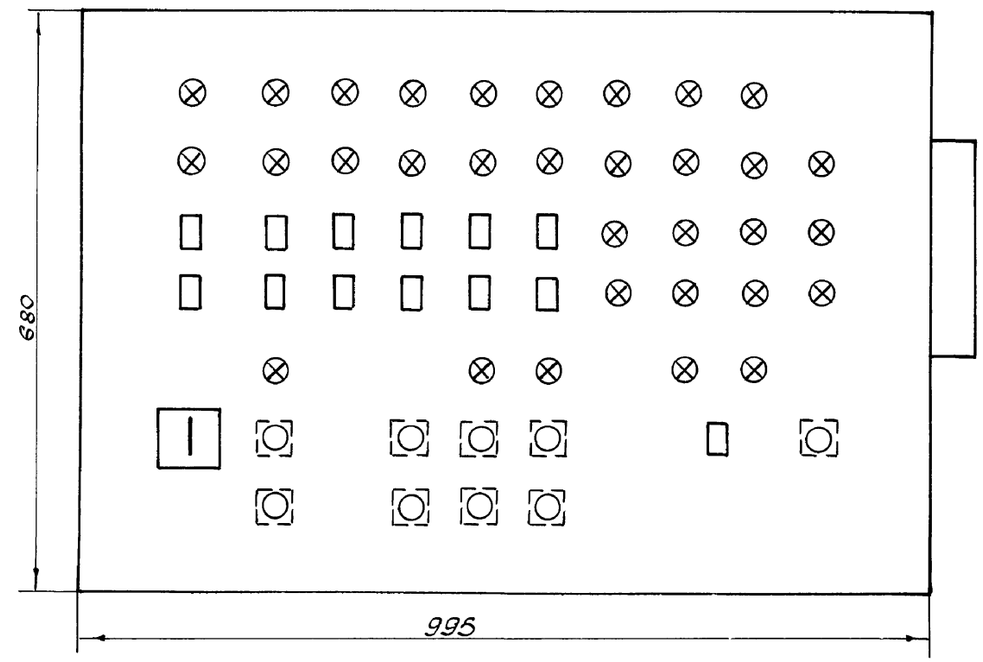

Вид сбоку

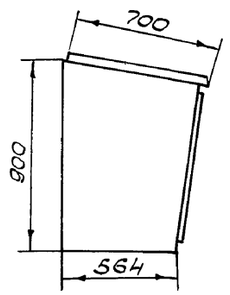

Привязан

Инв. №

				708-55.90 - ЭМ.Н	
				Склад заполнителей бетона вместимостью 3тыс.куб.м для территорий с высоким уровнем грунтовых вод с автоматизированной системой управления и контролем	
Нач. отд	Никитин			Механизированный пункт приемо заполнителей с годовым грузооборотом 300тыс. куб. м.	Стадия: Р; Лист: ; Листов: 1
Гл. спец.	Нестеренко				
Н. контр.	Нестеренко				
Гл. инж. пр.	Юферов		11.90	Габаритный чертеж НКУ	ВНИПИ Тяжпромэлектропроект имени Ф.Б. Якубовского Челябинское отделение
Зав. гр.	Филимонов				
Инж.	Смирнов				

Инв. № подл. | Подпись и дата | Взам. инв. №

Копировал Морозова Формат А2

Альбом 6

№ строки	Наименование вида работ	Ед. изм.	Код вида работ	Код ед. изм.	Количество
1					
2	Машины электрические				
3	Электрические машины массой				
4	в т до:				
5	0,1	шт		796	2
6	0,35	шт		796	17
7	Вентили с электромаг-				
8	нитным приводом	шт		796	2
9	Устройства отключаю-				
10	щие тросовые	шт		796	4
11	Выключатели путевые	шт		796	11
12	Реле скорости с дат-				
13	чиком	шт		796	2
14					
15					
16	Аппараты напряжением				
17	до 1000В				
18	Посты управления	шт		796	14
19	Пост сигнальный с				
20	сиреной	шт		796	2
21	Датчик-реле уровня	шт		796	1
22	Ящик с рубильником				
23	на ток до 100А	шт		796	
24	Комплектные устройст-				
25	ва управления	шт		796	6
26	Щит станций управления				
27	глубиной до 600 мм	пан.			6
28	Пульты управления	шт		796	1
29	Изолятор фарфоровый	шт		796	3
30					
31					
32	Кабели силовые конт-				
33	рольные и провода				
34					
35	Кабели прокладывае-				
36	мые по конструкциям,				
37	сечением в кв. мм до:				
38	16	км		008	0,128
39	50	км		008	0,284
40	Кабели, прокладываемые				
41	в трубах сечением в				
42	кв. мм до:				
43	16	км		008	0,192
44	50	км		008	0,429
45	Кабели контрольные	км		008	0,96
46	Токопровод гибкого				
47	кабеля открыто	км		008	0,08
48	Провода сечением в				
49	кв. мм до:				
50	16	км		008	0,31
51	Кабельные разделки	шт		796	142
52					
53					
54	Прокат черных металлов				
55					
56	Сталь прокатная разная	т		168	0,205
57					
58					
59	Трубы				
60					
61	Трубы стальные	км		008	0,55
62		т		168	1,44
63	Подъемно-транспортные				
64	механизмы				
65					
65	Таль электрическая	шт		796	1

Привязан

Инв. №

				708-55.90 – ЭМ.ВР
Нач. отд.	Никитин		11.90	Склад заполнителей бетона вместимостью 9 тыс. куб. м для территорий с высоким уровнем грунтовых вод с автоматизированной системой управления и кратцер-краном
Гл. спец.	Нестеренко			
Н. контр.	Нестеренко			Механизированный пункт приема заполнителей с годовым грузооборотом 300 тыс. куб. м
Гл. инж. пр.	Юферов		11.90	
Зав. пр.	Филюшкевич			
Вед. инж.	Волосников			Ведомость объемов электромонтажных работ
Инж.	Шишкина			
Инж.	Смирнова			

Стадия	Лист:	Листов:
Р		1

ВНИПИ ТяжпромэлектропроектИмени Ф.Б. ЯкубовскогоЧелябинское отделение

24754-06 32

Копировал Редькина

Формат А2

Инв. № подл. | Подпись и дата | Взам. инв. №

Альбом 6

Ведомость рабочих чертежей основного комплекта марки ЭО

Лист	Наименование	Примечание
1	Общие данные	
2	Планы расположения на отметках: Ч.200; -3.200; -5.200	
3	Планы расположения на отметках: -0.150; 7.200	
4	Разрез 1-1	

Ведомость ссылочных и прилагаемых документов

Обозначение	Наименование	Примечание
	Прилагаемые документы	
708-55.90-30-ВР	Ведомость объемов электромонтажных работ	
708-55.90-90.СО	Спецификация оборудования к основному комплекту рабочих чертежей марки ЭО	Альбом 8
708-55.90-30.ВМ	Ведомость потребности в материалах к основному комплекту рабочих чертежей марки ЭО.	Альбом 9

Общие указания.

Проектом предусматривается электрическое освещение всех помещений, входящих в состав пункта приема заполнителей.

Величины освещенностей приняты на основании СНиП-4-79 „Естественное и искусственное освещение. Нормы проектирования".

В качестве источников света приняты светильники:

ПСХ; НПП03; НСП11 - с лампами накаливания; ЛСП06; ЛВ001 - с люминесцентными лампами.

В проекте предусматривается общее и переносное электроосвещение.

Напряжение сети общего освещения 380/220В, переносного - 36В.

Щитки осветительные групповые типа ЯОУ-8500 устанавливаются в электропомещении (отм. Ч.200).

Питание сети переносного освещения осуществляется от понижающих трансформаторов типа ЯТП - 0,25 кВА.

Питание щитков освещения предусматривается:

ЩО-1 от Щ3, панель 1, QF2;

ЩО-1а от Щ4, панель 1, QF2.

Схему питающей сети см. ЭМ листы 4 и 5

Управление светильниками электрического освещения осуществляется выключателями, установленными у входов в помещения.

Сеть электрического освещения выполняется: кабелем АВВГ, прокладываемым по стенам и перекрытиям на монтажном профиле, полосе и тросе; проводом АПВ - в металлических трубах.

Светильники электрического освещения устанавливаются на высоте, доступной для обслуживания с лестниц-стремянок.

Все металлические нетоковедущие части осветительной установки подлежат заземлению.

Зануление элементов электрооборудования выполнить присоединением к рабочему нулевому проводу сети электроосвещения.

Основные показатели осветительной установки:

освещаемая площадь - 640 м².

Установленная мощность освещения:

рабочего - 16 кВт;

аварийного - 6 кВт.

Число светильников:

с лампами накаливания - 70 шт;

с люминесцентными лампами - 11 шт.

Число штепсельных розеток - 30 шт.

Типовой проект разработан в соответствии с действующими нормами и правилами и предусматривает технические решения, обеспечивающие безопасность при соблюдении установленных правил безопасности при эксплуатации здания.

Главный инженер проекта Ю.Г. Юферов

Инв.№ подл. | Подп. и дата | Взам.инв.№

Привязан

Инв.№

708-55.90-30

Склад заполнителей бетона вместимостью 9тыс. куб. м для территорий с высоким уровнем грунтовых вод с автоматизированной системой управления и кран-балками

Нач.отд.	Кринский		
Гл.спец.	Фуст		
Гл.инж.	Юферов		11.90
Н.контр.	Фуст		
Вед.инж.	Кромкова		
Инженер	Гусынева		

Механизированный пункт приемки заполнителей с годовым грузооборотом 300 тыс.куб.м

Стадия	Лист	Листов
Р	1	

Общие данные

ВНИПИ Тяжпромэлектропроект имени Ф.Б. Якубовского Челябинское отделение

24754-06 33

Копировал Шулак Формат А2

Альбом

План на отм. -3.200

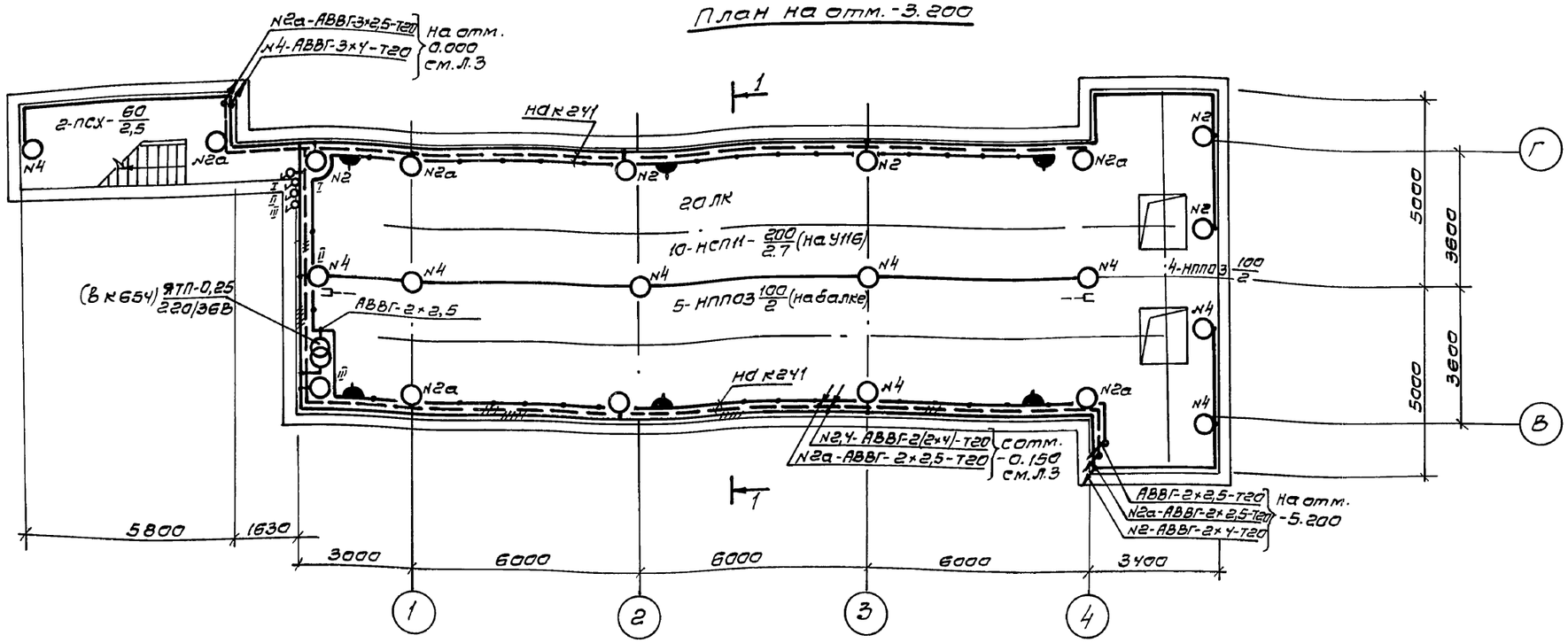

План на отм. -5.200

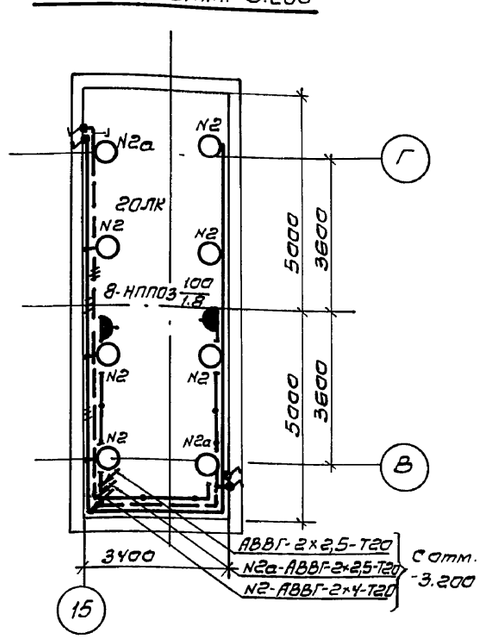

План на отм. 4.200

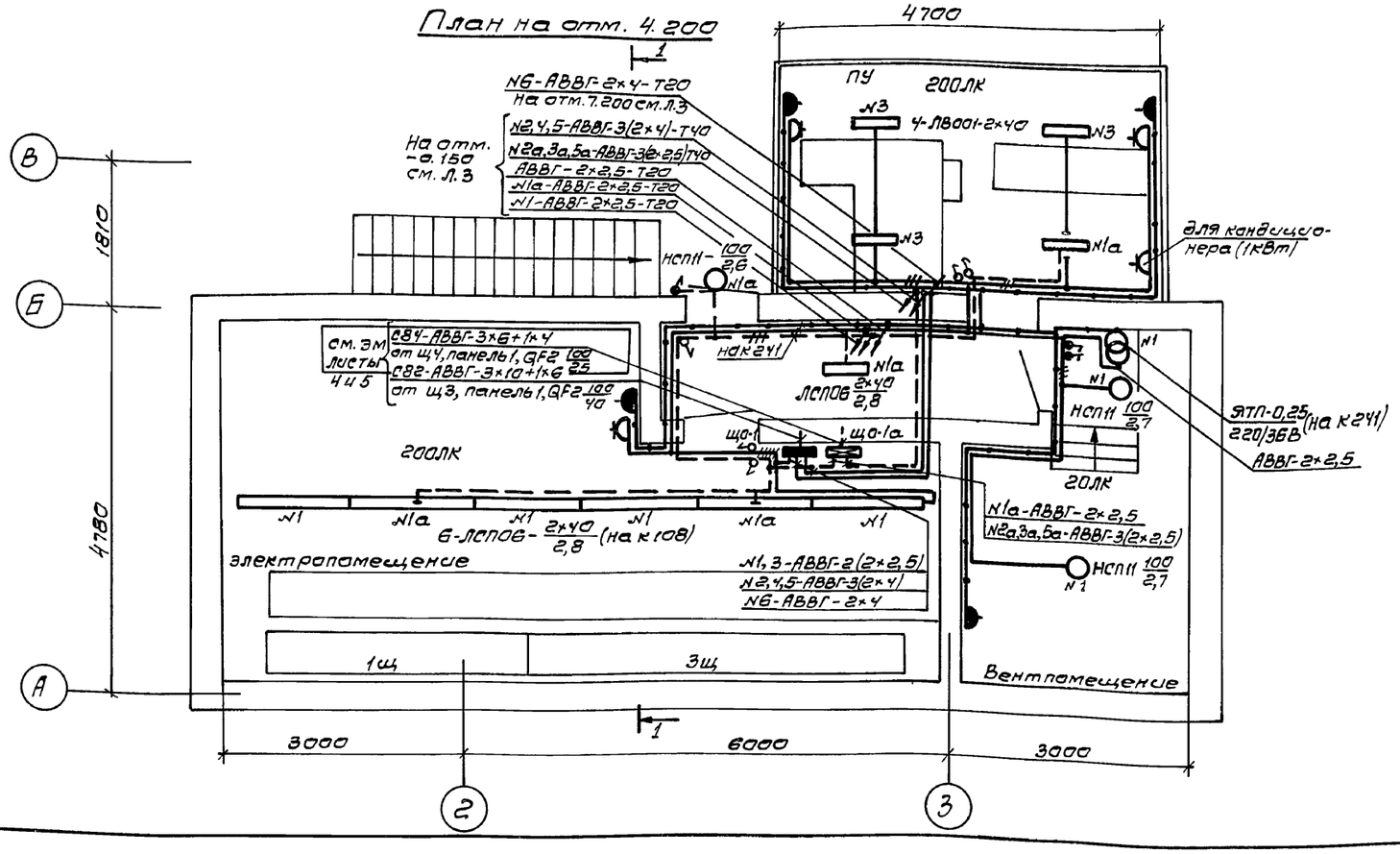

				Привязан	
				Инв. №	

				708-55.90-30			
				Склад заполнителей бетона вместимостью 9 тыс. куб.м для территорий с высоким уровнем грунтовых вод с автоматизированной системой управления крытьер-краном			
Нач. отд.	Кринский			Механизированный пункт приема заполнителей с годовым грузооборотом 300 тыс. куб. м	Стадия	Лист:	Листов:
Гл. спец.	Фуст				Р	2	
Гл. инж. пр.	Юферов		11.80				
Н. контр.	Фуст			Планы расположения на отметках: 4.200; -3.200 -5.200	ВНИПИ ТЯЖПРОМЭЛЕКТРОПРОЕКТ имени Ф.Б. ЯКУБОВСКОГО Челябинское отделение		
Ведущ. инж.	Храмкова						
Инжен.	Хуснеева						

Инв. № подл. | Подпись и дата | Взам. инв. №

24754-06 34

Копировал Редькина формат А2

Альбом 6

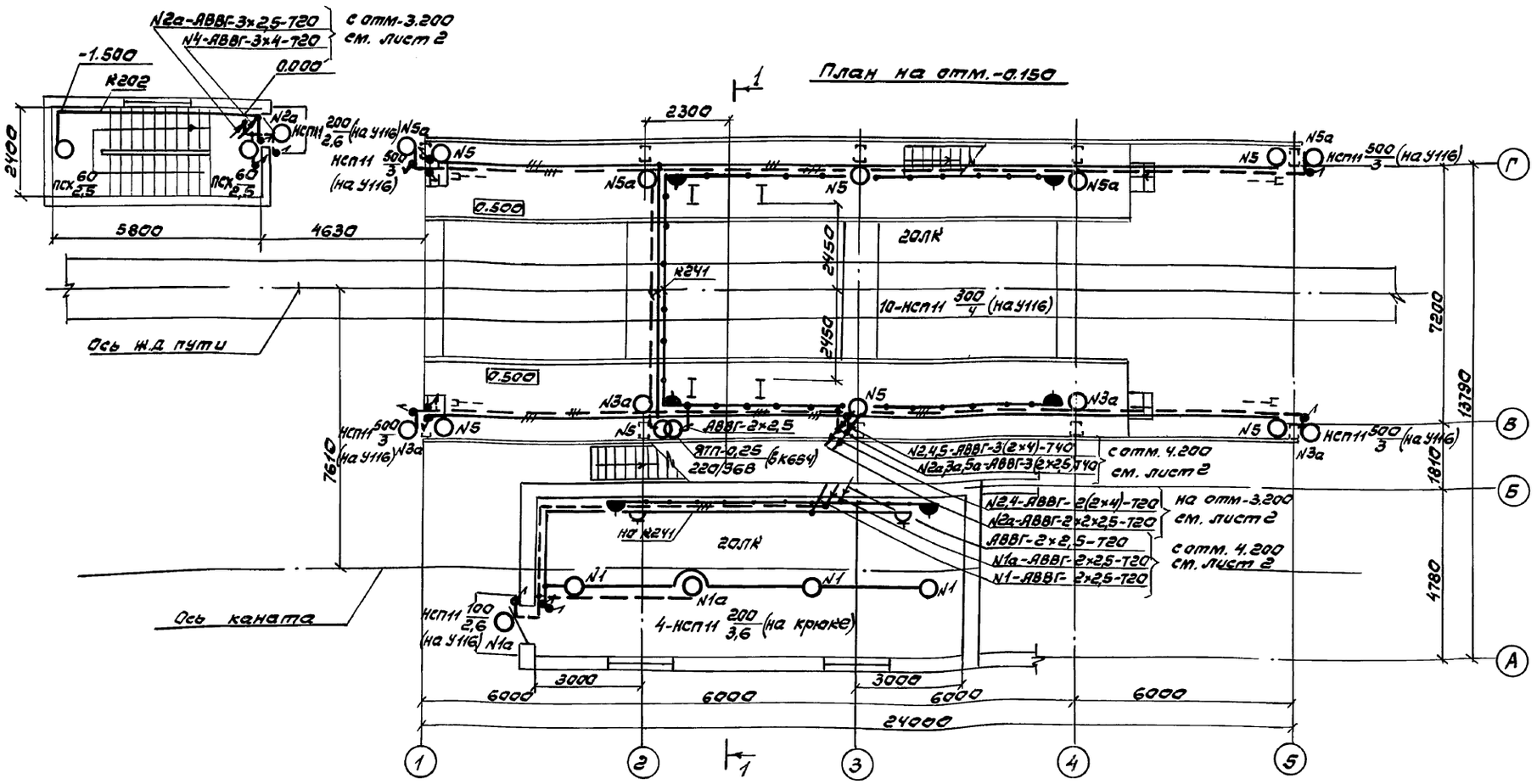

План на отм. 7.200

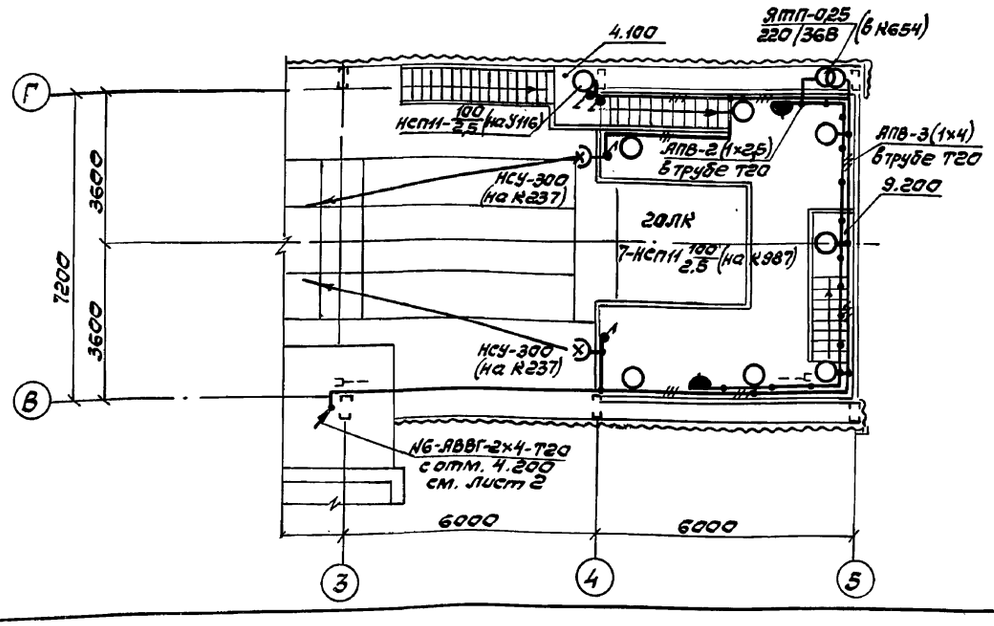

привязан

Инв. №

				708-55.90-30	
				Склад заполнителей бетона вместимостью 3 тыс. куб.м для территорий с высоким уровнем грунтовых вод с автоматизированной системой управления и кратцер-краном	
Нач.отд	Кринский			Механизированный пункт приема заполнителей с годовым грузооборотом 300 тыс. куб.м	Стадия: Р; Лист: 3; Листов:
Гл.спец	Фуст				
Гл.инж.пр	Юферов		11.90		
Н.контр	Фуст			Планы расположения на отметках: -0.150; 7.200	ВНИПИ Тяжпромэлектропроект имени Ф.Б. Якубовского Челябинское отделение
Вед.инж	Храмкова				
Инжен	Хуснеева				

24754-06 35

Копировал Белоусова

Формат А2

Инв.№ подл. | Подпись и дата | Взам. инв.№

Альбом 6

Разрез 1-1

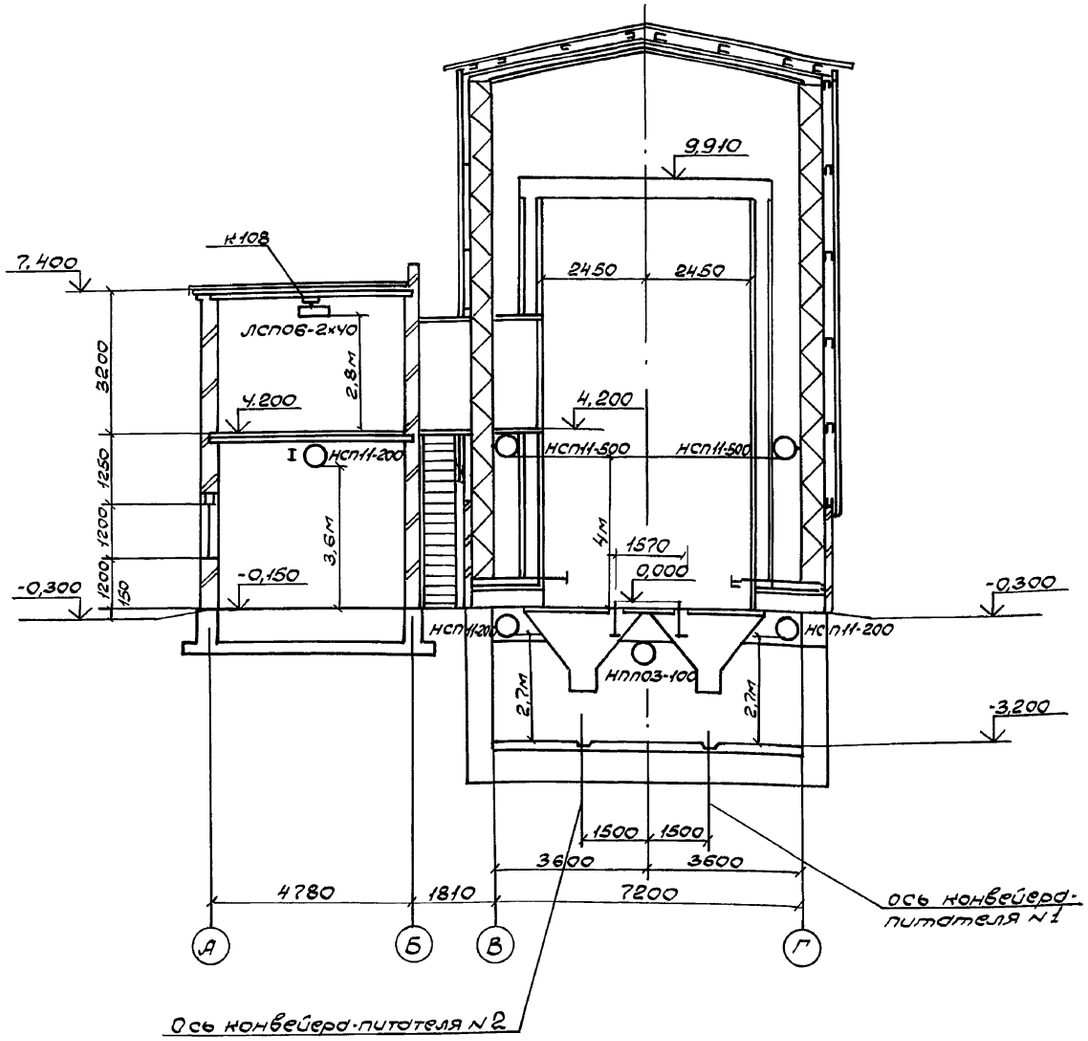

Привязан				
Инв. №				
Нач. отд	Кринский			
Гл. спец	Фуст			
Гл. инж. пр	Юферов		11.90	
Н. контр	Фуст			
Вед. инж	Хромнова			
Инжен	Хуснеева			

708-55.90-30

Склад заполнителей бетона вместимостью 9 тыс. куб.м для территорий с высоким уровнем грунтовых вод с автоматизированной системой управления и кроптер-кроном

Механизированный пункт приемки заполнителей с годовым грузооборотом 300 тыс. куб.м

Стадия	Лист	Листов
Р	У	

Разрез 1-1

ВНИПИ Тяжпромэлектропроект имени Ф.Б. Якубовского Челябинское отделение

Взам. инв. № | Подпись и дата | Инв. №подл.

gost.e-ecolog.ru

Формат А3

Альбом 6

№ строки	Наименование вида работ	Ед. изм.	Код вида работ	Код ед. изм	Количество
1	1. Трансформаторы.				
2	Трансформаторы малой				
3	мощности	шт		796	4
4					
5	2. Аппараты напряже-				
6	нием до 1000В				
7	Щитки осветительные	шт		796	2
8					
9	3. Оборудование светотех-				
10	ническое				
11	Выключатели, штепсель-	шт		796	72
12	ные розетки				
13	Светильники для ламп	шт		796	70
14	накаливания				
15	Светильники для люми-	шт		796	11
16	несцентных ламп				
17					
18	4. Кабели				
19	Кабели, прокладывае-				
20	мые на тросе, на профи-				
21	ле, сечением до:				
22	10 кв. мм.	км		008	1,49
23					
24	5. Провода				
25	Провода, прокладываемые				
26	в трубах, кронштейнах,				
27	стойках, в поливинилхло-				
28	ридных трубках, сечени-				
29	ем до:				
30	4 кв. мм.	км		008	0,34

Привязан

Инв. №

Взам. инв. № | Подпись и дата | Инв. №подл.

Нач. отд	Кринский			
Гл. спец	Фуст			
Гл. инж. пр	Юферов		11.90	
Н. контр	Фуст			
Вед. инж	Хромнова			
Инжен	Хуснеева			

708-55.90-30.ВР

Склад заполнителей бетона вместимостью 9 тыс. куб.м для территорий с высоким уровнем грунтовых вод с автоматизированной системой управления и кроптер-кроном

Механизированный пункт приемки заполнителей с годовым грузооборотом 300 тыс. куб.м

Стадия	Лист	Листов
Р		1

Ведомость объемов электромонтажных работ

ВНИПИ Тяжпромэлектропроект имени Ф.Б. Якубовского Челябинское отделение

Привязан

Инв. №

Копировал Морозова

Формат А3