ТИПОВОЙ ПРОЕКТ

708-55.90

МЕХАНИЗИРОВАННЫЙ ПУНКТ ПРИЕМА ЗАПОЛНИТЕЛЕЙ С ГОДОВЫМ ГРУЗООБОРОТОМ 300 ТЫС. КУБ.М

АЛЬБОМ 5

ОВ	Отопление и вентиляция	стр. 3÷9
ВК	Водопровод и канализация	стр. 10÷12

gost.e-ecolog.ru

ТИПОВОЙ ПРОЕКТ
708 – 55.90
МЕХАНИЗИРОВАННЫЙ ПУНКТ ПРИЕМА ЗАПОЛНИТЕЛЕЙ С ГОДОВЫМ ГРУЗООБОРОТОМ 300 ТЫС. КУБ.М

АЛЬБОМ 5

ПЕРЕЧЕНЬ АЛЬБОМОВ

АЛЬБОМ 1	ПЗ	ПОЯСНИТЕЛЬНАЯ ЗАПИСКА
	ТХ	ТЕХНОЛОГИЯ ПРОИЗВОДСТВА
	ТХ.Н	ОБЩИЕ ВИДЫ НЕТИПОВЫХ ТЕХНОЛОГИЧЕСКИХ КОНСТРУКЦИЙ
АЛЬБОМ 2	АР	АРХИТЕКТУРНЫЕ РЕШЕНИЯ
	КМ	КОНСТРУКЦИИ МЕТАЛЛИЧЕСКИЕ
АЛЬБОМ 3	КЖ	КОНСТРУКЦИИ ЖЕЛЕЗОБЕТОННЫЕ
АЛЬБОМ 4	КЖИ	СТРОИТЕЛЬНЫЕ ИЗДЕЛИЯ
АЛЬБОМ 5	ОВ	ОТОПЛЕНИЕ И ВЕНТИЛЯЦИЯ
	ВК	ВОДОПРОВОД И КАНАЛИЗАЦИЯ
АЛЬБОМ 6	ЭМ	ЭЛЕКТРООБОРУДОВАНИЕ СИЛОВОЕ
	ЭО	ЭЛЕКТРООСВЕЩЕНИЕ
АЛЬБОМ 7		ЗАДАНИЕ ЗАВОДУ–ИЗГОТОВИТЕЛЮ НА КОМПЛЕКТНЫЕ ЭЛЕКТРОТЕХНИЧЕСКИЕ УСТРОЙСТВА
АЛЬБОМ 8	СО	СПЕЦИФИКАЦИИ ОБОРУДОВАНИЯ
АЛЬБОМ 9	ВМ	ВЕДОМОСТИ ПОТРЕБНОСТИ В МАТЕРИАЛАХ
АЛЬБОМ 10	С	СМЕТЫ

РАЗРАБОТАН ИНСТИТУТАМИ:

ПРОМТРАНСНИИПРОЕКТ (ведущий)

Главный инженер института — В. И. Поляков

Главный инженер проекта — Н.Н. Кузнецов

ХАРЬКОВСКИЙ ПРОМСТРОЙНИИПРОЕКТ

Главный инженер института — Н.Ф. Довгий

Главный инженер проекта — А.П. Школьный

ЧЕЛЯБИНСКОЕ ОТДЕЛЕНИЕ ВНИПИ „ТЯЖПРОМЭЛЕКТРОПРОЕКТ"

Главный инженер института — В.В. Голиков

Главный инженер проекта

УТВЕРЖДЕН ГОССТРОЕМ СССР

Протокол от 13 сентября 1988 г. № 31

ВВЕДЕН В ДЕЙСТВИЕ

ПРОМТРАНСНИИПРОЕКТОМ

Приказ от 15 января 1991 г. №7

Содержание альбома

№№ листов	Наименование и обозначение документов. Наименование листа	стр.
	Отопление и вентиляция	
1.	Общие данные (начало)	3.
2.	Общие данные (окончание)	4.
3.	Планы на отметках -3.200; -0.150; 0.500; 4.200; 4.700. Разрез 1-1.	5.
4.	Разрез 2-2. Схемы систем П1, В1, В2. Схема системы отопления и теплоснабжения установок.	6.
5.	Установки П1, П2, В1, В2. Планы. Разрез 1-1.	7.
6.	Установки П1, П2, В1, В2. Разрезы 2-2, 3-3.	8.
ОВН1	Лючок для чистки воздуховодов.	9.

№№ листов	Наименование и обозначение документов. Наименование листа.	стр.
	Водопровод и канализация	
1.	Общие данные.	10.
2.	Планы на отм. -3.200; -6.200. Разрезы 1-1, 2-2. Схемы систем В3, К3н.	11.
3.	Форсунка для гидрообеспыливания с соплом ф 2,5 мм.	12.

Инв. № подл. | Подпись и дата | Взам. инв. №

Альбом 5

Характеристика отопительно-вентиляционного оборудования

Обозначение системы	Кол. систем	Наименование обслуживаемого помещения (технологического оборудования)	Тип установки	Вентилятор: тип, исполнение по взрывозащите	Вентилятор: №	Вентилятор: схема исполнения	Вентилятор: положение	Вентилятор: L м³/час	Вентилятор: P, Па	Вентилятор: n об/мин	Электродвигатель: тип, исполнение по взрывозащите	Электродвигатель: N квт	Электродвигатель: n об/мин	Воздухонагреватель: тип	Воздухонагреватель: №	Воздухонагреватель: кол.	Воздухонагреватель: t-ра нагрева °С: от	Воздухонагреватель: t-ра нагрева °С: до	Воздухонагреватель: расход тепла Вт (ккал/ч)	Воздухонагреватель: P, Па	Фильтр: тип	Фильтр: №	Фильтр: кол.	Фильтр: P, Па	Концентрация мг/м³: начальная	Концентрация мг/м³: конечная	Примечание
П1	1	Электропомещение, пульт управления	АПр 2	В-Ц4-75-25-Л.05	2,5	1	П315°	900	700	2740	4АА63В2	0,55	1400	КПЗ-СК-01А	6	1	-30	22	15700/13500	20	Встроенный из ткани ФСВУ	—	—	—	—	—	
П2	1	Пульт управления	Бытовой кондиционер БК-1500 КБ1-0,4-1-УЗ									1,0		—	—	—	—	—	—	—	—	—	—	—	—	—	
В1	1	Приемное устройство	Пылевой	8-ИЛБ-45-8-01	8	6	ЛО°	19000	3100	1615	4А180М4	30	1475	—	—	—	—	—	—	—	—	ИН-15	1600	4	950	600	50	
В2	1	Приемное устройство	Пылевой	8-ИЛБ-45-8-01	8	6	ПрО°	19000	3100	1615	4А180М4	30	1475	—	—	—	—	—	—	—	—	ИН-15	1600	4	950	600	50	

Местные отсосы от технологического оборудования

Технологическое оборудование: поз.	Технологическое оборудование: наименование	Технологическое оборудование: кол	Характеристика выделяющихся вредностей	Объем вытяжки м³/ч: на ед. оборуд.	Объем вытяжки м³/ч: всего	Характеристика местного отсоса: обозначение	Характеристика местного отсоса: применяемые документы	Обозначение системы	Примечание
	Узел разгрузки бункера на ленточный конвейер	8	Пыль щебня и песка	2300	18400	Отсос от укрытия	По технологическим чертежам	В1, В2	
	Узел перегрузки с конвейера на конвейер	2	Пыль щебня и песка	5000	10000	Отсос от укрытия	По технологическим чертежам	В1, В2	

План - схема

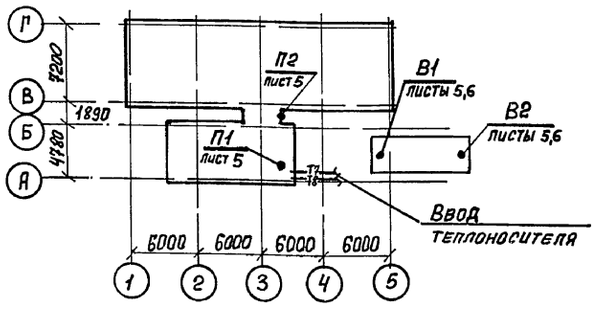

Основные показатели по чертежам отопления и вентиляции

Наименование здания (сооружения) помещения	Объем м³	Периоды года при tн °С	Расход тепла, Вт (ккал/ч): на отопление	На вентиляцию	На горячее водоснабжение	Общий	Расход холода Вт, (ккал/ч)	Установленная мощность электродвигат. квт
Приемное устройство	3000	Зимний -30	23000/19800	15700/13500	—	38700/33300	—	61,55

Ведомость рабочих чертежей основного комплекта

Лист	Наименование	Примечание
1	Общие данные. (начало)	
2	Общие данные (окончание).	
3	Планы на отметках -3,200; -0,150; 0,500; 4,200; 4,700. Разрез 1-1.	
4	Разрез 2-2. Схемы систем П1, В1, В2. Схема системы отопления и теплоснабжения установки.	
5	Установки П1, П2, В1, В2. Планы. Разрез 1-1.	
6	Установки П1, П2, В1, В2. Разрез 2-2, 3-3.	

Ведомость ссылочных и прилагаемых документов

Обозначение	Наименование	Примечание
	Ссылочные	
5.904-38	Гибкие вставки к центробежным вентиляторам	
5.904-34 вып. 0, 1-1	Приточно-рециркуляционные агрегаты производительностью от 1 до 5 тыс. м³/час.	
5.904-1 вып. 0, 1	Крепление стальных неизолированных воздуховодов.	
5.904-26 вып. 3	Бункеры и затворы	
7.903.9-2 вып. 1,2	Тепловая изоляция трубопроводов с положительными температурами.	
	Прилагаемые	
708-55.90 ОВН1	Лючок для чистки воздуховодов	
ТП 708-55.90 ОВ СО	Спецификация оборудования	Альбом 8
ТП 708-55.90 ОВ ВМ	Ведомость потребности в материалах	Альбом 9

Проектная документация разработана в соответствии с действующими нормами, правилами, инструкциями и государственными стандартами, а также предусматривает мероприятия по безопасной эксплуатации зданий (сооружений) с пожароопасным и взрывоопасным характером производства.

(дата) Главный инженер проекта /Школьный А.П./

Привязан:

Инв. №

ГИП	Школьный		
Нач.отд	Половнева		
Н. контр.	Павроненко		
Гл. спец.	Шапильский		
Зав. груп.	Кивгила		
Вед. инж.	Суговцев		14.11.90
Проверил	Кивгила		
Разработ.	Воронина		

708-55.90 ОВ

Склад заполнителей бетона вместимостью 9 тыс. куб. м. для территорий с высоким уровнем грунтовых вод с автоматизированной системой управления и кран-балкой

Механизированный пункт приема заполнителей с годовым грузооборотом 300 тыс. куб. м.

Стадия	Лист	Листов
Р	1	6

Общие данные (начало).

Харьковский промстройниипроект

Копировал

Формат А4

Инв. № подл. | Подпись и дата | Взамен инв. №

Группа АР Марронина
Группа КЖ Мезенцорская
Гр. ВК Недельская

24754-05 4

Альбом 5

Общие указания

1. Проект выполнен на основании следующих документов:
   - технологического задания Промтрансниипроекта;
   - архитектурно-строительных чертежей Харьковского Промстройниипроекта;
   - СНиП 2.04.05-86; СНиП II-3-79**.
2. В проекте приняты следующие расчетные параметры наружного воздуха:
   - температура для проектирования отопления и вентиляции зимой – 30°С
   - температура для проектирования вентиляции летом + 22°С
   - температура для проектирования кондиционирования воздуха летом +27°С
3. Внутренние температуры воздуха в отапливаемых помещениях приняты:
   - В электропомещении и помещении лебедок +5°С
   - в пульте управления +22°С
   - в вентпомещении +10°С
4. Теплоносителем для систем отопления и вентиляции служит насыщенный пар давлением 0,3 МПа, поступающий из наружной сети пароснабжения.

   Потеря давления в паропроводах и конденсатопроводах систем отопления и теплоснабжения калориферов составляет 0,06 МПа.
5. В проекте предусмотрено применение для системы П1 воздуховодов из унифицированных деталей по Инструкции ВСН 353-86.

   Воздуховоды вытяжных систем В1, В2 изготовить из листовой стали δ=1,4мм со сплошным сварным швом согласно „Временной нормали на изготовление воздуховодов круглого сечения для систем аспирации."
6. В проекте предусмотрено выполнение трубопроводов из стальных водогазопроводных обыкновенных труб ГОСТ 3262-75.
7. Воздуховоды системы П1 на участках, указанных на схемах, изолировать плитами теплоизоляционными из минеральной ваты на синтетическом связующем марки М75 толщ. 40мм с покровным слоем из стали тонколистовой оцинкованной толщиной 0,5мм.
8. Все трубопроводы и регистры из стальных труб, перед окраской покрыть грунтом ГФ-021.

   Нагревательные приборы, неизолированные трубопроводы отопления и теплоснабжения установок систем после монтажа окрасить масляной краской за 2 раза.

   Вентиляционное оборудование, воздуховоды и все сантехнические изделия снаружи покрыть эмалью ПФ-115 за один раз.
9. Проектом предусмотрены следующие мероприятия по управлению и автоматизации систем отопления и вентиляции:
   - Включение установки П1-местное, П2-из помещения пульта управления;
   - Блокировка установок В1, В2 с работой приемного конвейера;
   - Установка приборов для измерения расхода, температуры и давления теплоносителя и температуры приточного воздуха.

   Указанные мероприятия разработаны в электрической части проекта и проекте КИП и автоматики.
10. Системы отопления и вентиляции после монтажа отрегулировать на заданную проектом производительность.
11. Эффективность вытяжной пылевой вентиляции может быть достигнута только при тщательном укрытии технологического оборудования, которое выполняется в технологической части проекта.
12. Производительность вентиляционных систем на схемах воздуховодов показана расчетная, а в характеристике отопительно-вентиляционного оборудования с учетом подсосов и утечек в сети.
13. При монтаже санитарно-технических устройств необходимо составлять акты освидетельствования выполнения следующих скрытых работ:
    - теплоизоляция воздуховодов.

Инв.№ подл. | Подпись и дата | Взамен инв.№

Привязан:

Инв.№

				70В-55.90 ОВ	
Нач.отд	Половнева			Склад заполнителей бетона вместимостью 3тыс куб.м. для территорий с высоким уровнем грунтовых вод с автоматизированной системой управлений и крытьем – краном.	
Н.контр.	Лавроненко				
Гл.спец.	Шапильский			Механизированный пункт приема заполнителей с годовым грузооборотом 300тыс.куб.м.	Стадия: Р; Лист: 2; Листов:
Зав.групп.	Кивгила				
Вед.инж.	Гуцовцев		14.11.90		
Проверил	Кивгила			Общие данные (окончание)	Харьковский Промстройниипроект
Разработ.	Воронцина				

Альбом 5

План на отметках -0,150; 0,500; 4,200; 4,700

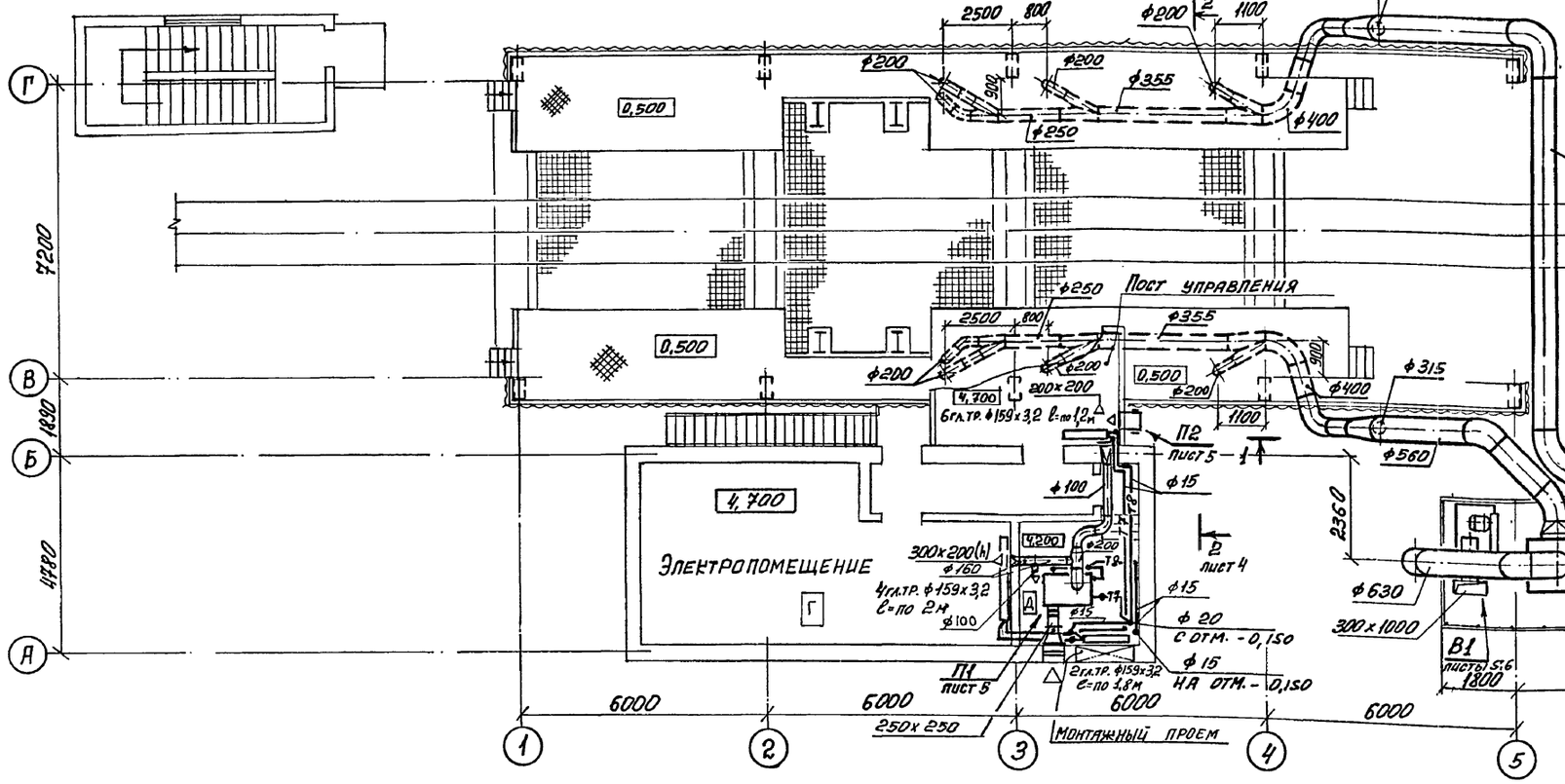

Разрез 1-1

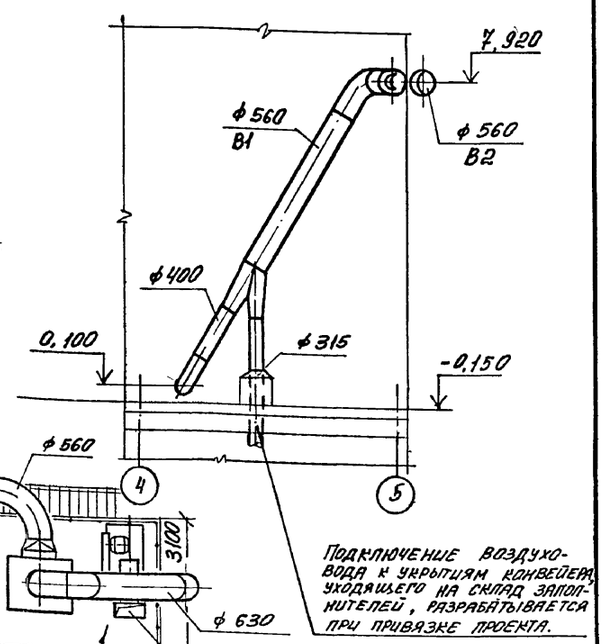

Подключение воздухо-вода к укрытиям конвейера, уходящего на склад запол-нителей, разрабатывается при привязке проекта.

План на отметке -0,150

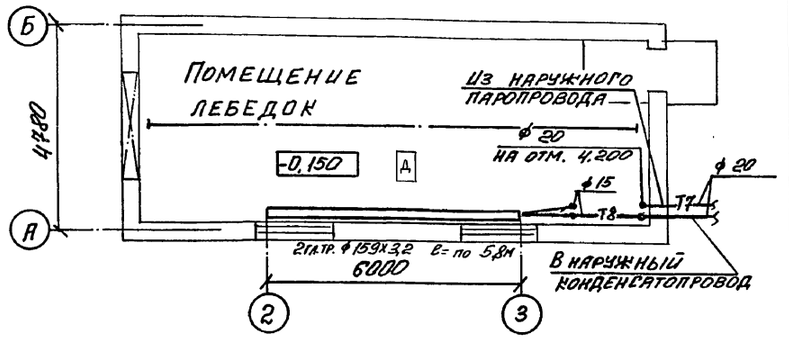

План на отметке -3,200

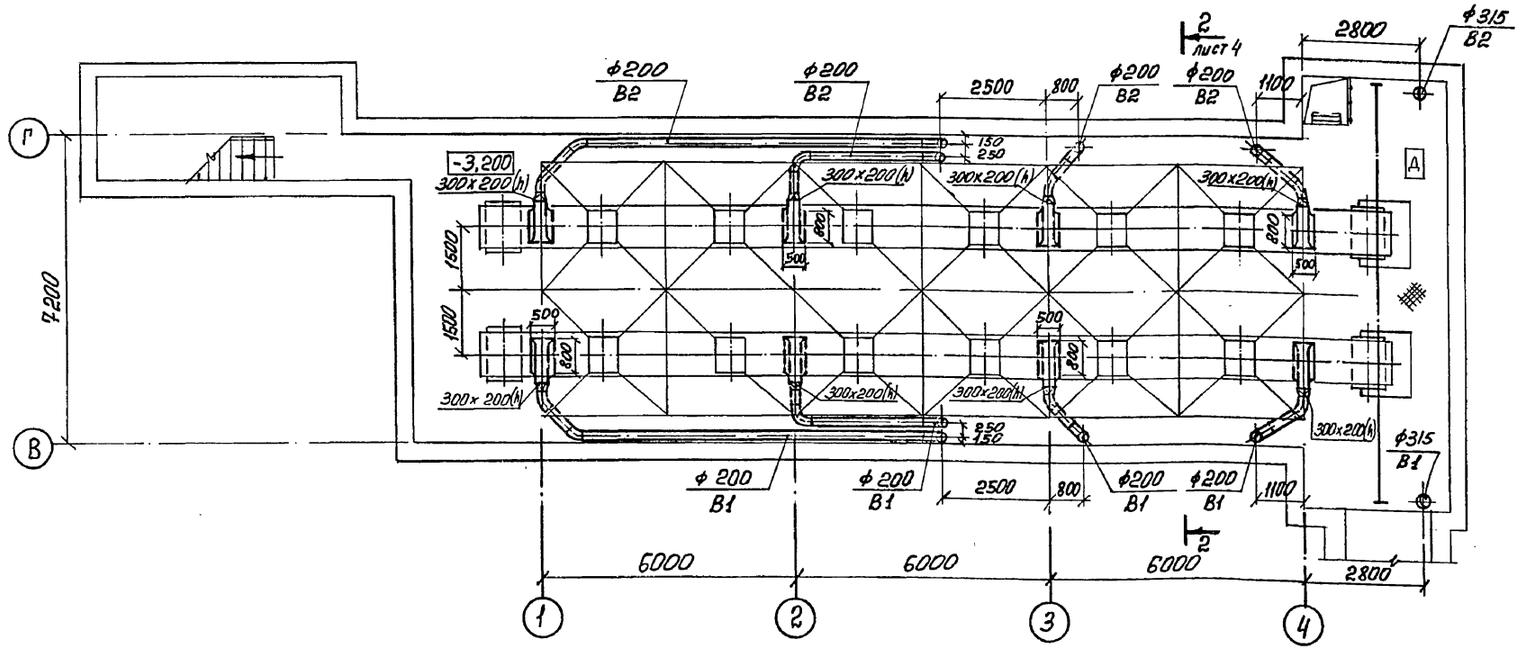

Привязан:

Инв. №

				708-55.90	ОВ
Нач. отд.	Половнева			Склад заполнителей бетона вместимостью 3 тыс. куб. м. для территорий с высоким уровнем грунтовых вод с автоматизированной системой управления и кратцер-краном.			
Н. контр.	Лавроненко						
Гл. спец.	Шапильский			Механизированный пункт приема заполнителей с годовым грузо-оборотом 300 тыс. куб. м.	Стадия	Лист	Листов
Зав. груп.	Живгила				Р	3	
Вед. инж.	Суговцев		20.11.90				
Проверил.	Живгила			Планы на отметках -3,200; -0,150; 0,500; 4,200; 4,700. Разрез 1-1.	Харьковский промстройниипроект		
Разработ.	Воронина						

Взамен инв.№ | Подпись и дата | Инв.№ подл.

Альбом 5

Разрез 2-2

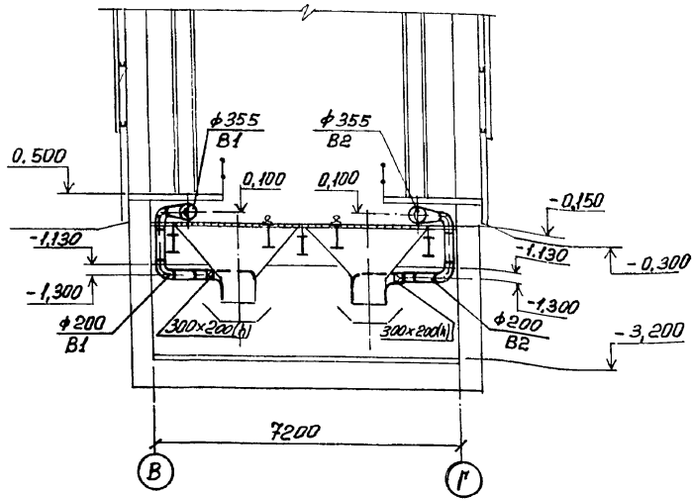

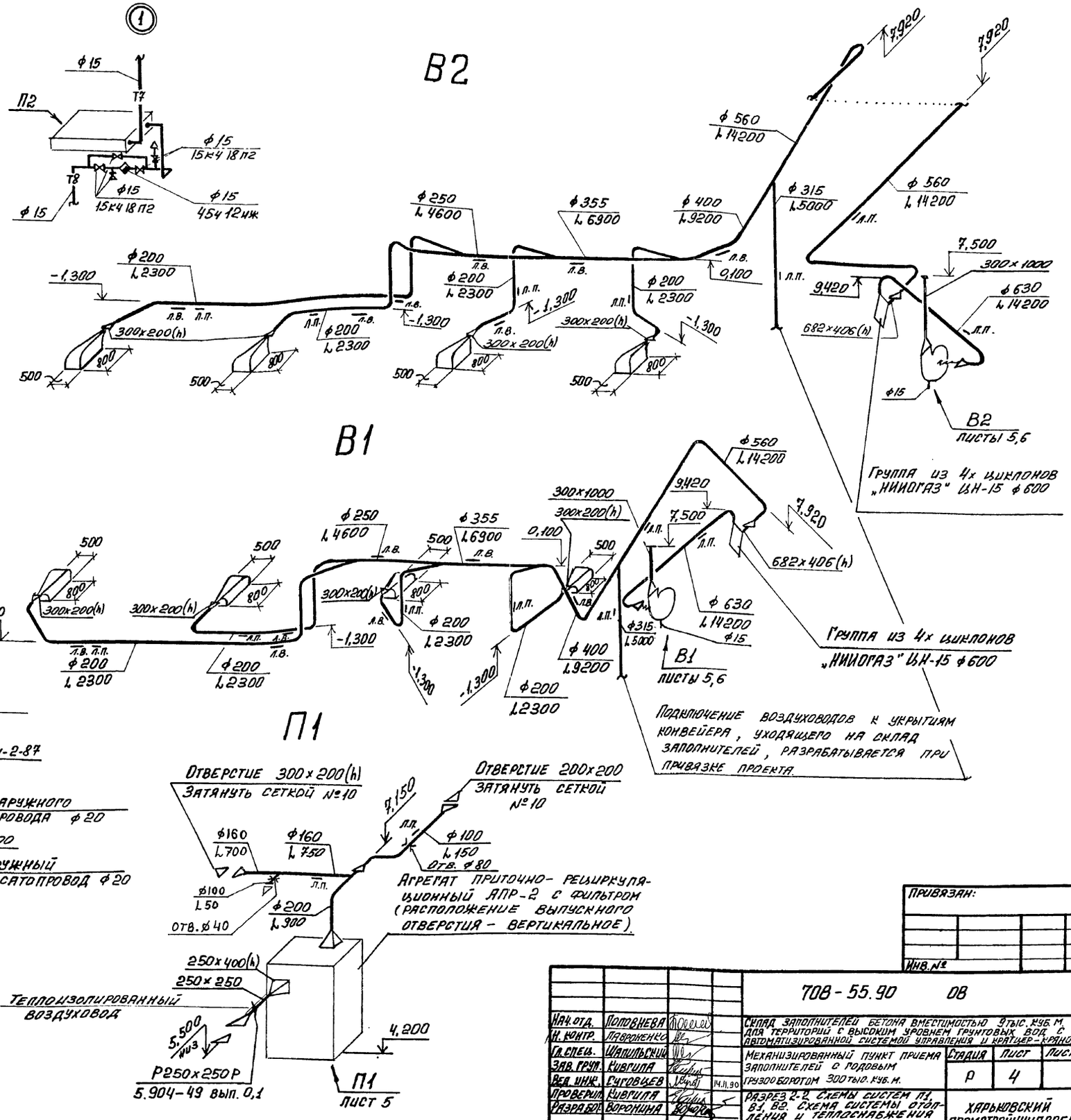

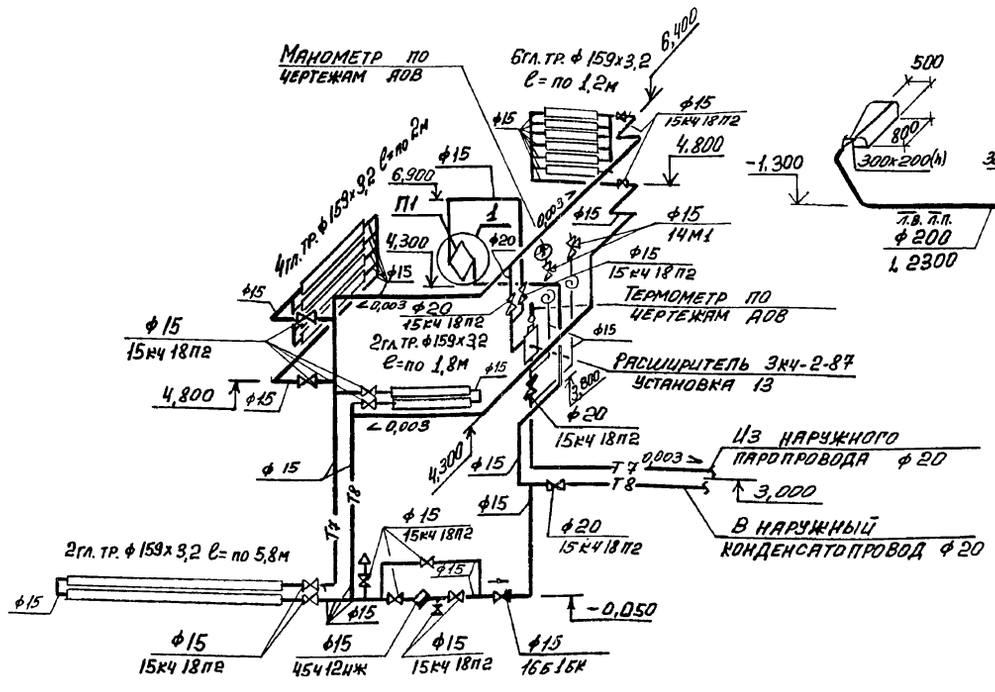

Система отопления и теплоснабжения установки

Нач. отд.	Поповнева			708-55.90 ОВ
Н. контр.	Лавроненко			Склад заполнителей бетона вместимостью 9 тыс. куб. м. для территорий с высоким уровнем грунтовых вод с автоматизированной системой управления и кратцер-краном
Гл. спец.	Шапильский			Механизированный пункт приема заполнителей с годовым грузооборотом 300 тыс. куб. м.
Зав. груп.	Кивгила			Стадия: Р; Лист: 4; Листов:
Вед. инж.	Суговцев		14.11.90	
Проверил	Кивгила			Разрез 2-2. Схемы систем П1, В1, В2. Схема системы отопления и теплоснабжения установки.
Разработ.	Воронина			Харьковский промстройниипроект

Привязан:

Инв. №

Инв. № подл. | Подпись и дата | Взамен инв. №

24754-05 7

Альбом 5

П1. План на отметке 4,200

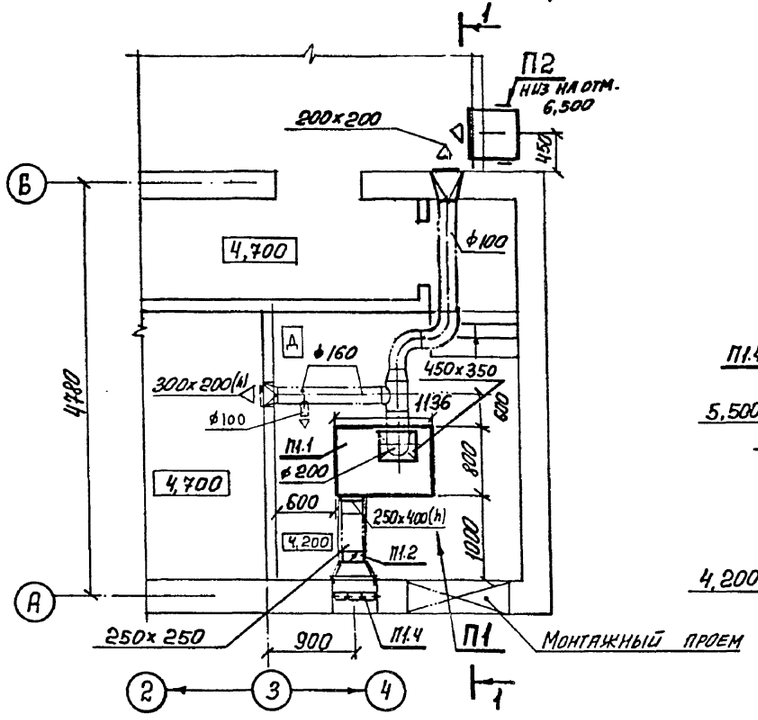

Разрез 1-1

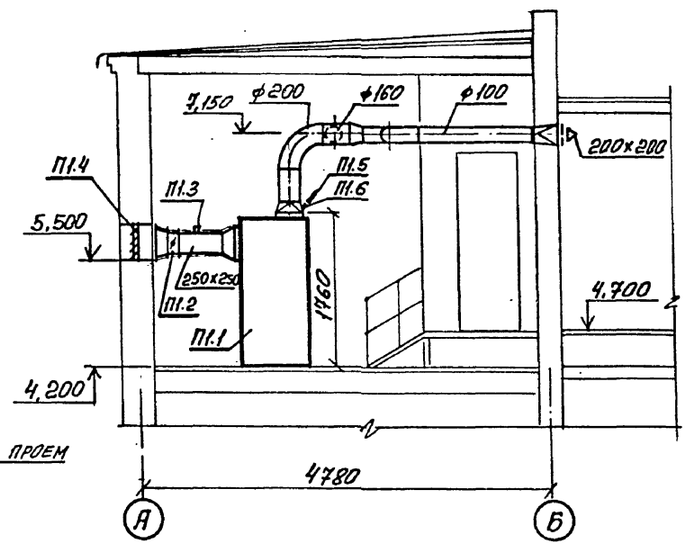

В1, В2. План на отметке 4,500

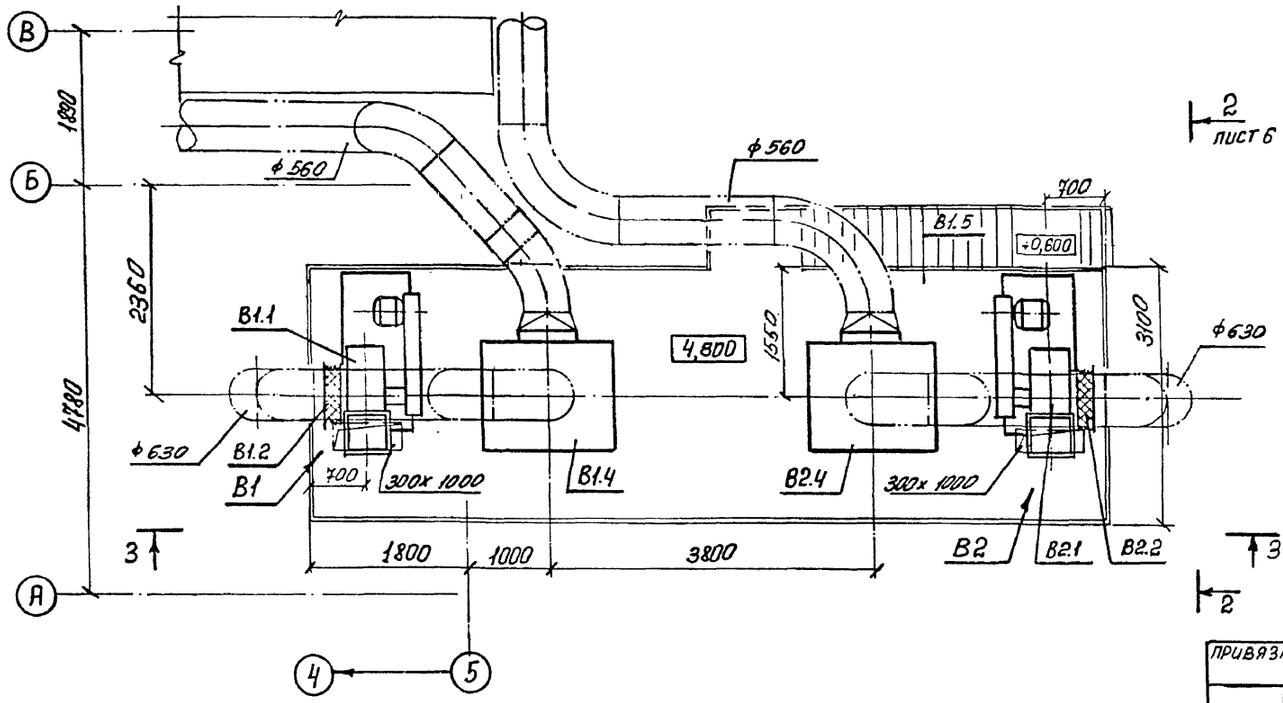

Спецификация отопительно — вентиляционных установок

Марка	Обозначение	Наименование	Кол.	Масса ед., кг	Примечание
		П1			
П1.1	5.904-34 вып. 0,1-1	Агрегат приточно-рециркуляционный АПР-2 С			
		Фильтром (расположение выпускного отверстия – вертикальное	1	502	
П1.2	5.904-49 вып. 0,1	Заслонка воздушная Р250×250Р	1	5,8	
П1.3		Фланец 3КЧ-154-87 Установка 2	1		
П1.4	По чертежам марки „АР"	Жалюзийная решетка	1		
П1.5	По чертежам марки „АОВ"	Термометр с защитной оправой	1		
П1.6	Сборник 50 Минмонтажспецстроя СССР	Фланец 3КЧ-154-87 Установка 3	1		
		В1, В2			
В1.1		Установка в составе:	1	725	
		а) Вентилятор радиальный пылевой В-Ц14Б-45-8-01			
		исполнение 6 положение ЛО°			
		б) Электродвигатель 4А180М4 N=30кВт n=1475об/мин			
		в) Виброоснование			
В2.1		Установка в составе:	1	725	
		а) Вентилятор радиальный пылевой В-Ц14Б-45-8-01			
		исполнение 6 положение ПрО°			
		б) Электродвигатель 4А180М4 N=30кВт n=1475об/мин			
		в) Виброоснование			
В1.2 В2.2	5.904-38	Гибкая вставка В00.00-13	2		
В1.3 В2.3	5.904-26 вып. III	Затвор тип 1,3т	2	62	
В1.4 В2.4		Группа из 4х циклонов „Киногаз" ЦН-15 ф600			
		с бункером и сборником	2	1550	
В1.5	По чертежам марки „КМ"	Постамент	1		
В1.6	По чертежам марки „КМ"	Опора для крепления воздуховода	2		

Инв.№ подл. | Подпись и дата | Взамен инв.№

Привязан:

Инв.№

Нач. отд.	Половнева		
Н. контр.	Лавроненко		
Гл. спец.	Шапильский		
Зав. груп.	Кивгила		
Вед. инж.	Суговцев		2011.90
Проверил	Кивгила		
Разработ.	Воронина		

708-55.90 ОВ

Склад заполнителей бетона вместимостью 3тыс. куб. м. для территории с высоким уровнем грунтовых вод с автоматизированной системой управления и кратцер-краном.

Механизированный пункт приема заполнителей с годовым грузооборотом 300 тыс. куб. м.

Стадия	Лист	Листов
Р	5	

Установки П1, П2, В1, В2. Планы. Разрез 1-1.

Харьковский промстройниипроект

Альбом 5

Разрез 3-3

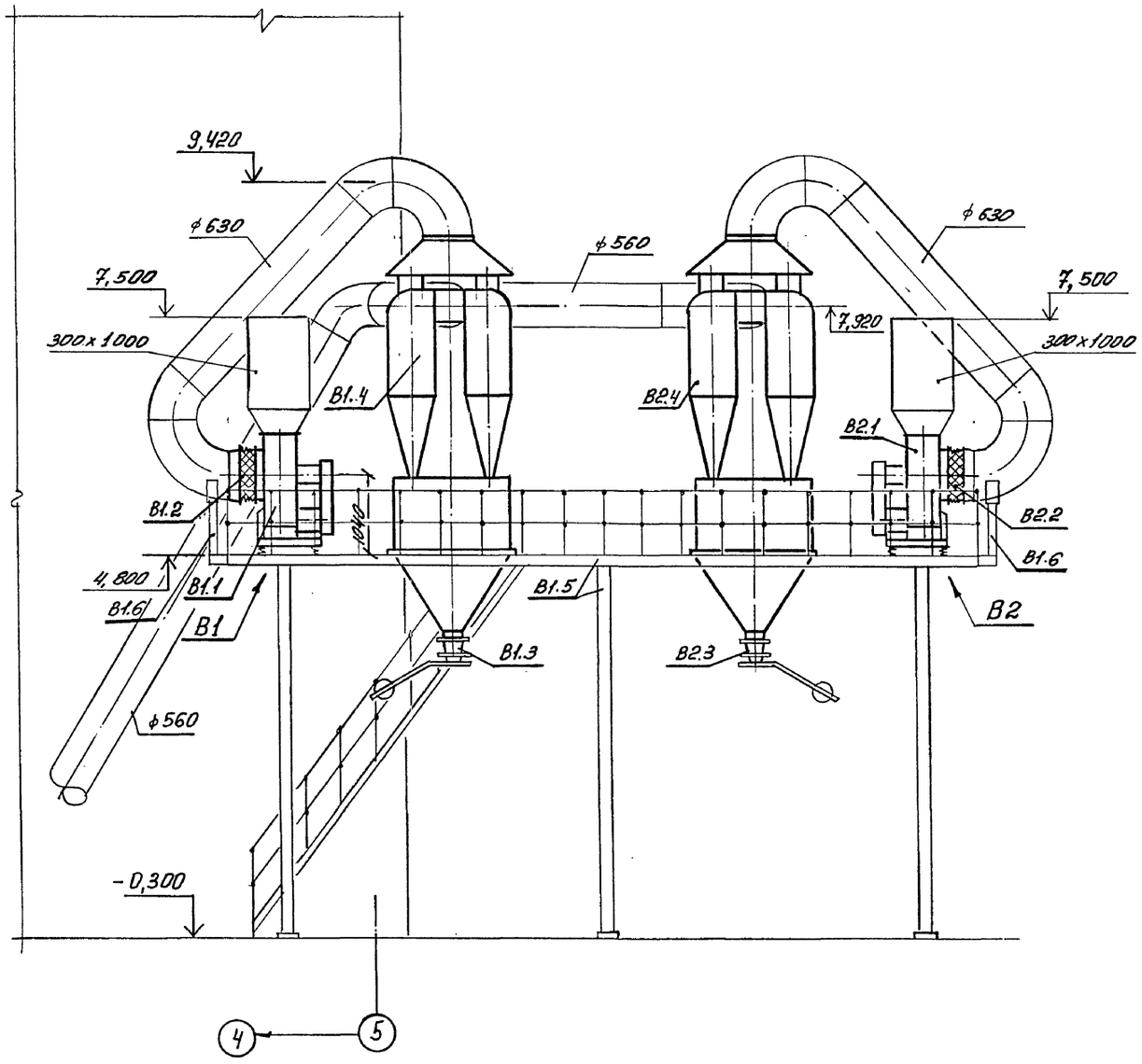

Разрез 2-2

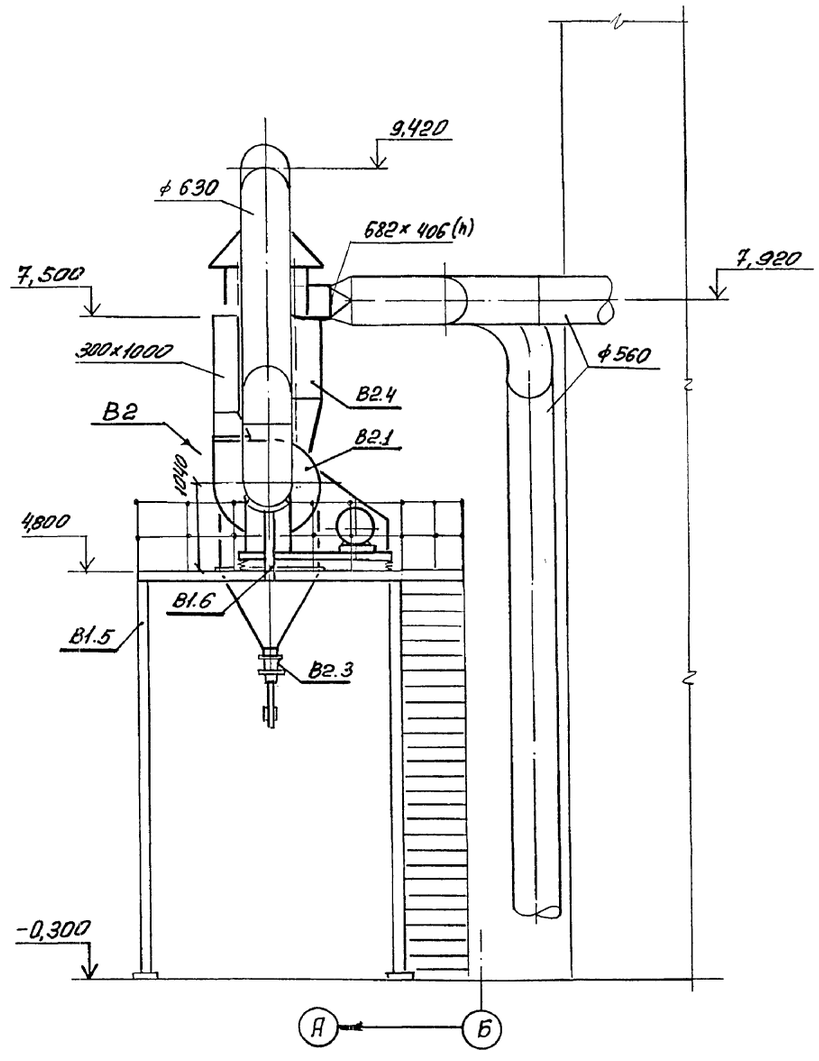

				708-55.90 ОВ	
				Склад заполнителей бетона вместимостью 3тыс. куб. м. для территорий с высоким уровнем грунтовых вод с автоматизированной системой управления и кратцер-краном.	
Нач. отд.	Половнева			Механизированный пункт приема заполнителей с годовым грузооборотом 300тыс. куб. м.	Стадия: Р; Лист: 6; Листов:
К. контр.	Павроненко				
Гл. спец.	Шапильский				
Зав. груп.	Кувшина				
Вед. инж.	Суговцев		14.11.90		
Проверил	Кувшина			Установки П1, П2, В1, В2. Разрезы 2-2, 3-3.	Харьковский промстройниипроект
Разработ.	Воронина				

Привязан:

Инв. №

Инв. № подл. | Подпись и дата | Взамен инв. №

ТИПОВОЙ ПРОЕКТ

708-55.90

МЕХАНИЗИРОВАННЫЙ ПУНКТ ПРИЕМА ЗАПОЛНИТЕЛЕИ С ГОДОВЫМ ГРУЗООБОРОТОМ 300 ТЫС. КУБ. М.

АЛЬБОМ 5

ЧЕРТЕЖИ ОБЩИХ ВИДОВ НЕТИПОВЫХ КОНСТРУКЦИЙ

ОБОЗНАЧЕНИЕ	НАИМЕНОВАНИЕ	Примечание
ОВН1	Лючок для чистки воздуховодов	

Нач. отд.	Половнева			708-55.90 ОВН	
Н. контр.	Лавроненко				
Гл. спец.	Шапильский				
Зав. гр.	Кивгила				
Вед. инж.	Суговцев		20.11.90	Содержание	Стадия Р; Лист 1; Листов 1
Провер.	Кивгила				Харьковский Промстройниипроект
Разраб.	Суговцев				

Инв. № подл. | Подпись и дата | Взамен инв. №

Альбом 4

ОБЩИЙ ВИД

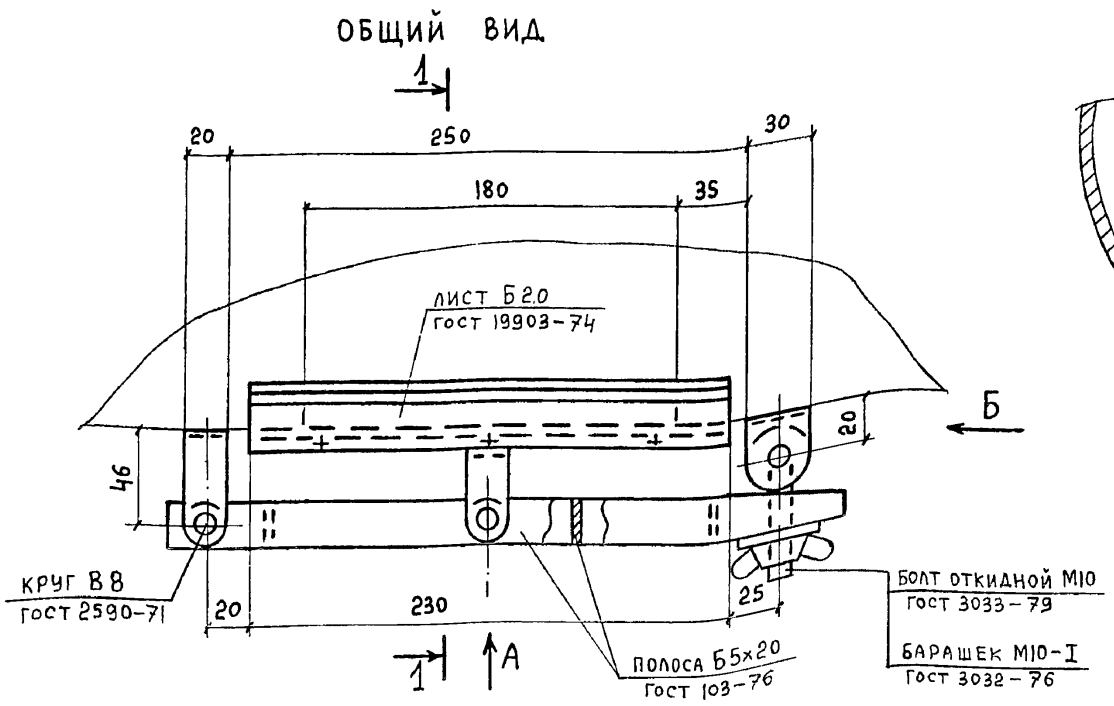

1-1

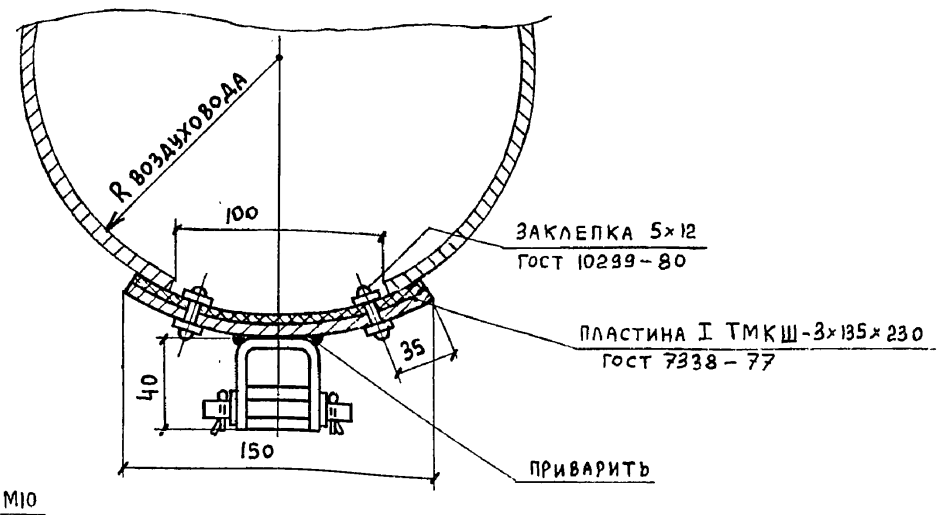

ПО А

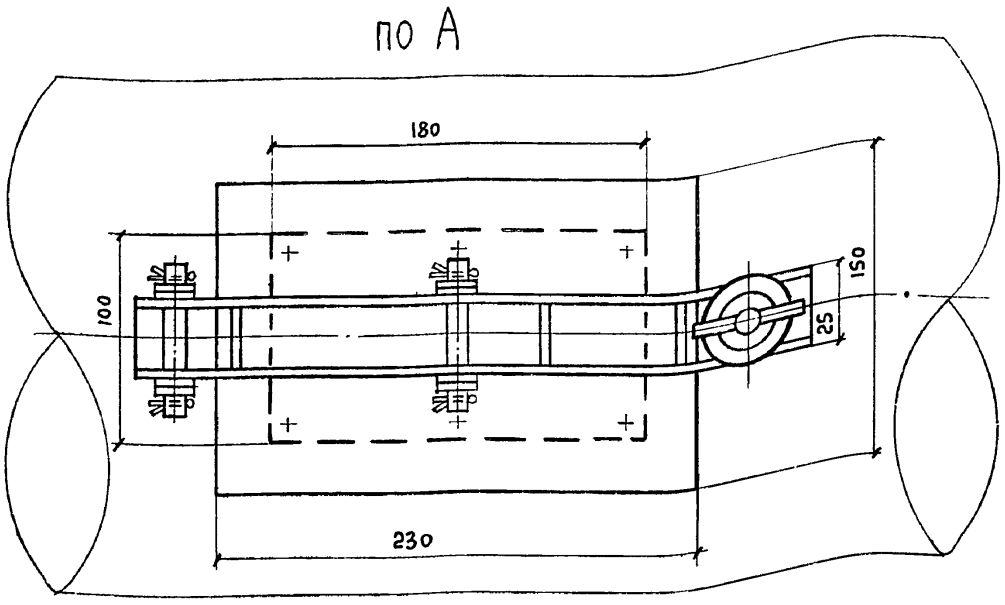

ПО Б

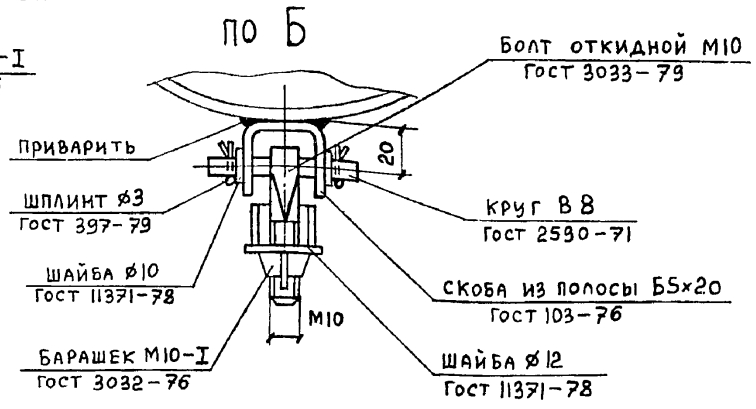

Нач. отд.	Половнева			708-55.90 ОВН1	
Н. контр.	Лавроненко				
Гл. спец.	Шапильский				
Зав. гр.	Кивгила				
Вед. инж.	Суговцев		20.11.90	Лючок для чистки воздуховодов	Стадия Р; Лист 1; Листов 1
Провер.	Кивгила				Харьковский Промстройниипроект
Разраб.	Суговцев				

Альбом 5

Общие указания

1. Рабочая документация разработана на основании:
— технологического задания института Промтрансниипроект г. Москва;
— архитектурно-строительных чертежей Харьковского Промстройниипроекта;
— строительных норм и правил СНиП 2-04.01-85.

2. Подключение производственного водопровода и производственной канализации механизированного пункта приема заполнителей предусматривается к одноименным сетям предприятия, на котором намечено строительство. Наружные сети обеспечивают всех потребителей расходами и напорами.

3. В здании запроектированы следующие сети:
а/. производственный водопровод;
б/. производственная канализация /напорная/.

4. Производственный водопровод запроектирован для нужд гидрообеспыливания узла пересыпки и влажной уборки пола. Расчетный расход на гидрообеспыливание 0.28 л/с (4 форсунки по 0.07 л/с). Потребный напор на вводе 0.25 МПа.

5. Гидрообеспыливание предусматривается в местах пересыпки материала с конвейера питателя N1 и N2 на конвейер тракта подачи. Управление подачей воды — автоматическое с помощью электромагнитных вентилей марки 15 кч 888р СВМ ду 25 мм.

6. Давление у манометра перед форсункой гидрообеспыливания отрегулировать до 0.2 МПа.

7. Производственная канализация запроектирована для удаления случайных вод из заглубленной части сооружения, для чего предусмотрены лотки и насосная установка с приямком. Работа насоса автоматическая в зависимости от уровней воды в приямке. Лотки и приямки смотрите чертежи марки КЖС и АР.

8. При привязке проекта:
а/. откорректировать направление ввода водопровода и выпуска канализации и определить их отметки;
б/. при наличии в воде производственного водопровода механических примесей более 50 мг/л, на вводе установить сетчатые фильтры.

9. Мероприятия наружного пожаротушения выполняются при привязке проекта. Расход на наружное пожаротушение — 10 л/с.

10. На зимнее время системы водопровода и канализации необходимо опорожнять.

Основные показатели по чертежам водопровода и канализации

Наименование системы	Потребный напор на вводе, МПа	Расчетный расход м³/сут	м³/ч	л/с	при пожаре	Установленная мощность электродвигателя, квт	Примечание
Производственный водопровод		10	1,0	0,28			
Производственная канализация /напорная/			10			1,1	

Условные обозначения

Обозначение	Наименование
	Форсунка гидрообеспыливания
	Манометр
	Вентиль с электромагнитным приводом
КЗн	Производственная канализация /напорная/

Ведомость чертежей основного комплекта

Лист	Наименование	Примечание
1	Общие данные	
2	Планы на отм. -3.200; -5.200. Разрезы 1-1; 2-2. Схемы систем В3; КЗн.	
3	Форсунка для гидрообеспыливания с соплом ф 2,5 мм.	

Ведомость ссылочных и прилагаемых документов

Обозначение	Наименование	Примечание
	Ссылочные документы	
серия 4.900-10	Альбом оборудования фасонных частей и арматуры для сетей и сооружений водопровода и канализации	
вып. 4 л. 44	Внутреннее санитарно-техническое оборудование	
серия 3.900-9	Опорные конструкции и средства крепления стальных трубопроводов внутренних санитарно-технических систем	
вып. 0, 4		
	Прилагаемые документы	
708-55.90 ВК.СО	Спецификация оборудования	
708-55.90 ВК.ВМ	Ведомость потребности в материалах	

Проектная документация разработана в соответствии с действующими нормами, правилами, инструкциями и государственными стандартами, а также предусматривает мероприятия по безопасной эксплуатации зданий и сооружений с пожароопасным и взрывоопасным характером производства.

Ноябрь 1990г. Главный инженер проекта /Школьный/

Согласовано: Гр. АР, Гр. КЖ, Гр. ОВ; Мартонина, Розенцвейг, Суховцев

Инв. № подл. | Подпись и дата | Взам. инв. №

ГИП	Школьный		XI-90
Нач. отд.	Половнева		XI-90
Н. контр.	Кузышина		XI-90
Гл. спец.	Сабадаш		XI-90
Зав. гр.	Кузышина		XI-90
Инж. II к.	Давыдова		XI-90
Провер.	Кузышина		XI-90
Констр.	Хортова		XI-90
Рассчит.	Давыдова		XI-90

Привязан:

708 – 55.90 ВК

Склад заполнителей бетона вместимостью 9 тыс. куб. м для территорий с высоким уровнем грунтовых вод с автоматизированной системой управления и кратцер-краном

Механизированный пункт приема заполнителей с годовым грузооборотом 300 тыс. куб. м

Стадия	Лист	Листов
Р	1	3

Общие данные

Харьковский Промстройниипроект

24754-05 11

Альбом 5

План на отм. -3.200

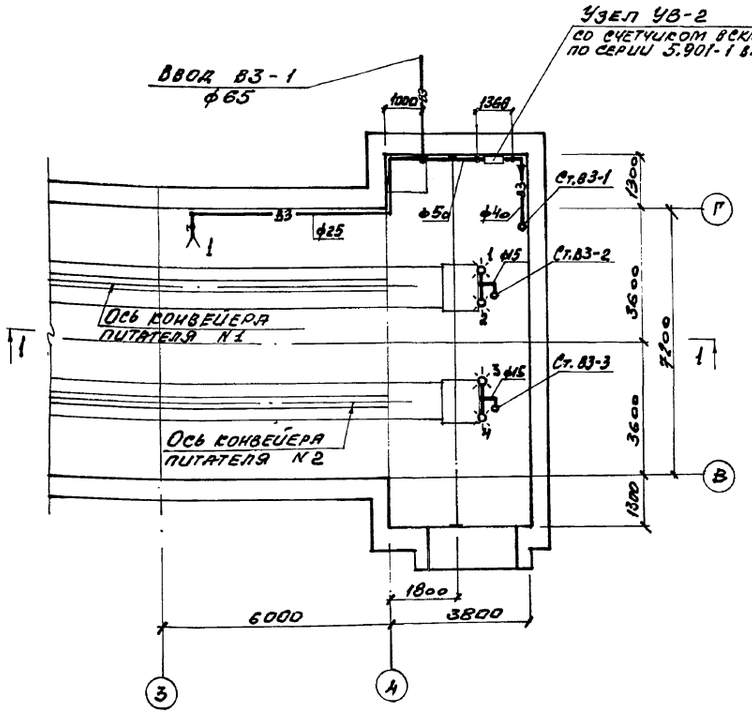

План на отм. -5.200

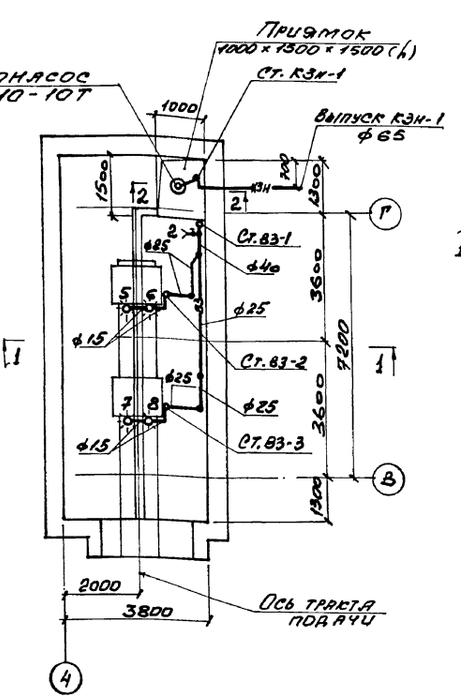

В3

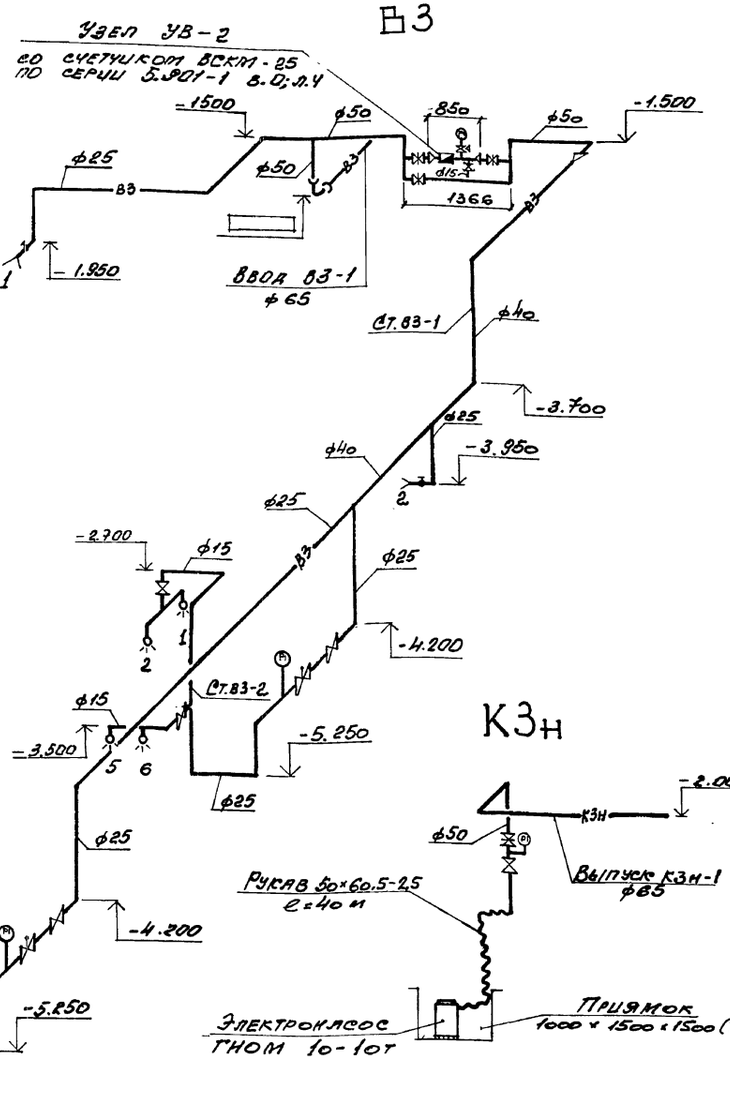

Разрез 1-1

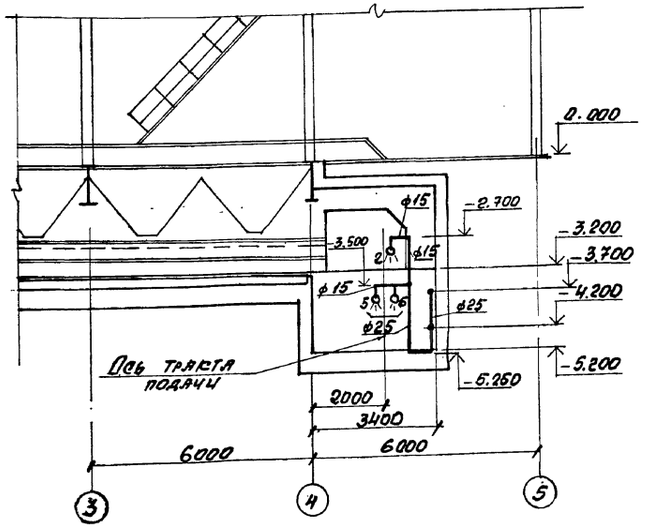

Разрез 2-2

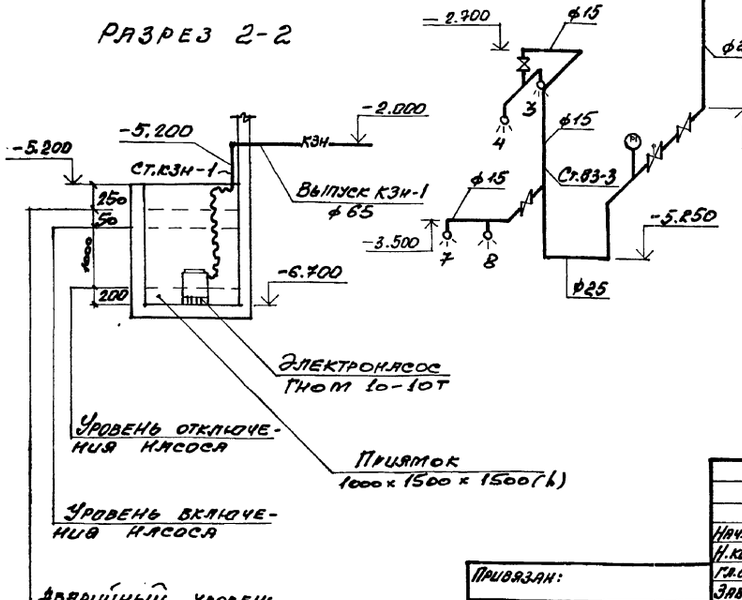

Нач.отд.	Половнева		408 - 55.90 ВК
Н.контр.	Кулышина		Склад заполнителей бетона вместимостью 3тыс.куб.м для территорий с высоким уровнем грунтовых вод с автоматизированной системой управления кратцер-краном.
Гл.спец.	Саблади		Механизированный пункт приема заполнителей с годовым грузооборотом 300 тыс. куб.м
Зав.гр.	Кулышина		Стадия: Р; Лист: 2; Листов:
Инж.пр.	Давыдова		Планы на отм. -3,200; -5,200. Разрезы 1-1; 2-2. Схемы систем В3; КЗн.
Провер.	Кулышина		Харьковский промстройниипроект
Конструк.	Хартова		
Рассчит.	Давыдова		

Привязан:

Инв.№ подл. | Подпись и дата | Взам.инв.№

24754-05 12

Альбом 5

Сборочный чертеж

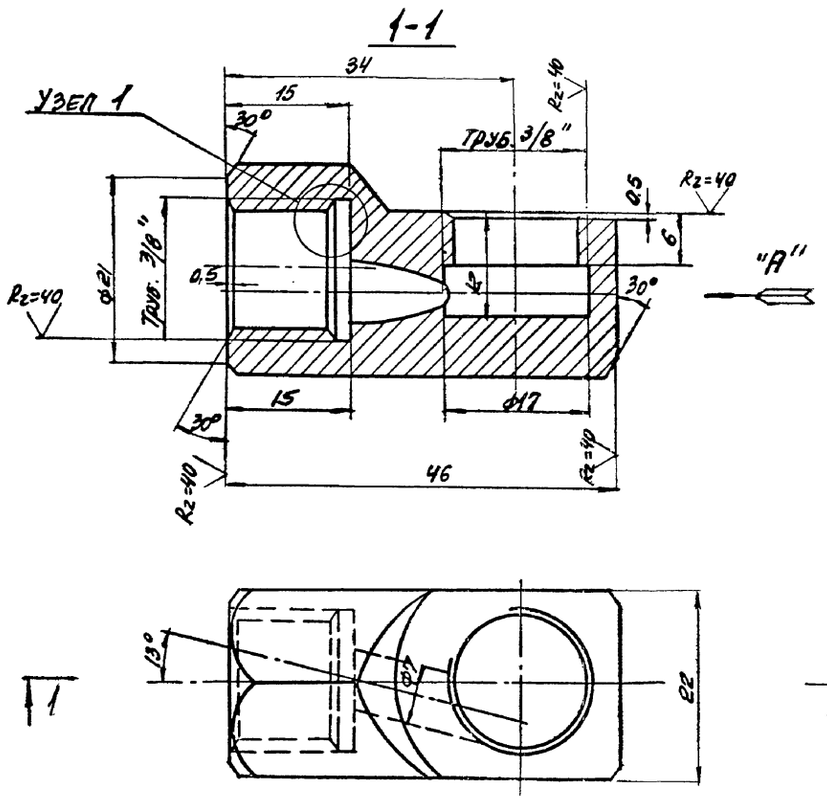

Корпус

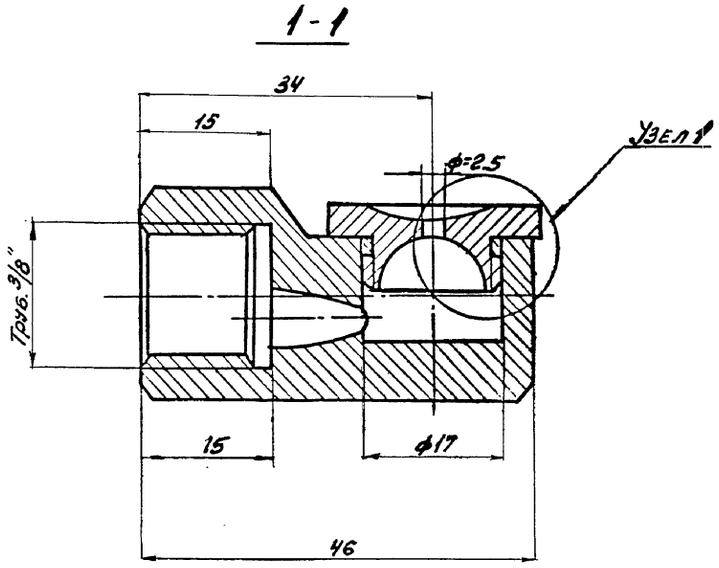

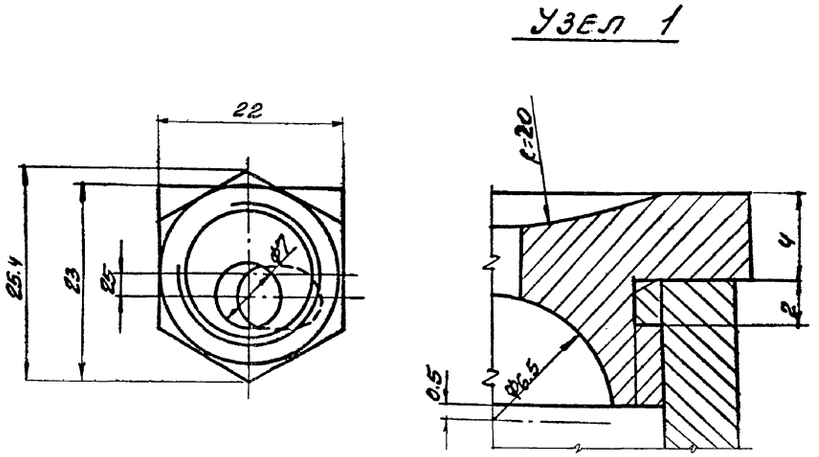

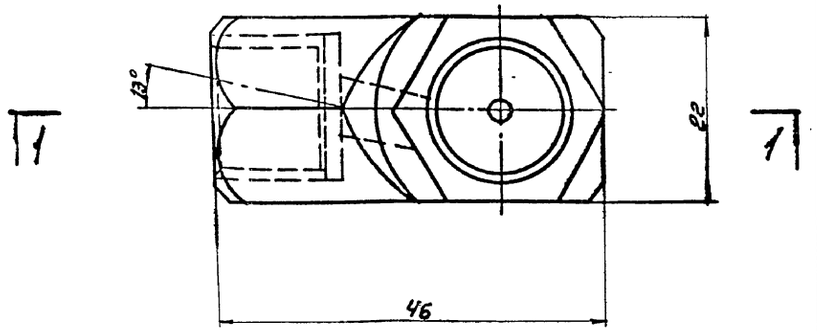

Узел 1

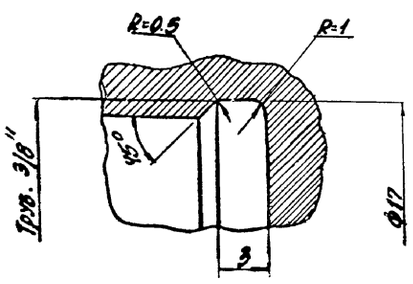

Сопло

1-1

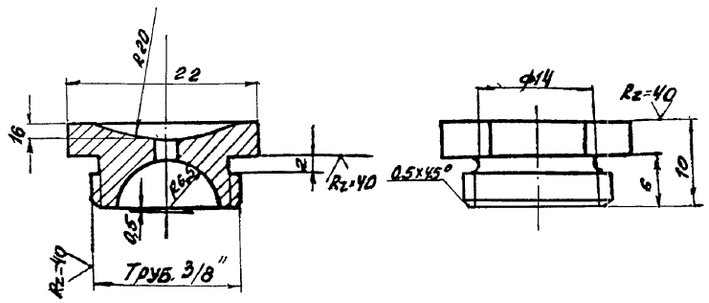

Вид по стрелке „А"

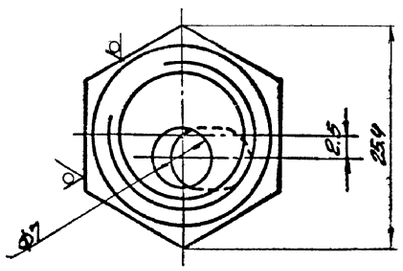

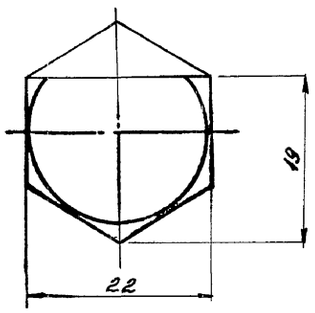

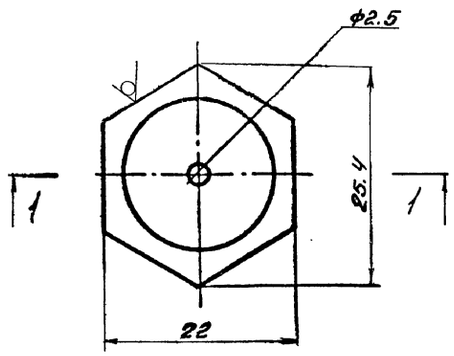

Примечание:

Материал форсунки — латунь Л-62, масса — 0,15 кг.

Привязан:

Нач. отд.	Розенталь		XI-90	708 - 55.90 ВК
Н. контр.	Куцышина		XI-90	Склад заполнителей бетона вместимостью 9 тыс. куб. м для территории с высоким уровнем грунтовых вод с автоматизированной системой управления и кратцер. кранов
Гл. спец.	Половнева		XI-90	Механизированный пункт приема заполнителей с годовым грузооборотом 300 тыс. куб. м
Зав. гр.	Куцышина		XI-90	
Инж. II к.	Давыдова		XI-90	
Провер.	Куцышина		XI-90	Форсунка для гидро-обеспыливания с соплом Ф 2,5 мм.
Констр.	Хортова		XI-90	
Рассчит.	Давыдова		XI-90	

Стадия	Лист	Листов
Р	3	

Харьковский промстройниипроект

24754-05 (13)

Инв. № подл. | Подпись и дата | Взам. инв. №

gost.e-ecolog.ru