ТИПОВОЙ ПРОЕКТ

708-55.90

МЕХАНИЗИРОВАННЫЙ ПУНКТ ПРИЁМА ЗАПОЛНИТЕЛЕЙ ГРУЗООБОРОТОМ 300 тыс. куб. м

АЛЬБОМ 4

КЖИ Строительные изделия.

24754-04

Отпускная цена
на момент опубликования

gost.e-ecolog.ru

ТИПОВОЙ ПРОЕКТ

708-5590

МЕХАНИЗИРОВАННЫЙ ПУНКТ ПРИЕМА ЗАПОЛНИТЕЛЕЙ С ГОДОВЫМ ГРУЗООБОРОТОМ 300 ТЫС. КУБ. М

АЛЬБОМ 4

Перечень альбомов

АЛЬБОМ 1	ПЗ	Пояснительная записка
	ТХ	Технология производства
	ТХ.Н	Общие виды нетиповых технологических конструкций
АЛЬБОМ 2	АР	Архитектурные решения
	КМ	Конструкции металлические
АЛЬБОМ 3	КЖ	Конструкции железобетонные
АЛЬБОМ 4	КЖИ	Строительные изделия
АЛЬБОМ 5	ОВ	Отопление и вентиляция
	ВК	Водопровод и канализация
АЛЬБОМ 6	ЭМ	Электрооборудование силовое
	ЭО	Электроосвещение
АЛЬБОМ 7		Задание заводу-изготовителю на комплектные электротехнические устройства
АЛЬБОМ 8	СО	Спецификация оборудования
АЛЬБОМ 9	ВМ	Ведомости потребности в материалах
АЛЬБОМ 10	С	Сметы

Разработан институтами:

Промтрансниипроект (ведущий)

Главный инженер института В.И.Поляков

Главный инженер проекта Н.Н.Кузнецов

Харьковский Промстройниипроект

Главный инженер института Н.Ф.Довгий

Главный инженер проекта

Челябинское отделение ВНИПИ «Тяжпромэлектропроект»

Главный инженер института В.В.Голиков

Главный инженер проекта А.П.Школьный

Утвержден Госстроем СССР

Протокол от 13 сентября 1989 г. №51

Введен в действие Промтрансниипроектом

Приказ от 15 января 1991 г. № 7

Альбом 4

N п/п	Наименование	Стр.
1	Ведомость чертежей	2
2	Технические условия	3
3	Колонны 1К48-2М2-1; 1К48-2М2-2	4
4	Каркасы пространственные КП1; КП2	5
5	Каркасы плоские Кр-1; Кр-2	6
6	Сетки арматурные С-1; С-2	7
7	Сетки арматурные С-3; С-4	8
8	Сетка арматурная С-5	9
9	Сетки арматурные С-6; С-7	10
10	Сетки арматурные С-8; С-9	11
11	Сетки арматурные С-10; С-11	12
12	Сетки арматурные С-12; С-13	13
13	Изделия закладные НМ-1; НМ-2	14
14	Изделия закладные НМ-3; НМ-4	15
15	Изделия закладные НМ-5; НМ-10	16
16	Изделия закладные НМ-6; НМ-8; НМ-9	17
17	Изделия закладные НМ-7; НМ-11	18
18	Изделие закладное НМ-12	19

Инв. № подл. | Подпись и дата | Взам. инв. №

Привязан:

Инв. №

Нормак.	Дрибинский		
Гл. спец.	Дрибинский		
Зав. гр.	Ивковский		
Вед. инж.	Розенцвейг		
Проверил	Розенцвейг		
Разраб.	Митюшина		

708-55.90-КЖИ

Ведомость чертежей

Стадия	Масса	Масштаб
Р		
Лист	Листов	

Харьковский Промстройниипроект

Альбом 4

Технические условия

I. Железобетонные изделия.

1. Колонны следует изготавливать в соответствии с ГОСТ 13015.0-83* „Конструкции и изделия бетонные и железобетонные. Общие технические требования" и применяемой типовой серией.
2. Бетон должен удовлетворять требованиям ГОСТ 26633-85 „Бетон тяжелый. Технические условия."
3. Фактическая прочность бетона (в проектном возрасте и отпускная) должна соответствовать требуемой, назначаемой по ГОСТ 18105-86* в зависимости от нормируемой прочности бетона и от показателя фактической однородности бетона.

   Величина нормируемой отпускной прочности бетона на сжатие для колонн должна составлять:

   70% - в тёплый период года;
   90% - в холодный период года.

   Продолжительность теплого и холодного периода года указывается проектной организацией при привязке проекта в соответствии с ГОСТ 13015.0-83* (изменение N1).

II. Изделия арматурные и закладные.

1. Для изготовления арматурных изделий следует применять сталь марок, указанных в таблице.

Вид арматуры и документы, регламентирующие ее качество	Класс арматуры	Марка стали при расчётной наружной температуре до минус 30° включительно и в отапливаемых зданиях
Стержневая горячекатанная гладкая, ГОСТ 5781-82* и ГОСТ 380-71*	A I	Вст3кп2
Стержневая горячекатанная периодического профиля ГОСТ 5781-82*	A III	25Г2С

2. При изготовлении арматурных изделий и закладных деталей должны соблюдаться требования ГОСТ 10922-75 „Арматурные изделия и закладные детали сварные для железобетонных конструкций. Технические требования и методы испытаний и ГОСТ 14098-85 „Соединения сварные арматурных и закладных изделий железобетонных конструкций. Типы, конструкция и размеры."
3. Для крестообразных сварных соединений сеток и каркасов типы швов при контактной точечной сварке двух стержней - К1-Кт
4. Размеры сеток и каркасов даны по осям и торцам стержней.
5. Объединение арматурных изделий в пространственные каркасы производить контактной точечной сваркой крестообразных пересечений стержней с помощью сварочных клещей.
6. Материал пластин для закладных и соединительных деталей, кроме оговоренных чертежами, принят из стали Вст3кп2 по ГОСТ 380-71*.
7. Анкеры закладных деталей приварить к пластинам втавр дуговой механизированной сваркой под флюсом. Тип шва Т1-Мф.
8. Рекомендуемые типы электродов для сварки принимать по таблице 39 СНиП 3.03.01-87 „Несущие и ограждающие конструкции".
9. Производство и приёмку работ по сварке соединений арматурных изделий и закладных деталей выполнять в соответствии с требованиями „СНиП 3.03.01-87 „Несущие и ограждающие конструкции."
10. Закладные и соединительные детали окрасить одним слоем грунта ГФ-021, остальные слои антикоррозионной защиты нанести на строительной площадке.

Привязан:

Инв.№

		708-55-90-КЖИ-ТУ	
Н.контр.	Дрибинский	Технические условия	Стадия: Р; Лист: 1; Листов:
Гл.спец.	Дрибинский		Ульяновский Промстройниипроект
Зав.лр.	Ходковский		
Провер.	Ходковский		
Разраб.	Митюшина		

Инв.№ подл. | Подпись и дата | Взам. инв.№

Альбом V

1К48-2м2-1, 1К48-2м2-2

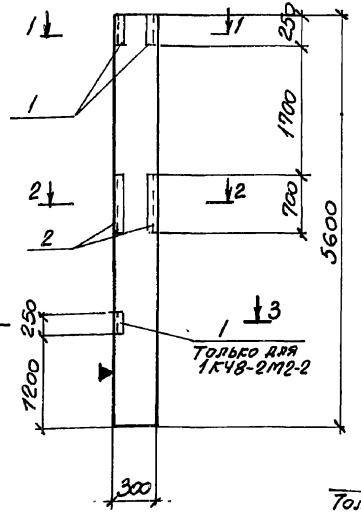

1-1; 2-2

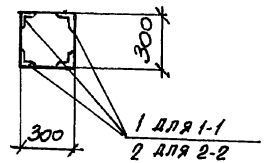

3-3

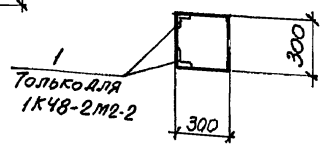

Формат	Зона	Поз.	Обозначение	Наименование	Кол.		Примечание
				Документация			
			708-55.90-КЖИ-Т.У	Технические условия			
				Сборочные единицы			
			Серия 1.423-1-3/88 вып.1	Колонна 1К48-2м2			
				Изделие закладное			
		1	Серия 1.400-15 в.1	МН505	4	6	
		2	То же	МН518	2.8пм	2.8пм	

Обозначение	Марка
1.423-1-3/88 в.1 1К48-2м2	1К48-2м2-1
-01	1К48-2м2-2

1. Колонны 1К48-2м2-1 и 1К48-2м2-2 отличаются от колонны 1К48-2м2 по серии 1.423-1-3/88 вып.1 только наличием дополнительных закладных изделий.
2. Знак "▲" нанести на колонну несмываемой краской.

Ведомость расхода стали на дополнительные закладные изделия, кг

Марка	Изделия закладные				Всего
	Арматура класса		Прокат марки		
	А-III		ВСт3кп2		
	ГОСТ 5781-82*		ГОСТ 8509-86		
	ф8	Итого	∠75×6	Итого	
1К48-2м2-1	5.3	5.3	26.2	26.2	31.5
1К48-2м2-2	6.3	6.3	29.6	29.6	35.9

Взам. инв. №

Подпись и дата

Инв. № подл.

Привязан:

Инв. №:

Нач. отд.	Марков	
Н. контр.	Арбинский	
Гл. спец.	Арбинский	
Зав. гр.	Новосовский	
Вед. инж.	Розенцвейг	
Провер.	Розенцвейг	
Разраб.	Фомина	

708-55.90-КЖИ-1К48-2м2-1 1К48-2м2-2

Колонны 1К48-2м2-1 1К48-2м2-2

Стадия	Масса	Масштаб
Р	1300	
Лист	Листов	

Харьковский Промстройниипроект

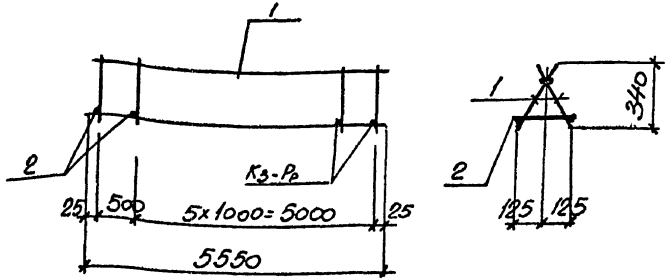

Формат	Зона	Поз.	Обозначение	Наименование	Кол.	Примечание
			708-55.90-КЖИ-ТУ	Документация Технические условия		
				КП1		
				Сборочные единицы		
		1	708-55.90-КЖИ-Кр-1	Каркас плоский Кр-1	2	10,1 кг
				Детали		
		2		ф8А-I ГОСТ 5781-82* ℓ=300	7	0,1 кг

Привязан:

Инв. №

Н. контр.	Арбинский		
Гл. спец.	Арбинский		
Зав. гр.	Ходковский		
Вед. инж.	Розенцвейг		
Провер.	Розенцвейг		
Разраб.	Фомина		

708-55.90-КЖИ-КП1

Каркас пространственный КП1

Стадия	Масса	Масштаб
Р	20,9кг	
Лист	Листов	

Харьковский Промстройниипроект

Инв. № подл. | Подпись и дата | Взам. инв. №

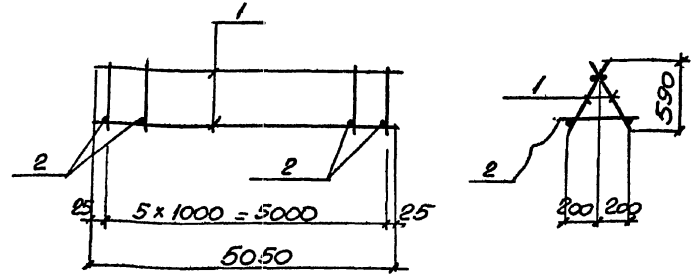

Формат	Зона	Поз.	Обозначение	Наименование	Кол.	Примечание
				Документация		
			708-55.90-КЖИ-ТУ	Технические условия		
				КП2		
				Сборочные единицы		
		1	708-55.90-КЖИ-Кр-2	Каркас плоский Кр-2	2	12,2кг
				Детали		
		2		ф8А-I ГОСТ 5781-82* ℓ=450	6	0,18кг

Привязан:

Инв. N

Н. контр.	Арбинский		
Гл. спец.	Арбинский		
Зав. гр.	Ходковский		
Вед. инж.	Розенцвейг		
Провер.	Розенцвейг		
Разраб.	Фомина		

708-55.90-КЖИ-КП2

Каркас пространственный КП-2

Стадия	Масса	Масштаб
Р	25,5кг	
Лист	Листов	

Харьковский Промстройниипроект

Инв. № подл. | Подпись и дата | Взам. инв. №

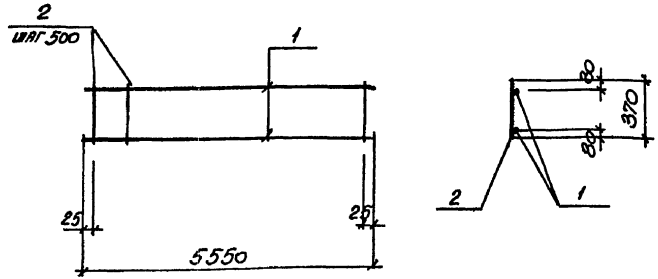

Формат	Зона	Поз.	Обозначение	Наименование	Кол.	Примечание
				Документация		
			708-55.90-КЖИ-ТУ	Технические условия		
				Сборочные единицы		
				Детали		
		1	708-55.90-КЖИ-Кр-1	ф10А-I ГОСТ 5781-82* ℓ=5550	2	3.44кг
		2	-01	ф10А-I " ℓ=370	12	0.27кг

Привязан:

Инв. №

Инв. № подл. | Подпись и дата | Взам. инв. №

Н. контр.	Арбинский		
Гл. спец.	Арбинский		
Зав. гр.	Подковский		
Вед. инж.	Розенцвейг		
Провер.	Розенцвейг		
Разраб.	Фомина		

708-55.90-КЖИ-Кр-1

Каркас плоский Кр-1

Стадия	Масса	Масштаб
Р	10,1кг	
Лист	Листов	

Харьковский Промстройниипроект

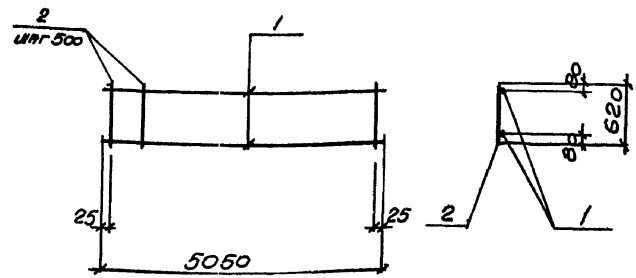

Формат	Зона	Поз.	Обозначение	Наименование	Кол.	Примечание
				Документация		
			708-55.90-КЖИ-ТУ	Технические условия		
				Сборочные единицы		
				Детали		
		1	708-55.90-КЖИ-Кр-2	ф10А-I ГОСТ 5781-82* ℓ=5050	2	3.1кг
		2	-01	ф12А-I " ℓ=620	11	0.55кг

Привязан:

Инв. №

Инв. № подл. | Подпись и дата | Взам. инв. №

Н. контр.	Арбинский		
Гл. спец.	Арбинский		
Зав. гр.	Подковский		
Вед. инж.	Розенцвейг		
Провер.	Розенцвейг		
Разраб.	Фомина		

708-55.90-КЖИ-Кр-2

Каркас плоский Кр-2

Стадия	Масса	Масштаб
Р	12.2кг	
Лист	Листов	

Харьковский Промстройниипроект

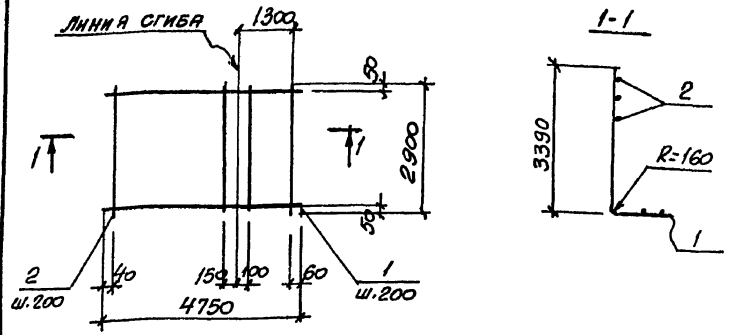

Формат	Зона	Поз.	Обозначение	Наименование	Кол.	Примечание
				Документация		
			708-55.90-КЖИ-ТУ	Технические условия		
				Детали		
		1	708-55.90-КЖИ-С-1	ф20А-III ГОСТ 5781-82* ℓ=4750	15	11.7кг
		2	-01	ф8А-I " ℓ=2900	24	1.1кг

Привязан:

Инв. №

Н. контр.	Дрибинский		
Гл. спец.	Дрибинский		
Зав. гр.	Ноаковский		
Вед. инж.	Розенцвейг		
Провер.	Розенцвейг		
Разраб.	Павловская		

708-55.90-КЖИ-С-1

Сетка арматурная С-1

Стадия	Масса	Масштаб
Р	202.9кг	
Лист	Листов	

Харьковский Промстройниипроект

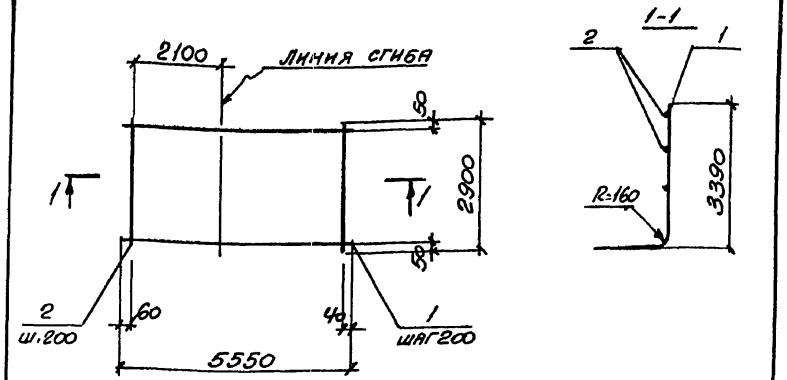

Формат	Зона	Поз.	Обозначение	Наименование	Кол.	Примечание
				Документация		
			708-55.90 КЖИ-ТУ	Технические условия		
				Детали		
		1	708-55.90-КЖИ-С-2	ф20А-III ГОСТ 5781-82* ℓ=5550	15	13.7кг
		2	-01	ф8А-I " ℓ=2900	28	1.14

Привязан:

Инв. №

Н. контр.	Дрибинский		
Гл. спец.	Дрибинский		
Зав. гр.	Ноаковский		
Вед. инж.	Розенцвейг		
Провер.	Розенцвейг		
Разраб.	Павловская		

708-55.90-КЖИ-С-2

Сетка арматурная С-2

Стадия	Масса	Масштаб
Р	237.4кг	
Лист	Листов	

Харьковский Промстройниипроект

Инв. № подл. | Подпись и дата | Взам. инв. №

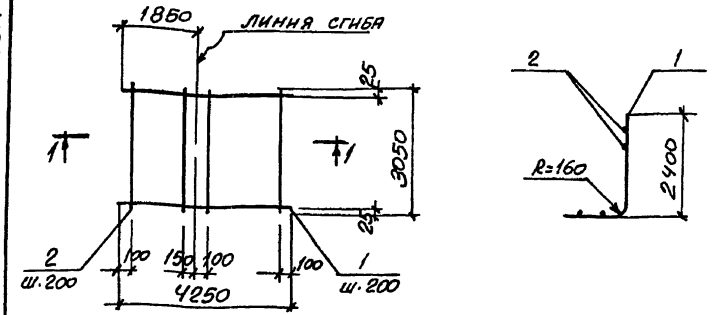

Формат	Зона	Поз.	Обозначение	Наименование	Кол.	Примечание
				Документация		
			708-55.90-КЖИ-ТУ	Технические условия		
				Детали		
		1	708-55.90-КЖИ-С-3	ф16А-III ГОСТ 5781-82* ℓ=4250	16	6.73кг
		2	-01	ф8А-I " ℓ=3050	21	1.2кг

Привязан:

Инв. №

Взам. инв. | Подпись и дата | Инв. № подл.

Н. контр.	Арбинский		708-55.90-КЖИ-С-3		
Гл. спец.	Арбинский		Сетка арматурная С-3	Стадия: Р; Масса: 133.0кг; Масштаб:	
Зав. гр.	Ходкевич			Лист; Листов	
Вед. инж.	Розенцвейг			Харьковский Промстройниипроект	
Провер.	Розенцвейг				
Разраб.	Павловская				

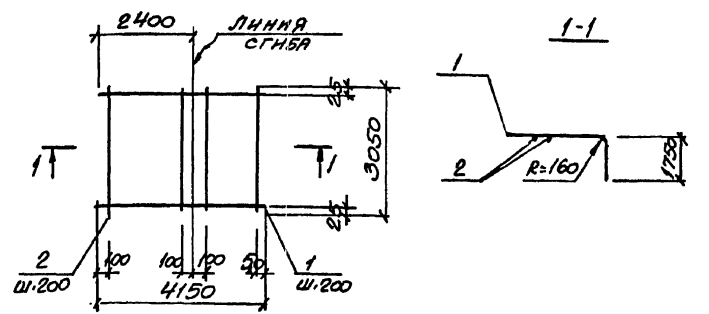

Формат	Зона	Поз.	Обозначение	Наименование	Кол.	Примечание
				Документация		
			708-55.90-КЖИ-ТУ	Технические условия		
				Детали		
		1	708-55.90-КЖИ-С-4	ф16А-III ГОСТ 5781-82* ℓ=4150	16	6.5кг
		2	-01	ф8А-I " ℓ=3050	21	1.2кг

Привязан:

Инв. №

Взам. инв. | Подпись и дата | Инв. № подл.

Н. контр.	Арбинский		708-55.90-КЖИ-С-4		
Гл. спец.	Арбинский		Сетка арматурная С-4	Стадия: Р; Масса: 129.2кг; Масштаб:	
Зав. гр.	Ходкевич			Лист; Листов	
Вед. инж.	Розенцвейг			Харьковский Промстройниипроект	
Провер.	Розенцвейг				
Разраб.	Павловская				

Альбом 4

Формат	Зона	Поз.	Обозначение	Наименование	Кол.	Примечание

Привязан:

Инв. №

Инв. № подл. | Подпись и дата | Взам. инв. №

Стадия	Масса	Масштаб
Лист	Листов	

Харьковский Промстройниипроект

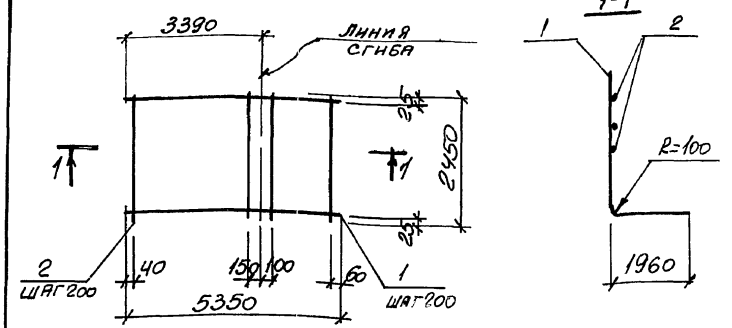

Формат	Зона	Поз.	Обозначение	Наименование	Кол.	Примечание
				Документация		
			708-55.90-КЖИ-Т.У	Технические условия		
				Детали		
		1	708-55.90-КЖИ-С-5	ф10А-III ГОСТ 5781-82* ℓ=5350	13	3.3 кг
		2	-01	ф8А-I " ℓ=2450	27	0.98 кг

Привязан:

Инв. N

Инв. N подл. | Подпись и дата | Взам. инв. N

708-55.90-КЖИ-С-5

Н. контр.	Арбинский	
Гл. спец.	Арбинский	
Зав. гр.	Подковский	
Вед. инж.	Розенцвейг	
Провер.	Розенцвейг	
Разраб.	Павловская	

Сетка арматурная С-5

Стадия	Масса	Масштаб
Р	69.4 кг	
Лист	Листов	

Харьковский Промстройниипроект

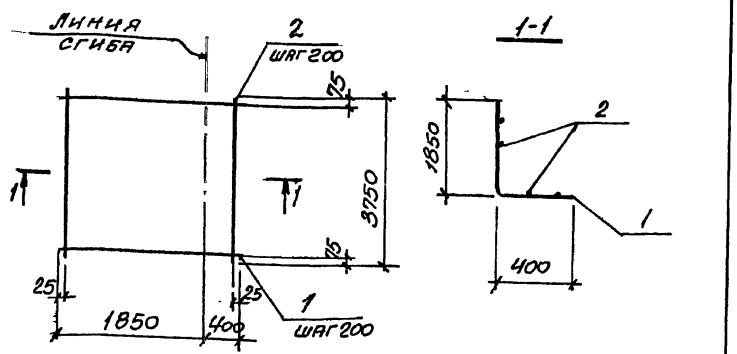

Формат	Зона	Поз.	Обозначение	Наименование	Кол.	Примечание
				Документация		
			708-55.90-КЖИ-ТУ	Технические условия		
				Детали		
		1	708-55.90 КЖИ-С-6	ф8А-III ГОСТ 5781-82* ℓ=2250	20	0,9кг
		2	-01	ф6А-I " ℓ=3750	12	0,83кг

Привязан:

Инв. №

Н. контр.	Арбинский		708-55.90-КЖИ-С-6		
Гл. спец.	Арбинский		Сетка арматурная С-6	Стадия: Р; Масса: 26,3кг; Масштаб:	
Зав. гр.	Подковский			Лист; Листов	
Вед. инж.	Розенцвейг			Харьковский Промстройниипроект	
Провер.	Розенцвейг				
Разраб.	Фомина				

Инв. N подл. | Подпись и дата | Взам. инв. N

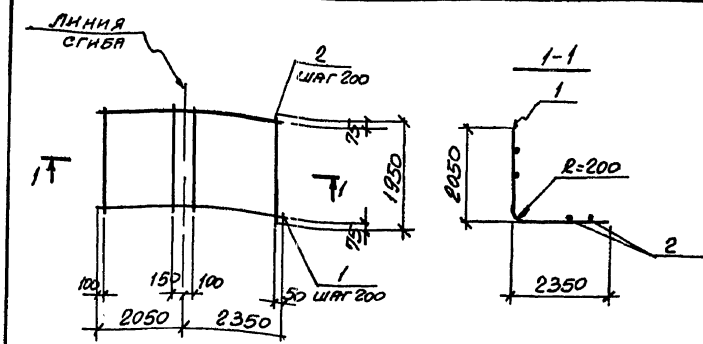

Формат	Зона	Поз.	Обозначение	Наименование	Кол.	Примечание
				Документация		
			708-55.90-КЖИ-ТУ	Технические условия		
				Детали		
		1	708-55.90-КЖИ-С-7	ф20А-III ГОСТ 5781-82* ℓ=4400	10	10,9кг
		2	-01	ф8А-I " ℓ=1950	22	0,77кг

Привязан:

Инв. N

Н. контр.	Арбинский		708-55.90-КЖИ-С-7		
Гл. спец.	Арбинский		Сетка арматурная С-7	Стадия: Р; Масса: 126,0кг; Масштаб:	
Зав. гр.	Подковский			Лист; Листов	
Вед. инж.	Розенцвейг			Харьковский Промстройниипроект	
Провер.	Розенцвейг				
Разраб.	Фомина				

Инв. N подл. | Подпись и дата | Взам. инв. N

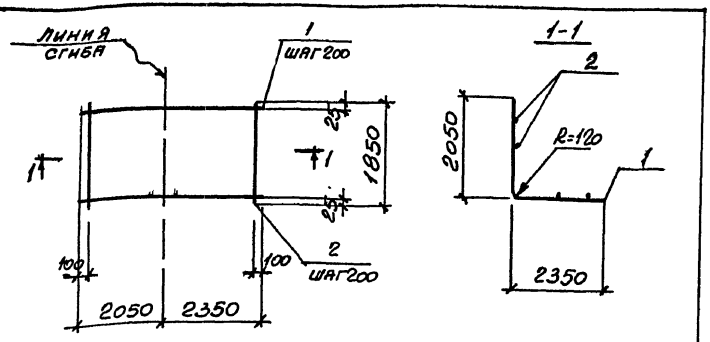

Формат	Зона	Поз.	Обозначение	Наименование	Кол.	Примечание
				Документация		
			708-55.90-КНИ-ТУ	Технические условия		
				Детали		
		1	708-55.90-КНИ-С-8	ф12А-III ГОСТ 5781-82* ℓ=4400	10	3,9кг
		2	-01	ф8А-I " ℓ=1850	22	0,73кг

Привязан:

Инв. №

Н. контр.	Арбинский		
Гл. спец.	Арбинский		
Зав. гр.	Подковский		
Вед. инж.	Розенцвейг		
Провер.	Розенцвейг		
Разраб.	Фомина		

708-55.90-КНИ-С-8

Сетка арматурная С-8

Стадия	Масса	Масштаб
Р	55,0кг	
Лист	Листов	

Харьковский Промстройниипроект

Инв. № подл. | Подпись и дата | Взам. инв. №

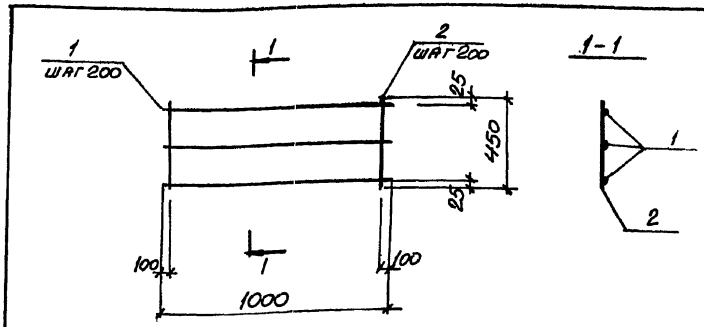

Формат	Зона	Поз.	Обозначение	Наименование	Кол.	Примечание
				Документация		
			708-55.90-КНИ-ТУ	Технические условия		
				Детали		
		1	708-55.90-КНИ-С-9	ф6А-I ГОСТ 5781-82* ℓ=1000	3	0,22кг
		2	-01	ф10А-I " ℓ=450	5	0,27кг

Привязан:

Инв. №

Н. контр.	Арбинский		
Гл. спец.	Арбинский		
Зав. гр.	Подковский		
Вед. инж.	Розенцвейг		
Провер.	Розенцвейг		
Разраб.	Фомина		

708-55.90-КЖИ-С-9

Сетка арматурная С-9

Стадия	Масса	Масштаб
Р	2,0кг	
Лист	Листов	

Харьковский Промстройниипроект

Инв. № подл. | Подпись и дата | Взам. инв. №

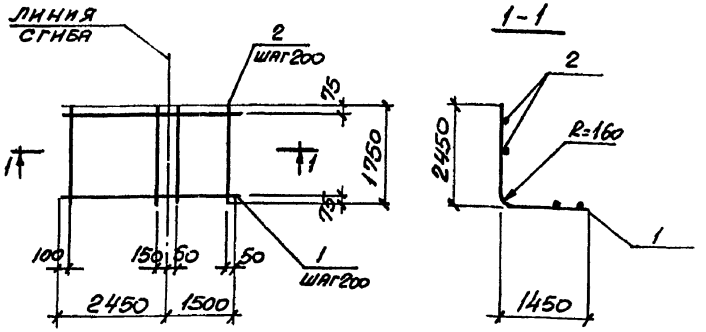

Формат	Зона	Поз	Обозначение	Наименование	Кол.	Примечание
				Документация		
			708-55.90-КЖИ-ТУ	Технические условия		
				Детали		
		1	708-55.90-КЖИ-С-10	⌀16А-III ГОСТ5781-82* l=3900	9	6,2 кг
		2	-01	⌀8А-I ГОСТ5781-82* l=1750	20	0,7 кг

Привязан:

Инв. №

Н. контр.	Арбинский		
Гл. спец.	Арбинский		
Зав. гр.	Ходаковский		
Вед. инж.	Розенцвейг		
Провер.	Розенцвейг		
Разраб.	Фомина		

708-55.90-КЖИ-С-10

Сетка арматурная С-10

Стадия	Масса	Масштаб
Р	69,2 кг	
Лист	Листов	

Харьковский Промстройниипроект

Взам. инв. | Подпись и дата | Инв. № подл.

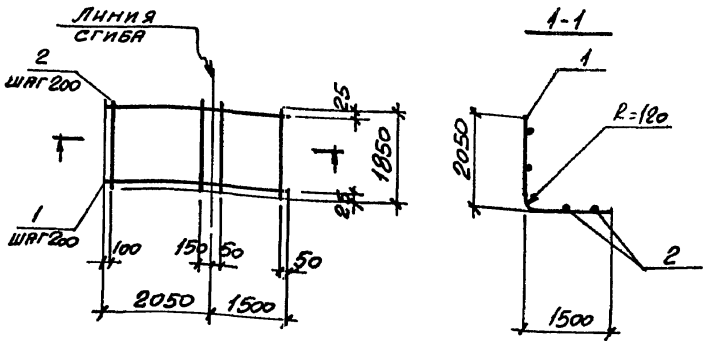

Формат	Зона	Поз.	Обозначение	Наименование	Кол.	Примечание
				Документация		
			708-55.90-КЖИ-ТУ	Технические условия		
				Детали		
		1	708-55.90-КЖИ-С-11	⌀16А-III ГОСТ5781-82* l=3550	10	5,6 кг
		2	-01	⌀8А-I ГОСТ5781-82* l=1850	18	0,73 кг

Привязан:

Инв. №

Н. контр.	Арбинский		
Гл. спец.	Арбинский		
Зав. гр.	Ходаковский		
Вед. инж.	Розенцвейг		
Провер.	Розенцвейг		
Разраб.	Фомина		

708-55.90-КЖИ-С-11

Сетка арматурная С-11

Стадия	Масса	Масштаб
Р	69,1 кг	
Лист	Листов	

Харьковский Промстройниипроект

Взам. инв. | Подпись и дата | Инв. № подл.

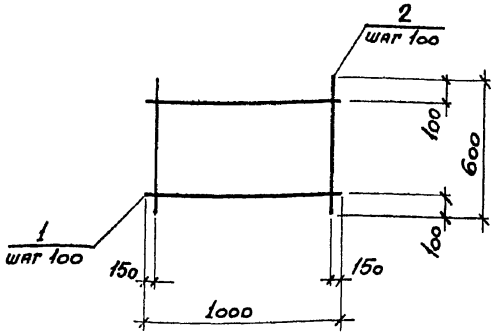

Формат	Зона	Поз.	Обозначение	Наименование	Кол.	Примечание
				Документация		
			708-55.90-КЖИ-ТУ	Технические условия		
				Детали		
		1	708-55.90-КЖИ-С-12	⌀6AI ГОСТ 5781-82* l=1000	5	0,22 кг
		2	-01	l=600	8	0,13 кг

Привязан:

Инв. №

Н. контр.	Арибинский		
Гл. спец.	Арибинский		
Зав. гр.	Ходковский		
Вед. инж.	Розенцвейг		
Провер.	Розенцвейг		
Разраб.	Фомина		

708-55.90-КЖИ-С-12

Сетка арматурная С-12

Стадия	Масса	Масштаб
Р	3,8кг	
Лист	Листов	

Харьковский Промстройниипроект

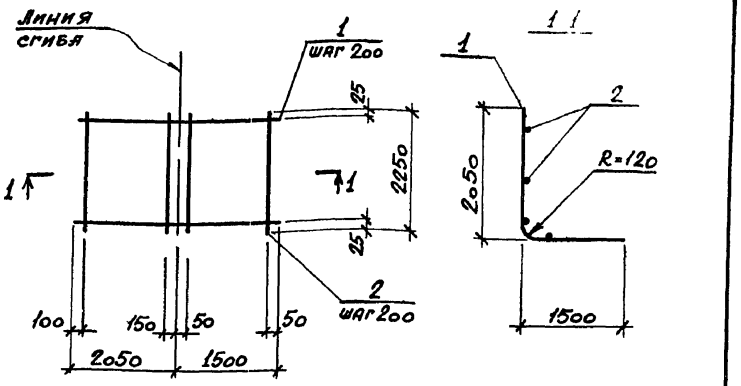

Формат	Зона	Поз.	Обозначение	Наименование	Кол.	Примечание
				Документация		
			708-55.90-КЖИ-ТУ	Технические условия		
				Детали		
		1	708-55-90-КЖИ-С-13	⌀12A-III ГОСТ 5781-82* l=3550	12	3,15 кг
		2	-01	⌀8A-I ГОСТ 5781-82* l=2250	18	0,9 кг

Привязан:

Инв. №

Н. контр.	Арибинский		
Гл. спец.	Арибинский		
Зав. гр.	Ходковский		
Вед. инж.	Розенцвейг		
Провер.	Розенцвейг		
Разраб.	Фомина		

708-55.90-КЖИ-С-13

Сетка арматурная С-13

Стадия	Масса	Масштаб
Р	53,8кг	
Лист	Листов	

Харьковский Промстройниипроект

Инв. № подл. | Подпись и дата | Взам. инв. №

Альбом 4

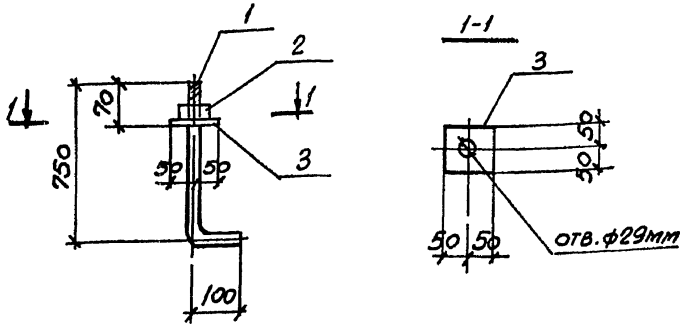

Формат	Зона	Поз.	Обозначение	Наименование	Кол.	Примечание
				Документация		
			708-55.90-КЖИ-ТУ	Технические условия		
				Детали		
		1	708-55.90-КЖИ-НМ-1	• ⌀27 ГОСТ 7798-82* ℓ=850	1	3,8 кг
		2	-01	Гайка М27 ГОСТ 7915-70*	1	0,16 кг
		3	-02	Шайба М27 ГОСТ 11371-78	1	0,05 кг

Привязан:

Инв. N

Инв. N подл. | Подпись и дата | Взам. инв. N

Н. контр.	Дрибинский		
Гл. спец.	Дрибинский		
Зав. гр.	Иодковский		
Вед. инж.	Розенцвейг		
Провер.	Розенцвейг		
Разраб.	Фомина		

708-55.90-КЖИ-НМ-1

Изделие закладное НМ-1

Стадия	Масса	Масштаб
Р	4,0 кг	
Лист	Листов	

Харьковский Промстройниипроект

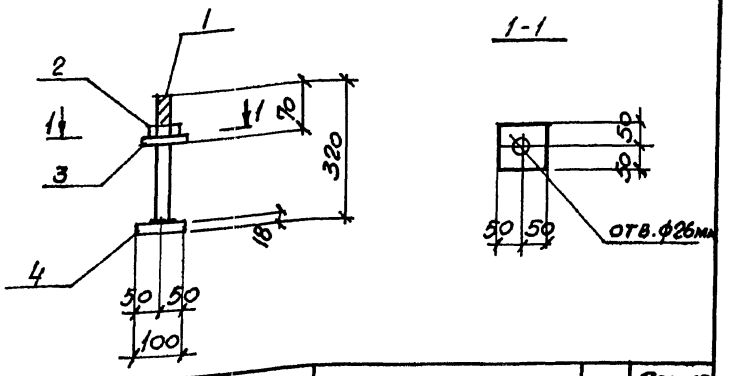

Формат	Зона	Поз.	Обозначение	Наименование	Кол.	Примечание
				Документация		
			708-55.90-КЖИ-ТУ	Технические условия		
				Детали		
		1	708-55.90-КЖИ-НМ-2	• ⌀24 ГОСТ 7798-82* ℓ=302	1	1,1 кг
		2	-01	Гайка М24 ГОСТ 7915-70*	1	0,1 кг
		3	-02	Шайба М24 ГОСТ 11371-78	1	0,03 кг
		4	-03	-100х18 ГОСТ 103-76* ℓ=100	1	1,41 кг

Привязан:

Инв. N

Инв. N подл. | Подпись и дата | Взам. инв. N

Н. контр.	Дрибинский		
Гл. спец.	Дрибинский		
Зав. гр.	Иодковский		
Вед. инж.	Розенцвейг		
Провер.	Розенцвейг		
Разраб.	Фомина		

708-55.90-КЖИ-НМ-2

Изделие закладное НМ-2

Стадия	Масса	Масштаб
Р	2,64 кг	
Лист	Листов	

Харьковский Промстройниипроект

Альбом 4

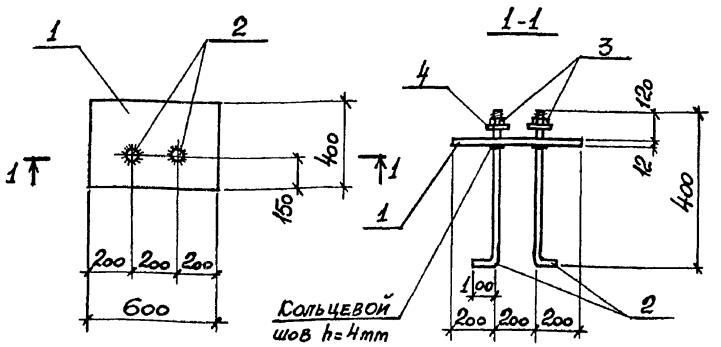

Формат	Зона	Поз.	Обозначение	Наименование	Кол.	Примечание
				Документация		
			708-55.90-КЖИ-ТУ	Технические условия		
				Детали		
		1	708-55.90-КЖИ-НМ-3	-400×12 ГОСТ 82-70* L=600	1	22,6 кг
		2	-01	ø24 ГОСТ 5781-82* L=500	2	1,77 кг
		3	-02	Гайка М24 ГОСТ 5915-70*	2	0,1 кг
		4	-03	Шайба М24 ГОСТ 11371-72*	2	0,03 кг

Привязан:

Инв. №

Взам. инв. | Подпись и дата | Инв. № подл.

Н. контр.	Арбинский		
Гл. спец.	Арбинский		
Зав. гр.	Подковский		
Вед. инж.	Розенцвейг		
Провер.	Розенцвейг		
Разраб.	Фомина		

708-55.90-КЖИ-НМ-3

Изделие закладное НМ-3

Стадия	Масса	Масштаб
Р	26,4 кг	
Лист	Листов	

Харьковский Промстройниипроект

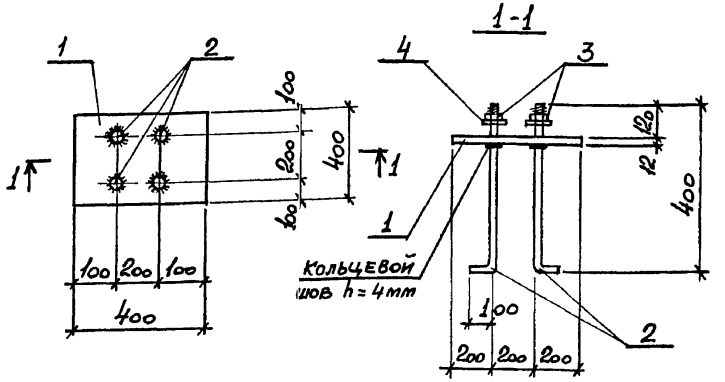

Формат	Зона	Поз.	Обозначение	Наименование	Кол.	Примечание
				Документация		
			708-55.90-КЖИ-ТУ	Технические условия		
				Детали		
		1	708-55.90-КЖИ-НМ-4	-400×12 ГОСТ 82-70* L=400	1	15,1 кг
		2	-01	ø24 ГОСТ 5781-82* L=500	4	1,77 кг
		3	-02	Гайка М24 ГОСТ 5915-70*	4	0,1 кг
		4	-03	Шайба М24 ГОСТ 11371-72*	4	0,03 кг

Привязан:

Инв. №

Взам. инв. | Подпись и дата | Инв. № подл.

Н. контр.	Арбинский		
Гл. спец.	Арбинский		
Зав. гр.	Подковский		
Вед. инж.	Розенцвейг		
Провер.	Розенцвейг		
Разраб.	Фомина		

708-55.90-КЖИ-НМ-4

Изделие закладное НМ-4

Стадия	Масса	Масштаб
Р	22,7 кг	
Лист	Листов	

Харьковский Промстройниипроект

Альбом 4

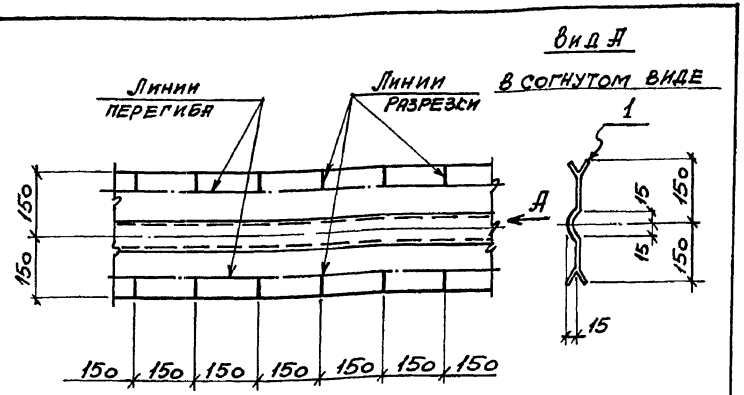

Формат	Зона	Поз.	Обозначение	Наименование	Кол.	Примечание
				Документация		
			708-55.90-КЖИ-ТУ	Технические условия		
				Детали		
		1	708-55.90-КЖИ-НМ-5	*) 450×1,5 ГОСТ 14918-80 L=1000	1	5,3 кг

*) Тонколистовая оцинкованная сталь с цинковым покрытием класса „П" – 60 мкм

Привязан:

Инв. №

Н. контр.	Прибинский		
Гл. спец.	Прибинский		
Зав. гр.	Ходковский		
Вед. инж.	Розенцвейг		
Провер.	Розенцвейг		
Разраб.	Фотина		

708-55.90-КЖИ-НМ-5

Изделие закладное НМ-5

Стадия	Масса	Масштаб
Р	5,3 кг	
Лист	Листов	

Харьковский Промстройниипроект

Инв. № подл. | Подпись и дата | Взам. инв. №

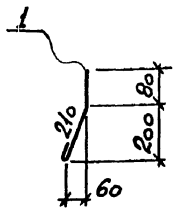

Формат	Зона	Поз.	Обозначение	Наименование	Кол.	Примечание
				Документация		
			708-55.90-КЖИ-ТУ	Технические условия		
				Детали		
		1	708-55.90-КЖИ-НМ-10	⌀8 А-I ГОСТ 5781-82* L=320	1	0,12 кг

Привязан:

Инв. №

Н. контр.	Прибинский		
Гл. спец.	Прибинский		
Зав. гр.	Ходковский		
Вед. инж.	Розенцвейг		
Провер.	Розенцвейг		
Разраб.	Фотина		

708-55.90-КЖИ-НМ-10

Изделие закладное НМ-10

Стадия	Масса	Масштаб
Р	0,12 кг	
Лист	Листов	

Харьковский Промстройниипроект

Инв. № подл. | Подпись и дата | Взам. инв. №

Формат	Зона	Поз.	Обозначение	Наименование	Кол.	Примечание
				Документация		
			708-55.90-КЖИ-ТУ	Технические условия		
				Детали		
		1	708-55.90-КЖИ-НМ-8	Труба ⌀108×4 ГОСТ 8732-78* L=480	1	4,9 кг
		2	-НМ-9	L=220	1	2,4 кг

Привязан:

Инв. №

Взам. инв. №

Подпись и дата

Инв. № подл.

Н. конт.	Арбинский		
Гл. спец.	Арбинский		
Зав. гр.	Ходковский		
Вед. инж.	Розенцвейг		
Провер.	Розенцвейг		
Разраб.	Фомина		

708-55.90-КЖИ-НМ-8
-НМ-9

Изделие закладное
НМ-8, НМ-9

Стадия	Масса	Масштаб
Р	ст. табл.	
Лист	Листов	

Харьковский Промстройниипроект

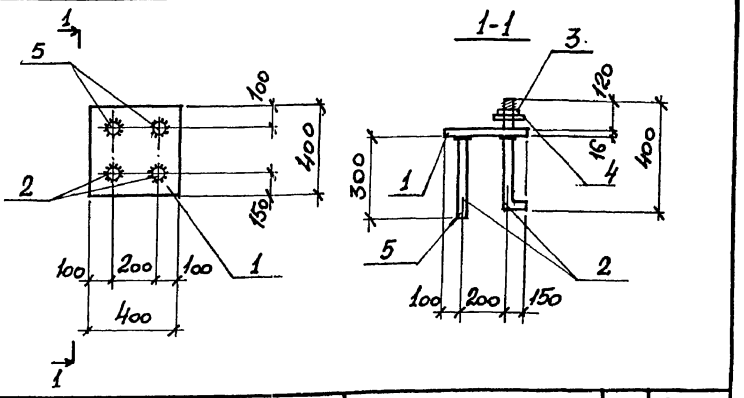

Формат	Зона	Поз.	Обозначение	Наименование	Кол.	Примечание
				Документация		
			708-55.90-КЖИ-ТУ	Технические условия		
				Детали		
		1	708-55.90-КЖИ-НМ-6	-400×16 ГОСТ 82-70* L=400	1	20,0 кг
		2	-01	⌀24 ГОСТ 5781-82* L=500	2	1,77 кг
		3	-02	Гайка М24 ГОСТ 5915-70*	2	0,1 кг
		4	-03	Шайба 24 ГОСТ 11371-72*	2	0,03 кг
		5	-04	⌀20А-III ГОСТ 5781-82* L=300	2	0,74 кг

Привязан:

Инв. №

Взам. инв. №

Подпись и дата

Инв. № подл.

Н. контр.	Арбинский		
Гл. спец.	Арбинский		
Зав. гр.	Ходковский		
Вед. инж.	Розенцвейг		
Провер.	Розенцвейг		
Разраб.	Фомина		

708.-55.90-КЖИ-НМ-6

Изделие закладное
НМ-6

Стадия	Масса	Масштаб
Р	25,3 кг	
Лист	Листов	

Харьковский Промстройниипроект

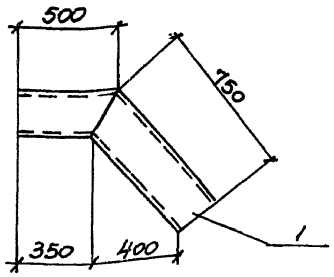

Формат	Зона	Поз.	Обозначение	Наименование	Кол.	Примечание
				Документация		
			708-55.90-КЖИ-ТУ	Технические условия		
				Детали		
		1	708-55.90-КЖИ-НМ-7	Труба Ø219×6 ГОСТ 8732-78		
				L=1250	1	39,0 кг

Привязан:

Инв. №

Взам. инв. № | Подпись и дата | Инв. № подл.

		708-55.90-КЖИ-НМ-7	
Н. контр.	Арбинский	Изделие закладное НМ-7	Стадия: Р; Масса: 39,0 кг; Масштаб:
Гл. спец.	Арбинский		Лист; Листов
Зав. гр.	Подковский		Харьковский Промстройниипроект
Вед. инж.	Розенцвейг		
Провер.	Розенцвейг		
Разраб.	Фомина		

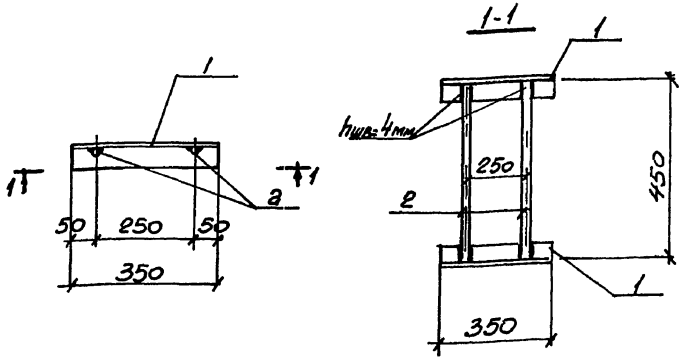

Формат	Зона	Поз.	Обозначение	Наименование	Кол.	Примечание
				Документация		
			708-55.90-КЖИ-ТУ	Технические условия		
				Детали		
		1	708-55.90-КЖИ-НМ-11	L 50×5 ГОСТ 8509-86 ℓ=350	2	1,3 кг
		2	-01	Ø10А-I ГОСТ 5781-82 ℓ=450	2	0,27 кг

Привязан:

Инв. №

Взам. инв. № | Подпись и дата | Инв. № подл.

		708-55.90-КЖИ-НМ-11	
Н. контр.	Арбинский	Изделие закладное НМ-11	Стадия: Р; Масса: 3,1 кг; Масштаб:
Гл. спец.	Арбинский		Лист; Листов
Зав. гр.	Подковский		Харьковский Промстройниипроект
Вед. инж.	Розенцвейг		
Провер.	Розенцвейг		
Разраб.	Фомина		

Альбом 4

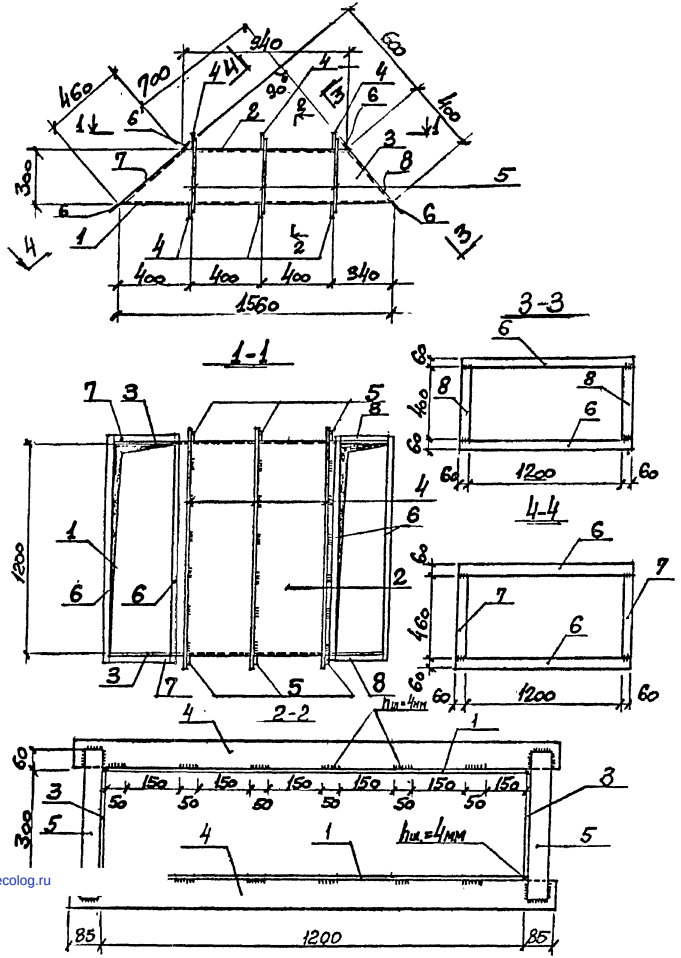

Формат	Зона	Позиция	Обозначение	Наименование	Кол.	Прим.
				Документация		
			708-55-90-КЖИ-ТУ	Технические условия		
				Детали		
		1	708-55-90-КЖИ-НМ-12	-1200×3 ГОСТ 19903-74* ℓ=1560	1	44,1
		2	—"—	-1200×3 -"- ℓ=940	1	26,6
		3	—"—	-300×3 -"- ℓ=1560	2	11,0
		4	—"—	-80×6 ГОСТ 103-76* ℓ=1370	6	5,2
		5	—"—	-60×6 -"- ℓ=120	6	1,2
		6	—"—	-60×6 -"- ℓ=1320	4	3,7
		7	—"—	-60×6 -"- ℓ=460	2	1,3
		8	—"—	-60×6 -"- ℓ=400	2	1,1

Привязан:

Инв. №

Н. контр.	Дрибинский		708-55.90 - КЖИ - НМ-12	
Гл. спец.	Дрибинский		Изделие закладное НМ-12	Стадия: Р; Масса: 150.7кг; Масштаб:
Зав. гр.	Исаковский			Лист; Листов
Проверил	Рудштейн			ХАРЬКОВСКИЙ ПРОМСТРОЙНИИПРОЕКТ
Разраб.	Митюшина			

Инв. № подл. | Подпись и дата | Взам. инв. №

gost.e-ecolog.ru