ТИПОВОЙ ПРОЕКТ

708-55.90

МЕХАНИЗИРОВАННЫЙ ПУНКТ ПРИЕМА ЗАПОЛНИТЕЛЕЙ С ГОДОВЫМ ГРУЗООБОРОТОМ 300 ТЫС. КУБ.М

АЛЬБОМ 2

АР	АРХИТЕКТУРНЫЕ РЕШЕНИЯ	СТР. 3-12
КМ	КОНСТРУКЦИИ МЕТАЛЛИЧЕСКИЕ	СТР. 13-44

gost.e-ecolog.ru

УКАЗАНА В СЧЕТ-НАКЛАДНОЙ

ТИПОВОЙ ПРОЕКТ
708 – 55.90
МЕХАНИЗИРОВАННЫЙ ПУНКТ ПРИЕМА ЗАПОЛНИТЕЛЕЙ
С ГОДОВЫМ ГРУЗООБОРОТОМ 300 ТЫС. КУБ.М

АЛЬБОМ 2

ПЕРЕЧЕНЬ АЛЬБОМОВ

АЛЬБОМ 1	ПЗ	ПОЯСНИТЕЛЬНАЯ ЗАПИСКА
	ТХ	ТЕХНОЛОГИЯ ПРОИЗВОДСТВА
	ТХ.Н	ОБЩИЕ ВИДЫ НЕТИПОВЫХ ТЕХНОЛОГИЧЕСКИХ КОНСТРУКЦИЙ
АЛЬБОМ 2	АР	АРХИТЕКТУРНЫЕ РЕШЕНИЯ
	КМ	КОНСТРУКЦИИ МЕТАЛЛИЧЕСКИЕ
АЛЬБОМ 3	КЖ	КОНСТРУКЦИИ ЖЕЛЕЗОБЕТОННЫЕ
АЛЬБОМ 4	КЖИ	СТРОИТЕЛЬНЫЕ ИЗДЕЛИЯ
АЛЬБОМ 5	ОВ	ОТОПЛЕНИЕ И ВЕНТИЛЯЦИЯ
	ВК	ВОДОПРОВОД И КАНАЛИЗАЦИЯ
АЛЬБОМ 6	ЭМ	ЭЛЕКТРООБОРУДОВАНИЕ СИЛОВОЕ
	ЭО	ЭЛЕКТРООСВЕЩЕНИЕ
АЛЬБОМ 7		ЗАДАНИЕ ЗАВОДУ–ИЗГОТОВИТЕЛЮ НА КОМПЛЕКТНЫЕ ЭЛЕКТРОТЕХНИЧЕСКИЕ УСТРОЙСТВА
АЛЬБОМ 8	СО	СПЕЦИФИКАЦИИ ОБОРУДОВАНИЯ
АЛЬБОМ 9	ВМ	ВЕДОМОСТИ ПОТРЕБНОСТИ В МАТЕРИАЛАХ
АЛЬБОМ 10	С	СМЕТЫ

РАЗРАБОТАН ИНСТИТУТАМИ:

ПРОМТРАНСНИИПРОЕКТ (ведущий)

Главный инженер института — В. И. Поляков

Главный инженер проекта — Н. Н. Кузнецов

ХАРЬКОВСКИЙ ПРОМСТРОЙНИИПРОЕКТ

Главный инженер института — Н. Ф. Довгий

Главный инженер проекта — А. П. Школьный

ЧЕЛЯБИНСКОЕ ОТДЕЛЕНИЕ ВНИПИ „ТЯЖПРОМЭЛЕКТРОПРОЕКТ"

Главный инженер института — В. В. Голиков

Главный инженер проекта

УТВЕРЖДЕН ГОССТРОЕМ СССР

Протокол от 13 сентября 1988 г. № 31

ВВЕДЕН В ДЕЙСТВИЕ

ПРОМТРАНСНИИПРОЕКТОМ

Приказ от 15 января 1991 г. № 7

Альбом 2

Лист	Наименование	Стр.
	Архитектурные решения	
I	Общие данные (начало)	3
2	Общие данные (продолжение)	4
3	Общие данные (окончание)	5
4	Планы на отм.-5,200; -3,200; -0,I50; 0,500	6
5	Планы на отм. 4,200; 4,700; 7,200. Фрагмент	
	плана на отм. 4,200	7
6	Разрезы I-I, 2-2. План кровли. Узел 1	8
7	Разрезы 3-3...6-6	9
8	Фасады I-5; 5-I; А-Г; Г-А. Схемы расположения элементов заполнения оконных проемов.	I0
9	Узлы 2...13	II
I0	Узлы 14...21	I2
	Конструкции металлические	
I	Общие данные (начало)	I3
2	Общие данные (продолжениеэ)	I4
3	Общие данные (окончание)	I5
4	Техническая спецификация металла (начало)	I6
5	Техническая спецификация металла (продолжение)	I7
6	Техническая спецификация металла (продолжение)	I8
7	Техническая спецификация металла (окончание)	I9
8	Техническая спецификация металла.	20
	Лестницы, площадки, ограждения (начало)	
9	Техническая спецификация металла.	2I
	Лестницы, площадки, ограждения (окончание)	
I0	Техническая спецификация металла.	22
	Рельсы и крепление рельса	
II	Схемы покрытия и монорельсов	23
I2	Схемы поезных балок и бункеров	24
I3	Схемы площадки под циклоны и короба	25
I4	Разрезы к листам II...I3	26
I5	Разрезы к листам II ...I3	27
I6	Разрезы к листам II...I3	28
I7	Схемы фахверка	29
I8	Схемы набункерных решеток	30
I9	Схемы съемных листов в электропомещении	3I
20	Схемы конструкций кабины оператора	32
2I	Разрезы к листу 20	33
22	Схемы площадки под циклоны и короба	34
23	Схемы конструкций наружной лестницы	35
24	Схемы площадок на отм. -3,200 и лестн ицы	36
25	Узел I	37
26	Узлы 2,3	38
27	Узел 4	39
28	Разрезы к листу 27	40
29	Разрезы к листу 27	4I
30	Узлы 5...8	42
3I	Узел 9	43
32	Узлы I0,II	44

Взам. инв. № | Подпись и дата | Инв. № подл.

ГИП	Школьный	
Нач. отд	Агранович	
Н. контр	Кожевников	
Гл. арх	Кожевников	
Гл. спец	Дрибинский	
Зав. гр.	Берлин	
Арх. кат	Тихонов	
Провер.	Берлин	
Разраб.	Тихонов	

708-55.90 - АР

Склад заполнителей бетона вместимостью 9 тыс. куб м для территорий с высоким уровнем грунтовых вод с автоматизированной системой управления кратцер-краном

Механизированный пункт приема заполнителей с годовым грузооборотом 300 тыс. куб. м

Стадия	Лист	Листов
Р		

Содержание альбома

Харьковский Промстройниипроект

24754-02 3

Альбом 2

Ведомость основных комплектов рабочих чертежей

Обозначение	Наименование	Примечание
708 – 55.90 – АР	Архитектурные решения	
708 – 55.90 – КЖ	Конструкции железобетонные	
708 – 55.90 – КМ	Конструкции металлические	
708 – 55.90 – ОВ	Отопление и вентиляция	
708 – 55.90 – ВК	Внутренние водопровод и канализация	

Ведомость рабочих чертежей основного комплекта

Лист	Наименование	Примечание
1	Общие данные (начало)	
2	Общие данные (продолжение)	
3	Общие данные (окончание)	
4	Планы на отм. -5,200; -3,200; -0,150; 0,500.	
5	Планы на отм. 4,200; 4,700; 7,200 Фрагмент плана на отм. 4,200	
6	Разрезы 1-1; 2-2. План кровли. Узел 1.	
7	Разрезы 3-3... 6-6.	
8	Фасады 1-5; 5-1; А-Г; Г-А. Схемы расположения элементов заполнения оконных проемов	
9	Узлы 2...13	
10	Узлы 14...21	

Типовой проект разработан в соответствии с действующими нормами, правилами инструкциями и государственными стандартами, а также предусматривает мероприятия по безопасности эксплуатации зданий (сооружений) с пожароопасным и взрывоопасным характером производства.

Главный инженер проекта /Школьный А.П./

Ведомость ссылочных и прилагаемых документов

Обозначение	Наименование	Примечание
	Ссылочные документы	
ГОСТ 12506-81	Окна деревянные для производственных зданий.	
ГОСТ 14624-84	Двери деревянные для производственных зданий.	
ГОСТ 16233-77	Листы асбестоцементные волнистые унифицированного профиля и детали к ним.	
ГОСТ 8484-82	Плиты подоконные железобетонные для производственных зданий.	
ГОСТ 9573-82*	Плиты теплоизоляционные из минеральной ваты на синтетическом связующем.	
ГОСТ 7251-77	Линолеум поливинилхлоридный на тканевой подоснове. Технические условия.	
ГОСТ 7380-77	Стекло витринное неполированное.	
ГОСТ 7174-75	Рельсы железнодорожные типа Р-50.	
ГОСТ 24379.0-80; 1-80	Болты фундаментные.	
ГОСТ 1839-80*	Трубы и муфты асбестоцементные для безнапорных трубопроводов.	
1.038.1-1 в.1	Перемычки железобетонные для зданий с кирпичными стенами	
1.400-15 в.0	Унифицированные закладные изделия м.б. конструкций для крепления технологических коммуникаций и устройств.	
2.436-17 в.1	Узлы окон с деревянными переплетами по ГОСТ 12506-81.	
2.460-1 в.1	Типовые архитектурно-строительные детали одноэтажных промышленных неотапливаемых зданий с покрытиями из асбестоцементных волнистых листов.	
2.430-2 в.1	Типовые архитектурно-строительные детали одноэтажных промышленных неотапливаемых зданий со стенами из асбестоцементных волнистых листов.	
2.460-18 в.2	Узлы покрытий одноэтажных производственных зданий с рулонными кровлями и железобетонными плитами.	
2.430-20 в.1,2	Узлы стен из кирпича одноэтажных зданий промышленных предприятий.	
1.050.1-2 в.1,2	Сборные железобетонные площадки, марши и проступи для многоэтажных общественных зданий производственных и вспомогательных зданий промышленных предприятий.	
	Прилагаемые документы	
708-55.90-АР.ВМ	Ведомости потребности материалов.	

Ведомость толщин стен и утеплителя (при t° = -30°С)

Наименование помещения	Наружные стены	Утеплитель		
		кровля	пол	стены
Помещение лебедок, электротехническое помещение, вентпомещение	380	40	—	—
Пост управления	—	100	100	100

Ситуационный план

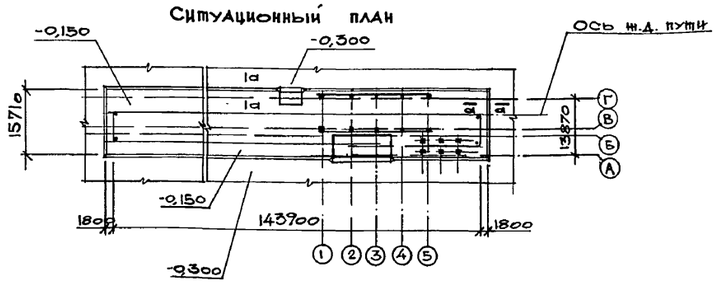

а – а

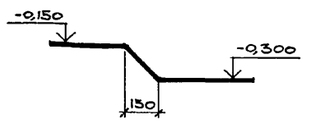

Привязан:

Инв. №

ГИП	Школьный		27.11.90
Нач. отд.	Агранович		27.11.90
Н. контр.	Кошевников		27.11.90
Гл. арх.	Кошевников		27.11.90
Гл. спец.	Дрибинский		27.11.90
Зав. гр.	Берлин		27.11.90
Арх. I кат.	Марголина		27.11.90
Проверил	Берлин		27.11.90
Разраб.	Минакова		27.11.90

708 – 55.90 – АР

Склад заполнителей бетона вместимостью 9 тыс. м³ для территорий с высоким уровнем грунтовых вод, с автоматизированной системой управления и кратцер-краном

Механизированный пункт приема заполнителей с годовым грузооборотом 300 тыс. куб. м

Стадия	Лист	Листов
Р	1	10

Общие данные (начало)

Харьковский Промстройниипроект

Инв. № подл. | Подпись и дата | Взам. инв. № | Гр. ВК Техотдел | 15.082 | Инв. № 08-2-1812 | Гр. КЖ Кузнецов | Гр. КМ Розенблит | Гр. ОВ Шенкеборский | Гл. спец. проект Дрибинский | Нач. отд. Агранович | Гл. инж. проекта Школьный | 11.90

Альбом 2

Ведомость спецификаций

Лист	Наименование	Примечание
5	Спецификация элементов заполнения проемов	
5	Спецификация перемычек	
2	Спецификация стальных изделий	
2	Спецификация асбестоцементных листов, деталей к ним и элементов крепления	
2	Спецификация асбестоцементных труб	

Ведомость отделки помещений

Наименование или номер помещения	Потолок		Стены или перегородки		Примечание
	Площадь	Вид отделки	Площадь	Вид отделки	
Подземное помещение		Затирка. Известковая окраска		Затирка. Известковая окраска	
Приемный пункт	—	—		Известковая окраска кирпичных участков стен	
Помещение лебедок, эвакуационный выход, вентпомещение		Затирка. Известковая окраска		Затирка. Известковая окраска	
Электротехническое помещение		Затирка. Водоэмульсионная окраска		Штукатурка цем.-известковая. Водоэмульсионная окраска	

Экспликация полов (начало)

Наименование или номер помещения по проекту	Тип пола по проекту	Схема пола или номер узла по серии	Элементы пола и их толщина	Площадь пола, м²
Подземное помещение	1		Покрытие - бетон класса В15 - 20мм Гидроизоляционный слой - 2 слоя гидроизола марки Г-1а на битумной мастике с посыпкой верхнего слоя песком крупностью 1,5-5 мм на мастике - 8мм Стяжка - бетон класса В7,5 от 200мм по уклону к лотку Основание - ж.б. днище	
Приемный пункт	2	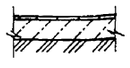	Покрытие - бетон класса В15 - 20мм Подстилающий слой - бетон класса В 12,5 - 100мм Основание - слой щебня крупностью 40-60 мм вдавленный в грунт	
Помещение лебедок	3	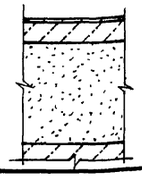	Покрытие - бетон класса В15 - 20мм Подстилающий слой - бетон класса В 12,5 - 100мм Засыпка - песок утрамбованный послойно - 480мм Основание - ж.б. днище	

Экспликация полов (окончание)

Наименование или номер помещения по проекту	Тип пола по проекту	Схема пола или номер узла по серии	Элементы пола и их толщина	Площадь пола, м²
Вентпомещение, эвакуационный выход	4	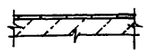	Покрытие - бетон класса В15 - 20мм Основание - ж.б. плита	
Электротехническое помещение, пост управления, коридор	5		Покрытие - линолеум на тканевой основе по ГОСТ 7251-77 на клее N88-Н - 4мм Основание - стальной лист	
Приемный пункт	6		Покрытие - бетон класса В15 - 20мм Стяжка - бетон класса В12,5 - 110 мм Основание - ж.б. плита	

Типы полов замаркированы на чертежах планов, приведенных на листах 4,5.

Спецификация асбестоцементных листов, деталей к ним и элементов крепления

Марка, поз.	Обозначение	Наименование	Кол.	Масса ед.кг	Примечание
		Асбестоцементные изделия			
54/2006-2500	ГОСТ 16233-77*	Листы стеновые	187	39	
54/2006-2000	ГОСТ 16233-77*	Листы стеновые	85	32	
54/2007-5750	ГОСТ 16233-77*	Листы кровельные	156	26	
РУ-1	ГОСТ 16233-77*	Равнобокая угловая деталь	18	14,7	
РУ-2	ГОСТ 16233-77*	Равнобокая угловая деталь	4	16,8	
РУ-3	ГОСТ 16233-77*	Равнобокая угловая деталь	20	21,2	
КУ-1	ГОСТ 16233-77*	Коньковая деталь	26	8,0	
КУ-2	ГОСТ 16233-77*	Коньковая деталь	26	8,0	
ГУ	ГОСТ 16233-77*	Гребенка	52	3,1	
		Крепежные элементы			
М1	2.430-2 Вып.1	Крепление стеновых листов	756	0,169	
М2	2.460-1 Вып.1	Крепление кровельных листов	252	0,177	
М4	2.460-1 Вып.1	Крепление асбестоцементных деталей	24	0,175	
М7	2.460-1 Вып.1	Крепление асбестоцементных деталей	116	0,171	
М8	2.460-1 Вып.1	Крепление асбестоцементных деталей	152	0,057	
МВ1	2.430-1 Вып.1	Крепление асбестоцементных деталей	94	0,035	
МВ2	2.460-1 Вып.1	Крепление асбестоцементных деталей	12	0,027	

Спецификация стальных изделий

Марка, поз.	Обозначение	Наименование	Кол.	Масса ед.кг	Примечание
ОМ15-1	1.050.1-2 вып.2	ограждение	2	36,1	
ОМВ14-1	1.050.1-2 вып.2	ограждение	1	21,1	
МН101-6	1.400-15 вып.0	закладной элемент	53	0,6	
МН108-6	1.400-15 вып.0	закладной элемент	10	2,7	
МН 553	1.400-15 вып.0	закладной элемент	п.м 13,34	4,1	
Р 50	ГОСТ 7174-75	рельс железнодорожный	п.м 12	51,63	
ЗМ7	708-55.90 КЖ.И	закладной элемент	1	39,0	
ЗМ8	708-55.90 КЖ.И	закладной элемент	6	4,9	
ЗМ9	708-55.90 КЖ.И	закладной элемент	6	2,4	
ЗМ10	708-55.90 КЖ.И	закладной элемент	32	0,1	
ЗМ11	708-55.90 КЖ.И	закладной элемент	3	4,7	

Спецификация асбестоцементных труб

Марка, поз.	Обозначение	Наименование	Кол.	Масса ед.кг	Примечание
БНТ100	ГОСТ 1839-80*	Трубы асбестоцемент.	п.м 30,74	6,0	

Привязан:

Инв. N

Инв. N подл. | Подпись и дата | Взам. инв. N

ГИП	Школьный		708-55.90-АР
Нач.отд.	Атрамович		Склад заполнителей бетона вместимостью 9 тыс.куб.м для территорий с высоким уровнем грунтовых вод с автоматизированной системой управления и кратцер-краном
Н.контр.	Кожевников		Механизированный пункт приема заполнителей с годовым грузооборотом 300 тыс.куб.м
Гл.арх.	Кожевников		Стадия Р; Лист 2; Листов
Гл.спец.	Арбинский		Общие данные (продолжение)
Зав.гр.	Берлин		Харьковский промстройниипроект
Арх.1кат.	Мартолина		
Провер.	Берлин		
Разраб.	Мартолина		

Альбом 2

1. Общие указания

1.1. Типовой проект „Механизированный пункт приема заполнителей с годовым грузооборотом 300 тыс. куб. м" разработан в соответствии с перечнем работ по типовому проектированию Госстроя СССР на 1990 г. (ТБ 4.3.7. а). Исходными данными для проектирования являются технологическое задание на разработку архитектурно-строительной и санитарно-технической частей проекта института Промтрансниипроект Госстроя СССР (г. Москва) и задание на электротехническую часть Челябинского отделения института Тяжпромэлектропроект Минмонтажспецстроя СССР.

1.2. По пожароопасности производств помещения пункта приема относяться к категории „Д", а электротехническое помещение и пост управления — категории „Г". Степень огнестойкости сооружения приемного пункта IIIа, а здания с помещениями лебедок, электротехническим и вентиляционным — II.

1.3. Проект разработан применительно к условиям строительства, изложенным в пункте 2.3 СН 227-82. Исключением является уровень грунтовых вод, принятый в проекте на глубине 1,0 м.

1.4. За условную отметку 0,000 принята отметка головки рельса железнодорожного пути. Отметка чистого пола приемного пункта, помещения лебедок -0,150, что соответствует абсолютной отметке ☐

1.5. Помещение лебедок, электротехническое помещение, вентпомещение и пост управления — отапливаемые

1.6. Стены помещения лебедок, электротехнического помещения, эвакуационного выхода и цокольных стен приемного пункта приняты из обыкновенного глиняного кирпича марки 75 (ГОСТ 530-80) на растворе марки 25.

1.7. Гидроизоляцию кирпичных стен на отм. -0,180 и -0,030 выполнить из цементного раствора состава 1:2 толщиной 20 мм.

1.8. При кладке кирпичных стен в откосах проемов заложить деревянные антисептированные пробки размером 120×120×65 через 8 рядов кладки по высоте (но не менее 2 шт с каждой стороны проема) для крепления оконных и дверных коробок.

1.9. Вокруг сооружений устроить отмостку шириной 750 мм с асфальтовым покрытием толщиной 25 мм по плотно утрамбованному щебеночному основанию.

1.10. Утеплитель кровли для отапливаемых помещений — плитный пенобетон γ=400 кг/м³ (ГОСТ 5742-76). Для утепления кровли и стен поста управления приняты минераловатные плиты теплоизоляционные γ=75 кг/м³ (ГОСТ 9573-82*)

1.11. Выравнивающий слой по утеплителю кровли электротехнического помещения, вентпомещения и поста управления принят в виде стяжки из цементно-песчаного раствора марки 50 толщиной 15 мм

1.12. Водоизоляционный ковер кровель электротехнического помещения, вентпомещения и эвакуационного выхода состоит из 4 слоев биостойкого рубероида марки РКП-350Б (ГОСТ 10923-82*) на горячей антисептированной мастике с защитным слоем толщиной 10 мм из гравия (ГОСТ 8268-82) крупностью зерен 5-10 мм, втопленного в горячую антисептированную битумную мастику марки ☐ (ГОСТ 2889-80).

1.13. Для создания уклона кровли электротехнического помещения и вентпомещения принят бетон класса В3,5 толщиной от 20 до 100 мм.

1.14. Кровля приемного пункта выполняется из асбестоцементных волнистых листов унифицированного профиля (ГОСТ 16233-77*) по стальным прогонам.

1.15. Кладку кирпичных стен помещения лебедок, электротехнического помещения, вентпомещения, эвакуационного выхода и цокольных стен приемного пункта вести под расшивку швов снаружи, и с подрезкой — изнутри, за исключением электропомещения, где кладку изнутри вести впустошовку.

1.16. Наружные оконные и дверные откосы оштукатурить цементно-песчаным раствором состава 1:3, а с внутренней стороны — цементно-известковым раствором состава 1:1:5.

1.17. Кладку кирпичных стен, в местах монтажных проемов, вести на растворе марки 10.

1.18. В помещении поста управления на отм. 4,700 на постоянных рабочих местах уложить деревянные щиты или теплоизолирующие коврики согласно СНиП II-3-79**.

1.20. Указания по отделке помещений смотрите лист 2.

1.21. Столярные изделия окрасить алкидной эмалью за 2 раза.

1.22. Стальные изделия окрасить эмалью ПФ-1189 в 2 слоя по грунту ГФ-20.

1.23. Отделочные работы и чистые полы выполнять после монтажа оборудования, укладки труб электропроводки и прочих коммуникаций в соответствии со СНиП 3.04.01-87.

1.24. Указания по защите строительных конструкций от коррозии смотрите в чертежах КЖ и КМ типового проекта.

1.25. Проектом предусматривается выполнение строительных работ при положительных температурах наружного воздуха.

При выполнении строительных работ в зимних условиях пользоваться указаниями соответствующих разделов СНиП часть 3.

1.26. При производстве работ, а также при изготовлении, монтаже и транспортировке конструкций и деталей необходимо соблюдение строительных норм и правил производства и приемки работ, а также требований СНиП III-4-80 „Техника безопасности в строительстве".

1.27. Перечень основных видов работ, по которым необходимо составлять акты освидетельствования скрытых работ.

1. устройство оснований под полы;
2. устройство основания под отмостку;
3. устройство рулонной кровли.

2. Указания по применению проекта.

2.1 При привязке проекта в условиях отличных от указанных в пункте 1.3 общих указаний соответствующие конструкции приемного пункта должны быть проверены на возможность эксплуатации их в новых условиях, а при необходимости в проект должны быть внесены коррективы.

Инв. № подл. | Подпись и дата | Взам. инв. №

Привязан:

Инв. №

ГИП	Школьный		
Нач. отд.	Атрановичь		
Н. контр.	Кожевников		
Гл. арх.	Кожевников		
Гл. спец.	Арибинский		
Зав. гр.	Берлин		
Арх. Ikat.	Марголина		
Провер.	Берлин		
Разраб.	Марголина		

708-55.90-АР

Склад заполнителей бетона вместимостью 9 тыс. куб. м для территорий с высоким уровнем грунтовых вод с автоматизированной системой управления и краццер-краном

Механизированный пункт приема заполнителей с годовым грузооборотом 300 тыс. куб. м

Стадия	Лист	Листов
Р	3	

Общие данные (окончание)

ХАРЬКОВСКИЙ ПРОМСТРОЙНИИПРОЕКТ

Альбом 2

План на отм. -0.150; 0.500

Пункт приема

Помещение лебедок

Пандус 26.4 м²

Ось ж.д. пути

Эвакуационный выход

Ось каната

Монтажный проем 2500 х 2400 низ на отм. -0.150

МН101-6 (h=60) низ на отм. 2.850 с шагом 1500 по длине стен

Отв. 600 х 600 низ на отм. -0.150

Отв. 100 х 200(h) низ на отм. 3.760

МР0,5т

План на отм. -5.200

План на отм. -3.200

Ось конвейера питателя N1

Ось конвейера питателя N2

204.69м² -3.400

38 м²

НМ7

ГИП	Школьный		
Нач. отд.	Агранович		
Н. контр.	Кожевников		
Гл. арх.	Кожевников		
Гл. спец.	Дрибинский		
Зав. гр.	Берлин		
Арх. I кат.	Марголина		
Провер.	Берлин		
Разраб.	Минакова		

Привязан:

Инв. №

Взам. инв. №

Подп. и дата

Инв. № подл.

708-55.90-АР

Склад заполнителей бетона вместимостью 9 тыс. куб. м для территорий с высоким уровнем грунтовых вод с автоматизированной системой управления и кратцер-краном.

Механизированный пункт приема заполнителей с годовым грузооборотом 300 тыс. куб. м

Стадия	Лист	Листов
Р	4	

Планы на отм. -5.200; -3.200; -0,150; 0,500

ХАРЬКОВСКИЙ ПРОМСТРОЙНИИПРОЕКТ

Альбом 2

План на отм. 7,200.

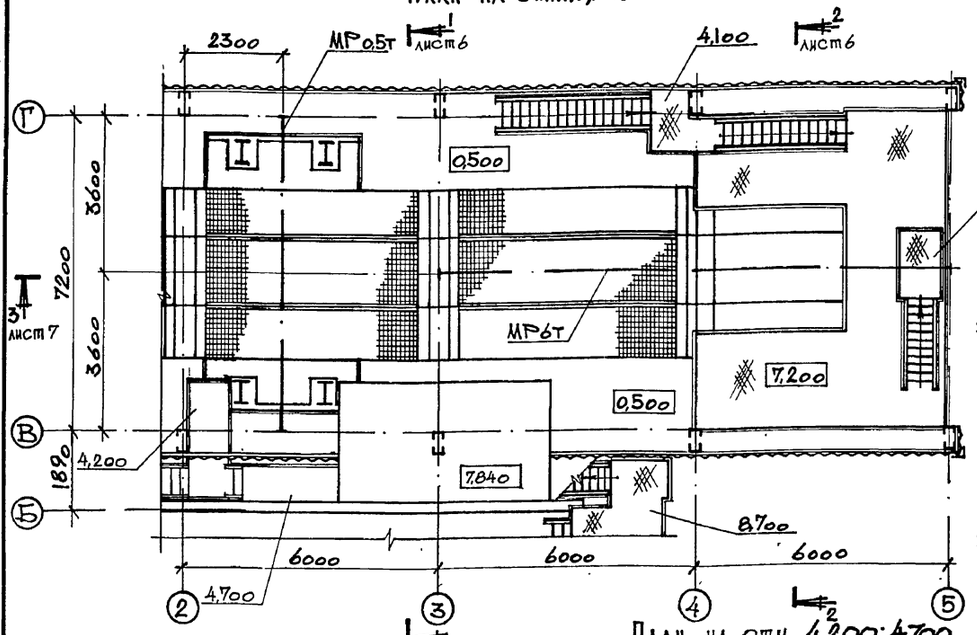

Фрагмент плана на отм. 4,200

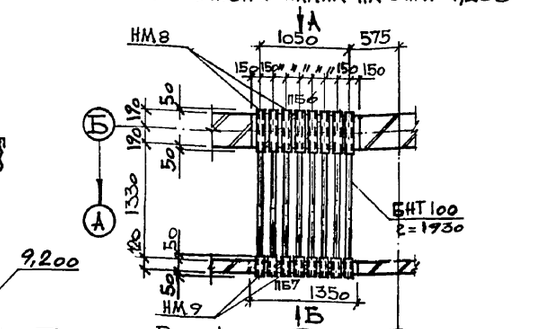
НМ8
1050
575
150
150
150

Альбом 2

Разрез 1-1

Асбестоцементные волнистые листы унифицированного профиля по стальным прогонам

Защитный слой
Водоизоляционный ковер
Выравнивающий слой
Утеплитель
Легкий бетон по уклону
Сборные ж.б. плиты

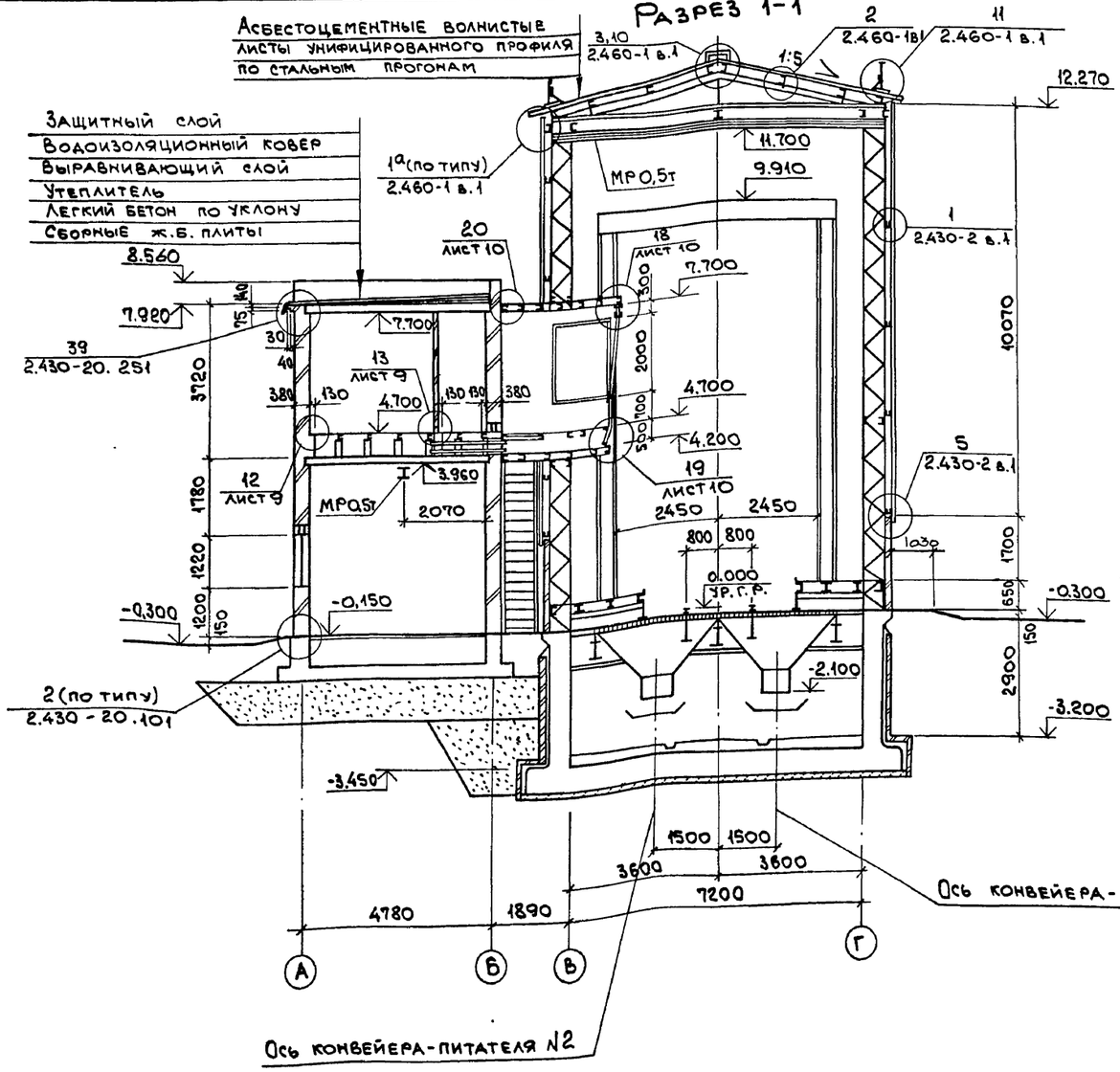

Разрез 2-2

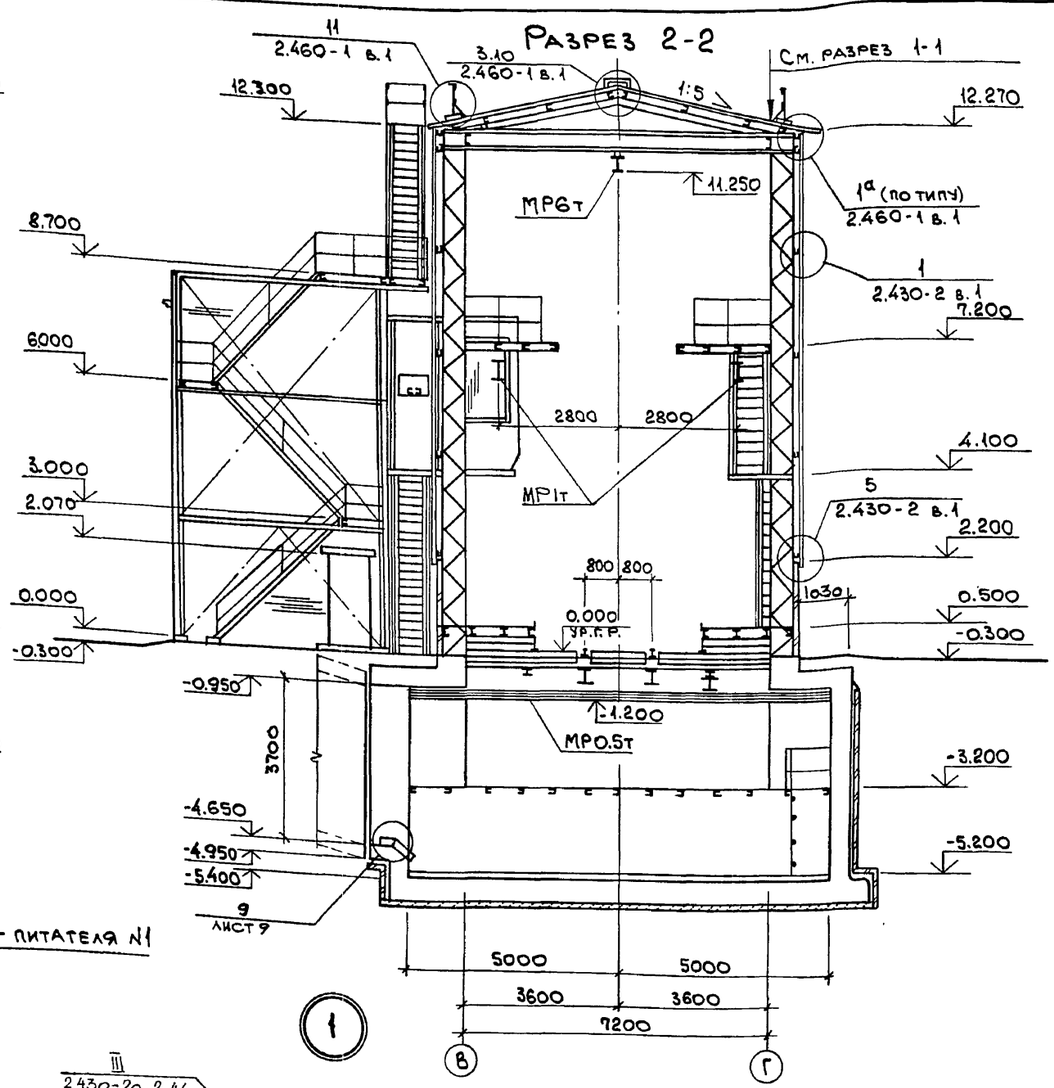

План кровли

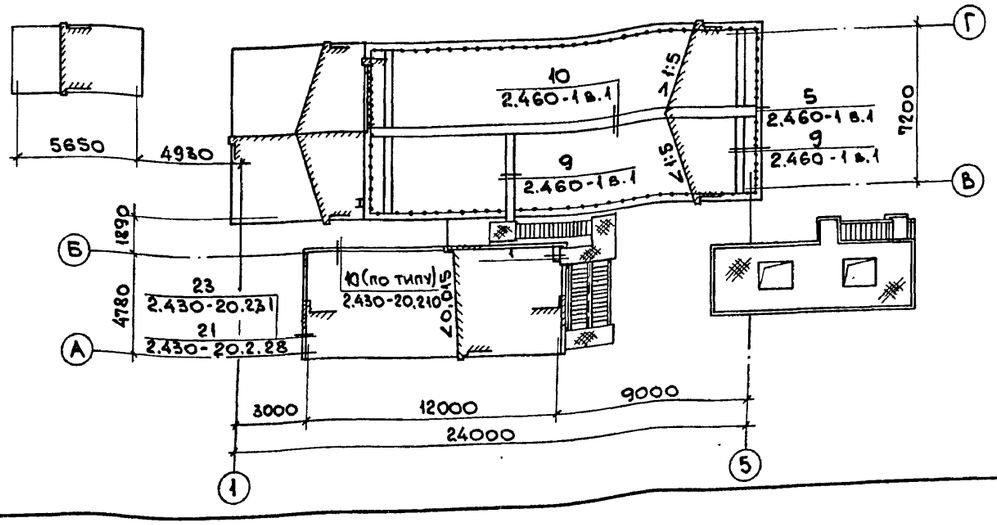

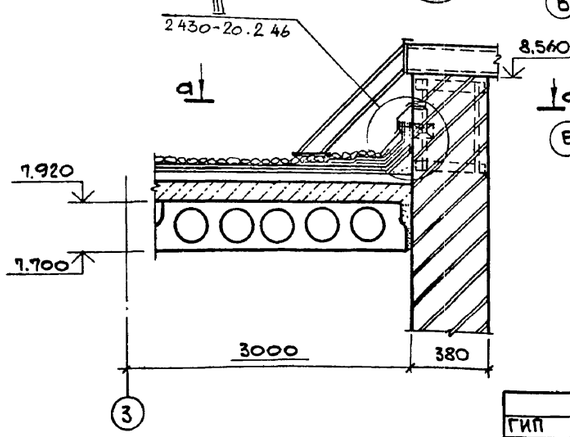

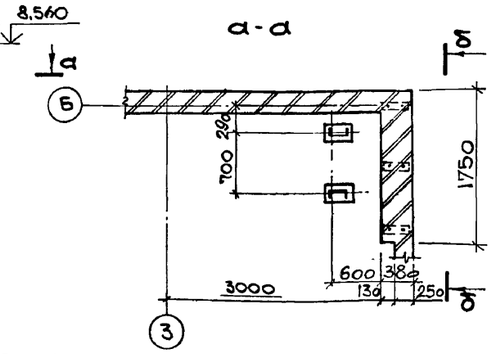

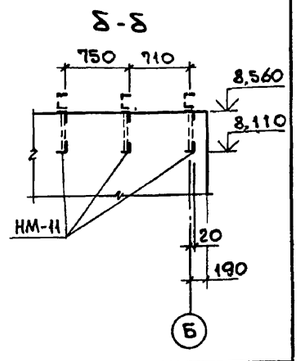

ГИП	Школьный		
Нач.отд.	Агранович		
Н.контр.	Кожевников		
Гл. арх.	Кожевников		
Гл.спец.	Дрибинский		
Зав. гр.	Берлин		
Арх. 1 кат	Марголина		
Провер.	Берлин		
Разраб.	Марголина		

Привязан:

Инв. №

708-55.90-АР

Склад заполнителей бетона вместимостью 9 тыс. куб.м для территорий с высоким уровнем грунтовых вод, с автоматизированной системой управления и кратцер-краном.

Механизированный пункт приема заполнителей с годовым грузооборотом 300 тыс. куб.м.

Стадия	Лист	Листов
Р	6	

Разрезы 1-1, 2-2. План кровли. Узел 1.

ХАРЬКОВСКИЙ ПРОМСТРОЙНИИПРОЕКТ

Инв. № подл. | Подп. и дата | Взам. инв. №

Альбом 2

Разрез 3-3

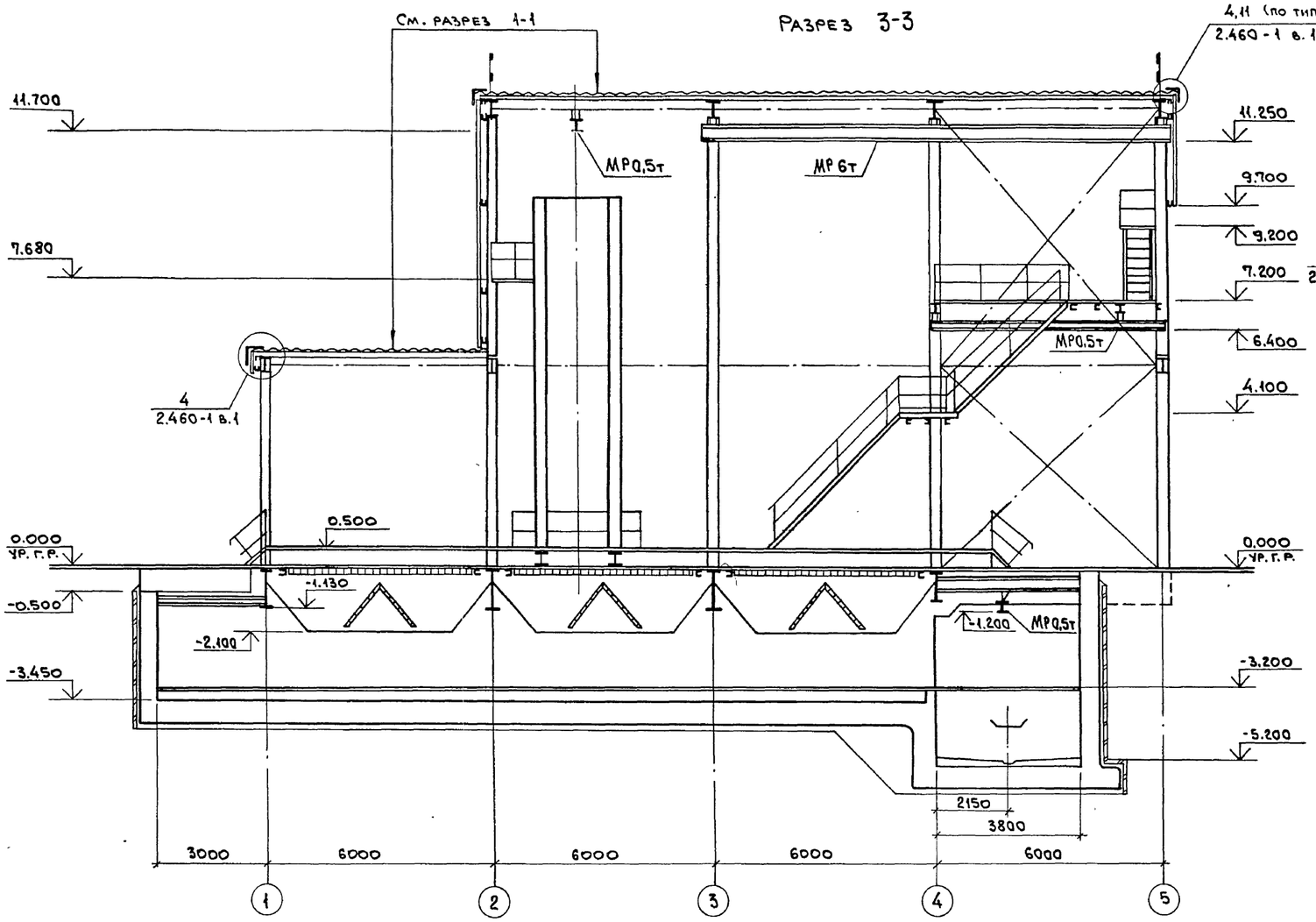

Разрез 4-4

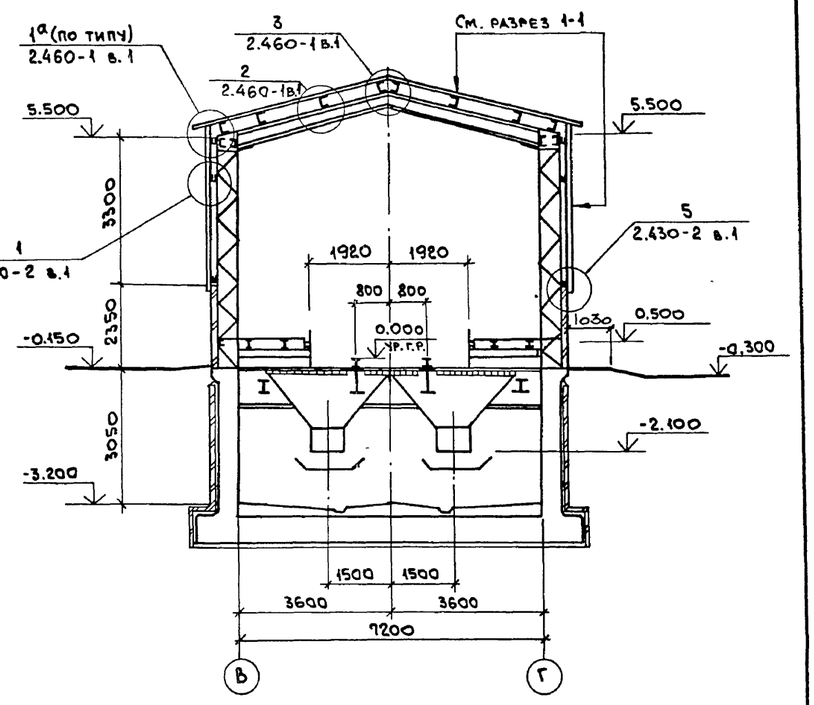

Вид В

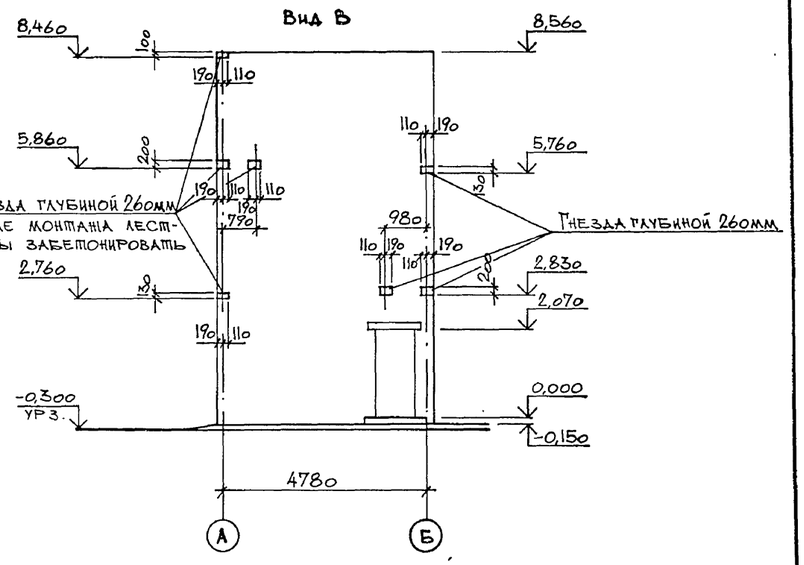

Разрез 5-5

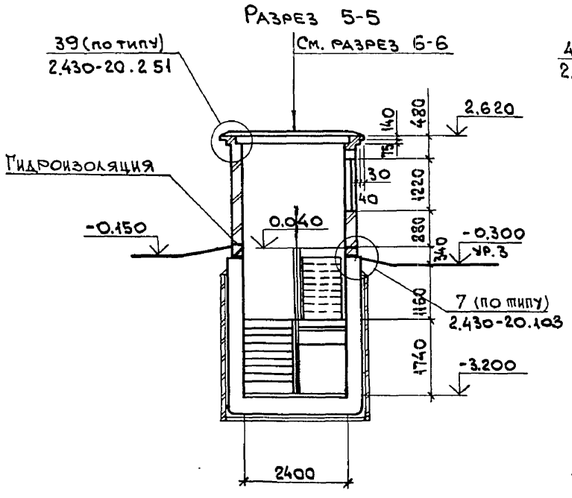

Разрез 6-6

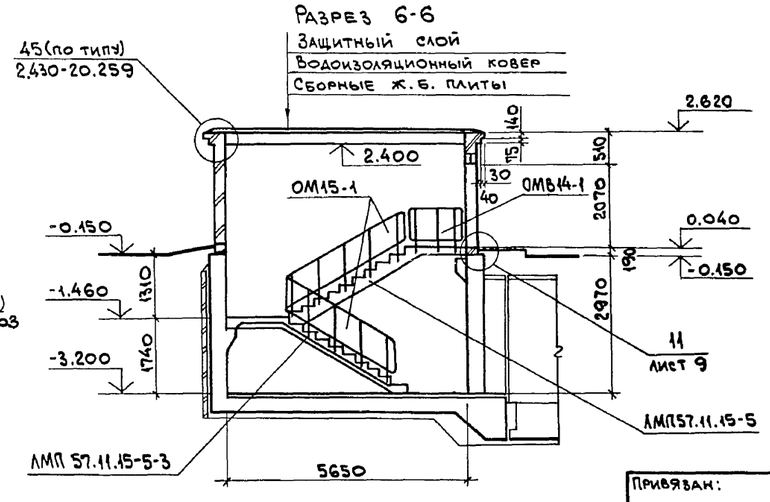

ГИП	Школьный		
Нач.отд.	Агранович		
Н.контр.	Кожевников		
Гл. арх.	Кожевников		
Гл. спец.	Дрибинский		
Зав. гр.	Берлин		
Арх. кат.	Марголина		
Провер.	Берлин		
Разраб.	Минакова		

Привязан:

Инв. №

708-55.90-АР

Склад заполнителей бетона вместимостью 9 тыс. куб. м для территорий с высоким уровнем грунтовых вод с автоматизированной системой управления и кратцер-кранов.

Механизированный пункт приема заполнителей с годовым грузооборотом 300 тыс. куб. м.

Стадия	Лист	Листов
Р	7	

Разрезы 3-3 ... 6-6

ХАРЬКОВСКИЙ ПРОМСТРОЙНИИПРОЕКТ

Инв. № подл. | Подп. и дата | Взам. инв. №

24754-02 10

Альбом 2

Фасад 1-5

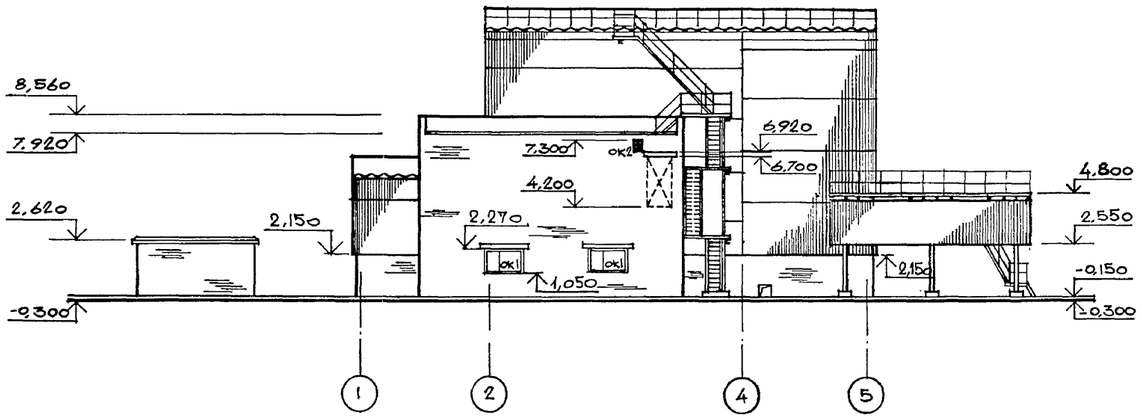

Фасад А-Г

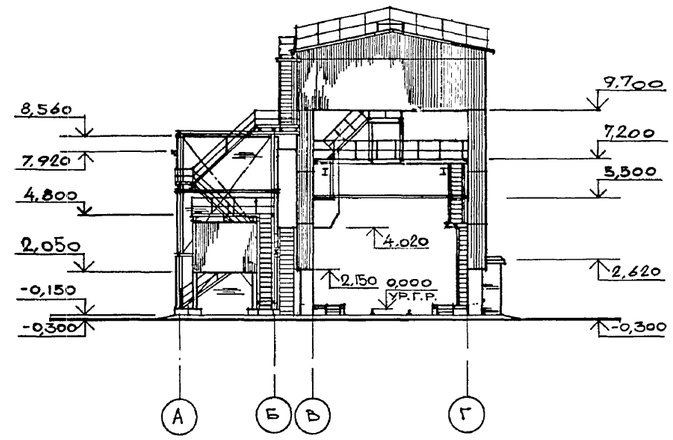

Фасад 5-1

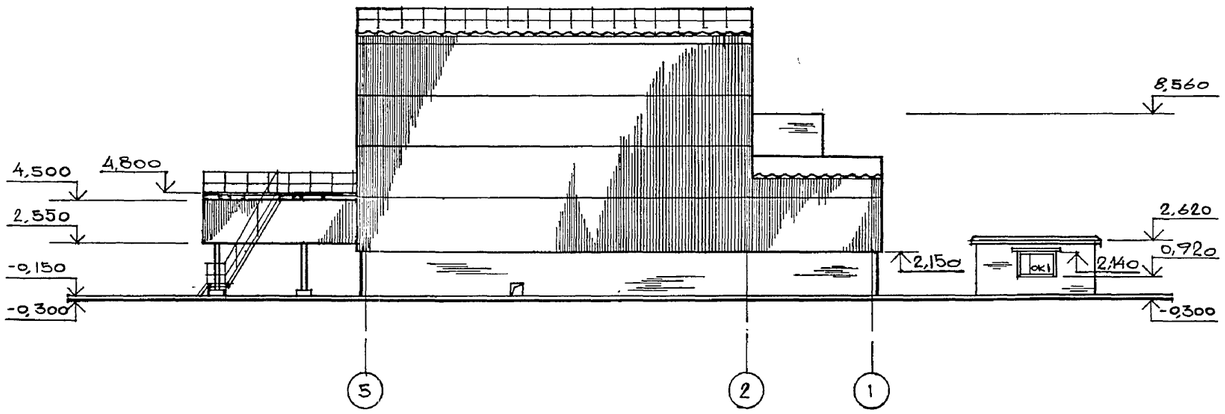

Фасад Г-А

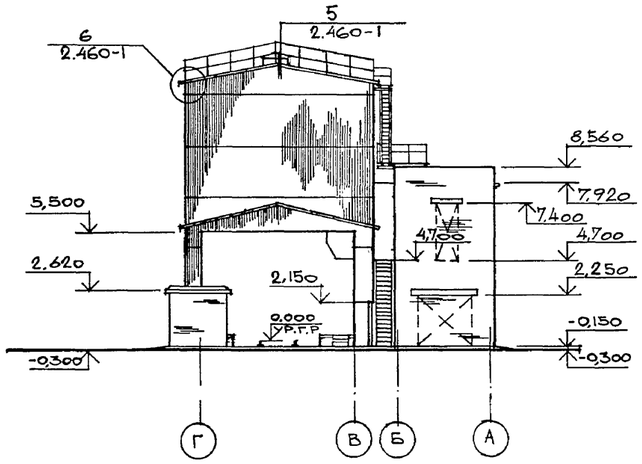

Схемы расположения элементов заполнения оконных проемов

Габариты стекол окон поста управления

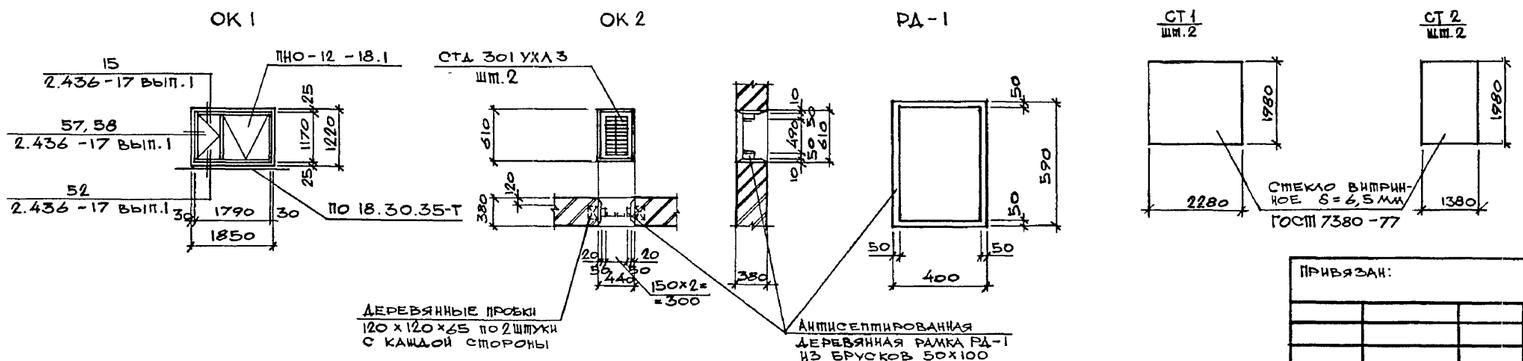

ГИП	Школьный		
Нач. отд.	Агранович		
Н. контр	Кожевников		
Гл. арх	Кожевников		
Гл. спец.	Дрибинский		
Зав. гр.	Берлин		
Арх. I кат	Марголина		
Провер.	Берлин		
Разраб	Минакова		

Привязан:

Инв. №

708-55.90-АР

Склад заполнителей бетона вместимостью 9 тыс. куб. м. для территорий с высоким уровнем грунтовых вод с автоматизированной системой управления и кратцер-краном.

Механизированный пункт приема заполнителей с годовым грузооборотом 300 тыс. куб. м.

Стадия	Лист	Листов
Р	8	

Фасады 1-5, 5-1; А-Г, Г-А. Схемы расположения элементов заполнения оконных проемов

Харьковский Промстройниипроект

Инв. № подл. | Подпись и дата | Взам. инв. №

Альбом 2

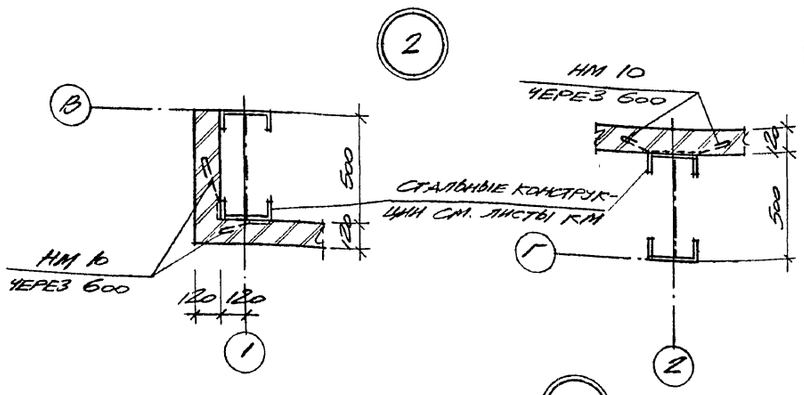

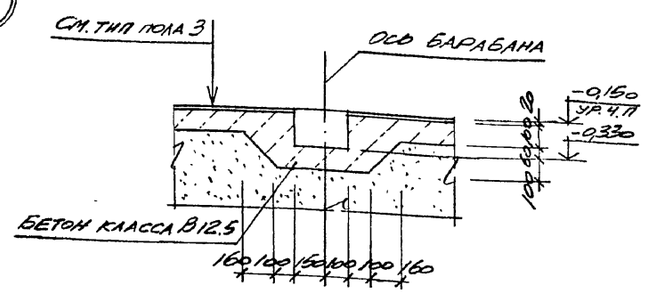

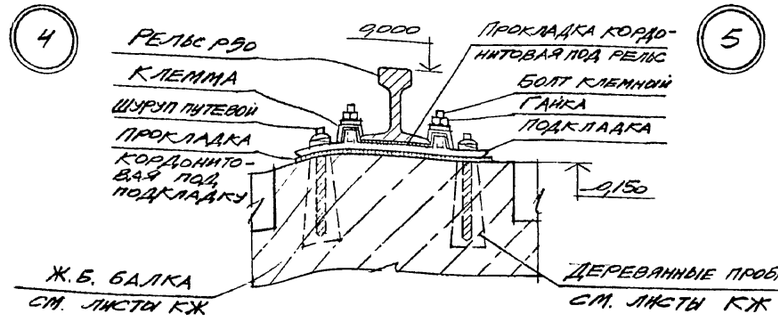

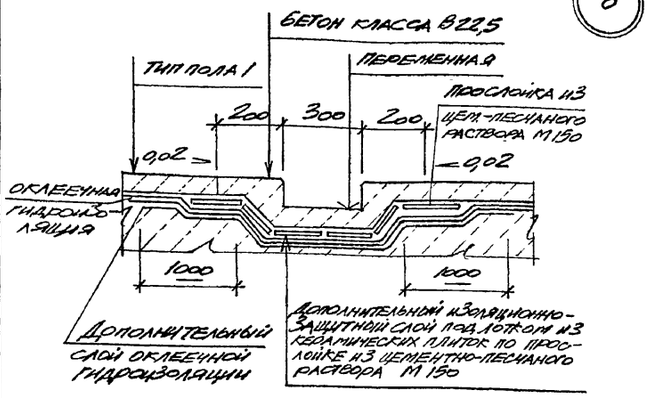

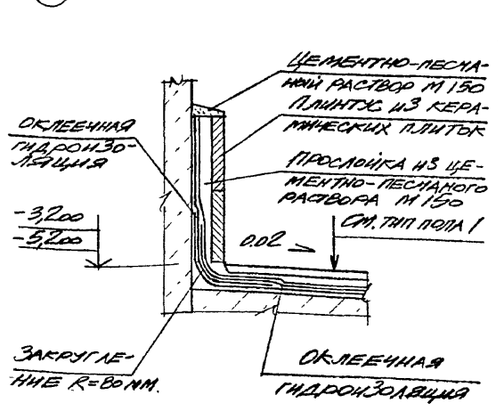

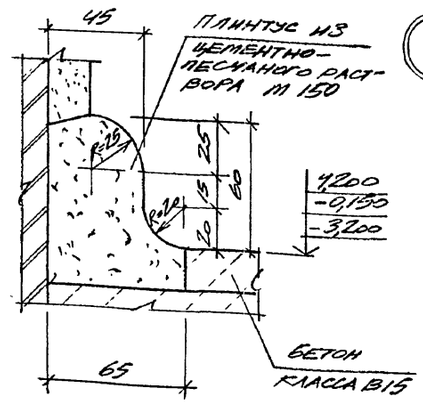

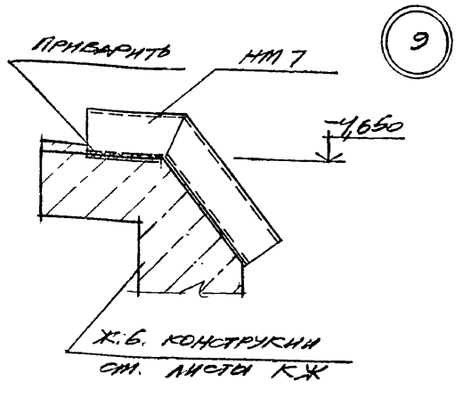

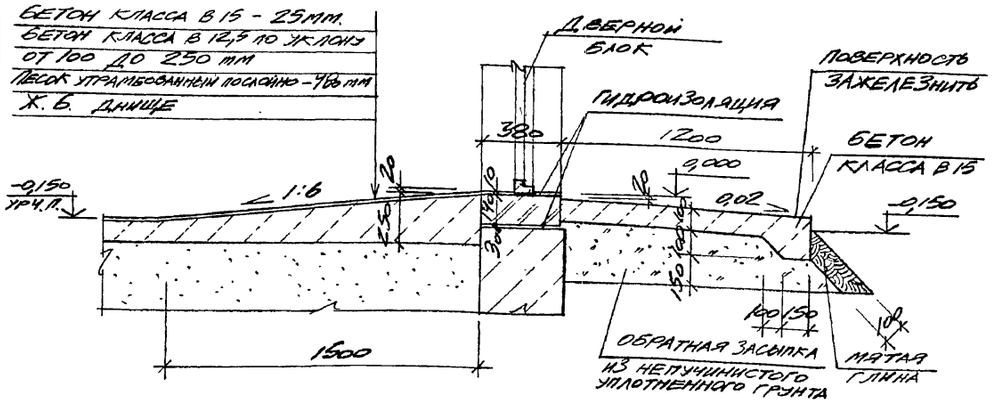

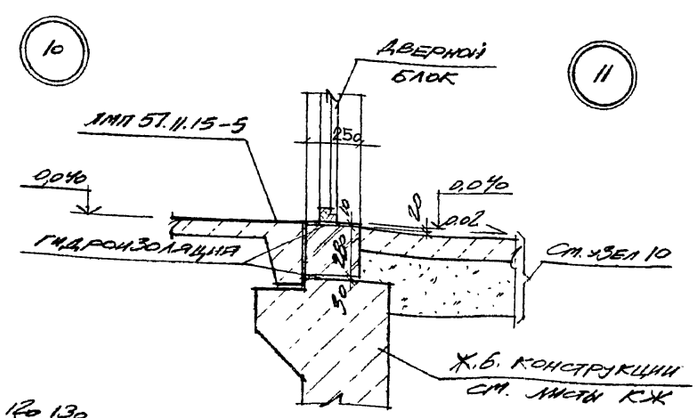

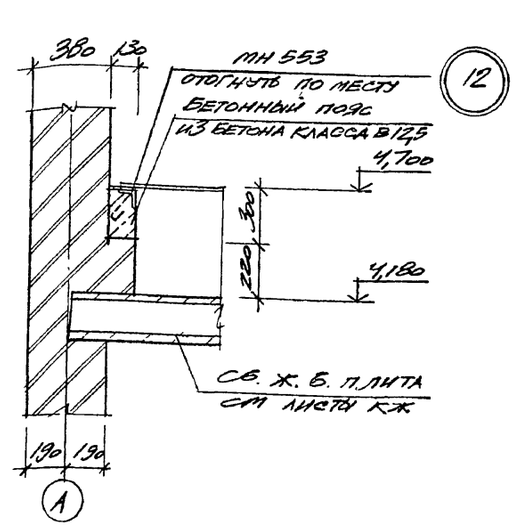

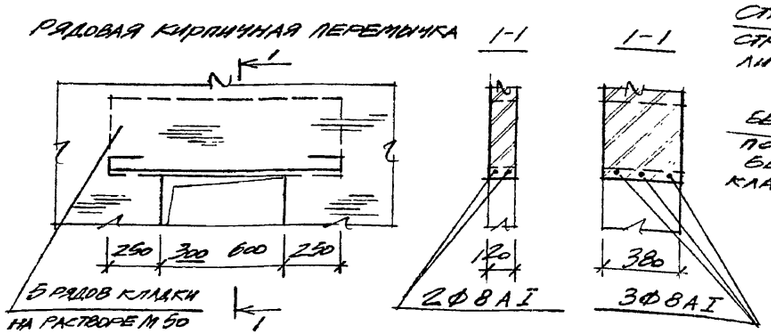

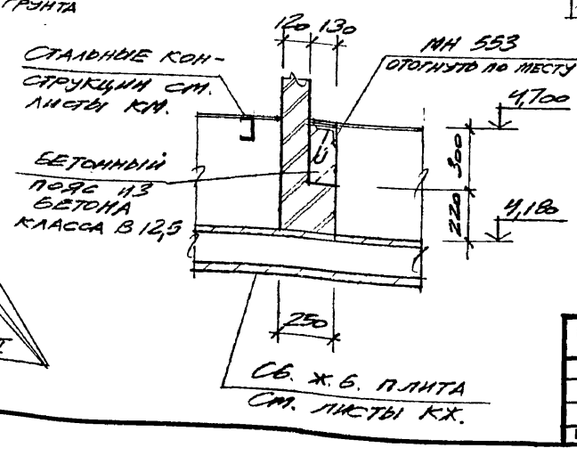

Привязан

Инв. №

ГИП	Школьный	
Нач. отд.	Агранович	
Н. контр.	Кожевников	
Гл. арх.	Кожевников	
Гл. спец.	Дрибинский	
Зав. гр	Берлин	
Арх. I кат	Тихонов	
Провер	Берлин	
Разраб	Тихонов	

708-55.90-АР

Склад заполнителей бетона вместимостью 9 тыс. куб.м для территории с высоким уровнем грунтовых вод с автоматизированной системой управления кратцер-краном

Механизированный пункт приема заполнителей с годовым грузооборотом 300 тыс. куб. м.

Стадия	Лист	Листов
Р	9	

Узлы 2...13

Харьковский Промстройниипроект

Инв. № подл. | Подпись и дата | Взам. инв. №

АЛЬБОМ 2

14

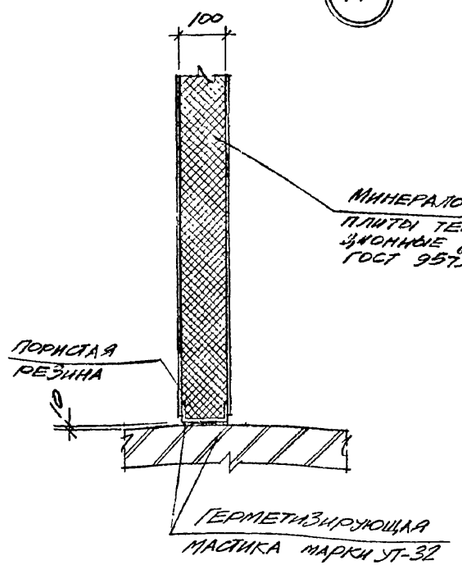

15

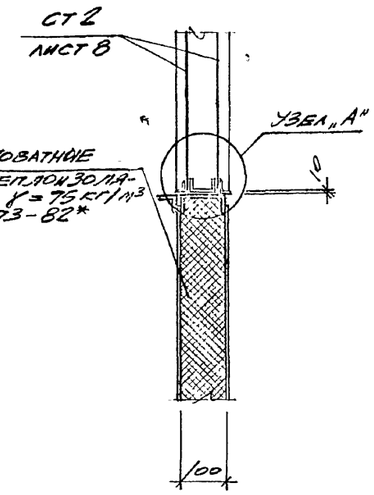

16

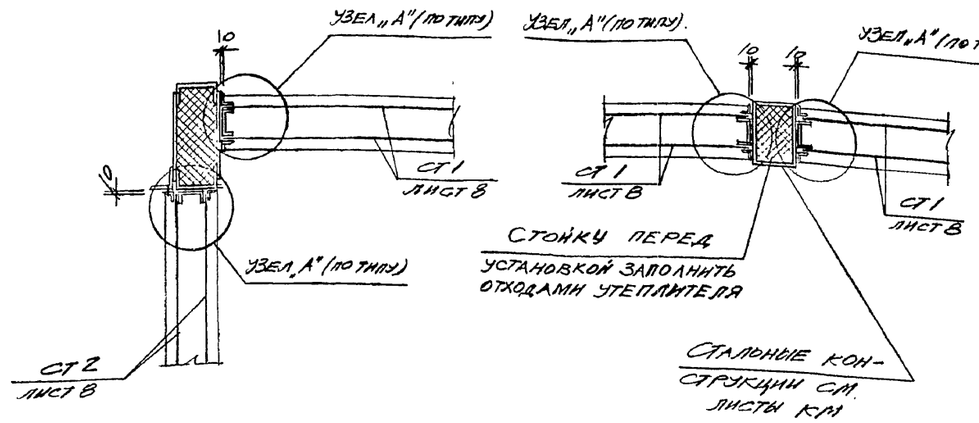

17

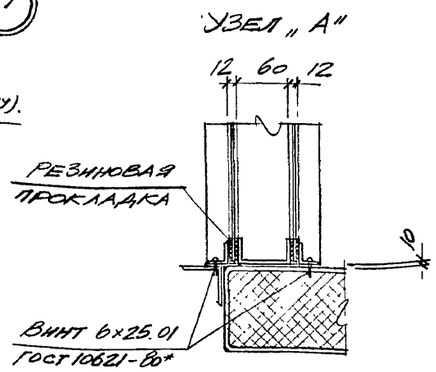

Резиновая прокладка

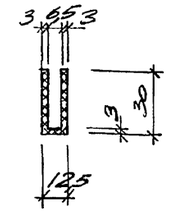

18

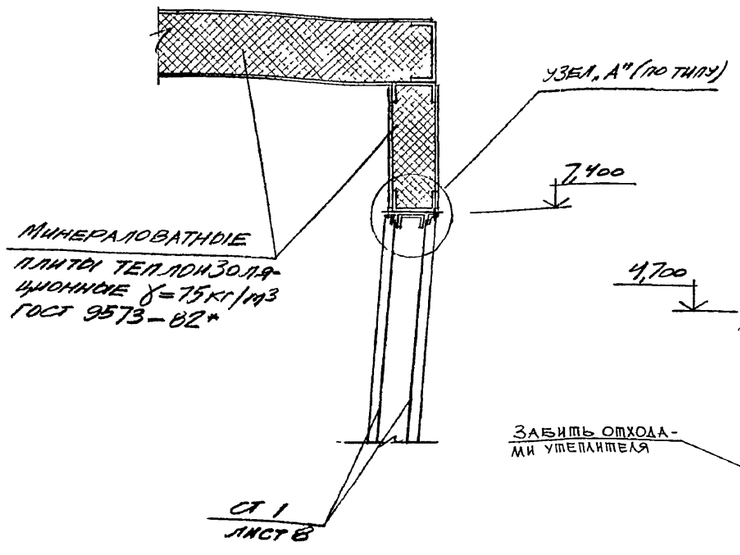

19

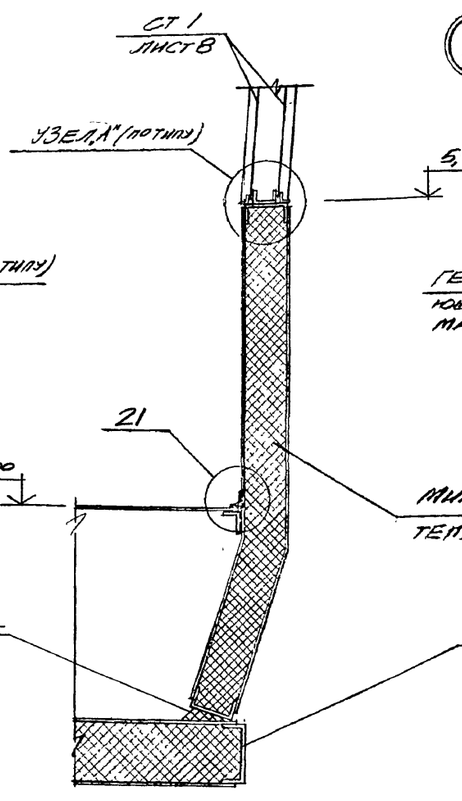

20

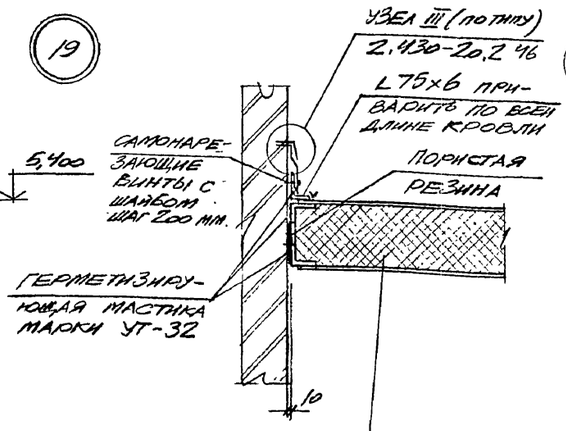

21

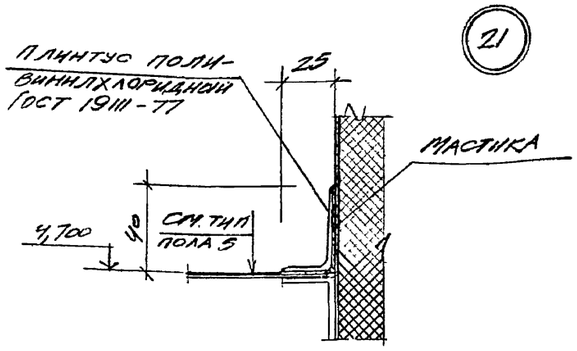

ГИП	Школьный		
Нач.отд.	Агранович		
Н. контр	Кожевников		
Гл. арх	Кожевников		
Гл. спец	Дрибинский		
Зав. гр	Берлин		
Арх. I кат	Тихонов		
Провер.	Берлин		
Разраб	Тихонов		

708-55.90 - АР

Склад заполнителей бетона вместимостью 9 тыс. куб. м для территории с высоким уровнем грунтовых вод с автоматизированной системой управления крацер-краном

Механизированный пункт приема заполнителей с годовым грузооборотом 300 тыс. куб. м.

Стадия	Лист	Листов
Р	10	

Узлы 14...21

Харьковский Промстройниипроект

Привязан:

Инв. №

Инв. № подл. | Подпись и дата | Взам. инв. №

24754-02 13

Альбом 2

Ведомость рабочих чертежей основного комплекта

Лист	Наименование	Примечание
1	Общие данные (начало).	
2	Общие данные (продолжение).	
3	Общие данные (окончание).	
4	Техническая спецификация металла (начало).	
5	Техническая спецификация металла (продолжение).	
6	Техническая спецификация металла (продолжение).	
7	Техническая спецификация металла (окончание).	
8	Техническая спецификация металла. Лестницы, площадки, ограждения (начало).	
9	Техническая спецификация металла. Лестницы, площадки, ограждения. (окончание).	
10	Техническая спецификация металла. Рельсы и крепление рельса.	
11	Схемы покрытия и монорельсов.	
12	Схемы поездных балок и бункеров.	
13	Схемы площадок на отм. о 500, 7.200 и 9200.	
14	Разрезы к листам 11÷13.	
15	Разрезы к листам 11÷13.	
16	Разрезы к листам 11÷13.	
17	Схемы фахверка.	
18	Схемы надбункерных решеток.	
19	Схемы съемных щитов в электропомещении.	
20	Схемы конструкций кабины оператора.	
21	Разрезы к листу 20.	
22	Схемы площадки под циклоны и короба.	
23	Схемы конструкций наружной лестницы.	
24	Схемы площадок на отм.-3.200 и лестницы.	
25	Узел 1.	
26	Узлы 2,3.	
27	Узел 4.	
28	Разрезы к листу 27.	
29	Разрезы к листу 27.	
30	Узлы 5÷8.	
31	Узел 9.	
32	Узлы 10,11..	

Ведомость ссылочных и прилагаемых документов

Обозначение	Наименование	Примечание
	Ссылочные документы	
Серия 1.426.2-3 Вып. 2	Стальные подкрановые балки. Пути подвесного транспорта пролетом 3,4 и 6м. Чертежи КМ.	
Серия 2.440-2 Вып. 1.	Узлы стальных конструкций производственных зданий. Рамные и шарнирные узлы балочных клеток и примыкания ригелей к колоннам. Чертежи КМ.	
Серия 1.450.3-6 Вып. 0-1.	Лестницы, площадки, стремянки и ограждения стальные производственных зданий промышленных предприятий. Материалы для проектирования.	
Серия 1.426.2-7 Вып. 6.	Балки подкрановые стальные под мостовые опорные краны. Узлы крепления рельсов к подкрановым балкам и стыки рельсов. Чертежи КМ.	

Нагрузки

Место положения проекта	Наименование нагрузок	Единица измерения	Нормативная нагрузка	Коэффициент перегрузки	Расчетная нагрузка	Примечание
	Временные длительные нагрузки					
	Полезная нагрузка на перекрытиях и площадках	кгс/м²	400	1.2	480	
	Объемный вес сыпучего в бункерах	тс/м³	1.6	1.2	1.92	
	Кратковременные нагрузки					
	Снеговой покров	кгс/м²	100	1.4	140	
	Скоростной напор ветра	кгс/м²	23	1.4	32.2	
	Вертикальная нагрузка от подвижного состава на поездные балки принята класса К14.					

Типовой проект разработан в соответствии с действующими нормами, правилами, инструкциями и государственными стандартами, а также предусматривает мероприятия по безопасной эксплуатации зданий (сооружений) с пожароопасным и взрывоопасным характером производства.

Главный инженер проекта /Школьный А.П./

Инв.№подл. | Подпись и дата | Взам.инв.№

Группа ОВ Суховцев
Группа КИ Мартошина
Группа АР

Рецф. 1102-02

ГИП	Школьный	
Нач отд	Учитель	
Нор конт	Учитель	
Гл спец.	Учитель	
Зав. гр.	Межиборская	
Вед инж.	Рапопорт	
Прозер.	Межиборская	
Разраб	Власова	

708-55.90 КМ

Склад заполнителей бетона вместимостью 9 тыс куб м для территории с высоким уровнем грунтовых вод с автоматизированной системой управления и кратцер-краном

Механизированный пункт приема заполнителей с годовым грузооборотом 300 тыс. куб м

Стадия	Лист	Листов
Р	1	32

Общие данные (начало)

Харьковский ПРОМСТРОЙНИИПРОЕКТ

Альбом 2

Общие указания.

1. Общие положения.

1.1. Чертежи стальных конструкций марки „КМ" разработаны на основании технологических заданий института „Промтрансниипроект", а так же чертежей марок АР и КН Харьковского Промстройниипроекта и являются исходным материалом для разработки деталировочных чертежей марки „КМД".

1.2. Чертежи марки „КМ" составляют часть проекта. Общий состав проекта и общие указания приведены на листе АР-1.

1.3. Чертежи стальных конструкций выполнены в соответствии со следующими нормативными документами:

СНиП II-23-81* „Нормы проектирования. Стальные конструкции."
СНиП 2.01.07-85 „Нормы проектирования. Нагрузки и воздействия"
СНиП 2.03.11-85 „Нормы проектирования. Защита строительных конструкций от коррозии".
СНиП III-4-80 „Правила производства и приемки работ. Техника безопасности в строительстве."
СНиП 3.03.01-87 „Несущие и ограждающие конструкции".

1.4. Чертежи стальных конструкций включают в себя:

- бункера с надбункерными решетками для приема заполнителей бетона;
- площадки с лестницами для обслуживания полувагонов вдоль фронта разгрузки и сантехнического оборудования;
- металлоконструкции для подвески люкоподъемников;
- помещение оператора, выполненное из сборных утепленных щитов;
- ригели стенового фахверка;
- балки монолитных участков железобетонных перекрытий;
- монорельсы.

1.5. Условные обозначения элементов конструкций приняты по ГОСТу 21.107-78.

2. Материал конструкций.

2.1. Материал и сечения конструкций приняты на основании рекомендаций по применению сокращенного сортамента металлопроката в строительных конструкциях от 10.02.90г и приведены в ведомостях элементов на листах проекта и в технической спецификации.

3. Изготовление и монтаж.

3.1. Все конструкции сварные. Для соединения элементов конструкций применять автоматическую под слоем флюса или полуавтоматическую сварку плавящимся электродом в среде углекислого газа.

Сварочные материалы определяются по таблице 55 СНиП II-23-81*. Режим и порядок сварки определяются технологическим процессом, разработанным заводом изготовителем.

В случае перехода на ручную сварку конструкций применять электроды по ГОСТу 9467-75* в зависимости от групп конструкций и марок сталей.

3.2. Заводские соединения выполнять встык без накладок с применением, как правило, двусторонней сварки и равнопрочными основному металлу.

3.3. Монтаж конструкций производить на болтах по ГОСТ 7798-70* класса прочности 5.8 согласно приказа Союзметаллостройниипроекта N 23 от 3.10.86 в соответствии с таблицей 57 СНиП II-23-81* и монтажной электросварке. Применение автоматных сталей для болтов не допускается.

3.4. Гайки болтов после проверки правильности положения смонтированных конструкций должны быть плотно затянуты и предохранены от откручивания постановкой пружинных шайб.

Все неоговоренные болты М 20.

3.5. Минимальные толщины швов в зависимости от вида сварки и толщины свариваемых элементов, принимать по расчету, но не менее указанных в таблице 38 главы СНиПа II-23-81* „Стальные конструкции. Нормы проектирования".

3.6. Изготовление и монтаж стальных конструкций производить в соответствии с требованиями главы СНиПа 3.03.01-87 „Несущие и ограждающие конструкции" и дополнительными техническими требования ППГ, согласованными с проектной организацией.

3.7. В узлах и деталях приведены принципиальные решения соединения элементов конструкций. Количество и диаметр болтов, длина и толщина сварных швов определяются при разработке деталировочных чертежей марки „КМД" на основании расчетных усилий, указанных в таблице сечений или на схемах конструкций.

Все элементы, для которых в таблицах не приведены расчетные усилий, крепить не менее чем на двух болтах или на усилие N = 5.0 тс.

3.8. Все элементы коробчатого сечения должны иметь в торцах заглушки из листа S4, приваренного сплошным швом.

4 Антикоррозионная защита.

4.1. При изготовлении конструкций полной заводской готовности антикоррозионную защиту выполнять эмалью ПФ-1189 по ТУ 6-10-1710-79 – 2 слоя. Толщина 30-60 мкм.

Восстановление поврежденного лакокрасочного покрытия монтажных соединений производить тем же составом, что и на заводе-изготовителе.

5. Перечень основных видов работ, по которым необходимо составить акты освидетельствования скрытых работ.

5.1. Установка металлоконструкций, закрываемых кирпичной кладкой, бетоном.

5.2. Огрунтовка металлоконструкций, изготовляемых на площадке.

5.3. Устройство стыков перед нанесением антикоррозионной защиты.

5.4. Герметизация швов (стыков) коробчатых конструкций.

Привязан:

Инв. №

Инв. № подл. | Подпись и дата | Взамен инв. №

Нач. отд.	Учитель		
Нор. контр.	Учитель		
Гл. спец.	Учитель		
Зав. гр.	Меживорская		
Вед. инж.	Рапопорт		
Провер.	Меньборисова		
Разраб.	Власова		

708-55.90 КМ

Склад заполнителей бетона вместимостью 9 тыс. куб. м для территорий с высоким уровнем грунтовых вод с автоматизированной системой управления и кратцер-краном

Механизированный пункт приема заполнителей с годовым грузооборотом 300 тыс куб м

Стадия	Лист	Листов
Р	2	

Общие данные (продолжение)

Харьковский Промстройниипроект

Альбом 2

Ведомость металлоконструкции по видам профилей

Наименование конструкций по номенклатуре прейскуранта	Позиция по прейскуранту	№ строк	Код конструкции	Масса конструкций, т													Всего	Всего с учетом 1% на массу наплавленного металла	Количество (шт.)	Серия типовых конструкций
				Всего стали повышенной и высокой прочности	По видам профилей: Балки и швеллеры	Широкополочн. двутавры	Среднесортная сталь	Мелкосортная сталь	Крупносортная сталь	Толстолистовая сталь δ≥4мм	Универсальн. сталь	Тонколистовая сталь δ<4мм	Гнутые и гнутосварные профили	Трубы	Прочие					
1	2	3	4	5	6	7	8	9	10	11	12	13	14	15	16		17	18	19	20
Типовые конструкции																				
Лестницы	312-1		526 242 0000									0,4	1.0		0.4		1,8	1.8		
Площадки	312-5		526 243 0000										0,2				0.2	0,2		
Ограждения лестн. и площ.	312-7		526 244 0000										1.6				1.6	1.6		
Рельсы и крепления рельсов										0,5					2.2		2.7	2.8		
Нетиповые конструкции																				
Монорельсы	303-23		526 235 0000		1 8	0,2				0,4							2.4	2.5		
Бункеры	313-6		526 394 0000	0,7				0,3	2.7	18,2							21.2	21.4		
Бункерные балки	313-4		526 394 0000	9,0		5.9				20,0							25.9	26.2		
Поездные балки	303-1		526 121 0000	5.4		5.4			0.2	1.0							6.6	6.7		
Балки покрытий.	309-24		526 182 0000		0,4	3,4				1.0							4.8	4.9		
Прогоны	308-1		526 171 0000		3,1												3,1	3,2		
Колонны	301-35		526 111 0000		4,8				0,6	1.3							6.7	6.8		
Помещение оператора	302-14		526 210 0000		0.6				0,4	1.3		1,9	1 9	0,1	0,2		6.4	6.5		
Связи	307-2		526 160 0000		2.4			0,1	3.9	1.0			1,1				8.5	8.6		
Фахверк	303-7		526 112 0000					0,2	0,2	0.2			2.9				3.5	3.6		
Каркас лестниц	303-2		526 112 0000		0.5				0 6	0,3					0.1		1.5	1.5		
Съемные щиты	323-20								0.1	0,3		0,4			1.2		2.0	2.0		
Площадки	312-5		526 243 0000		5.5	3.7			0 8	1.0				0.1	5,4		16.5	16.7		
Постамент под циклоны	312-5		526 243 0000		1.6					0.2					0,9		2.3	2.4		
Итого с учетом 3% на уточнен. массы в чертежах КМД					20.7	18.6		0,6	9.5	46.7		2.7	8.7	0,2	10.0		117.7	119,4		
Итого с учетом отходов 3,7%					21.5	19.3		0,6	9 9	48 4		2.8	9,0	0,2	10.4		122.1			
Приведенная к обычным профилям масса металла с учетом 3% на уточнение массы в чертежах КМД и 3,7% на отходы.					21.5	19.9		0.6	9,9	48.4		2,8	10.3	0,2	10,4		124.0			
Разница приведенной и натуральной массы.																	1, 9			
Распределение массы металла по пределам текучести с учетом 3% на уточнение массы в чертежах КМД и 3,7% на отходы			235														57.0			
			245														40.7			
			255														8.3			
			345														16.1			
Приведенная к сталям углеродистой обыкновенного качества по ГОСТ 380-71 масса металла с учетом 3% на уточнение массы в чертежах КМД и 3,7% на отходы																				
																	126,4			
Всего приведенная масса металла с учетом 3% на уточнение массы в чертежах КМД и 3.7% на отходы.																	128.3			

Взамен инв.№

Подпись и дата

Инв.№ подл.

Привязан!

Инв.№

Нач.отд.	Учитель	
Нор.контр.	Учитель	
Гл.спец.	Учитель	
Зав.гр.	Меннеборская	
Вед.инж.	Рапопорт	
Провер.	Копица	
Разраб.	Власова	

708-55.90 КМ

Склад заполнителей бетона вместимостью 9тыс куб.м для территорий с высоким уровнем грунтовых вод с автоматизированной системой управления и кратцер-краном

Механизированный пункт приема заполнителей с годовым грузооборотом 300тыс.т 35 м

Стадия	Лист	Листов
Р	3	

Общие данные (окончание).

Харьковский Промстройниипроект

Альбом 2

Вид профиля и ГОСТ	Марка металла и ГОСТ	Обозначение и размер профиля (мм)	Номер по порядку	Код: Марки металла	Код: Профиля	Код: Размеры профиля	Количество (шт.)	Длина (мм)	Масса металла по элементам конструкций, (т). Монорельсы	Бункеры	Бункерные балки	Поездные балки	Балки покрытия	Прогоны	Колонны	Помещение оператора	Связи	Фахверк	Каркас лестницы	Съемные щиты	Площадки	Постамент под циклоны	Общая масса (т)	Масса потребности в металле по кварталам (заполняется изготовителем), (т). I	II	III	IV	Заполняется ВД
									Код элемента конструкций																			
1	2	3	4	5	6	7	8	9	526235	526394	526394	526121	526182	526171	526111	52621	526160	526112	526112		526243	526243						
Двутавры стальные горячекатаные с параллельными гранями полок по ГОСТ 26020-83. Нормальные двутавры	С245	I 23Б1	1			2432															0,4		0.4					
		I 26Б1	2			2433															0.7		0.7					
		I 35Б1	3			2435							1.1								0.8		1.9					
	Итого:		4										1.1								1.9		3.0					
	С255	I 26Б1	5			2433			0.2														0.2					
		I 50Б1	6			2438							2.2										2.2					
	Итого:		7						0.2				2.2										2.4					
Всего профиля:			8						0.2				3.3								1.9		5.4					
Широкополочные двутавры	С245	I 35Ш1	9			2449					4.2												4.2					
		I 40Ш2	10			2450															1.7		1.7					
	Итого:		11								4.2										1.7		5.9					
	С345-3	I 60Ш1	12			2452						5.2											5.2					
	Итого:		13									5.2											5.2					
Всего профиля:			14								4.2	5.2									1.7		11.1					
Колонные двутавры	С255	I 40К1	15			2462					1.5												1.5					
	Итого:		16								1.5												1.5					
Всего профиля:			17								1.5												1.5					
Балки двутавровые для подвесных путей по ТУ 14-2-427-80	С255	I 45М	18						1.0														1.0					
	Итого:		19						1.0														1.0					
Всего профиля:			20						1.0														1.0					
Сталь горячекатаная. Балки двутавровые. ГОСТ 8239-72*	С255	I 18	21			2405			0.2												1.6		1.8					
		I 20	22			2407			0.5														0.5					
	Итого:		23						0.7												1.6		2.3					
Всего профиля:			24						0.7												1.6		2.3					

Взамен инв.№ | Подпись и дата | Инв.№подл.

Привязан:

Инв.№

Нач. отд.	Учитель	
Нор. контр.	Учитель	
Гл. спец.	Учитель	
Зав. гр.	Межиборская	
Вед. инж.	Рапопорт	
Провер.	Пащенко	
Разраб.	Власова	

708-55.90 КМ

Склад заполнителей бетона вместимостью 9 тыс. куб. м. для территорий с высоким уровнем грунтовых вод с автоматизированной системой управления и кратцер-краном

Механизированный пункт приема заполнителей с годовым грузооборотом 300 тыс. куб. м.

Стадия	Лист	Листов
Р	4	

Техническая спецификация металла (начало)

Харьковский ПРОМСТРОЙНИИПРОЕКТ

Альбом 7

Вид профиля и ГОСТ	Марка металла и ГОСТ	Обозначение и размер профиля (мм)	Номер по порядку	Код: марки металла	Код: профиля	Код: размера профиля	Количество (шт.)	Длина (мм)	Масса металла по элементам конструкций, (т): Монорельсы	Бункеры	Бункерные балки	Поездные балки	Балки покрытия	Прогоны	Колонны	Помещение оператора	Связи	Фахверк	Каркас лестницы	Съемные щиты	Площадки	Постамент под циклоны	Общая масса (т)	Масса потребности в металле по кварталам (заполняется изготовителем), (т): I	II	III	IV	Заполняется ВЦ
									Код элемента конструкций: 526235	526394	526394	526121	526182	526171	526111	526210	526160	526112	526112		526243	526243						
1	2	3	4	5	6	7	8	9																				
Сталь горячекатаная. Швеллеры. ГОСТ 8240-80	С235	[10п	25			2644										0.2					0.5		0.7					
		[12п	26			2645															1.4		1.4					
		[14п	27			2646										0.2	1.6		0.4		0.9	0.6	3.7					
	Итого:		28													0.4	1.6		0.4		2.8	0.6	5.8					
	С245	[16п	29			2648							0.4	3.0							1.0		4.4					
		[18п	30			2651										0.2							0.2					
		[20	31			2653									3.0				0.1			0.9	4.0					
		[24	32			2654									1.7								1.7					
		[27	33			2659											0.7						0.7					
	Итого:		34										0.4	3.0	4.7	0.2	0.7		0.1		1.0	0.9	11.0					
Всего профиля:			35										0.4	3.0	4.7	0.6	2.3		0.5		3.8	1.5	16.8					
Сталь угловая равнополочная ГОСТ 8509-86	С235	L 50×5	36												0.6	0.4	1.9				0.3		3.2					
		L 63×5	37															0.2	0.1		0.2		0.5					
	Итого:		38												0.6	0.4	1.9	0.2	0.1		0.5		3.7					
	С245	L 75×6	39									0.2					0.6		0.2	0.1	0.3		1.4					
		L 90×7	40														1.3						1.3					
		L 100×7	41							1.2													1.2					
		L 110×8	42																0.3				0.3					
		L 140×9	43							1.4													1.4					
	Итого:		44							2.6		0.2					1.9		0.5	0.1	0.3		5.6					
Всего профиля:			45		2120					2.6		0.2			0.6	0.4	3.8	0.2	0.6	0.1	0.8		9.3					
Швеллеры стальные гнутые равнополочные ГОСТ 8278-83	С235	Гн [60×32×3	46			7415										0.2							0.2					
		Гн [100×50×3	47			7420										0.5	1.1						1.6					
		Гн [140×60×4	48			7426										0.6		2.8					3.4					
	Итого:		49													1.3	1.1	2.8					5.2					
	С245	Гн [250×125×6	50			7433										0.5							0.5					
	Итого:		51													0.5							0.5					
Всего профиля:			52													1.8	1.1	2.8					5.7					

Инв.№подл. | Подпись и дата | Взамен инв.№

Привязан:

Инв. №

Нач. отд.	Учитель		
Нор контр	Учитель		
Гл. спец.	Учитель		
Зав. гр.	Межиборская		
Вед. инж.	Рябопорт		
Провер.	Пащенко		
Разраб.	Власова		

708-55.90 КМ

Склад заполнителей бетона вместимостью 9 тыс куб м. для территорий с высоким уровнем грунтовых вод с автоматизированной системой управления и кратцер-краном

Механизированный пункт приема заполнителей с годовым грузооборотом 300 тыс. куб. м.

Стадия	Лист	Листов
Р	5	

Техническая спецификация металла (продолжение)

Харьковский ПРОМСТРОЙНИИПРОЕКТ

Альбом 7

Вид профиля и ГОСТ	Марка металла и ГОСТ	Обозначение и размер профиля (мм)	Номер по порядку	Код: Марки металла	Код: Профиля	Код: Размеров профиля	Количество (шт.)	Длина (мм)	Масса металла по элементам конструкций, (т): Монорельсы	Бункеры	Бункерные балки	Поездные балки	Балки покрытия	Прогоны	Колонны	Помещение оператора	Связи	Фахверк	Каркас лестницы	Объемные щиты	Площадки	Постамент под циклоны	Общая масса (т)	Масса потребности в металле по кварталам (заполняется изготовителем), (т): I	II	III	IV	Заполняется ВЦ
									Код элемента конструкций.																			
1	2	3	4	5	6	7	8	9	526235	526394	526394	526121	526182	526171	526111	526210	526160	526112	526112		526243	526243						
Сталь листовая горячекатаная ГОСТ 19903-74*	С235	S 1.5	53													0,7							0,7					
		S 3	54													1.1				0.4			1 5					
		S 4	55													0.3							0.3					
		S 5	56													0.6							0.6					
		S 6	57							9.5	2.8					0 1	0.2			0.3	0.1		13.0					
		S 8	58							7.0	0.6	0.5	0.4		0.6	0.3	0.8	0.2	0.2		0.4	0.2	11.2					
	Итого:		59							16.5	3.4	0.5	0.4		0.6	3.1	1.0	0.2	0.2	0.7	0.5	0.2	27.3					
	С245	S10	60							0.4	1.5		0.1		0.3				0.1		0.5		2.9					
		S12	61									0.3	0.2										0.5					
		S20	62								5.7	0.2	0.3		0.4								6.6					
	Итого:		63							0.4	7.2	0.5	0.6		0.7				0.1		0.5		10.0					
	С255	S10	64						0.3														0.3					
		S18	65						0.1														0.1					
		S 25	66								0.2												0.2					
	Итого:		67						0.4		0.2												0.6					
	С345-3	S30	68							0.7	8.7												9.4					
	Итого:		69							0.7	8.7												9.4					
Всего профиля:			70		7110				0.4	17.6	19.5	1.0	1.0		1 3	3.1	1.0	0.2	0.3	0.7	1.0	0.2	47.3					
Сталь листовая рифленая ГОСТ 8568-77*	С235	S4	71													0.2				1.2	5.2		6.6					
	Итого:		72													0.2				1.2	5.2		6.6					
Всего профиля:			73		7152											0.2				1.2	5.2		6.6					

Взамен инв.№ | Подпись и дата | Инв.№подл.

Привязан:

Инв.№

Нач.отд.	Учитель	
Н.контр.	Учитель	
Гл.спец.	Учитель	
Зав.гр.	Межиборская	
Вед.инж.	Рапопорт	
Провер.	Пащенко	
Разраб.	Власова	

708-55.90 - КМ

Склад заполнителей бетона вместимостью 9 тыс. куб.м для территории с высоким уровнем грунтовых вод с автоматизированной системой уравнения и кратцевкрано

Механизированный пункт приема заполнителей с годовым грузооборотом 300 тыс. куб. м.

Стадия	Лист	Листов
Р	6	

Техническая спецификация металла (продолжение).

Харьковский Промстройниипроект

Альбом 2

Вид профиля и ГОСТ	Марка металла и ГОСТ	Обозначение и размер профиля (мм)	Номер по порядку	Код: марки металла	Код: профиля	Код: размеров профиля	Количество (шт.)	Длина (мм)	Масса металла по элементам конструкций, (т): Монорельсы	Бункеры	Бункерные балки	Проездные балки	Балки покрытия	Прогоны	Колонны	Помещение оператора	Связи	Фахверк	Каркас лестницы	Съемные щиты	Площадки	Подпламент под цикловы	Общая масса (т)	Масса потребности в металле по кварталам (заполняется изготовителем), (т): I	II	III	IV	Заполняется ВЦ
1	2	3	4	5	6	7	8	9	Код элемента конструкций: 526235	526394	526394	526121	526182	526171	526111	526210	526160	526112	526112		526243	526243						
Листы стальные просечно-вытяжные ГОСТ 8706-78*	С235	ПВ 506	74																0.1			0.5	0.6					
	Итого:		75																0.1			0.5	0.6					
Всего профиля:			76		7156														0.1			0.5	0.6					
Сталь круглая ГОСТ 2590-71*	С235	Ø 18	77							0.3							0.1	0.2					0.6					
	Итого:		78							0.3							0.1	0.2					0.6					
Всего профиля:			79		1111					0.3							0.1	0.2					0.6					
Трубы стальные водогазопроводные ГОСТ 3262-75*	С235	Ø 80х4	80													0.1					0.1		0.2					
	Итого:		81													0.1					0.1		0.2					
Всего профиля:			82		9401											0.1					0.1		0.2					
Лестницы, площадки, ограждения.			83																				3.5					
Рельсы и крепление рельса.			84																				2.6					
Масса всего металла:			85						2.3	20.5	25.2	6.4	4.7	3.0	6.6	6.2	8.3	3.4	1.5	2.0	16.1	2.2	114.5					
В том числе по маркам стали: ГОСТ 27772-88	С235		86							16.8	3.4	0.5	0.4		1.2	5.5	5.7	3.4	0.8	1.9	9.1	1.3	50.0					
	С245		87							3.0	11.4	0.7	2.1	3.0	5.4	0.7	2.6		0.7	0.1	5.4	0.9	36.0					
	С255		88						2.3		1.7		2.2								1.6		7.8					
	С345-3		89							0.7	8.7	5.2											14.6					
Площадь окрашиваемой поверхности, м²			90																									
Масса поставки элементов по кварталам, (т) (заполняется заказчиком)		I																										
		II																										
		III																										
		IV																										

1. Техническая спецификация составлена без учета металла на отходы и припуски при обработке.
2. Техническая спецификация металла на лестницы, площадки и ограждения см. лист 8,9.
3. Техническая спецификация металла на рельсы и крепление рельса см. лист 10.

Привязан:

Инв. №

Взамен инв.№ | Подпись и дата | Инв.№подл.

Нач.отд.	Учитель		
Нач.констр.	Учитель		
Гл.спец.	Учитель		
Зав.гр.	Мениворская		
Вед.инж.	Рапопорт		
Провер.	Пащенко		
Разраб.	Власова		

708-55.90-КМ

Склад запомнителей бетона вместимостью 9 тыс.куб.м для территорий с высоким уровнем грунтовых вод с автоматизированной системой управления и кран-балкой

Механизированный пункт приема запомнителей с годовым грузооборотом 300 тыс.куб.м

Стадия	Лист	Листов
Р	7	

Техническая спецификация металла (окончание)

Харьковский Промстройниипроект

Альбом 2

Вид профиля и ГОСТ	Марка металла и ГОСТ	Обозначение и размер профиля (мм)	Номер по порядку	Код: марка металла	Код: профиля	Код: размера профиля	Количество (шт)	Длина (мм)	Масса металла по элементам конструкций, (т): лестницы, лестничные марши (526242)	площадки (526243)	ограждения лестниц и площадок (526244)	Общая масса (т)	Масса потребности в металле по кварталам (заполняется изготовителем) (т): I	II	III	IV	Заполняется ВЦ
1	2	3	4	5	6	7	8	9	код элемента конструкций								
Уголки стальные гнутые равнополочные ГОСТ 19771-74*	С235	Гн L 70×4	1						0.02	0.03		0.05					
	Итого:		2						0.02	0.03		0.05					
Всего профиля:			3									0.05					
Профили гнутые швеллеры равнополочные ГОСТ 8278-83	С235	Гн [100×50×3	4		7550				0.02	0.03		0.04					
		Гн [160×50×4	5			7420				0.04		0.9					
						7428			0.9								
	Итого:		6									0.94					
Всего профиля:			7						0.9	0.04		0.94					
Сталь листовая горячекатаная ГОСТ 19903-74*	С235	S 3	8						0.9	0.04		0.01					
		S 4	9							0.01		0.02					
		S 6	10						0.02			0.03					
									0.03								
	Итого:		11									0.06					
Всего профиля:			12						0.05	0.01		0.06					
Сталь листовая рифленая ГОСТ 8568-77*	С235	S 4	13		7110				0.05	0.01		0.4					
	Итого:		14						0.4			0.4					
Всего профиля:			15						0.4			0.4					
Настил решетчатый типа „Батайск"	С235	СР	16		7152				0.4			0.4					
		РН	17						0.4			0.4					
	Итого:		18							0.05		0.05					
Всего профиля:			19						0.4	0.05		0.45					
									0.4	0.05		0.45					

Взамен инв.№

Подпись и дата

Инв.№подл.

Привязан:

Инв. №

Нач отд	Учитель	
Н.контр	Учитель	
Гл.спец.	Учитель	
Зав.гр	Межиборская	
Вед инж	Рапопорт	
Провер	Пащенко	
Разраб	Власова	

708-55.90 КМ

Склад заполнителей бетона вместимостью 3тыс.куб.м для территорий с высоким уровнем грунтовых вод с автоматизированной системой управления и кратцер-кранами

Механизированный пункт приема заполнителей с годовым грузооборотом 300тыс.куб.м

Стадия	Лист	Листов
Р	8	

Техническая спецификация металла. Лестницы, площадки, ограждения. (начало).

ХАРЬКОВСКИЙ ПРОМСТРОЙНИИПРОЕКТ

Альбом 2

Вид профиля и ГОСТ	Марка металла и ГОСТ	Обозначение и размер профиля (мм)	Номер по порядку	Код: Марка металла	Код: Профиля	Код: Размера профиля	Количество (шт)	Длина (мм)	Масса металла по элементам конструкций, (т): Лестницы, лестничные марши	Площадки	Ограждения лестниц и площадок	Общая масса (т)	Масса потребности в металле по кварталам (заполняется изготовителем) (т): I	II	III	IV	Заполняется ВЦ
									Код элемента конструкций								
1	2	3	4	5	6	7	8	9	526242	526243	526244						
Сталь холодногнутая швеллеры неравнополочные ГОСТ 8281-80	С235	Гн L 50х40х12х2.5	22			7319					0.6	0.6					
	Итого:		23								0.6	0.6					
Всего профиля:			24								0.6	0.6					
Профили корытные равнополочные холодногнутые ЧМТУ 2-130-70	С235	Гн [90х30х25х3	25								0.6	0.6					
	Итого:		26								0.6	0.6					
Всего профиля:			27								0,6	0.6					
Сталь холодногнутая корытная равнополочная ГОСТ 8283-77	С235	Гн ⊏ 32х30х17х2	28								0,4	0,4					
	Итого:		29								0,4	0,4					
Всего профиля:			30								0,4	0,4					
Масса металла:			31						1.77	0.13	1 6	3.5					
В том числе по маркам стали:	ГОСТ 27772-88 С235		32						1.77	0.13	1 6	3.5					
Масса поставки элементов по кварталам (т) (заполняется заказчиком).		I															
		II															
		III															
		IV															

1. Техническая спецификация составлена без учета металла на отходы и припуски при обработке.

Инв.№подл. | Подпись и дата | Взамен инв.№

Привязан.			708-55.90-КМ
Инв. №	Нач.отд.	Учитель	Склад заполнителей бетона вместимостью 3тыс.куб.м для территорий с высоким уровнем грунтовых вод с автоматизированной системой управления и кратцер-краном
	Н.контр.	Учитель	
	Гл.спец.	Учитель	
	Зав.гр.	Мениворская	Механизированный пункт приема заполнителей с годовым грузооборотом 300тыс.куб.м
	Вед.инж.	Рапопорт	
	Провер.	Пащенко	Техническая спецификация металла. Лестницы, площадки, ограждения (окончание).
	Разраб.	Власова	

Стадия	Лист	Листов
Р	9	

Харьковский Промстройниипроект

Альбом 2

Вид профиля и ГОСТ	Марка металла и ГОСТ	Обозначение и размер профиля (мм)	Номер по порядку	Код: марки металла	Код: профиля	Код: размера профиля	Количество (шт.)	Длина (мм)	Масса металла по элементам конструкций, (т): Рельс	Крепление рельса	Общая масса (т)	Масса потребности в металле по кварталам (заполняется изготовителем), (т): I	II	III	IV	Заполняется ВЦ
				Код элемента конструкций												
1	2	3	4	5	6	7	8	9								
Рельс железнодорожный ГОСТ 24182-80*	М 74	Р 50	1			3114			2.1		2.1					
	Итого:		2						2.1		2.1					
Всего профиля:			3						2.1		2.1					
Сталь листовая горячекатаная по ГОСТ 19903-74*	С 245	S 10	4							0.2	0.2					
		S 16	5							0.3	0.3					
	Итого:		6							0.5	0.5					
Всего профиля:			7		7110					0.5	0.5					
Масса всего металла:			8						2.1	0.5	2.6					
В том числе по маркам стали	ГОСТ 27772-88: М 74		9													
	С 245		10													
Масса поставки элементов по кварталам, (т) (заполняется заказчиком).		I														
		II														
		III														
		IV														

1. Техническая спецификация составлена без учета металла на отходы и припуски при обработке.

Привязан:

Инв. №

Нач. отд.	Учитель		
Нор. контр.	Учитель		
Гл. спец.	Учитель		
Зав. гр.	Межиборская		
Вед. инж.	Рапопорт		
Провер.	Пащенка		
Разраб.	Власова		

708-55.90 КМ

Склад заполнителей бетона вместимостью 9 тыс. куб. м. для территорий с высоким уровнем грунтовых вод с автоматизированной системой управления и кратцер-краном

Механизированный пункт приема заполнителей с годовым грузооборотом 300 тыс. куб. м.

Стадия	Лист	Листов
Р	10	

Техническая спецификация металла. Рельсы и крепление рельсов.

Харьковский ПРОМСТРОЙНИИПРОЕКТ

Инв. № подл. | Подпись и дата | Взамен инв. №

Альбом 2

План прогонов

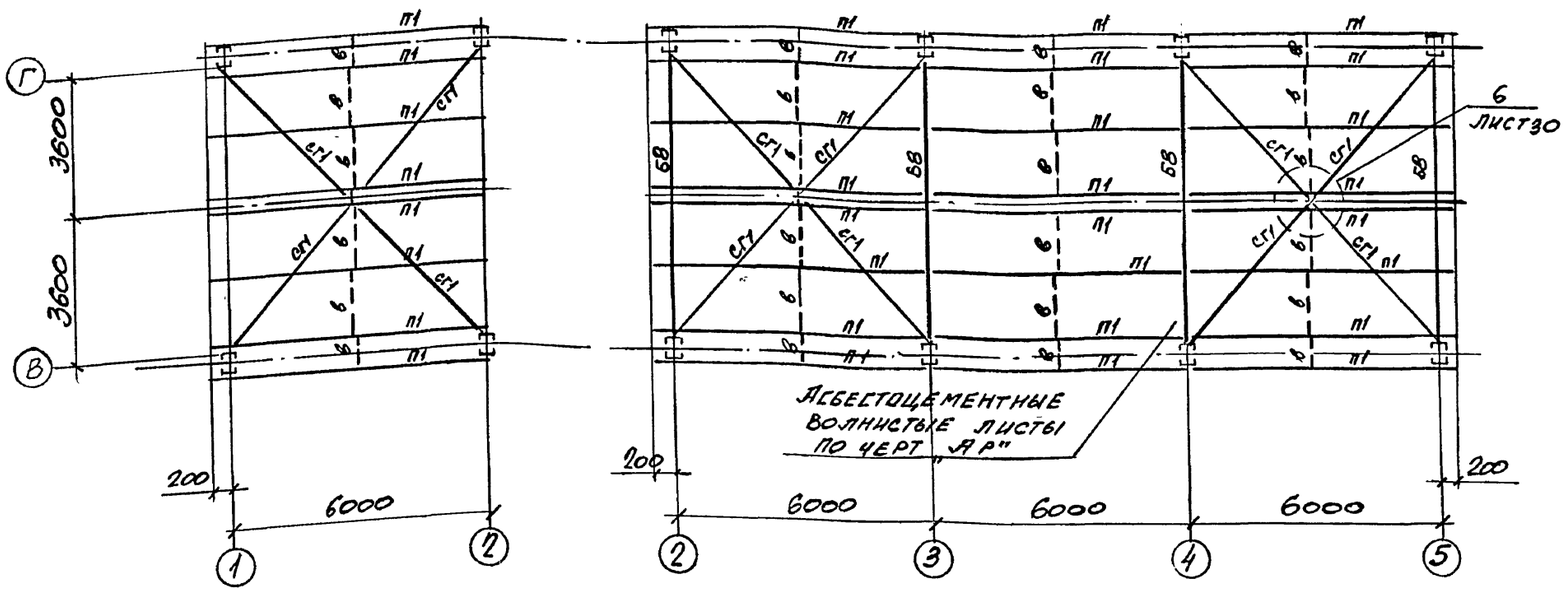

План балок покрытия и подвесных путей

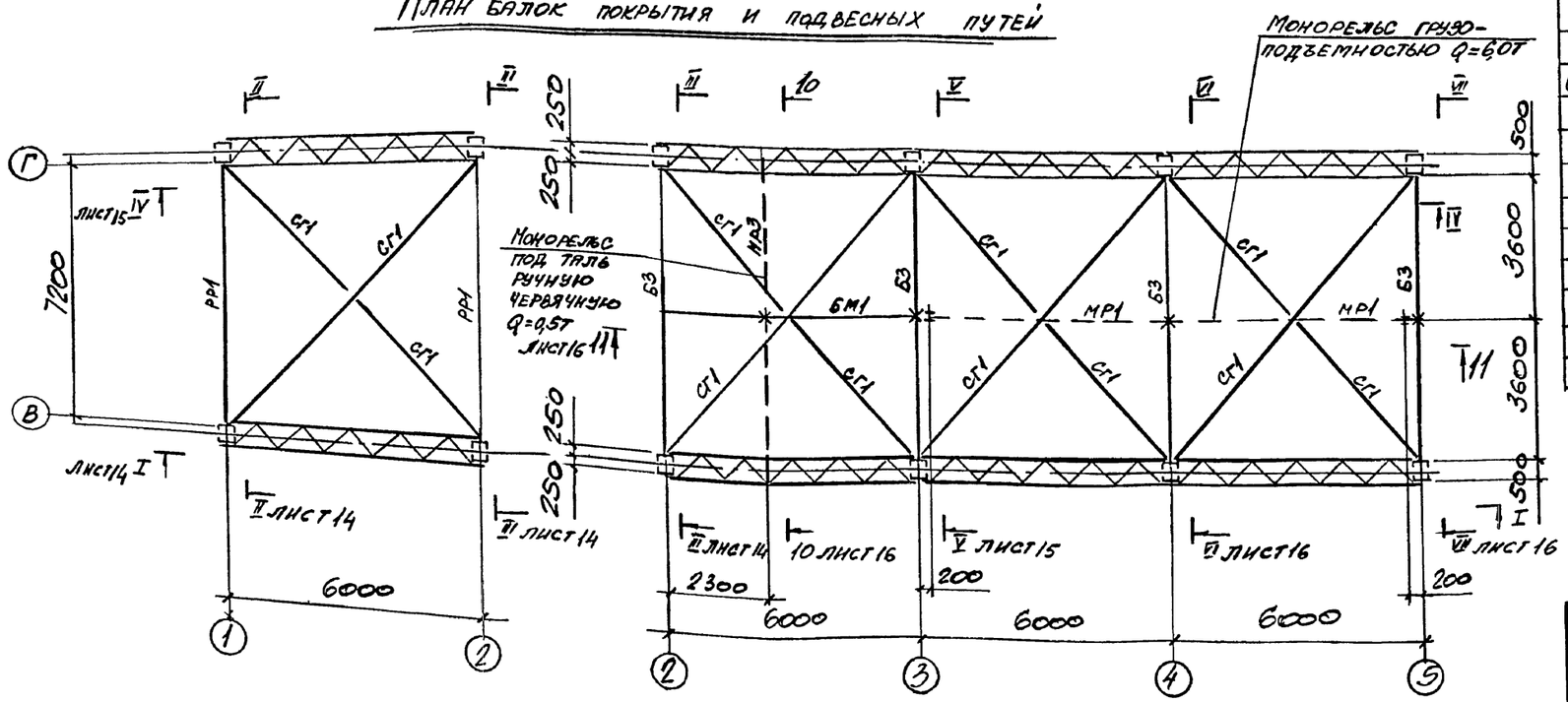

Ведомость элементов (к листам 11÷16)

Марка	Сечение: Эскиз	поз.	Состав	Расчетные усилия: M тсм	N тс	Q тс	Марка металла	Примеч.
МР1	I		I45М			6,6	С255	
МР2	I		I20			1,9		
МР3	I		I18			0,9		
БМ1	I		I26Б1	1,3		0,6	С245	
РР1	I		I35Б1	12,7	2,3	5,1		
Б1	2 1	1	-900×20	476,9		171,8	С345-3	
		2	-500×30					
Б2	I		I60Ш1	96,5		64,3	С345-3	Ребра -510 шагом 1200
Б3	I		I50Б1	27,0		9,5	С255	
Б4	I		I35Б1	10,5		6,4	С245	
Б5	I		I26Б1	5,4		3,2		
Б6	I		I23Б1	2,6		1,5		
Б7	I		I18	1,9		4,8	С255	
Б8	[		[16	1,6		1,8	С245	
Б9	[		[14				С235	
Б10	I		I40Ш2				С245	
ББ1	I		I35Ш1	Mx=10,8 My=9,0		Qx=7,2 Qy=6,0		
К1	500		2[24	12,7	17,6			Решетка из L50×5
К2			2[20	5,6	23,0			
Р1	500		2[14	конструктивно			С235	
Р2	480		2[14	—	//	—		
Р3	480		2[27	9,2		4,2	С245	
Р4	480		2Гн[100×50×3	по гибкости			С235	
СВ1	480		2Гн[100×50×3	—	//	—	С235	
СВ2	⊥L		2L75×6	—	//	—	С245	
ЛН	—		Рифл. ст. S4	конструктивно			С235	
а	L		L63×5	по гибкости				
б	⊥+		2L75×6	—	//	—	С245	
в	o		ø16	—	//	—	С235	
г	L		L50×5	—	//	—		
П1	[		[16	Mx=1,2 My=0,06			С245	
СГ1	L		L90×7		-2,4			
Б11	□		2[18П	3,5		2,9	С245	

Инв. № подл. | Подпись и дата | Взамен инв. №

Привязан:

Инв. №

Нач. отд.	Учитель	
Н. контр.	Учитель	
Гл. спец.	Учитель	
Зав. гр.	Межиборская	
Вед. инж.	Рапопорт	
Разраб.	Копица	
Провер.	Рапопорт	

708-55.90-КМ

Склад заполнителей бетона вместимостью 9 тыс. куб. м для территорий с высоким уровнем грунтовых вод с автоматизированной системой управления и кратцер-кран.

Механизированный пункт приема заполнителей с годовым грузооборотом 300 тыс. куб. м

Стадия	Лист	Листов
Р	11	

Схемы покрытия и монорельсов.

Харьковский промстройниипроект

24754-02 24

Альбом 2

План на отм. 0.000

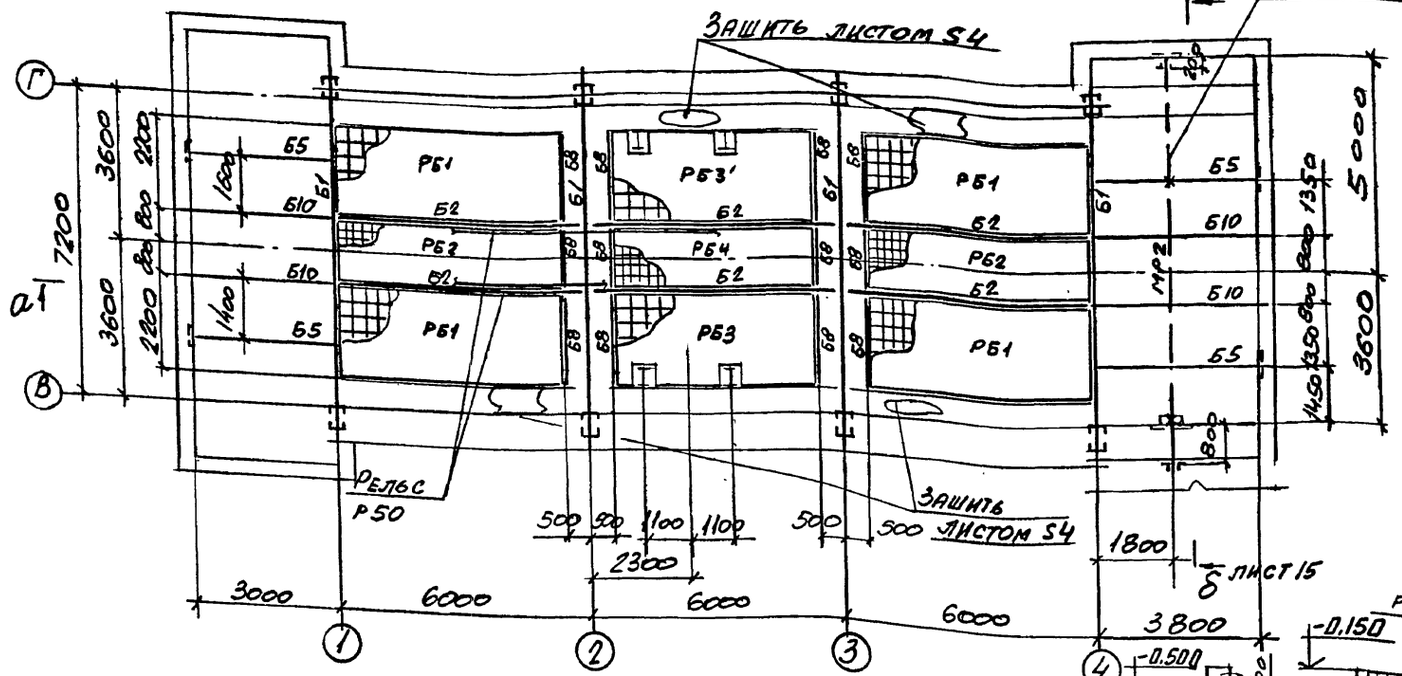

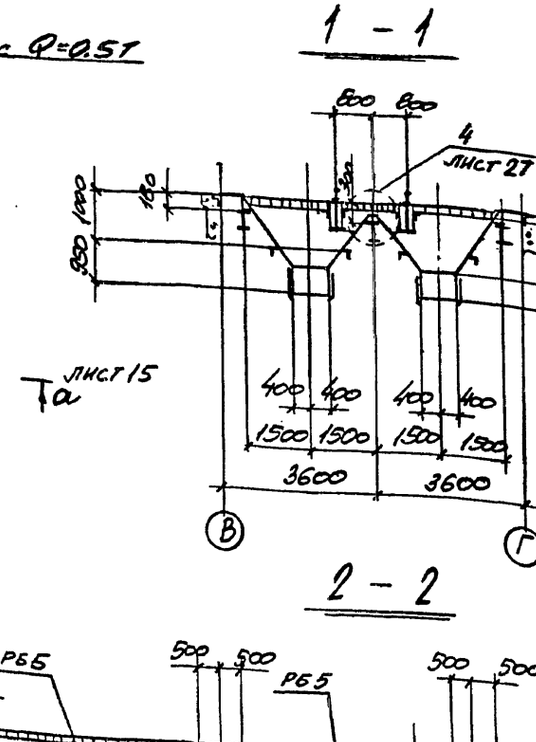

1 - 1

Та лист 15

2 - 2

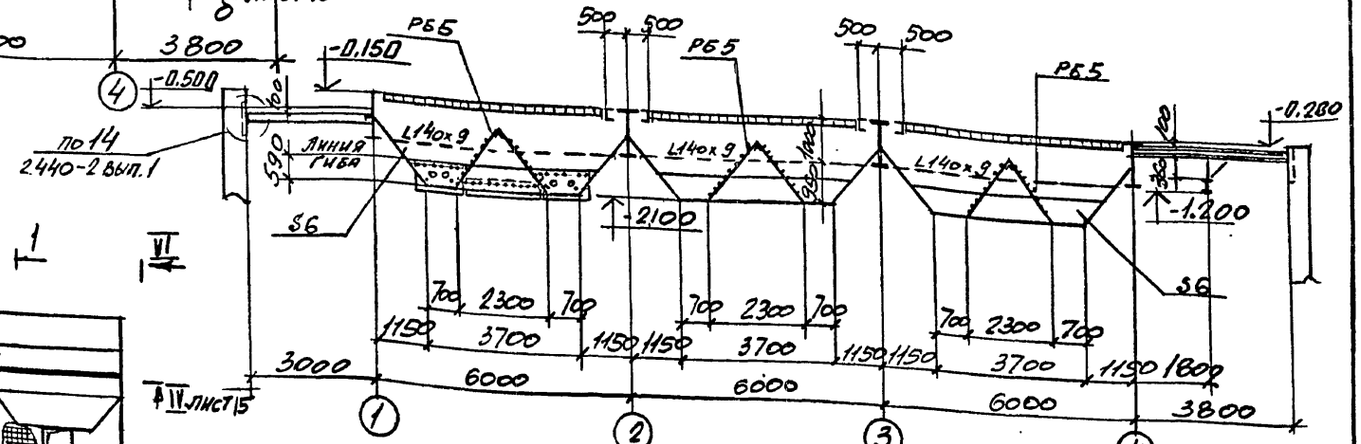

План бункеров

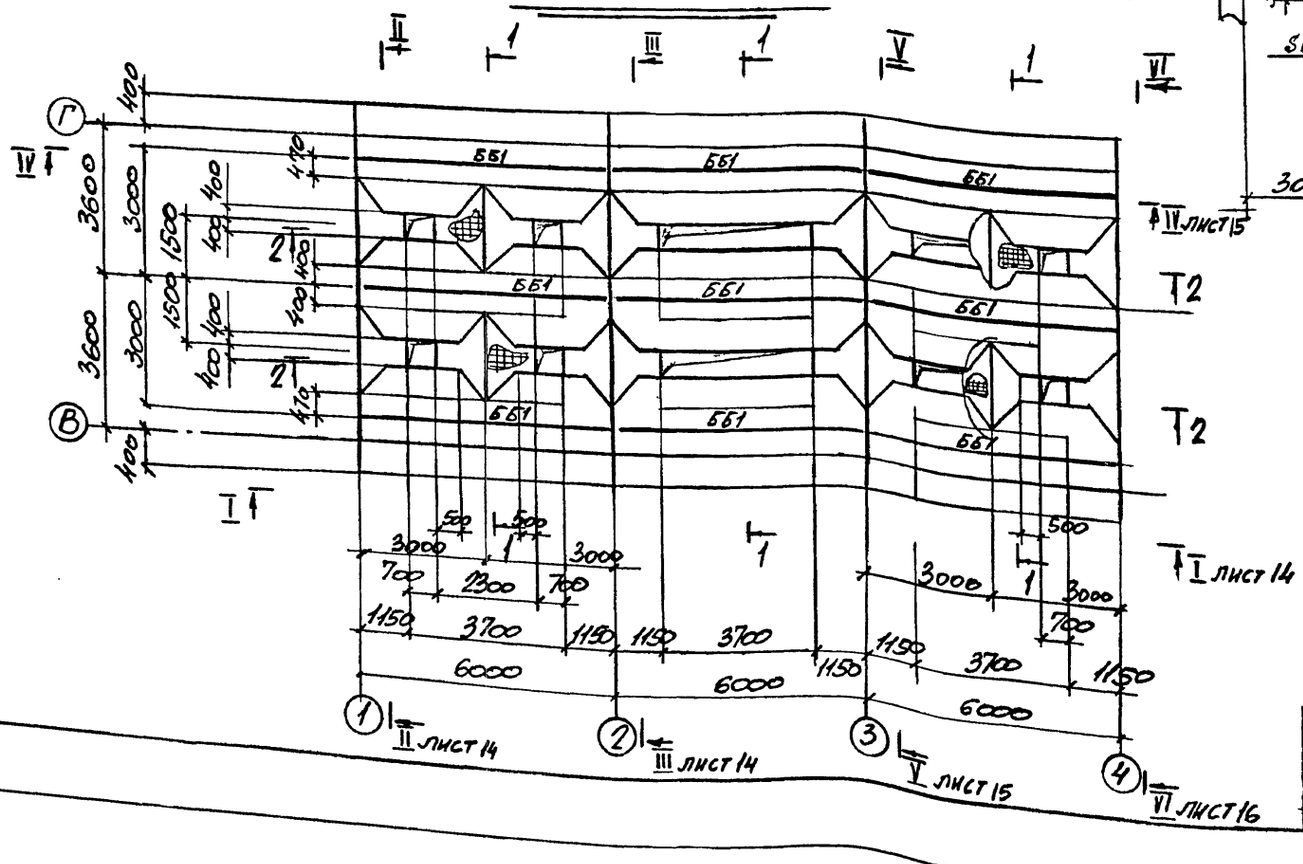

Ведомость элементов см. на листе 11.
Крепление рельсов выполнить по серии 1.426.2-7 вып.6
Решетки РБ1 ÷ РБ4 смотрите на листе 18
Решетку РБ5 смотрите узел 4 на листах 27÷29.

Инв. № подл. | Подпись и дата | Взамен инв. №

Привязан:

Инв. №

Нач. отд.	Учитель		
Н. контр.	Учитель		
Гл. спец.	Учитель		
Зав. гр.	Меняйборская		
Вед. инж.	Рапопорт		
Провер.	Рапопорт		
Разраб.	Копчуа		

708-55.90-КМ

Склад заполнителей бетона вместимостью 9 тыс. куб.м для территории с высоким уровнем грунтовых вод с автоматизированной системой управления и кратер-бункером

Механизированный пункт приема заполнителей с годовым грузооборотом 300 тыс. куб. м.

Стадия	Лист	Листов
Р	12	

Схемы подвальных балок и бункеров.

ХАРЬКОВСКИЙ ПРОМСТРОЙНИИПРОЕКТ

Альбом 2

План площадки на отм 0.500

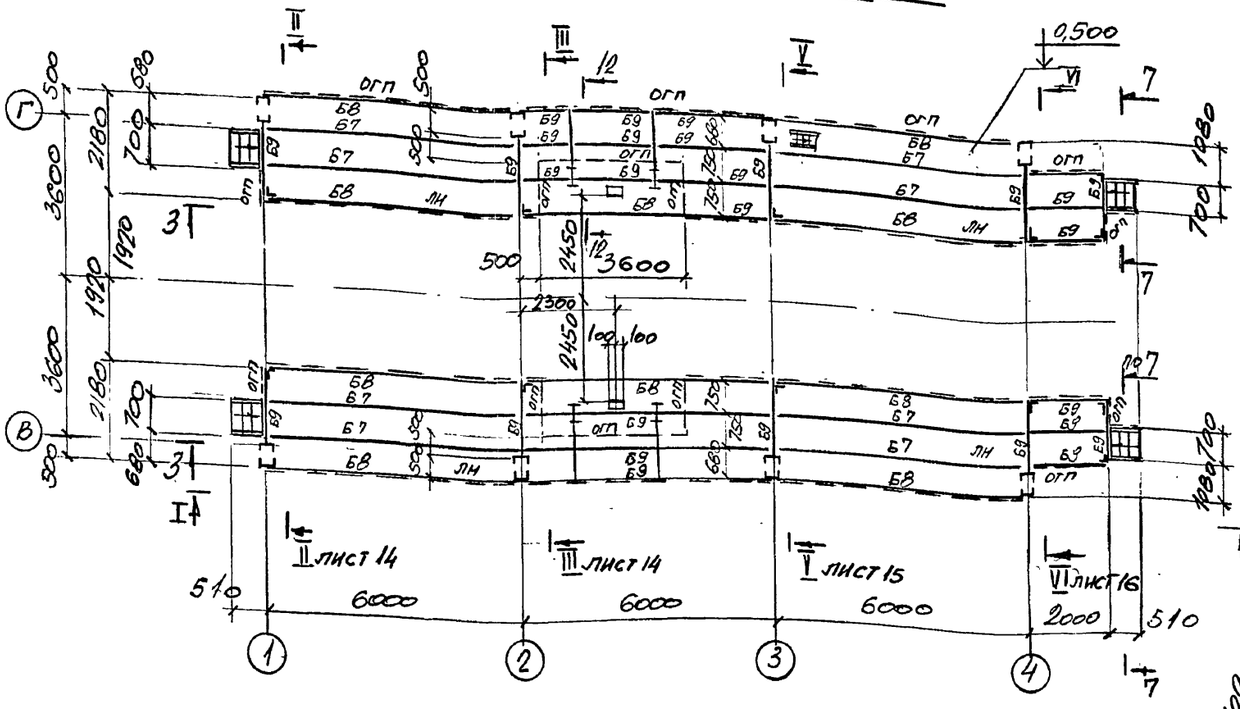

План площадки на отм. 7.200

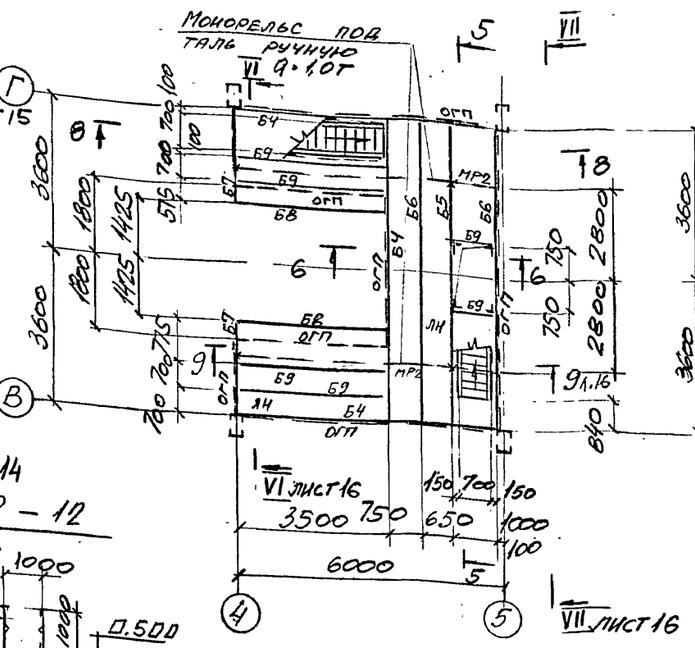

План площадки на отм. 9.200

План площадки на отм 4100

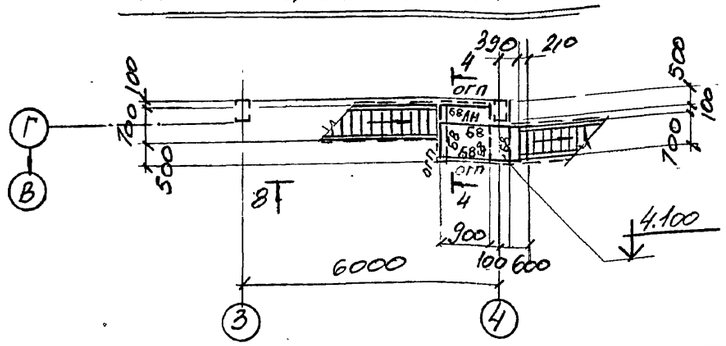

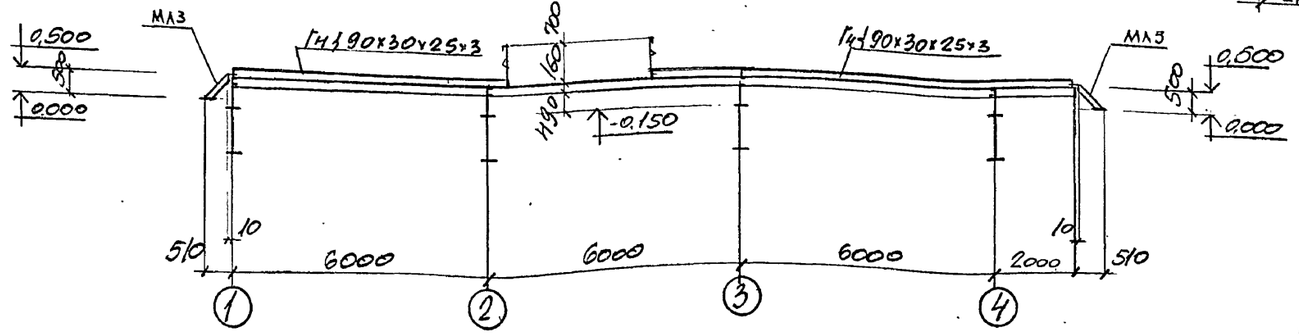

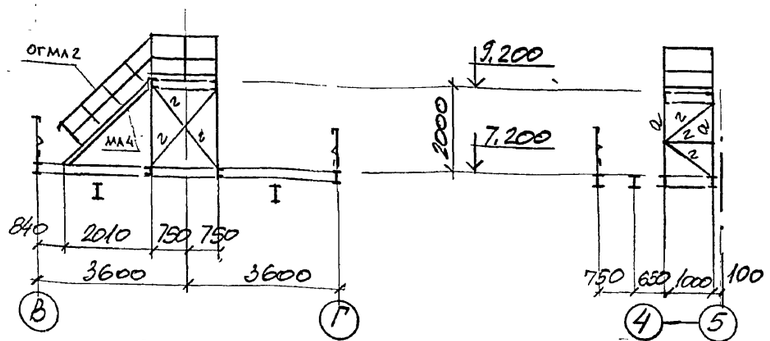

Ведомость элементов смотрите на листе 11
Ведомость элементов по серии 1.450.3-6 см. на листе 22

Нач.отд.	Учитель		
Н.контр.	Учитель		
Гл.спец.	Учитель		
Зав.гр.	Меницовская		
Вед.инж.	Рапопорт		
Разраб.	Копица		
Провер.	Рапопорт		

Привязан

Инв. №

708-55.90-КМ

Склад запонителей бетона вместимостью 9 тыс. куб.м для территории с высоким уровнем грунтовых вод с автоматизированной системой управления и кран-балкой

Механизированный пункт приема запонителей с годовым грузооборотом 500 тыс. куб.м

Стадия	Лист	Листов
Р	13	

Схемы площадок на отм. 0,500; 7,200 и 9,200

Харьковский промстройниипроект

Инв.№подл. | Подпись и дата | Взамен инв.№

Альбом 2

I — I лист 11

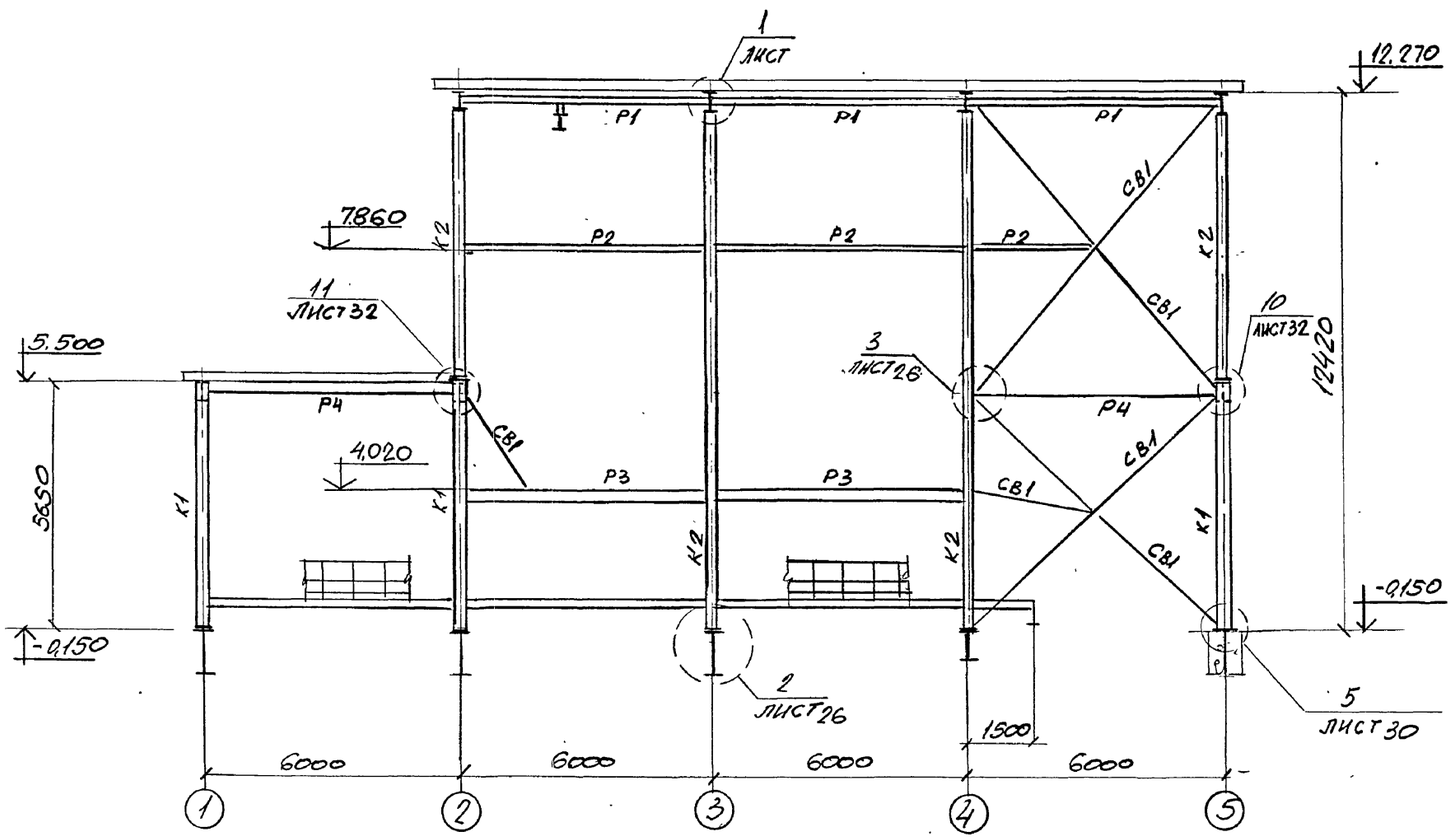

II - II лист 11

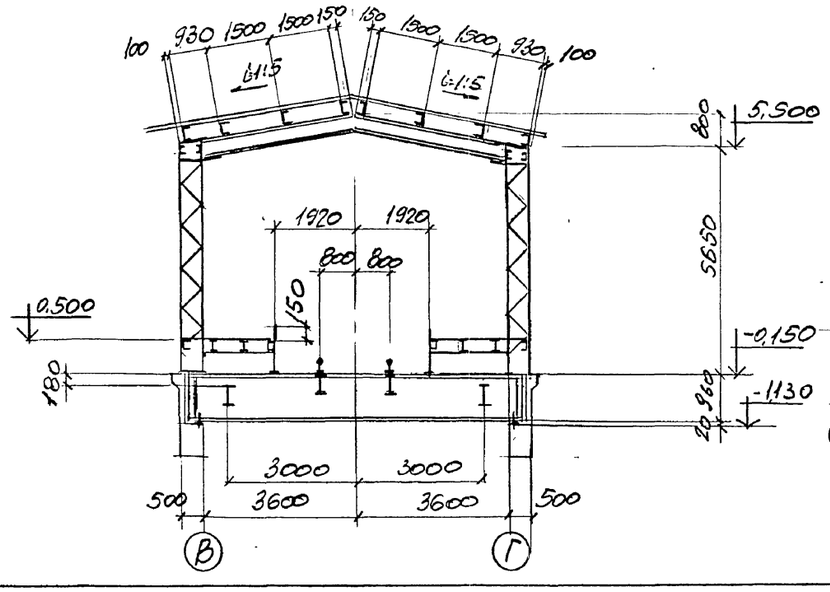

III - III лист 11

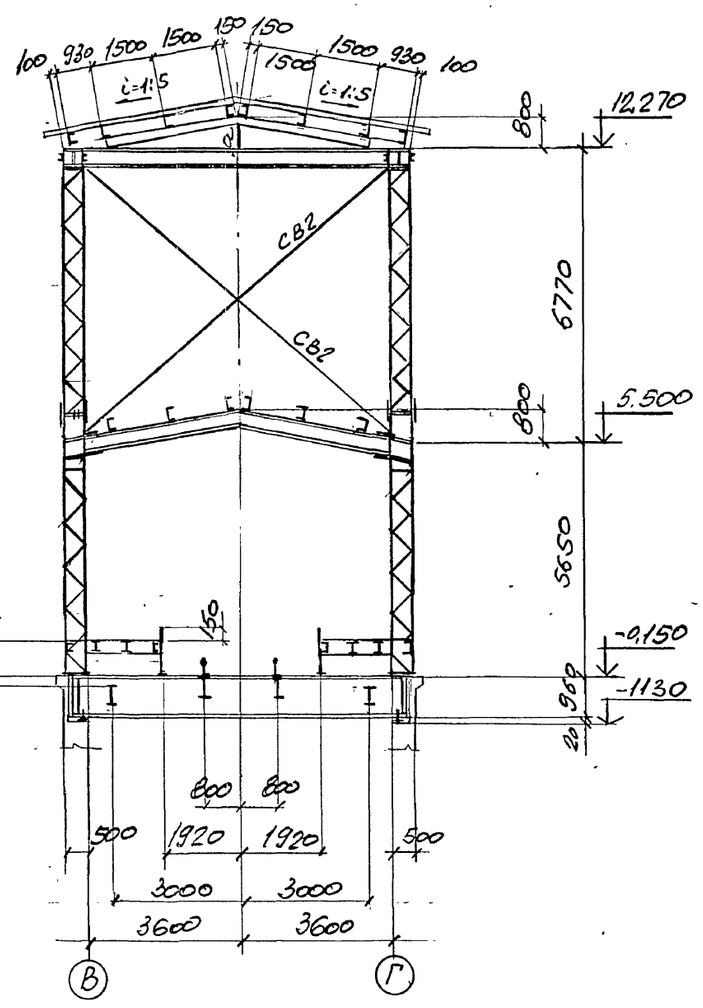

8 — 8 лист 13

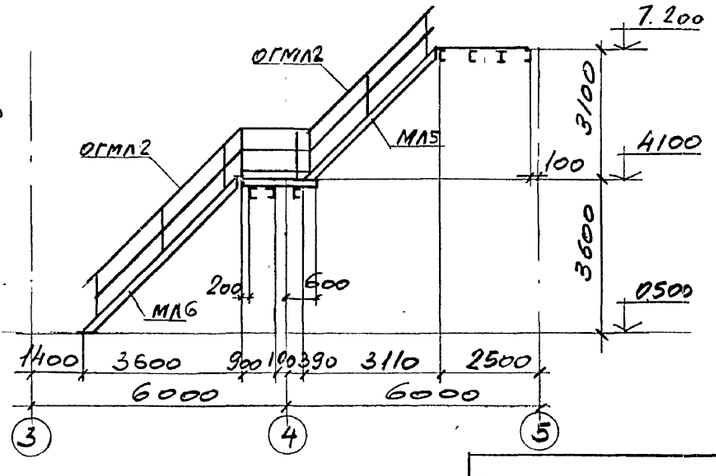

Ведомость элементов смотрите на листе 11.

Ведомость элементов по серии 1.450.3-6 см на листе 22.

Привязан:

Инв. №

Нач. отд.	Учитель		
Н. контр.	Учитель		
Гл. спец.	Учитель		
Зав. гр.	Меннеборская		
Вед. инж.	Рапопорт		
Провер.	Рапопорт		
Разраб.	Копица		

708-55.90-КМ

Склад запомнителей бетона вместимостью 9 тыс. куб. м для территорий с высоким уровнем грунтовых вод с автоматизированной системой управления «Кратцер-Кран»

Механизированный пункт приема заполнителей с годовым грузооборотом 300 тыс. куб. м

Стадия	Лист	Листов
Г	14	

Разрезы к листам 11-13.

Харьковский Промстройниипроект

Взамен инв.№ | Подпись и дата | Инв.№подл.

Альбом 2

IV – IV лист 11

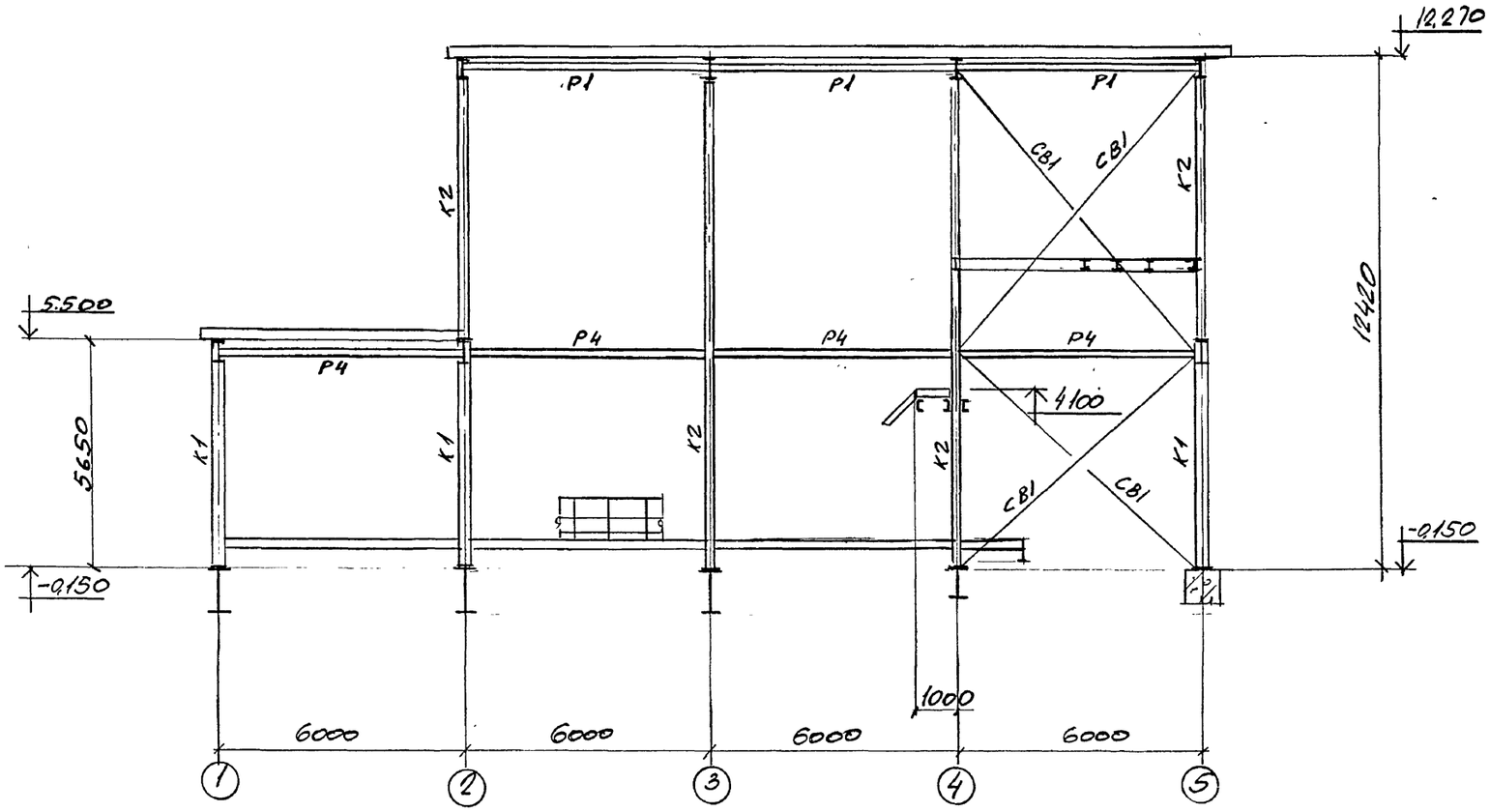

V – V лист 11

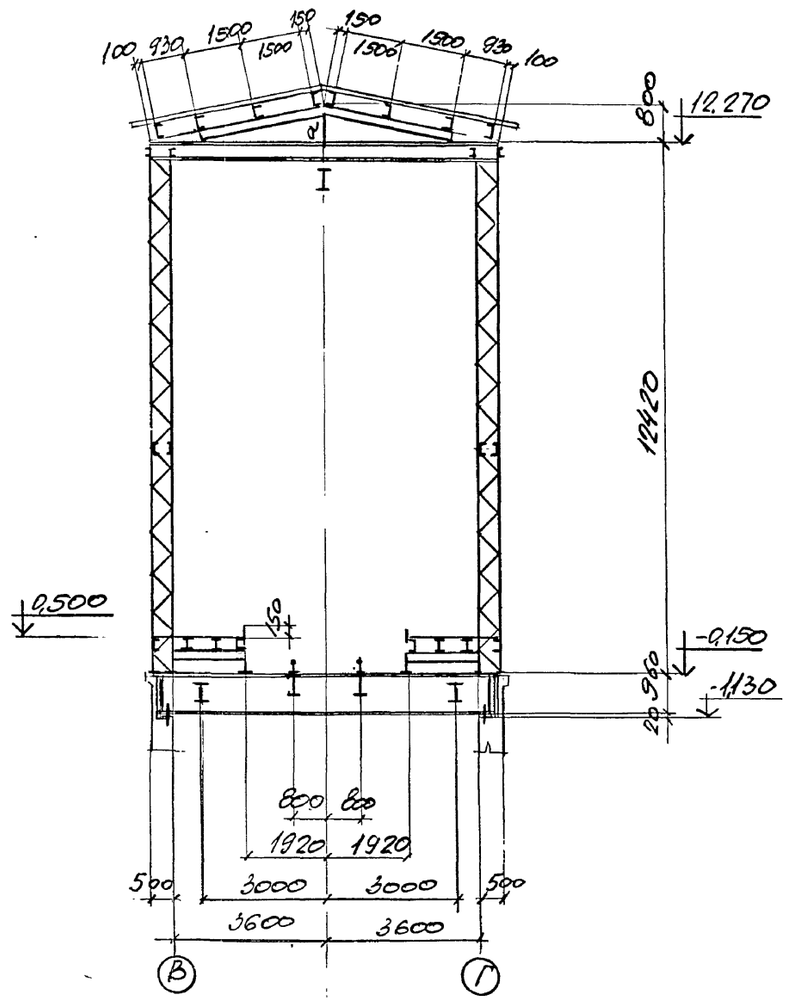

Ведомость элементов смотрите на листе 11.

а — а

лист 12

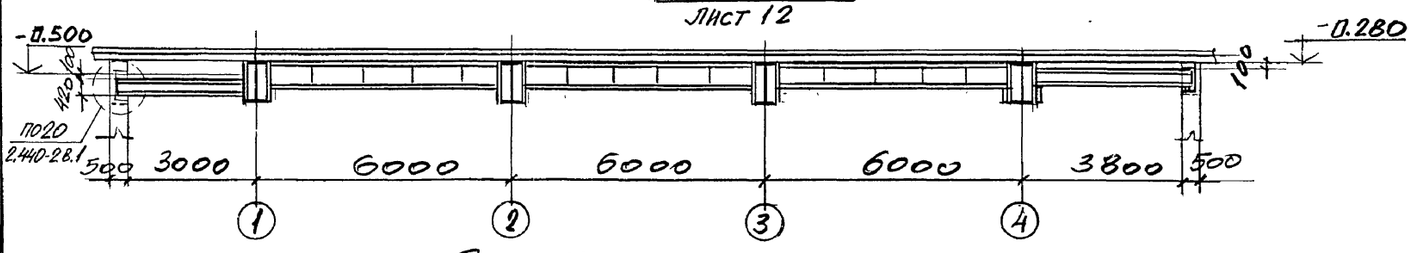

б — б

лист 12

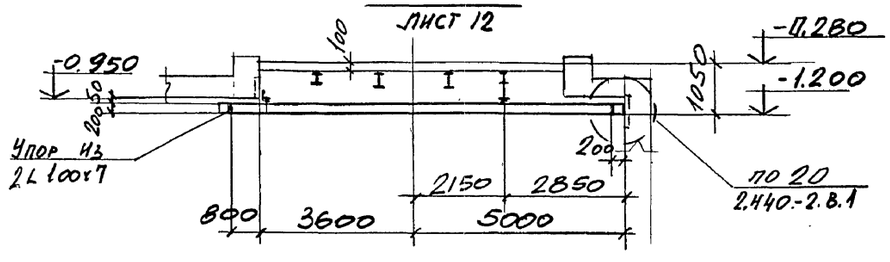

Привязан!

Инв. №

Нач. отд.	Учитель		
Н. контр.	Учитель		
Гл. спец.	Учитель		
Зав. гр.	Меннибоская		
Вед. инж.	Рапопорт		
Провер.	Рапопорт		
Разраб.	Копица		

708-55.90-КМ

Склад заполнителей бетона вместимостью 9 тыс. куб. м для территорий с высоким уровнем грунтовых вод с автоматизированной системой управления и кран-балкой.

Механизированный пункт приема заполнителей с годовым грузооборотом 300 тыс. куб. м

Стадия	Листа	Листов
Р	15	

Разрезы к листам 11÷13

ХАРЬКОВСКИЙ ПРОМСТРОЙНИИПРОЕКТ

Инв. № подл. | Подпись и дата | Взамен инв. №

Альбом 2

VI – VI лист 11

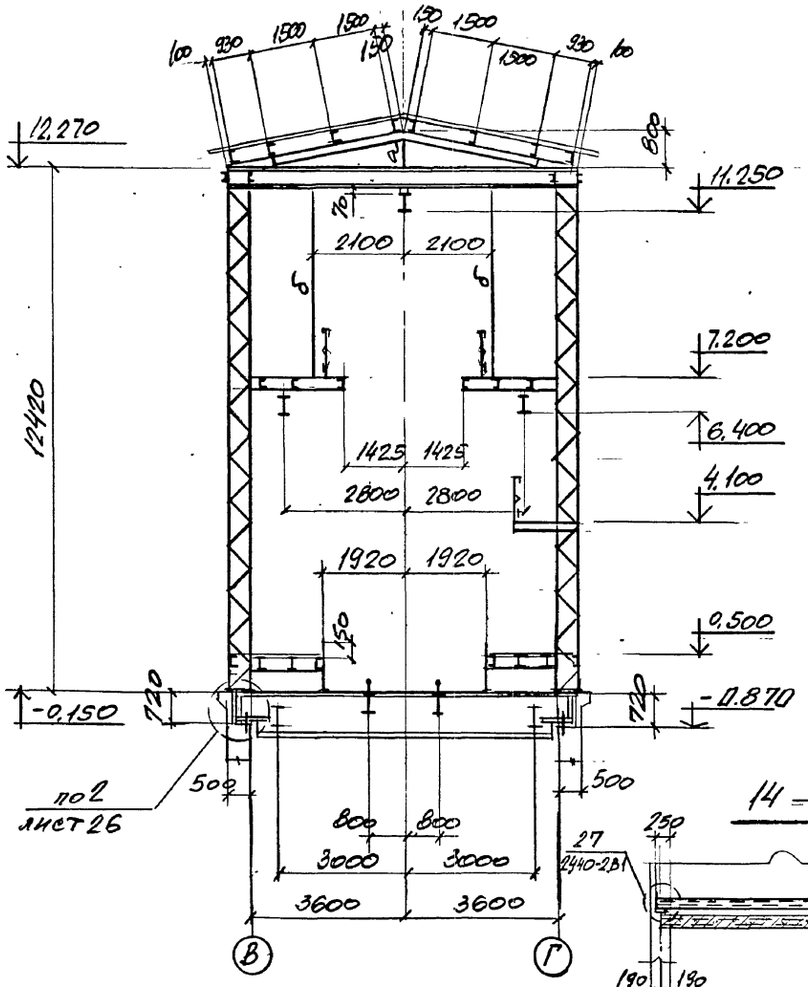

VII – VII лист 11

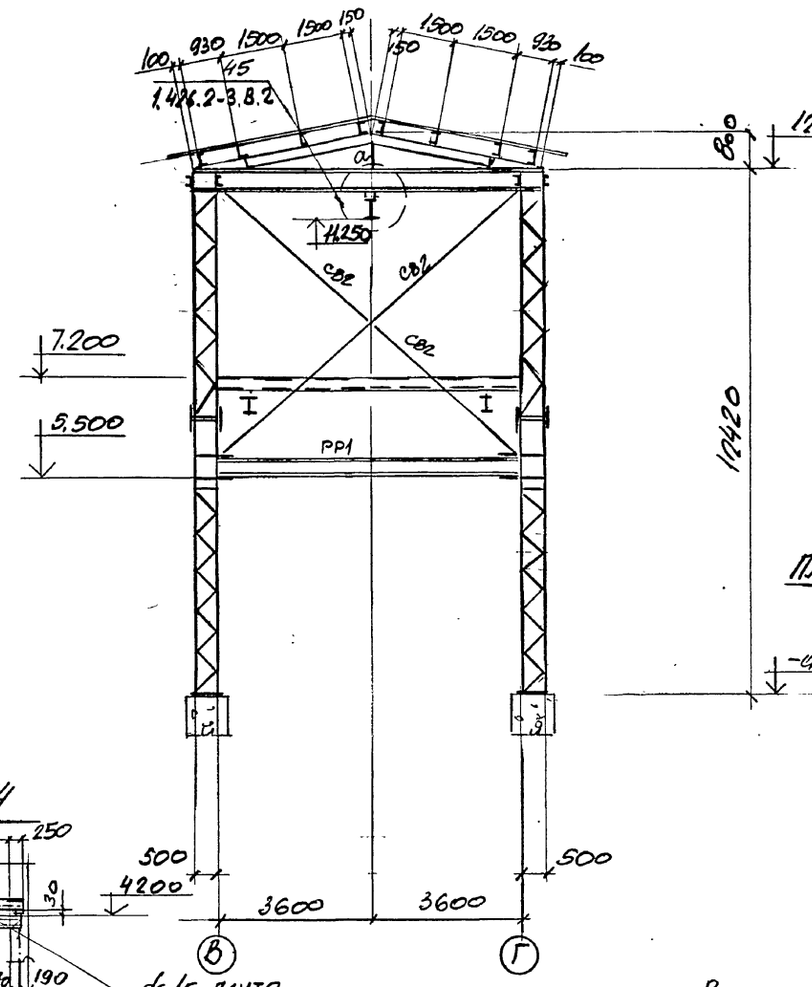

9 – 9 лист 13

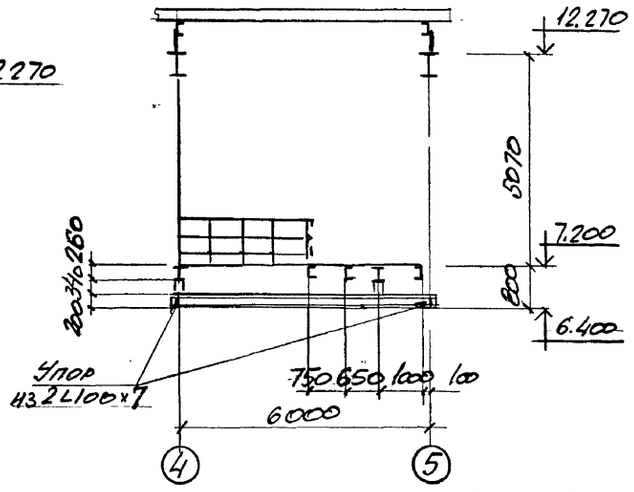

План балки на отм. 4.230

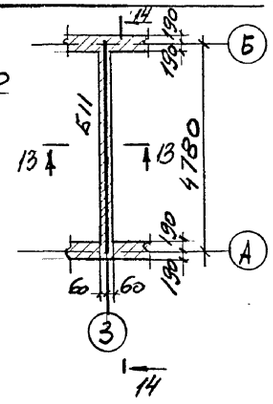

13 – 13

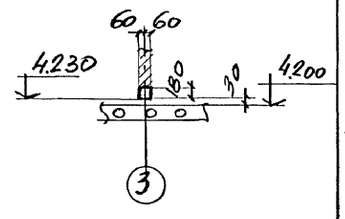

14 – 14

10 – 10 лист 11

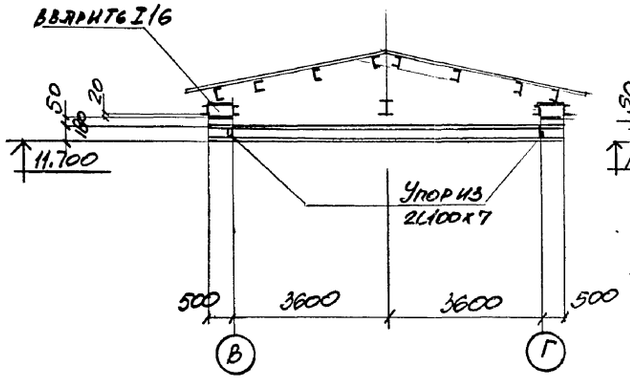

11 – 11 лист 11

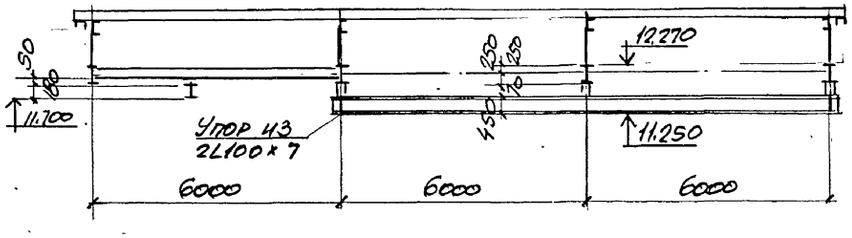

Ведомость элементов смотрите на листе 11

Привязан:

Инв. №

Нач. отд.	Учитель		
Н. контр.	Учитель		
Гл. спец.	Учитель		
Зав. гр.	Меннборская		
Вед. инж.	Рапопорт		
Разраб.	Копица		
Провер.	Рапопорт		

708-55.90-КМ

Склад заполнителей бетона вместимостью 3 тыс. куб. м для территории с высоким уровнем грунтовых вод с автоматизированной системой управления и скатер. кранов

Механизированный пункт приема заполнителей с годовым грузооборотом 300 тыс. куб. м

Стадия	Лист	Листов
	16	

Разрезы к листам 11÷13

ХАРЬКОВСКИЙ ПРОМСТРОЙНИИПРОЕКТ

Инв. № подл. | Подпись и дата | Взамен инв. №

Альбом 2

Схема фахверка по ряду „Г"

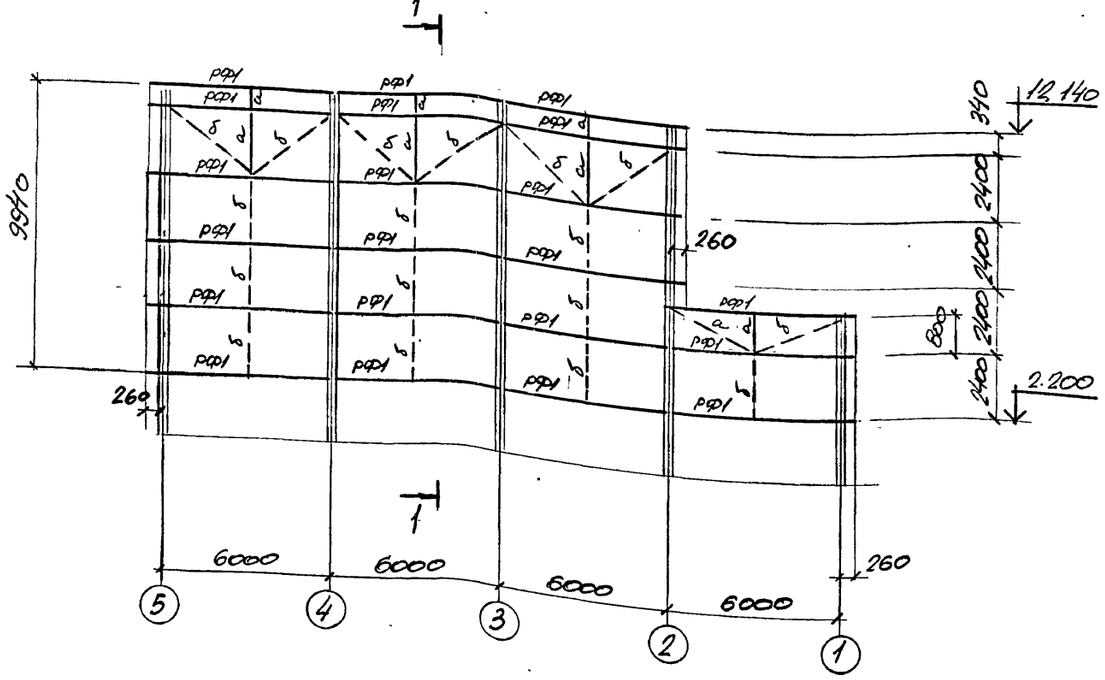

Схема фахверка по оси „1"

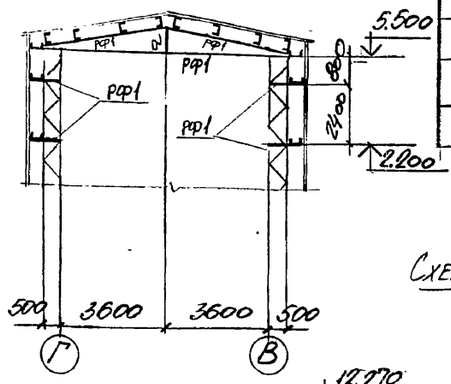

Ведомость элементов

Марка	Сечение: Эскиз	Поз	Состав	Расчетные усилия: M тсм	N тс	Q тс	Марка металла	Примеч.
РФ1	C		ГНС140×60×4	Mx=0,4 My=0,07			С235	
а	L		L63×5	по гибкости			С235	
б			ф16	конструктивно			С235	

Схема фахверка по оси „5"

Схема фахверка по оси „2"

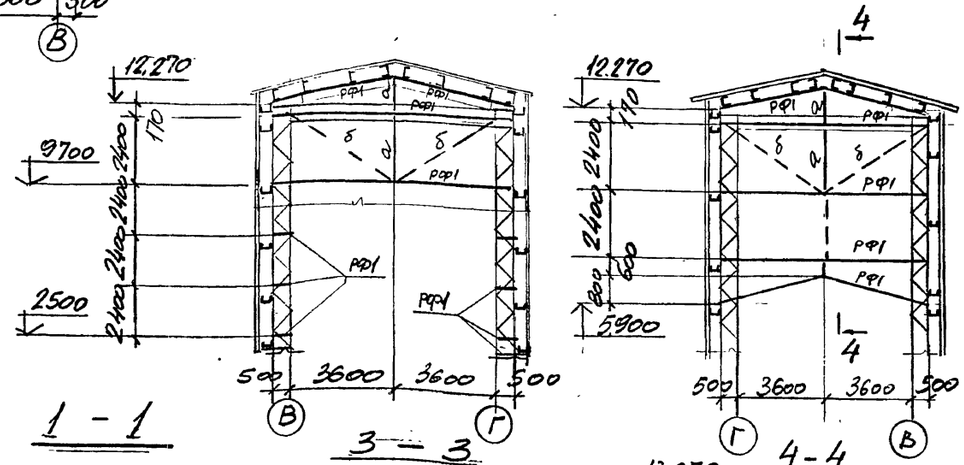

Схема фахверка по ряду „В"

Асбестоцементные волнистые листы по черт. „АР"

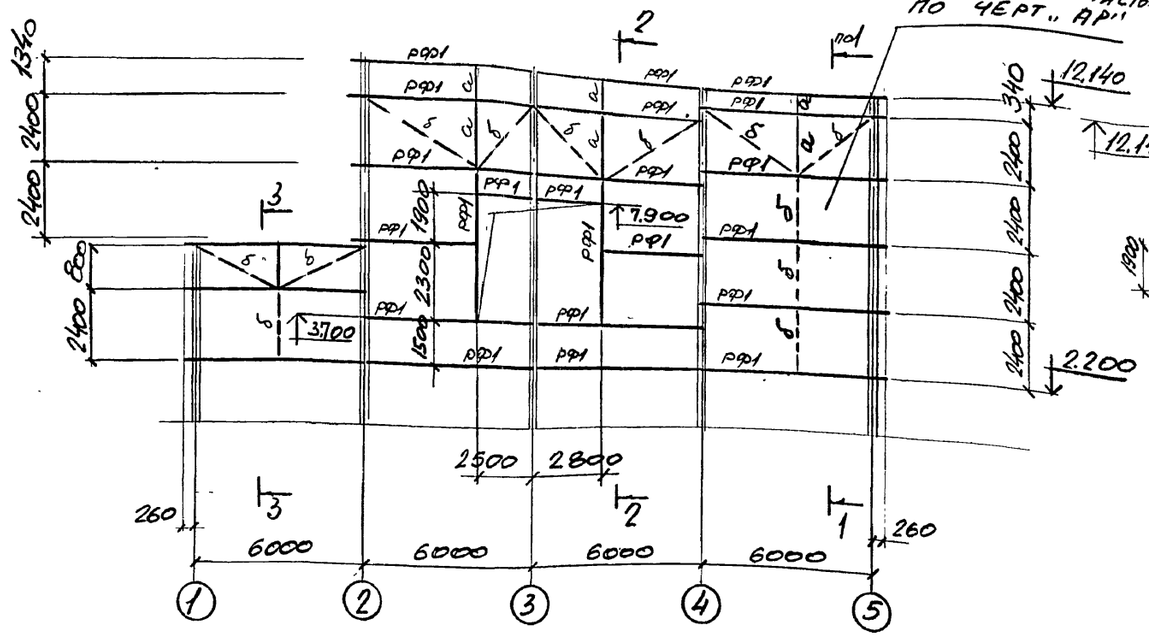

2 - 2

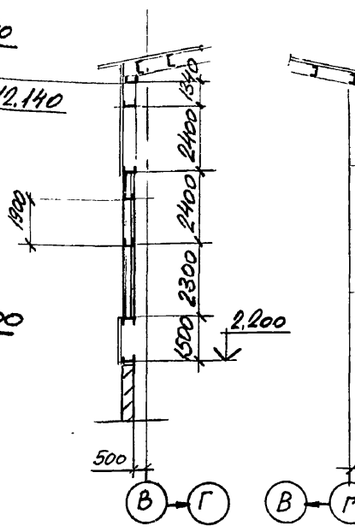

1 - 1

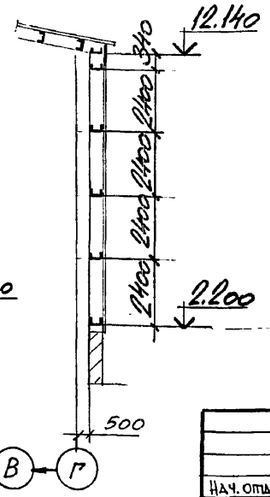

3 — 3

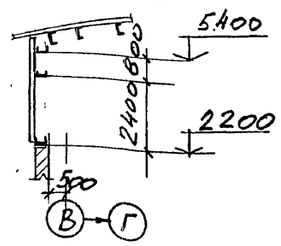

4 - 4

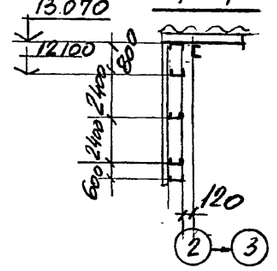

Привязан:

Инв. №

Нач. отд.	Учитель	
Н. контр.	Учитель	
Гл. спец.	Учитель	
Зав. гр.	Меженюрская	
Вед. инж.	Рапопорт	
Разраб.	Копица	
Провер.	Рапопорт	

708-55.90-КМ

Склад запомнителей бетона вместимостью 3 тыс. куб.м для территорий с высоким уровнем грунтовых вод с автоматизированной системой управления и стакер-краном

Механизированный пункт приема заполнителей с годовым грузооборотом 300 тыс. куб.м

Стадия	Лист	Листов
Р	17	

Схемы фахверка

Харьковский Промстройниипроект

Инв. № подл. | Подпись и дата | Взамен инв. №

Альбом 2

РБ 1 (4 шт.)

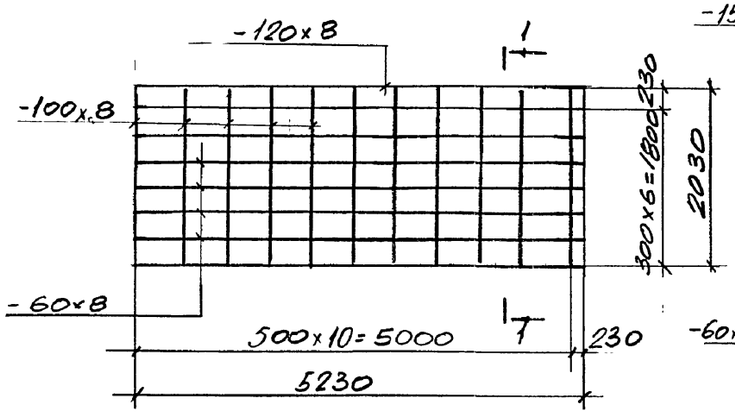

1 — 1

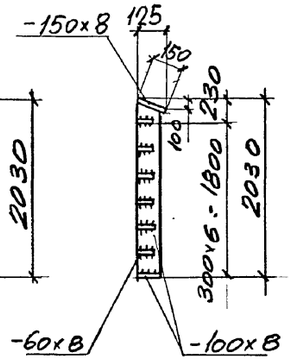

РБ 2

2 — 2

РБ 4

РБ 3, РБ3' (зеркально РБ3)

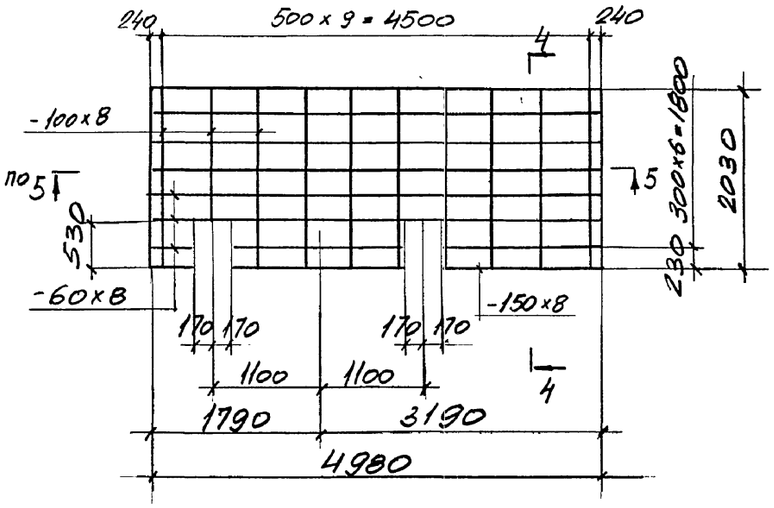

4 — 4

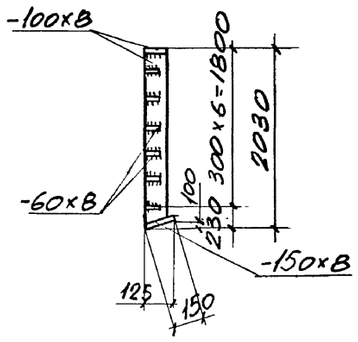

5 — 5

Привязан:

Инв. №

Нач. отд.	Учитель		
Н. контр.	Учитель		
Гл. спец.	Учитель		
Зав. гр.	Меннибоская		
Вед. инж.	Рапопорт		
Провер.	Меннибоская		
Разраб.	Пащенко		

708-55.90-КМ

Склад заполнителей бетона вместимостью 9 тыс. куб.м для территорий с высоким уровнем грунтовых вод с автоматизированной системой управления и кантцер-кранами

Механизированный пункт приема заполнителей с годовым грузооборотом 300 тыс. куб.м

Стадия	Лист	Листов
Р	18	

Схемы надбункерных решеток.

Харьковский Промстройниипроект

Инв. № подл. | Подпись и дата | Взамен инв. №

Альбом 2

План съемных щитов и балок на отм. 4.700

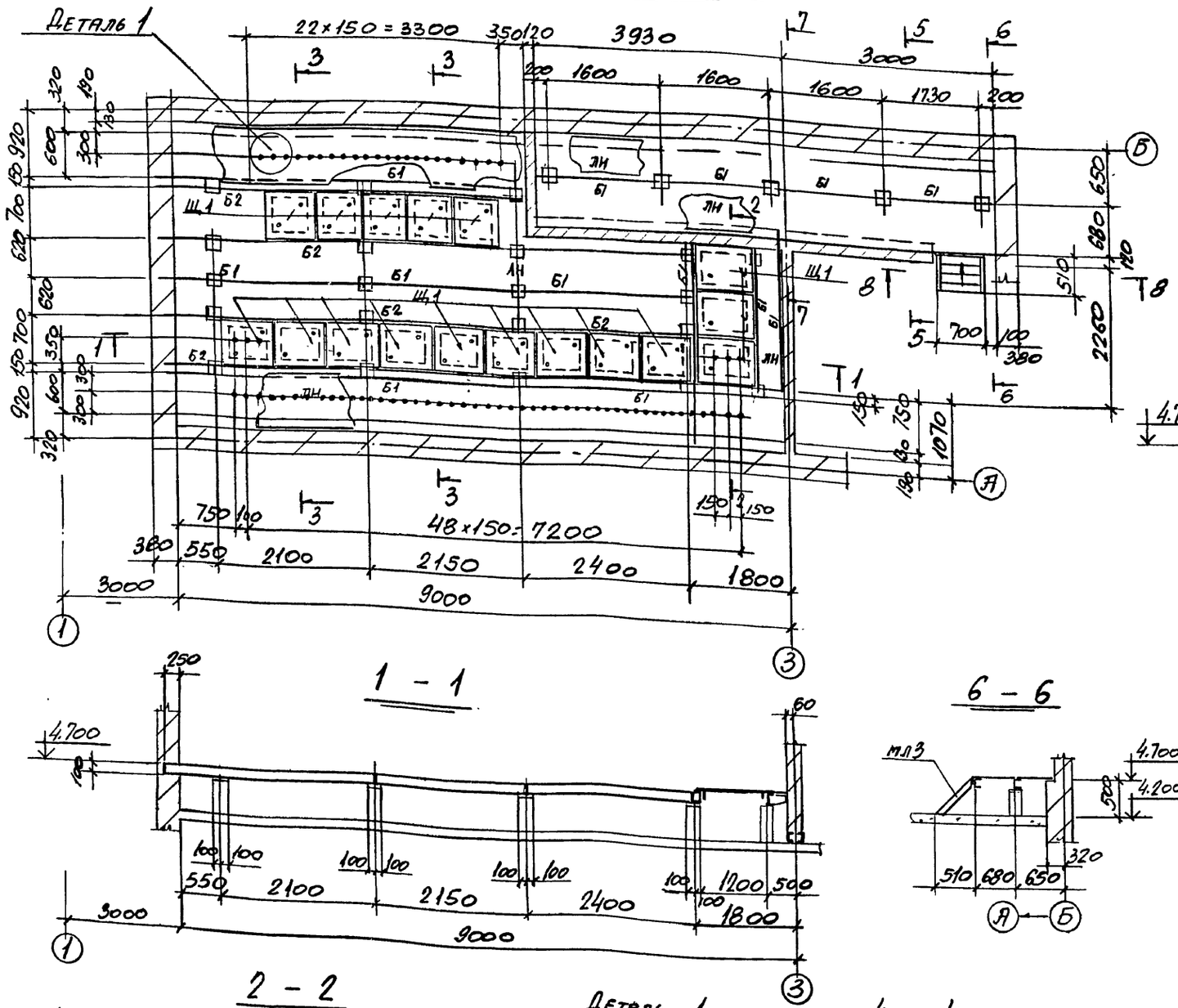

Ведомость элементов

Марка	Сечение: Эскиз	поз	Состав	Расчетные усилия: M тсм	N тс	Q тс	Марка металла	Примечание
Б1	[		[10	0,42		0,8	С235	
Б2	2 / 1	1	[10	0,42		0,8		
		2	L50×5	конструктивно				
ЛН	—		Рифл.ст S4		-"-			
Щ1	1 / 2	1	Рифл.ст S4		-"-			
		2	-80×6		-"-			

3 - 3

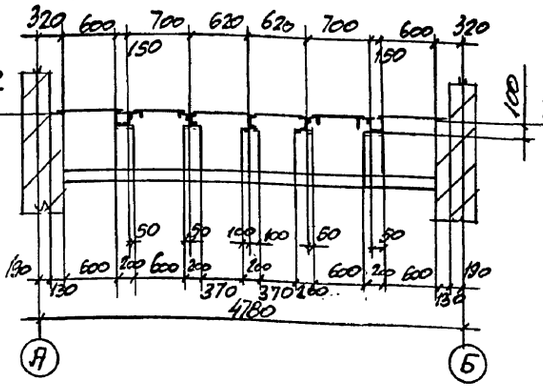

5 - 5

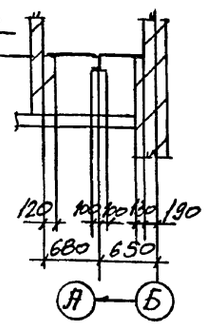

1 - 1

6 - 6

7 - 7

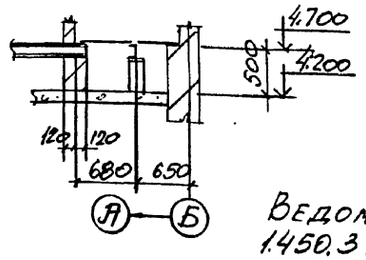

8 - 8

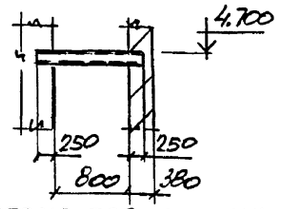

Ведомость элементов по серии 1.450.3 в.0 1 смотрите на листе 22

2 - 2

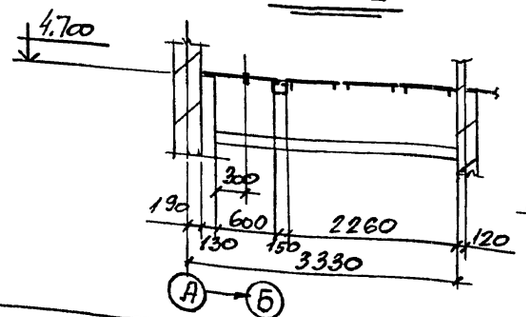

Деталь 1

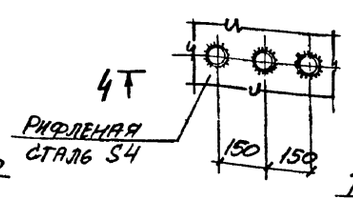

4 - 4

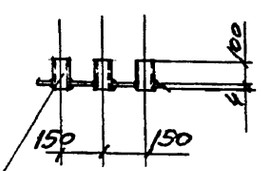

Привязан:			
Инв.№			
Нач.отд.	Учитель		
Н.контр.	Учитель		
Гл.спец.	Учитель		
Зав.гр.	Шепетовская		
Вед.инж.	Рапопорт		
Провер.	Рапопорт		
Разраб.	Копица		

708-55.90-КМ

Склад заполнителей бетона вместимостью 8 тыс.куб.м для территорий с высоким уровнем грунтовых вод с автоматизированной системой управления и кратцер-краном.

Механизированный пункт приема заполнителей с годовым грузооборотом 300 тыс.с.куб.м.

Стадия	Лист	Листов
Р	19	

Схемы съемных щитов в электропомещении.

Харьковский промстройниипроект

Инв.№подл. | Подпись и дата | Взам.инв.№

Альбом 2

План балок покрытия.

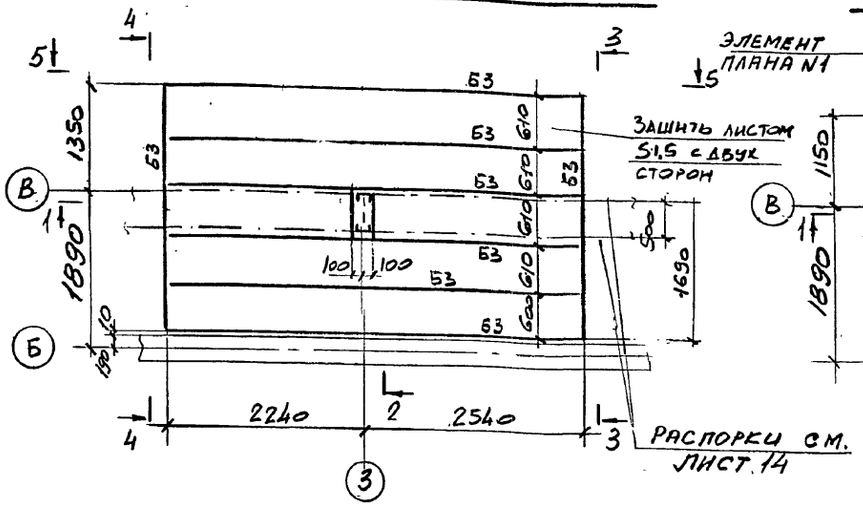

План балок на отм. 4.700.

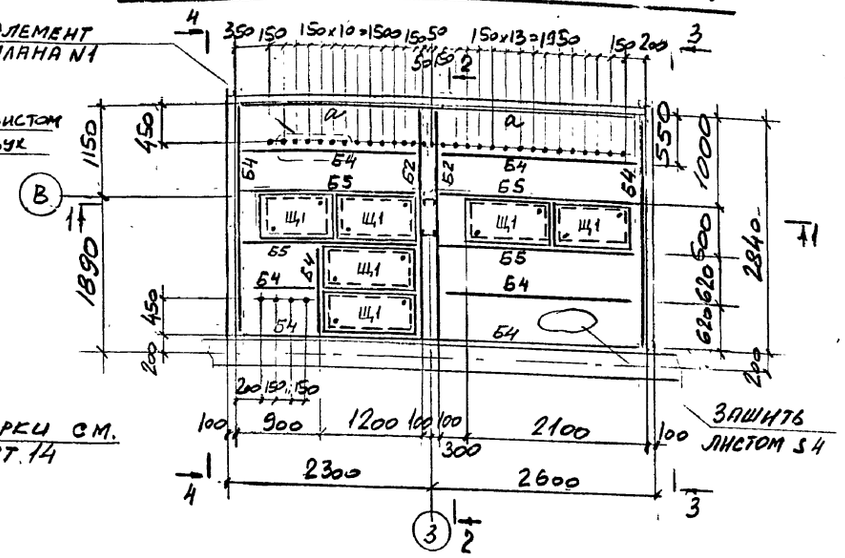

Ведомость элементов

Марка	Сечение: эскиз	Поз	Состав	Расчетные усилия: M тс м	N тс	Q т.с	Марка металла	Примечание
Б1			С18П	1.7		3.9	С245	
Б2			С14П	1.0		1.9	С245	
Б3			ГнС140×60×4	1,54		1,9	С235	
Б4			С10П	0,4		0.6	С245	
Б5	2 1	1	С10П	0,4		0.6	С245	
		2	L50×5				С235	
С1			ЭПнС100×50×3	конструктивно			С235	
а			L50×5	конструктивно			С235	
б			ГнГ60×32×3	—	"	—	С235	
Щ1	1 2	1	Р.СТ 5 У	—	·	—	С235	
		2	-80×6					

План балок первого пола

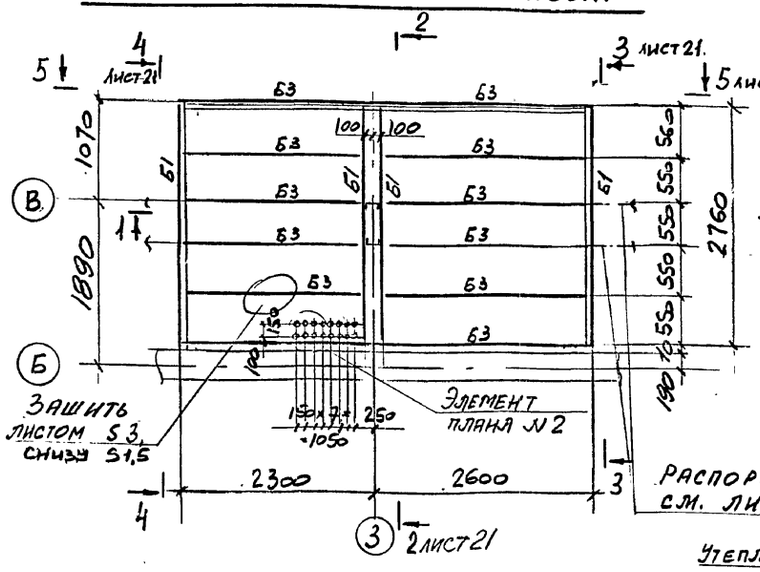

1 — 1

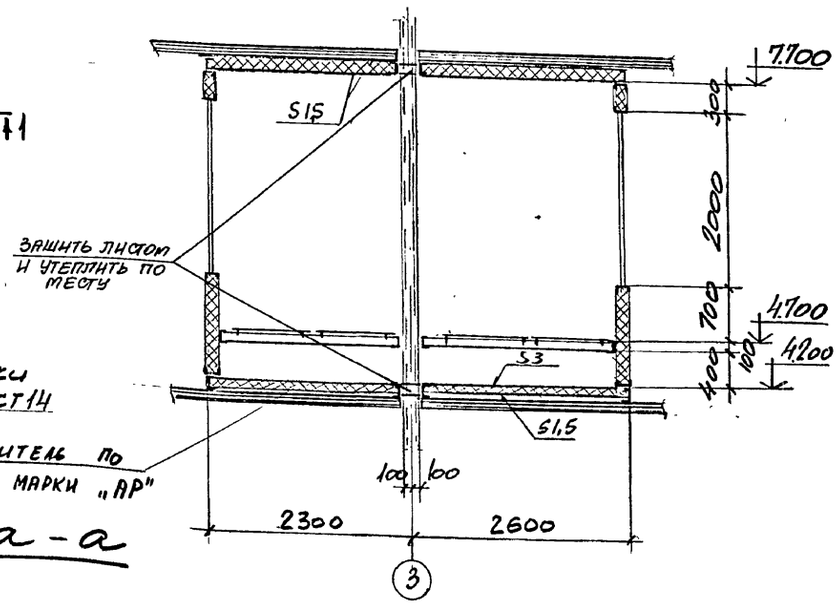

Элемент плана N2

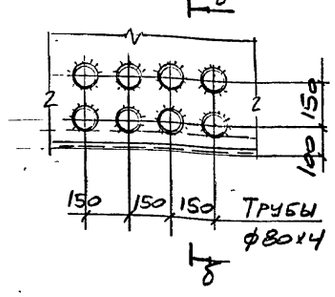

б — б

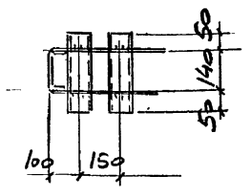

Элемент плана N1

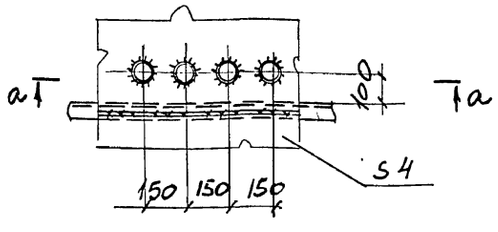

а — а

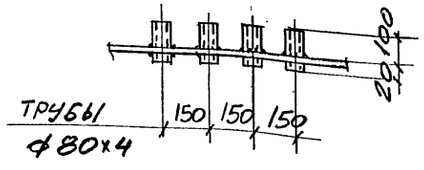

Привязан:

Инв. №

Нач.отд.	Учитель		
Н.контр.	Учитель		
Гл.спец.	Учитель		
Зав.гр.	Меньшорская		
Вед.инж.	Рапопорт		
Провер.	Рапопорт		
Разраб.	Пащенко		

708-55.90-КМ

Склад запомнителей бетона вместимостью 9тыс. куб.м. для территорий с высоким уровнем грунтовых вод с автоматизированной системой управления и кратер-краном.

Механизированный пункт приема запомнителей с годовым грузооборотом 300тыс. куб. м

Стадия	Лист	Листов
Р	20	

Схемы конструкций кабины оператора.

Харьковский Промстройниипроект

Инв.№подл. | Подпись и дата | Взамен инв.№

Альбом 2

2 — 2
Лист 20

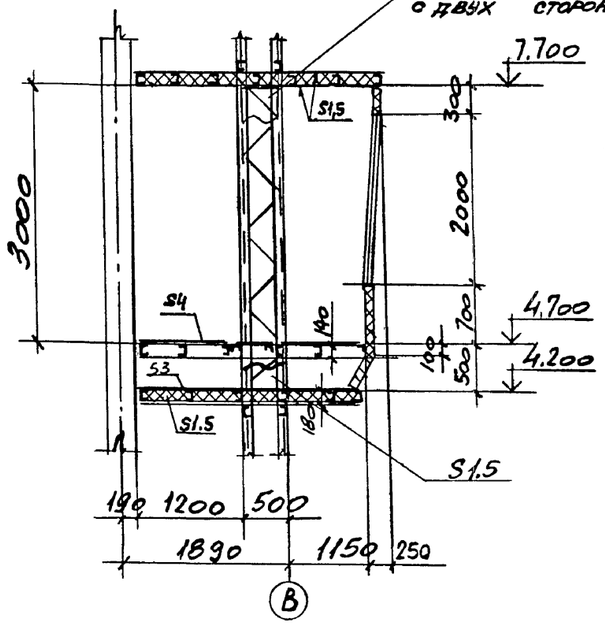

3 — 3
Лист 20

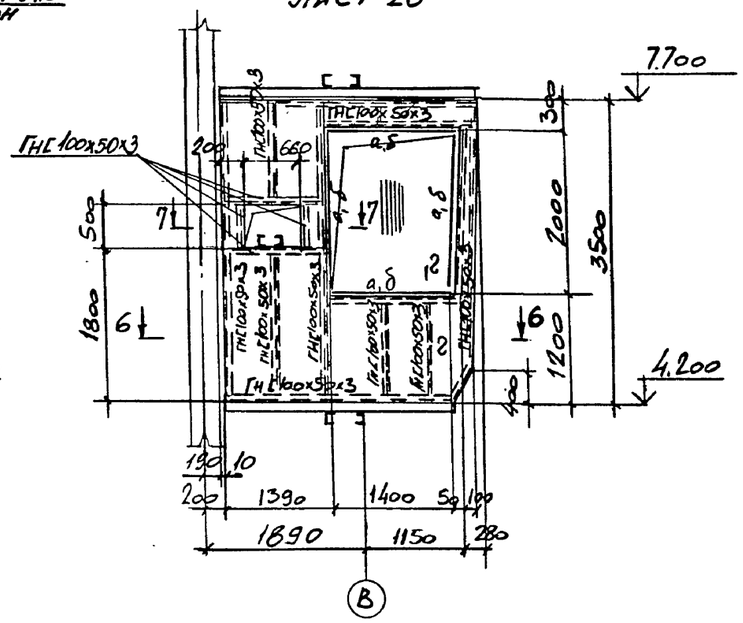

4 — 4
Лист 20

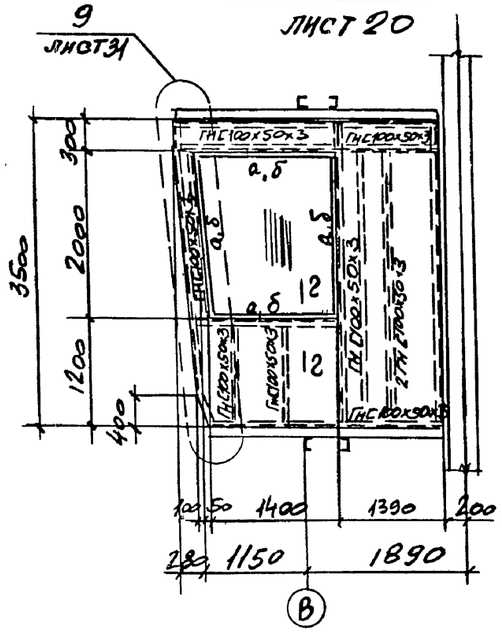

5 — 5
Лист 20

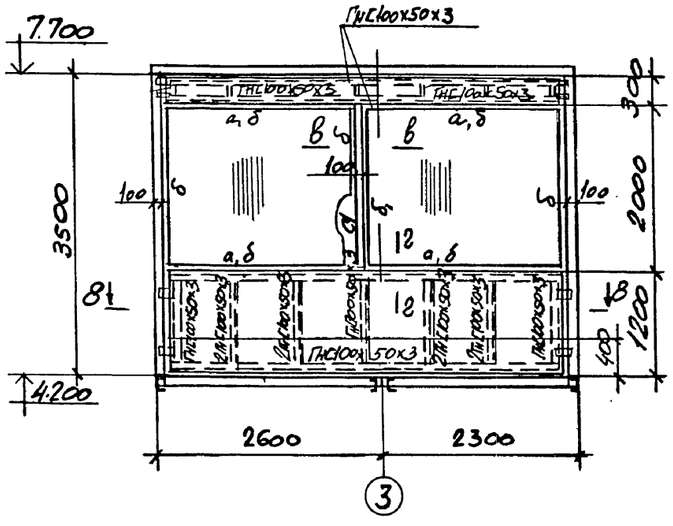

6 — 6

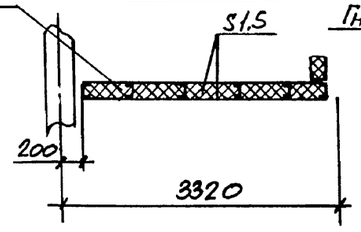

7 — 7

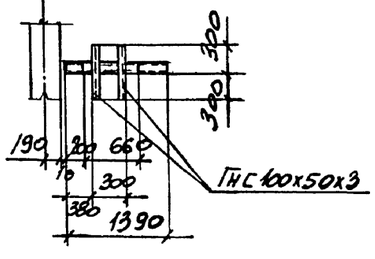

8 — 8

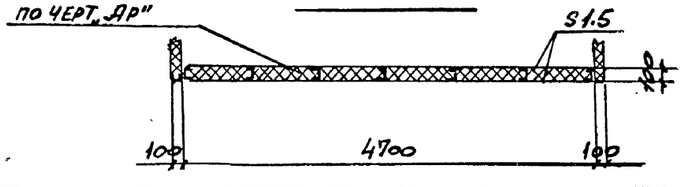

в — в

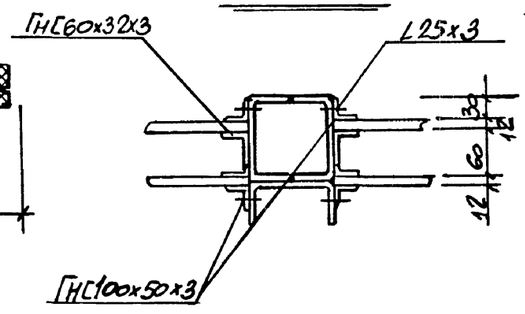

г — г

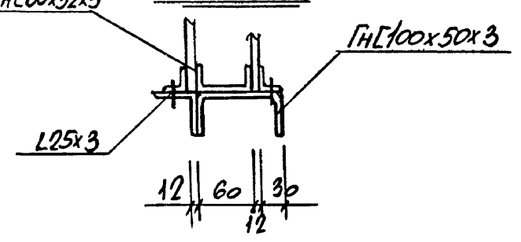

Взамен инв.№

Подпись и дата

Инв.№подл.

Привязан:

Инв.№

Нач.отд.	Учитель		
Н.контр.	Учитель		
Гл.спец.	Учитель		
Зав.гр.	Меняборская		
Вед.инж.	Рапопорт		
Провер.	Рапопорт		
Разраб.	Пащенко		

708 - 55.90 - КМ

Склад заполнителей бетона вместимостью 9 тыс. куб. м для территории с высоким уровнем грунтовых вод с автоматизированной системой управления и кратцер-краном

Механизированный пункт приема заполнителей с годовым грузооборотом 300 тыс. куб. м

Стадия	Лист	Листов
Р	21	

Разрезы к листу 20.

Харьковский Промстройниипроект

Альбом 2

План площадки под циклоны

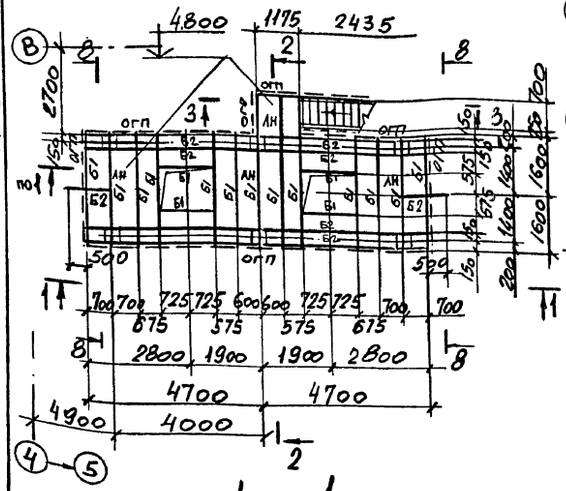

План короба

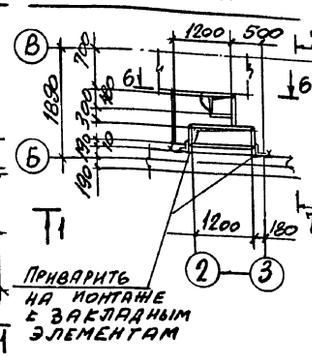

6 – 6

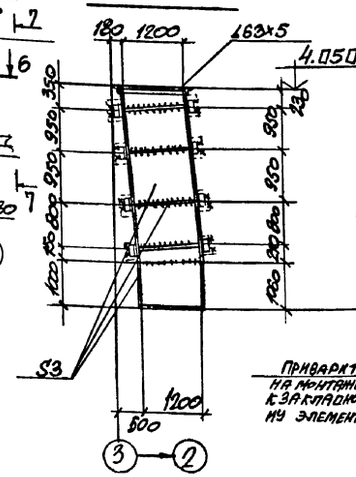

7 — 7

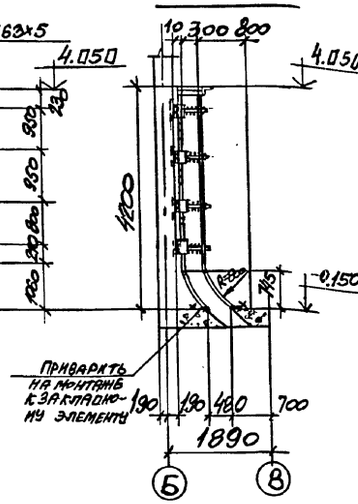

1 – 1

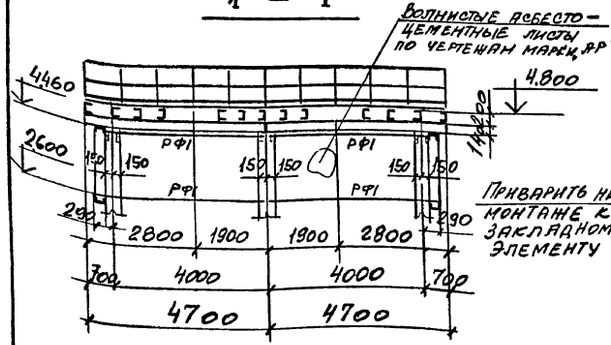

2 – 2

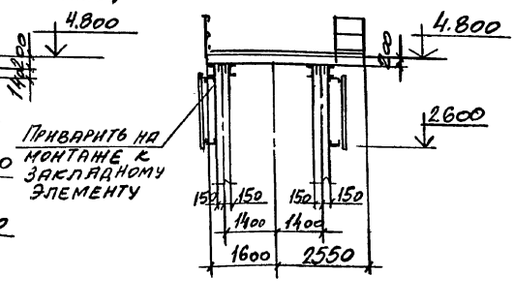

8 – 8

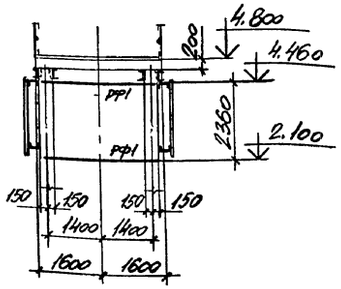

3 — 3

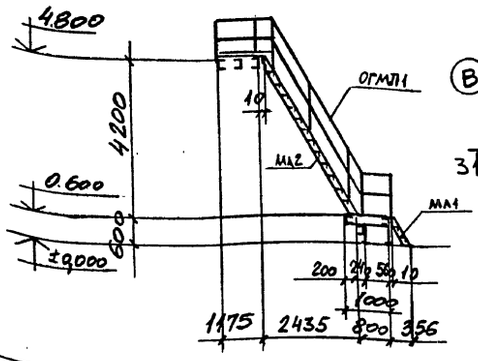

План площадки на отм. 0.600

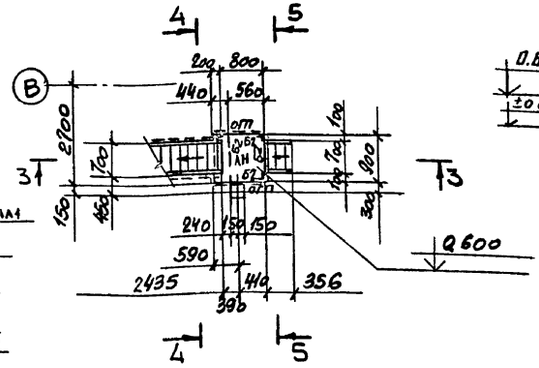

4 – 4

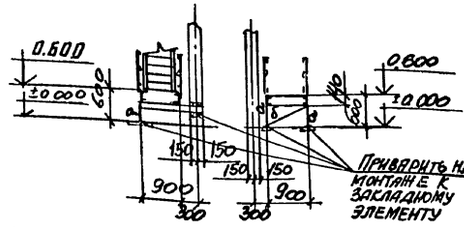

5 – 5

Ведомость элементов

Марка	Сечение: Эскиз	Сечение: поз	Сечение: Состав	Расчетные усилия: M тс.м	Расчетные усилия: N тс	Расчетные усилия: Q тс	Марка металла	Примечание
Б1	[		[20	2,1		2,0	С245	
Б2	[		[14	1,3		2,4	С235	
а	L		L75×6	по гибкости				
б	L		L50×5	—"—				
ЛН	—		ПВ 506	конструктивно				
РФ1	[		Гн[140×60×4		—"—			

Ведомость элементов по серии 1.450.3 В.0-1 к листам 10,11,1930

Маркировка	Эскиз	Марка по серии	Наименование	Количество: шт.	Количество: пм	Примечан.
МЛ1		ЛХВ 60-18.7"	Лестничн. марш	1		
МЛ2		ЛХВ 60-30.7"	то же	1		
МЛ3		ЛХФ 45-18.7"	—"—	6		
МЛ4		ЛХФ 45-24.7"	—"—	1		
МЛ5		ЛХФ 45-36.7"	—"—	1		
МЛ6		ЛХФ 45-36.7	—"—	1		
МЛ7		ЛХВ 45-42.7	—"—	1		
ОГП		1 ЭППХ	Ограждение площадок		147	
		2 ЭСПХ				
		3 ЭБПХ				
		4 СПХ				
ОГМЛ1		1 ЭПЛХ-60	Ограждение лестниц		9.7	
		2 ЭСЛХ-60				
		3 СЛХ-60				
ОГМЛ2		1 ЭПЛХ-45			24.6	
		2 ЭСЛХ-45				
		3 СЛХ-45				
ПМ1		ПХВ 24.7"	Лестничная площадка	1		

Дополнительные элементы принять по серии 1.450.3-6.В.0-1

Нач. отд.	Учитель	
Н. контр.	Учитель	
Гл. спец.	Учитель	
Зав. гр.	Мешиборская	
Вед. инж.	Рапопорт	
Провер.	Рапопорт	
Разраб.	Пащенко	

Привязан:

Инв. №

708-55.90-КМ

Склад заполнителей бетона вместимостью 9 тыс. куб.м для территорий с высоким уровнем грунтовых вод с автоматизированной системой управления и кратцер-краном

Механизированный пункт приема заполнителей с годовым грузооборотом 300 тыс. куб.м

Схемы площадки под циклоны и короба.

Стадия	Лист	Листов
Р	22	

ХАРЬКОВСКИЙ ПРОМСТРОЙНИИПРОЕКТ

24754-02 35

Альбом 2

План площадки на отм. 3000

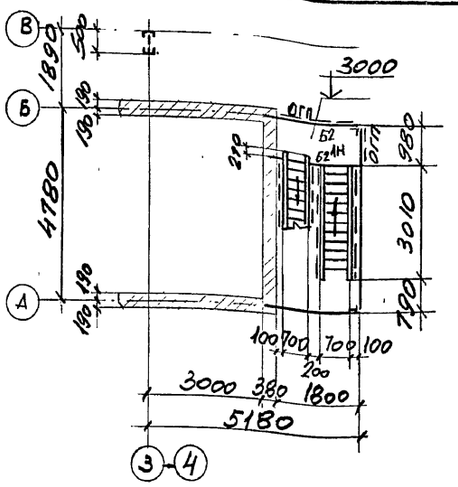

1 — 1

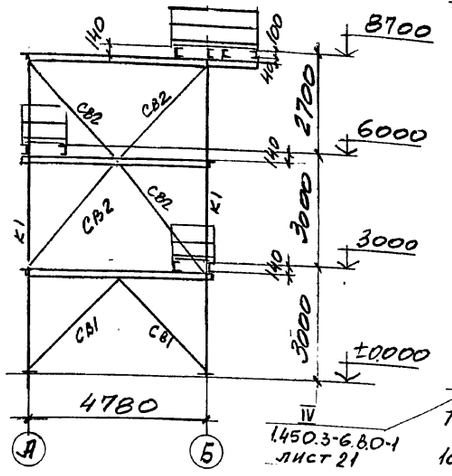

2 — 2

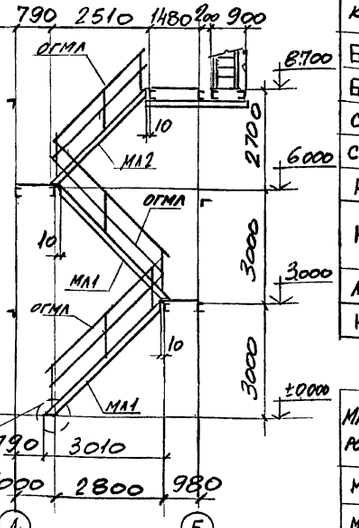

Ведомость элементов

Марка	Сечение: Эскиз	Поз	Состав	Расчетные усилия: M тс.м	N тс.	Q тс.	Марка металла	Примечание
Б1			С16П	1,4		1.3	С245	
Б2			С14П	0.5		1.0	С235	
СВ1			L 110×8	по гибкости			С245	
СВ2			L 75×6	то же				
Р1			L63×5	то же				
КР1	1 2	1	С14П				С235	
		2	L63×5	по гибкости				
АН	—		ПВ-506					
К1			L 110×8		4.0		С245	

План площадок на отм. 6000, 8700, 12300

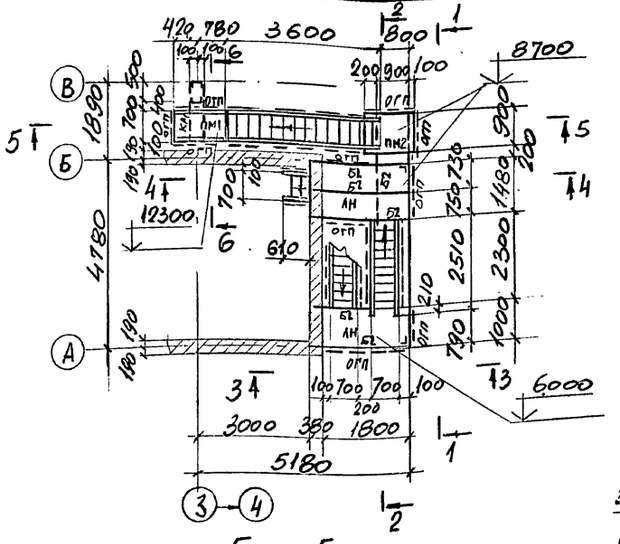

3 — 3

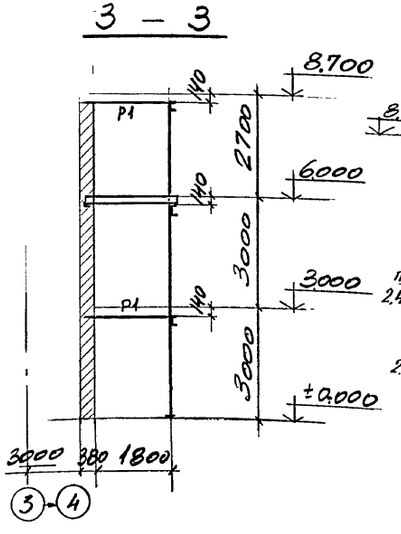

4 — 4

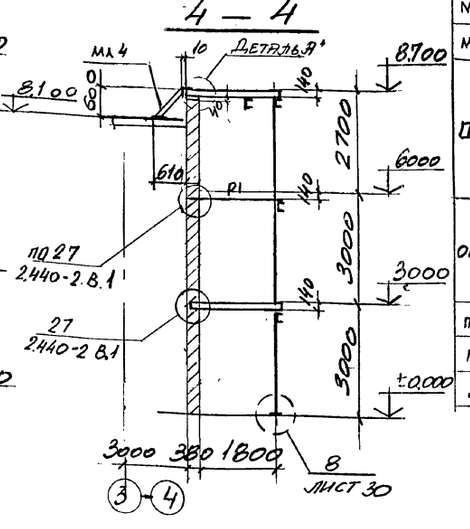

5 — 5

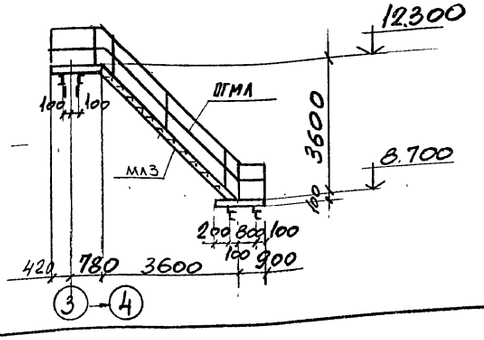

6 — 6

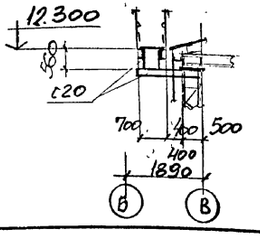

Деталь „А"

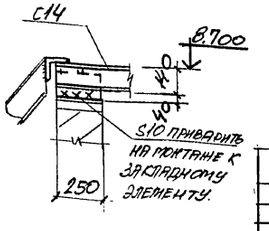

S10 приварить на монтаже к закладному элементу.

Ведомость элементов по серии 1.450.3-6.8.01

Маркировка	Эскиз	Марка по серии	Наименование	Кол-во: шт	Кол-во: пм.	Примечан
МЛ1		ЛХВ45-30,7	лестничн. марш	2		
МЛ2		ЛХВ45-30.7"	то же	1		
МЛ3		ЛХВ45-36.7	то же	1		
МЛ4		ЛХВ45-18.7"	—"—	1		
ОГП	1 2 3 4	1 ЭППХ	Ограждение площадок		14.5	
		2 ЭСЛХ				
		3 ЭБЛХ				
		4 СПХ				
ОГМЛ	1 2 3	1 ЭПЛХ-45	Ограждение лестниц		35.0	
		2 ЭСЛХ-45				
		3 СЛХ-45				
ПМ1		ПХВ-12.7	площадка лестничная	1		
ПМ2		ПХВ-12,9	то же	1		

Дополнительные элементы приняты по серии 1.450.3-6.8.0-1

Нач.отд.	Учитель		708-55.90-КМ
Н.контр.	Учитель		Склад запоминателей бетона вместимостью 8 тыс. куб.м для территорий с высоким уровнем грунтовых вод с автоматизированной системой управления и кратцер кранов
Гл.спец.	Учитель		Механизированный пункт приема запоминателей с годовым грузооборотом 300 тыс. куб.м
Зав. гр.	Нениборская		Стадия: Р; Лист: 23; Листов:
Вед.инж.	Рапопорт		Схемы конструкций нарунной лестницы.
Провер	Нениборская		Харьковский промстройниипроект
Разраб.	Пащенко		

Привязан:

Инв.№

Инв.№подл. | Подпись и дата | Взамен инв.№

Альбом 2

План площадки на отм. -3.200

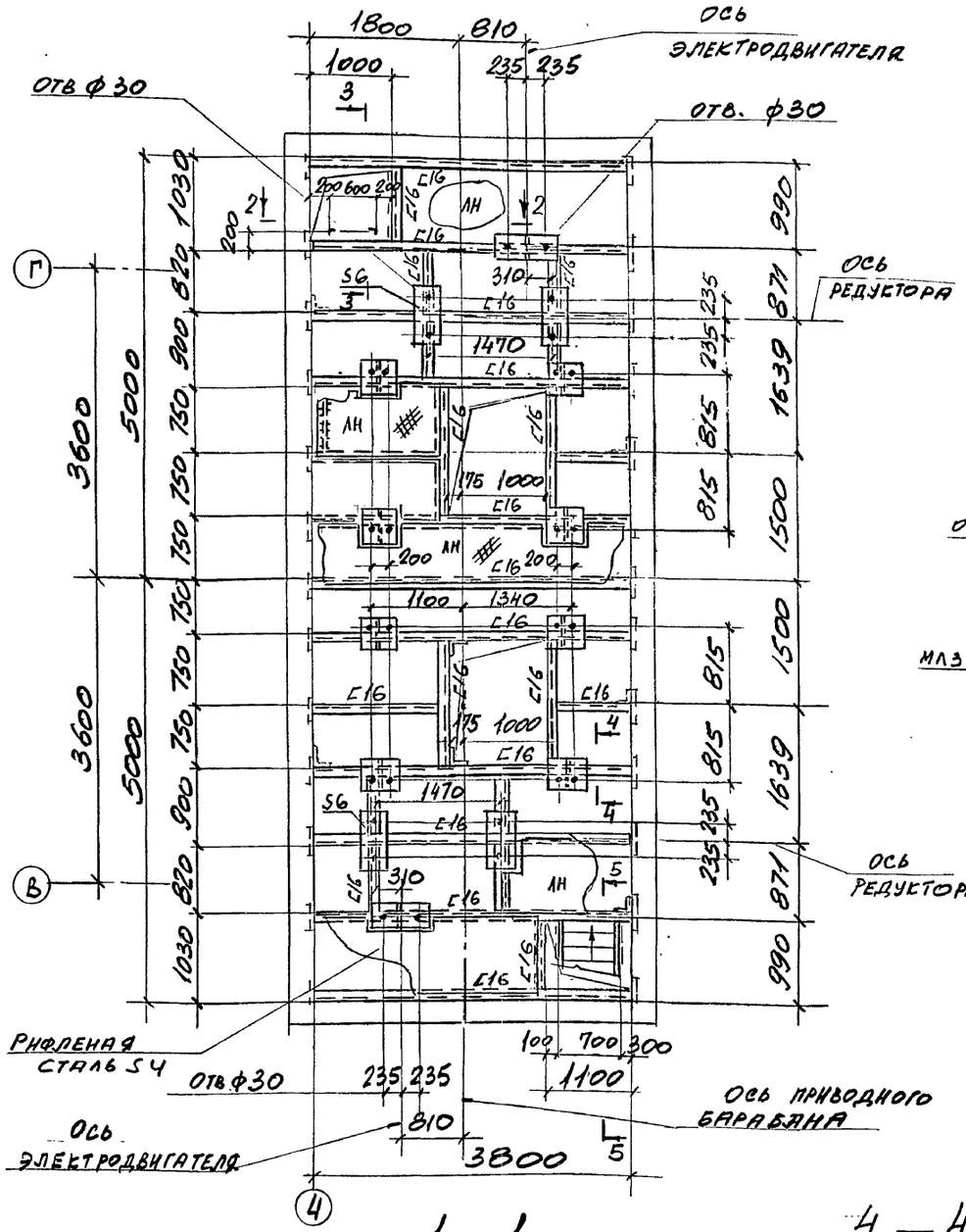

2 — 2

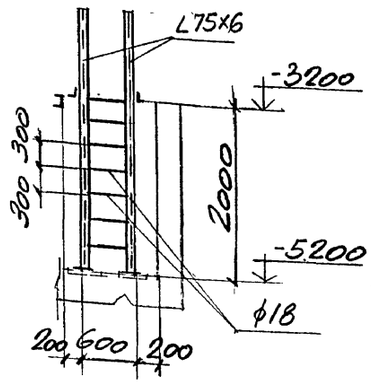

3 — 3

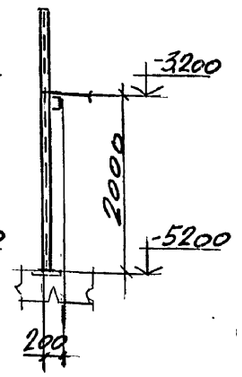

План лестницы с отм. ±0.000 на отм. 4.700

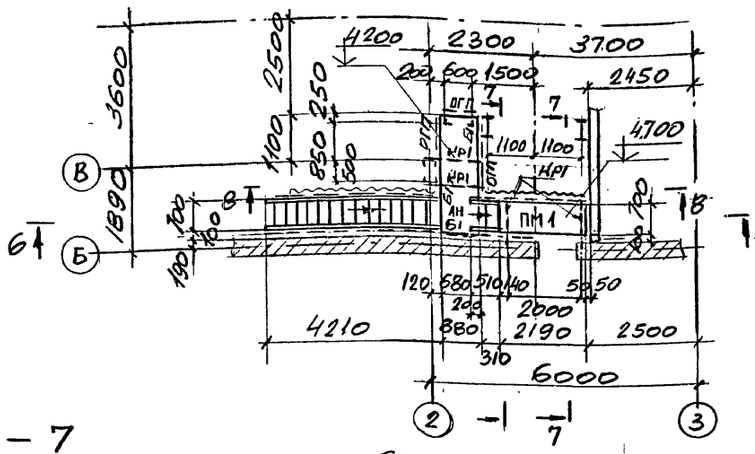

5 — 5

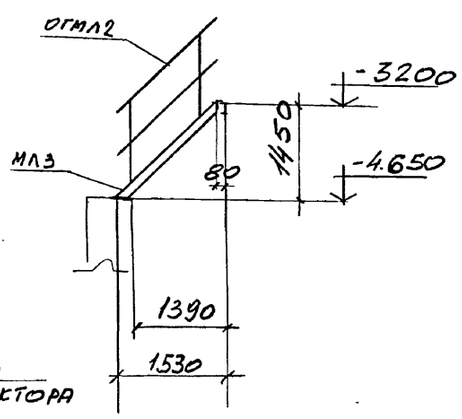

7 — 7

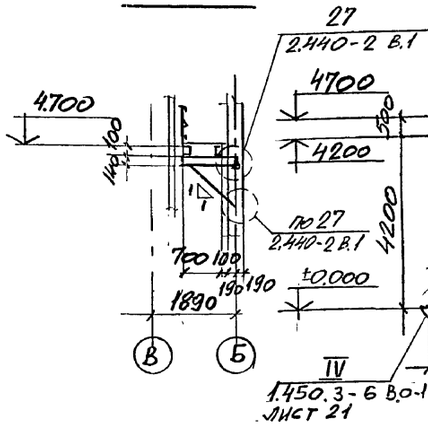

6 — 6

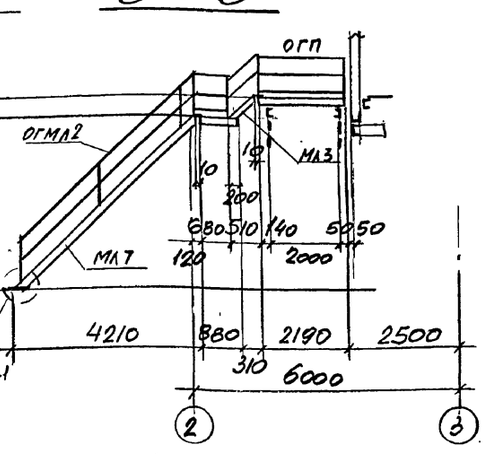

Ведомость элементов см на листе 23.

Ведомость элементов по серии 1.450.3-6 см на листе 22.

1 — 1

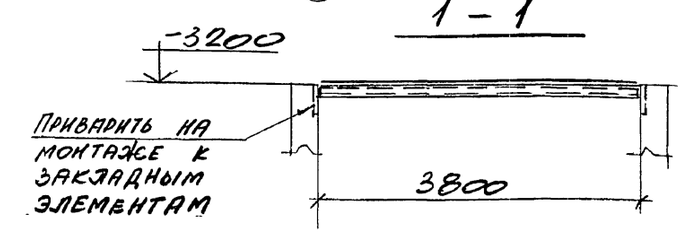

4 — 4

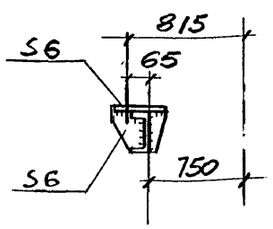

8 — 8

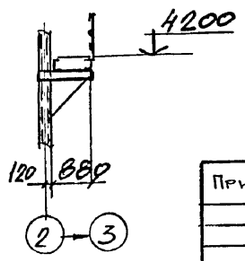

Привязан:

Инв. № 1

Нач. отд.	Учитель		
Н. контр.	Учитель		
Гл. спец.	Учитель		
Зав. гр.	Меньборская		
Вед. инж.	Рапопорт		
Разраб.	Пащенко		
Провер.	Меньборская		

7о8-55.90-КМ

Склад запомнителей бетона вместимостью 3 тыс. куб. м для территорий с высоким уровнем грунтовых вод. Автоматизированной системой управления и кранцер-краном

Механизированный пункт приема запомнителей с годовым грузооборотом 300 тыс. куб. м

Стадия	Лист	Листов
Р	24	

Схемы площадок на отм. -3.200 и лестницы.

Харьковский Промстройниипроект

Взамен инв. № | Подпись и дата | Инв. № подл.

Альбом 2

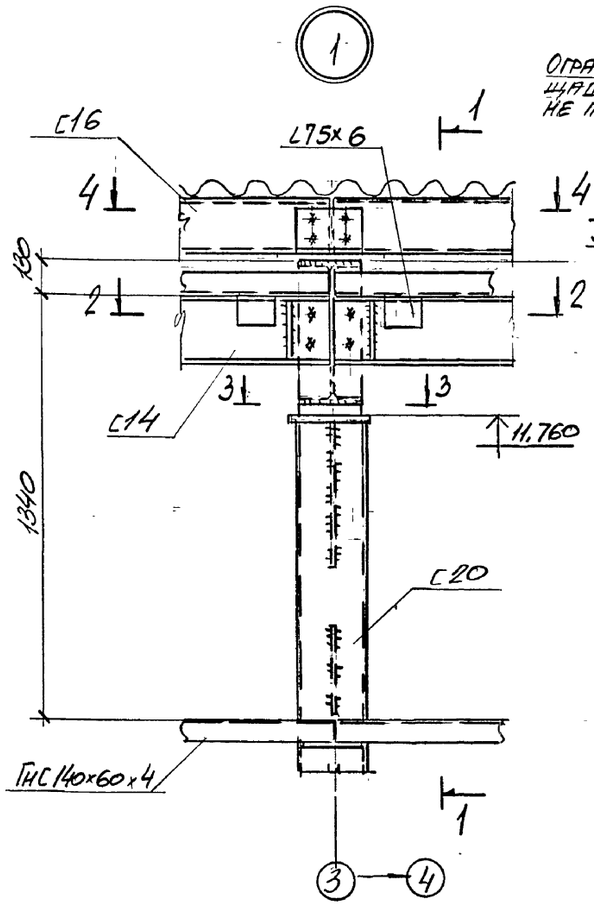

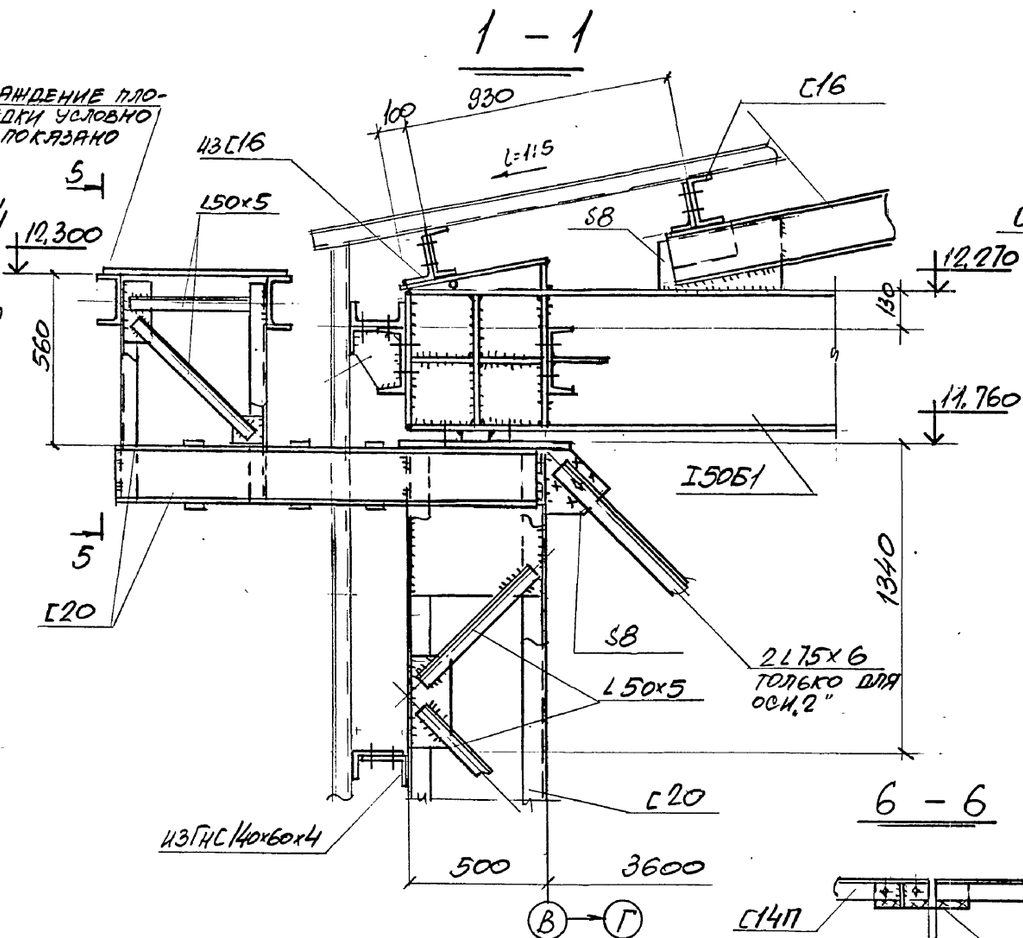

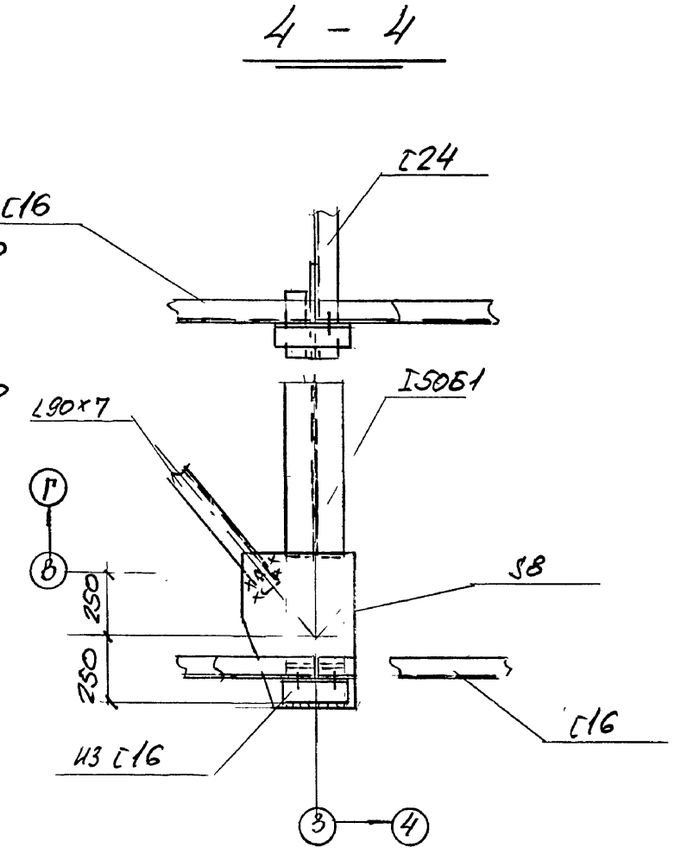

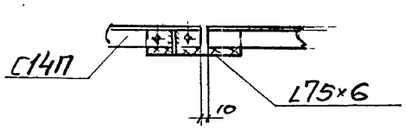

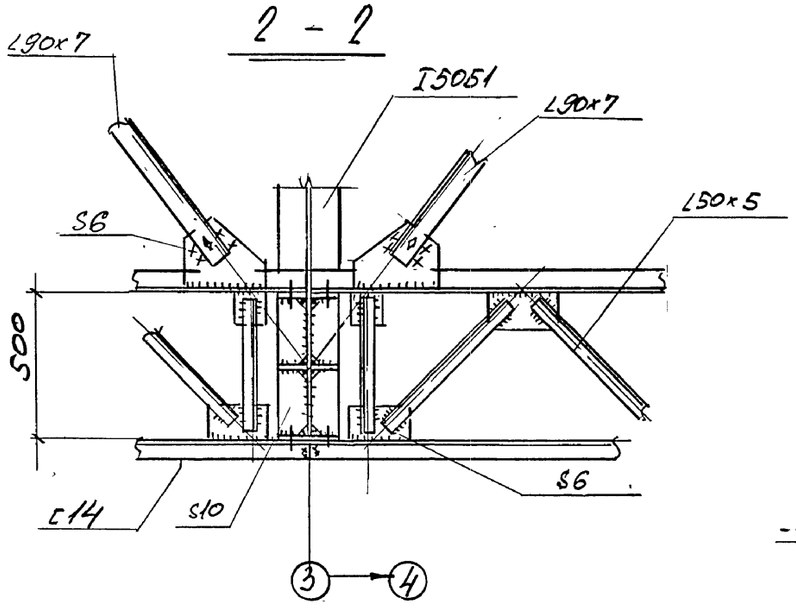

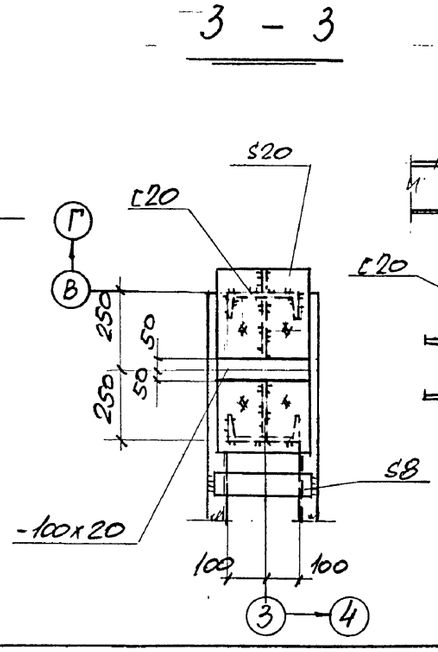

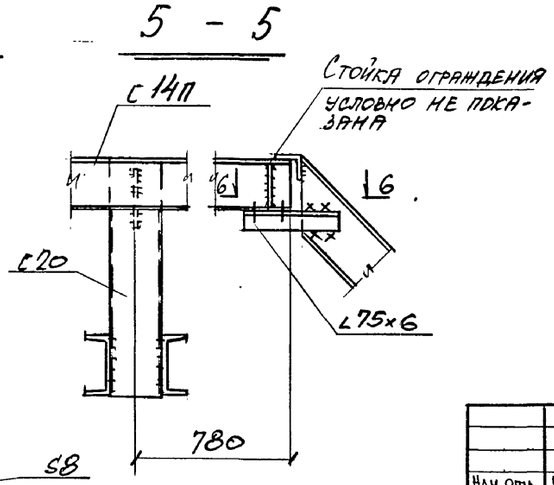

Привязан:

Инв. №

Нач. отд.	Учитель		
Н. контр.	Учитель		
Гл. спец.	Учитель		
Зав. гр.	Меняйловская		
Вед. инж.	Рапопорт		
Разраб.	Копица		
Провер.	Рапопорт		

708-55.90-КМ

Склад заполнителей бетона вместимостью 8 тыс. куб. м. для территорий с высоким уровнем грунтовых вод с автоматизированной системой управления и бункер-бункер

Механизированный пункт приема заполнителей с годовым грузооборотом 300 тыс. куб. м.

Стадия	Лист	Листов
Р	25	

Узел 1.

ХАРЬКОВСКИЙ ПРОМСТРОЙНИИПРОЕКТ

Инв. № подл. | Подпись и дата | Взамен инв. №

Альбом 2

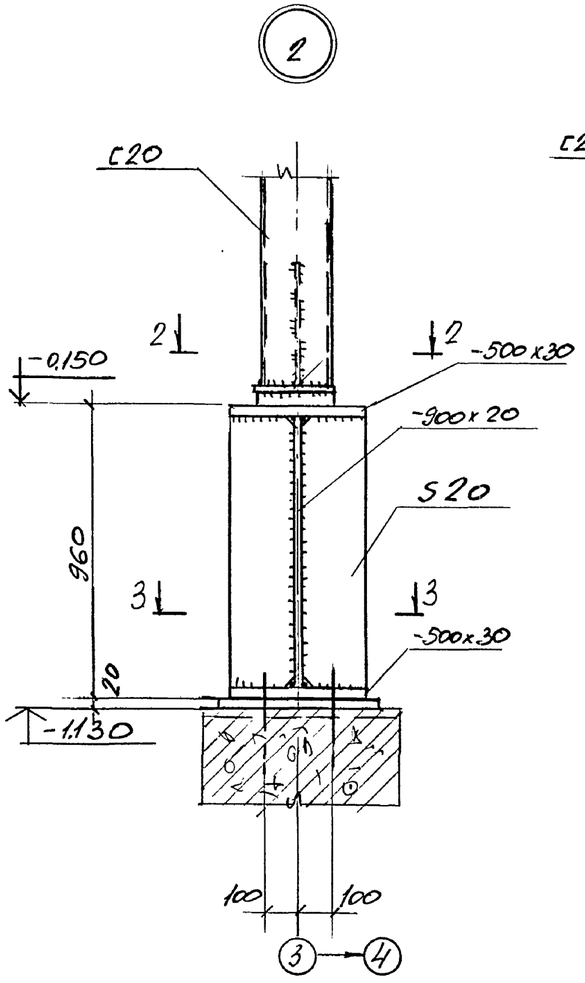

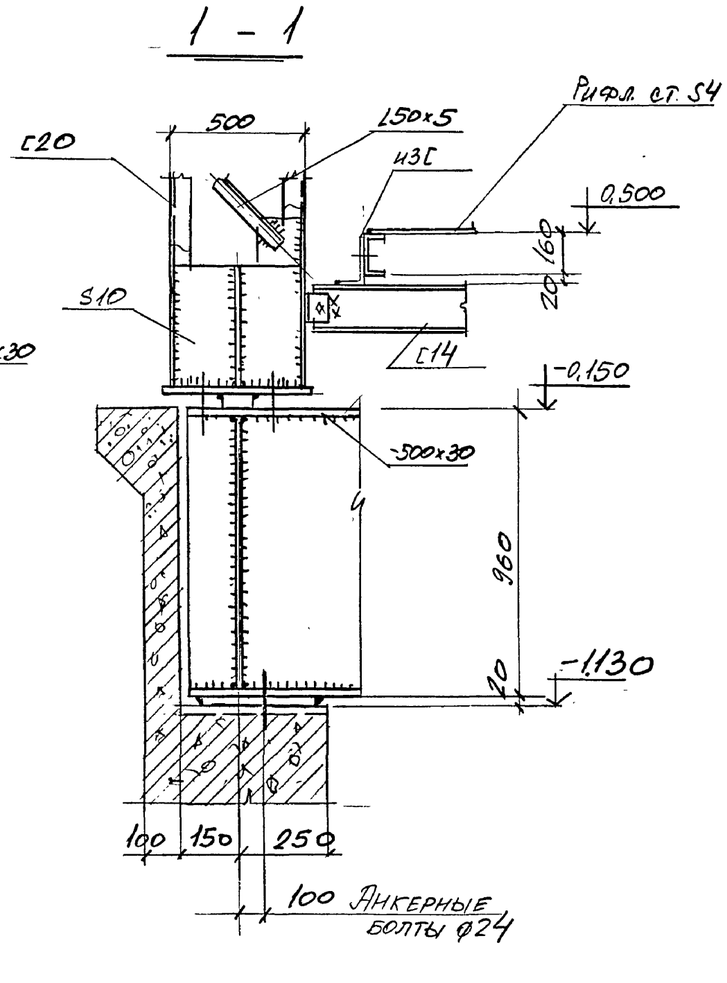

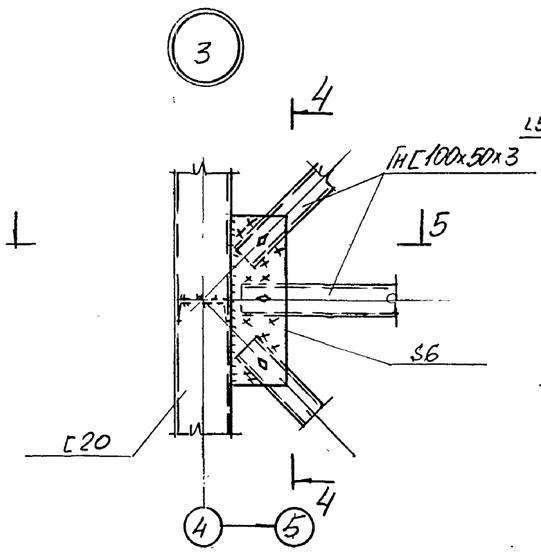

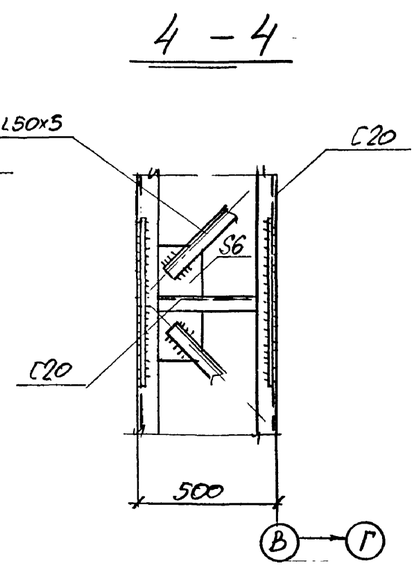

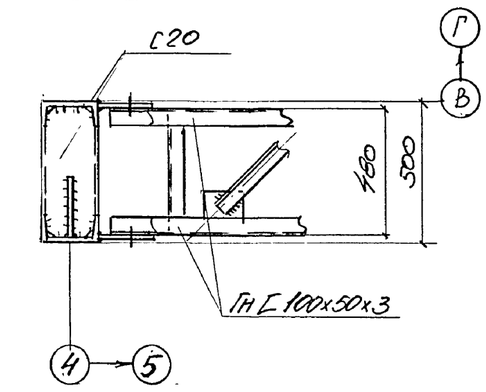

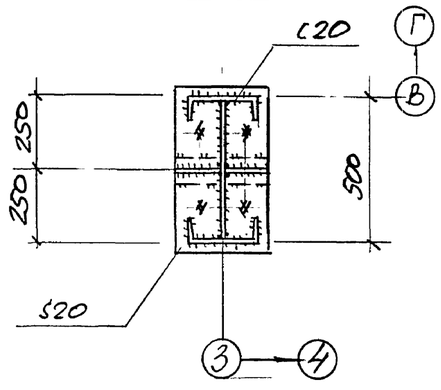

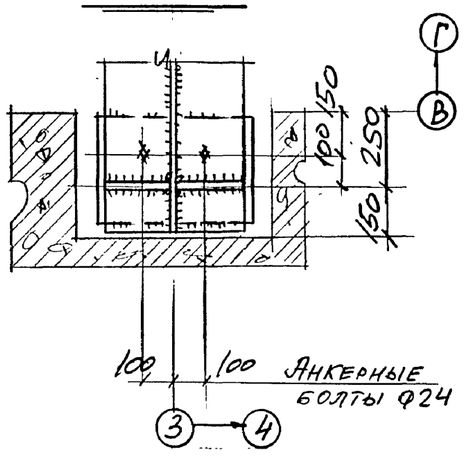

Привязан

Инв. №

Нач. отд.	Учитель		
Н. контр.	Учитель		
Гл. спец.	Учитель		
Зав. гр	Меницовская		
Вед. инж.	Рапопорт		
Провер	Рапопорт		
Разраб.	Копица		

708-55.90-КМ

Склад заполнителей бетона вместимостью 9 тыс. куб.м для территорий с высоким уровнем грунтовых вод с автоматизированной системой управления и кранцер-краном

Механизированный пункт приема заполнителей с годовым грузооборотом 300 тыс. куб.м

Стадия	Лист	Листов
Р	26	

Узлы 2,3.

Харьковский Промстройниипроект

Инв. № подл. | Подпись и дата | Взамен инв. №

Альбом 2

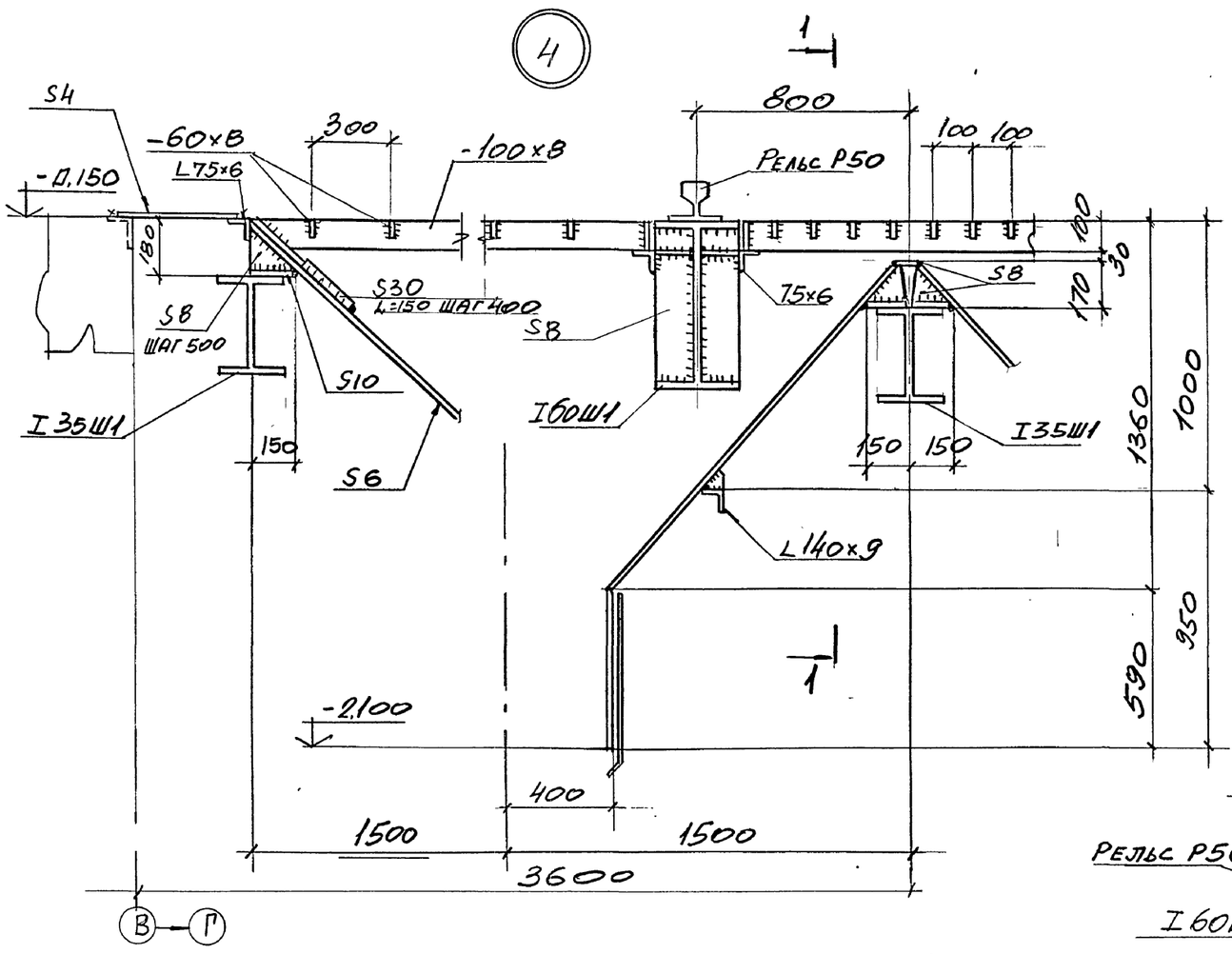

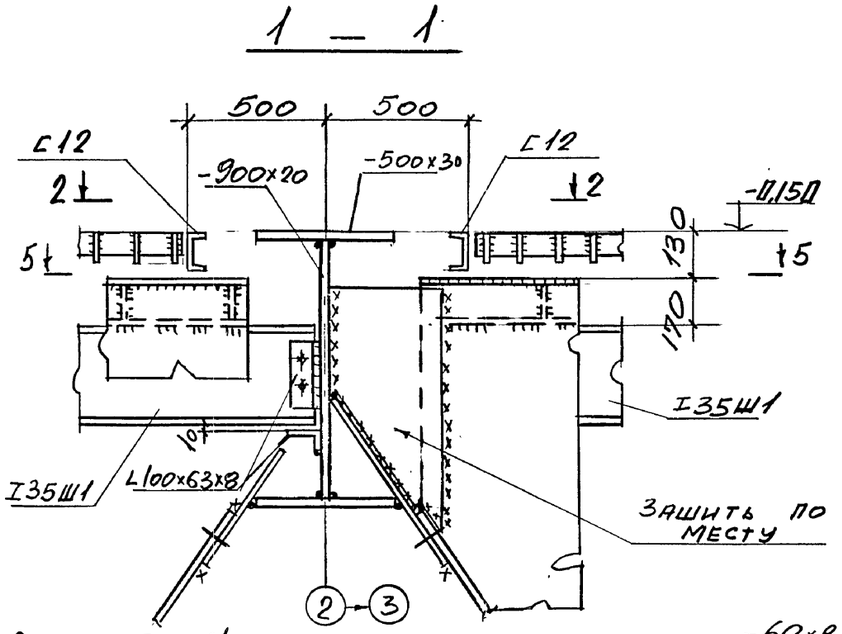

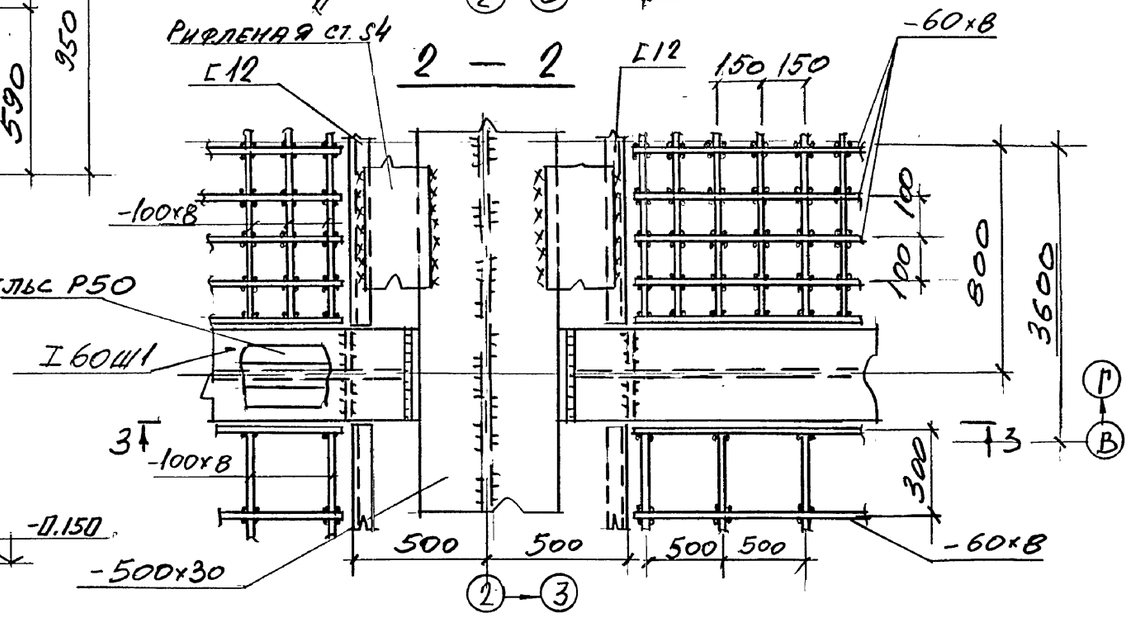

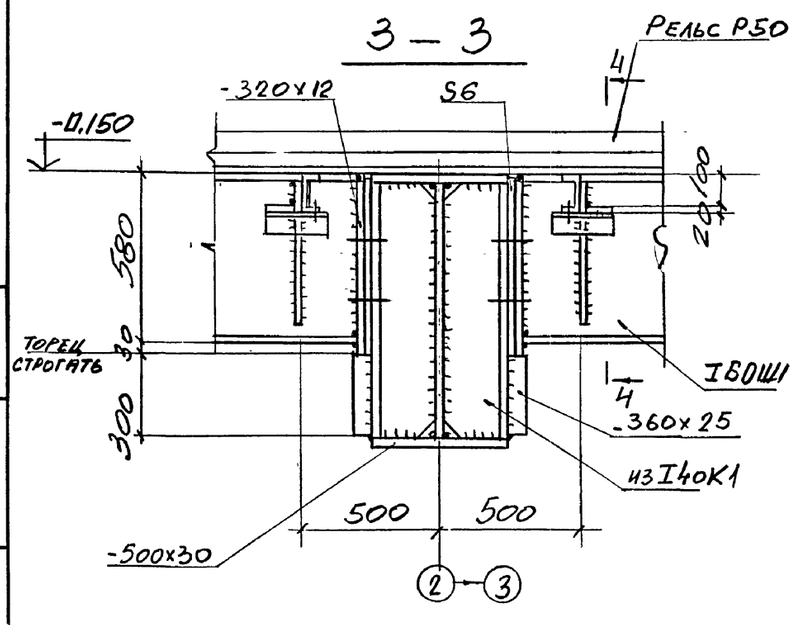

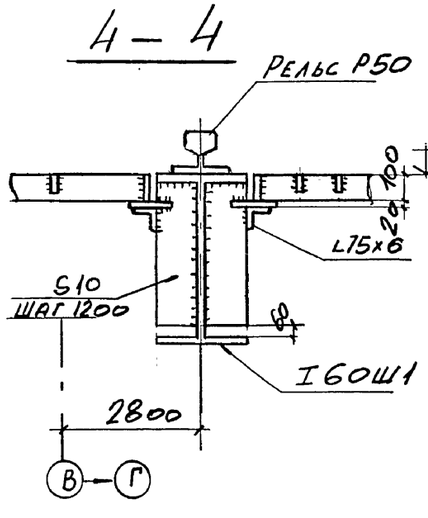

Привязан:

Инв.№

Нач.отд.	Учитель		
Н.контр.	Учитель		
Гл.спец.	Учитель		
Зав.гр.	Мейниборская		
Вед.инж.	Рапопорт		
Провер.	Рапопорт		
Разраб.	Пащенко		

708-55.90-КМ

Склад заполнителей бетона вместимостью 9тыс.куб.м для территорий с высоким уровнем грунтовых вод с автоматизированной системой управления и скрепер-краном

Механизированный пункт приема заполнителей с годовым грузооборотом 300тыс.куб.м

Стадия	Лист	Листов
	27	

Узел 4

ХАРЬКОВСКИЙ ПРОМСТРОЙНИИПРОЕКТ

Инв.№подл. | Подпись и дата | Взамен инв.№

Альбом 2

5 — 5

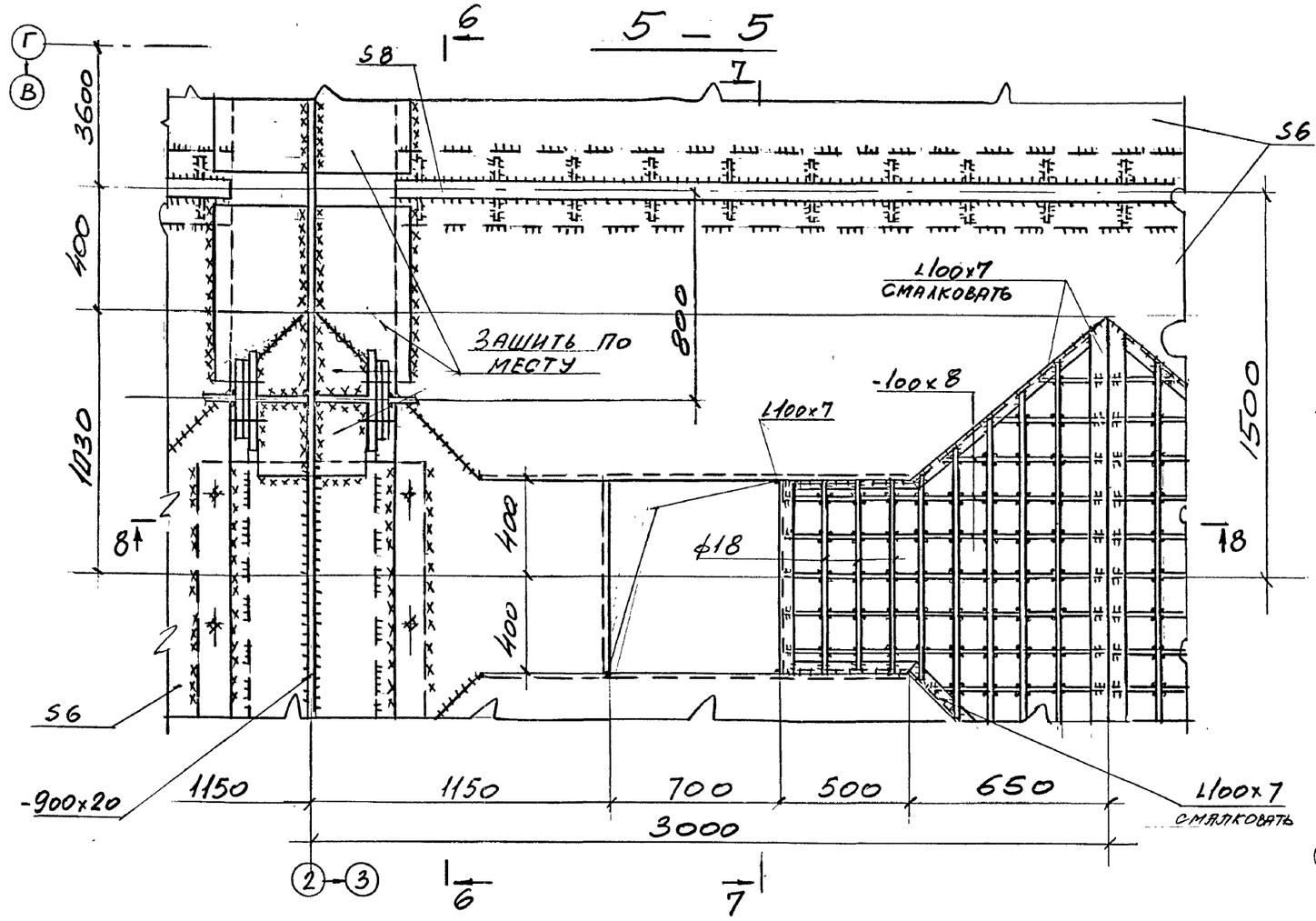

7 — 7

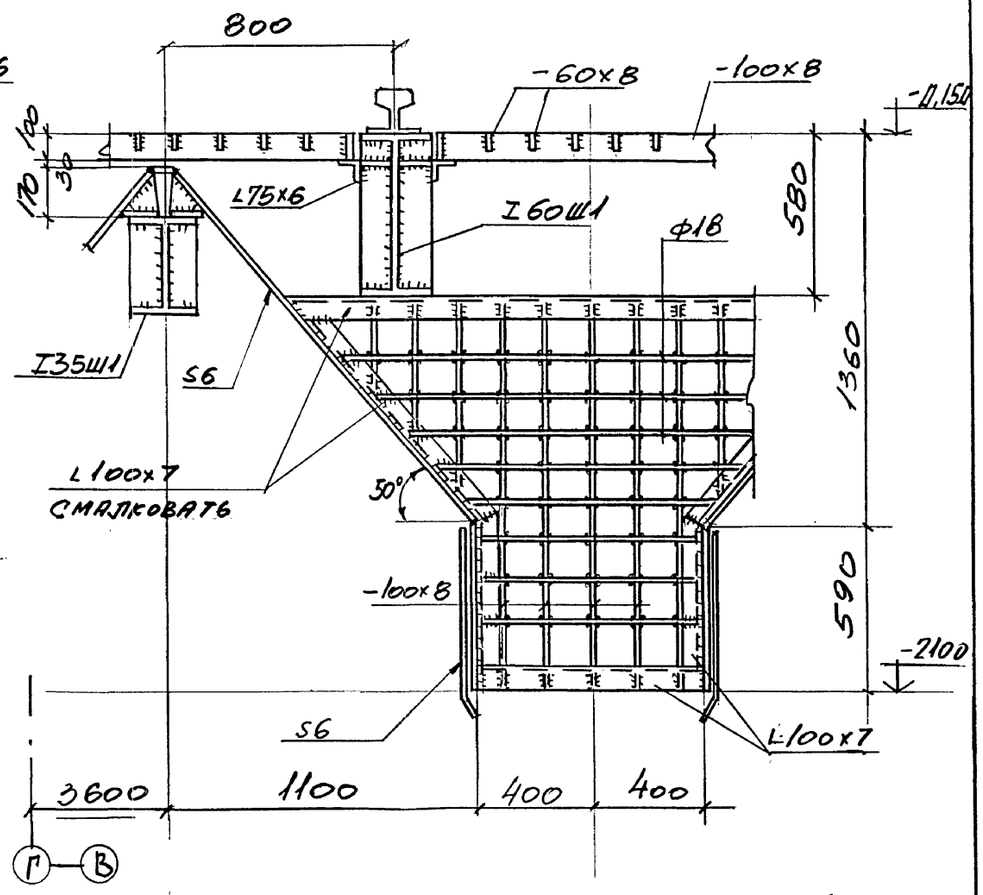

6 — 6

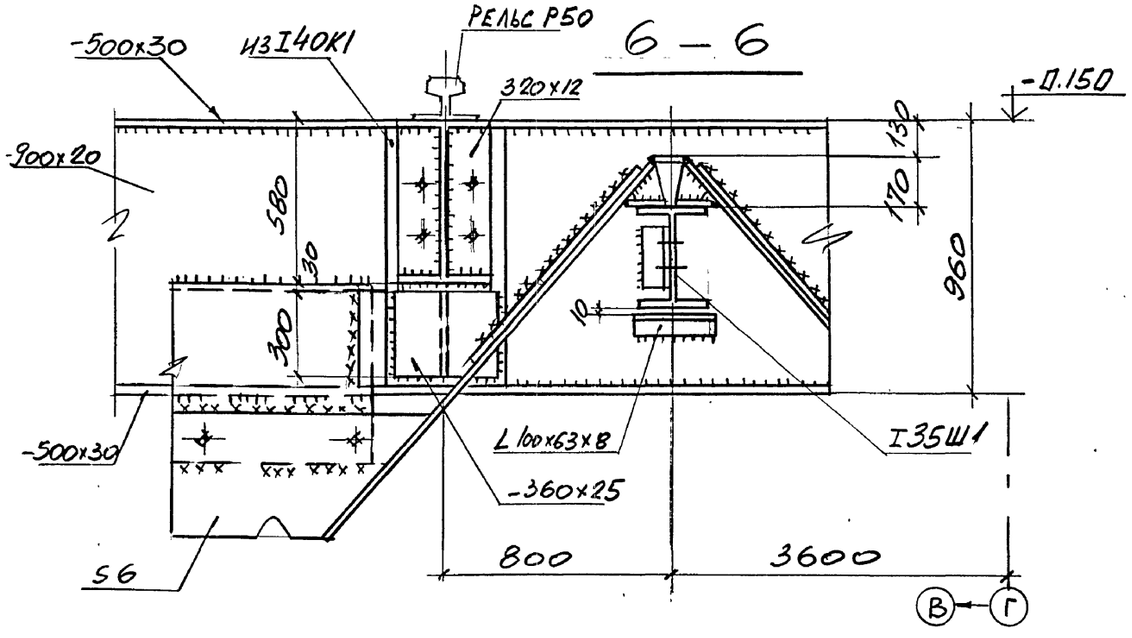

Привязан!

Инв.№

Нач.отд	Учитель		
Н.контр.	Учитель		
Гл.спец.	Учитель		
Зав.гр.	Меняйловская		
Вед.инж.	Рапопорт		
Провер.	Рапопорт		
Разраб.	Пащенко		

708-55.90-КМ

Склад заполнителей бетона вместимостью 8 тыс.куб.м для территорий с высоким уровнем грунтовых вод с автоматизированной системой управления и кран-балкой

Механизированный пункт приема заполнителей с годовым грузооборотом 300 тыс. куб.м.

Стадия	Лист	Листов
Р	28	

Разрезы к листу 27

ХАРЬКОВСКИЙ ПРОМСТРОЙНИИПРОЕКТ

Инв.№подл. | Подпись и дата | Взамен инв.№

Альбом 2

8 – 8

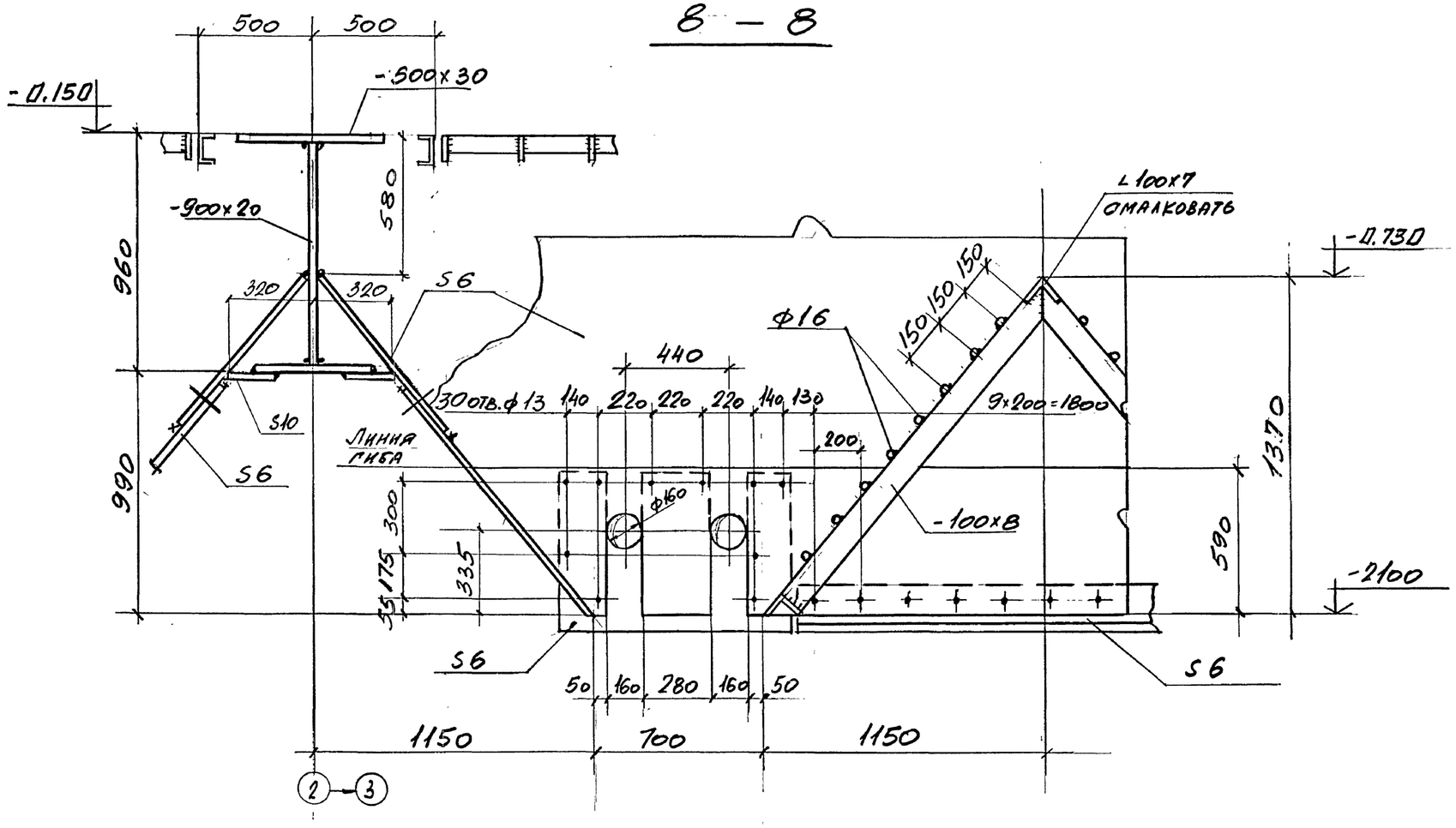

Привязан:				708-55.90-КМ
		Нач.отд.	Учитель	Склад заполнителей бетона вместимостью 8тыс. куб.м для территорий с высоким уровнем грунтовых вод с автоматизированной системой управления и кратцер-кран
		Н.контр.	Учитель	
		Гл.спец.	Учитель	Механизированный пункт приема заполнителей с годовым грузооборотом 300тыс.куб.м — Стадия: Р; Лист: 29; Листов:
		Зав.гр.	Менчибогская	
		Вед.инж.	Рапопорт	
		Пров.	Рапопорт	Разрезы к листу 27. — Харьковский Промстройниипроект
Инв.№		Разраб.	Копица	

Инв.№подл. | Подпись и дата | Взамен инв.№

Альбом 2

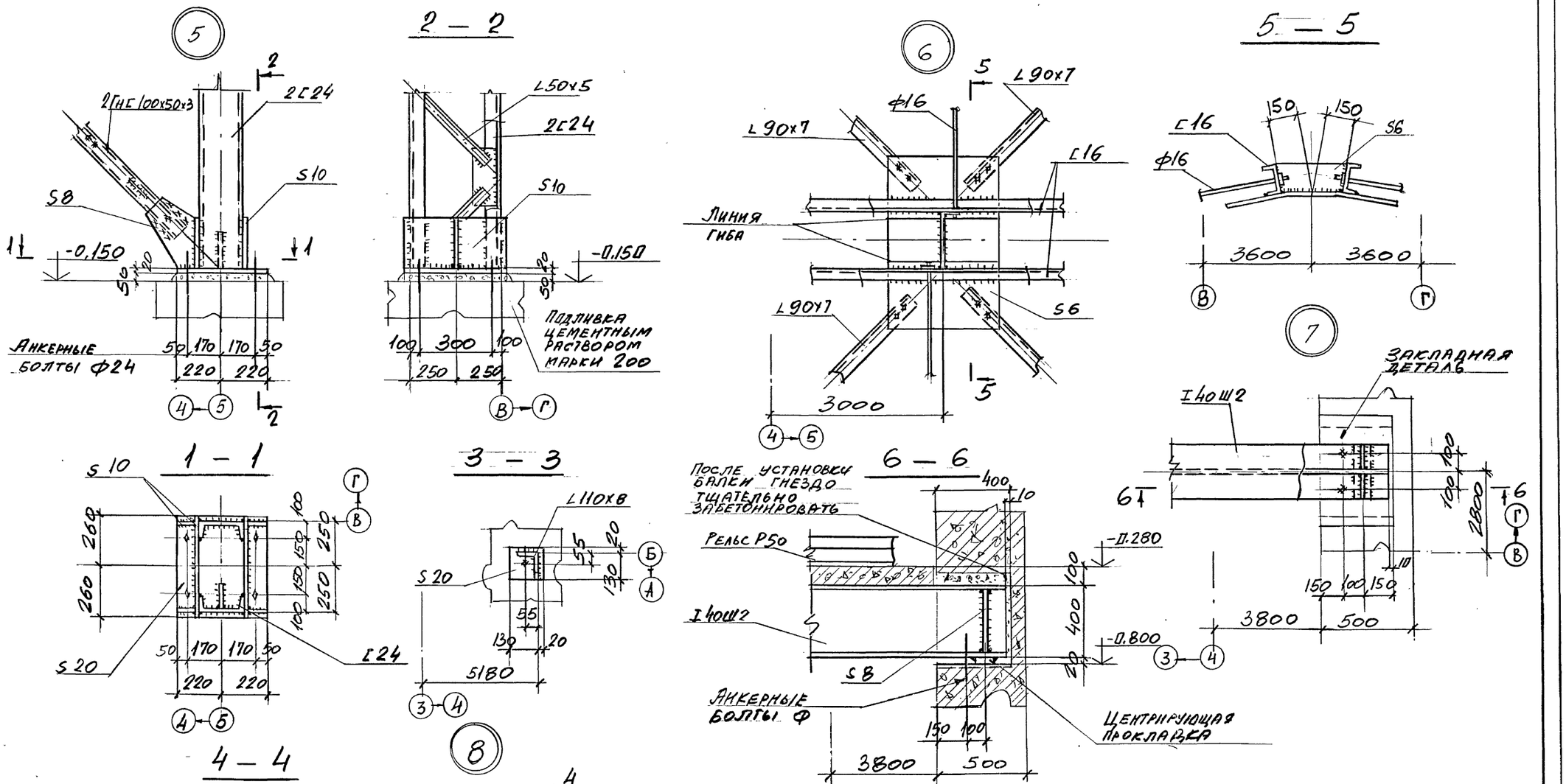

				708-55.90-КМ	
Нач.отд.	Учитель			Склад запоминателей бетона вместимостью 9 тыс. куб.м для территории с высоким уровнем грунтовых вод с автоматизированной системой управления и кратцер-краном	
Н.контр.	Учитель				
Гл.спец.	Учитель			Механизированный пункт приема запоминателей с годовым грузооборотом 300 тыс. куб.м	Стадия: Р; Лист: 30; Листов:
Зав.гр	Меняйловская				
Вед.инж	Рапопорт			Узлы 5÷8	Харьковский Промстройниипроект
Провер.	Рапопорт				
Разраб	Пащенко				

Привязан!

Инв.№

Инв.№подл. | Подпись и дата | Взамен инв.№

24754-02 43

Альбом 2

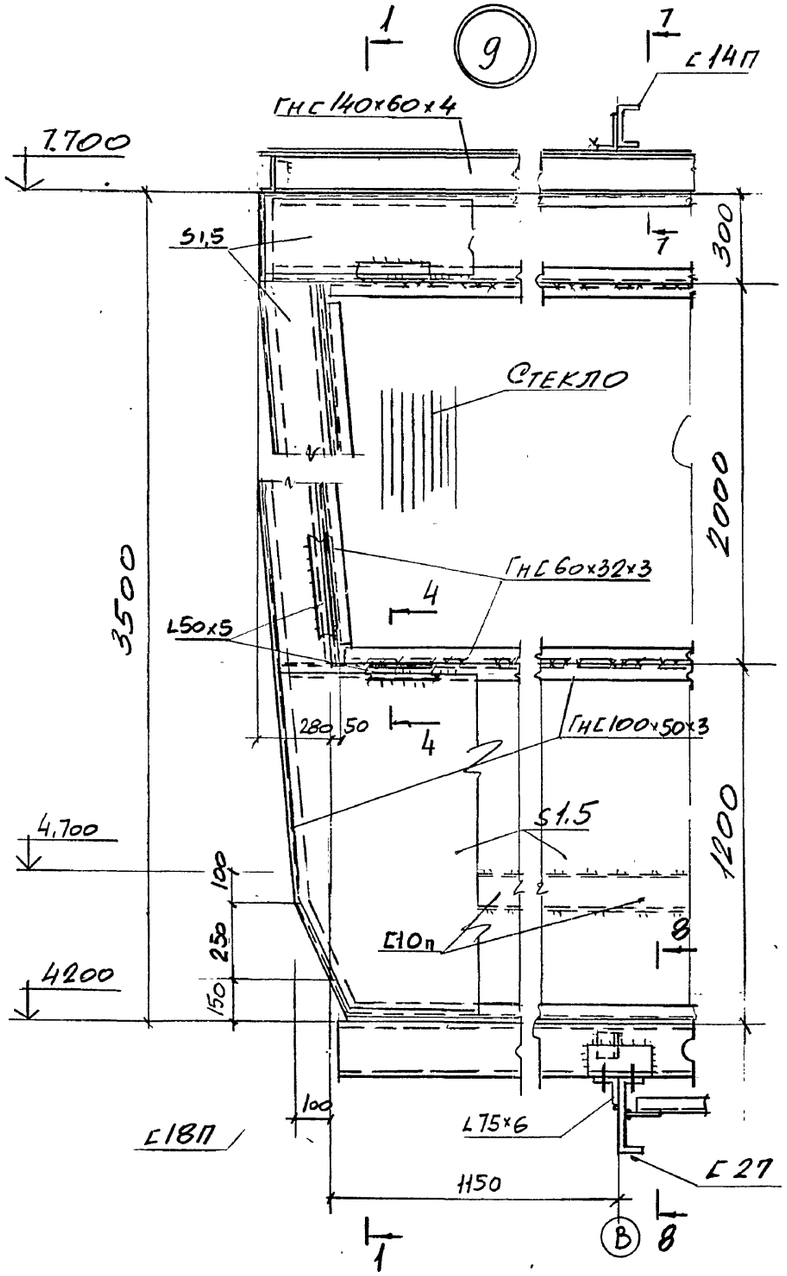

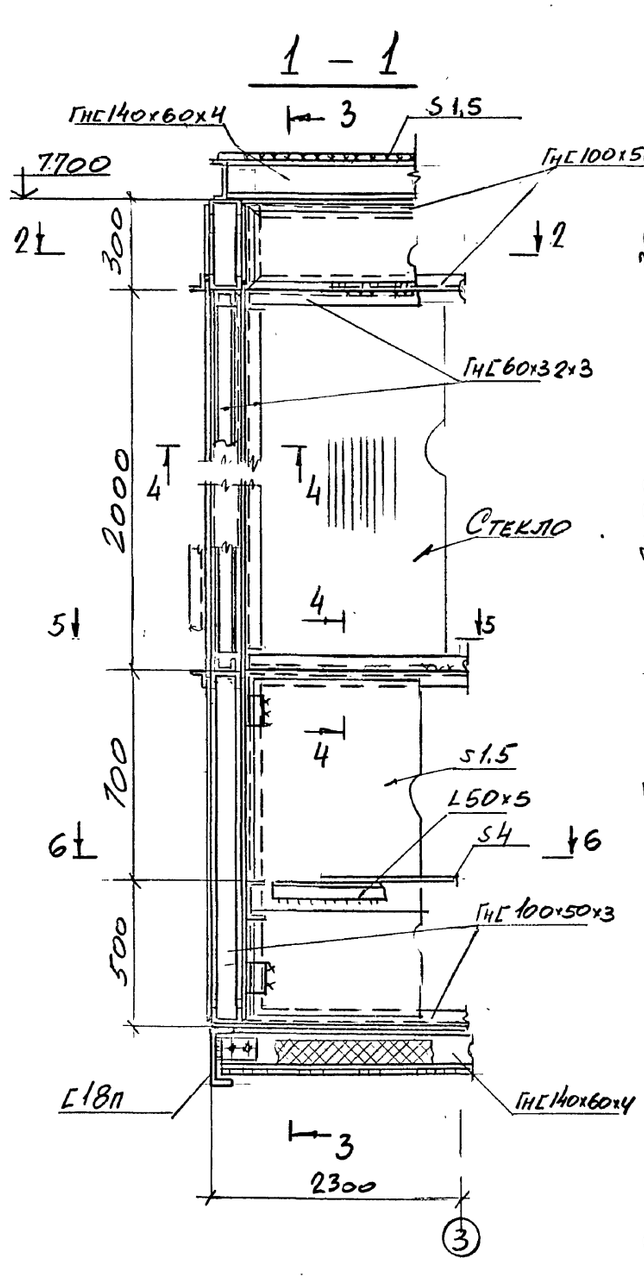

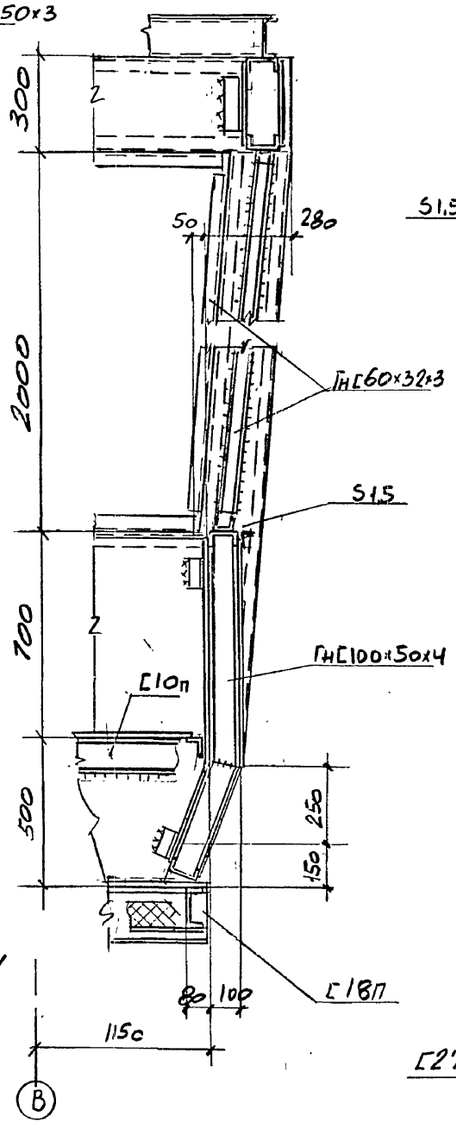

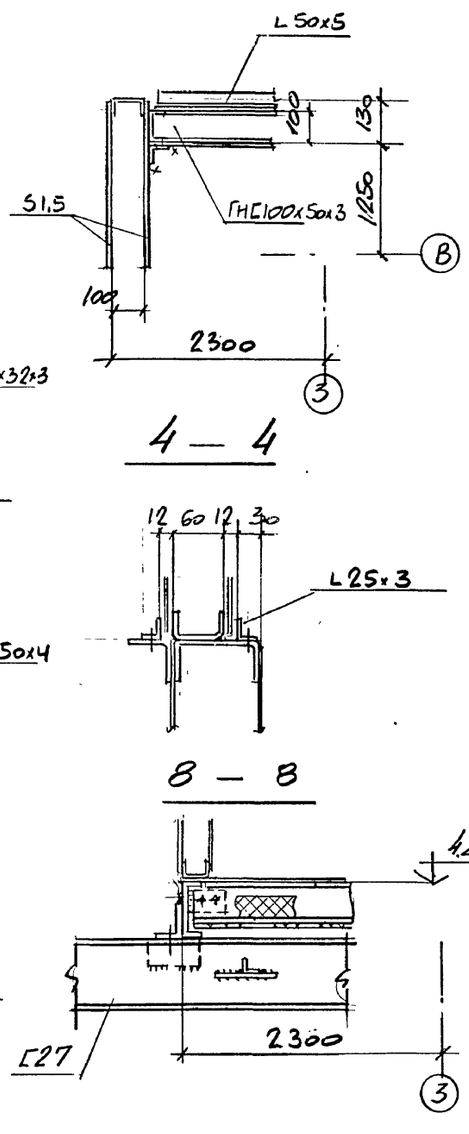

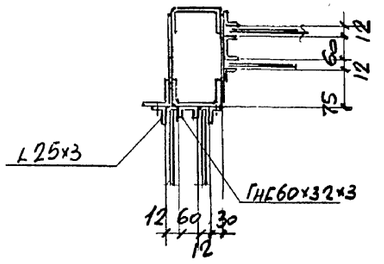

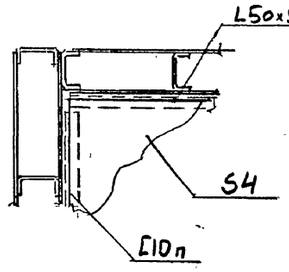

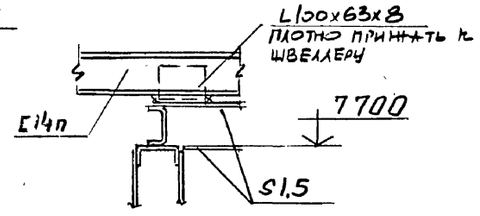

Инв.№подл. | Подпись и дата | Взамен инв.№

Привязан:

Инв.№

Нач.отд.	Учитель		
Н.контр.	Учитель		
Гл.спец.	Учитель		
Зав.гр.	Меживорская		
Вед.инж.	Рапопорт		
Провер.	Меживорская		
Разраб.	Панченко		

708 - 55.90 - КМ

Склад запомнителей бетона вместимостью 3тыс. куб.м. для территорий с высоким уровнем грунтовых вод с автоматизированной системой управления и кратцер-краном

Механизированный пункт приема запомнителей с годовым грузооборотом 300тыс. куб.м

Стадия	Лист	Листов
Р	31	

Узел 9.

Харьковский Промстройниипроекта

Альбом 2

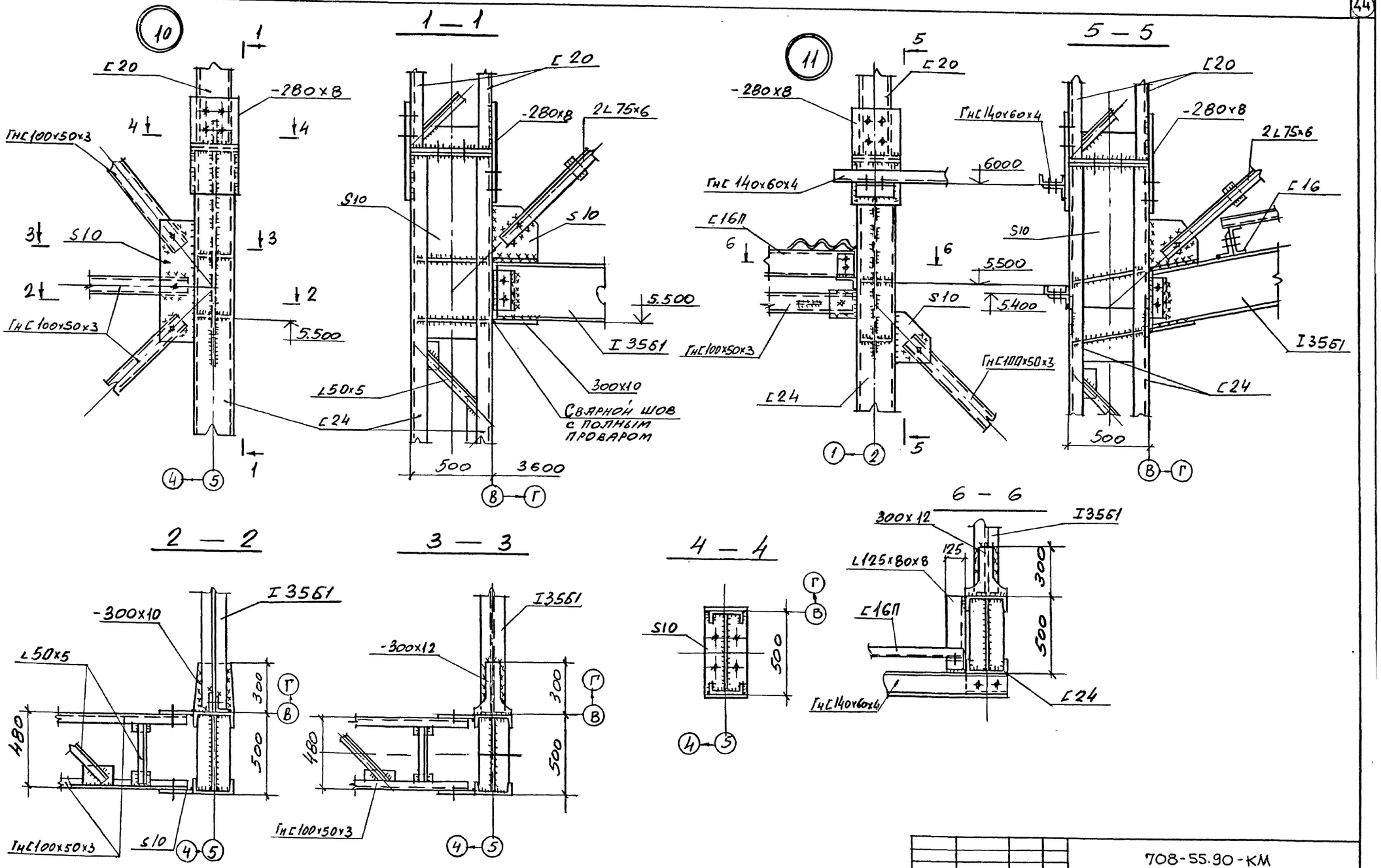

Привязан:				708-55.90-КМ	
				Склад заполнителей бетона вместимостью 3 тыс. куб.м. для территорий с высоким уровнем грунтовых вод с автоматизированной системой управления и кран-балкой	
				Механизированный пункт приема заполнителей с годовым грузооборотом 300 тыс. куб.м.	Стадия: Р; Листы: 32; Листов:
Инв.№				Узлы 10, 11.	Харьковский Промстройниипроект

Нач.отд. Учитель; Н.контр. Учитель; Гл.спец. Учитель; Зав.гр. Шенкберская; Вед.инж. Рапопорт; Провер. Неньборская; Разраб. Пащенко

Инв.№ подл. | Подпись и дата | Взамен инв.№

gost.e-ecolog.ru