ТИПОВОЙ ПРОЕКТ
902 - 5 - 10.84

ОСАДКОУПЛОТНИТЕЛИ ДИАМЕТРОМ 18 м С НАСОСНОЙ СТАНЦИЕЙ

АЛЬБОМ VI

НЕСТАНДАРТИЗИРОВАННОЕ ОБОРУДОВАНИЕ

19755-06

Я цена реализации указана в счет-накладной

gost.e-ecolog.ru

ТИПОВОЙ ПРОЕКТ
902-5-1084

ОСАДКОУПЛОТНИТЕЛИ ДИАМЕТРОМ 18 м С НАСОСНОЙ СТАНЦИЕЙ

СОСТАВ ПРОЕКТА:

Альбом I – Пояснительная записка.
Альбом II – Технологическая, санитарно-техническая и электротехническая части.
Альбом III – Архитектурно-строительная часть.
Альбом IV – Строительные изделия.
Альбом V – Задание заводу-изготовителю.
Альбом VI – Нестандартизированное оборудование.
Альбом VII – Спецификации оборудования.
Альбом VIII – Ведомости потребности в материалах
Альбом IX – Сметы.

Примененные материалы: Типовой проект 902-2-362.83
Нестандартизированное оборудование
Альбом VI, часть 1 и часть 2. Альбом IX
Типовой проект 902-2-346 Альбом VIII.

АЛЬБОМ VI

Утвержден Госгражданстроем
приказ № 47 от 14 февраля 1984 г.
введен в действие
ЦНИИЭП инженерного оборудования
приказ № 48 от 25 апреля 1984 г.

Разработан
проектным институтом
ЦНИИЭП инженерного оборудования
/Главный инженер института А. Кетаов
Главный инженер института Л. Будаева

Привязан

Инв. №

Типовой проект 902-5-10.84 Альбом VI

Содержание альбома

Обозначение	Наименование	Стр.
	Обложка	
	Титульный лист	1
	Содержание альбома	2
1299.01.00.000СБ	Крыло скребковое	
	Сборочный чертеж	3
1299.01.00.000	Крыло скребковое	
	Спецификация	
1299.01.01.000	Гребенка	
	Спецификация	4
1299.01.01.000СБ	Гребенка	
	Сборочный чертеж	5
1299.01.01.001	Отвод	
1299.01.01.002	Втулка	
1299.01.01.003	Фланец	
1299.01.01.004	Балка	6
1299.01.02.000	Скребок	
	Спецификация	
1299.01.03.000	Скребок	
	Спецификация	7
1299.01.02.000СБ	Скребок	
	Сборочный чертеж	
1299.01.02.001	Скребок	8
1299.01.03.000СБ	Скребок	
	Сборочный чертеж	
1299.01.03.001	Скребок	9
1299.01.04.000СБ	Опора	
	Сборочный чертеж	
1299.01.04.000	Опора. Спецификация	
1299.01.04.001	Фланец	
1299.01.04.002	Патрубок	10
1299.01.03.003	Ребро	
1299.02.00.000	Стойка. Спецификация	
1299.02.00.000СБ	Стойка	
	Сборочный чертеж	11

1299.01.00.000 СБ

Типовой проект 902-5-10.84 Альбом VI

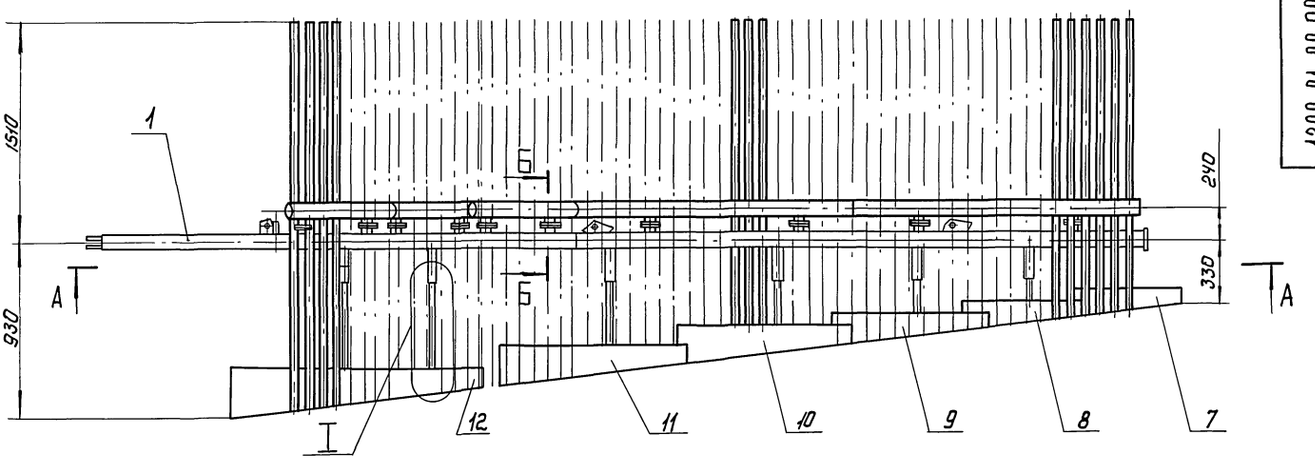

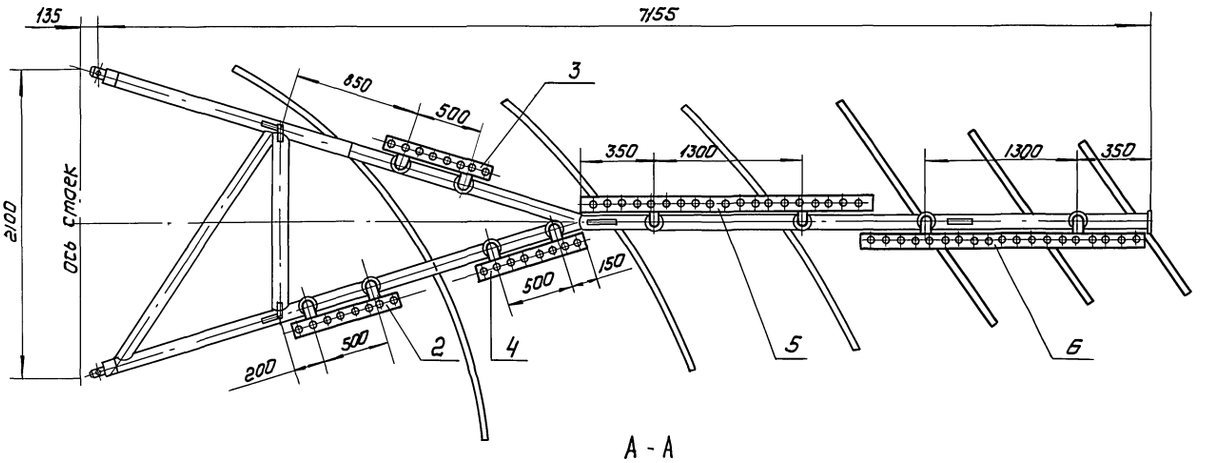

А - А

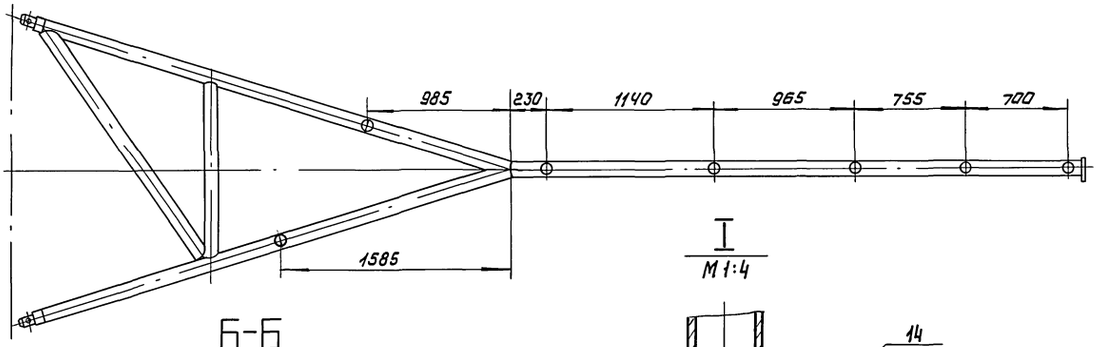

I
М 1:4

Б-Б
М 1:2

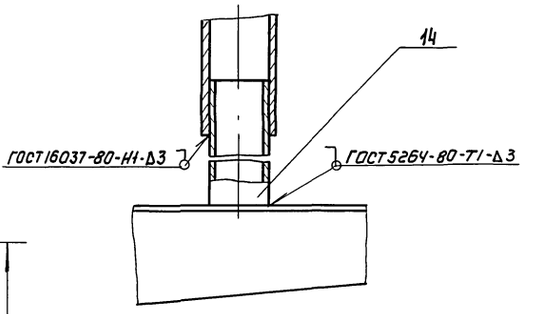

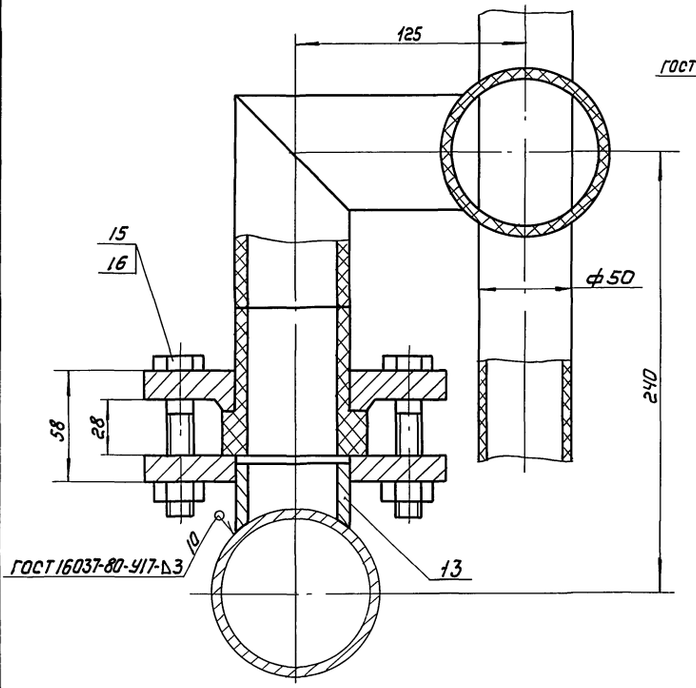

1. Скребки поз. 7-12 и патрубок поз. 14 приварить к крылу скребковому поз. 1 на месте монтажа.
2. Размеры для справок.

					1299.01.00.000 СБ		
Изм.	Лист	№ докум.	Подпись	Дата	Крыло скребковое сборочный чертеж	Лит.	Масса 384	Масштаб 1:25
Разраб.		Буданкова						
Пров.		Кремнев				Лист	Листов 1	
Т. контр.						ЦНИИЭП инж. оборудования		
Н. контр.		Хромихина		04.84				
Утв.		Шилков						

Копировал: Кашунова 19755-06 4 Формат А2

Инв. № подл. | Подпись и дата | Взам. инв. № | Инв. № дубл. | Подпись и дата

Альбом VI

Типовой проект 902-5-10.84

Формат	Зона	Поз	Обозначение	Наименование	Кол.	Примечание
				Документация		
А2			1299.01.00.000 СБ	Сборочный чертеж		
				Сборочные единицы		
А4		1	4И.429.02.00.000	Крыло скребковое	2	т.п.902-2-362.83 альбом VI
А4		2	1299.01.01.000	Гребенка	1	
А4		3	1299.01.01.000-01	Гребенка	1	
А4		4	1299.01.01.000-02	Гребенка	1	
А4		5	1299.01.01.000-03	Гребенка	1	
А4		6	1299.01.01.000-04	Гребенка	1	
А4		7	1299.01.02.000	Скребок	1	
А4		8	1299.01.02.000-01	Скребок	1	
А4		9	1299.01.02.000-02	Скребок	1	
А4		10	1299.01.03.000	Скребок	1	
А4		11	1299.01.03.000-01	Скребок	1	
А4		12	1299.01.03.000-02	Скребок	1	
А4		13	1299.01.04.000	Опора	10	
				Детали		
Б4		14		Патрубок		
				Труба 40×3.5 ГОСТ 3262-75		
				L = 430 h14	1	1.6 кг
				Стандартные изделия		
		15		Болт М16×75.58 ГОСТ 7798-70	40	
		16		Гайка М16-6Н.5 ГОСТ 5915-70	40	

Подп. и дата | Инв.№ подл. | Взам. инв.№ | Инв.№ дубл. | Подп. и дата

Изм.	Лист	N докум.	Подп.	Дата	1299.01.00.000		
Разраб.		Буданкова	Подпись		Крыло скребковое	Лит.	Лист 1 / Листов 1
Пров.		Кремнев	"			ЦНИИЭП инж. оборудования	
Н.контр.		Хромихина	"				
Утв.		Шипков	"				

Альбом VI

Типовой проект 902-5-10.84

Формат	Зона	Поз.	Обозначение	Наименование	Кол.	Примечание
				Документация		
А2			1299.01.01.000 СБ	Сборочный чертеж		
				Детали		
А4		1	1299.01.01.001	Отвод	2	
А4		2	1299.01.01.002	Втулка	2	
А4		3	1299.01.01.003	Фланец	2	
				Стандартные изделия		
				Отвод без сегмента		
				I-63Т-ПНП-90°		
				ТУ34-48-ЭПП-12-78		
				(Заготовка для		
				1299.01.01.001)	2	
				Втулка фланцевая		
				В63Т-ПНП		
				ТУ34-48-ЭПП-12-78		
				(Заготовка для		
				1299.01.01.002)	2	

Подп. и дата | Инв.№ подл. | Взам. инв.№ | Инв.№ дубл. | Подп. и дата

Изм.	Лист	N докум.	Подп.	Дата	1299.01.01.000		
Разраб.		Буданкова	Подпись		Гребенка	Лит. 1	Лист 1 / Листов 3
Пров.		Кремнев	"			ЦНИИЭП инж. оборудования	
Н.контр.		Хромихина	"				
Утв.		Шипков	"				

Альбом VI

Типовой проект 902-5-10.84

Формат	Зона	Поз.	Обозначение	Наименование	Кол.	Примечание
			Переменные данные	для исполнений		
				1299.01.01.000		
				Детали		
А4		4	1299.01.01.004	Балка	1	
				Материалы		
		5		Труба ПВП 50Т		
				ГОСТ 18599-73	17.5	м
				1299.01.01.000-01		
				Детали		
А4		4	1299.01.01.004	Балка	1	
				Материалы		
		5		Труба ПВП 50Т		
				ГОСТ 18599-73	17	м
				1299.01.01.000-02		
				Детали		

Подп. и дата | Инв.№ подл. | Взам. инв.№ | Инв.№ дубл. | Подп. и дата

Изм.	Лист	N докум.	Подп.	Дата	1299.01.01.000	Лист 2

Альбом VI

Типовой проект 902-5-10.84

Формат	Зона	Поз.	Обозначение	Наименование	Кол.	Примечание
А4		4	1299.01.01.004	Балка	1	
				Материалы		
				Труба ПВП 50Т		
				ГОСТ 18599-73	16.5	м
				1299.01.01.000-03		
				Детали		
А4		4	1299.01.01.004-01	Балка	1	
				Материалы		
		5		Труба ПВП 50Т		
				ГОСТ 18599-73	40	м
				1299.01.01.000.04		
				Детали		
А4		4	1299.01.01.004-01	Балка	1	
				Материалы		
		5		Труба ПВП 50Т		
				ГОСТ 18599-73	37	м

Подп. и дата | Инв.№ подл. | Взам. инв.№ | Инв.№ дубл. | Подп. и дата

Изм.	Лист	N докум.	Подп.	Дата	1299.01.01.000	Лист 3

Рис. 1

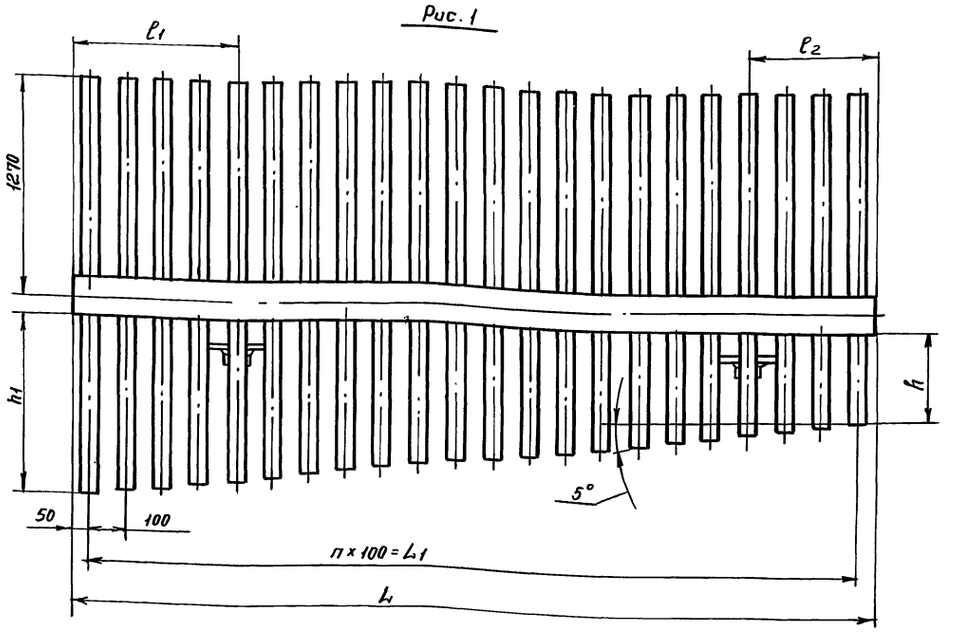

I
М 1:2

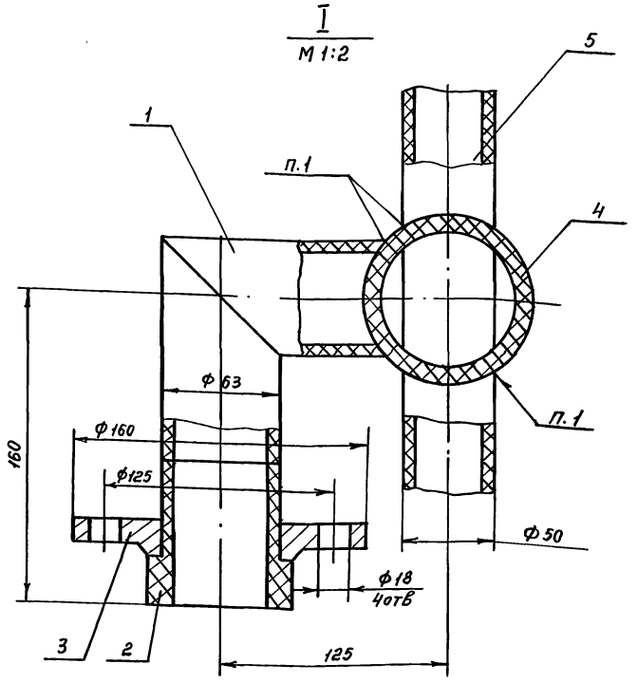

Рис. 2

Остальное – см. Рис. 1

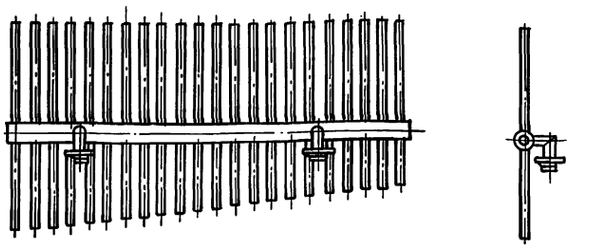

Обозначение	Рис	Размеры в мм							n	Масса, кг
		ℓ1	ℓ2	L	L1	R	h1	H		
1299.01.01.000	1	150	150	800	700	855	950	2265	7	20
-01	2	150	150	800	700	780	870	2185	7	19,5
-02	1	150	150	800	700	730	820	2135	7	16
-03	2	450	350	2100	2000	505	720	2035	20	34,5
-04	1	450	350	2100	2000	330	540	1855	20	33,5

1. Сварка нагретым газом с присадкой
2. *Размеры для справок.
3. Концы трубок поз. 5 подогнать и обрезать по месту.

Альбом VI

Типовой проект 902-5-10.84

Инв.№ подл. | Подп. и дата | Взам.инв.№ | Инв.№ дубл. | Подп. и дата

					1299.01.01.000 СБ	
Изм.	Лист	№ докум.	Подп.	Дата	Гребенка Сборочный чертеж	Лит / Масса / Масшт.
Разраб.		Буданкова				См. табл. / 1:10
Пров.		Кремнев				Лист / Листов 1
Т. контр.						
Н. контр.		Хромихина			ЦНИИЭП инж. оборудования	
Утв.		Шипков				

Пров. Жохов 10.12.90г Нач. Арх.

Типовой проект 902-5-10.84 Альбом VI

1299.01.01.001

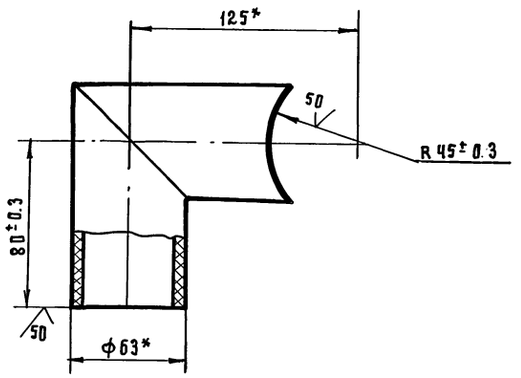

* Размеры для справок.

ИЗМ	ЛИСТ	N ДОКУМ.	ПОДП.	ДАТА	1299.01.01.001		
РАЗРАБ.		БУДАНКОВА	ПОДПИСЬ		Отвод	ЛИТ.	МАССА 1.07	МАСШТАБ 1:2
ПРОВ.		КРЕМНЕВ	-"-			ЛИСТ	ЛИСТОВ: 1
Т.КОНТР.							
Н.КОНТР.		ХРОМИХИНА	ПОДПИСЬ		ЗАГОТОВКА. ОТВОД БЕЗ СЕГМЕНТА I-63Т-ПНП-90° ТУ 34-48-ЭПП-12-78	ЦНИИЭП инж. ОБОРУДОВАНИЯ	
УТВ.		ШИПКОВ	-"-				

ИНВ. № ПОДЛ. | ПОДП. И ДАТА | ВЗАМ. ИНВ. № | ИНВ. № ДУБЛ. | ПОДП. И ДАТА

Типовой проект 902-5-10.84 Альбом VI

1299.01.01.002

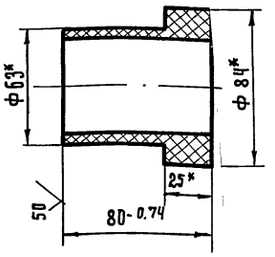

* Размеры для справок

ИЗМ	ЛИСТ	N ДОКУМ.	ПОДП.	ДАТА	1299.01.01.002		
РАЗРАБ.		БУДАНКОВА	ПОДПИСЬ		Втулка	ЛИТ.	МАССА 0.18	МАСШТАБ 1:2
ПРОВ.		КРЕМНЕВ	-"-			ЛИСТ	ЛИСТОВ: 1
Т.КОНТР.							
Н.КОНТР.		ХРОМИХИНА	ПОДПИСЬ		ЗАГОТОВКА. ВТУЛКА ФЛАНЦЕВАЯ В 68Т-ПНП ТУ 34-48-ЭПП-12-78	ЦНИИЭП инж. ОБОРУДОВАНИЯ	
УТВ.		ШИПКОВ	-"-				

ИНВ. № ПОДЛ. | ПОДП. И ДАТА | ВЗАМ. ИНВ. № | ИНВ. № ДУБЛ. | ПОДП. И ДАТА

Типовой проект 902-5-10.84 Альбом VI

1299.01.01.003

25

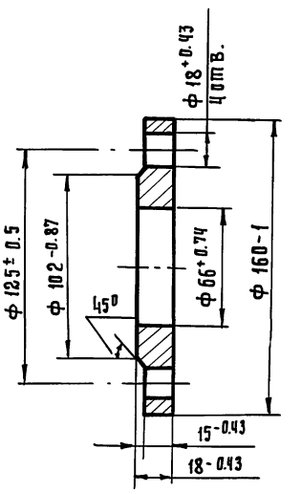

ИЗМ	ЛИСТ	N ДОКУМ.	ПОДП.	ДАТА	1299.01.01.003.		
РАЗРАБ.		БУДАНКОВА	ПОДПИСЬ		Фланец	ЛИТ.	МАССА 1.9	МАСШТАБ 1:2
ПРОВ.		КРЕМНЕВ	-"-			ЛИСТ	ЛИСТОВ:
Т.КОНТР.							
Н.КОНТР.		ХРОМИХИНА	ПОДПИСЬ		Ст. 3 ГОСТ 380-71	ЦНИИЭП инж. ОБОРУДОВАНИЯ	
УТВ.		ШИПКОВ	-"-				

ИНВ. № ПОДЛ. | ПОДПИСЬ И ДАТА | ВЗАМ. ИНВ. № | ИНВ. № ДУБЛ. | ПОДП. И ДАТА

Типовой проект 902-5-10.84 Альбом VI

1299.01.01.004

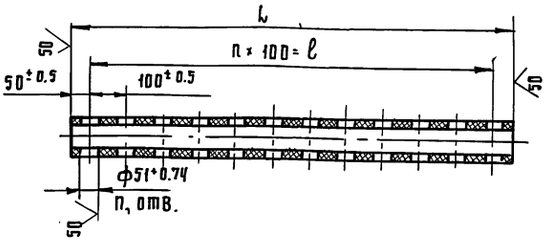

Размеры в мм

Обозначение	L	ℓ	n	n_1	МАССА, кг
1299.01.01.004	800	700	7	8	1.7
-01	2100	2000	20	21	4.5

Неуказанные предельные отклонения размеров $h\,14, \pm \frac{JT\,14}{2}$

ИЗМ	ЛИСТ	№ ДОКУМ.	ПОДП.	ДАТА	1299.01.01.004		
РАЗРАБ.		БУДАНКОВА	ПОДПИСЬ		Балка	ЛИТ.	МАССА СМ. ТАБЛ.	МАСШТ. 1:10
ПРОВ.		КРЕМНЕВ	-"-			ЛИСТ	ЛИСТОВ: 1
Т.КОНТР.							
Н.КОНТР.		ХРОМИХИНА	ПОДПИСЬ		ТРУБА ПВП 90Т ГОСТ 18599-73	ЦНИИЭП инж. ОБОРУДОВАНИЯ	
УТВ.		ШИПКОВ	-"-				

ИНВ. № ПОДЛ. | ПОДП. И ДАТА | ВЗАМ. ИНВ. № | ИНВ. № ДУБЛ. | ПОДП. И ДАТА

Типовой проект 902-5-10.84 Альбом VI

Формат	Зона	Поз.	Обозначение	Наименование	Кол.	Примечание
				Документация		
А3			1299.01.02.000 СБ	Сборочный чертеж		
			Переменные данные	для исполнений:		
				1299.01.02.000		
				Детали		
А3		1	1299.01.02.001	Скребок	1	
Б4		2	1299.01.02.002	Ребро		
				Уголок Б-50×50×5 ГОСТ 8509-72 / Ст3сп ГОСТ 535-79		
				L = 1270 h14	1	4,8 кг
Б4		3	1299.01.02.003	Патрубок		
				Труба 40×3,5 ГОСТ 3262-75		
				L = 140 h14	1	0,54 кг
				1299.01.02.000-01		
				Детали		
А3		1	1299.01.02.001-01	Скребок	1	
Б4		2	1299.01.02.002-01	Ребро		
				Уголок Б-50×50×5 ГОСТ 8509-72 / Ст3сп ГОСТ 535-79		
				L = 1425 h14	1	5,3 кг

Инв. N подл. | Подп. и дата | Взам. инв. N | Инв. N дубл. | Подп. и дата

Изм.	Лист	N докум.	Подп.	Дата	1299.01.02.000		
Разраб.		Буданкова			Скребок	Лит	Лист 1 / Листов 2
Пров.		Кремнев				ЦНИИЭП инж. оборудования	
Н. контр.		Хромихина		07.84			
Утв.		Шипков					

Формат А4

Типовой проект 902-5-10.84 Альбом VI

Формат	Зона	Поз.	Обозначение	Наименование	Кол.	Примечание
Б4		3	1299.01.02.003-01	Патрубок		
				Труба 40×3,5 ГОСТ 3262-75		
				L = 170 h14	1	0,65 кг
				1299.01.02.000-02		
				Детали		
А3		1	1299.01.02.001-02	Скребок	1	
Б4		2	1299.01.02.002-02	Ребро		
				Уголок Б-50×50×5 ГОСТ 8509-72 / Ст3сп ГОСТ 535-79		
				L = 1850 h14	1	7 кг
Б4		3	1299.01.02.003-02	Патрубок		
				Труба 40×3,5 ГОСТ 3262-75		
				L = 190 h14	1	0,73 кг

Инв. N подл. | Подп. и дата | Взам. инв. N | Инв. N дубл. | Подп. и дата

Изм.	Лист	N докум.	Подп.	Дата	1299.01.02.000	Лист 2

Формат А4

Типовой проект 902-5-10.84 Альбом VI

Формат	Зона	Поз.	Обозначение	Наименование	Кол.	Примечание
				Документация		
А3			1299.01.03.000 СБ	Сборочный чертеж		
			Переменные данные	для исполнений:		
				1299.01.03.000		
				Детали		
А3		1	1299.01.03.001	Скребок	1	
А4		2	1299.01.03.002	Ребро	1	
Б4		3	1299.01.03.003	Патрубок		
				Труба 40×3,5 ГОСТ 3262-75		
				L = 275 h14	1	1,05 кг
				1299.01.03.000-01		
				Детали		
А3		1	1299.01.03.001-01	Скребок	1	
А4		2	1299.01.03.002-01	Ребро	1	
Б4		3	1299.01.03.003-01	Патрубок		
				Труба 40×3,5 ГОСТ 3262-75		
				L = 350 h14	1	1,3 кг

Инв. N подл. | Подп. и дата | Взам. инв. N | Инв. N дубл. | Подп. и дата

Изм.	Лист	N докум.	Подп.	Дата	1299.01.03.000		
Разраб.		Буданкова			Скребок	Лит	Лист 1 / Листов 2
Пров.		Кремнев				ЦНИИЭП инж. оборудования	
Н. контр.		Хромихина		07.84			
Утв.		Шипков					

Формат А4

Типовой проект 902-5-10.84 Альбом VI

Формат	Зона	Поз.	Обозначение	Наименование	Кол.	Примечание
				1299.01.03.000-02		
				Детали		
А3		1	1299.01.03.001-02	Скребок	1	
А4		2	1299.01.03.002-02	Ребро	1	
Б4		3	1299.01.03.003-03	Патрубок		
				Труба 40×3,5 ГОСТ 3262-75		
				L = 430 h14	2	1,6 кг

Инв. N подл. | Подп. и дата | Взам. инв. N | Инв. N дубл. | Подп. и дата

Изм.	Лист	N докум.	Подп.	Дата	1299.01.03.000	Лист 2

Формат А4

Типовой проект 902-5-10.84 Альбом VI

1299.01.02.000 СБ

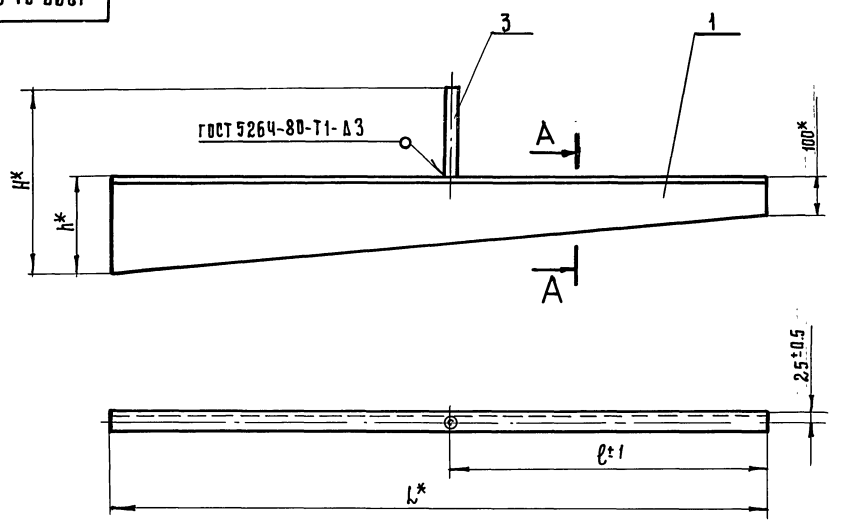

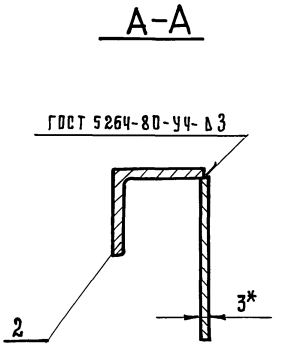

Размеры в мм

Обозначение	L	ℓ	H	h	Масса, кг
1299.01.02.000	1270	615	355	214	10.2
-01	1425	680	400	228	11.5
-02	1850	855	450	266	15.7

* Размеры для справок

					1299.01.02.000 СБ
Изм.	Лист	№ докум.	Подп.	Дата	Скребок. Сборочный чертеж.
Разраб.		Буданкова	Подпись		Лит. / Масса / Масшт. — см. табл. —
Пров.		Кремнев	-"-		Лист / Листов 1
Т. контр.					ЦНИИЭП инж оборудования
Н. контр.		Хромихина	Подпись		
Утв.		Шипков	-"-		

Инв. № подл. | Подп. и дата | Взам. инв. № | Инв. № дубл. | Подп. и дата

Типовой проект 902-5-10.84 Альбом VI

1299.01.02.001

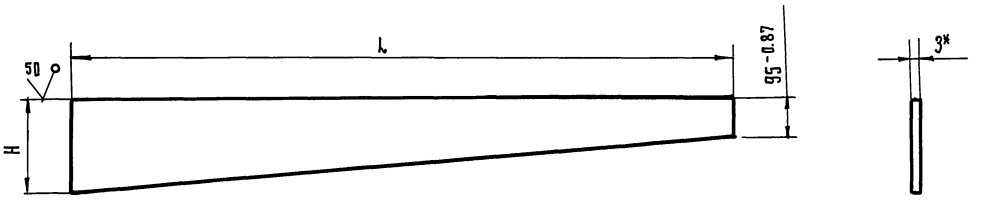

Размеры в мм

Обозначение	L	H	Масса, кг
1299.01.02.001	1270	209	4.5
-01	1425	223	5.2
-02	1850	261	7.7

1.* Размер для справок.

2. Предельные отклонения размеров h14.

					1299.01.02.001
Изм.	Лист	№ докум.	Подп.	Дата	Скребок
Разраб.		Буданкова	Подпись		Лит. / Масса / Масшт. — см. табл. —
Пров.		Кремнев	-"-		Лист / Листов 1
Т. контр.					Лист Б-3 ГОСТ 19903-74 / СТ.3 ГОСТ 16523-70
Н. контр.		Хромихина	Подпись		ЦНИИЭП инж. оборудования
Утв.		Шипков	-"-		

Инв. № подл. | Подп. и дата | Взам. инв. № | Инв. № дубл. | Подп. и дата

Пров. [signature] 12.10.84 Коп. [signature]

1299.01.03.000 СБ

Альбом VI

Типовой проект 902-5-10.84

Инв.№ подл. | Подп. и дата | Взам. инв.№ | Инв.№ дубл. | Подп. и дата

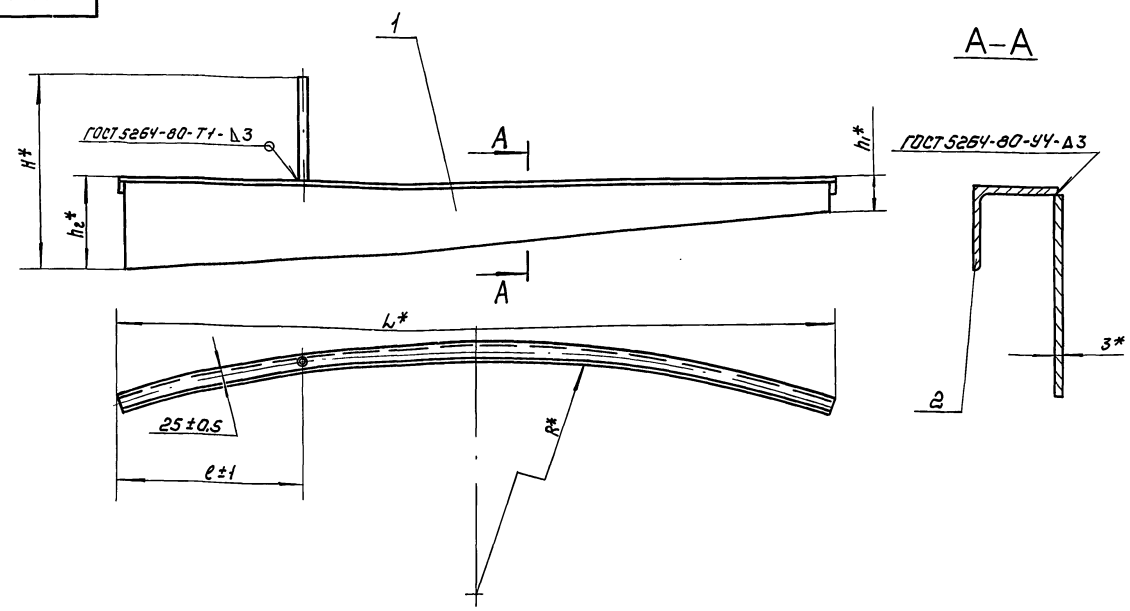

Размеры в мм

Обозначение	L	ℓ	H	h_1	h_2	R	Масса кг
1299.01.03.000	1620	1020	480	100	205	5880	13.5
-01	2325	1145	600	110	250	4645	16
-02	2650	650	730	150	300	3245	22

1.* Размеры для справок.

Изм	Лист	№ докум.	Подп.	Дата	1299.01.03.000 СБ			
Разраб.		Буданкова			Скребок сборочный чертеж	Лит.	Масса	Масштаб
Пров.		Кремнев					см. табл.	—
Т.контр.						Лист	Листов 1	
Н.контр.		Хромихина				ЦНИИЭП инж. оборудования		
Утв.		Шипков						

Формат А3

1299.01.03.001

Альбом VI

Типовой проект 902-5-10.84

Инв.№ подл. | Подп. и дата | Взам. инв.№ | Инв.№ дубл. | Подп. и дата

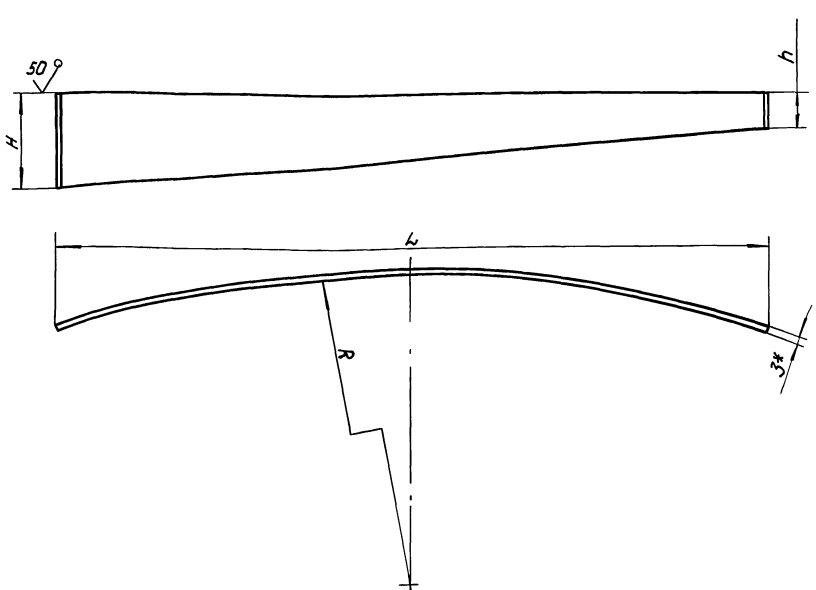

Размеры в мм

Обозначение	L	H	h	R	Масса кг
1299.01.03.001	1600	200	95	5880	4.5
-01	2300	245	105	4645	5,6
-02	2625	295	145	3245	9.2

1.* Размер для справок.

2. Предельные отклонения размеров: h14, $\pm \frac{IT14}{2}$

Изм	Лист	№ докум.	Подп.	Дата	1299.01.03.001			
Разраб.		Буданкова			Скребок	Лит.	Масса	Масштаб
Пров.		Кремнев					см. табл.	—
Т.контр.						Лист	Листов 1	
Н.контр.		Хромихина			Лист Б-3 ГОСТ 19903-74	ЦНИИЭП инж. оборудования		
Утв.		Шипков			СТ.3 ГОСТ 16523-70			

Копировал: Корнчнова 19755-06 10 Формат А3

Типовой проект 902-5-10.84 Альбом VI

1299.01.04.000 СБ

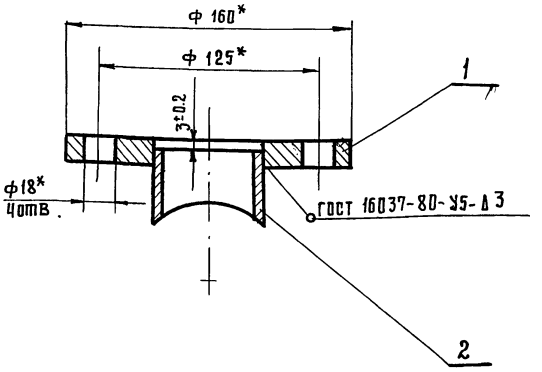

* Размеры для справок.

					1299.01.04.000 СБ.		
Изм.	Лист	№ докум.	Подп.	Дата	Опора. Сборочный чертеж	Лит.	Масса 2.5	Масшт. 1:2
Разраб.		Буданкова	Подпись			Лист	Листов 1
Пров.		Кремнев	-"-				
Т. контр.							
Н. контр.		Хромихина	Подпись			ЦНИИЭП инж. оборудования	
Утв.		Шипков	-"-				

Инв. № подл. | Подп. и дата | Взам. инв. № | Инв. № дубл. | Подп. и дата

Типовой проект 902-5-10.84 Альбом VI

Формат	Зона	Поз.	Обозначение	Наименование	Кол.	Примечание
				Документация		
А4			1299.01.04.000 СБ	Сборочный чертеж		
				Детали		
А4		1	1299.01.04.001	Фланец	1	
А4		2	1299.01.04.002	Патрубок	1	

					1299.01.04.000		
Изм.	Лист	№ докум.	Подп.	Дата	Опора	Лит.	Лист	Листов 1
Разраб.		Буданкова	Подпись				
Пров.		Кремнев	-"-				
Н. контр.		Хромихина	-"-			ЦНИИЭП инж. оборудования	
Утв.		Шипков	-"-				

Инв. № подл. | Подп. и дата | Взам. инв. № | Инв. № дубл. | Подп. и дата

Типовой проект 902-5-10.84 Альбом VI

1299.01.04.001

25

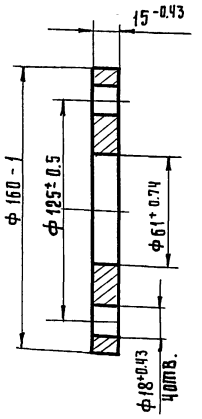

* Размер для справок.

					1299.01.04.001		
Изм.	Лист	№ докум.	Подп.	Дата	Фланец	Лит.	Масса 2	Масшт. 1:2
Разраб.		Буданкова	Подпись			Лист	Листов 1
Пров.		Кремнев	-"-				
Т. контр.							
Н. контр.		Хромихина	Подпись		Ст. 3 гост 380-71	ЦНИИЭП инж. оборудования	
Утв.		Шипков	-"-				

Инв. № подл. | Подп. и дата | Взам. инв. № | Инв. № дубл. | Подп. и дата

Пров. [signature] 23.12.86г. Кон. [signature]

Типовой проект 902-5-10.84 Альбом VI

1299.01.04.002

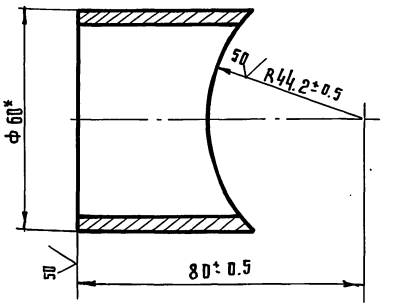

* Размер для справок.

					1299.01.04.002		
Изм.	Лист	№ докум.	Подп.	Дата	Патрубок	Лит.	Масса 0.37	Масштаб 1:1
Разраб.		Буданкова	Подпись			Лист	Листов 1
Пров.		Кремнев	-"-				
Т. контр.							
Н. контр.		Хромихина	Подпись		Труба 50×3.5 гост 3262-75	ЦНИИЭП инж. оборудования	
Утв.		Шипков	-"-				

Инв. № подл. | Подп. и дата | Взам. инв. № | Инв. № дубл. | Подп. и дата

Типовой проект 902-5-10.84 Альбом VI

1299.01.03.003

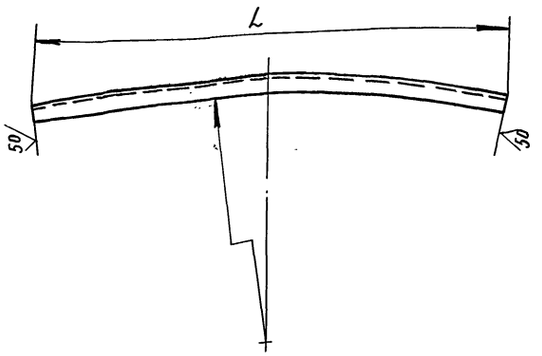

Размеры в мм

Обозначение	L	R	масса, кг
1299.01.03.003	1620	5883	7.65
-01	2325	4648	8.5
-02	2650	3248	10.2

Предельные отклонения размеров: R14, $\pm \frac{JT14}{2}$

Изм	Лист	№ докум.	Подп.	Дата
Разраб.		Буданкова	Подпись	
Пров.		Кремнев	"	
Т.контр.				
Н.контр.		Хромихина	"	
Утв.		Шипков	"	

1299.01.03.003.

Ребро

Уголок 6-50×50×5 ГОСТ 8509-72 / СТ.3 ГОСТ 535-79

Лит.	Масса	Масштаб
	См. табл.	—

Лист. Листов: 1

ЦНИИЭП инж. оборудования

Формат: А4

Типовой проект 902-5-10.84 Альбом VI

Формат	Зона	Поз.	Обозначение	Наименование	Кол.	Примечание
				Документация		
А3			1299.02.00.000 СБ	Сборочный чертеж		
				Детали.		
А4		1	ЧИ.429.12.00.001	Ребро	2	
А4		2	ЧИ.429.12.00.002	Ребро	1	
Б4		3	1299.02.00.001	Стойка		
				Труба 50×3.5		
				ГОСТ 3262-75		
				L=5400 h14	1	26.3 кг
			Различия исполнений и 1299.02.00.000-01 чертежу.	1299.02.00.000. по сборочному		

Изм	Лист	№ докум.	Подп.	Дата
Разраб.		Буданкова	Подпись	
Пров.		Кремнев.	"	
Н.контр.		Хромихина	"	
Утв.		Щипков	"	

1299.02.00.000.

Стойка

Лит.	Лист.	Листов
		1

ЦНИИЭП инж. оборудования

Формат: А4

Типовой проект 902-5-10.84 Альбом VI

1299.02.00.000 СБ

1299.02.00.000

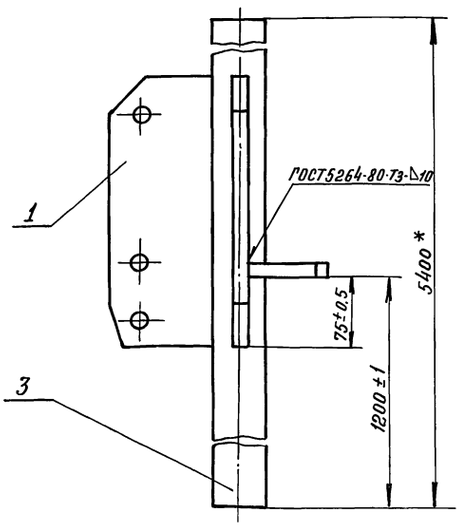

1299.02.00.000-01 - зеркальное отражение

Остальное - 1299.02.00.000.

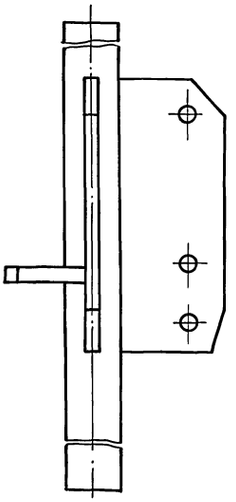

1. Сварка ручная электродуговая.
2. Длина трубы поз. 3 дана с припуском. После уточнения на месте монтажа и по скреба необходимой длины, лишнюю часть трубы срезать.
3. * Размеры для справок.

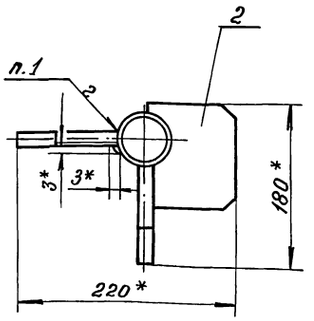

Изм.	Лист	№ докум.	Подпись	Дата
Разраб.		Буданкова	Подпись	
Пров.		Кремнев	"	
Т.контр.			"	
Н.контр.		Хромихина	"	
Утв.		Щипков	"	

1299.02.00.000 СБ

Стойка

Сборочный чертеж

Лит.	Масса	Масштаб
	35,5	1:4

Лист Листов: 1

ЦНИИЭП инж. оборудования

Формат: А3 19755-06 (12)

Пров: 25.1.88г Копир.

gost.e-ecolog.ru