ТИПОВОЙ ПРОЕКТ

902-5-10.84

ОСАДКОУПЛОТНИТЕЛИ ДИАМЕТРОМ 18 м С НАСОСНОЙ СТАНЦИЕЙ

Альбом V

Задание заводу-изготовителю

19755-05

Отпускная цена на момент реализации указана в счет-накладной

				Привязан	
Инв.№					

gost.e-ecolog.ru

ТИПОВОЙ ПРОЕКТ

902 – 5 – 10.84

ОСАДКОУПЛОТНИТЕЛИ ДИАМЕТРОМ 18 м С НАСОСНОЙ СТАНЦИЕЙ

СОСТАВ ПРОЕКТА:

Альбом I – Пояснительная записка
Альбом II – Технологическая, санитарно-техническая и электротехническая части
Альбом III – Архитектурно-строительная часть.
Альбом IV – Строительные изделия.
Альбом V – Задание заводу-изготовителю
Альбом VI – Нестандартизированное оборудование.
Альбом VII – Спецификации оборудования
Альбом VIII – Ведомости потребности в материалах.
Альбом IX – Сметы.

АЛЬБОМ V

Утвержден Госграждастроем
приказ № 47 от 14 февраля 1984 г.
Введен в действие институтом
ЦНИИЭП инженерного оборудования
приказ № 48 от 25 апреля 1984 г.

Разработан
проектным институтом
ЦНИИЭП инженерного оборудования
Главный инженер института – А. Кетаов
Главный инженер проекта – Л. Будаева

Привязан

Инв. №

Альбом V

Типовой проект 902-5-10.84

Задание заводу-изготовителю. Содержание альбома.

Обозначение	Наименование	№ листа
	Заказная спецификация щитов и электроаппаратуры, поставляемой комплектно со щитами.	1-4
	Щит КИП. Общий вид.	1-24

Заказная спецификация щитов и электроаппаратуры, поставляемой комплектно со щитами.

№ п.п.	№ позиции по технологической схеме; место установки.	Наименование и техническая характеристика основного и комплектующего оборудования, приборов, арматуры, материалов, кабельных и других изделий.	Тип и марка оборудования; каталог; № чертежа; № опросного листа. Материал оборудования.	Завод-изготовитель (для импортного оборудования -страна; фирма)	Единица измерения: Наименование	Единица измерения: Код	Код оборудования, материалов	Потребность по проекту	Цена единицы, тыс. руб.	Потребность на пусковой комплекс	Ожидаемое наличие на начало планируемого года: Всего	Ожидаемое наличие на начало планируемого года: в т. ч. на складе	Заявленная потребность на планируемый год	Принятая потребность на 19 г.: Всего	В том числе по кварталам: I	II	III	IV	Стоимость всего, тыс. руб.
1	2	3	4	5	6	7	8	9	10	11	12		13	14	15	16	17	18	19
			Раздел 1. Щиты.																
1		Щит автоматизации	ЩШ-3Д																
		шкафной с задней	1000×600		компл.			1		1									
		дверью.	ОСТ 36.13-76																

ПРИВЯЗАН

ИНВ. №

Т.П. 902-5-10.84 А-001

Н.контр.	Бокова			
Провер.	Мосеенко			
ГОСТ	Бакшеева			
Рук.гр.	Мосеенко			
Гл.спец.	Гольцман			
Нач.отд.	Данилов			

Стадия	Лист	Листов
Р	1	4

Заказная спецификация щитов и электроаппаратуры, поставляемой комплектно со щитами.

ЦНИИЭП инженерного оборудования г. Москва.

19755-05 3

Копировал: Хлоп- Формат

Инв. № подл. | Подпись и дата | Взам. инв. №

Альбом V

Типовой проект 902-5-10.84

№ п.п.	№ позиции по технологической схеме; Место установки	Наименование и техническая характеристика основного и комплектующего оборудования, приборов, арматуры, материалов, кабельных и других изделий.	Тип и марка оборудования; каталог; № чертежа; № опросного листа. Материал оборудования.	Завод-изготовитель (для импортного оборудования - страна, фирма)	Единица измерения: Наименование	Единица измерения: Код	Код оборудования, материалов	Потребность по проекту	Цена единицы, тыс. руб.	Потребность на пусковой комплекс	Ожидаемое наличие на начало планируемого года: в т.ч. на складе	Заявленная потребность на планируемый год	Принятая потребность на 19 г.: Всего	в том числе по кварталам: I	II	III	IV	Стоимость всего, тыс. руб.
1	2	3	4	5	6	7	8	9	10	11	12	13	14	15	16	17	18	19
		Раздел 2. Электроаппаратура, поставляемая комплектно со щитами.																
1		Кнопка управления с цилиндрическим толкателем черного цвета без надписи.	КЕ-011У3 исп. 2 ГОСТ 5.1245-72		шт.			2		2								
2		Табло световое двух лам-повое	ТСБ ТУ16-535-424-70		шт.			25		25								
3		Реле промежуточное на 2з контакта, ~220в. с задним присоединением проводов.	РПУ-2-062003 ТУ16.523.331-78		шт.			2		2								
4		Реле промежуточное на 6з и 2р контакта ~220в. с задним присоединением проводов.	РПУ-2-066203 ТУ16-523.331-78		шт.			3		3								

Инв. № подл. | Подпись и дата | Взам. инв. №

19755-05 4

Копировал: Хлоп- Формат

Альбом V

Типовой проект 902-5-10.84

№ п.п.	№ позиции по технологической схеме; место установки	Наименование и техническая характеристика основного и комплектующего оборудования, приборов, арматуры, материалов, кабельных и других изделий	Тип и марка оборудования; каталог; № чертежа; № опросного листа. Материал оборудования.	Завод-изготовитель (для импортного оборудования - страна, фирма)	Единица измерения: Наименование	Единица измерения: Код	Код оборудования, материалов	Потребность по проекту	Цена единицы тыс. руб.	Потребность на пусковой комплекс	Ожидаемое наличие на начало планируемого года: в т.ч. на складе	Заявленная потребность на планируемый год	Принятая потребность на 19 г.: Всего	в том числе по кварталам: I	II	III	IV	Стоимость всего тыс. руб.
1	2	3	4	5	6	7	8	9	10	11	12	13	14	15	16	17	18	19
5		Реле промежуточное на 4 контакта ~ 220в. с задним присоединением проводов.	РПУ-2-064003 ТУ16.523.331-78		шт.			1		1								
6		Реле времени пневматическое на напряжение 220в. переменного тока.	РВП-72--3121--00У4 ТУ16-523-472-74		шт.			2		2								
7		Реле времени программное напряжение катушки ~ 220в. выдержка времени 1÷30 мин.	ВС-10-36 ТУ16-523-476-74		шт.			1		1								
8		Реле импульсной сигнализации ~ 220в, переднее присоединение проводов.	РИС-33М ТУ16-523.311-70		шт.			1		1								

Инв. № подл. | Подп. и дата | Взам. инв. №

ТП 902-5-10.84 А-001 Лист 3

19755-05 5

Копировал: Хлоп- Формат

Альбом V

Типовой проект 902-5-10.84

№ п.п.	№ позиций по тех. технологической схеме; место установки	Наименование и техническая характеристика основного и комплектующего оборудования, приборов, арматуры, материалов, кабельных и других изделий.	Тип и марка оборудования; каталог; № чертеж; № опросного листа. Материал оборудования.	Завод-изготовитель (для импортного оборудования – страна, фирма)	Единица измерения: Наименование	Единица измерения: Код	Код оборудования, материалов	Потребность по проекту	Цена единицы, тыс. руб.	Потребность на пусковой комплекс	Ожидаемое наличие на начало планируемого года: Всего	Ожидаемое наличие на начало планируемого года: В т.ч. на складе	Заявленная потребность на планируемый год	Принятая потребность на 19 г.: Всего	Принятая потребность на 19 г.: В том числе по кварталам: I	II	III	IV	Стоимость всего, тыс. руб.
1	2	3	4	5	6	7	8	9	10	11	12		13	14	15	16	17	18	19
9		Автоматический выключа-	АЕ-2011		шт.			1		1									
		тель ~ 220в. номинальный	ТУ16.522																
		ток Iнр = 3.2а	064-75																
10		Щиток электропитания	ЭЩП-5		шт.			1		1									
		в комплекте с предохранителями	ТУ36.1270-73																
		и плавкими вставками																	
		I = 0,5а шт.- 2																	
		I = 2А шт.- 2																	
		I = 4А шт.-1																	
11		Блок зажимов	6310		шт.			1		1									
			ТУ36.1750-74																
12		Упор	ТУ36.1751-74		шт.			2		2									
13		Перемычка	ТУ36.1752-74		шт.														
14		Рамка	РПМ 66×26		шт.			30		30									
			ТУ36.1130-70																

Инв.№ подл. | Подпись и дата | Взам. инв.№

Альбом V

Типовой проект 902-5-10.84

Поз.	Обозначение	Наименование	Кол.	Примеч.
		Детали		
1		Рейка Р2 ТК3-101-77	1	ТМ3-1-77
2		Рейка Р3 ТК3-100-77	12	ТМ3-1-77
		Стандартные изделия		
3		Шкаф щита		
		ЩШ-3Д 1000×600		
		ОСТ 3613-76	1	
		Прочие изделия		
4		Расходомер индукционный		поз.3
		ИР-51	1	
5		Миллиамперметр		поз.3б.
		КСУ-2	1	
6		Устройство регулирующее		поз.5
		многоточечное	1	
		СУ-102		

Взам. инв.№ | Подпись и дата | Инв.№ подл.

ТП 902-5-10.84 А-002

Н.контр.	Бокова	
Провер.	Мосеенко	
Проект	Бакшеева	
Рук.гр.	Мосеенко	
Гл.спец.	Гольцман	
Нач.отд.	Данилов	

Щит КИП
Общий вид

Стадия	Лист	Листов
Р	1	24

ЦНИИЭП инженерного оборудования г. Москва.

Альбом V

Типовой проект 902-5-10.84

Поз.	Обозначение	Наименование	Кол.	Примеч.
7		Кнопка КЕ011У3 исп.2		SB1
		ГОСТ 5.1245-72	2	SB2
8		Табло световое		
		ТСБ ТУ16-535-424-70	25	1 НЦ÷
				25 НЦ
9		Звонок электрический		НА
		ЗВП-220		
		МРТУ16.539.409-71	1	
10		Реле промежуточное		К1, К2
		РПУ-2-06620У3		К3
		ТУ16-523.331-78	3	
11		Реле промежуточное		
		РПУ-2-06400У3		
		ТУ16-523.331-78	1	К4
12		Реле промежуточное		
		РПУ-2-06200У3		
		ТУ16-523.331-78	2	К, К5
13		Реле времени		
		РВП 72-3121		КТ1
		ТУ16-523.472-74	2	КТ2

Взам. инв.№ | Подп. и дата | Инв.№ подл.

ТП 902-5-10.84 А-002 Лист 2

19755-05 7

Копировал: Хлоп формат

Поз.	Обозначение	Наименование	Кол.	Примеч.
14		Реле импульсной		
		сигнализации РИС-33М		
		переднее присоединение проводов		
		ТУ 16-523.476-74	1	К6
15		Реле времени		
		ВС10-36, выдержка времени 1÷30мин.		
		ТУ16-523.476-74	1	КТ
16		Выключатель автомати-		
		ческий ~ 220В. АЕ 2011		
		Отсечка 1,3Iн, Iн.р. = 3,2А		
		ТУ 16.522.064-75	1	QF
17		Щиток электропитания		
		ЭЩП-5 ТУ36.1270-73	1	SA1÷SA5
		Плавкая вставка 0,5А ТУ36.1101-71	2	Fu4, Fu5
		Плавкая вставка 2А ТУ36.1101-71	2	Fu1, Fu2
		Плавкая вставка 4А		
		ТУ 36.1101-71	1	Fu3
18		Блок зажимов		
		БЗ-10		
		ТУ36.1750-74	7	
19		Упор		
		ТУ36.1751-74	2	

Инв.№подл. | Подпись и дата | Взам.инв.№

Поз.	Обозначение	Наименование	Кол.	Примеч.
20		Перемычка		
		ТУ36.1752-74	10	
21		Рамка 66×26		
		ТУ36.1130-70	5	
		Материалы		
22		Провод 380 ГОСТ 6323-79		
		ПВ 1×1	150м	
		ПГВ 1×0,75	100м	

Инв.№подл. | Подпись и дата | Взам.инв.№

19755-05 8

Копировал: Хмл- Формат

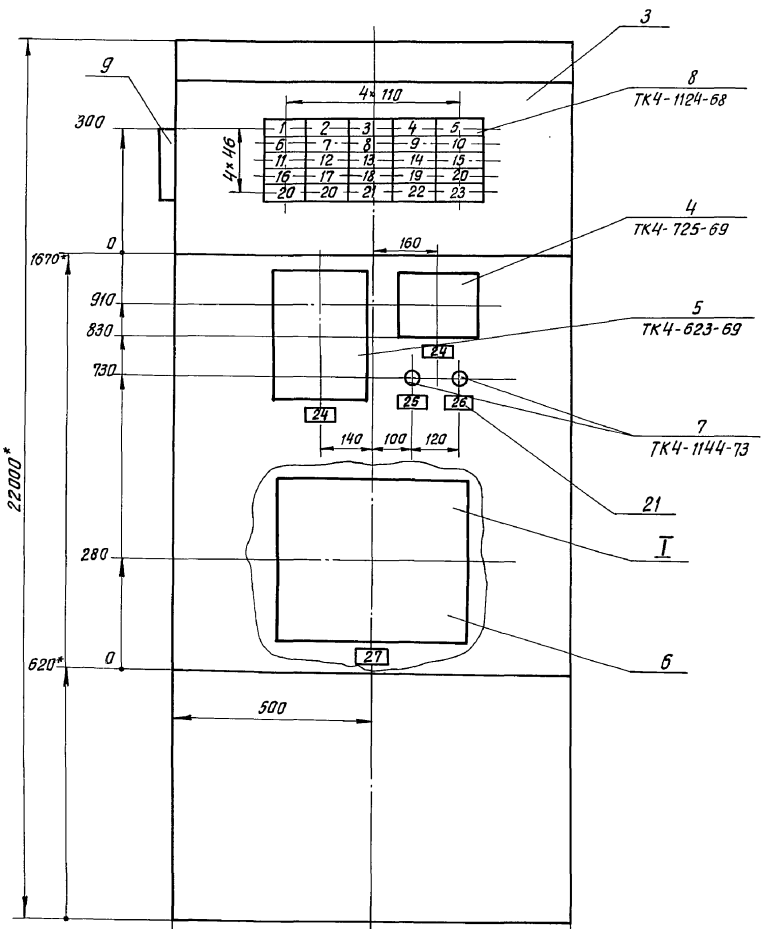

1. Покрытие - вариант I. ОСТ 36.13-76.
2. Таблицы соединений и подключений выполнены на основании схем ЭМ-6, ЭМ-8, АТХ-3, АТХ-4.

По данному чертежу изготовить 1 шкаф.

*Размеры для справок.

Инв.№ подл. | Подпись и дата | Взам. инв.№

Вид на внутренние плоскости (развернуто).

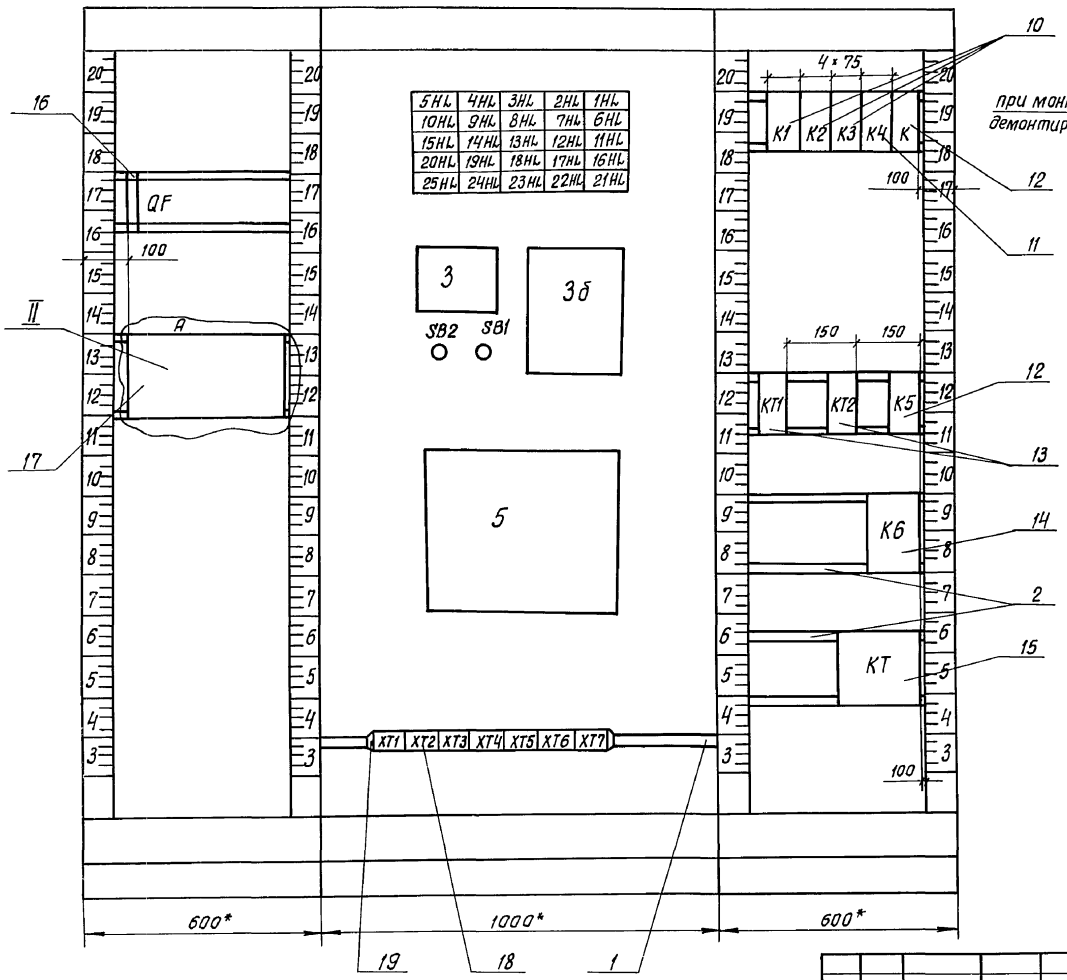

II
M 1:2

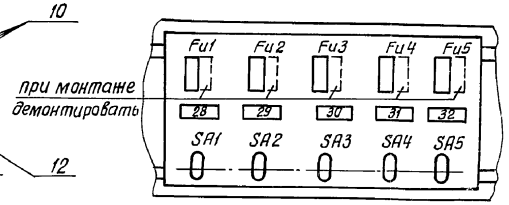

I
M 1:5

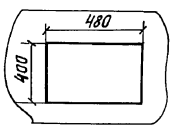

Альбом V

Типовой проект 902-5-10.84

ИНВ.N ПОДЛ.	ПОДПИСЬ И ДАТА	ВЗАМ. ИНВ.N

ТП 902-5-10.84 А-002 ЛИСТ 6

19755-05 10

Копировал: Хлоп- Формат

Альбом V

Типовой проект 902-5-10.84

Инв.№ подл. | Подпись и дата | Взам. инв.№

Таблица 1
Надписи на табло и в рамках

Продолжение таблицы 1

№ Надписи	Надпись	Кол.
	Табло ТСБ	
1	Наличие напряжения	1
2	Насос перекачки №1	1
3	Засор насосов перекачки	1
4	Насос перекачки №2	1
5	Нет напряжения в общих цепей управления	1
6	Задвижка №1	1
7	Задвижка №2	1
8	Задвижка №3	1
9	Резерв	1
10	Дренажный насос	1
11	Илоскреб №1	1
12	Илоскреб №2	1
13	Илоскреб №3	1
14	Резерв	1
15	Резерв	1
16	Насос технической воды №1	1
17	Насос технической воды №2	1
18	Авария задвижки №4	1
19	Авария задвижки №5	1
20	Резерв	3
21	Осадкоуплотнитель №1	
22	Осадкоуплотнитель №2	1
23	Осадкоуплотнитель №3	1
	Рамка 66×26	1
24	Расход осадка	2

Альбом V

Типовой проект 902-5-10.84

Инв.№ подл. | Подпись и дата | Взам. инв.№

Таблица 1
Надписи на табло и в рамках

Продолжение таблицы 1

№ Надписи	Надпись	Кол.
25	Опробование сигнализации	1
26	Снятие звукового сигнала	1
27	Наличие осадка в осадкоуплотнителях	1
28	Питание общих цепей управления	1
29	Питание схемы сигнализации	1
30	Индукционный расходомер	1
31	Миллиамперметр	1
32	Регулирующее устройство	1

19755-05 11

Копировал: Хлю- Формат

Таблица №2

Соединения проводов

Проводник	Откуда идет	Куда поступает	Данные провода	Примечание
А1	XT1/1	QF/1		
100	QF/2	A/SA1/L1		
100	A/SA1/L1	A/SA2/L1		П
100	A/SA2/L1	A/SA3/L1		П
100	A/SA3/L1	A/SA4/L1	ПВ1×1	П
100	A/SA4/L1	A/SA5/L1		П
101	A/SA1/C1	A/Fu1/1		
102	A/Fu1/2	XT1/2		
102	XT1/2	XT1/3		П
102	XT1/3	5/ПТ-1		
102	5/ПТ-1	5/ПТ-3	ПГВ1×0.75	П
102	5/ПТ-3	5/ПТ-5		П
102	XT1/3	KT/4		
102	KT/4	K/A		
102	K/A	K4/13		
102	K4/13	K3/73		
102	K3/73	K3/63		П
102	K3/63	K2/73		
102	K2/73	K2/63	ПВ1×1	П
102	K2/63	K1/73		
102	K1/73	K1/63		П
102	K1/63	K1/31		П
111	K1/32	K2/31		
112	K2/32	K3/31		
113	K3/32	XT1/4		
113	XT1/4	5/ПВ-2	ПГВ1×0.75	

Альбом V
Типовой проект 902-5-10.84

Таблица №2

Соединения проводов

Проводник	Откуда идет	Куда поступает	Данные провода	Примечание
700	A/SA2/C1	A/Fu2/1	ПВ1×1	
701	A/Fu2/2	XT2/1		
701	XT2/1	XT2/2		П
701	XT2/2	XT2/3		П
701	XT2/3	XT2/4		П
701	XT2/4	XT2/5		П
701	XT2/5	XT2/6		П
701	XT2/6	XT2/7		П
701	XT2/2	K6/15		
701	K6/15	K6/11		П
701	K6/11	K5/13		
701	K5/13	KT2/27		
701	KT2/27	KT1/27	ПВ1×1	
701	XT2/3	SB1/13		
701	SB1/13	1HL/1		
701	1HL/1	1HL/3		П
222	A/SA3/C1	A/Fu3/1		
223	A/Fu3/2	3/XS3/19	ПГВ 1×0,75	

19755-05 12

Копировал: Хлюн- Формат

Таблица №2

Соединения проводок

Проводник	Откуда идет	Куда поступает	Данные провода	Примечание
233	A/SA4/C1	A/Fu4/1	ПВ1×1	
234	A/Fu4/2	3б/XS1/A	ПГВ1×0,75	
219	A/SA5/C1	A/Fu5/1	ПВ1×1	
113	A/Fu5/2	5/ПВ-2	ПГВ1×0,75	
N	XT1/7	XT1/8		П
N	XT1/8	XT1/9		П
N	XT1/9	XT1/10		П
N	XT1/9	K1/B		
N	K1/B	K2/B		
N	K2/B	K3/B		
N	K3/B	K4/B		
N	K4/B	K/B		
N	K/B	KT1/B		
N	KT1/B	KT2/B		
N	KT2/B	K5/B	ПВ1×1	
N	K5/B	K6/18		
N	K6/18	K6/16		П
N	K6/16	KT/0		
N	KT/0	KT/10		П
N	XT1/8	23HL/2		
N	23HL/2	23HL/2		П
N	23HL/4	22HL/2		
N	22HL/2	22HL/4		П
N	22HL/4	21HL/2		
N	21HL/2	21HL/4		П
N	21HL/4	1HL/2		

Таблица №2

Соединения проводок

Проводник	Откуда идет	Куда поступает	Данные провода	Примечание
N	1HL/2	1HL/4	ПВ1×1	П
N	XT1/7	3/XS3/9		
N	3/XS3/9	3б/XS1/Б	ПГВ1×0,75	
N	3б/XS1/Б	5/ПВ-4		
702	XT3/1	2HL/1		
702	2HL/1	2HL/3		П
703	2HL/4	2HL/2		П
703	2HL/2	3HL/4		
703	3HL/4	3HL/2		П
703	3HL/2	4HL/4		
703	4HL/4	4HL/2		П
703	4HL/2	5HL/4	ПВ1×1	
703	5HL/4	5HL/2		П
703	5HL/2	10HL/2		
703	10HL/2	10HL/4		П
703	10HL/4	9HL/2		
703	9HL/2	9HL/4		П
703	9HL/4	8HL/2		
703	8HL/2	8HL/4		П
703	8HL/4	7HL/2		
703	7HL/2	7HL/4		П
703	7HL/4	6HL/2		
703	6HL/2	6HL/4		П

Альбом V

Типовой проект 902-5-10.84

Таблица №2

Соединения проводок

Проводник	Откуда идет	Куда поступает	Данные провода	Примечание
703	6НЦ/4	11НЦ/4		
703	11НЦ/4	11НЦ/2		П
703	11НЦ/2	12НЦ/4		
703	12НЦ/4	12НЦ/2		П
703	12НЦ/2	13НЦ/4		
703	13НЦ/4	13НЦ/2		П
703	13НЦ/2	14НЦ/4		
703	14НЦ/4	14НЦ/2		П
703	14НЦ/2	15НЦ/4		
703	15НЦ/4	15НЦ/2		П
703	15НЦ/2	20НЦ/2		
703	20НЦ/2	20НЦ/4		П
703	20НЦ/4	19НЦ/2		
703	19НЦ/2	19НЦ/4		П
703	19НЦ/4	18НЦ/2		
703	18НЦ/2	18НЦ/4		П
703	18НЦ/4	17НЦ/2	ПВ1×1	
703	17НЦ/2	17НЦ/4		П
703	17НЦ/4	16НЦ/2		
703	16НЦ/2	16НЦ/4		П
703	16НЦ/4	SB1/14		
703	SB1/14	К6/20		
703	К6/20	К6/10		П
703	К6/10	К6/17		П
703	К6/17	ХТ1/6		
703	ХТ1/6	НА/2		Звонок

Взам. инв.№ | Подпись и дата | Инв.№ подл.

т.п. 902-5-10.84 А-002 Лист 13

Альбом V

Типовой проект 902-5-10.84

Таблица №2

Соединения проводок

Проводник	Откуда идет	Куда поступает	Данные провода	Примечание
705	3НЦ/1	3НЦ/3	ПВ1×1	П
705	3НЦ/3	3б/XS2/1Б	ПГВ1×0.75	
705	3б/XS2/1Б	3б/XS2/2Б		
704	3б/XS2/2А	КТ2/28		
704	КТ2/28	ХТ2/9		
706	4НЦ/3	4НЦ/1		П
706	4НЦ/1	ХТ3/2		
707	5НЦ/3	5НЦ/1		П
707	5НЦ/1	К1/14		
708	КТ1/28	К1/43		
708	К1/43	К2/43	ПВ1×1	
708	К2/43	К3/43		
709	6НЦ/3	6НЦ/1		П
709	6НЦ/1	К1/44		
709	К1/44	ХТ3/3		
710	7НЦ/1	7НЦ/3		П
710	7НЦ/3	К2/44		
710	К2/44	ХТ3/4		
711	8НЦ/1	8НЦ/3		П
711	8НЦ/3	К3/44		
711	К3/44	ХТ3/5		

Взам. инв.№ | Подпись и дата | Инв.№ подл.

т.п. 902-5-10.84 А-002 Лист 14

19755-05 14

Копировал: Хлоп- Формат

Альбом V

Типовой проект 902-5-10.84

Таблица №2

Соединения проводок

Проводник	Откуда идет	Куда поступает	Данные провода	Примечание
712	10НЬ/3	10НЬ/1		П
712	10НЬ/1	ХТ2/8		
713	11НЬ/1	11НЬ/3		П
713	11НЬ/3	ХТ3/6		
714	12НЬ/1	12НЬ/3		П
714	12НЬ/3	ХТ3/7		
715	13НЬ/1	13НЬ/3		П
715	13НЬ/3	ХТ3/8		
716	16НЬ/1	16НЬ/3	ПВ1×1	П
716	16НЬ/3	ХТ4/1		
717	17НЬ/1	17НЬ/3		П
717	17НЬ/3	ХТ4/2		
718	18НЬ/1	18НЬ/3		П
718	18НЬ/3	ХТ4/3		
719	19НЬ/3	19НЬ/1		П
719	19НЬ/1	ХТ4/4		
720	SB2/13	К6/14		
721	К6/13	SB2/14		
722	К6/12	К5/А		
723	К5/14	ХТ1/5		

Инв.№подл. | Подпись и дата | Взам. инв.№

т.п. 902-5-10.84 А-002 Лист 15

Альбом V

Типовой проект 902-5-10.84

Таблица №2

Соединения проводок

Проводник	Откуда идет	Куда поступает	Данные провода	Примечание
228	3/XS3/5	3б/XS2/3А		
229	3б/XS2/3Б	3/XS3/4		
200	5/П5-1	ХТ5/1		
201	ХТ5/2	5/П5-2		
204	5/П4-1	ХТ5/3		
205	ХТ5/4	5/П4-2		
206	5/П5-3	ХТ5/5		
207	ХТ5/6	5/П5-4	ПГВ1×0.75	
210	5/П4-3	ХТ5/7		
211	ХТ5/8	5/П4-4		
212	5/П5-5	ХТ4/5		
213	ХТ4/6	5/П5-6		
216	5/П4-5	ХТ4/7		
217	ХТ4/8	5/П4-6		
108	5/П7-2	21НЬ/1		
108	21НЬ/1	21НЬ/3		П
108	21НЬ/3	К1/А	ПВ1×1	
108	К1/А	К1/24		П
109	5/П7-4	22НЬ/1	ПГВ1×0.75	
109	22НЬ/1	22НЬ/3		П
109	22НЬ/3	К2/А	ПВ1×1	
109	К2/А	К2/24		П
110	5/П7-6	23НЬ/1	ПГВ1×0.75	
110	23НЬ/1	23НЬ/3	ПВ1×1	П

Инв.№подл. | Подпись и дата | Взам. инв.№

т.п. 902-5-10.84 А-002 Лист 16

19755-05 15

Копировал: Жлом — Формат: А4

Типовой проект 902-5-10.84 Альбом V

Таблица №2

Соединения проводок

Проводник	Откуда идет	Куда поступает	Данные провода	Примечание
110	23 НЦ/3	К3/А		
110	К3/А	К3/24		П
103	К1/13	К1/23		П
103	К1/23	К2/13		
103	К2/13	К2/23		П
103	К2/23	К3/13		
103	К3/13	К3/23		П
103	К3/23	КТ/5		
104	К1/14	ХТ6/1		
105	ХТ6/2	К4/А	ПВ1×1	
106	К2/14	ХТ6/3		
107	ХТ6/4	К3/14		
114	К1/64	К2/64		
114	К2/64	К3/64		
114	К3/64	КТ/1		
114	КТ/1	КТ/9		П
115	К1/74	К2/74		
115	К2/74	К3/74		
115	К3/74	КТ1/А		
116	КТ2/А	К4/14		
3-1	К4/33	ХТ6/5		
3-5	ХТ6/6	К4/34		

Инв.№ подл. | Подпись и дата | Взам. инв.№

т.п. 902-5-10.84 А-002 Лист 17

Типовой проект 902-5-10.84 Альбом V

Таблица №2

Соединения проводок

Проводник	Откуда идет	Куда поступает	Данные провода	Примечание
4-1	К4/43	ХТ6/7		
4-5	ХТ6/8	К4/44		
6-3	К1/53	ХТ6/9		
6-20	ХТ6/10	К1/54		
6-9	К1/81	ХТ7/1		
6-19	ХТ7/2	К1/82		
7-3	К2/53	ХТ7/3		
7-20	ХТ7/4	К2/54		
7-9	К2/81	ХТ7/5		
7-19	ХТ7/6	К2/82		
8-3	К3/53	ХТ7/7		
8-20	ХТ7/8	К3/54		
8-9	К3/81	ХТ7/9		
8-19	ХТ7/10	К3/82		
земля	з/⏚	рейка /⏚		
земля	зб/⏚	рейка /⏚	ПВ1×1	
земля	5/⏚	рейка/⏚		
земля	рейки для установки аппаратов и приборов/⏚	Стойка/⏚		

Инв.№ подл. | Подпись и дата | Взам. инв.№

т.п. 902-5-10.84 А-002 Лист 18

Копировал: Хлом — Формат

Типовой проект 902-5-10.84 Альбом V

Таблица N3
подключения проводок

Проводник	Вывод	Вид контакта	Вывод	Проводник
		QF		
A1	1		2	100*
		A		
100*	L1	SA1	C1	101*
101	1	Fu1	2	102
100*	L1	SA2	C1	700*
700	1	Fu2	2	701
100*	L1	SA3	C1	222
222	1	Fu3	2	223

Продолжение табл. N3

Проводник	Вывод	Вид контакта	Вывод	Проводник
100*	L1	SA4	C1	233*
233	1	Fu4	2	234
100	L1	SA5	C1	219
219	1	Fu5	2	220
		1HL		
701*	1П		3	701
N	2П		4	N
		2HL		
702*	1П		3	702
703	2П		4	703*

Инв.№ подл. | Подпись и дата | Взам. инв.№

Типовой проект 902-5-10.84 Альбом V

Продолжение табл. N3

Проводник	Вывод	Вид контакта	Вывод	Проводник
		3HL		
705	1П		3	705*
703*	2П		4	703*
		4HL		
706*	1П		3	706
703*	2П		4	703*
		5HL		
707*	1П		3	707
703*	2П		4	703*
		6HL		
709*	1П		3	709
703*	2П		4	703*
		7HL		
710	1П		3	710*
703*	2П		4	703*
		8HL		
711	1П		3	711
703*	2П		4	703*
		9HL		
703	2П	4		703*

Продолжение табл. N3

Проводник	Вывод	Вид контакта	Вывод	Проводник
		10HL		
712*	1П		3	712
703*	2П		4	703*
		11HL		
713	1П		3	713
703*	2П		4	703*
		12HL		
714	1П		3	714*
703*	2П		4	703*
		13HL		
715	1П		3	715
703*	2П		4	703*
		14HL		
703*	2П		4	703*
		15HL		
703*	2		4	703*

Инв.№ подл. | Подпись и дата | Взам. инв.№

19755-05 17

Копировал: Хлом Формат

Альбом V

Типовой проект 902-5-10.84

Продолжение табл. N3

Проводник	Вывод	Вид контакта	Вывод	Проводник
		16HL		
716	1П		3	716*
703*	2П		4	703*
		17HL		
717	1П		3	717*
703*	2П		4	703*
		18HL		
718	1П		3	718*
703*	2П		4	703*
		19HL		
719*	1П		3	719
703*	2П		4	703*
		20HL		
703*	2П		4	703*
		21HL		
108*	1П		3	108*
N*	2П		4	N*
		22HL		
109*	1П		3	109*
N*	2П		4	N*

Продолжение табл. N3

Проводник	Вывод	Вид контакта	Вывод	Проводник
		23HL		
110*	1П		3	110*
N*	2П		4	N*
		24HL		
	1П		3	
	2П		4	
		25HL		
	1П		3	
	2П		4	
		3б/		
234	XS1/1		XS1/5	N*
228	XS2/3A		XS2/3Б	229
704	XS2/2A		XS2/2Б	705
705*	XS2/1БA			
		3/		
229	XS3/4		XS3/5	228
N*	XS3/9		XS3/10	223
		SB1		
701*	13	3	14	703*

Инв. N подл. | Подпись и дата | Взам. инв. N

Т.П. 902-5-10.84 А-002 Лист 21

пров. Чмаль 1.6.89г Кон. Скирмась

Продолжение табл. N3

Проводник	Вывод	Вид контакта	Вывод	Проводник
		SB2		
120	13		14	721
		5		
204	П4-1		П4-2	205
210	П4-3		П4-4	211
216	П4-5		П4-6	217
200	П5-1		П5-2	201
206	П5-3		П5-4	207
212	П5-5		П5-6	213
102*	П7-1О		П7-2	108
102*	П7-3П		П7-4	109
	П7-3		П7-4	
102*	П7-5П		П7-6	110
113	П8-2		П8-4	N
		XT1		
Л1	1		П2	102
102*	3П		4	113
723	5		6	703*
N	7П		П8	N*
N*	9П		П10	N

Продолжение табл. N3

Проводник	Вывод	Вид контакта	Вывод	Проводник
		XT2		
701*	1П		2	701*
701*	3П		4	701*
701	5П		6	701*
701	7П		8	712
704	9		10	
		XT3		
702	1		2	706
709	3		4	710
711	5		6	713
714	7		8	715
	9		10	
		XT4		
716	1		2	717
718	3		4	719
212	5		6	213
216	7		8	217
	9		10	
		XT5		
200	1		2	201
204	3		4	205
206	5		6	207
210	7		8	211

Инв. N подл. | Подпись и дата | Взам. инв. N

Т.П. 902-5-10.84 А-002 Лист 22

19755-05 18

формат: А3

Альбом V

Типовой проект 902-5-10.84

Продолжение табл. N3

Проводник	Вывод	Вид контакта	Вывод	Проводник
		XT6		
104	1		2	105
106	3		4	107
3-1	5		6	3-5
4-1	7		8	4-5
6-3	9		10	6-20
		XT7		
6-9	1		2	6-19
7-3	3		4	7-20
7-9	5		6	7-19
8-3	7		8	8-20
8-9	9		10	8-19
		K1		
103	13П	ʒ	14	104
103*	23	ʒ	П24	108
102*	31П	р	32	111
708*	43	ʒ	44	709*
6-3	53	ʒ	54	6-20

Продолжение табл. N3

Проводник	Вывод	Вид контакта	Вывод	Проводник
102*	63П	ʒ	64	114
102*	73	ʒ	74	115
6-9	81	р	82	6-19
108*	А	К	В	N*
		K2		
103*	13	ʒ	14	106
103*	23	ʒ	24	109
102	31	р	32	112
708*	43	ʒ	44	710*
7-3	53	ʒ	54	7-20
102*	63	ʒ	64	114*
102*	73	ʒ	74	115*
7-9	81	р	82	7-19
169*	А	К	В	N*
		K3		
103*	13	ʒ	14	107
103*	23	ʒ	24	110
112	31	р	32	113
708	43	ʒ	44	711*
8-3	53	ʒ	54	8-20

Инв.№ подл. | Подпись и дата | Взам. инв.№

Т.П. 902-5-10.84 А-002 Лист 23

gost.e-ecolog.ru

Альбом V

Типовой проект 902-5-10.84

Продолжение табл. N3

Проводник	Вывод	Вид контакта	Вывод	Проводник
102*	63	ʒ	64	114
102*	73	ʒ	74	115*
8-9	81	р	82	8-19
110*	А	К	В	N*
		K4		
102*	13	ʒ	14	116
3-1	33	ʒ	34	3-5
4-1	43	ʒ	44	4-5
105	А	К	В	N*
		K		
701*	13	ʒ	14	707
102*	А	К	В	N*
		KT1		
701*	27	ʒ	28	708*
115	А	К	В	N*
		KT2		
701*	27	ʒ	28	704*
116	А	К	В	N*

Продолжение табл. N3

Проводник	Вывод	Вид контакта	Вывод	Проводник
		K5		
701*	13	ʒ	14	723
722	А	К	8	N*
		K6		
703*	10П		11	701*
722	12		13	721
720	14		П15	701*
N*	16П		17	703
N*	18П		20	703*
		KT		
102*	4	Р	5	103
114*	1П		П0	N
114	9П		П10	N*

Инв.№ подл. | Подпись и дата | Взам. инв.№

Т.П. 902-5-10.84 А-002 Лист 24

19755-05 (19)

Копировал: Хлюстова Формат: А3

24.8.845