ТИПОВОЙ ПРОЕКТ

902-5-10.84

ОСАДКОУПЛОТНИТЕЛИ ДИАМЕТРОМ 18 м С НАСОСНОЙ СТАНЦИЕЙ

Альбом IV

Строительные изделия

19755-04

Отпускная цена
на момент реализации
указана в счет-накладной

Привязан:

Инв.№

gost.e-ecolog.ru

ТИПОВОЙ ПРОЕКТ
902- 5 -10.84

ОСАДКОУПЛОТНИТЕЛИ ДИАМЕТРОМ 18 М С НАСОСНОЙ СТАНЦИЕЙ

Альбом IV

Утвержден Госгражданстроем
приказ № 47 от 14 февраля 1984г.
Рабочие чертежи введены в действие
институтом ЦНИИЭП инженерного оборудования
приказ № 48 от 25 апреля 1984г.

Разработан
Проектным институтом
ЦНИИЭП инженерного оборудования

Главный инженер института А. Кетаов
Главный инженер проекта Л. Будаева

				Привязан
Инв. №				

Содержание альбома

Обозначение		Наименование	Стр.	Примечание
		Осадоуплотнитель		
тп 902-	КЖИ.01.00.0	Панель стеновая ПС1,ПС2	3	
	КЖИ.02.00.0	Лоток Л1	4	
	КЖИ.03.00.0	Плита П1	5	
	КЖИ.04.00.0	Колонна К1	6	
	КЖИ.05.00.0	Каркас плоский КР1	7	
	КЖИ.02.01.0	Сетка арматурная С1	8	
	КЖИ.02.02.0	Сетка арматурная С2	9	
	КЖИ.02.03.0	Сетка арматурная С3	10	
	КЖИ.03.01.0	Сетка арматурная С4	11	
	КЖИ.01.01.0	Изделие закладное МН1	12	
	КЖИ.04.01.0	Изделие закладное МН2	12	
	КЖИ.02.04.0	Изделие закладное МН3	13	
	КЖИ.02.05.0	Изделие закладное МН4÷МН6	13	
	КЖИ.06.00.0	Изделие закладное МН7	14	
	КЖИ.07.00.0	Изделие закладное МН8	14	
	КЖИ.08.00.0	Щиты струенаправляющие Щ1,Щ2	15	
	КЖИ.09.00.0	Водослив В1	11	
	КЖИ.10.00.0	Изделие соединительное МС1	22	
	КЖИ.15.00.0	Ригель СРП1	23	
	КЖИ.16.00.0	Под кос СПо1	24	
	КЖИ.16.00.0	Под кос СПо2	24	

Обозначение		Наименование	Стр.	Примечание
		Насосная станция		
тп 902	КЖИ.11.00.0.СБ	Панель стеновая ПС3÷ПС6	16	
		Сборочный чертеж		
	КЖИ.11.01.0	Панель стеновая ПС3÷ПС6	17	
	КЖИ.11.02.0	Панель стеновая ПС3÷ПС6	17	
	КЖИ.11.03.0	Панель стеновая ПС3÷ПС6	18	
	КЖИ.12.00.0	Плита покрытия П2	19	
	КЖИ.13.00.0	Каркас КР2	20	
	КЖИ.14.00.0	Каркас КР3	21	
	КЖИ.11.04.0	Сетка С5	21	
	КЖИ.11.05.0	Изделие закладное МН9	22	

Типовой проект 902-5-10.84 Альбом IV

Инв.№ подл. | Подпись и дата | Взам.инв.№

Копировал: Алешикова

Формат: А3

Типовой проект 902-5-10.84 Альбом IV

Рис.1

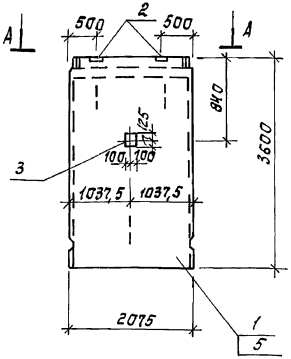

Рис.2
остальное см. рис.1

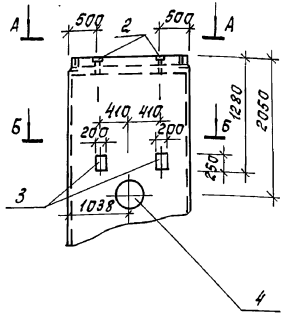

А-А

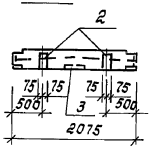

Б-Б

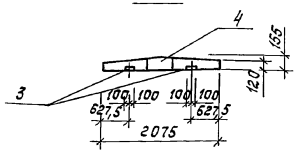

Обозначение	Марка	Рис.
КЖИ.01.00.0	ПС1	1
-01	ПС2	2

Ведомость расхода стали на дополнительные закладные детали, кг

Марка элемента	Изделия закладные								Общий расход
	Арматура класса AII				Прокат марки ВСт3кп2				
	ГОСТ 5781-82				ГОСТ 82-70*				
	ф16			Итого	-8х150	-10х150-10х50		Итого	
ПС1	5,6			5,6	5,5	2,8 3,6		11,9	17,5
ПС2	6,3			6,3	5,5	5,6 1,6		12,7	19,0

Формат	Зона	Поз.	Обозначение	Наименование	Кол.	Примечание
				Документация		
			3.900-3 вып.5	Панели стеновые для цилиндрических сооружений		
				Сборочные единицы		
		1	3.900-3 вып.5 часть1	Панель ПСЦ3-36-1		
А4		2	ТП КЖИ.01.01.0	Изделие закладное МН1	2	5,13 кг
				Переменные данные для исполнения		
				ТП КЖИ.01.00.0		
				Сборочные единицы		
А4		3	1.400-15 В.1. 130 СБ	Изделие закладное МН121-6	1	
				ТП КЖИ.01.00.0-01		
				Сборочные единицы		
А4		3	1.400-15 В.1 130 СБ	Изделие закладное МН121-6	2	
		4	3.901-5	Сальник Ду250; l=200	1	обрезать по месту
				Материалы		
		5		Бетон М200; Мрз100; В4	1,13	м³

В местах установки сальников арматуру вырезать и приварить к корпусу сальника.

Привязан

Инв.№

Гип	Левина		
Гл.конст.	Шапиро		
Н.контр.	Левина		
Нач.отд.	Красавин		

т.п. 902-5-10.84 КЖИ.01.00.0

Панель стеновая ПС1, ПС2

Стадия	Масса	Масштаб
Р	2,8т	1:50

Лист | Листов 1

ЦНИИЭП инженерного оборудования г. Москва

Копировал: Корецкая 19755-04 4 Формат А3

Взам.инв.№ | Подпись и дата | Инв.№подл.

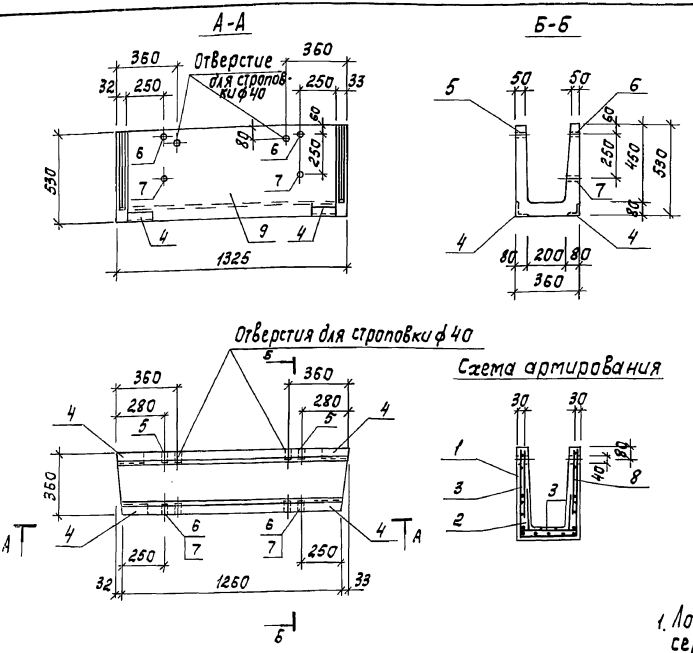

Формат	Зона	Поз.	Обозначение	Наименование	Кол.	Примечание
				Документация		
			3.900-3 вып. 8	Сборные железобетонные конструкции емкостных сооружений для водоснабжения и канализации		
				Сборочные единицы		
А3		1	ТП кжи. 02.03.0	Сетки С1	1	
А3		2	кжи. 02.04.0	То же С2	1	
А3		3	кжи. 02.05.0	С3	1	
				Изделие закладное		
А4		4	ТП кжи. 02.01.0	МН3	4	
А4		5	кжи. 02.02.0	МН4	2	
А4		6	-01	МН5	2	
А4		7	-02	МН6	2	
		8	1.400-9 вып. 1	УП1-2	4	0,33 кг
				Материалы		
		9		Бетон М200; Мрз100; В4	0,14	м³

1. Лоток Л1 выполнять в опалубке серии 3.900-3, вып. 8.
2. Защитный слой бетона - 20 мм.

Ведомость расхода стали на элемент, кГ

Марка элемента	Изделия арматурные				Изделия закладные							Всего
	Арматура класса				Арматура класса	Прокат марки						
	Вр I				AI	Вст3 кп2						
	ГОСТ 6727-80				ГОСТ 6781-82	ГОСТ 8509-72		ГОСТ 3262-75*				
	ф4	ф5		Итого	ф8	Итого	Л63х5	Итого	Тр. 15-32	Тр. 25х4	Итого	
Лоток Л1	0,72	5,1		5,82	2,52	2,52	3,44	3,44	0,18	0,88	1,06	12,84

Привязан

Инв. №

Пров.	Письман		
Вед.инж.	Смыслова		
Рук.гр.	Письман		
ГИП	Левина		
Гл.конст.	Шапиро		
Н.контр.	Левина		
Нач.отд.	Красавцн		

т.п. 902-5-10.84 КЖИ. 02.00.0

Лоток Л1

Стадия	Масса	Масштаб
Р	0,35т	1:20
Лист	Листов 1	

ЦНИИЭП инженерного оборудования г. Москва

Копировал: Корецкая

Инв.№ подл. | Подпись и дата | Взам.инв.№

Альбом IV

Типовой проект 902-5-10.84

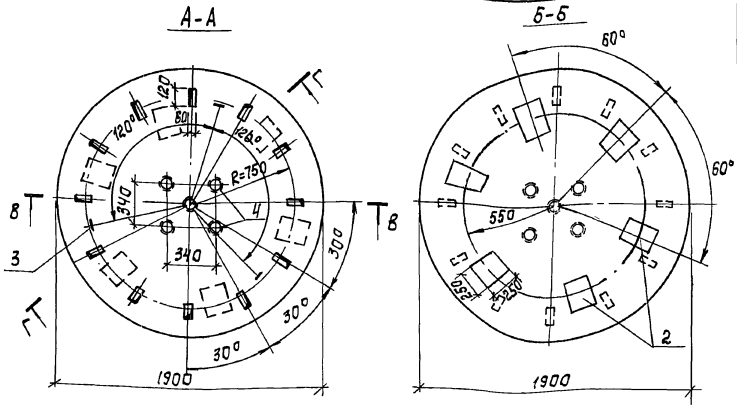

Формат	Зона	Поз.	Обозначение	Наименование	Кол.	Примечание
				Сборочные единицы		
А4		1	ТП КЖИ.03.01.0	Сетка С4	2	29,7кг
		2	1.400-15 Вып.1	Изделие закладное МН 123-6	6	6,5кг
		3	1.400-9 Вып.1	Петля УП2-3	3	0,84кг
				Детали		
Б4		4	ТП КЖИ.03.01.0-01	Труба М100 ГОСТ 3262-75*		
				ℓ=200	5	2,4кг
Б4		5	ТП КЖИ.03.01.0-02	ф10АI ГОСТ 5781-82; ℓ=190	12	0,1кг
				Материалы		
		6		Бетон М200; Мрз100; В4	0,57	м³

Ведомость расхода стали на элемент, кГ

Марка элемента	Изделия арматурн.	Изделия закладные												Общий расход
	Арматура класса	Арматура класса					Прокат марки							
	AIII	AI			AIII		Вст3кп2							
	ГОСТ 5781-82	ГОСТ 5781-82			ГОСТ 5781-82		ГОСТ 103-76	ГОСТ 82-70*		ГОСТ 3262-75*				
	ф10	ф14	Итого	ф10	ф12	Итого	ф14	Итого	-50х10	-250х10	Итого	Труба 100	Итого	
П1	18,0	12,3	30,3	1,2	2,5	3,7	5,4	5,4	4,2	30,0	34,2	12,0	12,0	85,6

Привязан

Инв.№

Взам.инв.№ | Подпись и дата | Инв.№ подл.

Пров.	Письман	
Вед.инж.	Смыслова	
Рук.гр.	Письман	
ГИП	Левина	
Гл.конст.	Шапиро	
Н.контр.	Левина	
Нач.отд.	Красавин	

т.п. 902-5-10.84 КЖИ. 03.01.0

Плита П1

Стадия	Масса	Масштаб
Р	1,43т	1:20
Лист	Листов 1	

ЦНИИЭП инженерного оборудования г. Москва

Копировал: Корецкая

Альбом IV

Типовой проект 902-5-10.84

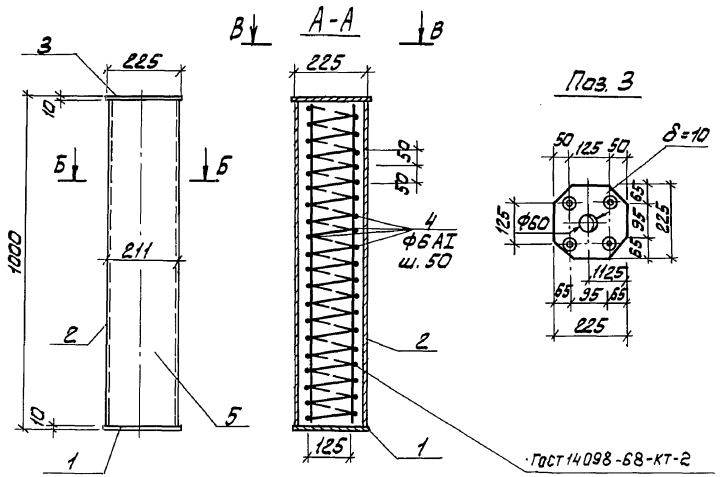

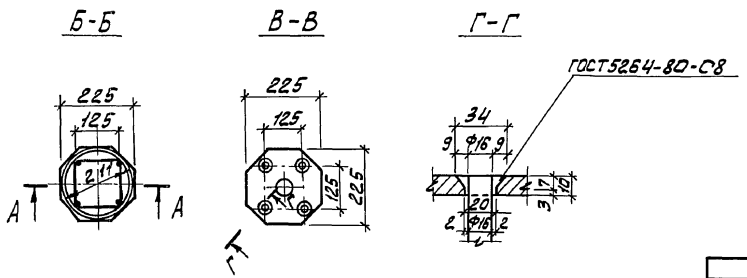

Формат	Зона	Поз.	Обозначение	Наименование	Кол.	Примечание
				Сборочные единицы		
		1	тп 902 КЖИ.04.01.0	Изделие закладное МН2	1	4,4 кг
				Детали		
Б4		3	тп КЖИ.04.00.0-01	Полоса Б10×225 ГОСТ 82-70* / ВСТ3 кп2-1 ГОСТ 14637-79		
				ℓ = 225	1	4,0 кг
Б4		4	тп КЖИ.04.00.0-02	Ф6 AI ГОСТ 5781-82; ℓ = 150	76	2,1 кг
				Материалы		
		5		Бетон М200; Мрз 100; В4	0,35	м³
				Прочие изделия		
Б4		2	тп КЖИ.04.00-0-03	Труба асбестоцементная ГОСТ 1839-80; ℓ = 980	1	13,0 кг

Ведомость расхода стали на элемент, кг

Марка элемента	Изделия закладные								Общий расход
	Арматура класса					Прокат марки			
	А-I		А-II			Вст3 кп2			
	ГОСТ 5781-82					ГОСТ 19903-74*			
	Ф6	Итого	Ф16	Итого	Всего	Лист ст. δ=10	Итого	Всего	
Колонна К1	2.1	2.1	6.4	6.4	8.5	8	8	8	16.5

Асбестоцементную трубу забить бетоном М200

Провер.	Письман		
Вед. инж.	Смыслова		
Рук. гр.	Письман		
Тип	Левина		
Гл. конст.	Шапиро		
Н. контр.	Левина		
Нач. отд.	Красавин		

Привязан:

Инв. №

т.п. 902-5-10.84 КЖИ.04.00.0

Колонна К1.

Стадия	Масса	Масштаб
Р	0.875т	1:10

Лист: Листов: 1

ЦНИИЭП инженерного оборудования г. Москва

19755-04 7

Инв. № подл. | Подпись и дата | Взам. инв. №

Копировал: Алешикова

Формат: А3

Формат	Зона	Поз.	Обозначение	Наименование	Кол.	Примечание
				Детали		
БЧ		1	ТП КЖИ.05.00.0-01	ф10АIIIгост5781-82; ℓ=2580	1	1.6 кг
БЧ		2	ТП КЖИ.05.00.0-02	ℓ=930	1	0.6 кг
БЧ		3	ТП КЖИ.05.00.0-03	ℓ=1730	1	1.1 кг

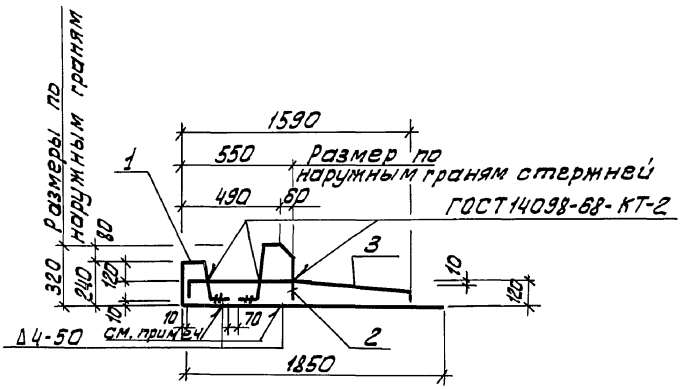

Поз. 1

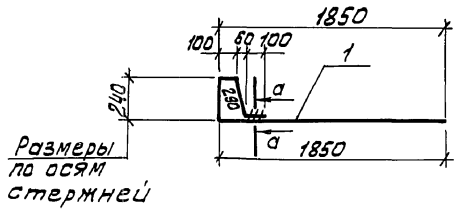

Соединение стержней в нахлестку производить ручной дуговой сваркой, катет 4 мм.

а - а

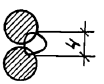

Поз. 2

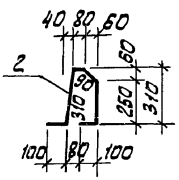

Поз. 3

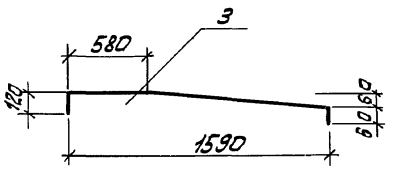

Привязан:

Инв. №

Провер.	Письман		
Вед. инж.	Смыслова		
Рук. гр.	Письман		
ГИП	Левина		
Гл. конст.	Шапиро		
Н. контр.	Левина		
Нач. отд.	Красавин		

т.п. 902-5-10.84 КЖИ. 05.00.0

Каркас плоский КР1

Стадия	Масса	Масштаб
Р	3,3	1:20
Лист	Листов 1	

ЦНИИЭП инженерного оборудования г. Москва

19755-04 8

Копировал: Алешикова

Формат: А3

Взам. инв. № | Подпись и дата | Инв. № подл.

Альбом IV

Типовой проект 902-5-10.84

Развертка

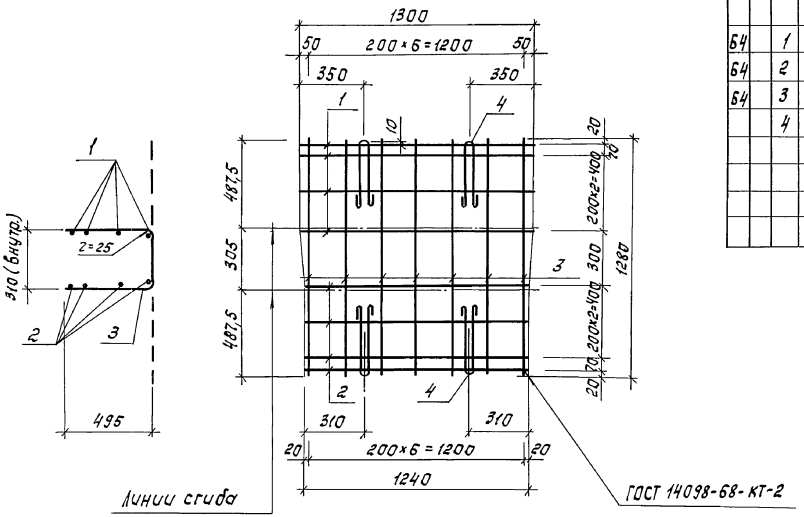

Формат	Зона	Поз.	Обозначение	Наименование	Кол.	Примечание
				Детали		
Б4		1	ТП КЖИ.02.01.0-01	5ВрI ГОСТ 6727-80; ℓ=1300	4	0,2 кг
Б4		2	ТП КЖИ.02.01.0-02	5ВрI ГОСТ 6727-80; ℓ=1240	4	0,19 кг
Б4		3	ТП КЖИ.02.01.0-03	5ВрI ГОСТ 6727-80; ℓ=1280	7	0,2 кг
		4	1.400-9 вып. 1 лист 8	Петли УП1-2	4	0,35 кг

Поз. 4 привязать к стержням поз. 1.

Пров.	Письман		т.п. 902-5-10.84 КЖИ.0.2.01.0
Вед. инж.	Смыслова		Сетка арматурная С1
Рук. гр.	Письман		Стадия: Р; Масса: 4,36; Масштаб: 1:20
ГИП	Левина		Лист; Листов 1
Гл. конст.	Шапиро		ЦНИИЭП инженерного оборудования г. Москва
Н. контр.	Левина		
Нач. отд.	Красавин		

Привязан

Инв. №

Инв. № подл. | Подпись и дата | Взам. инв. №

Копировал: Корецкая

Альбом IV

Типовой проект 902-5-10.84

Инв. № подл. | Подпись и дата | Взам. инв. №

Развертка

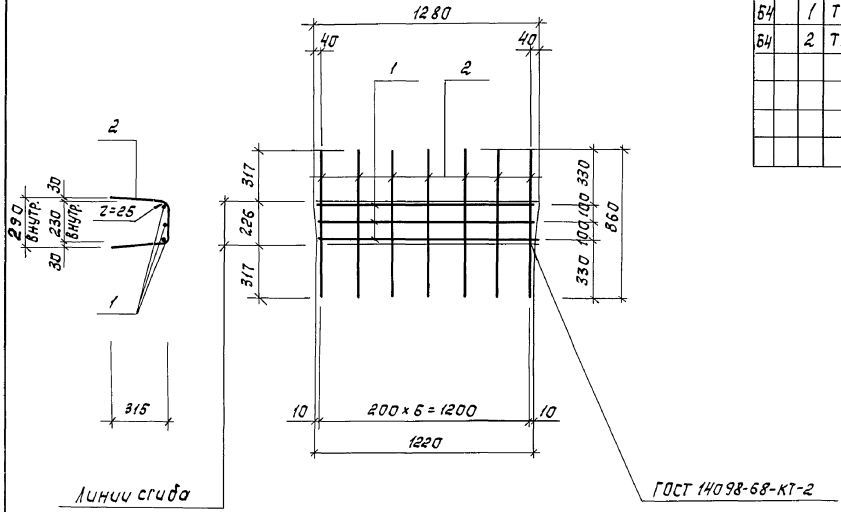

Формат	Зона	Поз.	Обозначение	Наименование	Кол.	Примечание
				Детали		
Б4		1	ТП КЖИ.02.02.0-01	5ВрI ГОСТ 6727-80; ℓсд=1250	3	0,2 кг
Б4		2	ТП КЖИ.02.02.0-02	5ВрI ГОСТ 6727-80; ℓ= 860	7	0,13 кг

Привязан

Инв. №

Пров.	Письман	
Вед. инж.	Смыслова	
Рук. гр.	Письман	
ГИП	Левина	
Гл. конст.	Шапиро	
Н. контр.	Левина	
Нач. отд.	Красавин	

т.п. 902-5-10.84 КЖИ.02.02.0

Сетка арматурная С2

Стадия	Масса	Масштаб
Р	1,51	1:20
Лист	Листов 1	

ЦНИИЭП инженерного оборудования г. Москва

Копировал: Корецкая 19755-04 10 Формат А3

Альбом IV

Типовой проект 902-5-10.84

Формат	Зона	Поз.	Обозначение	Наименование	Кол.	Примеч.
				Детали		
Б4		1	ТП КЖИ.02.03.0-01	5вр I ГОСТ 6727-80; ℓ=560	7	0,09 кг
Б4		2	ТП КЖИ.02.03.0-02	4вр I ГОСТ 6727-80; ℓср=1270	6	0,12 кг

Развертка

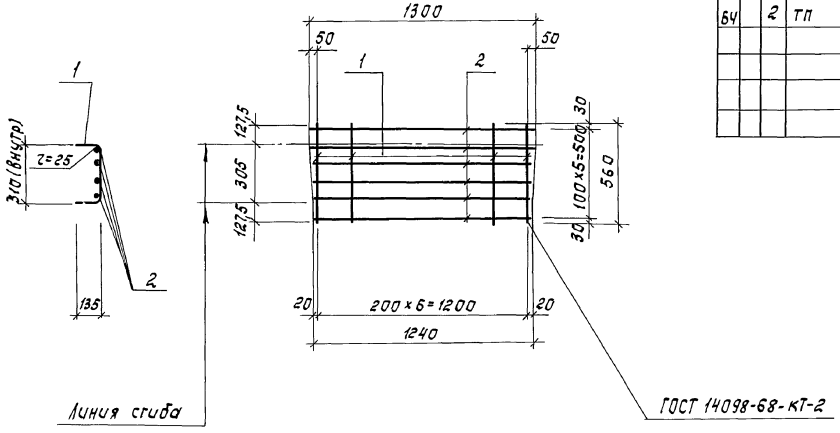

Пров.	Письман			т.п. 902-5-10.84		КЖИ.02.03.0	
Вед. инж.	Смыслова			Сетка арматурная С3	Стадия	Масса	Масштаб
Рук. гр.	Письман				Р	1,35	1:20
ГИП	Левина				Лист	Листов 1	
Гл. конст.	Шапиро				ЦНИИЭП инженерного оборудования г. Москва		
Н. контр.	Левина						
Нач. отд.	Красавин						

Привязан

Инв. №

Инв. № подл. | Подпись и дата | Взам. инв. №

Копировал: Корецкая

19755-04 11

Формат А3

Альбом IV

Типовой проект 902-5-10.84

Инв. № подл. | Подпись и дата | Взам. инв. №

ГОСТ 5264-80 Б6

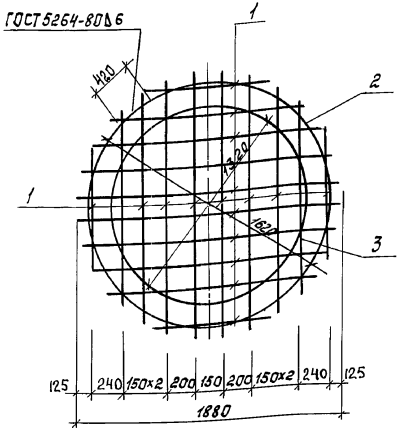

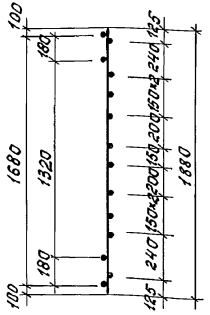

Формат	Зона	Поз.	Обозначение	Наименование	Кол.	Примечание
				Детали		
Б4		1	ТП	КЖИ.03.01.0-01	ф10АII ГОСТ 5781-82; ℓср=1440	20	0,9 кг
Б4		2	ТП	КЖИ.03.01.0-02	ф14АII ГОСТ 5781-82; ℓ=5710	1	6,7 кг
Б4		3	ТП	КЖИ.03.01.0-03	ф14АII ГОСТ 5781-82; ℓ=4660	1	5,6 кг

Привязан

Инв. №

Пров.	Письман		
Вед. инж.	Смыслова		
Рук. гр.	Письман		
ГИП	Левина		
Гл. констр.	Шапиро		
Н. контр.	Левина		
Нач. отд.	Красавин		

т.п. 902-5-10.84 КЖИ.03.01.0

Сетка арматурная С4

Стадия	Масса	Масштаб
Р	30,3	1:20
Лист	Листов 1	

ЦНИИЭП инженерного оборудования г. Москва

Формат А4

Альбом IV

Типовой проект 902-5-10.84

Инв. № подл. | Подпись и дата | Взам. инв. №

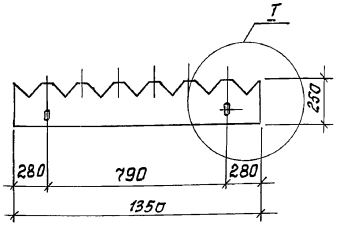

Узел I

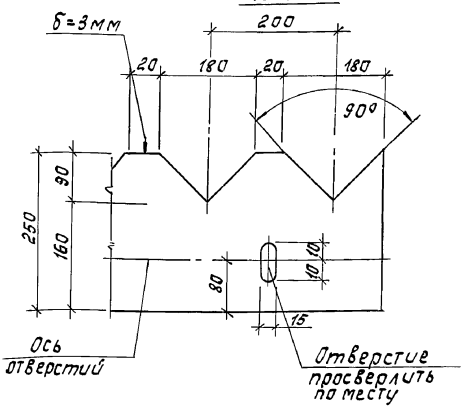

Пров.	Письман		
Вед. инж.	Смыслова		
Рук. гр.	Письман		
ГИП	Левина		
Гл. конст.	Шапиро		
Н. контр.	Левина		
Нач. отд.	Красавин		

т.п. 902-5-10.84 КЖИ.09.00.0

Водослив В1

Стадия	Масса	Масштаб
Р	—	—
Лист	Листов 1	

Оргстекло ГОСТ 9784-75*

ЦНИИЭП инженерного оборудования г. Москва

Копировал: Корецкая

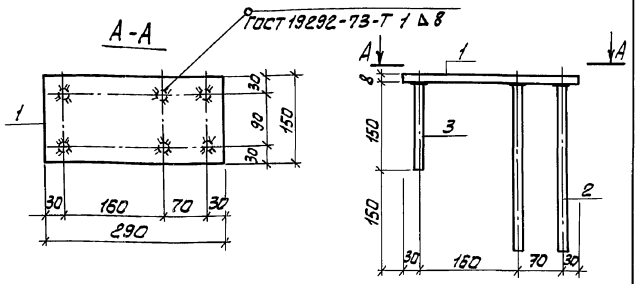

Формат	Зона	Поз	Обозначение	Наименование	Кол.	Примечание
				Детали		
Б4		1	ТП КЖИ.01.01.0-01	Полоса Б-5×150 ГОСТ 82-70* универс. ВСт3кп2-1 ГОСТ 14637-79		
				ℓ=230	1	2,73 кг
Б4		2	ТП КЖИ.01.01.0-02	Ф16АII ГОСТ 5781-82; ℓ=300	4	0,48 кг
Б4		3	ТП КЖИ.01.01.0-03	Ф16АII ГОСТ 5781-82; ℓ=150	2	0,24 кг

Покрытие - Гор. Ц50-60

Привязан

Инв. №:

Взам. инв. № | Подп. и дата | Инв. № подл.

Провер.	Письман	
Вед. инж.	Смыслова	
Рук. гр.	Письман	
Гл. констр.	Левина	
Гл. констр.	Шапиро	
Н. контр.	Левина	
Нач. ОТА	Красавин	

т.п. 902-5-10.84 КЖИ.01.01.0

Изделие закладное МН1

Стадия	Масса	Масштаб
Р	5.13	—
Лист	Листов 1	

ЦНИИЭП инженерного оборудования г. Москва

Формат: А4

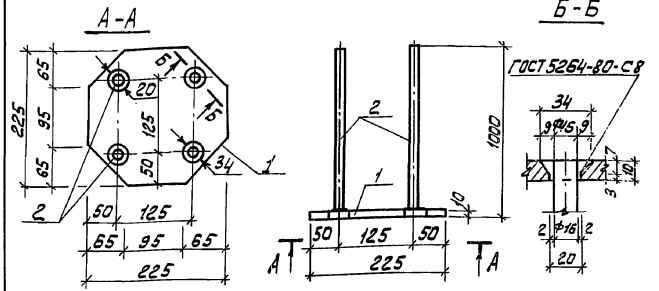

Формат	Зона	Поз	Обозначение	Наименование	Кол.	Примечание
				Детали		
Б4		1	ТП КЖИ.04.01.0-01	Полоса Б-10×225 ГОСТ 82-70* ВСт3кп2-1 ГОСТ 14637-79		
				ℓ=225	1	4,0 кг
Б4		2	ТП КЖИ.04.01.0-02	Ф16АII ГОСТ 5781-82; ℓ=1000	4	1,6 кг

Покрытие - Гор. Ц50-60

Привязан

Инв. №:

Взам. инв. № | Подп. и дата | Инв. № подл.

Провер.	Письман	
Вед. инж.	Смыслова	
Рук. гр.	Письман	
ГИП	Левина	
Гл. конст.	Шапиро	
Н. контр.	Левина	
Нач. ОТА	Красавин	

т.п. 902-5-10.84 КЖИ.04.01.0

Изделие закладное МН2

Стадия	Масса	Масштаб
Р	10.4	
Лист	Листов 1	

ЦНИИЭП инженерного оборудования г. Москва

19755-04 13

Копировал: Алешикова

Формат: А4

Альбом IV

Типовой проект 902-5-10.84

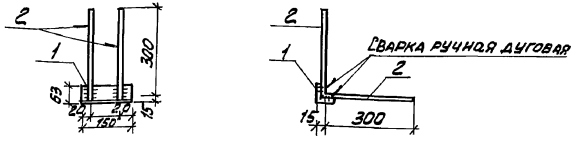

Формат	Зона	Поз.	Обозначение	Наименование	Кол.	Примечание
				Детали		
Б.4		1	ТП КЖИ.02.04.0-01	Уголок $\frac{Б\text{-}63\times63\times6\ ГОСТ\ 8509\text{-}72}{ВСт3кп2\text{-}1\ ГОСТ\ 535\text{-}79}$		
				$\ell = 150$	1	0,81 кг
Б.4		2	ТП КЖИ.02.04.0-02	Ф8АI ГОСТ 5781-82; $\ell = 300$	4	0,12 кг

Покрытие - Гор. Ц50 -60

Привязан:

Инв. №

т.п. 902-5-10.84 КЖИ 02.04.0

Изделие закладное МН3

Стадия	Масса	Масштаб
Р	1.3	-

Лист: Листов: 1

ЦНИИЭП инженерного оборудования г. Москва

Провер.	Письман	
Вед. инж.	Смыслова	
Рук. гр.	Письман	
Тип	Левина	
Гл. конст.	Шапиро	
Н. контр.	Левина	
Нач. отд.	Красавин	

Инв. № подл. | Подпись и дата | Взам. инв. №

Формат: А4

Альбом IV

Типовой проект 902-5-10.84

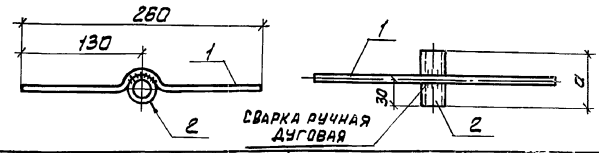

Формат	Зона	Поз.	Обозначение	Наименование	Кол.	Примечание
				Детали		
Б.4		1		Ф8АI ГОСТ 5781-82; $\ell = 260$	1	0.10 кг
			Переменные данные для исполнений			
				Изделие закладное МН4		
				Детали		
Б.4		2	ТП КЖИ.02.05.0-01.01	Труба 15 ГОСТ 3262-75*; $\ell = 44$	1	0.09 кг
				Изделие закладное МН5		
				Детали		
Б.4		2	ТП КЖИ.02.05.0-02-02	Труба 25 ГОСТ 3262-75*; $\ell = 44$	1	0.19 кг
				Изделие закладное МН6		
				Детали		
Б.4		2	ТП КЖИ.02.05.0-03-03	Труба 25 ГОСТ 3262-75*; $\ell = 77$	1	0.25 кг

Обозначение	Марка	Размер a	Масса кг
КЖИ.02.05.0	МН4	44	0,19
-01	МН5	44	0,2
-02	МН6	77	0,35

Привязан:

Инв. №

т.п. 902-5-10.84 КЖИ 02.05.0

Изделие закладное МН4 ÷ МН6

Стадия	Масса	Масштаб
Р	см. табл.	-

Лист: Листов: 1

ЦНИИЭП инженерного оборудования г. Москва

Провер.	Письман	
Вед. инж.	Смыслова	
Рук. гр.	Письман	
Тип	Левина	
Гл. конст.	Шапиро	
Н. контр.	Левина	
Нач. отд.	Красавин	

Инв. № подл. | Подпись и дата | Взам. инв. №

19755-04 14

Копировал: Алешикова

Формат: А4

Альбом IV

Типовой проект 902-5-10.84

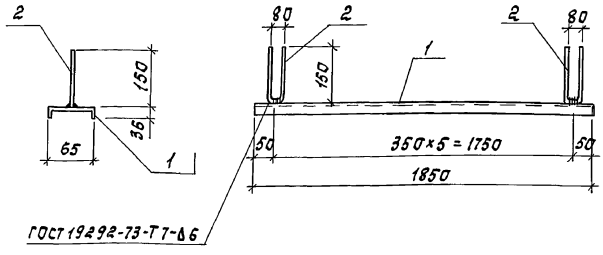

Формат	Зона	Поз.	Обозначение	Наименование	Кол.	Примечание
				Детали		
Б4		1	ТП кжи.06.00.0-01	Швеллер 6,5 ГОСТ 8240-72 Вст3 кп2-1 ГОСТ 535-79		
				ℓ = 1850	1	10,9 кг
Б4		2	ТП кжи.06.00.0-02	ф6 AI ГОСТ 5781-82; ℓ = 380	6	0,1 кг

1. Сварку производить электродами типа Э42 по ГОСТ 9467-75*
2. Покрытие – лаком ХВ-784 по ГОСТ 7313-75* за 3 раза по грунтовке ХС-010 за 2 раза.

Привязан

Инв.№

Взам.инв.№ | Подпись и дата | Инв.№ подл.

Пров.	Письман	
Вед.инж.	Смыслова	
Рук.гр.	Письман	
ГИП	Левина	
Гл.конст.	Шапиро	
Н.контр.	Левина	
Нач.отд.	Красавин	

т.п. 902-5-10.84 КЖИ.06.00.0

Изделие закладное МН7

Стадия	Масса	Масштаб
Р	11,5	1:10
Лист	Листов 1	

ЦНИИЭП инженерного оборудования г. Москва

Формат А4

Альбом IV

Типовой проект 902-5-10.84

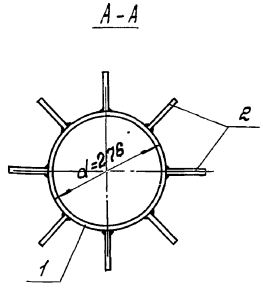

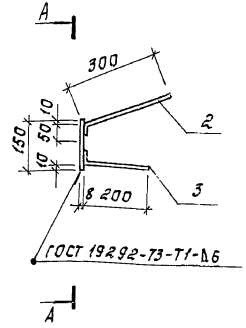

Формат	Зона	Поз.	Обозначение	Наименование	Кол.	Примечание
				Детали		
Б4		1	ТП кжи.07.00.0-01	Полоса 6-28×150 ГОСТ 103-75 Вст3 кп2-1 ГОСТ 535-79		
				ℓ = 867	1	8,2 кг
Б4		2	ТП кжи.07.00.0-02	ф10 AII ГОСТ 5781-82 ℓ = 350	8	0,22 кг
Б4		3	ТП кжи.07.00.0-03	ф10 AII ГОСТ 5781-82; ℓ = 200	8	0,12 кг

1. Покрытие – Гор.Ц.50-60.
2. Соединение поз. 2 с поз. 1 – сварка ручная дуговая, катет 6 мм.

Привязан

Инв.№

Взам.инв.№ | Подпись и дата | Инв.№ подл.

Пров.	Письман	
Вед.инж.	Смыслова	
Рук.гр.	Письман	
ГИП	Левина	
Гл.конст.	Шапиро	
Н.контр.	Левина	
Нач.отд.	Красавин	

т.п. 902-5-10.84 КЖИ.07.00.0

Изделие закладное МН8

Стадия	Масса	Масштаб
Р	10,9	1:10
Лист	Листов 1	

ЦНИИЭП инженерного оборудования г. Москва

Копировал: Корецкая 19755-04 15 Формат А4

Типовой проект 902-5-10.84 Альбом IV

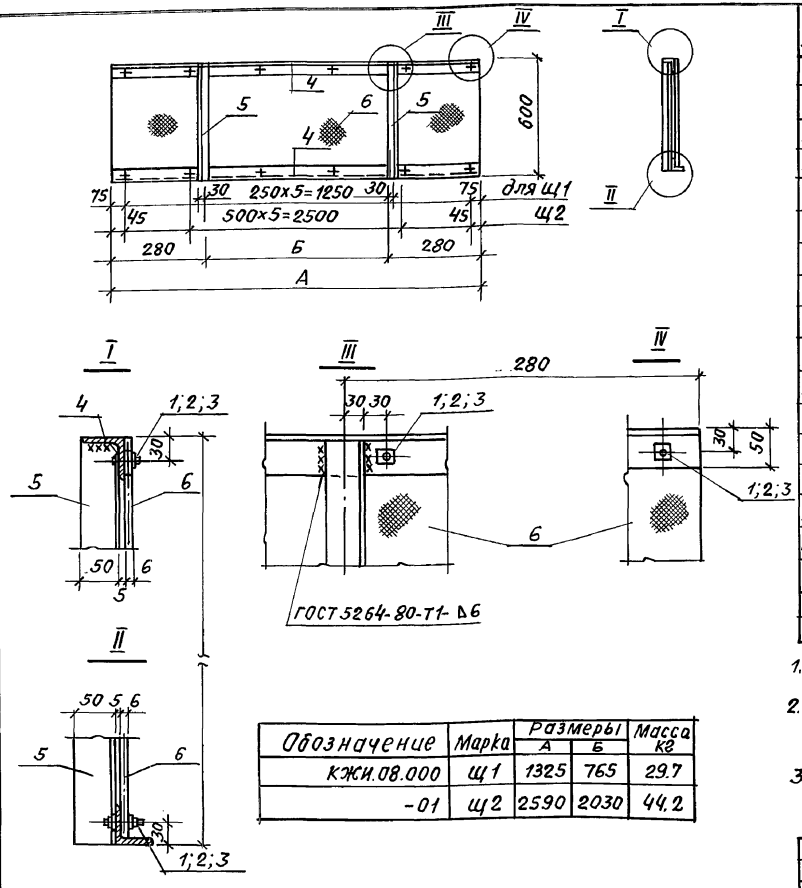

Обозначение	Марка	Размеры А	Размеры Б	Масса кг
КЖИ.08.000	Щ1	1325	765	29.7
-01	Щ2	2590	2030	44.2

Формат	Зона	Поз.	Обозначение	Наименование	Кол.	Примечание
				Стандартные изделия		
БЧ		1	ТП КЖИ.08.00.0-01.07	Болт М6-25.58 ГОСТ 7796-70*	6	0.02 кг
БЧ		2	ТП КЖИ.08.00.0-01.08	Гайка М6.5 ГОСТ 5915-70*	6	0.01 кг
БЧ		3	ТП КЖИ.08.00.0-01.09	Шайба 2,6×2.01 ГОСТ 1371-78	6	0.01 кг
			Переменные данные для исполнения			
				ТП КЖИ.08.000		
				Детали		
БЧ		4	ТП КЖИ.08.00.0-01.01	Уголок Б-50×50×5 ГОСТ 8509-72 / ВСТ3КП2-1 ГОСТ 535-79 е=1325	2	5.0 кг
БЧ		5	ТП КЖИ.08.00.0-01.02	Уголок Б-50×50×5 ГОСТ 8509-72 / ВСТ3КП2-1 ГОСТ 535-79 е=595	2	2.3 кг
БЧ		6	ТП КЖИ.08.00.0-01.03	ЛП-П-1,35×0,595-Б ГОСТ 18124-75* (СТ СЭВ-827-77)	1	14.5 кг
				ТП КЖИ.08.00.0-01		
				Детали		
БЧ		4	ТП КЖИ.08.00.0-01.04	Уголок Б-50×50×5 ГОСТ 8509-72 / СТ3КП2-1 ГОСТ 535-79 е=2590	2	13.0 кг
БЧ		5	ТП КЖИ.08.00.0-01.05	Уголок Б50×50×5 ГОСТ 8509-72 / ВСТ3КП2-1 ГОСТ 535-79 е=595	2	2.3 кг
БЧ		6	ТП КЖИ.08.00.0-01.06	ЛП-П-2,59×0,595-Б ГОСТ 18124-75* (СТ СЭВ 827-77)	1	10.5 кг

1. Сварку производить электродами типа Э42 по ГОСТ 9467-75 $h_ш$=5 мм.
2. Крепление асбестоцементных листов выполняется без перетяжки болтов для обеспечения влажностных деформаций листа.
3. Металлические конструкции окрашиваются лаком ХС-010 по ГОСТ 7313-75 за 3 раза по грунтовке ХС-010 за 2 раза.

Н.контр.	Левина	Подп.	
Пров.	Письман	"	
Вед.инж.	Смыслова	"	
Рук. гр.	Письман	"	
ГИП	Левина	"	
Гл.конст.	Шапиро	"	
Нач.отд.	Красавин	"	

Привязан

Инв. №

ТП 902-5-10.84 КЖИ.08.00.0

Щит струенаправляющий (Щ1, Щ2)

Стадия	Масса	Масштаб
Р	см. табл.	1:20
Лист	Листов 1	

ЦНИИЭП ИНЖЕНЕРНОГО ОБОРУДОВАНИЯ г. Москва

Инв. № подл. | Подпись и дата | Взам. инв. №

Пров. [illegible] 1.6.89г Коп. Скирмана

19755-04 16 Формат А3

Типовой проект 902-5-10.84 Альбом IV

Инв.№ подл. | Подп. и дата | Взам. инв.№

Рис. 1

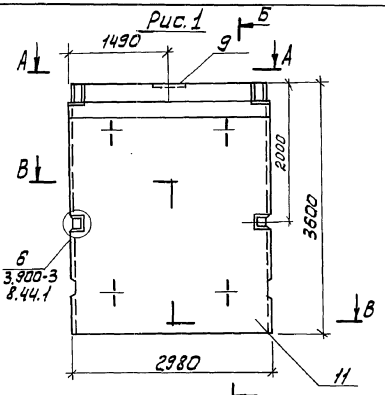

Рис. 2

см. остальное Рис. 1

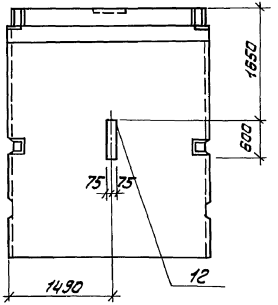

Рис. 3

см. остальное рис.1 и рис. 2

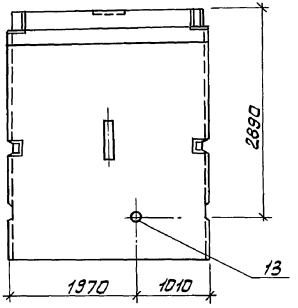

Б-Б

армирование

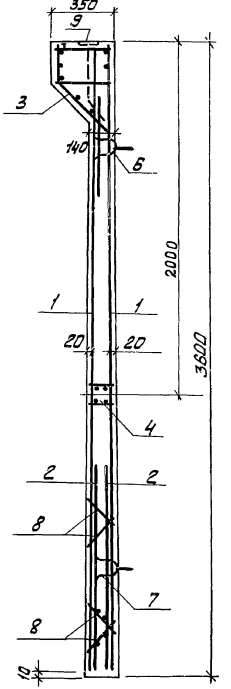

А-А

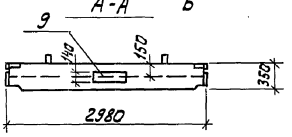

Б-Б

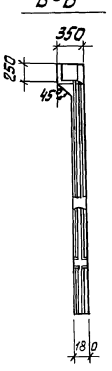

В-В

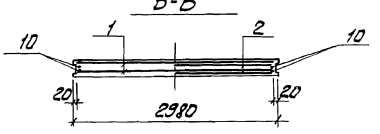

Рис. 4

см. остальное Рис. 1

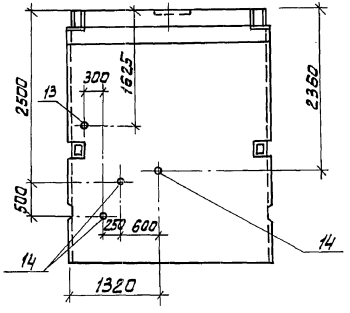

Обозначение		Марка	Рис
ТП	КЖИ.11.000 СБ	ПС3	1
. .	-01	ПС4	2
	-02	ПС5	3
	-03	ПС6	4

Провер.	Письман	
Вед. инж.	Смыслова	
Рук. гр.	Письман	
ГИП	Левина	
Гл. констр.	Шадиро	
Н. контр.	Левина	
Нач. отд.	Красавин	

Привязан

Инв.№

ТП 902-5-10.84 КЖИ 11.00.0 СБ

Панель стеновая ПС3 ÷ ПС6 Сборочный чертеж

Стадия	Масса	Масштаб
Р	4.83	1:50

Лист 1 Листов 4

ЦНИИЭП инженерного оборудования г. Москва

19755-04 17

Копировал: Алешикова

Формат: А3

Формат	Зона	Поз.	Обозначение	Наименование	Кол.	Примечание
				Документация		
			3.900-3 Вып. 4 часть 1	Панели стеновые балочные для прямоугольных сооружений		
			ТП кжи.11.00.0 СБ	Сборочный чертеж		
			ТП кжи. 11.03.0	Ведомость стали		
				Сборочные единицы		
А4		1	ТП. КЖИ. 11.04.0	Сетка С5	2	
		2	3.900-3 Вып. 4 часть 2 л. 7	Сетка С19	2	
		3	л 24÷26	Изделие закладное МН5	1	
		4	л. 27,28	МН11	1	
		6	л. 29÷31	МН23	2	
		7	л. 29÷31	МН24	2	
		8	л. 18	КР1	4	
А4		9	ТП КЖИ. 11.05.0	МН9	1	
		10	3.900-3 Вып. 4 часть 2 л. 23	поз 10	4	
				Материалы		
				Бетон М200; Мрз 100; В4	–	1.93 м³

Взам. инв. № | Подпись и дата | Инв. № подл.

Привязан

Инв. №

Провер.	Письман	
Вед. инж.	Смыслова	
Дук. гр.	Письман	
Гип.	Левина	
Гл. конст.	Шапиро	
Н. конст.	Левина	
Нач. отд.	Красавин	

ТП 902-5-10.84 КЖИ. 11.01.0

Панель стеновая ПС3 ÷ ПС6

Стадия	Лист	Листов
Р	2	4

ЦНИИЭП Инженерного оборудования г. Москва

Формат А4

Формат	Зона	Поз.	Обозначение	Наименование	Кол.	Примечание
			Переменные данные	для исполнений		
				ТП КЖИ.11.00.0 СБ		
				отсутствуют		
				ТП. КЖИ.11.00.0-01		
				Сборочные единицы		
		12	3.400-6/76 Вып. 20	Изделие закладное МН1-27	1	
				ТП. КЖИ.11.00.0-02		
				Сборочные единицы		
		12	3.400-6/76 Вып. 20	Изделие закладное МН1-27	1	
		13	3.901-5	Сальник dy150; P=200	1	
				ТП. КЖИ.11.00.0-03		
				Сборочные единицы		
		13	3.901-5	Сальник dy50; P=200	1	
		14	3.901-5	Сальник dy150; P=200	3	

Взам. инв. № | Подпись и дата | Инв. № подл.

Привязан

Инв. №

ТП 902-5-10.84 КЖИ. 11.02.0

Лист 3

19755-04 18

Копировал: Алешикова

Формат А4

Ведомость расхода стали на элемент, кг

Марка элемента	Изделия арматурные									Изделия закладные																		Общий расход
	Арматура класса								Всего	Арматура класса										Прокат марки							Всего	
	AI				AII					BI	AIII																	
	ГОСТ 5781-82				ГОСТ 5781-82					ГОСТ 6727-80	ГОСТ 5781-82									ГОСТ 103-76				ГОСТ 8732-70*				
	ф10			Итого	ф16			Итого		ф5	Итого	ф6	ф8	ф10	ф12	ф14	ф18	Итого	-85	-68	-612	Итого	ТР. ф12×4	ТР. 245×7		Итого		
ПС3	8,2			8,2	10,0			10,0	18,2	87,5	87,5	2,4	—	71,5	81,0	66,7	15,4	237,0	6,5	21,2	5,4	33,1	—	—		—	33,1	288,3
ПС4	8,2			8,2	10,0			10,0	18,2	87,5	87,5	2,4	0,3	71,5	81,0	66,7	15,4	237,3	6,5	26,9	5,4	38,8	—	—		—	38,8	294,3
ПС5	8,2			8,2	10,0			10,0	18,2	87,5	87,5	2,4	0,3	71,5	81,0	66,7	15,4	237,3	6,5	26,9	5,4	38,8	—	8,2		8,2	47,0	302,5
ПС6	8,2			8,2	10,0			10,0	18,2	87,5	87,5	2,4	—	71,5	81,0	68,7	15,4	237,0	6,5	21,2	5,4	33,1	6,9	8,2		15,1	48,2	303,4

Инв.№ подл. | Подпись и дата | Взам. инв.№

Привязан

Инв.№

ТП 902-5-10.84 КЖИ.11.03.0 Лист 4

19755-04 19

Копировал: Алешикова Формат: А3

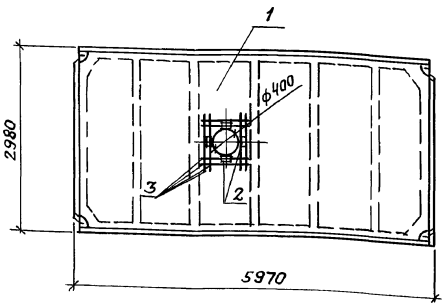

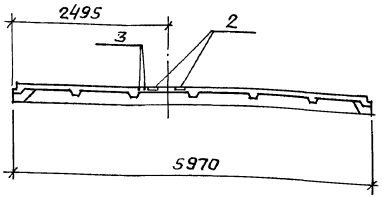

Формат	Зона	Поз.	Обозначение	Наименование	Кол.	Примечание
				Документация		
			ГОСТ 22701.0-77	Плиты железобетонные ребристые предварительно напряженные размерами 6×3м для покрытий производственных зданий. Технические условия		
				Сборочные единицы		
		1	ГОСТ 22701.2-77	Плита ПВ4-3АтVТ	1	
		2	ГОСТ 22701.5-77	Изделие закладное М6	4	1,3
		3	ТП КЖИ.12.00.0-01	ф10АIII ГОСТ 5781-82; ℓ=1200	4	0.74

Условное обозначение	Марка по проекту
КЖИ.12.00.0	П2

Ведомость расхода стали на элемент, кг

Марка элемента	Изделия закладные							Всего	Общий расход
	Арматура класса			Прокат марки					
	А-III			ВСт3 пс6					
	ГОСТ 5781-82			ГОСТ 103-76					
	ф10			-68					
П2	1.6			5.2				6,8	6.8

Привязан:

Инв. №

Провер.	Письман	подп.	
Вед. инж.	Смыслова	"	
Рук. гр.	Письман	"	
ГИП	Левина	"	
Гл. констр.	Шапиро	"	
Н. контр.	Левина	"	
Нач. отд.	Красавин	"	

Т.П. 902-5-10.84 КЖИ.12.00.0

Плита покрытия П2

Стадия	Масса	Масштаб
Р	3.6т	—
Лист	Листов 1	

ЦНИИЭП инженерного оборудования г. Москва

19755-04 20

Инв.№ подл. | Подпись и дата | Взам. инв.№

Пров. Ильз 1.6.89г Кон. Сидоренко

формат А3

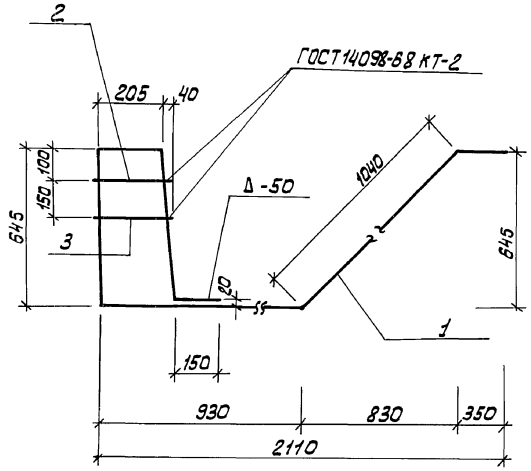

Формат	Зона	Поз.	Обозначение	Наименование	Кол.	Примечание
				Детали		
Б4		1	ТП кжи.12.00.0-01	ф18AIII ГОСТ 5781-82; ℓ=3950	1	6.2 кг
Б4		2	ТП кжи.12.00.0-02	ф6AI ГОСТ 5781-82; ℓ=250	1	0.05 кг
Б4		3	ТП кжи.12.00.0-03	ф6AI ГОСТ 5781-82; ℓ=270	1	0.06 кг

Инв.№ подл. | Подпись и дата | Взам. инв.№

Привязан:

Инв.№

Провер.	Письман	
Вед.инж.	Смыслова	
Рук.гр.	Письман	
ГИП	Лебина	
Гл.констр.	Шапиро	
Н.контр.	Лебина	
Нач.отд.	Красавин	

Т.П. 902-5-10.84 КЖИ.12.00.0

Каркас плоский КР 2

Стадия	Масса	Масштаб
Р	Б.3	-

Лист: | Листов: 1

ЦНИИЭП инженерного оборудования г. Москва

19755-04 21

Копировал: Алешикова

Формат: А3

Альбом IV

Типовой проект 902-5-10.84

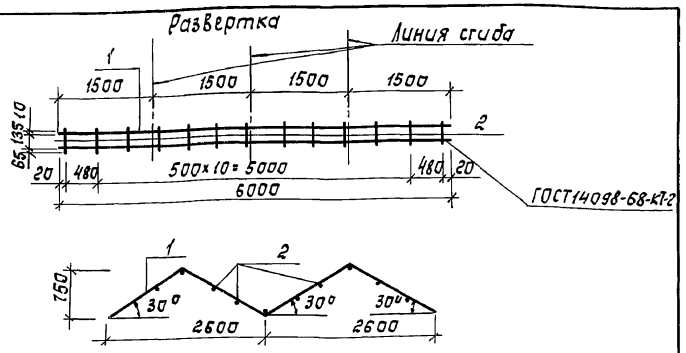

Формат	Зона	Поз.	Обозначение	Наименование	Кол.	Примечание
				Детали		
Б4		1	ТП кжи.13.00.0-01	ф 8А I; ГОСТ 5781-82; ℓ=6000	2	9,4 кг
Б4		2	ТП кжи.13.00.0-02	ф 8А I; ГОСТ 5781-82; ℓ=210	13	0,12 кг

Привязан

Инв. №

Взам. инв. №

Подпись и дата

Инв. № подл.

Н. контр.	Левина	
Пров.	Письман	
Ст. техн.	Митрофанова	
Рук. гр.	Письман	
ГИП	Левина	
Гл. конст.	Шапиро	
Нач. отд.	Красавин	

ТП 902-5-10.84 КЖИ.13.00.0

Каркас плоский КР3

Стадия	Масса	Масштаб
Р	20,4	-

Лист | Листов 1

ЦНИИЭП инженерного оборудования г. Москва

Формат А4

Альбом IV

Типовой проект 902-5-10.84

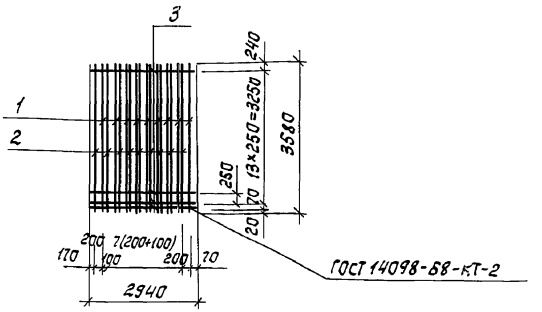

Формат	Зона	Поз.	Обозначение	Наименование	Кол.	Примечание
				Детали		
Б4		1	ТП кжи.11.04.0-01	ф 12А III ГОСТ 5781-82; ℓ=3580	9	4,5 кг
Б4		2	ТП кжи.11.04.0-02	ф 10А III ГОСТ 5781-82; ℓ=3580	9	2,2 кг
Б4		3	ТП кжи.11.04.0-03	ф 5В I ГОСТ 6727-80; ℓ=2940	15	0,6 кг

Привязан

Инв. №

Взам. инв. №

Подпись и дата

Инв. № подл.

Н. контр.	Левина	
Пров.	Письман	
Вед. инж.	Смыслова	
Рук. гр.	Письман	
ГИП	Левина	
Гл. конст.	Шапиро	
Нач. отд.	Красавин	

ТП 902-5-10.84 КЖИ.11.04.0

Сетка арматурная С5

Стадия	Масса	Масштаб
Р	69,3	-

Лист | Листов 1

ЦНИИЭП инженерного оборудования г. Москва

Копировал: Корецкая

Формат А4

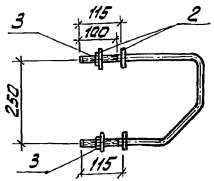

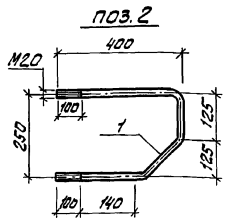

Формат	Зона	Поз.	Обозначение	Наименование	Кол.	Примечание
				Детали		
Б4		1	тп КЖИ.10.00.0-01	ф20 AI ГОСТ 5781-82; ℓ=890	1	2.2 кг
Б4		2	тп КЖИ.10.00.0-02	Полоса 5-2 4х100 ГОСТ 103-76 Вст3кп2-1 ГОСТ 535-79		
				ℓ=100	4	0.3 кг
				Стандартные изделия		
Б4		3	тп КЖИ.10.00.0-03	Гайка М20 ГОСТ 5915-70*	2	0.07 кг

Соединительное изделие окрасить лаком ХС-784 по ГОСТ 7313-75 за 3 раза по грунтовке ХС-010 за 2 раза

Привязан.

Инв.№

Инв.№ подл. | Подпись и дата | Взам.инв.№

Провер.	Письман	
Вед.инж.	Смыслова	
Рук.гр.	Письман	
ГИП	Левина	
Гл.констр.	Шапиро	
Н.контр.	Левина	
Нач.отд.	Красавин	

т.п. 902-5-10.84 КЖИ.10.00.0

Изделие соединительное МС1.

Стадия	Масса	Масштаб
Р	3.5	1:10
Лист.	Листов 1	

ЦНИИЭП инженерного оборудования г. Москва

Формат А4

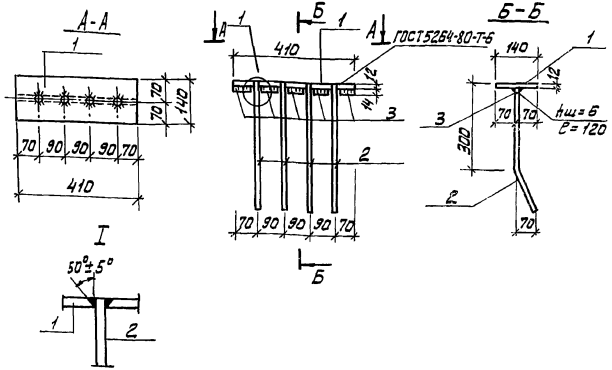

Формат	Зона	Поз	Обозначение	Наименование	Кол.	Примечание
				Детали		
Б4		1	тп КЖИ.11.05.0-01	Полоса 6-12х140 ГОСТ 82-70 Универсал Вст3кп2-1 ГОСТ 14637-79		
				ℓ=410	1	5.4 кг
Б4		2	тп КЖИ.11.05.0-02	ф14 AIII ГОСТ 5781-82*; ℓ=420	4	0.51 кг
Б4		3	тп КЖИ.11.05.0-03	ф14 AIII ГОСТ 5781-82*; ℓ=65	5	0.08 кг

1. Сварку производить электродами Э-42 по ГОСТ 9467-75
2. Закладное изделие окрашивается лаком БТ 577 по ГОСТ 5631-79 по грунтовке ПФ-020 или ГФ-020 по ГОСТ 18186-79

Привязан.

Инв.№

Инв.№ подл. | Подпись и дата | Взам.инв.№

Провер.	Письман	
Вед.инж.	Смыслова	
Рук.гр.	Письман	
ГИП	Левина	
Гл.констр.	Шапиро	
Н.контр.	Левина	
Нач.отд.	Красавин	

т.п. 902-5-10.84 КЖИ 11.05.0

Изделие закладное МН9

Стадия	Масса	Масштаб
Р	7.84	1:10
Лист.	Листов 1	

ЦНИИЭП инженерного оборудования г. Москва

19755-04 23

Копировал: Алешикова

Формат А4

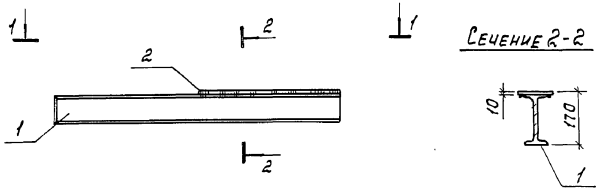

Формат	Зона	Поз.	Обозначение	Наименование	Кол.	Примечание
				Детали		
Б4		1	ТП кжи.15.00.0-01	Двутавр 16 ГОСТ 8239-72 / Вст3кп2-1 ГОСТ 535-79		
				ℓ = 1620	1	26,3 кг
Б4		2	ТП кжи.15.00.0-02	Полоса Б-2 10×120 ГОСТ 103-76 / Вст3кп2-1 ГОСТ 535-79		
				ℓ = 1150	1	8,9 кг

Вид 1-1

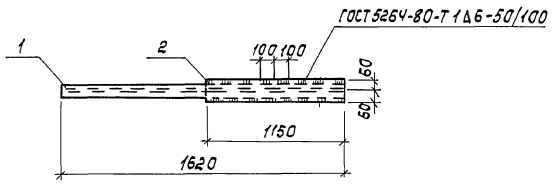

1. Сварку производить электродами типа Э-42 по ГОСТ 9467-75
2. Металлические конструкции окрашиваются лаком ХВ-784 по ГОСТ 7313-75* за 3 раза по грунтовке ХС-010 за 2 раза.

Привязан

Инв.№

Пров.	Письман	
Вед.инж.	Смыслова	
Рук.гр.	Письман	
ГИП	Левина	
Гл.конст.	Шапиро	
Н.контр.	Левина	
Нач.отд.	Красавин	

т.п. 902-5-10.84 КЖИ.15.00.0

Ригель СРП1

Стадия	Масса	Масштаб
Р	35,2	—
Лист	Листов 1	

ЦНИИЭП инженерного оборудования г. Москва

Копировал: Корецкая

19755-04 24 Формат А3

Инв.№ подл. | Подпись и дата | Взам.инв.№

Альбом IV

Типовой проект 902-5-10.84

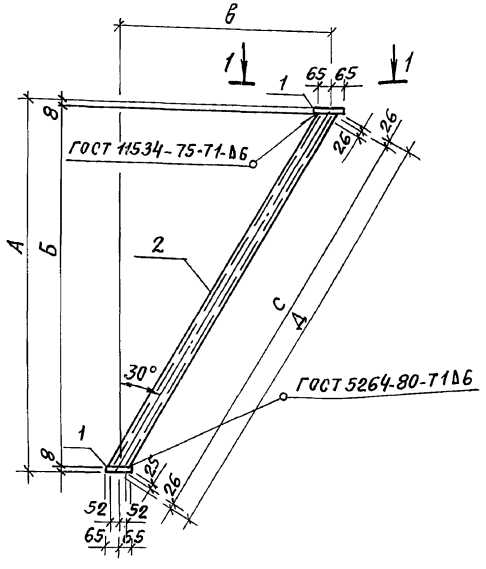

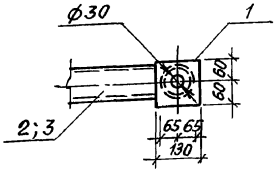

Формат	Зона	Поз.	Обозначение	Наименование	Кол.	Примечание
				Детали		
БЧ		1	ТП КЖИ.16.00.0-02	Полоса $\frac{Б-28\times12\ ГОСТ\ 103-76}{ВСТ3\ КП2-1\ ГОСТ\ 535-79}$		
				$\ell = 130$	2	2.0 кг
			Переменные данные для исполнений			
				СП01		
				Детали		
БЧ		2	ТП КЖИ.16.00.0	Труба $\frac{89\times6\times2830\ ГОСТ\ 8732-78}{Б10\ ГОСТ\ 8731-74*}$	1	33.5 кг
				СП02		
				Детали		
БЧ		2	ТП КЖИ.16.00.0-01	Труба $\frac{89\times6\times2460\ ГОСТ\ 8732-78}{Б10\ ГОСТ\ 8731-74*}$	1	29.5 кг

1. Сварку производить электродами типа Э-42 по ГОСТ 9467-75.
2. Металлические конструкции окрашиваются лаком ХВ-784 по ГОСТ 7313-75* за 3 раза по грунтовке ХС-010 за 2 раза.

Обозначение	Марка	А	Б	В	С	Д	Вес
КЖИ 16.00.0	СП01	2364	2348	1369	2716	2732	37.5
-01	СП02	2084	2068	1207	2392	2408	33.5

Т.П. 902-5-10.84 КЖИ.16.00.0

Подкос СП01, СП02

Стадия	Масса	Масштаб
Р	См. табл.	—
Лист	Листов 1	

ЦНИИЭП инженерного оборудования г. Москва

Пров.	Письман	Подп.
Вед.инж.	Смыслова	"
Рук.гр.	Письман	"
ГИП	Левина	"
Гл.конст.	Шапиро	"
Н.контр.	Левина	"
Нач.отд.	Красавин	"

Привязан

Инв. №

Инв. № подл. | Подпись и дата | Взам. инв. №

Пров. [illegible] 1.6.89 г Коп. Скирманов

19755-04 (25) Формат А3

gost.e-ecolog.ru