ТИПОВОЙ ПРОЕКТ
902-5-9.84

ОСАДКОУПЛОТНИТЕЛИ ДИАМЕТРОМ 24 м С НАСОСНОЙ СТАНЦИЕЙ

АЛЬБОМ VI

НЕСТАНДАРТИЗИРОВАННОЕ ОБОРУДОВАНИЕ

19754-06

Отпускная цена
на момент реализации
указана в счет- накладной

gost.e-ecolog.ru

Пров. Жел. 18.5.92 Кон. Фр.

ТИПОВОЙ ПРОЕКТ
902-5-9.84

ОСАДКОУПЛОТНИТЕЛИ ДИАМЕТРОМ 24 м С НАСОСНОЙ СТАНЦИЕЙ

СОСТАВ ПРОЕКТА:

Альбом I – Пояснительная записка.
Альбом II – Технологическая, санитарно-техническая и электротехническая части.
Альбом III – Архитектурно-строительная часть.
Альбом IV – Строительные изделия.
Альбом V – Задание заводу-изготовителю.
Альбом VI – Нестандартизированное оборудование.
Альбом VII – Спецификации оборудования.
Альбом VIII Ведомости потребности в материалах.
Альбом IX Сметы.

Примененные материалы: Типовой проект 902-2-363.83
Нестандартизированное оборудование. Альбом VI
часть 1 и часть 2. Альбом IX. Типовой проект 902-2-346,
Альбом VIII

АЛЬБОМ VI

Утвержден Госгражданстроем
приказ № 47 от 14 февраля 1984 г.
Введен в действие
ЦНИИЭП инженерного оборудования
приказ № 48 от 25 апреля 1984 г.

Разработан
проектным институтом
ЦНИИЭП инженерного оборудования
Главный инженер института А. Кетаов
Главный инженер проекта Л. Будаева

Привязан

Инв. №

Содержание альбома

Обозначение	Наименование	Стр.
	Обложка	
	Титульный лист	1
	Содержание альбома	2
1302.01.00.000 СБ	Крыло скребковое	
	Сборочный чертеж	3
1302.01.00.000	Крыло скребковое	
	Спецификация	
1302.01.02.000	Гребенка	
	Спецификация Лист 1,2	4
1302.01.02.000	Гребенка	
	Спецификация Лист 3	
1302.01.01.000	Ферма крыла скребкового	
	Спецификация	
1302.01.01.000 СБ	Ферма крыла. скребкового	
	Сборочный чертеж	5
1302.01.02.000 СБ	Гребенка	
	сборочный чертеж	6
1302.01.01.001	Фланец	
1302.01.01.002	Патрубок	
1302.01.02.001	Отвод	
1302.01.02.002	Втулка	7
1302.01.02.003	Фланец	
1302.01.02.004	Балка	
1302.01.03.000	Скребок	
	Спецификация	8
1302.01.03.000 СБ	Скребок	
	Сборочный чертеж	
1302.01.03.001	Скребок	9
1302.01.04.000 СБ	Скребок	
	Сборочный чертеж	
1302.01.04.001	Скребок	10
1302.01.04.000	Скребок. Спецификация	
1302.01.04.002	Ребро	
1302.02.00.000	Стойка. Спецификация	11
1302.02.00.000 СБ	Стойка	
	Сборочный чертеж	12

1302.01.00.000 СБ

Альбом VI

Типовой проект 902-5-9.84

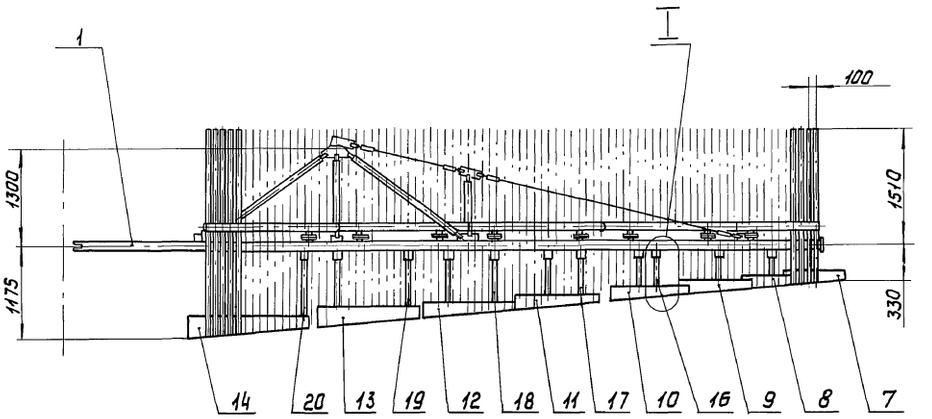

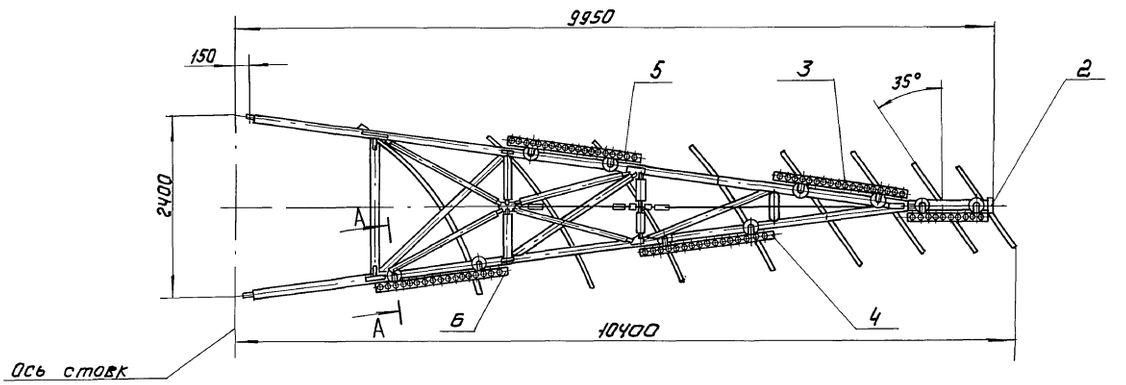

I
М 1:2

А–А
М 1:2

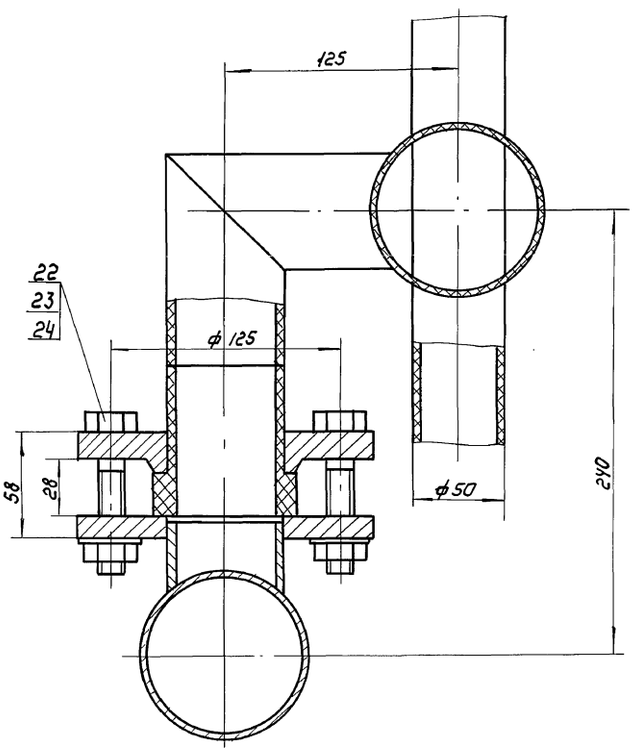

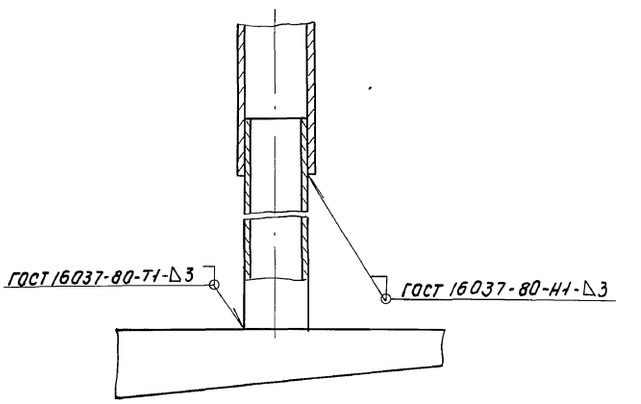

1. Скребки поз. 7-14 и патрубки поз. 16-20 приварить к крылу скребковому поз.1 на месте монтажа.
2. Размеры для справок.

						1302.01.00.000 СБ		
Изм	Лист	№ докум	Подп.	Дата	Крыло скребковое сборочный чертеж.	Лит	Масса	Масштаб
Разраб.		Буданкова					831	1:50
Пров.		Кремнев				Лист	Листов 1	
Т.контр.						ЦНИИЭП инж. оборудования		
Н.контр		Хромихина		09.84				
Утв.		Шипков						

Инв.№ подл. | Подп. и дата | Взам. инв.№ | Инв.№ дубл. | Подп. и дата

Альбом VI

Типовой проект 902-5-9.84

Формат	Зона	Поз.	Обозначение	Наименование	Кол.	Примечание
				Документация		
А2			1302.01.00.000 СБ	Сборочный чертеж		
				Сборочные единицы		
А4		1	1302.01.01.000	Ферма крыла скребкового	1	
А4		2	1302.01.02.000	Гребенка	1	
А4		3	1302.01.02.000-01	Гребенка	1	
А4		4	1302.01.02.000-02	Гребенка	1	
А4		5	1302.01.02.000-03	Гребенка	1	
А4		6	1302.01.02.000-04	Гребенка	1	
А4		7	1302.01.03.000	Скребок	1	
А4		8	1302.01.03.000-01	Скребок	1	
А4		9	1302.01.03.000-02	Скребок	1	
А4		10	1302.01.03.000-03	Скребок	1	
А4		11	1302.01.04.000	Скребок	1	
А4		12	1302.01.04.000-01	Скребок	1	
А4		13	1302.01.04.000-02	Скребок	1	
А4		14	1302.01.04.000-03	Скребок	1	
				Детали		
Б4		16	1302.01.00.001	Патрубок		
				Труба 40х3,5 ГОСТ 3262-75		
				L = 260 h14	1	1кг

Подп. и дата | Инв. № дубл. | Взам. инв. № | Инв. № подл. | Подп. и дата

Изм.	Лист	№ докум.	Подпись	Дата
Разраб.		Буданкова		
Пров.		Кремнев		
Н. контр.		Хромихина		04.84
Утв.		Шипков		

1302.01.00.000

Крыло скребковое

Лит.	Лист	Листов
	1	2

ЦНИИЭП инж. оборудования

Альбом VI

Типовой проект 902-5-9.84

Формат	Зона	Поз.	Обозначение	Наименование	Кол.	Примечание
Б4		17	1302.01.00.001	Патрубок		
				Труба 40х35 ГОСТ 3262-75		
				L = 360 h14	1	1,4кг
Б4		18	1302.01.00.002	Патрубок		
				Труба 40х3,5 ГОСТ 3262-75		
				L = 410 h14	1	1.6кг
Б4		19	1302.01.00.003	Патрубок		
				Труба 40х3,5 ГОСТ 3262-75		
				L = 510 h14	1	1.9
Б4		20	1302.01.00.004	Патрубок		
				Труба 40х3,5 ГОСТ 3262-75		
				L = 610 h14	1	2.34
				Стандартные изделия		
		22		Болт М16х75, 58		
				ГОСТ 7798-70	40	
		23		Гайка М16-6Н5		
				ГОСТ 5915-70	40	
		24		Шайба 16 65Г		
				ГОСТ 6402-70	40	

Подп. и дата | Инв. № дубл. | Взам. инв. № | Инв. № подл. | Подп. и дата

Изм.	Лист	№ докум.	Подп.	Дата

1302.01.00.000

Лист 2

Формат А4

Альбом VI

Типовой проект 902-5-9.84

Формат	Зона	Поз.	Обозначение	Наименование	Кол.	Примечание
				Документация		
А2			1302.01.02.000 СБ	Сборочный чертеж		
				Детали		
А4		1	1302.01.02.001	Отвод	2	
А4		2	1302.01.02.002	Втулка	2	
А4		3	1302.01.02.003	Фланец	2	
				Стандартные изделия		
		—		Отвод без сегмента		
				I-63Т-ПНП-90°		
				ТУ34-48-ЭПП-12-78		
				(Заготовка для		
				1302.01.02.001)	2	
		—		Втулка фланцевая		
				В63Т-ПНП		
				ТУ34-48-ЭПП-12-78		
				(Заготовка для		
				1302.01.02.002)	2	

Подп. и дата | Инв. № дубл. | Взам. инв. № | Инв. № подл. | Подп. и дата

Изм.	Лист	№ докум.	Подпись	Дата
Разраб.		Буданкова		
Пров.		Кремнев		
Н. контр.		Хромихина		04.84
Утв.		Шипков		

1302.01.02.000

Гребенка

Лит.	Лист	Листов
	1	3

ЦНИИЭП инж. оборудования

Формат А4

Альбом VI

Типовой проект 902-5-9.84

Формат	Зона	Поз.	Обозначение	Наименование	Кол.	Примечание
				Переменные данные для исполнений:		
				1302.01.02.000		
				Детали		
А4		4	1302.01.02.004	Балка	1	
				Материалы		
		5		Труба ПВП 50Т		
				ГОСТ 18599-73	23.5	м
				1302.01.02.000-01		
				Детали		
А4		4	1302.01.02.004-01	Балка	1	
				Материалы		
		5		Труба ПВП 50Т		
				ГОСТ 18599-73	35	м
				1302.01.02.000-02		
				Детали		
А4		4	1302.01.02.004-01	Балка	1	

Подп. и дата | Инв. № дубл. | Взам. инв. № | Инв. № подл. | Подп. и дата

Изм.	Лист	№ докум.	Подп.	Дата

1302.01.02.000

Лист 2

Формат А4

Альбом VI

Типовой проект 902-5-9.84

Формат	Зона	Поз.	Обозначение	Наименование	Кол.	Примечание
				Материалы		
				Труба ПВП 50Т ГОСТ 18599-73	41	м
			1302.01.02.000-03			
				Детали		
А4		4	1302.01.02.004-01	Балка	1	
				Материалы		
		5		Труба ПВП 50Т ГОСТ 18599-73	44	м
			1302.01.02.000-04			
				Детали		
А4		4	1302.01.02.004-01	Балка	1	
				Материалы		
		5		Труба ПВП 50Т ГОСТ 18599-73	47	м

Инв. N подл. | Подп. и дата | Взам. инв. N | Инв. N дубл. | Подп. и дата

Изм.	Лист	N докум.	Подп.	Дата	1302.01.02.000	Лист 3

Формат А4

Альбом VI

Типовой проект 902-5-9.84

Формат	Зона	Поз.	Обозначение	Наименование	Кол.	Примечание
				Документация		
А3			1302.01.01.000 СБ	Сборочный чертеж		
				Сборочные единицы		
А4		1	4И.436.02.01.000	Ферма крыла скребкового	1	ТП 902-2-363-88 Альбом VI
				Детали		
А4		2	1302.01.01.001	Фланец	10	
А4		3	1302.01.01.002	Патрубок	10	

Инв. N подл. | Подп. и дата | Взам. инв. N | Инв. N дубл. | Подп. и дата

Изм.	Лист	N докум.	Подп.	Дата	1302.01.01.000			
Разраб.		Буданкова			Ферма крыла скребкового	Лит.	Лист	Листов 1
Пров.		Кремнев						
Н. контр.		Хромихина		04.84		ЦНИИЭП инж. оборудования		
Утв.		Шипков						

Формат А4

1302.01.01.000 СБ

Альбом VI

Типовой проект 902-5-9.84

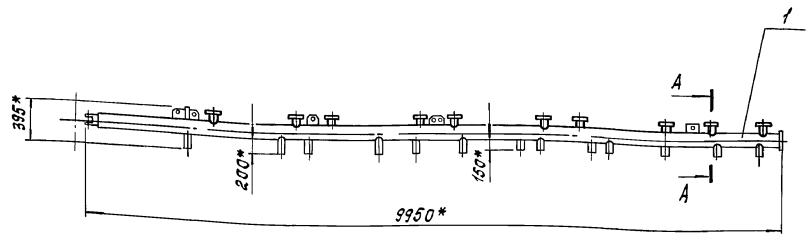

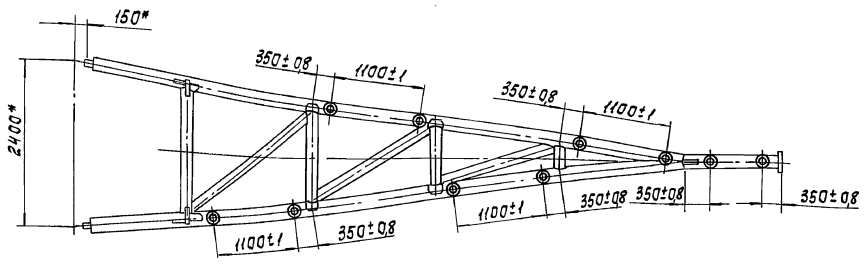

А-А
М1:2

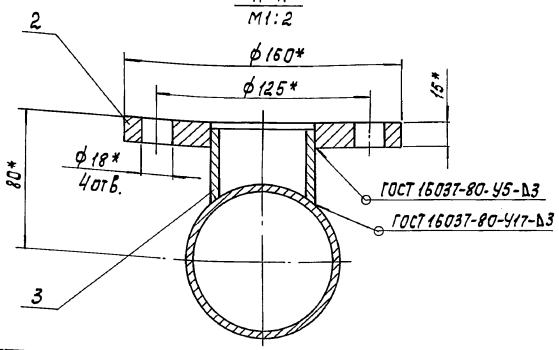

*Размеры для справок.

Инв. N подл. | Подп. и дата | Взам. инв. N | Инв. N дубл. | Подп. и дата

Изм.	Лист	N докум.	Подп.	Дата	1302.01.01.000 СБ			
Разраб.		Буданкова			Ферма крыла скребкового. Сборочный чертеж.	Лит.	Масса 235	Масштаб 1:50
Пров.		Кремнев				Лист	Листов 1	
Т. контр.						ЦНИИЭП инж. оборудования		
Н. контр.		Хромихина		04.84				
Утв.		Шипков						

Копировал: Корнилова

Формат А3

Рис. 1

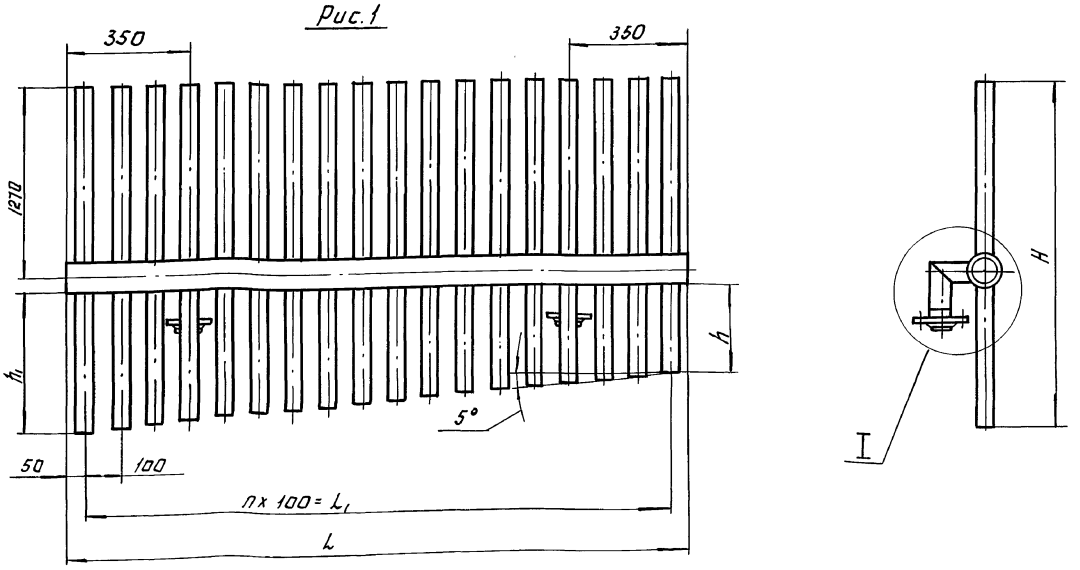

I

М1:2

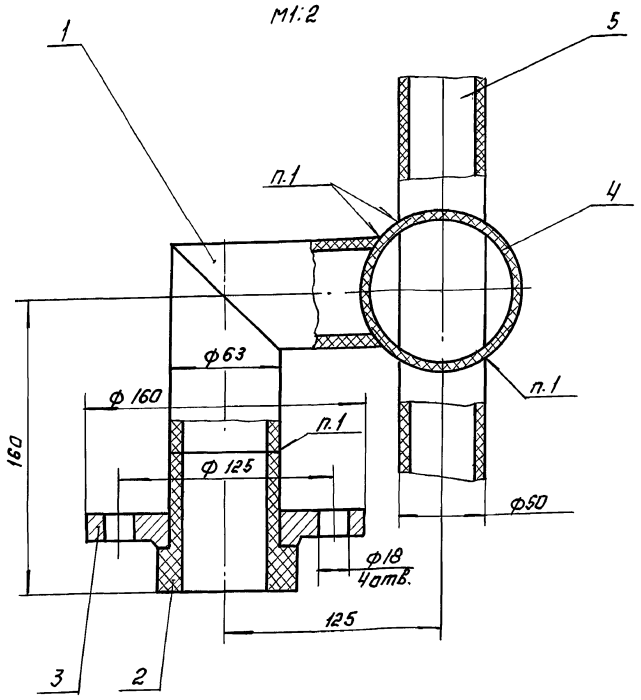

Рис. 2

Остальное - см. Рис. 1

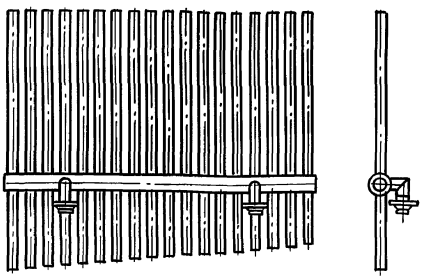

Обозначение	Рис.	Размеры в мм.					п	Масса, кг
		L	L1	h	h1	H		
1302.01.02.000	1	1200	1100	580	678	1993	11	23
-01	2	1800	1700	700	862	2177	17	31
-02	1	1800	1700	875	1037	2352	17	35
-03	2	1800	1700	1025	1187	2502	17	37
-04	1	1800	1700	1175	1337	2652	17	38,5

1. Сварка нагретым газом с присадкой.
2. Размеры для справок.
3. Концы трубок поз. 5 подогнать и обрезать по месту.

Типовой проект 902-5-9.84 Альбом VI

Инв. № подл. | Подпись и дата | Взам. инв. № | Инв. № дубл. | Подпись и дата

Изм.	Лист	№ докум.	Подп.	Дата	
Разраб.		Буданкова			
Пров.		Кременев			
Т. контр.					
Н. контр.		Хромихина		04.84	
Утв.		Шипков			

1302.01.02.000 СБ

Гребенка
Сборочный чертеж.

Лит.	Масса	Масштаб
	см. табл.	—

Лист: | Листов: 1

ЦНИИЭП инж. оборудования

Копировал | Формат А4

Альбом VI

Типовой проект 902-5-9.84

1302.01.01.001

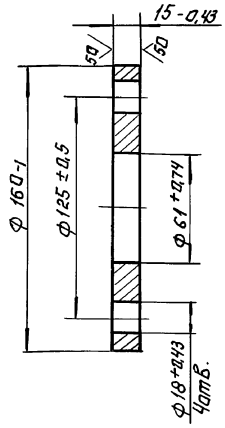

Изм.	Лист	N докум.	Подп.	Дата	1302.01.01.001.		
Разраб.		Буданкова			Фланец	Лит.	Масса 2	Масштаб 1:2
Пров.		Кремнев				Лист	Листов: 1
Т. контр.						ЦНИИЭП инж. оборудования	
Н. контр.		Хромихина		04.84	Ст.3 ГОСТ 380-71		
Утв.		Шипков					

Инв.№ подл. | Подп. и дата | Взам. инв.№ | Инв.№ дубл. | Подп. и дата

Формат А4

1302.01.04.002

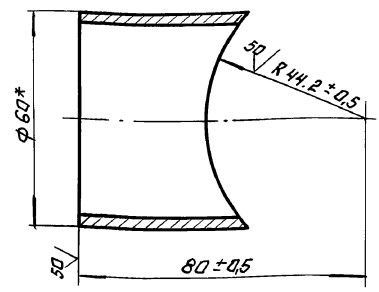

* Размер для справок

Изм.	Лист	N докум.	Подп.	Дата	1302.01.01.002.		
Разраб.		Буданкова			Патрубок.	Лит.	Масса 0,37	Масштаб 1:1
Пров.		Кремнев				Лист	Листов: 1
Т. контр.						ЦНИИЭП инж. оборудования	
Н. контр.		Хромихина		04.84	Труба 60х3,5 ГОСТ 3262-75		
Утв.		Шипков					

Инв.№ подл. | Подп. и дата | Взам. инв.№ | Инв.№ дубл. | Подп. и дата

Формат А4

Альбом VI

Типовой проект 902-5-9.84

1302.01.02.001

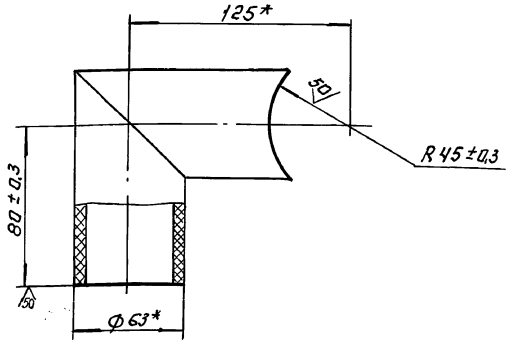

* Размеры для справок

Изм.	Лист	N докум.	Подп.	Дата	1302.01.02.001		
Разраб.		Буданкова			Отвод	Лит.	Масса 1.07	Масштаб 1:2
Пров.		Кремнев				Лист	Листов: 1
Т. контр.						ЦНИИЭП инж. оборудования	
Н. контр.		Хромихина		04.84	Заготовка. Отвод без сегмента 1.63Т-ПНП-90° ТУ 34-48-3ПП-12-78		
Утв.		Шипков					

Инв.№ подл. | Подп. и дата | Взам. инв.№ | Инв.№ дубл. | Подп. и дата

Формат А4

Альбом VI

Типовой проект 902-5-9.84

1302.01.02.002

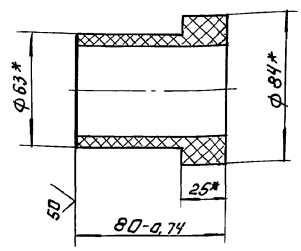

* Размеры для справок.

Изм.	Лист	N докум.	Подп.	Дата	1302.01.02.002.		
Разраб.		Буданкова			Втулка.	Лит.	Масса 0.18	Масштаб 1:2
Пров.		Кремнев				Лист	Листов: 1
Т. контр.						ЦНИИЭП инж. оборудования	
Н. контр.		Хромихина		04.84	Заготовка. Втулка фланцевая В 68Т-ПНП ТУ 34-48-3ПП-12-78		
Утв.		Шипков					

Инв.№ подл. | Подп. и дата | Взам. инв.№ | Инв.№ дубл. | Подп. и дата

Формат А4

Типовой проект 902-5-9.84 Альбом VI

1302.01.02.003

25

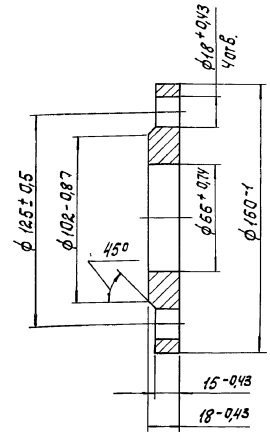

Изм.	Лист	N докум.	Подп.	Дата	1302.01.02.003			
Разраб.		Буданкова			Фланец	Лит.	Масса	Масштаб
Пров.		Кремнев					2,3	1:2
Т.контр.						Лист	Листов 1	
Н.контр.		Хромихина		01.84	Ст 3 ГОСТ 380-71	ЦНИИЭП инж. оборудования		
Утв.		Шипков						

Инв. N подл. | Подп. и дата | Взам. инв. N | Инв. N дубл. | Подп. и дата

Типовой проект 902-5-9.84 Альбом VI

1302.01.02.004

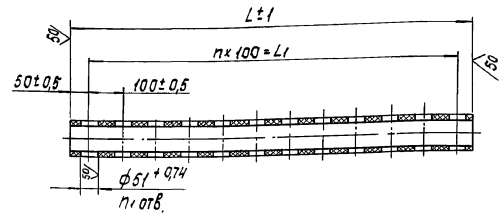

Размеры в мм

Обозначение	L	L1	n	n1	Масса, кг
1302.01.02.004	1200	1100	11	12	2,5
-01	1800	1700	17	18	3,2

Изм.	Лист	N докум.	Подп.	Дата	1302.01.02.004			
Разраб.		Буданкова			Балка	Лит.	Масса	Масштаб
Пров.		Кремнев					См. табл.	—
Т.контр.						Лист	Листов 1	
Н.контр.		Хромихина		01.84	Труба ПВП 90Т ГОСТ 18599-73	ЦНИИЭП инж. оборудования		
Утв.		Шипков						

Инв. N подл. | Подп. и дата | Взам. инв. N | Инв. N дубл. | Подп. и дата

Формат А4

Типовой проект 902-5-9.84 Альбом VI

Формат	Зона	Поз.	Обозначение	Наименование	Кол.	Примечание
				Документация		
А3			1302.01.03.000 СБ	Сборочный чертеж		
				Переменные данные для исполнений:		
				1302.01.03.000		
				Детали		
А3		1	1302.01.03.001	Скребок	1	
Б4		2	1302.01.03.002	Ребро		
				Уголок Б-50×50×5 ГОСТ 8509-72 / Ст3сп ГОСТ 535-79		
				L = 1360 h14	1	5,1 кг
Б4		3	1302.01.03.003	Патрубок		
				Труба 40×3,5 ГОСТ 3262-75		
				L = 90 h14	1	0,35 кг
				1302.01.03.000-01		
				Детали		
А3		1	1302.01.03.001-01	Скребок	1	
Б4		2	1302.01.03.002-01	Ребро		
				Уголок Б-50×50×5 ГОСТ 8509-72 / Ст3сп ГОСТ 535-79		
				L = 1490 h14	1	5,6 кг

Изм.	Лист	N докум.	Подп.	Дата	1302.01.03.000			
Разраб.		Буданкова			Скребок	Лит.	Лист 1	Листов 2
Пров.		Кремнев				ЦНИИЭП инж. оборудования		
Н.контр.		Хромихина		01.84				
Утв.		Шипков						

Инв. N подл. | Подп. и дата | Взам. инв. N | Инв. N дубл. | Подп. и дата

Типовой проект 902-5-9.84 Альбом VI

Формат	Зона	Поз.	Обозначение	Наименование	Кол.	Примечание
Б4		3	1302.01.03.003-01	Патрубок		
				Труба 40×3,5 ГОСТ 3262-75		
				L = 140 h14	1	0,54 кг
				1302.01.03.000-02		
				Детали		
А3		1	1302.01.03.001-02	Скребок	1	
Б4		2	1302.01.03.002-02	Ребро		
				Уголок Б-50×50×5 ГОСТ 8509-72 / Ст3сп ГОСТ 535-79		
				L = 1650 h14	1	6 кг
Б4		3	1302.01.03.003-02	Патрубок		
				Труба 40×3,5 ГОСТ 3262-75		
				L = 210 h14	1	0,8 кг
				1302.01.03.000-03		
А3		1	1302.01.03.001-03	Скребок	1	
Б4		2	1302.01.03.002-03	Ребро		
				Уголок Б-50×50×5 ГОСТ 8509-72 / Ст3сп ГОСТ 535-79		
				L = 1865 h14	1	6,2 кг
Б4		3	1302.01.03.003-03	Патрубок		
				Труба 40×3,5 ГОСТ 3262-75		
				L = 260 h14	1	1 кг

Изм.	Лист	N докум.	Подп.	Дата	1302.01.03.000	Лист 2

Инв. N подл. | Подп. и дата | Взам. инв. N | Инв. N дубл. | Подп. и дата

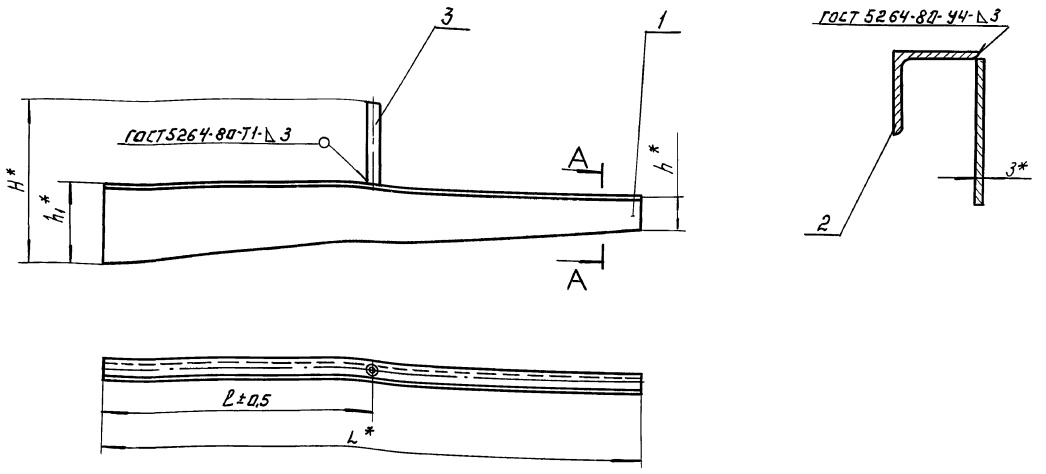

Размеры в мм

Обозначение	L	ℓ	H	h	h_1	Масса, кг
1302.01.03.000	1360	705	200	90	112	10,5
– 01	1490	775	364	90	224	11,5
– 02	1650	820	450	90	238	13,0
– 03	1865	770	530	100	268	15,7

* Размеры для справок

Изм.	Лист	N докум.	Подп.	Дата	1302.01.03.000 СБ			
Разраб.		Буданкова			Скребок сборочный чертеж.	Лит.	Масса	Масштаб
Пров.		Кремнев					См. табл.	—
Т. контр.						Лист	Листов: 1	
Н. контр.		Хромихина		04.84		ЦНИИЭП инж. оборудования		
Утв.		Шипков						

Формат А3

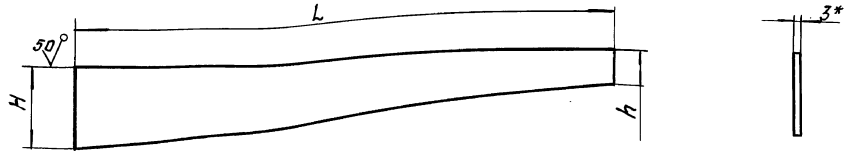

Размеры в мм

Обозначение	L	H	h	Масса, кг
1302.01.03.001	1360	107	85	4,7
– 01	1490	219	85	5,4
– 02	1650	233	85	6,1
– 03	1865	263	95	7,7

1* Размер для справок

2. Предельные отклонения размеров ∩14.

Изм.	Лист	N докум.	Подп.	Дата	1302.01.03.001			
Разраб.		Буданкова			Скребок	Лит.	Масса	Масштаб
Пров.		Кремнев					См. табл.	—
Т. контр.						Лист	Листов: 1	
Н. контр.		Хромихина		04.84	Лист 6-3 ГОСТ 19903-74 Ст. 3 ГОСТ 16523-70	ЦНИИЭП инж. оборудования		
Утв.		Шипков						

Копировал: Аверина

Формат А3

1302.01.04.000 СБ

Альбом VI

Типовой проект 902-5-9.84

Инв.N подл. | Подп. и дата | Взам. инв.N | Инв.N дубл. | Подп. и дата

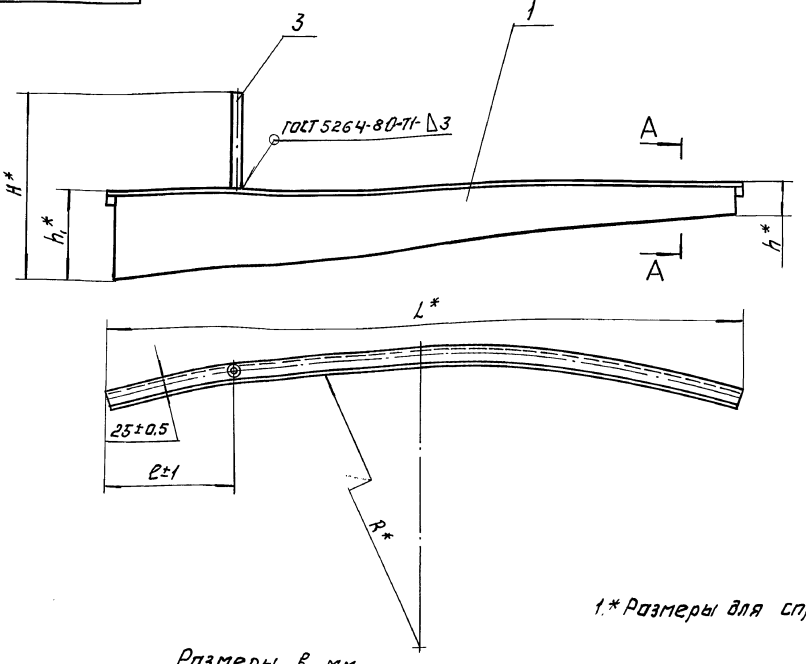

A-A
М 1:2

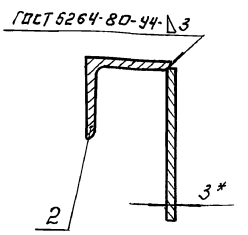

1.* Размеры для справок.

Размеры в мм.

Обозначение	L	e	H	h	h1	R	Масса, кг
1302.01.04.000	2066	610	660	105	300	7765	19,2
— 01	2235	445	730	115	321	6570	20,6
— 02	2515	290	865	125	356	5250	24,8
— 03	2775	65	1025	135	416	3775	29,7

Изм.	Лист	N докум.	Подп.	Дата
Разраб.		Буданкова		
Пров.		Кремнев		
Т.контр.				
Н.контр.		Хромихина		01.84
Утв.		Шилков		

1302.01.04.000 СБ

Скребок
Сборочный чертеж.

Лит.	Масса	Масштаб
	См. табл.	—
Лист	Листов: 1	

ЦНИИЭП инж. оборудования

Формат А3

1302.01.04.001

Альбом VI

Типовой проект 902-5-9.84

Инв.N подл. | Подп. и дата | Взам. инв.N | Инв.N дубл. | Подп. и дата

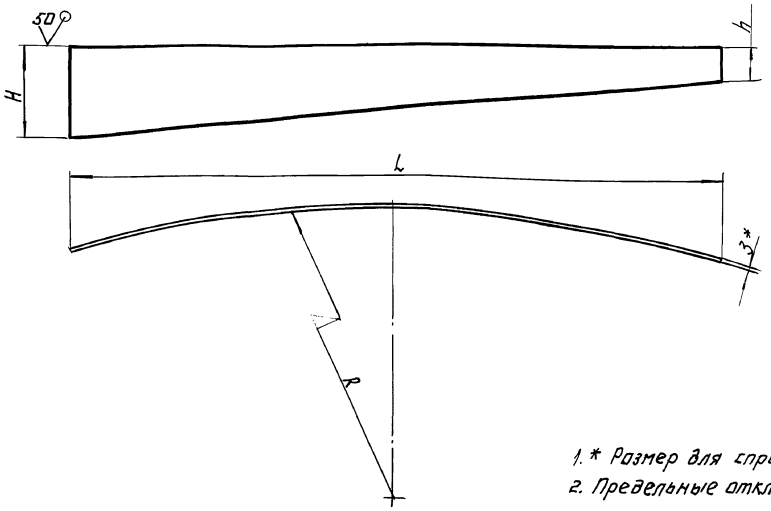

1.* Размер для справок.
2. Предельные отклонения размеров h 14.

Размеры в мм.

Обозначение	L	H	h	R	Масса, кг
1302.01.04.001	2045	295	100	7765	9,4
— 01	2210	316	110	6570	10,4
— 02	2490	351	120	5250	13,4
— 03	2750	411	150	3775	16,5

Изм.	Лист	N докум.	Подп.	Дата
Разраб.		Буданкова		
Пров.		Кремнев		
Т.контр.				
Н.контр.		Хромихина		01.84
Утв.		Шилков		

1302.01.04.001

Скребок.

Лит.	Масса	Масштаб
	См. табл.	—
Лист	Листов: 1	

Лист Б-3 ГОСТ 19903-74
Ст.3 ГОСТ 16523-70

ЦНИИЭП инж. оборудования

Формат А3

Формат	Зона	Поз	Обозначение	Наименование	Кол.	Примечание
				Документация		
А3			1302.01.04.000 СБ	Сборочный чертеж		
				Переменные данные для исполнений:		
				1302.01.04.000		
				Детали		
А3		1	1302.01.04.001	Скребок	1	
А4		2	1302.01.04.002	Ребро	1	
Б4		3	1302.01.04.003	Патрубок		
				Труба 40х3,5 ГОСТ 3262-75		
				L = 360 h14	1	1,1 кг
				1302.01.04.000-01		
				Детали		
А3		1	1302.01.04.001-01	Скребок	1	
А4		2	1302.01.04.002-01	Ребро	1	
Б4		3	1302.01.04.003-01	Патрубок		
				Труба 40х3,5 ГОСТ 3262-75		
				L = 410 h14	1	1,6 кг

Альбом VI. Типовой проект 902-5-9.84. Подпись и дата. Инв. № дубл. Взам. инв. №. Подпись и дата. Инв. № подл.

Изм	Лист	N докум.	Подп.	Дата
Разраб.		Буданкова		
Пров.		Кремнев		
Н. контр.		Хромихина		04.84
Утв.		Шипков		

1302.01.04.000

Скребок

Лит.	Лист	Листов
	1	2

ЦНИИЭП инж. оборудования

Формат А4

Формат	Зона	Поз	Обозначение	Наименование	Кол.	Примечание
				1302.01.04.000-02		
				Детали		
А3		1	1302.01.04.001-02	Скребок	1	
А4		2	1302.01.04.002-02	Ребро	1	
Б4		3	1302.01.04.003-02	Патрубок		
				Труба 40х3,5 ГОСТ 3262-75		
				L = 510 h14	1	1,9 кг
				1302.01.04.000-03		
				Детали		
А3		1	1302.01.04.001-03	Скребок	1	
А4		2	1302.01.04.002-03	Ребро	1	
Б4		3	1302.01.04.003-03	Патрубок		
				Труба 40х3,5 ГОСТ 3262-75		
				L = 610 h14	1	2,3 кг

Альбом VI. Типовой проект 902-5-9.84. Подп. и дата. Инв. № дубл. Взам. инв. №. Подп. и дата. Инв. № подл.

Изм	Лист	N докум.	Подп.	Дата

1302.01.04.000

Лист 2

Формат А4

1302.01.04.002

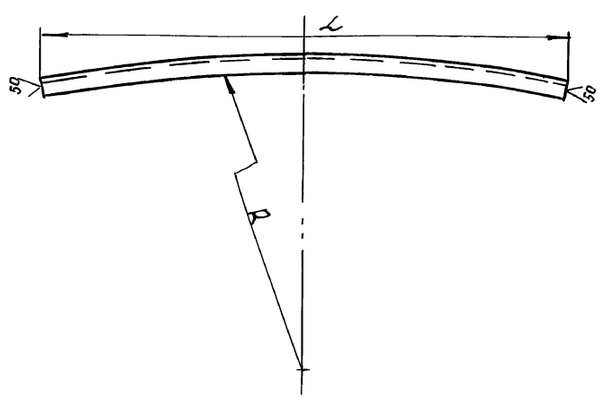

Размеры в мм.

Обозначение	L	R	Масса, кг
1302.01.04.002	2066	7168	8.3
-01	2235	6573	8.6
-02	2515	5253	9.6
-03	2775	3778	10,9

Предельные отклонения размеров: $h14, \pm \frac{IT14}{2}$

Альбом VI. Типовой проект 902-5-9.84. Подпись и дата. Инв. № дубл. Взам. инв. №. Подпись и дата. Инв. № подл.

Изм	Лист	N докум.	Подп.	Дата
Разраб.		Буданкова		
Пров.		Кремнев		
Т. контр.				
Н. контр.		Хромихина		04.84
Утв.		Шипков		

1302.01.04.002

Ребро

Лит.	Масса	Масшт.
	См. табл.	—
Лист	Листов 1	

Уголок Б-50х50х5 ГОСТ 8509-72 / Ст3 сп ГОСТ 535-79

ЦНИИЭП инж. оборудования

Формат А4

Формат	Зона	Поз	Обозначение	Наименование	Кол.	Примечание
				Документация		
А3			1302.02.00.000 СБ	Сборочный чертеж		
				Детали		
А4		1	4И.436.12.00.001	Ребро	2	
А4		2	4И.436.12.00.002	Ребро	1	
Б4		3	1302.02.00.001	Стойка		
				Труба 50х3.5		
				ГОСТ 3262-75		
				L = 5740 h14	1	
				Различия исполнений 1302.02.00.000 и 1302.02.00.000-01 по сборочному чертежу.		

Альбом VI. Типовой проект 902-5-9.84. Подп. и дата. Инв. № дубл. Взам. инв. №. Подп. и дата. Инв. № подл.

Изм	Лист	N докум.	Подп.	Дата
Разраб.		Буданкова		
Пров.		Кремнев		
Н. контр.		Хромихина		04.84
Утв.		Шипков		

1302.02.00.000

Стойка

Лит.	Лист	Листов
		1

ЦНИИЭП инж. оборудования

Формат А4

Альбом VI

Типовой проект 902-5-9.84

1302.02.00.000

1302.02.00.000

1302.02.00.000 - ЗЕРКАЛЬНОЕ ОТРАЖЕНИЕ

Остальное - см. 1302.02.00.000

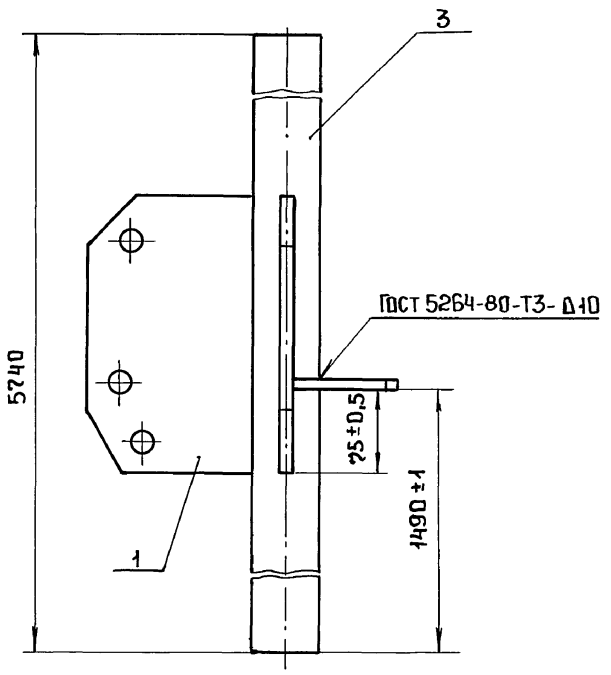

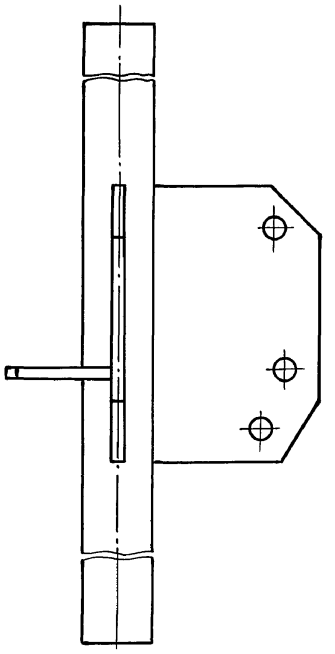

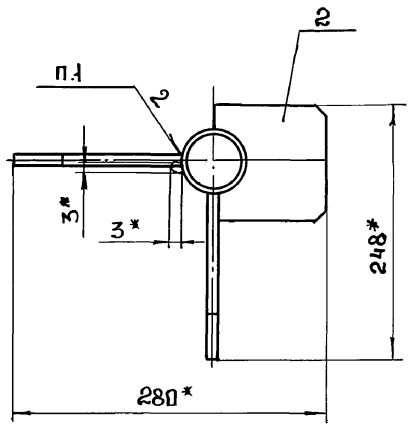

1. Сварка ручная электродуговая.
2. Длина трубы поз. 3 дана с припуском. После точнения на месте монтажа илоскреба необходимой длины, лишнюю часть трубы срезать.
3.* Размеры для справок.

					1302. 02. 00.000 СБ	
					Стойка Сборочный чертеж	Лит. / Масса: 42 / Масштаб: 1:4
Изм.	Лист	N докум.	Подп.	Дата		Лист / Листов 1
Разраб.		Бчданкова				ЦНИИЭП инж. оборудования
Пров.		Кремнев				
Т.конт.						
Н.конт.		Хромихина		04.84		
Утв.		Шипков				

Формат А3

Инв.№ подл. | Подп. и дата | Взам. инв.№ | Инв.№ дубл. | Подп. и дата

gost.e-ecolog.ru