ТИПОВОЙ ПРОЕКТ

902-5-9.84

ОСАДКОУПЛОТНИТЕЛИ ДИАМЕТРОМ 24 М С НАСОСНОЙ СТАНЦИЕЙ

АЛЬБОМ IV

Строительные изделия

19754-04

				Привязан
Инв.№				

gost.e-ecolog.ru

ТИПОВОЙ ПРОЕКТ
902-5-9.84

ОСАДКОУПЛОТНИТЕЛИ ДИАМЕТРОМ 24 М С НАСОСНОЙ СТАНЦИЕЙ

АЛЬБОМ IV

Утвержден Госгражданстроем
приказ № 47 от 14 февраля 1984 г
рабочие чертежи введены в действие
институтом ЦНИИЭП инженерного оборудования
Приказ N 48 от 25 апреля 1984 г.

Разработан
проектным институтом
ЦНИИЭП инженерного оборудования

Главный инженер института А. Кетаов
Главный инженер проекта Л. Будаева

				Привязан
Инв№				

19754-04 2

Содержание альбома

Обозначение		Наименование	Стр.	Примечание
		Осадоуплотнитель		
ТП 902-	КЖИ.01.00.0	Панель стеновая ПС1, ПС2	3	
	КЖИ.02.00.0	Лоток Л1	4	
	КЖИ.03.00.0	Плита П1	5	
	КЖИ.04.00.0	Колонна К1	6	
	КЖИ.05.00.0	Каркас плоский КР1	7	
	КЖИ.02.01.0	Сетка арматурная С1	8	
	КЖИ.02.02.0	Сетка арматурная С2	9	
	КЖИ.02.03.0	Сетка арматурная С3	10	
	КЖИ.03.01.0	Сетка арматурная С4	11	
	КЖИ.01.01.0	Изделие закладное МН1	12	
	КЖИ.04.01.0	Изделие закладное МН2	12	
	КЖИ.02.04.0	Изделие закладное МН3	13	
	КЖИ.02.05.0	Изделие закладное МН4÷МН6	13	
	КЖИ.06.00.0	Изделие закладное МН7	14	
	КЖИ.07.00.0	Изделие закладное МН8	14	
	КЖИ.08.00.0	Щиты струенаправляющие Щ1, Щ2	15	
	КЖИ.09.00.0	Водослив В1	11	
	КЖИ.10.00.0	Изделие соединительное МС1	22	
	КЖИ 15.00.0	Ригель СРП1	23	
	КЖИ 16.00.0	Подкос СП01	24	
	КЖИ 16.00.0	Подкос СП02	24	

Обозначение		Наименование	Стр.	Примечание
		Насосная станция		
ТП 902	КЖИ.11.00.0.СБ	Панель стеновая ПС3÷ПС6	16	
		Сборочный чертеж		
	КЖИ.11.01.0	Панель стеновая ПС3÷ПС6	17	
	КЖИ.11.02.0	Панель стеновая ПС3÷ПС6	17	
	КЖИ.11.03.0	Панель стеновая ПС3÷ПС6	18	
	КЖИ.12.00.0	Плита покрытия П2	19	
	КЖИ.13.00.0	Каркас КР2	20	
	КЖИ.14.00.0	Каркас КР3	21	
	КЖИ.11.04.0	Сетка С5	21	
	КЖИ.11.05.0	Изделие закладное МН9	22	

Инв. № подл. | Подпись и дата | Взам. инв. №

Копировал: Алешикова Формат: А3

Рис.1

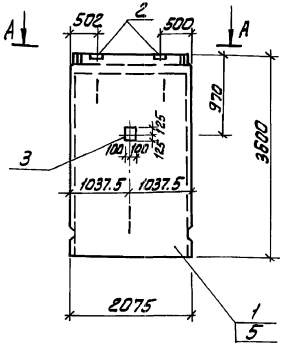

Рис.2

Остальное см. рис.1

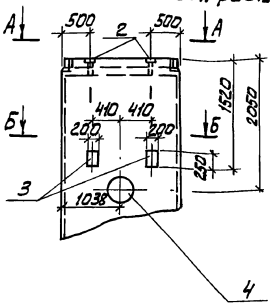

А-А

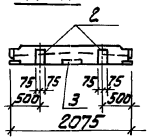

Б-Б

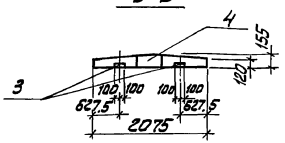

Формат	Зона	Поз.	Обозначение	Наименование	Кол.	Примечание
				Документация		
			3.900-3 Вып.5	Панели стеновые для цилиндрических сооружений		
				Сборочные единицы		
		1	3.900-3 Вып.5 часть 1	Панель ПСЦ3-36-1		
А4		2	ТП 902 КЖИ.01.01.0	Изделие закладное МН1	2	5,13 кг
			Переменные данные для исполнения			
				ТП 902 КЖИ.01.000		
				Сборочные единицы		
А4		3	1.400-15 В.1.130 СБ	Изделие закладное МН124-5	1	
				ТП 902 КЖИ.01.000-01		
				Сборочные единицы		
А4		3	1.400-15 В.1.130 СБ	Изделие закладное МН124-5	2	
		4	3.901-5	Сальник Ду300; Р=200	1	
				Материалы		
		5		Бетон М200; Мрз100; В4	1,13	м³

Обозначение	Марка	Рис.
КЖИ.01.00.0	ПС1	1
-01	ПС2	2

Ведомость расхода стали на дополнительные закладные детали, кг

Марка элемента	Изделия закладные								Общий расход
	Арматура класса А-II ГОСТ 5781-82				Прокат марки Вст3 кп2 ГОСТ 82-70*				
	ф16			Итого	8×150	10×150	10×50	Итого	
ПС1	5,6			5,6	5,5	2,8	3,6	11,9	17,5
ПС2	6,3			6,3	5,5	5,6	1,6	12,7	19,0

В местах установки сальников арматуру вырезать и приварить к корпусу сальника

Привязан

Инв.№

Провер.	Письман		
Нач.отд.	Смыслова		
Рук.гр.	Письман		
ГИП	Левина		
Гл.конс.	Шапиро		
Н.контр.	Левина		
Нач.отд.	Красавин		

ТП 902-5-9.84 КЖИ.01.000

Панель стеновая ПС1, ПС2

Стадия	Масса	Масштаб
Р	2,8т	1:50

Лист | Листов 1

ЦНИИЭП инженерного оборудования г. Москва

19754-04 4

Копировал: Алешикова

Формат: А3

Инв.№ подл. | Подпись и дата | Взам. инв.№

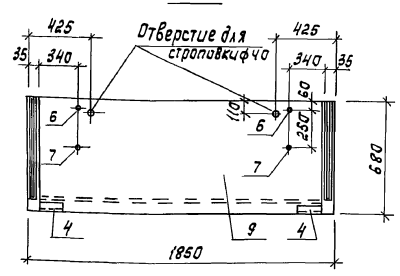

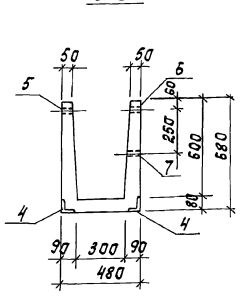

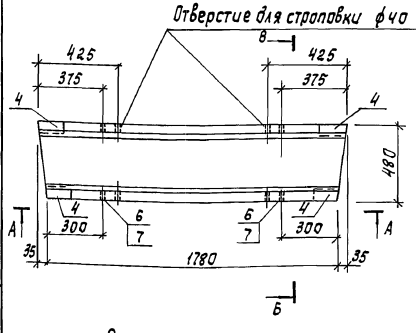

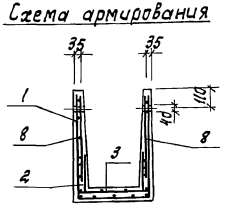

Формат	Зона	Поз.	Обозначение	Наименование	Кол.	Примечание
				Документация		
			3.900-3 Вып. 8	Сборные железобетонные конструкции емкостных сооружений для водоснабжения и канализации		
				Сборочные единицы		
А3		1	ТП Кжи. 02.01.0	Сетки С1	1	
А3		2	02.02.0	то же С2	1	
А3		3	02.03.0	С3	1	
				Изделие закладное		
А4		4	ТП Кжи. 02.01.0	МН3	4	
А4		5	02.02.0	МН4	2	
А4		6	-01	МН5	2	
А4		7	-02	МН6	2	
		8	1.400-9 Вып. 1	УП1-2	4	0,33 кг
				Материалы		
		9		Бетон М200; Мрз 100; В4	0,24	м³

1. Лоток Л1 выполнить в опалубке серии 3.900-3 Вып. 8.
2. Защитный слой бетона – 20 мм.

Ведомость расхода стали на элемент, кг

Марка элемента	Изделия арматурные				Изделия закладные							Всего
	Арматура класса				Арматура класса	Прокат марки						
	Вр I				AI	Вст3 кп2						
	ГОСТ 6727-80				ГОСТ 6781-82	ГОСТ 8509-72			ГОСТ 3262-75*			
	ф4	ф5		Итого	ф8	Итого	∠63×6	Итого	Тр. 15×3,2	Тр. 25×4	Итого	
Лоток Л1	1,19	10,14		11,33	2,52	2,52	3,44	3,44	0,18	0,88	1,06	18,35

Привязан

Инв. №

Пров.	Письман		
Вед. инж.	Смыслова		
Рук. гр.	Письман		
ГИП	Левина		
Гл. конст.	Шапиро		
Н. контр.	Левина		
Нач. отд.	Красавин		

ТП 902-5-9.84 КЖИ.02.00.0

Лоток Л1

Стадия	Масса	Масштаб
Р	0,6т	1:20
Лист	Листов 1	

ЦНИИЭП инженерного оборудования г. Москва

Копировал: Корецкая

Инв. № подл. | Подпись и дата | Взам. инв. №

Альбом IV

Типовой проект 902-5-9.84

Инв.№ подл. | Подпись и дата | Взам.инв.№

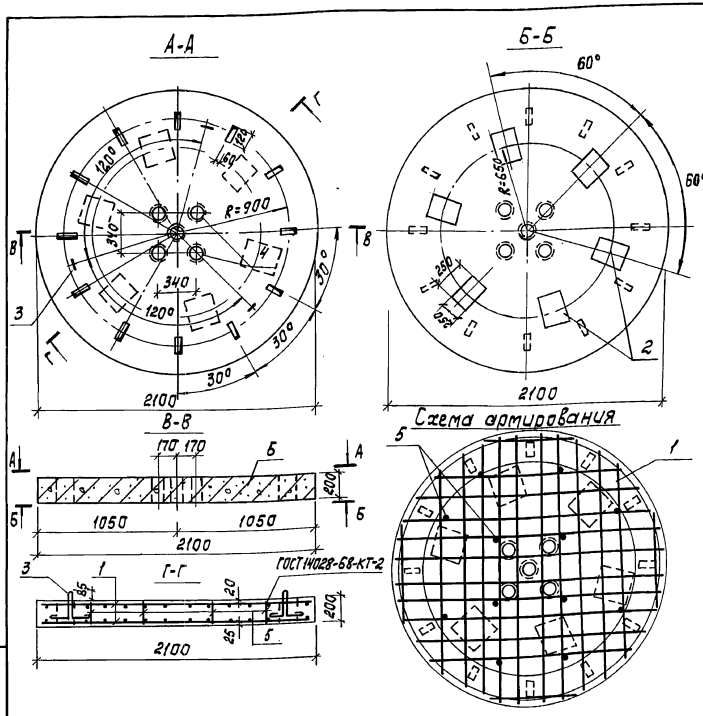

Формат	Зона	Поз.	Обозначение	Наименование	Кол.	Примечание
				Сборочные единицы		
А4		1	ТП КЖИ.03.01.0	Сетка С4	2	29,7 кг
		2	1.400-15 Вып.1	Изделие закладное МН123-6	6	8,5 кг
		3	1.400-9 Вып.1	Петля УП2-3	3	0,84 кг
				Детали		
Б4		4	ТП КЖИ.03.010-01	Труба М100 ГОСТ 3262-75*		
				ℓ = 200	5	2,4 кг
Б4		5	ТП КЖИ.03.010-02	ф 10 АI ГОСТ 5781-82; ℓ = 190	12	0,1 кг
				Материалы		
		6		Бетон М200; Мрз 100; В4	0,69	м³

Привязан

Инв.№

Ведомость расхода стали на элемент, кг

Марка элемента	Изделия арматуры: Арматура класса AIII			Изделия закладные: Арматура класса A-I			Арматура класса A-III			Прокат марки ВСт3кп2						Общий расход
	ГОСТ 5781-82			ГОСТ 5781-82			ГОСТ 5781-82			ГОСТ 103-76	ГОСТ 82-70*		ГОСТ 3262-75* Трубы			
	ф10	ф14	Итого	ф10	ф12	Итого	ф14	Итого		50×10	250×10	Итого	100	Итого		
П1	22,3	14,4	36,7	1,2	2,5	3,7	5,4	5,4		4,2	30,0	34,2	12,0	12,0		92,0

Пров.	Письман		
Нач.цех.	Смысалова		
Рук.гр.	Письман		
ГИП	Левина		
Гл.конст.	Шапиро		
Н.контр.	Левина		
Нач.отд.	Красавин		

ТП 902-5-9.84 КЖИ.03.01.0

Плита П1

Стадия	Масса	Масштаб
Р	1,73т	1:20
Лист	Листов 1	

ЦНИИЭП инженерного оборудования г. Москва

Копировал: Корецкая

19754-04 6 Формат А3

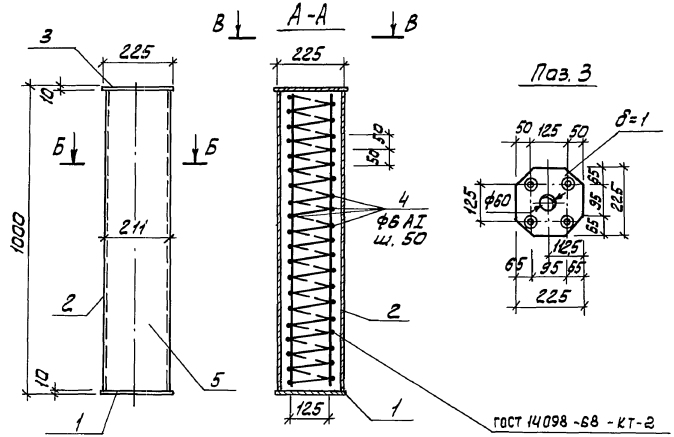

Формат	Зона	Поз	Обозначение	Наименование	Кол.	Примечание
				Сборочные единицы		
		1	ТП 902-5-9.84 КЖИ.04.01.0	Изделие закладное МН2	1	4,4 кг
				Детали		
Б4	3	ТП	КЖИ.04.00.0-01	Полоса $\frac{Б\ 10\times225\ ГОСТ\ 82-70*}{В\ Ст3кп2-1\ ГОСТ\ 14637-79}$		
				$\ell = 225$	1	4,0 кг
Б4	4	ТП	КЖИ.04.00.0-02	ф6 AI ГОСТ 3781-82; $\ell = 150$	76	2,1 кг
				Материалы		
	5			Бетон М200; Мрз 100; В4	0,35	м³
				Прочие изделия		
Б4	2	ТП	КЖИ.04.00.0-03	Труба асбестоцементная ГОСТ 1839-80; $\ell = 980$	1	13,0 кг

Ведомость расхода стали на элемент, кг

Марка элемента	Изделия закладные								
	Арматура класса					Прокат марки			Общий расход
	A-I ГОСТ 5781-82		A-II			Вст3кп2 ГОСТ 19903-74*			
	ф6	Итого	ф16	Итого	Всего	Лист ст 25-10	Итого	Всего	
Колонна К1	2.1	2.1	6.4	6.4	8.5	8	8	8	16.5

Асбестоцементную трубу забить бетоном М200

Привязан:	Провер.	Письман	
	Нач. инж.	Смыслова	
	Рук. гр.	Письман	
	ГИП	Лебина	
Инв. №	Гл. констр.	Шапиро	
	Н. контр.	Лебина	
	Нач. отд.	Красавин	

ТП 902-5-9.84 КЖИ.04.00.0

Колонна К1

Стадия	Масса	Масштаб
Р	0.875т	1:10
Лист:	Листов: 1	

ЦНИИЭП инженерного оборудования г. Москва

Инв. № подл. | Подпись и дата | Взам. инв. №

19754-04 7

Копировал:

Формат: А3

Альбом IV

Типовой проект 902-5-9.84

Формат	Зона	Поз.	Обозначение	Наименование	Кол	Примечание
				Детали		
БЧ		1	ТП КЖИ.05.00.0-01	Ф10АIIГОСТ5781-82; ℓ=2580	1	1.6 кг
БЧ		2	ТП КЖИ.05.00.0-02	ℓ=930	1	0.6 кг
БЧ		3	ТП КЖИ.05.00.0-03	ℓ=1780	1	1.1 кг

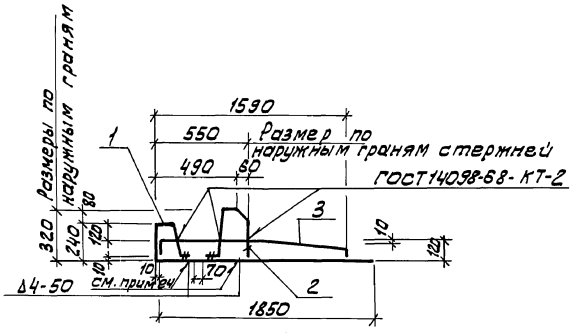

поз. 1

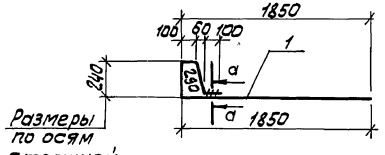

Соединение стержней в нахлестку производить ручной дуговой сваркой, катет 4 мм.

а - а



поз. 2

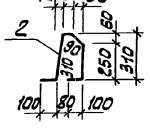

поз. 3

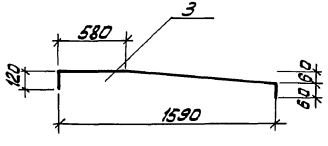

Привязан:

Инв. №

Провер	Письман	
Вед. инж	Смыслова	
Рук. гр.	Письман	
ГИП	Левина	
Гл. конст	Шапиро	
Н. контр	Левина	
Нач. отд.	Красавин	

ТП 902-5-9.84 КЖИ. 05. 00. 0

Каркас плоский КР1

Стадия	Масса	Масштаб
Р	3,3	1:20
Лист	Листов 1	

ЦНИИЭП Инженерного оборудования г. Москва

19754-04 8

Инв. № подл. | Подпись и дата | Взам. инв. №

Копировал: Алешикова

Формат: А3

Развертка

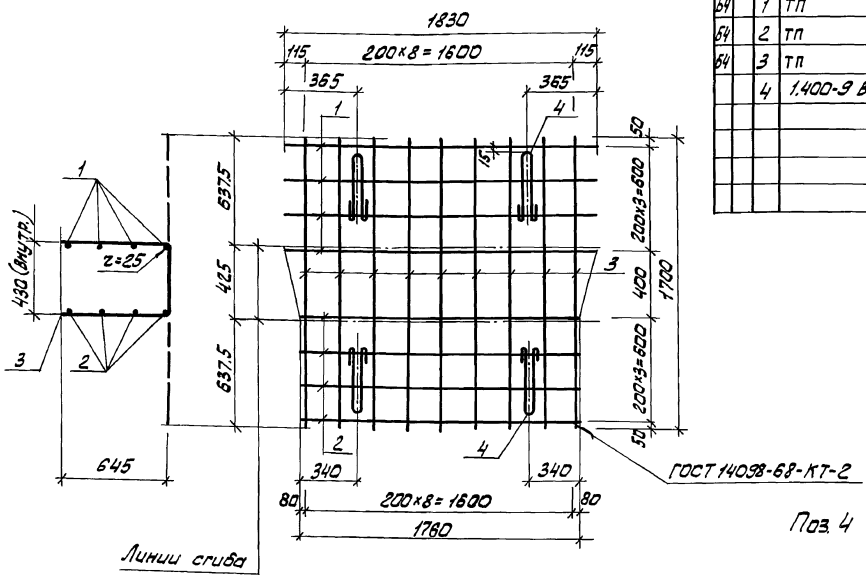

Формат	Зона	Поз.	Обозначение	Наименование	Кол.	Примечание
				Детали		
Б4		1	ТП КЖИ.02.01.0-01	5ВрIгост6727-80; ℓ=1830	4	0,28 кг
Б4		2	ТП КЖИ.02.01.0-02	5ВрIгост6727-80; ℓ=1760	4	0,26 кг
Б4		3	ТП КЖИ.02.01.0-03	5ВрIгост6727-80; ℓ=1700	9	0,26 кг
		4	1.400-9 Вып. 1 лист 8	Петли УП1-2	4	0,35 кг

Поз. 4 привязать к стержням поз. 1

Привязан	Провер.	Письман	
	Вед. инж.	Смыслова	
	Рук. гр.	Письман	
	ГИП	Левина	
	Гл. констр.	Шапиро	
	Н. контр.	Левина	
Инв. №	Нач. отд.	Красавин	

ТП 902-5-9.84 КЖИ.02.01.0

СЕТКА АРМАТУРНАЯ С1

Стадия	Масса	Масштаб
Р	5.9	1:20

Лист | Листов 1

ЦНИИЭП инженерного оборудования г. Москва

19754-04 9

Инв. № подл. | Подпись и дата | Взам. инв. №

Копировал: Алешикова

Формат: А3

Альбом IV

Типовой проект 902-5-9.84

Развертка

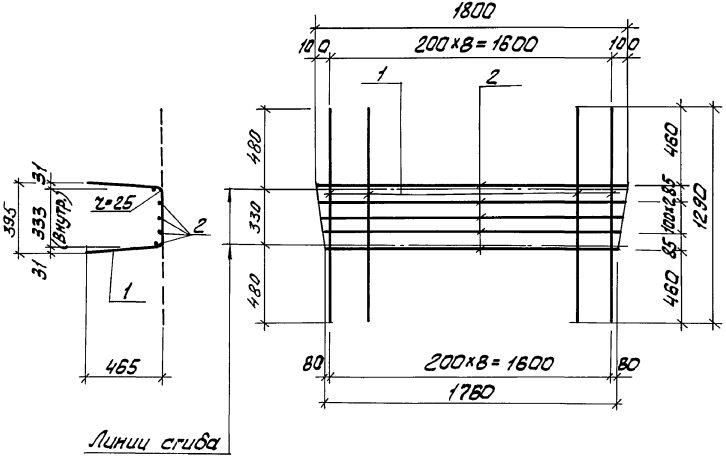

Формат	Зона	Поз	Обозначение	Наименование	Кол.	Примечание
				Детали		
Б4		1	ТП КЖИ.02.02.0-01	5 ВрI ГОСТ 6727-80; $e_{ср}$=1290	9	0,2 кг
Б4		2	ТП КЖИ.02.02.0-02	5 ВрI ГОСТ 6727-80; e=1780	5	0,27 кг

Привязан

Инв №

Провер	Письман	
Вед. инж	Смыслова	
Рук. гр.	Письман	
Тип	Левина	
Гл. констр	Шапиро	
Н. контр	Левина	
Нач. отд	Красавин	

ТП 902-5-9.84 КЖИ.02.02.0

СЕТКА АРМАТУРНАЯ С2

Стадия	Масса	Масштаб
Р	3,34	1:20

Лист | Листов 1

ЦНИИЭП инженерного оборудования г. Москва

19754-04 10

Инв. № подл. | Подпись и дата | Взам. инв. №

Копировал: Алешикова

Формат: А3

Типовой проект 902-5-9.84 Альбом IV

Инв. № подл. | Подпись и дата | Взам. инв. №

Развертка

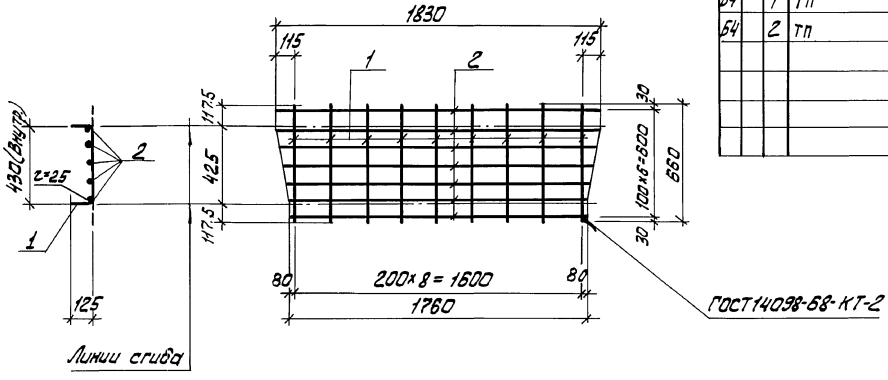

Формат	Зона	Поз.	Обозначение	Наименование	Кол.	Примечание
				Детали		
Б4		1	ТП кжи.02.03.0-01	5ВрI ГОСТ6727-80; ℓ=660	9	0,10 кг
Б4		2	ТП кжи.02.03.0-02	4ВрI ГОСТ6727-80; $\ell_{ср}$=1755	7	0,17 кг

Привязан:

Инв. №

Провер.	Письман	
Вед. инж.	Смыслова	
Рук. гр.	Письман	
ГИП	Левина	
Гл. конс.	Шапиро	
Н. контр.	Левина	
Нач. отд.	Красавин	

ТП 902-5-9.84 КЖИ 02.03.0

Сетка арматурная С3

Стадия	Масса	Масштаб
Р	2.09	1:20

Лист: Листов: 1

ЦНИИЭП инженерного оборудования г. Москва

19754-04 11

Копировал: Алешикова

Формат: А3

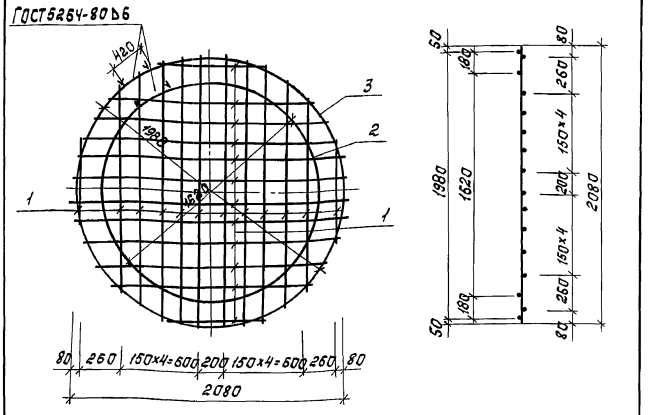

Формат	Зона	Поз.	Обозначение	Наименование	Кол.	Примечание
				Детали		
А4		1	ТП КЖИ.03.01.0-01	ф10 AII ГОСТ 5781-82; $\ell_{ср}$=1490	24	0,93 кг
А4		2	ТП КЖИ.03.01.0-02	ф14 AII ГОСТ 5781-82; ℓ=5470	1	6,6 кг
А4		3	ТП КЖИ.03.01.0-03	ф14 AII ГОСТ 5781-82; ℓ=6680	1	7,8 кг

Привязан

Инв. №

Взам. инв. №

Подпись и дата

Инв. № подл.

Пров.	Письман		
Вед. инж.	Смыслова		
Рук. гр.	Письман		
ГИП	Левина		
Гл. конст.	Шапиро		
Н. контр.	Левина		
Нач. отд.	Красавин		

ТП 902-5-9.84 КЖИ.03.01.0

Сетка арматурная С4

Стадия	Масса	Масштаб
Р	36,7	1:20

Лист Листов 1

ЦНИИЭП инженерного оборудования г. Москва

Формат А4

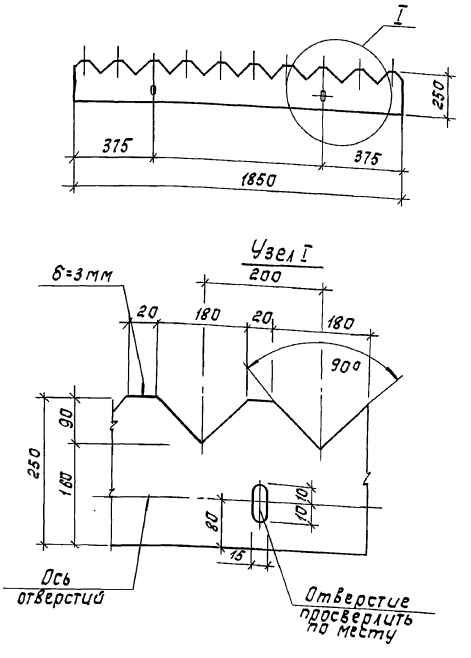

Взам. инв. №

Подпись и дата

Инв. № подл.

Пров.	Письман		
Вед. инж.	Смыслова		
Рук. гр.	Письман		
ГИП	Левина		
Гл. конст.	Шапиро		
Н. констр.	Левина		
Нач. отд.	Красавин		

ТП 902-5-9.84 КЖИ.09.00.0

Водослив В1

Оргстекло ГОСТ 9784-75*

Стадия	Масса	Масштаб
Р	-	-

Лист Листов 1

ЦНИИЭП инженерного оборудования г. Москва

Копировал: Корецкая

Формат А4

Типовой проект 902-5-9.84 Альбом IV

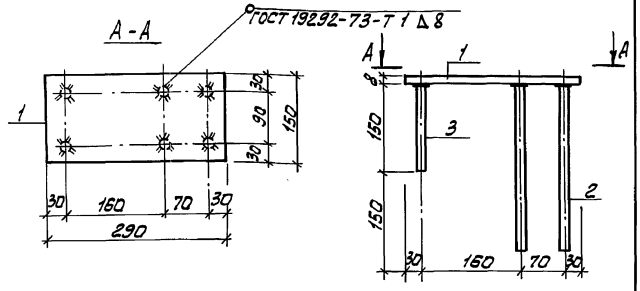

Формат	Зона	Поз.	Обозначение	Наименование	Кол.	Примечание
				Детали		
Б.4		1	ТП кжи.01.01.0-01	Полоса 6-6х150 ГОСТ 82-70* универс. ВСт3кп2-1 ГОСТ 14637-79		
				ℓ = 230	1	2.73 кг
Б.4		2	ТП кжи.01.01.0-02	Ф16 АII ГОСТ 5781-82; ℓ=300	4	0.48 кг
Б.4		3	ТП кжи.01.01.0-03	Ф16 АII ГОСТ 5781-82; ℓ=150	2	0.24 кг

Покрытие - Гор. Ц 50-60

Привязан

Инв. №

Провер.	Письман	ТП 902-5-9.84	КЖИ. 01.01.0
Вед. инж.	Смыслова	Изделие закладное МН1	Стадия: Р; Масса: 5,13; Масштаб:
Рук. гр.	Письман		Лист; Листов 1
Гл. констр.	Левина		ЦНИИЭП инженерного оборудования г. Москва
Гл. констр.	Шапиро		
Н. контр.	Левина		
Нач. отд.	Красавин		

Инв. № подл. | Подпись и дата | Взам. инв. №

Формат: А4

Типовой проект 902-5-9.84 Альбом IV

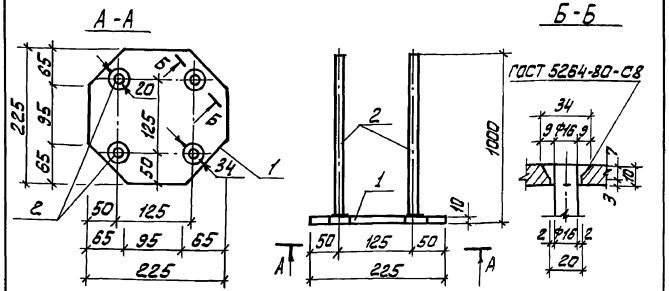

Формат	Зона	Поз.	Обозначение	Наименование	Кол.	Примечание
				Детали		
Б.4		1	ТП кжи.04.01.0-01	Полоса Б 10х225 ГОСТ 82-70* ВСт3кп2-1 ГОСТ 14637-79		
				ℓ = 225	1	4.0 кг
Б.4		2	ТП кжи.04.01.0-02	Ф16 АII ГОСТ 5781-82; ℓ=1000	4	1.6 кг

Покрытие - Гор. Ц 50-60

Привязан

Инв. №

Провер.	Письман	ТП 902-5-9.84	КЖИ. 04.01.0
Вед. инж.	Смыслова	Изделие закладное МН2	Стадия: Р; Масса: 10.4; Масштаб:
Рук. гр.	Письман		Лист; Листов 1
ГИП	Левина		ЦНИИЭП инженерного оборудования г. Москва
Гл. констр.	Шапиро		
Н. контр.	Левина		
Нач. отд.	Красавин		

Инв. № подл. | Подпись и дата | Взам. инв. №

19754-04 13

Копировал: Алешикова

Формат: А4

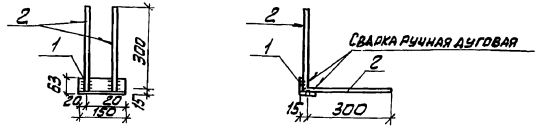

Формат	Зона	Поз.	Обозначение	Наименование	Кол.	Примечание
				Детали		
Б.4.		1	ТП кжи.02.04.0-01	Уголок 5-63×63×6 ГОСТ 8509-72 Ст3 кп 2 ГОСТ 535-79		
				ℓ = 150	1	0,81 кг
Б.4.		2	ТП кжи.02.04.0-02	ФВ АI ГОСТ 5781-82; ℓ = 300	4	0,12 кг

Покрытие - Гор. Ц 50-80

Привязан:

Инв. №

Инв. № подл. | Подпись и дата | Взам. инв. №

Провер.	Письман		
Вед. инж.	Смыслова		
Рук. гр.	Письман		
ГИП	Левина		
Гл. констр.	Шапиро		
Н. контр.	Левина		
Нач. отд.	Красавин		

ТП 902-5-9.84 КЖИ.02.040

Изделие закладное МН3

Стадия	Масса	Масштаб
Р	1,3	-
Лист:	Листов: 1	

ЦНИИЭТ инженерного оборудования г. Москва

Формат: А4

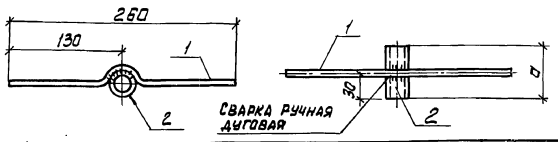

Формат	Зона	Поз.	Обозначение	Наименование	Кол.	Примечание
				Детали		
Б.4.		1		ФВ АI ГОСТ 5781-82; ℓ = 260	1	0,10 кг
			Переменные данные для исполнений			
				Изделие закладное МН4		
				Детали		
Б.4		2	ТП кжи.02.05.0-01.01	Труба 15 ГОСТ 3262-75*; ℓ = 44	1	0,09 кг
				Изделие закладное МН5		
				Детали		
Б.4		2	ТП кжи.02.05.0-02-02	Труба 25 ГОСТ 3262-75*; ℓ = 44	1	0,19 кг
				Изделие закладное МН6		
				Детали		
Б.4.		2	ТП кжи.02.05.0-03-03	Труба 25 ГОСТ 3262-75*; ℓ = 77	1	0,25 кг

Обозначение	Марка	Размер d	Масса кг
КЖИ. 02.09.0	МН4	44	0,19
-01	МН5	44	0,2
-02	МН6	77	0,35

Привязан:

Инв. №

Инв. № подл. | Подпись и дата | Взам. инв. №

Провер.	Письман		
Вед. инж.	Смыслова		
Рук. гр.	Письман		
ГИП	Левина		
Гл. констр.	Шапиро		
Н. контр.	Левина		
Нач. отд.	Красавин		

ТП 902-5-9.84 КЖИ.02.05.0

Изделие закладное МН4 ÷ МН6

Стадия	Масса	Масштаб
Р	см. табл.	-
Лист:	Листов: 1	

ЦНИИЭТ инженерного оборудования г. Москва

19754-04 14

Копировал: Алешикова

Формат: А4

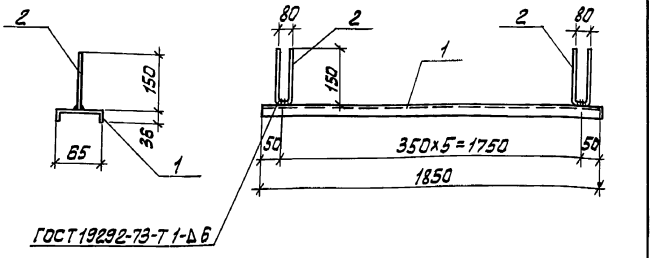

Формат	Зона	Поз.	Обозначение	Наименование	Кол.	Примечание
				Детали		
Б4		1	ТП кжи.06.00.0-01	Швеллер 6.5 ГОСТ 8240-72 / ВСт3кп2-1 ГОСТ 535-79		
				ℓ = 1850	1	10.9 кг
Б4		2	ТП кжи.06.00.0-02	Ф6 АI ГОСТ 5781-82; ℓ=380	6	0.1 кг

1. Сварку производить электродами типа Э42 по ГОСТ 9467-75
2. Покрытие - лаком ХВ-784 по ГОСТ 7313-75* за 3 раза по грунтовке ХС-010 за 2 раза.

Привязан

Инв. №

Инв.№ подл. | Подп. и дата | Взам. инв.№

Провер.	Письман	
Вед. инж.	Смыслова	
Рук. гр.	Письман	
ГИП	Левина	
Гл. констр.	Шапиро	
Н. контр.	Левина	
Нач. отд.	Красавин	

ТП 902-5-9.84 КЖИ. 06.000

Изделие закладное МН7

Стадия	Масса	Масштаб
Р	11.5	1:10
Лист	Листов 1	

ЦНИИЭТ инженерного оборудования г. Москва

Формат: А4

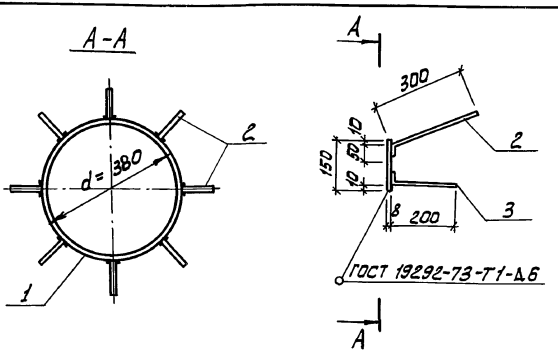

Формат	Зона	Поз.	Обозначение	Наименование	Кол.	Примечание
				Детали		
Б4		1	ТП кжи.07.00.0-01	Полоса Б-2 8×150 ГОСТ 103-75 / ВСт3кп2-1 ГОСТ 535-79		
				ℓ = 1195	1	13.3 кг
Б4		2	ТП кжи.07.00.0-02	Ф10 АII ГОСТ 5781-82; ℓ=350	8	0.22 кг
Б4		3	ТП кжи.07.00.0-03	Ф10 АII ГОСТ 5781-82; ℓ=200	8	0.12 кг

1. Покрытие - Гор. Ц 50-60
2. Соединение поз. 2 с поз. 1 - сварка ручная дуговая, катет 6 мм.

Привязан

Инв.№:

Инв.№ подл. | Подпись и дата | Взам. инв.№

Провер.	Письман	
Вед. инж.	Смыслова	
Рук. гр.	Письман	
ГИП	Левина	
Гл. констр.	Шапиро	
Н. контр.	Левина	
Нач. отд.	Красавин	

ТП 902-5-9.84 КЖИ. 07.000

Изделие закладное МН8

Стадия	Масса	Масштаб
Р	16.0	1:10
Лист	Листов 1	

ЦНИИЭТ инженерного оборудования г. Москва

19754-04 15

Копировал: Алешикова

Формат: А4

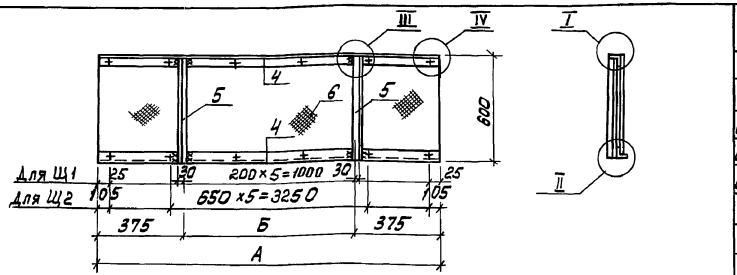

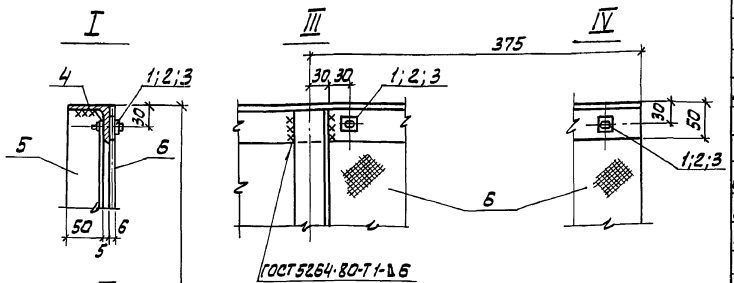

Обозначение	Марка	Размеры А	Размеры Б	Масса кг
КЖИ.08.00.0	Щ1	1050	1100	35.1
-01	Щ2	3460	2710	57.5

Формат	Зона	Поз.	Обозначение	Наименование	Кол.	Примечание
				Стандартные изделия		
Б4		1	ТП КЖИ.08.00.0-01.07	Болт М6-25.58 ГОСТ 7796-70*	6	0,02 кг
Б4		2	ТП КЖИ.08.00.0-01.08	Гайка М6.5 ГОСТ 5915-70*	6	0,01 кг
Б4		3	ТП КЖИ.08.00.0-01.09	Шайба 2.6×2.01 ГОСТ 11371-78	6	0,01 кг
				Переменные данные для исполнения		
				ТП КЖИ.08.00.0		
				Детали		
Б4		4	ТП КЖИ.08.00.0-01.04	Уголок 5-50×50×5 ГОСТ 8509-72 / Ст3кп2-1 ГОСТ 535-79 ℓ=1850	2	7,0 кг
Б4		5	ТП КЖИ.08.00.0-01.05	Уголок 5-50×50×5 ГОСТ 8509-72 / Ст3кп2-1 ГОСТ 535-79 ℓ=595	2	2,3 кг
Б4		6	ТП КЖИ.08.00.0-01.06	ПП-П-1.05×0.595-Б ГОСТ 18124-75* (Ст СЭВ 827-77)	1	14,5 кг
				ТП КЖИ.08.00.0-01		
				Детали		
Б4		4	ТП КЖИ.08.00.0-01.04	Уголок 5-50×50×5 ГОСТ 8509-72 / Ст3кп2-1 ГОСТ 535-79 ℓ=3460	2	13,0 кг
Б4		5	ТП КЖИ.08.00.0-01.05	Уголок 5-50×50×5 ГОСТ 8509-72 / Ст3кп2-1 ГОСТ 535-79 ℓ=595	2	2,3 кг
Б4		6	ТП КЖИ.08.00.0-01.06	ПП-П-3.46×0.595-Б ГОСТ 18124-75* (Ст СЭВ 827-77)	1	10,6 кг

1. Сварку производить электродами типа Э42 по ГОСТ 9467-75 $h_ш$ = 5 мм.
2. Крепление асбестоцементных листов выполняется без перетяжки болтов для обеспечения влажностных деформаций листа.
3. Металлические конструкции окрашиваются лаком ХС-010 по ГОСТ 7313-75 за 3 раза по грунтовке ХС-010 за 2 раза.

Н.контр.	Левина		
Провер.	Письман		
Вед. инж.	Смыслова		
Рук. гр.	Письман		
ГИП	Левина		
Гл. констр.	Шапиро		
Нач. ОТА	Красавин		

ТП 902-5-9.84 КЖИ.08.000

Щит струенаправляющий (Щ1, Щ2)

Стадия	Масса	Масштаб
Р	см. таблицы	1:20
Лист	Листов 1	

ЦНИИЭП инженерного оборудования г. Москва

Привязан:

Инв. №

Инв. № подл. | Подпись и дата | Взам. инв. №

19754-04 16

Копировал: Алешикова

Формат: А3

Рис.1

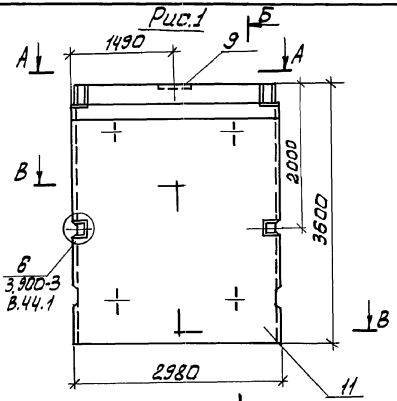

Рис.2
см. остальное Рис.1

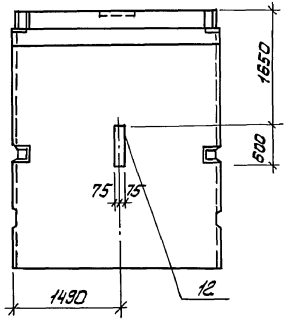

Рис.3
см. остальное Рис.1 и Рис.2

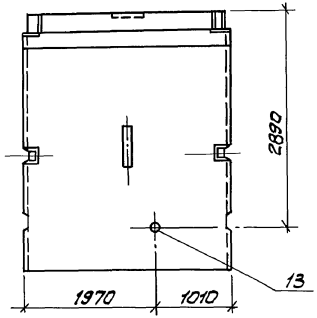

Б-Б
армирование

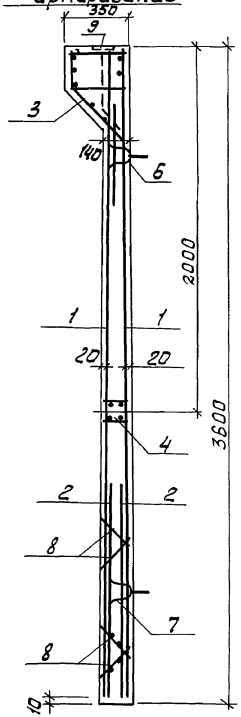

А-А

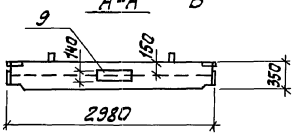

Б-Б

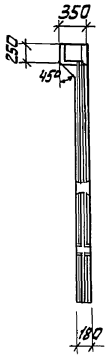

В-В

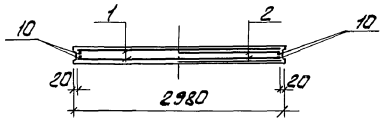

Рис.4
см. остальное Рис.1

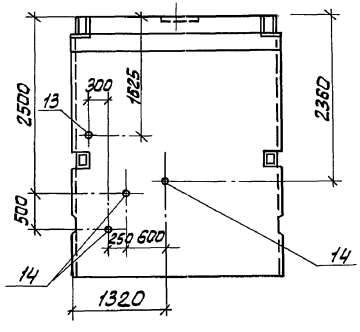

Обозначение		Марка	Рис
ТП	КЖИ.11.000.СБ	ПС3	1
	-01	ПС4	2
	-02	ПС5	3
	-03	ПС6	4

Провер.	Письман		
Вед.инж.	Смыслова		
Рук.гр.	Письман		
ГИП	Левина		
Гл.констр.	Шапиро		
Н.контр.	Левина		
Нач.отд.	Красавин		

Привязан

Инв.№

ТП 902-5-9.84 КЖИ 11.00.0 СБ

Панель стеновая ПС3 ÷ ПС6
Сборочный чертеж

Стадия	Масса	Масштаб
Р	4.83	1:50

Лист 1 | Листов 4

ЦНИИЭП инженерного оборудования г. Москва

19754-04 17

Копировал: Алешикова

Формат: А3

Инв.№подл. | Подп. и дата | Взам.инв.№

Формат	Зона	Поз.	Обозначение	Наименование	Кол.	Примечание
				Документация		
			3.900-3 Вып. 4 часть 1	Панели стеновые бипочные		
				для прямоугольных сооружений		
			ТП КЖИ.11.00.0 СБ	Сборочный чертеж		
			ТП КЖИ.11.03.0	Ведомость стали		
				Сборочные единицы		
А4		1	ТП. КЖИ.11.04.0	Сетка С5	2	
		2	3.900-3 Вып. 4 часть 2 л. 7	Сетка С19	2	
		3	л 24÷26	Изделие закладное МН5	1	
		4	л. 27,28	МН11	1	
		6	л. 29÷31	МН23	2	
		7	л. 29÷31	МН24	2	
		8	л. 18	КР1	4	
А4		9	ТП КЖИ.11.05.0	МН9	1	
		10	3.900-3 Вып. 4 часть 2 л. 23	поз. 10	4	
				Материалы		
		11		Бетон М200; Мр3,100; В4	-	1.93 м³

Привязан

Инв. №

Провер.	Письман		
Вед. инж.	Смыслова		
Рук. гр.	Письман		
ГИП	Левина		
Гл. конст	Шапиро		
Н. контр.	Левина		
Нач. отд.	Красавин		

ТП 902-5-9.84 КЖИ. 11.01.0

Панель стеновая ПС3÷ПС6

Стадия	Лист	Листов
Р	2	4

ЦНИИЭП инженерного оборудования г. Москва

Инв. № подл. | Подпись и дата | Взам. инв. №

Формат: А4

Формат	Зона	Поз.	Обозначение	Наименование	Кол.	Примечание
			Переменные данные	для исполнений		
				ТП КЖИ.11.00.0 СБ		
				отсутствуют		
				ТП. КЖИ.11.00.0-01		
				Сборочные единицы		
		12	3.400-6/76 Вып. 20	Изделие закладное МН1-27	1	
				ТП. КЖИ.11.00.0-02		
				Сборочные единицы		
		12	3.400-6/76 Вып. 20	Изделие закладное МН1-27	1	
		13	3.901-5	Сальник dy 150; ℓ=200	1	
				ТП. КЖИ.11.00.0-03		
				Сборочные единицы		
		13	3.901-5	Сальник dy 50; ℓ=200	1	
		14	3.901-5	Сальник dy 150; ℓ=200	3	

Привязан

Инв. №

ТП 902-5-9.84 КЖИ. 11.02.0

Лист 3

19754-04 18

Инв. № подл. | Подпись и дата | Взам. инв. №

Копировал: Алешикова

Формат: А4

Ведомость расхода стали на элемент, кг

Марка элемента	Изделия арматурные									Изделия закладные																	Общий расход
	Арматура класса								Всего	Арматура класса									Прокат марки							Всего	
	AI				AII					BI	AIII								ГОСТ 103-76				ГОСТ 8732-70*				
	ГОСТ 5781-82				ГОСТ 5781-82					ГОСТ 6727-80	ГОСТ 5781-82																
	Ф10			Итого	Ф16			Итого		Ф5	Итого	Ф6	Ф8	Ф10	Ф12	Ф14	Ф18	Итого	-Б5	-Б8	-В12	Итого	ТР 121×4	ТР 245×7		Итого		
ПС3	8,2			8,2	10,0			10,0	18,2	87,5	87,5	2,4	—	71,5	81,0	66,7	15,4	237,0	6,5	21,2	5,4	33,1	—	—		—	33,1	288,3
ПС4	8,2			8,2	10,0			10,0	18,2	87,5	87,5	2,4	0,3	71,5	81,0	66,7	15,4	237,3	6,5	26,9	5,4	38,8	—	—		—	38,8	294,3
ПС5	8,2			8,2	10,0			10,0	18,2	87,5	87,5	2,4	0,3	71,5	81,0	66,7	15,4	237,3	6,5	26,9	5,4	38,8	—	8,2		8,2	47,0	302,5
ПС6	8,2			8,2	10,0			10,0	18,2	87,5	87,5	2,4	—	71,5	81,0	66,7	15,4	237,0	6,5	21,2	5,4	33,1	6,9	8,2		15,1	48,2	303,4

Привязан

Инв №

ТП 902-5-9.84 КЖИ.11.03.0 Лист 4

19754-04 19

Копировал: Алешникова Формат: А3

Инв № подл. | Подпись и дата | Взам. инв №

Альбом IV

Типовой проект 902-5-9.84

Инв.№ подл. | Подпись и дата | Взам. инв.№

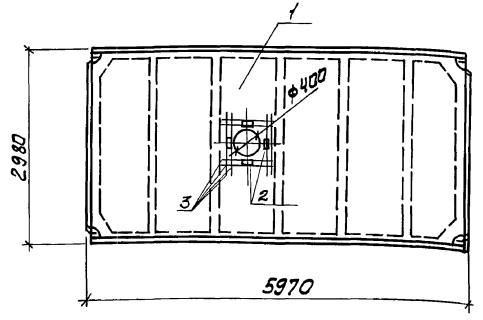

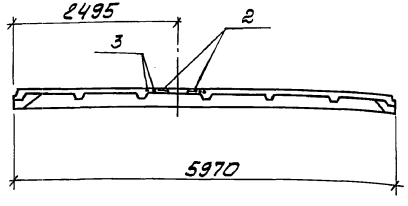

Формат	Зона	Поз.	Обозначение	Наименование	Кол.	Примечание
				Документация		
			ГОСТ 22701.0-77	Плиты железобетонные ребристые предварительно напряженные размерами 6х3м для покрытий производственных зданий Технические условия		
				Сборочные единицы		
		1	ГОСТ 22701.2-77	Плита ПВ4-3АтVТ	1	
		2	ГОСТ 22701.5-77	Изделие закладное МБ	4	1,3
		3	ТП КЖИ.12.00.0-01	Ф10 А-III ГОСТ 5781-82; ℓ=1200	4	0,74

Условное обозначение	Марка по проекту
КЖИ. 12.00.0	П2

Ведомость расхода стали на элемент, кг

Марка элемента	Изделия закладные							Всего	Общий расход
	Арматура класса А-III			Прокат марки Вст3 пс6					
	ГОСТ 5781-82			ГОСТ 103-76					
	Ф10			-68					
П2	1,6			5,2				6,8	6,8

ПРИВЯЗАН:

Инв.№

ТП 902-5-9.84		КЖИ. 12.00.0.	
Плита покрытия П2		Стадия: Р	Масса: 3,6т
		Масштаб: —	
		Лист:	Листов: 1
		ЦНИИЭП инженерного оборудования г. Москва	

Провер.	Письман	
Вед.инж.	Смыслова	
Рук.гр.	Письман	
ГИП	Левина	
Гл.констр.	Шапиро	
Н.контр.	Левина	
Нач.отд.	Красавин	

19754-04 20

Копировал: Алешикова

Формат: А3

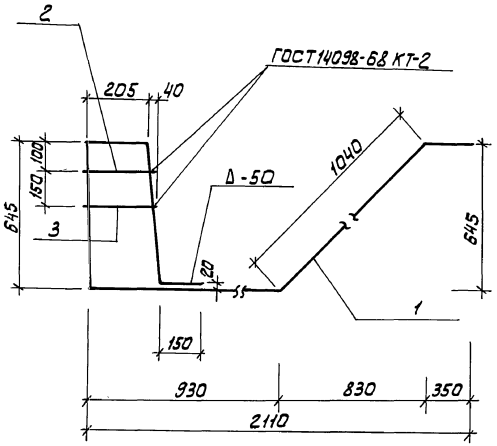

Формат	Зона	Поз.	Обозначение	Наименование	Кол.	Примечание
				Детали		
Б4		1	ТП КЖИ.12.00.0-01	ФIбАIII ГОСТ5781-82; ℓ=3950	1	6.2 кг
Б4		2	ТП КЖИ.12.00.0-02	ФбАI ГОСТ5781-82; ℓ=250	1	0.05 кг
Б4		3	ТП КЖИ.12.00.0-03	ФбАI ГОСТ5781-82; ℓ=270	1	0.05 кг

Инв.№ | Подп. и дата | Взам. инв.№

Привязан.

Инв.№

Провер.	Письман	
Вед.инж.	Смыслова	
Рук.гр.	Письман	
Гип	Левина	
Гл.констр.	Шапиро	
Н.контр.	Левина	
Нач.отд.	Красавин	

ТП 902-5-9.84 КЖИ.12.00.0.

Каркас плоский КР2.

Стадия	Масса	Масштаб
Р	6.3	—

Лист. Листов: 1

ЦНИИЭП инженерного оборудования

19754-04 21

Копировал: Алешикова

Формат: А3

Альбом IV

Типовой проект 902-5-9.84

Развертка

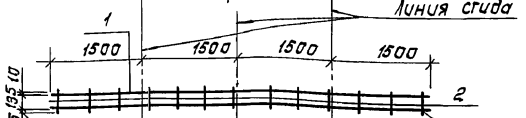

ГОСТ 14098-68-КТ-2

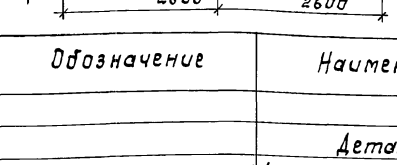

Формат	Зона	Поз.	Обозначение	Наименование	Кол.	Примечание
				Детали		
Б4		1	ТП КЖИ.13.00.0-01	ф 8А I; ГОСТ 5781-82; ℓ=6000	2	9,4 кг
Б4		2	ТП КЖИ.13.00.0-02	ф 8А I; ГОСТ 5781-82; ℓ=210	13	0,12 кг

Привязан

Инв. №

Взам. инв. №

Подпись и дата

Инв. № подл.

Н.контр.	Левина		
Пров.	Письман		
Ст.техн.	Митрофанова		
Рук.гр.	Письман		
ГИП	Левина		
Гл.конст.	Шапиро		
Нач.отд.	Красавин		

ТП 902-5-9.84 КЖИ.13.00.0

Каркас плоский КР3

Стадия	Масса	Масштаб
Р	20.4	—

Лист Листов 1

ЦНИИЭП инженерного оборудования г. Москва

Формат А4

Альбом IV

Типовой проект 902-5-9.84

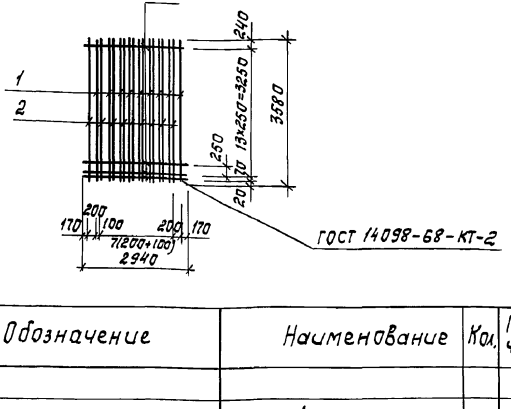

ГОСТ 14098-68-КТ-2

Формат	Зона	Поз.	Обозначение	Наименование	Кол.	Примечание
				Детали		
Б4		1	ТП КЖИ.11.04.0-01	ф12А III ГОСТ 5781-82; ℓ=3580	9	4,5 кг
Б4		2	ТП КЖИ.11.04.0-02	ф10А III ГОСТ 5781-82; ℓ=3580	9	2,2 кг
Б4		3	ТП КЖИ.11.04.0-03	ф5 В I ГОСТ 6727-80; ℓ=2940	15	0,6 кг

Привязан

Инв. №

Взам. инв. №

Подпись и дата

Инв. № подл.

Н.контр.	Левина		
Пров.	Письман		
Вед.инж.	Смыслова		
Рук.гр.	Письман		
ГИП	Левина		
Гл.конст.	Шапиро		
Нач.отд.	Красавин		

ТП 902-5-9.84 КЖИ.11.04.0

Сетка арматурная С5

Стадия	Масса	Масштаб
Р	69,3	—

Лист Листов 1

ЦНИИЭП инженерного оборудования г. Москва

Копировал: Корецкая

19754-04 22 Формат А4

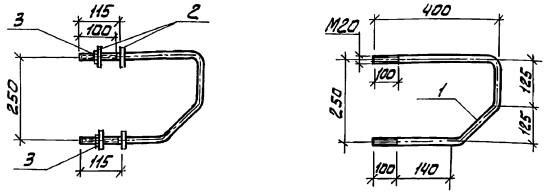

Формат	Зона	Поз	Обозначение	Наименование	Кол.	Примечание
				Детали		
Б4		1	ТП кжи.10.00.0-01	Ф20 АI ГОСТ 5781-82; ℓ=890	1	2,2 кг
Б4		2	ТП кжи.10.00.0-02	Полоса 5-2 Ч×100 ГОСТ 103-76 Вст3кп2-1 ГОСТ 535-79		
				ℓ=100	4	0,3 кг
				Стандартные изделия		
Б4		3	ТП кжи.10.00.0-03	Гайка М20 ГОСТ 5915-70*	2	0,07 кг

Соединительное изделие окрасить лаком ХС-784 по ГОСТ 7313-75 за 3 раза по грунтовке ХС-010 за 2 раза.

Привязан:

Инв. №

Провер.	Письман		ТП 902-5-9.84 КЖИ.10.00.0
Вед.инж.	Смыслова		Изделие соединительное МС1
Рук.гр.	Письман		
ГИП	Левина		
Гл.конс.	Шапиро		
Н.контр.	Левина		
Нач.отд.	Красавин		

Стадия	Масса	Масштаб
Р	3,5	1:10
Лист	Листов 1	

ЦНИИЭП инженерного оборудования г. Москва

Инв. № подл. | Подпись и дата | Взам. инв. №

Формат: А4

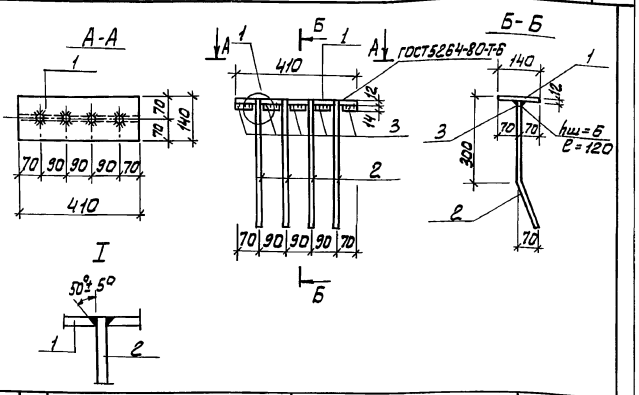

Формат	Зона	Поз	Обозначение	Наименование	Кол	Примечание
				Детали		
Б4		1	ТП кжи.11.05.0-01	Полоса 8-12×140 ГОСТ 82-70 универсал Вст3кп2-1 ГОСТ 14637-79		
				ℓ=410	1	5,4 кг
Б4		2	ТП кжи.11.05.0-02	Ф14АIII ГОСТ 5781-82; ℓ=420	4	0,51 кг
Б4		3	ТП кжи.11.05.0-03	Ф14АIII ГОСТ 5781-82; ℓ=65	5	0,08 кг

1. Сварку производить электродами Э-42 по ГОСТ 9467-75.
2. Закладное изделие окрашивается лаком БТ 577 по ГОСТ 5631-79 по грунтовке ПФ-020 или ГФ-020 по ГОСТ 18186-79.

Привязан:

Инв. №

Провер.	Письман		ТП 902-5-9.84 КЖИ.11.05.0
Вед.инж.	Смыслова		Изделие закладное МН9
Рук.гр.	Письман		
ГИП	Левина		
Гл.конс.	Шапиро		
Н.контр.	Левина		
Нач.отд.	Красавин		

Стадия	Масса	Масштаб
Р	7,84	1:10
Лист	Листов 1	

ЦНИИЭП инженерного оборудования г. Москва

Инв. № подл. | Подпись и дата | Взам. инв. №

Копировал: Алешикова

Формат: А4

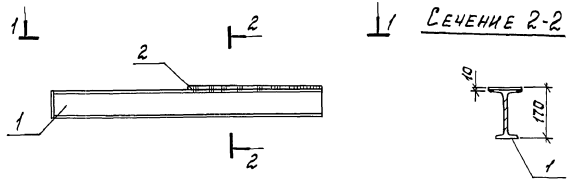

Вид 1-1

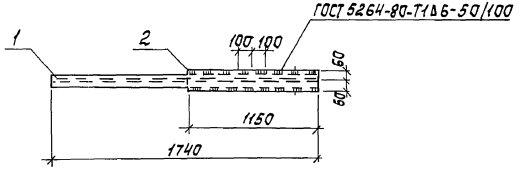

Формат	Зона	Поз.	Обозначение	Наименование	Кол.	Примечание
				Детали		
Б4		1	ТП КЖИ.15.00.0-01	Двутавр 16 ГОСТ 8239-72 / Ст3кп2-1 ГОСТ 535-79	1	27,7кг
				ℓ=1740		
Б4		2	ТП КЖИ.15.00.0-02	Полоса 6-210·120 ГОСТ 103-76 / Ст3кп2-1 ГОСТ 535-79		
				ℓ=1150	1	8,9кг

1. Сварку производить электродами типа Э-42 по ГОСТ 9467-75.
2. Металлические конструкции окрашиваются лаком ХВ-784 по ГОСТ 7313-75* за 3 раза по грунтовке ХС-010 за 2 раза.

Инв. № подл. | Подпись и дата | Взам. инв. №

Привязан

Инв. №

Пров.	Письман	
Вед. инж.	Смыслова	
Рук. гр.	Письман	
ГИП	Левина	
Гл. конст.	Шапиро	
Н. контр.	Левина	
Нач. отд.	Красавин	

ТП 902-5-9.84 КЖИ.15.00.0

Ригель СРП1

Стадия	Масса	Масштаб
Р	36,6	—
Лист	Листов 1	

ЦНИИЭП инженерного оборудования г. Москва

Копировал: Корецкая

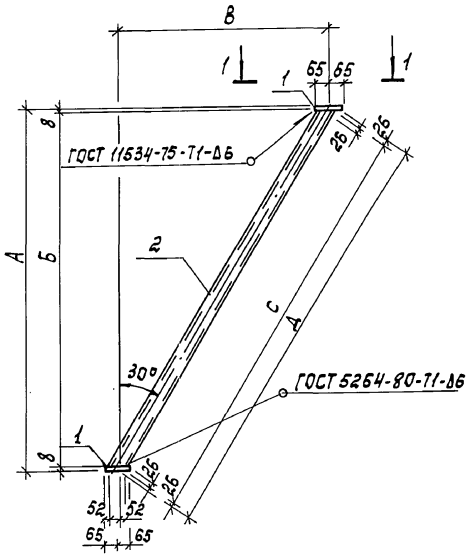

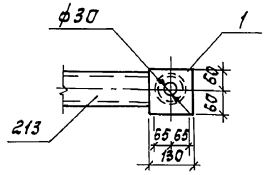

Формат	Зона	Поз.	Обозначение	Наименование	Кол.	Примечание
				Детали		
Б4		1	ТП кжи.16.00.0-02	Полоса $\frac{5-28\times12\ ГОСТ\ 103-76}{Ст3кп2-1\ ГОСТ\ 535-79}$		
				$\ell=130$	2	2,0 кг
			Переменные данные для исполнений			
				СП01		
				Детали		
Б4		2	ТП кжи.16.00.0	Труба $\frac{89\times6\times2830\ ГОСТ\ 8732-78}{Б10\ ГОСТ\ 8731-74*}$	1	34,8 кг
				СП02		
				Детали		
Б4		2	ТП кжи.16.00.0-01	Труба $\frac{89\times6\times2460\ ГОСТ\ 8732-78}{Б10\ ГОСТ\ 8731-74*}$	1	30,2 кг

1. Сварку производить электродами типа Э-42 по ГОСТ 9467-75.
2. Металлические конструкции окрашиваются лаком ХВ-784 по ГОСТ 7313-75* за 3 раза по грунтовке ХС-010 за 2 раза.

Обозначение	Марка	А	Б	В	С	Д	Вес
кжи 16.00.0	СП01	2510	2494	1439	2830	2880	38,8
-01	СП02	2190	2174	1254	2460	2510	34,2

Взам. инв.№ | Подпись и дата | Инв.№ подл.

Привязан	Пров.	Письман	
	Вед. инж.	Смыслова	
	Рук. гр.	Письман	
	ГИП	Левина	
	Гл. констр.	Шапиро	
	Н. контр.	Левина	
Инв.№	Нач. отд.	Красавин	

ТП 902-5-9.84 КЖИ.16.00.0

Подкос СП01; СП02

Стадия	Масса	Масштаб
Р	см. табл.	—
Лист	Листов 1	

ЦНИИЭП инженерного оборудования г. Москва

Копировал: Корецкая

19754-04 (25) Формат А3

gost.e-ecolog.ru