МИНИСТЕРСТВО ЦВЕТНОЙ МЕТАЛЛУРГИИ СССР

УДК 669.29527-412
Группа В-51

"СОГЛАСОВАНО"
Главный инженер
Главспецсталь
В.С. Кудтыгин
" " 10 " 1974 г.

"УТВЕРЖДАЮ"
Главный инженер Всесоюзного объединения
"Союзтвердосплав"
Е.Д. Доронькин
" " февраля 1974 г.

СПЛАВЫ ТВЕРДЫЕ СПЕЧЕННЫЕ ЗАГОТОВКИ ПЛАСТИН НЕПЕРЕТАЧИВАЕМЫЕ НЕШЛИФОВАННЫЕ ДЛЯ ОСНАЩЕНИЯ МЕТАЛЛОРЕЖУЩИХ СТАНКОВ "КИЗЕРЛИНГ"

Технические условия
ТУ 48-19-141-75
Вводятся впервые

Срок введения: 1.05.75 на срок 1.01.80

"СОГЛАСОВАНЫ"
Главный инженер
Московского металлургического завода "Серп и Молот"
Попов
" " 1974 г.

"РАЗРАБОТАНЫ"
Зам. директора ВНИИТС
по научной работе к.т.н.
Н.А. Кудря
" 3 " 1974 г.

Главный инженер МКТС
Ф.И. Парфенов
" " 1974 г.

Зав. отделом стандартизации ВНИИТС
А.С. Анатиенко
" 3 " февраля 1974 г.

1974 год

№ подл.	Подпись и дата	Взам. инв. №	Инв. № дубл.	Подп. и дата

gost.e-ecolog.ru

Настоящие технические условия распространяются на неперетачиваемые, нешлифованные заготовки из титано-вольфрамовых сплавов марок Т5К10, Т14К8, Т15К6 и вольфрамового сплава марки ВК8, предназначенных для оснащения металлорежущих станков "Кизерлинг"

I. СОРТАМЕНТ

I.I. Заготовки пластин изготавливают двух позиций 4/I и 4/2.

I.2. Форма и размеры заготовок пластин должны соответствовать требованиям, указанным в чертежах, согласованных с предприятием-потребителем.

2. ТЕХНИЧЕСКИЕ ТРЕБОВАНИЯ

2.I. Заготовки пластин должны соответствовать требованиям настоящих технических условий.

2.2. Состав сплавов должен соответствовать требованиям ГОСТ 3882-67.

2.3. Физико-механические и режущие свойства сплавов марок Т5К10, Т14К8, Т15К6, ВК8 должны удовлетворять требованиям ТУ 48-19-99-73.

2.4. Микроструктуру сплавов определяют факультативно.

2.5. Предельные отклонения на размеры заготовок пластин указаны на чертежах.

2.6. Приведенные на чертежах угловые и линейные размеры заготовок, без указания предельных отклонений даны для построения прессового инструмента, заготовки по ним не контролируют.

2.7. Глубина выкрашиваний и размеры скруглений на рабочих кромках не должны превышать 0,3 мм без ограничения протяженности.

2.8. На поверхностях заготовок не должно быть вспучиваний, расслоений, трещин и налипаний. Допускают мелкие риски, вмятины в пределах отклонений на размеры.

Подп. и дата | Инв. № дубл. | Взам. инв. № | Подпись и дата | Инв. № подл.

изм.	Лист	№ докум.	Подп.	Дата	ТУ 48-19-141-75		
Разраб.						Лит.	Лист	Листов
Провер.								
Н. контр.					ВНИИТС			
Утв.								

3. ПРАВИЛА ПРИЕМКИ

3.1. Заготовки пластин должны быть приняты техническим контролем предприятия-изготовителя.

Партией считают количество заготовок пластин, изготовленных из одной партии смеси.

Массу партии не оговаривают.

3.2. Отбор проб для испытаний проводят по ГОСТ 4872-65.

3.3. Образцы для испытания на резание спекают одновременно с заготовками пластин, изготовленными из одной с ними партии.

4. МЕТОДЫ ИСПЫТАНИЙ

4.1. Проверку заготовок на соответствие требованиям п. 2.3 проводят по ГОСТ 4872-65.

4.2. Определение микроструктуры проводят по ГОСТ 9391-67.

4.3. Проверку заготовок на соответствие п. 2.7 и 2.8 проводят осмотром внешнего вида без применения увеличительного прибора.

При арбитражном контроле величину выкрашивания определяют с помощью лупы десятикратного увеличения ценой деления 0,1 мм.

4.4. Коэффициент стойкости при испытании сплавов резанием определяют по отраслевой методике.

5. МАРКИРОВКА, УПАКОВКА, ТРАНСПОРТИРОВАНИЕ И ХРАНЕНИЕ

5.1. Маркировку, упаковку, транспортирование и хранение заготовок производят в соответствии с требованием ГОСТ 4872-65, раздел 3. Документ удостоверяющий качество заготовок дополняет номер настоящих технических условий.

Присвоен номер 48-19-141-75
Дата ...4.02.75.....

Зав. отделом стандартизации ВНИИТС
_____ А.С. Анатиенко
" " _____ 197_ г.

поз. 4/1

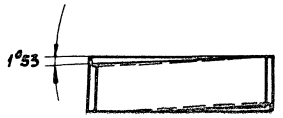



А–А

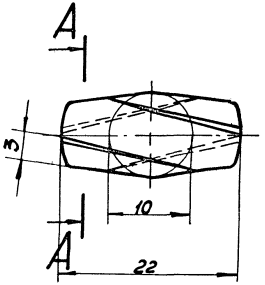

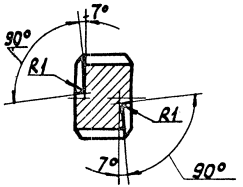

ТУ 48-19-141-75

Заготовка для резца к станку „Кизерлинг"

Твердый сплав

Лит.	Масса	Масшт.
		2,5:1
Лист	Листов	

поз. 4/2

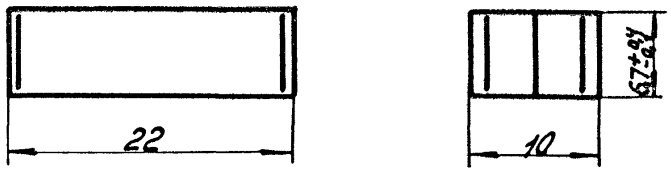

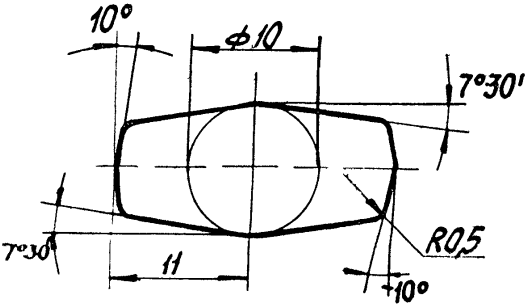

ТУ 48-19-141-75

Резец к станку „Кизерлинг" заготовка

Твердый сплав

Лит.	Масса	Масштаб
		2,5:1
Лист	Листов	

ТУ 48-19-141-75

ИЗМ. № 1

Взамен изм №

Министерство цветной металлургии СССР

УДК 669.295.27-412

ОКП 19 6625 2226

Группа В 51

СОГЛАСОВАНО

Главный инженер ВПО

Союзспецсталь

_____ В.С. Култыгин

"26" 7 _____ 1979 г.

УТВЕРЖДАЮ

Главный инженер

П/О Союзтвердосплав

_____ Е.Д. Доронькин

"3" 1 _____ 1979 г.

СПЛАВЫ ТВЕРДЫЕ СПЕЧЕННЫЕ ЗАГОТОВКИ ПЛАСТИН НЕПЕРЕТАЧИВАЕМЫЕ НЕШЛИФОВАННЫЕ ДЛЯ ОСНАЩЕНИЯ МЕТАЛЛОРЕЖУЩИХ СТАНКОВ " КИЗЕРЛИНГ "

Технические условия

ТУ 48-19-141-75

ИЗМЕНЕНИЕ 1

Срок введения: с 1.01.80г

Срок действия технических условий продлить до 01.01.85 г.

Пункт 2.2. Заменить ссылку: ГОСТ 3882-67 на ГОСТ 3882-74

Пункт 3.2,4.1 и 5.1 Заменить ссылку: ГОСТ 4872-65 на ГОСТ 4872-75

Главный инженер

Московского комбината

твердых сплавов

_____ В.Н. Глушков

" " _____ 1979 г.

Зам.директора ВНИИТС

по научной работе,

к.т.н.

_____ Н.А. Кудря

" " _____ 1979 г.

Зав.отделом стандартизации ВНИИТС

_____ А.А.Залужный

" " _____ 1979 г.

СОГЛАСОВАНО

Главный инженер Московского

металлургического завода "Серп и Молот"

_____ Э.Ф.Попов

"16" 01 _____ 1979 г.

Подп. и дата | Инв. № дубл. | Взам. инв. № | Подп. и дата | Инв. № подл.

ТУ 48-19-144-45

ИЗМ.3

Министерство цветной металлургии СССР

ОКП 19 6000

УДК

Группа В 51

СОГЛАСОВАНО
Главный инженер
Главспецсталь
Н. И. Дроздов
1984г.

УТВЕРЖДАЮ
Главный инженер
ПО "Союзтвердосплав"
Е. Д. Доронькин
1984г.

СПЛАВЫ ТВЕРДЫЕ СПЕЧЕННЫЕ. ПЛАСТИНЫ НЕШЛИФОВАННЫЕ ДЛЯ ОСНАЩЕНИЯ МЕТАЛЛОРЕЖУЩИХ СТАНКОВ.

Технические условия
ТУ 48-19-141-75

ИЗМЕНЕНИЕ 3

Срок введения: с 01.09.84

Главный инженер
Московского комбината
твердых сплавов
В. Н. Глушков
1984г.

Зам. директора ВНИИТС
по научной работе
А. А. Кудря
1984г.

СОГЛАСОВАНО
Главный инженер
Московского металлургического
завода "Сверло"
22.02

Зав. отделом
стандартизации ВНИИТС
А. А. Залужный
1984г.

Инв. № подл. | Подп. и дата | Взам. инв. № | Инв. № дубл. | Подп. и дата

1. Срок действия технических условий продлить 01.01.89 г.

2. Пункт 4.2. Заменить ссылку: ГОСТ 9391-67 на ГОСТ 9391-80.

3. П.4.1 изложить в новой редакции: проверку пластин на соответствие требованиям пп. 1.2; 2.3; 2.5 проверяют по ГОСТ 4872-75.

4. П.4.4. Изложить в новой редакции: определение режущих свойств пластин по ОСТ 48-99-76.

5. Технические условия дополнить разделом 6 "Гарантии поставщика":

"Пластины должны быть приняты техническим контролем предприятия-изготовителя.

Изготовитель гарантирует соответствие пластин требованиям настоящих технических условий при соблюдении потребителем условий эксплуатации, транспортирования и хранения, установленных техническими условиями".

6. Технические условия дополнить лист.6 "Перечень документов, на которые даны ссылки в настоящих ТУ".

7. Технические условия дополнить листом 7 "Лист регистрации изменений".

8. Показатели технического уровня, установленные настоящими техническими условиями, соответствуют первой категории качества.

					ТУ 48-19-141-75
Изм.	Лист	№ докум.	Подп.	Дата	
Разраб.	[illegible]				Сплавы твердые спеченные. Пластины неплифованные для оснащения металлорежущих станков. Технические условия
Провер.	[illegible]				
Н. контр.					
Утв.					

Лит.	Лист	Листов
И	2	4

ВНИИТС

Подп. и дата | Инв. № дубл. | Взам. инв. № | Подп. и дата | Инв. № подл.

Лист регистрации изменений

Номера листов (страниц)					Всего листов (стр.) в документах	№ документа	Входящий № сопроводит. документа и дата	Подпись	Дата
Изм.	Измененных	Замененных	Новых	Изъятых					

Подп. и дата | Инв. № дубл. | Взам. инв. № | Подп. и дата | Инв. № подл.

П Е Р Е Ч Е Н Ь

документов, на которые даны ссылки в настоящих технических условиях

ГОСТ 3882-74	Сплавы твердые спеченные Марки
ТУ 48-19-99-73	Сплавы твердые металлокерамические повышенного качества
ГОСТ 4872-75	Сплавы твердые спеченные. Изделия для режущего инструмента. Технические требования.
ГОСТ 9391-80	Сплавы твердые спеченные. Методы определения пористости и микроструктуры
ОСТ 48-99-76	Сплавы твердые спеченные. Изделия для режущего инструмента. Метод определения режущих свойств.

ТУ 48-19-141-75

ИЗМ. 4

Министерство цветной металлургии СССР

ОКП 19 6000

УДК 669.295.27 - 412
Группа В 51

СОГЛАСОВАНО
Главный инженер
ВПО "Союзспецсталь"
_____ Н.И.Дроздов
_____ 1985 г.

УТВЕРЖДАЮ
Главный инженер
ПО "Союзтвердосплав"
_____ Е.Д.Доронькин
_____ 1985 г.

СПЛАВЫ ТВЕРДЫЕ СПЕЧЕННЫЕ ПЛАСТИНЫ НЕПЕРЕТАЧИВАЕМЫЕ ДЛЯ ОСНАЩЕНИЯ МЕТАЛЛОРЕЖУЩИХ СТАНКОВ

Технические условия
ТУ 48-19-141-75

ИЗМЕНЕНИЕ 4

Срок введения : с 01.01.86

СОГЛАСОВАНО
Главный инженер
Московского металлургического
завода "Серп и молот"
_____ В.Г.Логонченков
_____ 1985 г.

Зам.директора ВНИИТС
по научной работе, к.т.н.
_____ Н.А.Кудря
_____ 1985 г.

Зав.отделом стандартизации
ВНИИТС
_____ А.А.Залужный
_____ 1985 г.

Главный инженер
Московского комбината
твердых сплавов
_____ С.И.Перин
_____ 1985 г.

Инв. № подл. | Подп. и дата | Взам. инв. № | Инв. № дубл. | Подп. и дата

1. Вводную часть технических условий изложить в новой редакции : "Настоящие технические условия распространяются на пластины нешлифованные из вольфрамового сплава марки ВК8. титано-вольфрамовых сплавов марок Т5К10, Т14К8, Т15К6 и титано-тантало-вольфрамового сплава марки ТТ7К12."

2. П.4.4. Дополнить : "Определение режущих свойств с 01.10.85 г. по ОСТ 48-99-84 ."

3. Лист 6 Заменить : С 01.10.85 г. ссылку ОСТ 48-99-76 на ОСТ 48-99-84 "Сплавы твердые порошковые и керамика. Изделия для режущего инструмента. Метод определения режущих свойств."

4. П.1.1. - Исключить

5. Дополнить технические условия Приложением 1 :

Марка сплава	Код продукции по ОКП
ВК8	19 65252226
Т5К10	19 66112226
Т14К8	19 66122226
Т15К6	19 66132226
ТТ7К12	19 66212226

6. п.5.1. изложить в новой редакции:

5.1. Маркировку, упаковку, транспортирование и хранение пластин производят по ГОСТ 4872-75. Разрешается укладывать картонные коробки в ящики по ТУ 205-РСФСР-08-11-21-81 и ТУ 13-626-82.

5.1.1. Документ удостоверяющий качество пластин дополняется номером настоящих технических условий.

7. Дополнить перечень документов на которые даны ссылки в настоящих технических условиях ТУ 205-РСФСР-08-11-21-80 "Спецукупорка для промышленных алмазов;
ТУ 13-626-82 "Ящики почтовые".

изм.	Лист	№ докум.	Подп	Дата
Разраб	Тарасова			
Провер	Бажукова			
Н. контр				
Утв				

ТУ 48-19-141-75 ИЗМЕНЕНИЕ 4

Сплавы твердые спеченные. Пластины нешлифованные для оснащения металлорежущих

Лит.	Лист	Листов
А	2	3

ВНИИТС

Подп. и дата | Инв. № дубл | Взам. инв. № | Подпись и дата | Инв. № подл

8. Название технических условий изменить на "Пластины твердосплавные нешлифованные для оснащения металлорежущего инструмента"

gost.e-ecolog.ru