ГОСУДАРСТВЕННЫЙ КОМИТЕТ ПО ГРАЖДАНСКОМУ СТРОИТЕЛЬСТВУ
И АРХИТЕКТУРЕ ПРИ ГОССТРОЕ СССР

ТИПОВЫЕ КОНСТРУКЦИИ И ДЕТАЛИ ЗДАНИЙ И СООРУЖЕНИЙ

ИИ-04

СБОРНЫЕ ЭЛЕМЕНТЫ ЗДАНИЙ КАРКАСНОЙ КОНСТРУКЦИИ

Серия ИИ-04-5

# ПАНЕЛИ НАРУЖНЫХ СТЕН

Выпуск 14

Панели цоколя и подвала
Арматурные изделия
и закладные детали

РАБОЧИЕ ЧЕРТЕЖИ

м/у
13077-04
Цена 2-34

gost.e-ecolog.ru

ЦЕНТРАЛЬНЫЙ ИНСТИТУТ ТИПОВОГО ПРОЕКТИРОВАНИЯ
ГОССТРОЯ СССР

Москва, А-445, Смольная ул., 22

Сдано в печать 1976 года

Заказ № 927 Тираж 800

ГОСУДАРСТВЕННЫЙ КОМИТЕТ ПО ГРАЖДАНСКОМУ СТРОИТЕЛЬСТВУ
И АРХИТЕКТУРЕ ПРИ ГОССТРОЕ СССР

ТИПОВЫЕ КОНСТРУКЦИИ И ДЕТАЛИ ЗДАНИЙ И СООРУЖЕНИЙ

ИИ-04

СБОРНЫЕ ЭЛЕМЕНТЫ ЗДАНИЙ КАРКАСНОЙ КОНСТРУКЦИИ

Серия ИИ-04

# ПАНЕЛИ НАРУЖНЫХ СТЕН

Выпуск 14

Панели цоколя и подвала
Арматурные изделия
и закладные детали

РАБОЧИЕ ЧЕРТЕЖИ

РАЗРАБОТАНЫ
ЦНИИЭП
ТОРГОВО - БЫТОВЫХ
ЗДАНИЙ И ТУРИСТСКИХ
КОМПЛЕКСОВ

УТВЕРЖДЕНЫ
С 1 ЯНВАРЯ 1975 ГОДА
ГОСУДАРСТВЕННЫМ КОМИТЕТОМ
ПО ГРАЖДАНСКОМУ СТРОИТЕЛЬСТВУ
И АРХИТЕКТУРЕ ПРИ ГОССТРОЕ СССР
ПРИКАЗ №279 ОТ 16 ДЕКАБРЯ
1974 Г.

| | N листа | N стр. |
|---|---|---|
| Содержание альбома | | 2-4 |
| Пояснительная записка | | 5 |
| Пространственные каркасы ЦПК 1-20, ЦПК 1-25, ЦПК 1-30, ЦПК 2-20, ЦПК 2-25, ЦПК 2 30 | 1 | 6 |
| Пространственные каркасы ЦПК 3-20, ЦПК 3-25, ЦПК 3-30 | 2 | 7 |
| Пространственные каркасы ЦПК 4-20, ЦПК 4-25, ЦПК 4-30, ЦПК 5-20, ЦПК 5-25, ЦПК 5-30, спецификация | 3 | 8 |
| Пространственные каркасы ЦПК 6-20, ЦПК 6-25, ЦПК 6-30, спецификация | 4 | 9 |
| Пространственные каркасы ЦПК 7-20, ЦПК 7-25, ЦПК 7 30, ЦПК 8-20, ЦПК 8-25, ЦПК 8-30 спецификация | 5 | 10 |
| Пространственные каркасы ЦПК 9-20, ЦПК 9-25, ЦПК 9-30, спецификации | 6 | 11 |
| Пространственные каркасы ЦПК 10пр-20, ЦПК 10пр-25, ЦПК 10пр-30, ЦПК 11пр-20, ЦПК 11пр-25, ЦПК 11пр-30 | 7 | 12 |
| Пространственные каркасы ЦПК 10л-20, ЦПК 10л-25, ЦПК 10л-30, ЦПК 11л-20, ЦПК 11л-25, ЦПК 11л-30 спецификация | 8 | 13 |
| Пространственные каркасы ЦПК 12пр-20, ЦПК 12пр-25, ЦПК 12пр-30. | 9 | 14 |
| Пространственные каркасы ЦПК 12л-20, ЦПК 12л-25, ЦПК 12л-30. | 10 | 15 |
| Спецификация арматурных изделий на пространственные каркасы ЦПК 1-20, ЦПК 2-20, ЦПК 3-20, ЦПК 1-25, ЦПК 2-25, ЦПК 3-25, ЦПК 1-30, ЦПК 2-30, ЦПК 3-30, ЦПК 10пр-20, ЦПК 11пр-20; ЦПК 12пр 20; ЦПК 10пр-25 | 11 | 16 |
| Спецификация арматурных изделий на пространственные каркасы ЦПК 11пр-25, ЦПК 12пр-25, ЦПК 10пр-30 ЦПК 11пр-30, ЦПК 12пр-30, ЦПК 10л-20, ЦПК 11л-20. ЦПК 12л-20, ЦПК 10л-25, ЦПК 11л-25, ЦПК 12л-25, ЦПК 10л-30 | 12 | 17 |
| Спецификация арматурных изделий на пространственные каркасы ЦПК 11л-30, ЦПК 12л-30, ЦПК 19пр-20, ЦПК 20пр-20, ЦПК 21пр-20, ЦПК 19пр-25, ЦПК 20пр-25, ЦПК 21пр-25, ЦПК 19пр-30, ЦПК 20пр-30, ЦПК 21пр-30, ЦПК 19л-20 | 13 | 18 |
| Спецификации арматурных изделий на пространственные каркасы ЦПК 20л-20, ЦПК 21л-20; ЦПК 19л-25, ЦПК 20л-25, ЦПК 21л-25, ЦПК 19л-30, ЦПК 20л-30, ЦПК 21л-30, ЦПК 34-25, ЦПК 34-30 | 14 | 19 |
| Спецификации арматурных изделий на пространственные каркасы ЦПК 14пр-20, ЦПК 14пр-25, ЦПК 14пр-30, ЦПК 17пр-20, ЦПК 17пр-25, ЦПК 17пр-30, ЦПК 23пр-20, ЦПК 23пр-25, ЦПК 23пр-30, ЦПК 26пр-20, ЦПК 26пр-25, ЦПК 26пр-30 | 15 | 20 |
| Пространственные каркасы ЦПК 13пр-20, ЦПК 13пр-25, ЦПК 13пр-30, ЦПК 14пр-20, ЦПК 14пр-25, ЦПК 14пр-30 спецификация | 16 | 21 |
| Пространственные каркасы ЦПК 13л-20, ЦПК 13л-25, ЦПК 13л-30, ЦПК 14л-20, ЦПК 14л-25, ЦПК 14л-30 спецификация | 17 | 22 |
| Пространственные каркасы ЦПК 15пр-20, ЦПК 15пр-25, ЦПК 15пр-30 спецификация | 18 | 23 |
| Пространственные каркасы ЦПК 15л-20, ЦПК 15л-25, ЦПК 15л-30 спецификация | 19 | 24 |
| Пространственные каркасы ЦПК 16пр-20, ЦПК 16пр-25, ЦПК 16пр-30, ЦПК 17пр-20, ЦПК 17пр-25, ЦПК 17пр-30 спецификация | 20 | 25 |
| Пространственные каркасы ЦПК 16л-20, ЦПК 16л-25, ЦПК 16л-30, ЦПК 17л-20, ЦПК 17л-25, ЦПК 17л-30 спецификация | 21 | 26 |
| Пространственные каркасы ЦПК 18пр-20, ЦПК 18пр-25, ЦПК 18пр-30 спецификация | 22 | 27 |
| Пространственные каркасы ЦПК 18л-20, ЦПК 18л-25, ЦПК 18л-30 спецификация | 23 | 28 |


| | | |
|---|---|---|
| Т.К. | Панели цоколя и подвала | Серия ИИ-04-5 |
| 1974 | Содержание выпуска | Выпуск 14 / Лист |

| | | | № листа | № стр |
|---|---|---|---|---|
| Пространственные | каркасы | ЦПК 19ПР-20, ЦПК 19пр-25, ЦПК 19пр-30, ЦПК 20пр-20, ЦПК 20пр-25, ЦПК 20пр-30 | 24 | 29 |
| Пространственные | каркасы | ЦПК 19А-20, ЦПК 19А-25, ЦПК 19А-30, ЦПК 20А-20, ЦПК 20А-25, ЦПК 20А-30. | 25 | 30 |
| Пространственные | каркасы | ЦПК 21пр-20, ЦПК 21ПР-25, ЦПК 21пр-30 | 26 | 31 |
| Пространственные | каркасы | ЦПК 21А-20, ЦПК 21А-25, ЦПК 21А-30 | 27 | 32 |
| Пространственные | каркасы | ЦПК 22пр-20, ЦПК 22пр-25, ЦПК 22пр-30, ЦПК 23пр-20, ЦПК 23пр 25, ЦПК 23пр-30. Спецификация. | 28 | 33 |
| Пространственные | каркасы | ЦПК 22А-20, ЦПК 22А-25, ЦПК 22А-30, ЦПК 23А-20, ЦПК 25-25, ЦПК 23А-30. Спецификация | 29 | 34 |
| Пространственные | каркасы | ЦПК 24пр-20, ЦПК 24пр-25, ЦПК 24пр-30 Спецификация | 30 | 35 |
| Пространственные | каркасы | ЦПК 24А-20, ЦПК 24А-25, ЦПК 24А-30, Спецификация | 31 | 36 |
| Пространственные | каркасы | ЦПК 25пр-20, ЦПК 25пр-25, ЦПК 25пр-30, ЦПК 26пр-20, ЦПК 26пр-25, ЦПК 26пр-30 Спецификация | 32 | 37 |
| Пространственные | каркасы | ЦПК 25А-20, ЦПК 25А-25, ЦПК 25А-30, ЦПК 26А-20, ЦПК 26А-25, ЦПК 26А-30 Спецификация | 33 | 38 |
| Пространственные | каркасы | ЦПК 27пр-20, ЦПК 27пр-25, ЦПК 27пр-30 Спецификация | 34 | 39 |
| Пространственные | каркасы | ЦПК 27А-20, ЦПК 27А-25, ЦПК 27А-30 Спецификация | 35 | 40 |
| Пространственные | каркасы | ЦПК 28-20, ЦПК 29-20, ЦПК 30-20 Спецификация | 36 | 41 |
| Пространственные | каркасы | ЦПК 31-20, ЦПК 32-20, ЦПК 33-20 Спецификация. | 37 | 42 |
| Пространственные | каркасы | ЦПК 28-25, ЦПК 29-25, ЦПК 30-25 Спецификация. | 38 | 43 |
| Пространственные | каркасы | ЦПК 31-25, ЦПК 32-25, ЦПК 33-25 Спецификация | 39 | 44 |
| Пространственные | каркасы | ЦПК 28-30, ЦПК 29-30, ЦПК 30-30. Спецификация | 40 | 45 |
| Пространственные | каркасы | ЦПК 31-30, ЦПК 32-30, ЦПК 33-30 Спецификация | 41 | 46 |
| Пространственные | каркасы | ЦПК 34-25, ЦПК 34-30 | 42 | 47 |
| Пространственные | каркасы | ЦПК 35-20, ЦПК 35-25, ЦПК 35-30 Спецификация | 43 | 48 |
| Пространственные | каркасы | ЦПК 36-20, ЦПК 36-25, ЦПК 36-30. Спецификация | 44 | 49 |
| Пространственные | каркасы | ППК 1-25; ППК 2-25; ППК 3-25 | 45 | 50 |
| Пространственные | каркасы | ППК 4-25 | 46 | 51 |
| Пространственные | каркасы | ППК 5-25; ППК 6-25, ППК 7-25 Спецификация | 47 | 52 |
| Пространственные | каркасы | ППК 8-25 Спецификация | 48 | 53 |
| Пространственные | каркасы | ППК 9-25; ППК 10-25 Спецификация | 49 | 54 |
| Пространственные | каркасы | ППК 11-25 Спецификация | 50 | 55 |
| Пространственные | каркасы | ППК 12-25; ППК 13-25 | 51 | 56 |



Типпроект ГПИ и НИИ Госгражданстроя при Госстрое СССР г. Москва
ГИП Инженкин
Ст. инженер Смелова

| | Листа | Стр |
|---|---|---|
| Пространственные каркасы ППК 14-25 | 52 | 57 |
| Пространственные каркасы ППК 15-25, ППК 16-25 Спецификация | 53 | 58 |
| Пространственные каркасы ППК 17-25, Спецификация | 54 | 59 |
| Пространственные каркасы ППК 18-25, ППК 19-25 Спецификация | 55 | 60 |
| Пространственные каркасы ППК 20-25 Спецификация | 56 | 61 |
| Петли для подъема П1-20; П4-20 Спецификация | 57 | 62 |
| Петли для подъема П1-25; П1-30; П2-20; П2-30; П2-25. Спецификация | 58 | 63 |
| Петли для подъема П3-30; П4-30, П4-25, П3-25 Спецификация | 59 | 64 |
| Закладные детали МН1-20; МН1-25; МН1-30; МН2-20; МН-2 Спецификация | 60 | 65 |
| Закладные детали МН-10; МН-11; МН-13. Установка МН1-20; МН1-25; МН1-30 | 61 | 66 |
| Плоские каркасы К1-20; К1-25; К1-30; К2-20; К2-25; К2-30; К3-20; К3-25; К3-30; К4-20; К4-25; К4-30; К5-20; К5-25; К5-30; К6-20; К6-25; К6-30; К7-20; К7-25; К7-30; К8т-20; К8н-20; К9т-20; К9н-20; К10т-20; К10н-20; К14т-20; К14н-20; К33-25; К34-25; К35-25; К36-25 К37-25, К38-25, К39-25; К40-25 Спецификации | 62 | 67 |
| Плоские каркасы К8т-25; К8н-25; К9т-25, К9н-25, К10т-25; К10н-25; К14т-25; К14н-25; К8т-30, К8н-30; К9т-30; К9н-30 К10т-30; К10н-30; К14т-30; К14н-30. Спецификации | 63 | 68 |
| Плоские каркасы К15т-20; К15н-20; К16т-20; К16н-20; К17т-20; К17н-20; К21т-20; К21н-20; К15т-25; К15н-25; К16т-25; К16н-25 К17т-25, К17н-25; К21т-25; К21н-25; К16-25; К41-25; К42-25; К43-25 Спецификации | 64 | 69 |
| Плоские каркасы К11т-20; К11н-20; К12т-20; К12н-20; К13т-20; К13н-20; К18т-20; К18н-20; К19т-20; К19н-20, К20т-20; К20н-20 Спецификации | 65 | 70 |
| Плоские каркасы К11т-25; К11н-25; К12т-25; К12н-25; К13т-25; К13н-25; К18т-25; К18н-25, К19т-25; К19н-25; К20т-25; К20н-25 К44-25; К45-25; К46-25 Спецификации | 66 | 71 |
| Плоские каркасы К11т-30; К11н-30, К13т-30; К13н-30; К18т-30; К18н-30; К20т-30; К20н-30; К12т-30; К12н-30; К19т-30; К19н-30 Спецификации | 67 | 72 |
| Плоские каркасы К24-30; К23-25; К22-20; К25-30; К24-25; К23-20, К15т-30; К15н-30; К16т-30; К16н-30; К17т-30 К17н-30; К21т-30; К21н-30 Спецификации | 68 | 73 |
| Плоские каркасы К27-30; К27-25; К27-20; К26-30; К26-25; К26-20; К25-30; К25-25 Отдельные стержни ОС1; ОС2 ОС3; ОС3А; ОС3Б; ОС3В; ОС4 ÷ ОС12. Петли для подъема П2-20А; П2-25А; П2-30А; П3-30А Спецификации | 69 | 74 |
| Плоские каркасы К28-20; К28-25; К28-30; К29-20; К29-25; К29-30; К30-20; К30-25; К30-30; К31-20; К31-25, К31-30 К32-20, К32-25; К32-30; К47-25; К48-25; К49-25; К50-25; К51-25. | 70 | 75 |
| Узлы 1 ÷ 4 | 71 | 76 |

Альбом содержит рабочие чертежи арматурных изделий и закладных деталей для панелей цоколя и подвала

1. Для панелей цоколя и подвала, как и для стеновых панелей, принята единая система армирования: из плоских горизонтальных каркасов и соединительных вертикальных стержней. Арматурные изделия рассчитаны на автоматические способы сварки и машинную сборку пространственных каркасов.
2. Сталь для арматурных каркасов принята класса А III, марок 25г2с или 35гс, ГОСТ 5781-61* и класса В I, ГОСТ 6727-53* при условии соответствия требованиям П3 настоящей пояснительной записки.
Для пластин закладных деталей марок МН должна применяться сталь марок ВМСт 3 пс или ВКСт 3 пс, ГОСТ 380-71
Анкеры закладных деталей изготовляются из стали А III марок 25г2с или 35гс
Деталь МН1 изготовляется из горячекатаной арматурной стали класса А I ГОСТ 5781-61* марок ВМСт 3сп, отвечающей требованиям ГОСТ 380-71
Монтажные петли изготовляются из горячекатаной арматурной стали класса А-I, ГОСТ 5781-61* марок ВСт 3сп2 и ВСт3пс2, отвечающей требованиям ГОСТ 380-71.
Для изготовления монтажных петель в изделиях, предназначенных для подъема и монтажа при температуре ниже -40°С, запрещается применять сталь марки ВСт-3пс2
3. В проектах привязки зданий, в зависимости от температурных условий монтажа и эксплуатации, характера нагрузок и агрессивных факторов среды, марки стали должны быть приведены в соответствие с указаниями СНиП II-В1-62*, приложение III, табл. 37 X и СН 390-69.
4. Сталь для изготовления арматурных изделий и закладных деталей, а также сварочные материалы /электроды и сварочная проволока/ должны отвечать требованиям разделов 2, 14 и 15 указаний СН 393-69
5. Указания по изготовлению арматурных изделий смотри пояснительную записку серии ИИ-04-5 выпуск 10 пункты с 5 по 16
6. Для обеспечения проектной толщины защитного слоя бетона должны применяться пластмассовые или цементные фиксаторы, прикрепляемые к арматурным стержням Пластмассовые фиксаторы защитного слоя следует закрепить на соединительных стержнях пространственного каркаса, а не на рабочей арматуре плоских каркасов. Цементные/растворные/ фиксаторы не допускаются к установке с фасадной стороны панелей, если для облицовки фасадов применяют керамическую или стеклянную плитку. В проекте приняты следующие обозначения – буквенные обозначения:
К – плоский каркас ППК, ЦПК – пространственный каркас
МН – закладные детали П – монтажные петли Буквенные индексы „Л" и „ПР" обозначают принадлежность каркасов к панелям с левым и правым положением навески. Цифровые обозначения:
первая цифра – порядковый номер арматурных изделий, закладных деталей и монтажных петель;
вторая цифра – толщина панелей из легких бетонов, в которых эти изделия устанавливаются.

| | | | |
|---|---|---|---|
| ТК | Панели цоколя и подвала | Серия ИИ-04-5 | |
| 1974 | Пояснительная записка | Выпуск 14 | Лист |

# ЦПК 1-20, ЦПК 1-25, ЦПК 1-30

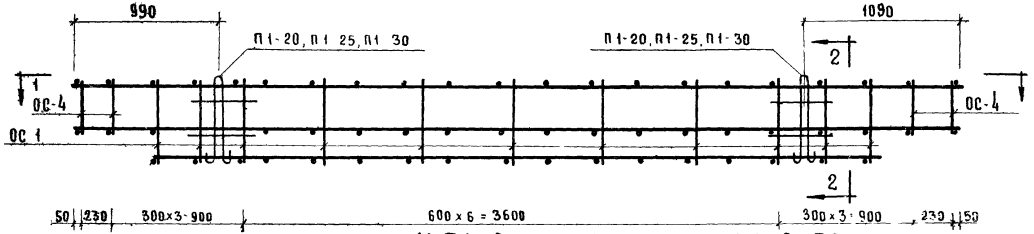


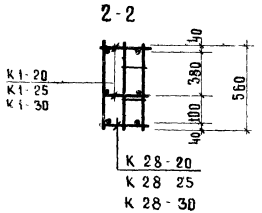


# ЦПК 2-20, ЦПК 2-25, ЦПК 2-30

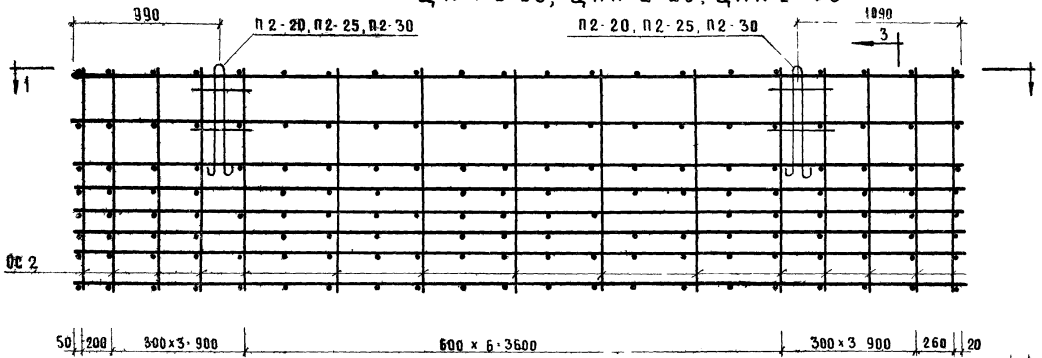


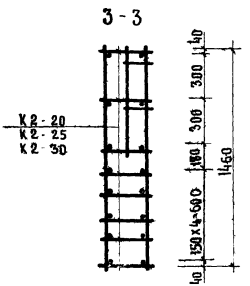


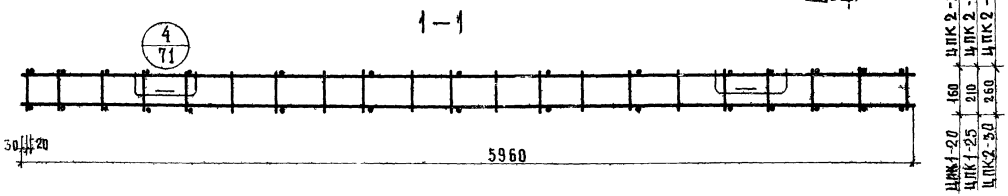





**Примечание:**

Спецификаций арматурных изделий см. лист 11

## ЦПК 3-20, ЦПК3-25, ЦПК3-30

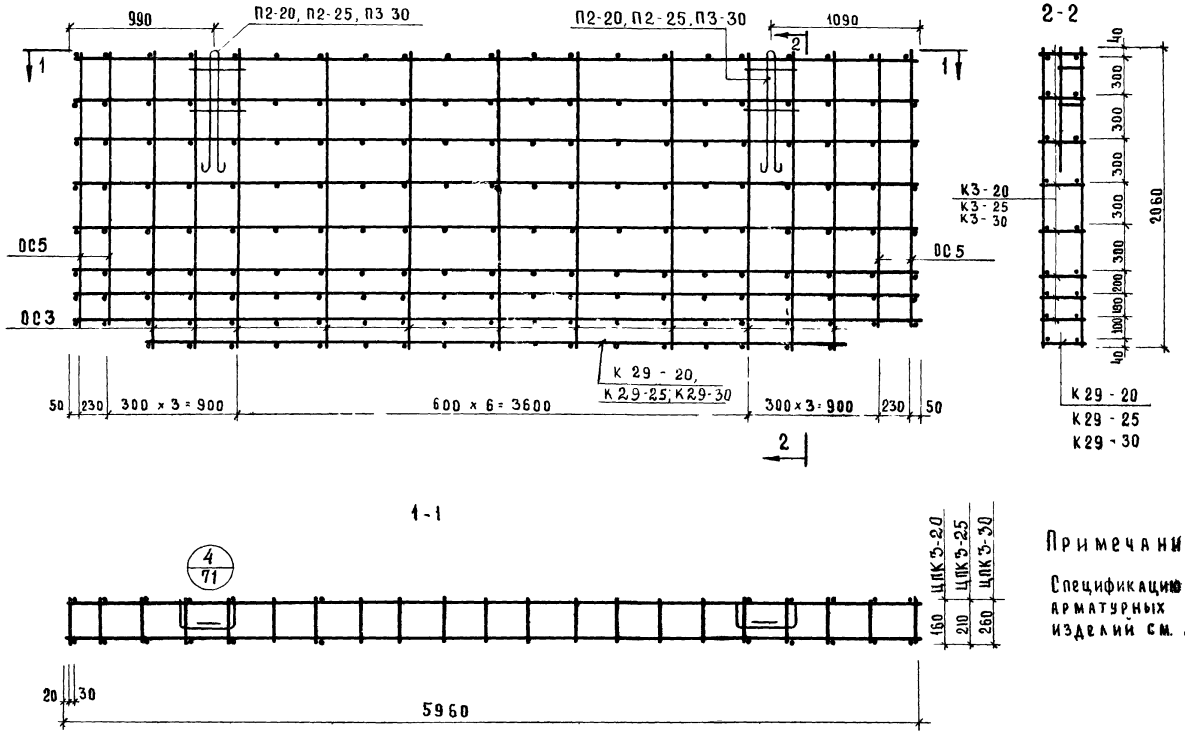


**Примечание:**

Спецификацию арматурных изделий см. лист 11

| | | | |
|---|---|---|---|
| ТК | ПАНЕЛИ ЦОКОЛЯ И ПОДВАЛА | Серия ИИ 04-9 | |
| 1974 | Пространственные каркасы: ЦПК3-20; ЦПК3-25; ЦПК3-30 | Выпуск 14 | Лист 2 |

Г. Москва | Исполнитель | Саханенок | Смелова

13077-04 8

## ЦПК4-20; ЦПК4-25; ЦПК4-30

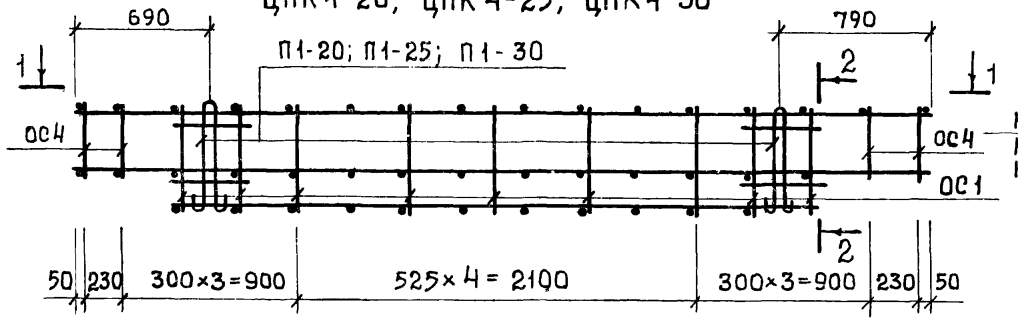


2-2.

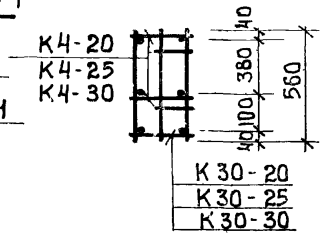


## ЦПК5-20; ЦПК5-25; ЦПК5-30.

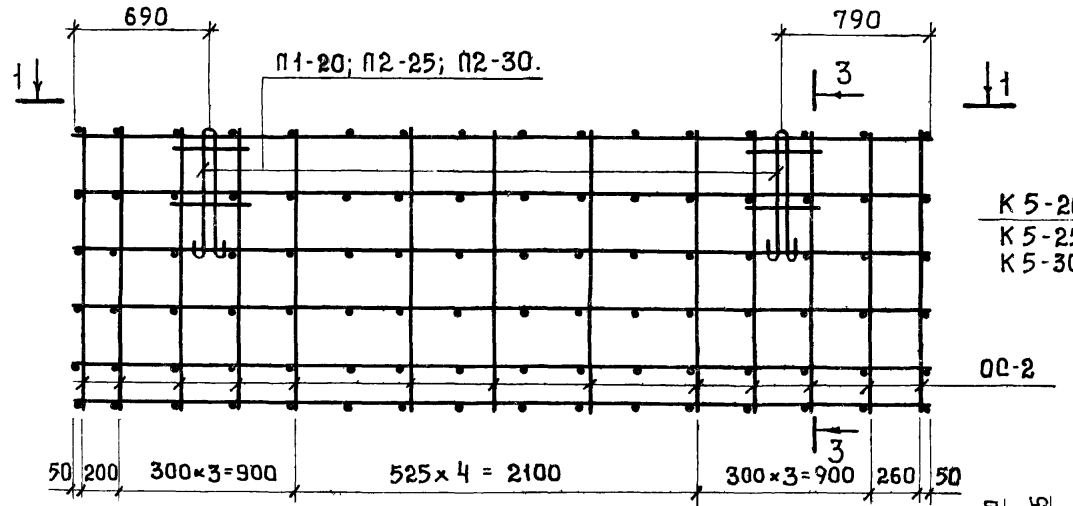


3-3

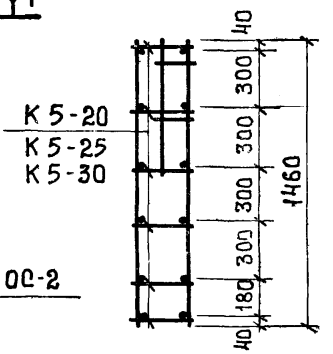


1-1

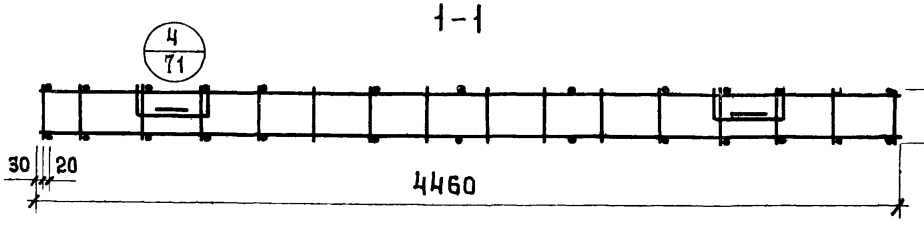


### Спецификация арматурных изделий на пространственный каркас.

| Марка пространственного каркаса | Марка арматурных изделий | К-во штук | Масса, кг: одного изделия | Масса, кг: всех изделий | Общая | Прим. |
|---|---|---|---|---|---|---|
| ЦПК4-20 | К4-20 | 2 | 5.76 | 11.52 | 21.65 | Вып.14 л.62 |
| | К30-20 | 1 | 4.49 | 4.49 | | Вып.14 л.70 |
| | ОС1 | 18 | 0.09 | 1.62 | | Вып.14 л.67 |
| | ОС4 | 8 | 0.07 | 0.56 | | —"— |
| | П1-20 | 2 | 1.73 | 3.46 | | Вып.14 л.56 |
| ЦПК-25 | К4-25 | 2 | 5.84 | 11.68 | 22.32 | Вып.14 л.62 |
| | К30-25 | 1 | 4.56 | 4.56 | | Вып.14 л.70 |
| | ОС1 | 18 | 0.09 | 1.62 | | Вып.14 л.69 |
| | ОС4 | 8 | 0.07 | 0.56 | | —"— |
| | П1-25 | 2 | 1.95 | 3.90 | | Вып.14 л.58 |
| ЦПК4-30 | К4-30 | 2 | 5.92 | 11.84 | 22.65 | Вып.14 л.62 |
| | К30-30 | 1 | 4.61 | 4.61 | | Вып.14 л.70 |
| | ОС1 | 18 | 0.09 | 1.62 | | Вып.14 л.69 |
| | ОС4 | 8 | 0.07 | 0.56 | | Вып.14 л.69 |
| | П1-30 | 2 | 2.01 | 4.02 | | Вып.14 л.58 |
| ЦПК5-20 | К5-20 | 6 | 8.18 | 49.08 | 57.60 | Вып.14 л.62 |
| | ОС2 | 22 | 0.23 | 5.06 | | Вып.14 л.69 |
| | П1-20 | 2 | 1.73 | 3.46 | | Вып.14 л.57 |
| ЦПК5-25 | К5-25 | 6 | 5.84 | 35.04 | 48.7 | Вып.14 л.62 |
| | ОС2 | 22 | 0.23 | 5.10 | | Вып.14 л.69 |
| | П2-25 | 2 | 4.28 | 8.56 | | Вып.14 л.57 |
| ЦПК5-30 | К5-30 | 6 | 5.92 | 35.5 | 49.26 | Вып.14 л.62 |
| | ОС2 | 22 | 0.23 | 5.06 | | Вып.14 л.89 |
| | П2-30 | 2 | 4.34 | 8.68 | | Вып.14 л.58 |

ЦПК 6-20; ЦПК 6-25; ЦПК 6-30

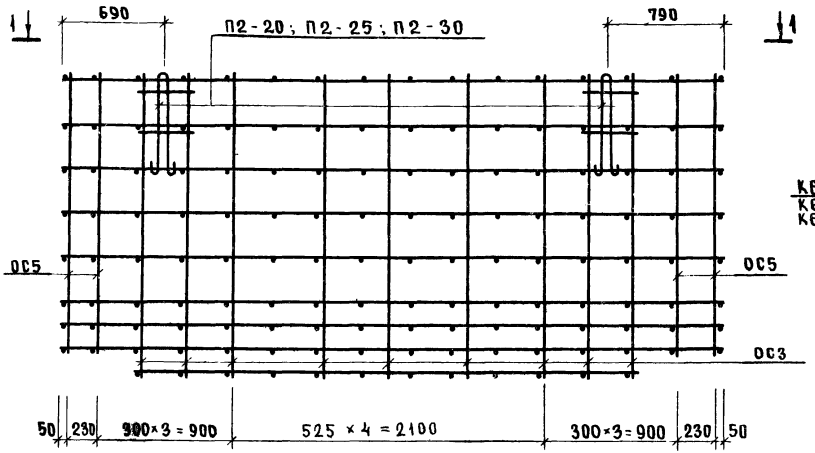


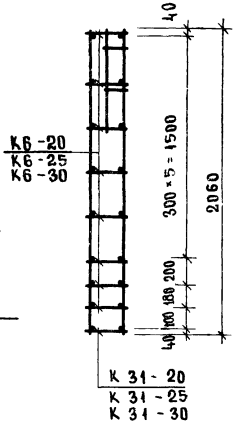


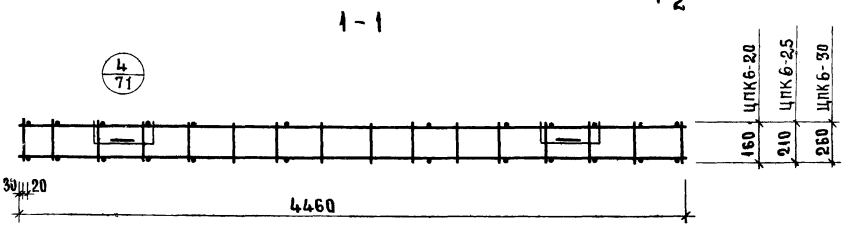


Спецификация арматурных изделий на пространственный каркас

| Марка простр. каркаса | Марка арматурн. изделий | К-во шт | Масса, кг: одного изделия | Масса, кг: всех изделий | Масса, кг: общая | Прим. |
|---|---|---|---|---|---|---|
| ЦПК6-20 | К6-20 | 8 | 11.16 | 89.28 | 114.22 | Вып.14 л.52 |
| | К31-20 | 1 | 8.66 | 8.66 | | Вып.14 л.70 |
| | ОС3 | 18 | 0.32 | 5.76 | | Вып.14 л.59 |
| | ОС5 | 8 | 0.30 | 2.40 | | —"— |
| | П2-20 | 2 | 4.06 | 8.12 | | Вып.14 л.58 |
| ЦПК6-25 | К6-25 | 8 | 8.36 | 66.88 | 90.04 | Вып.14 л.52 |
| | К31-25 | 1 | 6.44 | 6.44 | | Вып.14 л.70 |
| | ОС3 | 18 | 0.32 | 5.76 | | Вып.14 л.59 |
| | ОС5 | 8 | 0.30 | 2.40 | | —"— |
| | П2-25 | 2 | 4.28 | 8.56 | | Вып.14 л.58 |
| ЦПК6-30 | К6-30 | 8 | 6.05 | 48.40 | 69.85 | Вып.14 л.52 |
| | К31-30 | 1 | 4.61 | 4.61 | | Вып.14 л.70 |
| | ОС3 | 18 | 0.32 | 5.76 | | Вып.14 л.59 |
| | ОС5 | 8 | 0.30 | 2.40 | | —"— |
| | П2-30 | 2 | 4.34 | 8.68 | | Вып.14 л.57 |

ЦПК7-20; ЦПК7-25, ЦПК7-30.

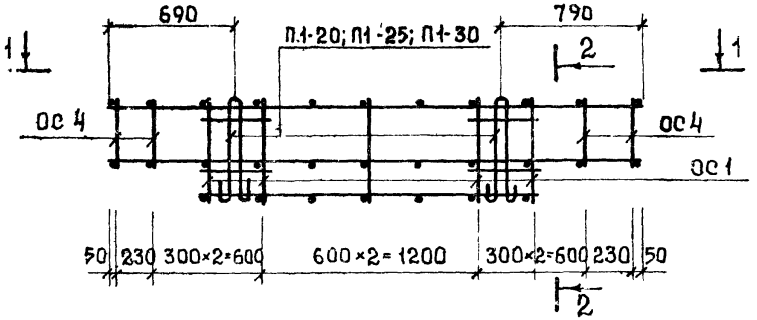


2-2

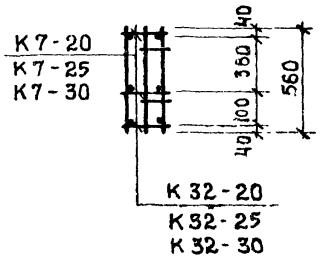


ЦПК8-20; ЦПК8-25; ЦПК8-30.

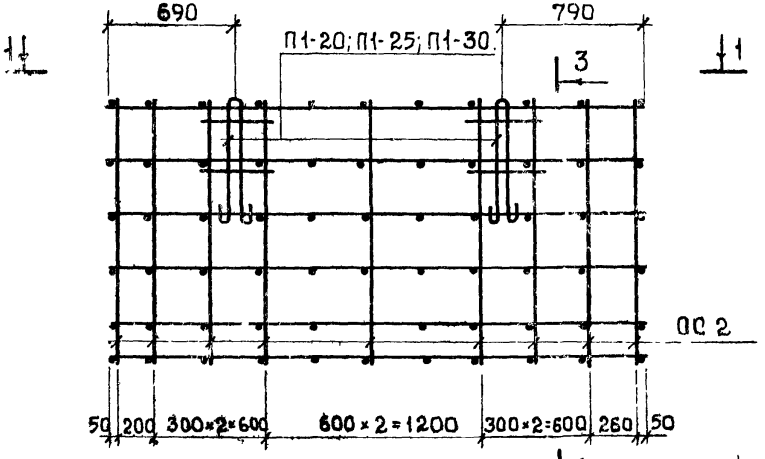


3-3

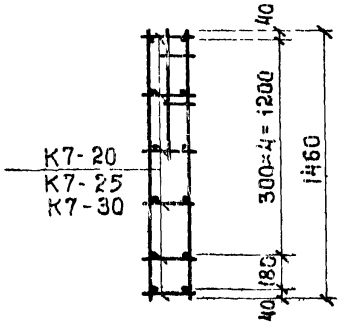


1-1

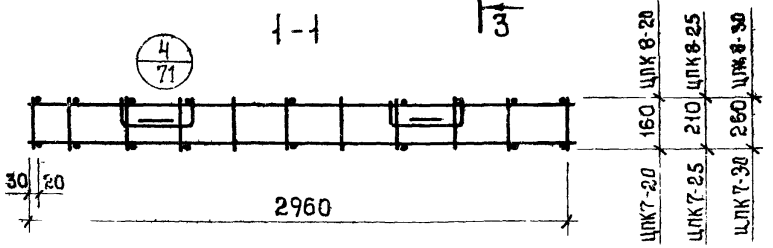


## Спецификация арматурных изделий на пространственный каркас.

| Марка простран каркаса | Марка арматурных изделий | К-во штук | Масса, кг. одного изделия | Масса, кг. всех изделий | Масса, кг. общая | Прим |
|---|---|---|---|---|---|---|
| ЦПК7-20 | К7-20 | 2 | 3.84 | 7.68 | 15.15 | вып.14 л.62 |
| | К32-20 | 1 | 2.55 | 2.55 | | вып.14 л.70 |
| | ОС1 | 10 | 0.09 | 0.90 | | вып.14 л.69 |
| | ОС4 | 8 | 0.07 | 0.56 | | —"— |
| | П1-20 | 2 | 1.73 | 3.46 | | вып.14 л.56 |
| ЦПК7-25 | К7-25 | 2 | 3.89 | 7.78 | 15.73 | вып.14 л.62 |
| | К32-25 | 1 | 2.59 | 2.59 | | вып.14 л.70 |
| | ОС1 | 10 | 0.09 | 0.9 | | вып.14 л.69 |
| | ОС4 | 8 | 0.07 | 0.56 | | —"— |
| | П1-25 | 2 | 1.95 | 3.90 | | вып.14 л.58 |
| ЦПК7-30 | К7-30 | 2 | 3.95 | 7.90 | 16.00 | вып.14 л.62 |
| | К32-30 | 1 | 2.62 | 2.62 | | вып.14 л.70 |
| | ОС1 | 10 | 0.09 | 0.90 | | вып.14 л.69 |
| | ОС4 | 8 | 0.07 | 0.56 | | —"— |
| | П1-30 | 2 | 2.01 | 4.02 | | вып.14 л.58 |
| ЦПК8-20 | К7-20 | 6 | 3.84 | 23.04 | 30.64 | вып.14 л.62 |
| | ОС2 | 18 | 0.23 | 4.14 | | вып.14 л.69 |
| | П1-20 | 2 | 1.73 | 3.46 | | вып.14 л.56 |
| ЦПК8-25 | К7-25 | 6 | 3.89 | 23.34 | 31.38 | вып.14 л.62 |
| | ОС2 | 18 | 0.23 | 4.14 | | вып.14 л.69 |
| | П1-25 | 2 | 1.95 | 3.90 | | вып.14 л.58 |
| ЦПК8-30 | К7-30 | 6 | 3.95 | 23.70 | 32.04 | вып.14 л.62 |
| | ОС2 | 18 | 0.23 | 4.14 | | вып.14 л.69 |
| | П1-30 | 2 | 2.01 | 4.02 | | вып.14 л.58 |

| | | | |
|---|---|---|---|
| ТК | ПАНЕЛИ ЦОКОЛЯ И ПОДВАЛА | СЕРИЯ ИИ-04-5 | |
| 1974 | Пространственные каркасы ЦПК7-20; ЦПК7-25; ЦПК7-30, ЦПК8-20; ЦПК8-25; ЦПК8-30. Спецификация. | Выпуск 14 | Лист 5 |

ЦНИИЭП Туристский комплексов г. Москва. Ст. инженер Исполнитель Смелова Андреев

13077-04 11

## ЦПК9-20; ЦПК9-25; ЦПК9-30

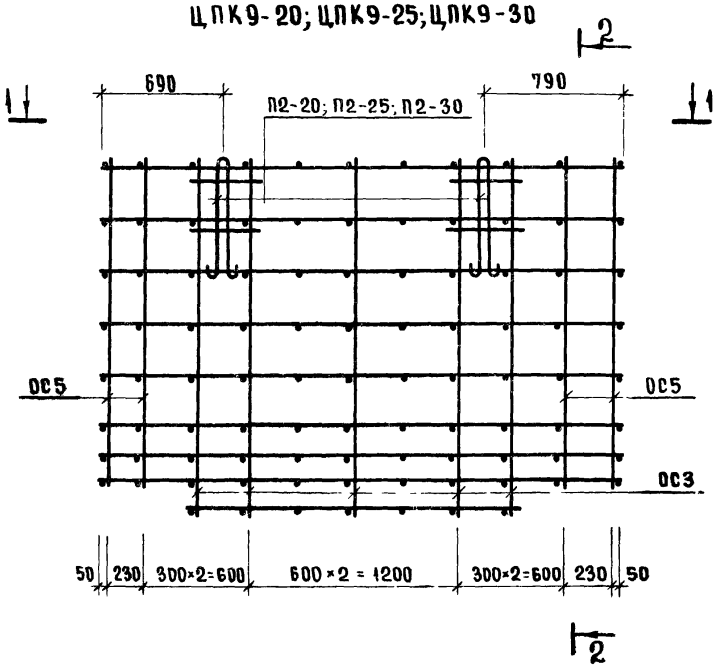


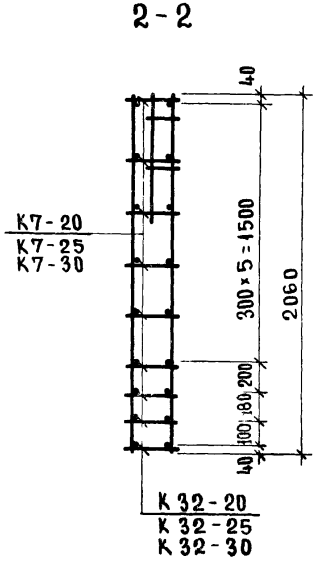


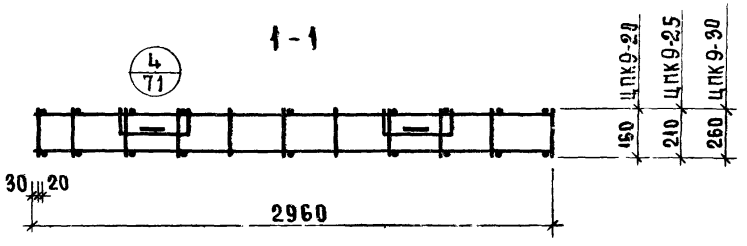


### Спецификация арматурных изделий на пространственный каркас

| Марка простран. каркаса | Марка арматурн. изделий | К-во шт | Масса, кг: одного изделия | Масса, кг: всех изделий | Масса, кг: общая | Лист |
|---|---|---|---|---|---|---|
| ЦПК9-20 | К7-20 | 8 | 3.84 | 30.72 | 46.99 | вып.14 л.62 |
| | К32-20 | 1 | 2.55 | 2.55 | | вып.14 л.70 |
| | ОС3 | 10 | 0.32 | 3.20 | | вып.14 л.69 |
| | ОС5 | 8 | 0.30 | 2.40 | | вып.14 л.68 |
| | П2-20 | 2 | 4.06 | 8.12 | | вып.14 л.58 |
| ЦПК9-25 | К7-25 | 8 | 3.89 | 31.12 | 47.87 | вып.14 л.62 |
| | К32-25 | 1 | 2.59 | 2.59 | | вып.14 л.70 |
| | ОС3 | 10 | 0.32 | 3.20 | | вып.14 л.69 |
| | ОС5 | 8 | 0.30 | 2.40 | | —"— |
| | П2-25 | 2 | 4.28 | 8.56 | | вып.14 л.58 |
| ЦПК9-30 | К7-30 | 8 | 3.95 | 31.60 | 48.50 | вып.14 л.62 |
| | К32-30 | 1 | 2.62 | 2.62 | | вып.14 л.70 |
| | ОС3 | 10 | 0.32 | 3.20 | | вып.14 л.69 |
| | ОС5 | 8 | 0.30 | 2.40 | | —"— |
| | П2-30 | 2 | 4.34 | 8.68 | | вып.14 л.58 |

| | | | |
|---|---|---|---|
| ТК. | ПАНЕЛИ ЦОКОЛЯ И ПОДВАЛА | СЕРИЯ ИИ-04-5 | |
| 1974 | ПРОСТРАНСТВЕННЫЕ КАРКАСЫ ЦПК9-20; ЦПК9-25; ЦПК9-30. СПЕЦИФИКАЦИЯ | ВЫПУСК 14 | ЛИСТ 6 |

13077-04 12

Г. МОСКВА
ИНЖЕНЕР ИСПОЛНИТЕЛЬ
Е. МЕЛОВА
АНДРЕЕВ

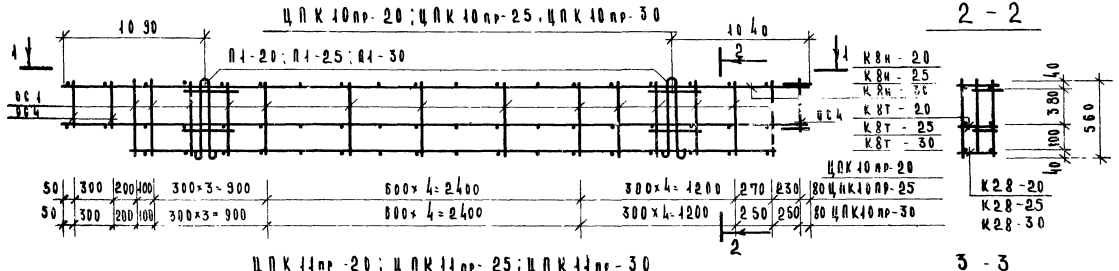


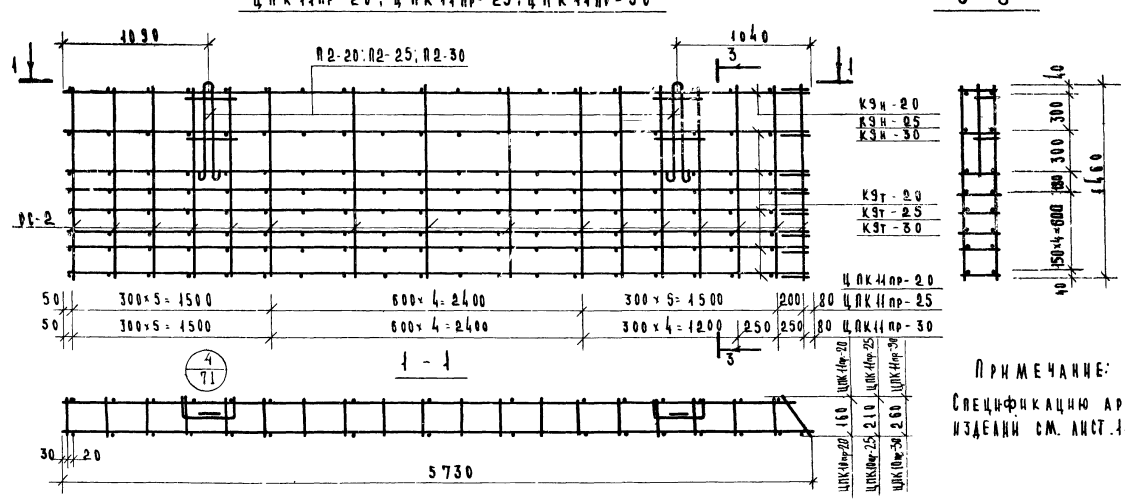


Примечание:

Спецификацию арматурных изделий см. лист 11.

| ТК 1974 | Панели цоколя и подвала | Серия ИИ-04-5 |
|---|---|---|
| | Пространственные каркасы ЦПК10пр-20; ЦПК10пр-25; ЦПК10пр-30; ЦПК11пр-20; ЦПК11пр-25; ЦПК11пр-30. | Выпуск 14 Лист 7 |

Инв. № подл. | Подпись и дата | Взам. инв. №

ЦПК10А-20; ЦПК10А-25; ЦПК10А-30

П1-20; П1-25; П1-30

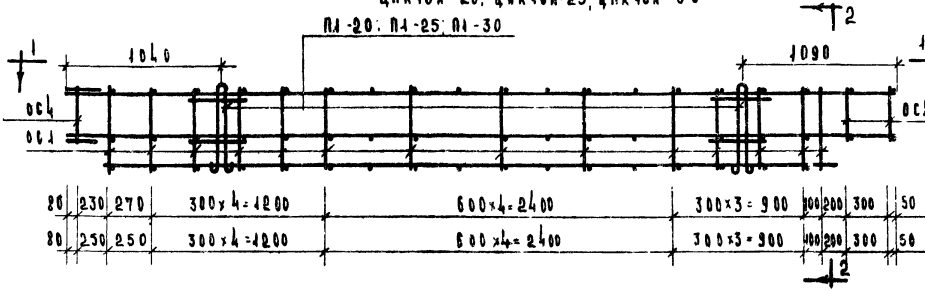


ЦПК11А-20; ЦПК11А-25; ЦПК11А-30




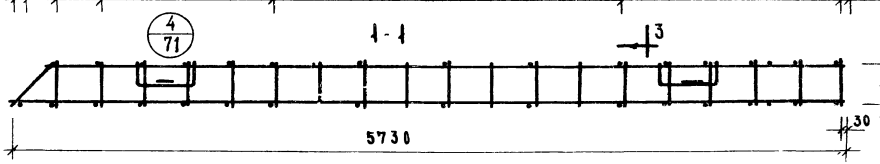


Примечание:

Спецификацию арматурных изделий см. лист 12

| ТК | Панели цоколя и подвала | Серия ИИ-04-2 | |
|---|---|---|---|
| 1974 | Пространственные каркасы ЦПК10А-20; ЦПК10А-25; ЦПК10А-30; ЦПК11А-20; ЦПК11А-25; ЦПК11А-30 | Выпуск 14 | Лист 8 |

1.3077-04 14

# ЦПК 12 пр-20; ЦПК 12 пр-25; ЦПК 12 пр-30

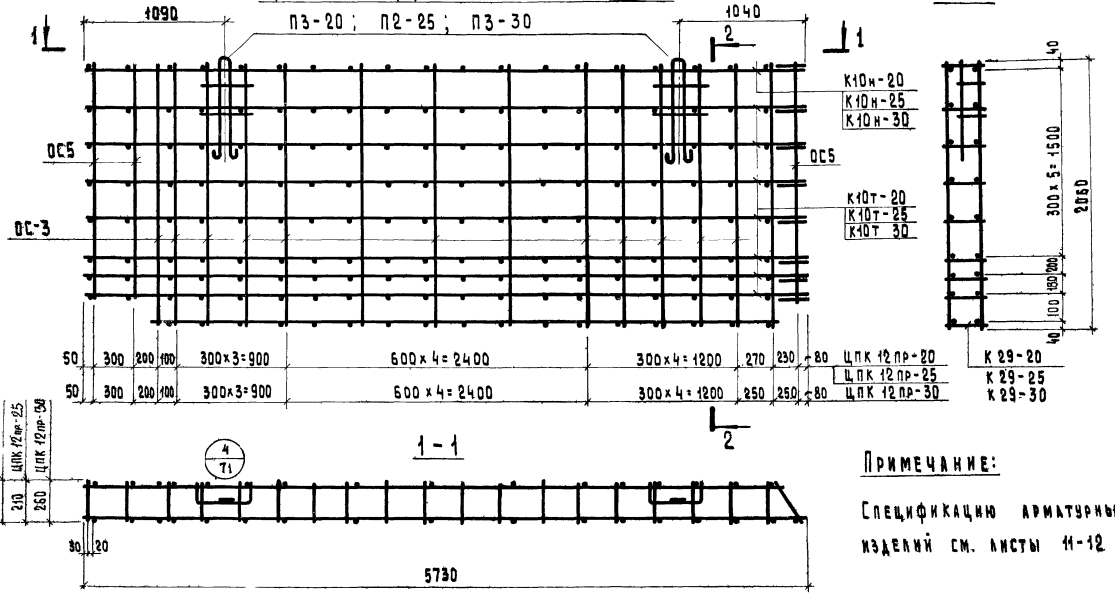


## Примечание:

Спецификацию арматурных изделий см. листы 11-12

| ТК | Панели цоколя и подвала | Серия ИИ-04-5 | |
|---|---|---|---|
| 1974 | Пространственные каркасы ЦПК 12 пр-20; ЦПК 12 пр-25; ЦПК 12 пр-30. | Выпуск 14 | Лист 9 |

# ЦПК 12л-20; ЦПК 12л-25; ЦПК 12л-30

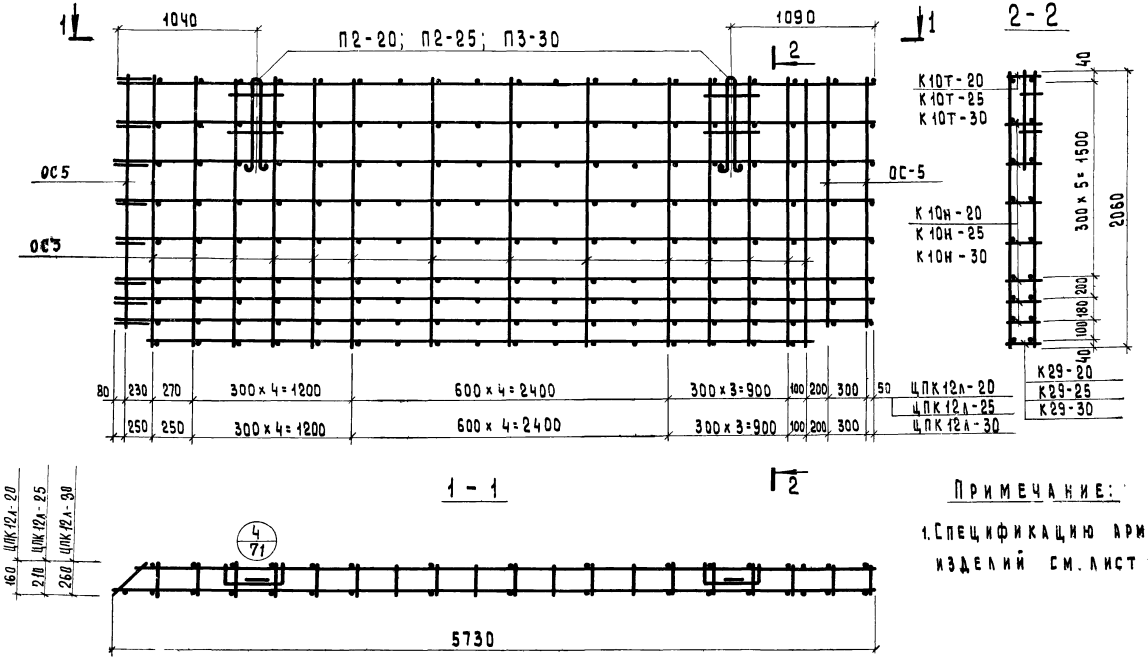


## Примечание:

1. Спецификацию арматурных изделий см. лист 12,13.

| | | | |
|---|---|---|---|
| ТК | Панели цоколя и подвала | Серия ИИ-04-5 | |
| 1974 | Пространственные каркасы ЦПК 12л-20; ЦПК 12л-25; ЦПК 12л-30. | Выпуск 14 | Лист 10 |

Сметова
Андреев
Исполнитель
Стройпроект
Гражданских комплексов г. Москва

13077-04 16

## Спецификация арматурных изделий на пространственный каркас

| Марка простран каркаса | Марка арматур. изделия | Кол-во шт | Масса, кг: одного изделия | Масса, кг: всех изделий | Масса, кг: общая | Лист |
|---|---|---|---|---|---|---|
| ЦПК1-20 | | | | | 27,81 | Вып.14 л.62 |
| | К1-20 | 2 | 7.70 | 15.40 | | Вып.14 л.62 |
| | К28-20 | 1 | 6.41 | 6.41 | | Вып.14 л.70 |
| | ОС1 | 22 | 0.09 | 1.98 | | Вып.14 л.69 |
| | ОС4 | 8 | 0.07 | 0.56 | | Вып.14 л.69 |
| | П1-20 | 2 | 1.73 | 3,46 | | Вып.14 л.57 |
| ЦПК2-20 | К2-20 | 8 | 24,56 | 196.48 | 210.12 | Вып.14 л.62 |
| | ОС-2 | 24 | 0.23 | 5.52 | | Вып.14 л.69 |
| | П2-20 | 2 | 4.06 | 8,12 | | Вып.14 л.58 |
| ЦПК3-20 | | | | | 151.04 | |
| | К3-20 | 8 | 15,13 | 121.04 | | Вып.14 л.62 |
| | К29-20 | 1 | 12,43 | 12.43 | | Вып.14 л.70 |
| | ОС-3 | 22 | 0.32 | 7.05 | | Вып.14 л.69 |
| | ОС5 | 8 | 0,30 | 2.40 | | Вып.14 л.69 |
| | П2-20 | 2 | 4.06 | 8,12 | | Вып.14 л.58 |
| ЦПК1-25 | | | | | 28,54 | |
| | К1-25 | 2 | 7.80 | 15.60 | | Вып.14 л.62 |
| | К28-25 | 1 | 6.50 | 6.50 | | Вып.14 л.70 |
| | ОС1 | 22 | 0,09 | 1.98 | | Вып.14 л.69 |
| | ОС4 | 8 | 0.07 | 0.56 | | Вып.14 л.69 |
| | П1-25 | 2 | 1.95 | 3.90 | | Вып.14 л.57 |
| ЦПК2-25 | К2-25 | 8 | 15,07 | 120,56 | 134,62 | Вып.14 л.62 |
| | ОС2 | 24 | 0,23 | 5,5 | | Вып.14 л.69 |
| | П2-25 | 2 | 4,28 | 8,56 | | Вып.14 л.57 |

## Спецификация арматурных изделий на пространственный каркас

| Марка простран каркаса | Марка арматур. изделия | Кол-во шт | Масса, кг: одного издел. | Масса, кг: всех изделий | Масса, кг: общая | Лист |
|---|---|---|---|---|---|---|
| ЦПК3-25 | | | | | 236,84 | |
| | К3-25 | 8 | 24,77 | 198.16 | | Вып.14 л.62 |
| | К29-25 | 1 | 20,68 | 20.68 | | Вып.14 л.70 |
| | ОС3 | 22 | 0.32 | 7 04 | | Вып.14 л.69 |
| | ОС5 | 8 | 0.30 | 2,40 | | Вып.14 л.69 |
| | П2-25 | 2 | 4.28 | 8.56 | | Вып.14 л.57 |
| ЦПК1-30 | | | | | 28,96 | |
| | К1-30 | 2 | 7.91 | 15.82 | | Вып.14 л.62 |
| | К28-30 | 1 | 6,58 | 6.58 | | Вып.14 л.70 |
| | ОС1 | 22 | 0.09 | 1.98 | | Вып.14 л.69 |
| | ОС4 | 8 | 0.07 | 0.56 | | Вып.14 л.69 |
| | П1-30 | 2 | 2.01 | 4.02 | | Вып.14 л.58 |
| ЦПК2-30 | К2-30 | 8 | 11 15 | 89.20 | 103,40 | Вып.14 л.62 |
| | ОС-2 | 24 | 0.23 | 5.5 | | Вып.14 л.57 |
| | П2-30 | 2 | 4.34 | 8,7 | | Вып.14 л.58 |
| ЦПК3-30 | | | | | 158,85 | |
| | К3-30 | 8 | 15.26 | 121.08 | | Вып.14 л.62 |
| | К29-30 | 1 | 12.68 | 12.68 | | Вып.14 л.70 |
| | ОС3 | 22 | 0 32 | 7.05 | | Вып.14 л.69 |
| | ОС5 | 8 | 0.30 | 2.40 | | Вып.14 л.69 |
| | П3-30 | 2 | 7.32 | 14.64 | | Вып.14 л.59 |

## Спецификация арматурных изделий на пространственный каркас

| Марка простран каркаса | Марка арматурн. изделий | Кол-во шт | Масса, кг: одного издел | Масса, кг: всех изделий | Масса, кг: общая | Лист |
|---|---|---|---|---|---|---|
| ЦПК10пр-20 | К8т-20 | 1 | 7.31 | 7.31 | 27.36 | Вып.14 л.63 |
| | К8н-20 | 1 | 7.31 | 7.31 | | Вып.14 л.63 |
| | К28-20 | 1 | 6.41 | 6.41 | | Вып.14 л.70 |
| | ОС1 | 28 | 0.09 | 2.52 | | Вып.14 л.69 |
| | ОС4 | 5 | 0.07 | 0.35 | | Вып.14 л.69 |
| | П1-20 | 2 | 1.73 | 3.46 | | Вып.14 л.57 |
| ЦПК11пр-20 | К9т-20 | 7 | 23,54 | 164.78 | 202.65 | Вып.14 л.62 |
| | К9н 20 | 1 | 23,54 | 23.54 | | Вып.14 л.62 |
| | ОС2 | 27 | 0.23 | 6.21 | | Вып.14 л.69 |
| | П2-20 | 2 | 4.06 | 8.12 | | Вып.14 л.58 |
| ЦПК12пр-20 | К10т-20 | 7 | 14.20 | 99.40 | 144,61 | Вып.14 л.62 |
| | К10н-20 | 1 | 14.20 | 14.20 | | Вып.14 л.62 |
| | К29-20 | 1 | 12.43 | 12.43 | | Вып.14 л.70 |
| | ОС3 | 28 | 0.32 | 8.96 | | Вып.14 л.69 |
| | ОС5 | 5 | 0.30 | 1.50 | | Вып.14 л.69 |
| | П2-20 | 2 | 4.06 | 8.12 | | Вып.14 л.58 |
| ЦПК10пр-25 | К8т-25 | 1 | 7.39 | 7.39 | 28.05 | Вып.14 л.63 |
| | К8н-25 | 1 | 7.39 | 7.39 | | Вып.14 л.63 |
| | К28-25 | 1 | 6.50 | 6.50 | | Вып.14 л.70 |
| | ОС1 | 28 | 0.09 | 2.52 | | Вып.14 л.69 |
| | ОС4 | 5 | 0.07 | 0.35 | | Вып.14 л.69 |
| | П1-25 | 2 | 1.95 | 3.90 | | Вып.14 л.69 |

| Т.К. | ПАНЕЛИ ЦОКОЛЯ И ПОДВАЛА | СЕРИЯ ИИ-04-5 | |
|---|---|---|---|
| 1974 | Спецификации арматурных изделий на пространственные каркасы ЦПК1-20; ЦПК2-20; ЦПК3-20; ЦПК1-25; ЦПК2-25; ЦПК3-25; ЦПК1-30; ЦПК2-30; ЦПК3-30; ЦПК10пр-20; ЦПК11пр-20; ЦПК12пр-20; ЦПК10пр-25 | Выпуск 14 | Лист 11 |

13077-04 см 17

г. Москва | Исполнила | Денисова

## Спецификация арматурных изделий на пространственный каркас

| Марка пространст. каркаса | Марка арматурн. изделия | Кол-во шт | Масса, кг: одного изделия | Масса, кг: всех изделий | Масса, кг: общая | Лист |
|---|---|---|---|---|---|---|
| ЦПК 11пр-25 | К9т-25 | 7 | 14.30 | 100.00 | 129,56 | Вып 14 л.63 |
| | К9н-25 | 1 | 14.30 | 14.30 | | Вып 14 л.63 |
| | ОС 2 | 27 | 0.23 | 6.70 | | Вып 14 л.69 |
| | П2-25 | 2 | 4.28 | 8.56 | | Вып 14 л.58 |
| ЦПК 12пр-25 | К10т 25 | 7 | 23.40 | 164.00 | 227.10 | Вып 14 л.63 |
| | К10н-25 | 1 | 23.40 | 23.40 | | Вып 14 л.63 |
| | К29-25 | 1 | 20.68 | 20.68 | | Вып 14 л.70 |
| | ОС 3 | 28 | 0.32 | 8.96 | | Вып 14 л.69 |
| | ОС 5 | 5 | 0.30 | 1.50 | | Вып 14 л.69 |
| | П2-25 | 2 | 4.28 | 8.56 | | Вып 14 л.58 |
| ЦПК 10пр-30 | К8т-30 | 1 | 7.46 | 7.46 | 28.39 | Вып 14 л.63 |
| | К8н-30 | 1 | 7.46 | 7.46 | | Вып 14 л.63 |
| | К28-30 | 1 | 6.58 | 6.58 | | Вып 14 л.70 |
| | ОС 1 | 28 | 0.09 | 2.52 | | Вып 14 л.69 |
| | ОС 4 | 5 | 0.07 | 0.35 | | Вып 14 л.69 |
| | П1-30 | 2 | 2.01 | 4.02 | | Вып 14 л.58 |
| ЦПК 11пр-30 | К9т-30 | 7 | 10.50 | 73.50 | 99.38 | Вып 14 л.63 |
| | К9н-30 | 1 | 10.50 | 10.50 | | Вып 14 л.63 |
| | ОС 2 | 27 | 0.23 | 6.70 | | Вып 14 л.69 |
| | П2-30 | 2 | 4.34 | 8.68 | | Вып 14 л.58 |

## Спецификация арматурных изделий на пространственный каркас

| Марка простран. каркас | Марка арматурн. изделия | Кол-во шт | Масса, кг: одного изделия | Масса, кг: всех изделий | Масса, кг: общая | Лист |
|---|---|---|---|---|---|---|
| ЦПК 12пр-30 | К10т-30 | 7 | 14.40 | 101.00 | 153.08 | Вып 14 л.63 |
| | К10н-30 | 1 | 14.40 | 14.40 | | Вып 14 л.63 |
| | К29-30 | 1 | 12.68 | 12.68 | | Вып 14 л.70 |
| | ОС 3 | 28 | 0.32 | 8.96 | | Вып 14 л.69 |
| | ОС 5 | 5 | 0.30 | 1.50 | | Вып 14 л.69 |
| | П3-30 | 2 | 7.32 | 14.64 | | Вып 14 л.59 |
| ЦПК 10л-20 | К8т-20 | 1 | 7.31 | 7.31 | 27.36 | Вып 14 л.62 |
| | К8н-20 | 1 | 7.31 | 7.31 | | Вып 14 л.62 |
| | К28-20 | 1 | 6.41 | 6.41 | | Вып 14 л.70 |
| | ОС 1 | 28 | 0.09 | 2.52 | | Вып 14 л.69 |
| | ОС 4 | 5 | 0.07 | 0.35 | | Вып 14 л.69 |
| | П1-20 | 2 | 1.73 | 3.46 | | Вып 14 л.57 |
| ЦПК 11л-20 | К9т-20 | 7 | 23.54 | 164.60 | 202.96 | Вып 14 л.62 |
| | К9н-20 | 1 | 23.54 | 23.54 | | Вып 14 л.62 |
| | ОС 2 | 27 | 0.23 | 6.70 | | Вып 14 л.69 |
| | П2-20 | 2 | 4.06 | 8.12 | | Вып 14 л.57 |
| ЦПК 12л-20 | К10т-20 | 7 | 14.20 | 99.40 | 144.61 | Вып 14 л.62 |
| | К10н 20 | 1 | 14.20 | 14.20 | | Вып 14 л.62 |
| | К29-20 | 1 | 12.43 | 12.43 | | Вып 14 л.70 |
| | ОС 3 | 28 | 0.32 | 8.96 | | Вып 14 л.69 |
| | ОС 5 | 5 | 0.30 | 1.50 | | Вып 14 л.69 |
| | П2-20 | 2 | 4.06 | 8.12 | | Вып 14 л.57 |

## Спецификация арматурных изделий на пространственный каркас

| Марка простран. каркаса | Марка арматурн. изделия | Кол-во шт | Масса, кг: одного изделия | Масса, кг: всех изделий | Масса, кг: общая | Лист |
|---|---|---|---|---|---|---|
| ЦПК 10л-25 | К8т-25 | 1 | 7.39 | 7.39 | 28.05 | Вып 14 л.63 |
| | К8н-25 | 1 | 7.39 | 7.39 | | Вып 14 л.63 |
| | К28-25 | 1 | 6.50 | 6.50 | | Вып 14 л.70 |
| | ОС 1 | 28 | 0.09 | 2.52 | | Вып 14 л.69 |
| | ОС 4 | 5 | 0.07 | 0.35 | | Вып 14 л.69 |
| | П1-25 | 2 | 1.95 | 3.90 | | Вып 14 л.58 |
| ЦПК 11л-25 | К9т-25 | 7 | 14.30 | 100.11 | 129,07 | Вып 14 л.63 |
| | К9н-25 | 1 | 14.30 | 14.30 | | Вып 14 л.63 |
| | ОС 2 | 27 | 0.23 | 6,21 | | Вып 14 л.69 |
| | П2-25 | 2 | 4.28 | 8.56 | | Вып 14 л.58 |
| ЦПК 12л-25 | К10т-25 | 7 | 23.39 | 163,73 | 226,81 | Вып 14 л.63 |
| | К-10н-25 | 1 | 23.39 | 23.39 | | Вып 14 л.63 |
| | К-29т-25 | 1 | 20.68 | 20.68 | | Вып 14 л.70 |
| | ОС 3 | 28 | 0.32 | 8.96 | | Вып 14 л.69 |
| | ОС 5 | 5 | 0.30 | 1.50 | | Вып 14 л.69 |
| | П2-25 | 2 | 4.28 | 8.56 | | Вып 14 л.58 |
| ЦПК 10л-30 | К8т-30 | 1 | 7.46 | 7.46 | 28.39 | Вып 14 л.63 |
| | К8н-30 | 1 | 7.46 | 7.46 | | Вып 14 л.63 |
| | К28-30 | 1 | 6.58 | 6.58 | | Вып 14 л.70 |
| | ОС 1 | 28 | 0.09 | 2.52 | | Вып 14 л.69 |
| | ОС 4 | 5 | 0.07 | 0.35 | | Вып 14 л.69 |
| | П1-30 | 2 | 2.01 | 4.02 | | Вып 14 л.57 |

| Т.К. | ПАНЕЛИ ЦОКОЛЯ И ПОДВАЛА | СЕРИЯ ИИ-04-5 | |
|---|---|---|---|
| 1974 | Спецификации арматурных изделий на пространственные каркасы ЦПК 11пр-25; ЦПК 12пр-25; ЦПК 10пр-30; ЦПК 11пр-30; ЦПК 12пр-30; ЦПК 10л-20; ЦПК 11л-20; ЦПК 12л-20; ЦПК 10л-25; ЦПК 11л-25; ЦПК 12л-25; ЦПК 10л-30. | Выпуск 14 | Лист 12 |

13077-04 [illegible] 18

## Спецификация арматурных изделий на пространственный каркас

| Марка простран. каркаса | Марка арматурн. изделия | Кол-во шт | Масса, кг: одного изделия | Масса, кг: всех изделий | Масса, кг: общая | Лист |
|---|---|---|---|---|---|---|
| ЦПК 11л-30 | К9т-30 | 7 | 10.50 | 73.50 | 98,89 | Л.63 |
| | К9н 30 | 1 | 10,50 | 10.50 | | Л.63 |
| | ОС 2 | 27 | 0.23 | 6.21 | | Л.69 |
| | П2-30 | 2 | 4.34 | 8.68 | | Л.57 |
| ЦПК-12л-30 | К10т-30 | 7 | 14.40 | 100.80 | 152.98 | Л.63 |
| | К10н-30 | 1 | 14.40 | 14.40 | | Л.63 |
| | К29-30 | 1 | 12.68 | 12.68 | | Л.70 |
| | ОС-3 | 28 | 0.32 | 8.96 | | Л.69 |
| | ОС 5 | 5 | 0.30 | 1.50 | | Л.69 |
| | П3-30 | 2 | 7.32 | 14.64 | | Л.57 |
| ЦПК 19пр-20 | К15т 20 | 1 | 7.25 | 7.25 | 27.24 | Л.64 |
| | К15н 20 | 1 | 7.25 | 7.25 | | Л.64 |
| | К28-20 | 1 | 6.41 | 6.41 | | Л.70 |
| | ОС1 | 28 | 0.09 | 2.52 | | Л.69 |
| | ОС4 | 5 | 0.07 | 0.35 | | Л.69 |
| | П1-20 | 2 | 1.73 | 3.46 | | Л.56 |
| ЦПК 20пр-20 | К16т 20 | 7 | 23.14 | 101 98 | 199.45 | Л.64 |
| | К16н 20 | 1 | 23,14 | 23,14 | | Л.64 |
| | ОС 2 | 27 | 0.23 | 6.21 | | Л.69 |
| | П2-20 | 2 | 4.06 | 8.12 | | Л.58 |

## Спецификация арматурных изделий на пространственный каркас

| Марка простран. каркаса | Марка арматурн. изделия | Кол-во шт. | Масса, кг: одного изделия | Масса, кг: всех изделий | Масса, кг: общая | Лист |
|---|---|---|---|---|---|---|
| ЦПК 21пр-20 | К17т-20 | 7 | 14.08 | 98.56 | 143.65 | Л.64 |
| | К17н-20 | 1 | 14.08 | 14.08 | | Л.64 |
| | К29-20 | 1 | 12.43 | 12.43 | | Л.70 |
| | ОС3 | 28 | 0.32 | 8.96 | | Л.69 |
| | ОС5 | 5 | 0.30 | 1.50 | | Л.69 |
| | П2-20 | 2 | 4.06 | 8.12 | | Л.58 |
| ЦПК 19пр-25 | К15т-25 | 1 | 7.33 | 7.33 | 27.93 | Л.64 |
| | К15н-25 | 1 | 7.33 | 7.33 | | Л.64 |
| | К28-25 | 1 | 6.50 | 6.50 | | Л.70 |
| | ОС1 | 28 | 0.09 | 2.52 | | Л.69 |
| | ОС4 | 5 | 0.07 | 0.35 | | Л.69 |
| | П1-25 | 2 | 1.95 | 3.90 | | Л.58 |
| ЦПК 20пр-25 | К16т-25 | 7 | 14.17 | 99.17 | 128.11 | Л.64 |
| | К16н 25 | 1 | 14.17 | 14.17 | | Л.64 |
| | ОС 2 | 27 | 0.23 | 6.21 | | Л.69 |
| | П2-25 | 2 | 4.28 | 8.56 | | Л.58 |
| ЦПК 21пр-25 | К17т-25 | 7 | 23.20 | 162.40 | 225.30 | Л.64 |
| | К17н-25 | 1 | 23.20 | 23.20 | | Л.64 |
| | К29-25 | 1 | 20.68 | 20.68 | | Л.70 |
| | ОС3 | 28 | 0.32 | 8 96 | | Л.69 |
| | ОС 5 | 5 | 0.30 | 1.50 | | Л.69 |
| | П2-25 | 2 | 4.28 | 8.56 | | Л.58 |

## Спецификация арматурных изделий на пространственный каркас

| Марка простр. каркаса | Марка арматурн. изделия | Кол-во шт | Масса, кг: одного издел. | Масса, кг: всех изделий | Масса, кг: общая | Лист |
|---|---|---|---|---|---|---|
| ЦПК 19пр-30 | К15т-30 | 1 | 7.38 | 7.38 | 28.23 | Л.68 |
| | К15н-30 | 1 | 7.38 | 7.38 | | Л.68 |
| | К28-30 | 1 | 6.58 | 6.58 | | Л.70 |
| | ОС1 | 28 | 0.09 | 2.52 | | Л.69 |
| | ОС4 | 5 | 0.07 | 0.35 | | Л.69 |
| | П1-30 | 2 | 2.01 | 4.02 | | Л.57 |
| ЦПК 20пр-30 | К16т-30 | 7 | 10.38 | 72.66 | 97,93 | Л.68 |
| | К16н-30 | 1 | 10.38 | 10,38 | | Л.68 |
| | ОС 2 | 27 | 0,23 | 6.21 | | Л.69 |
| | П2-30 | 2 | 4.34 | 8.68 | | Л.57 |
| ЦПК 21пр-30 | К17т-30 | 7 | 14.27 | 99.80 | 151.94 | Л.68 |
| | К17н-30 | 1 | 14.27 | 14.27 | | Л.68 |
| | К29-30 | 1 | 12.68 | 12.68 | | Л.70 |
| | ОС3 | 28 | 0.32 | 8.96 | | Л.69 |
| | ОС 5 | 5 | 0.30 | 1.50 | | Л.69 |
| | П3-30 | 2 | 7.32 | 14.64 | | Л.58 |
| ЦПК 19л-20 | К15т-20 | 1 | 7.25 | 7.25 | 27.24 | Л.64 |
| | К15н-20 | 1 | 7.25 | 7.25 | | Л.64 |
| | К28-20 | 1 | 6.41 | 6.41 | | Л.70 |
| | ОС1 | 28 | 0.09 | 2.52 | | Л.69 |
| | ОС4 | 5 | 0.07 | 0.35 | | Л.69 |
| | П1-20 | 2 | 1.73 | 3.46 | | Л.57 |

г. Москва | Исполнила | Денисова

| Т.К | ПАНЕЛИ ЦОКОЛЯ И ПОДВАЛА | Серия ИИ-04-5 | |
|---|---|---|---|
| 1974 | Спецификации арматурных изделий на пространственные каркасы ЦПК 11л-30; ЦПК12л-30; ЦПК19пр-20; ЦПК20пр-20; ЦПК21пр-20; ЦПК 19пр-25; ЦПК-20пр-25; ЦПК21пр-25; ЦПК 19пр-30; ЦПК20пр-30; ЦПК21пр-30; ЦПК19л-20. | Выпуск 14 | Лист 13 |

13077-04 Сдан 19

**Спецификация арматурных изделий на пространственный каркас**

| Марка простран. каркаса | Марка арматурн. изделия | Кол-во шт | Масса, кг: одного изделия | Масса, кг: всех изделий | Масса, кг: общая | Лист |
|---|---|---|---|---|---|---|
| ЦПК 20л-20 | К16т-20 | 7 | 23.14 | 161.98 | 199.45 | л.64 |
| | К16н-20 | 1 | 23.14 | 23.14 | | л.64 |
| | ОС2 | 27 | 0.23 | 6.21 | | л.69 |
| | П2-20 | 2 | 4.06 | 8.12 | | л.58 |
| ЦПК 21л-20 | К17т-20 | 7 | 14.08 | 98.56 | 143.65 | л.69 |
| | К17н-20 | 1 | 14.08 | 14.08 | | л.69 |
| | К29-20 | 1 | 12.43 | 12.43 | | л.70 |
| | ОС3 | 28 | 0.32 | 8.96 | | л.69 |
| | ОС5 | 5 | 0.30 | 1.50 | | л.69 |
| | П2-20 | 2 | 4.06 | 8.12 | | л.58 |
| ЦПК 19л-25 | К15т-25 | 1 | 7.33 | 7.33 | 27.93 | л.64 |
| | К15н-25 | 1 | 7.33 | 7.33 | | л.64 |
| | К28-25 | 1 | 6.50 | 6.50 | | л.70 |
| | ОС1 | 28 | 0.09 | 2.52 | | л.69 |
| | ОС4 | 5 | 0.07 | 0.35 | | л.69 |
| | П1-25 | 2 | 1.95 | 3.90 | | л.58 |
| ЦПК 20л-25 | К16т-25 | 7 | 14.17 | 93.10 | 128.53 | л.64 |
| | К16н-25 | 1 | 14.17 | 14.17 | | л.64 |
| | ОС2 | 27 | 0.23 | 6.70 | | л.69 |
| | П2-25 | 2 | 4.28 | 8.56 | | л.58 |

**Спецификация арматурных изделий на пространственный каркас**

| Марка простран. каркаса | Марка арматур. изделия | Кол-во шт | Масса, кг: одного изделия | Масса, кг: всех изделий | Масса, кг: общая | Лист |
|---|---|---|---|---|---|---|
| ЦПК 21л-25 | К17т-25 | 7 | 23.20 | 161.90 | 224.80 | л.64 |
| | К17н-25 | 1 | 23.20 | 23.20 | | л.64 |
| | К29-25 | 1 | 20.68 | 20.68 | | л.70 |
| | ОС3 | 28 | 0.32 | 8.96 | | л.69 |
| | ОС5 | 5 | 0.30 | 1.50 | | л.69 |
| | П2-25 | 2 | 4.28 | 8.56 | | л.58 |
| ЦПК 19л-30 | К15т-30 | 1 | 7.38 | 7.38 | 28.23 | л.68 |
| | К15н-30 | 1 | 7.38 | 7.38 | | л.68 |
| | К28-30 | 1 | 6.58 | 6.58 | | л.70 |
| | ОС1 | 28 | 0.09 | 2.52 | | л.69 |
| | ОС4 | 5 | 0.07 | 0.35 | | л.69 |
| | П1-30 | 2 | 2.01 | 4.02 | | л.58 |
| ЦПК 20л-30 | К16т-30 | 7 | 10.38 | 72.66 | 97.93 | л.68 |
| | К16н-30 | 1 | 10.38 | 10.38 | | л.68 |
| | ОС2 | 27 | 0.23 | 6.21 | | л.69 |
| | П2-30 | 2 | 4.34 | 8.68 | | л.58 |
| ЦПК 21л-30 | К17н-30 | 7 | 14.27 | 99.89 | 151.94 | л.68 |
| | К17н30 | 1 | 14.27 | 14.27 | | л.68 |
| | К29-30 | 1 | 12.68 | 12.68 | | л.70 |
| | ОС3 | 28 | 0.32 | 8.96 | | л.69 |
| | ОС5 | 5 | 0.30 | 1.50 | | л.69 |
| | П3-30 | 2 | 7.32 | 14.64 | | л.58 |

**Спецификация арматурных изделий на пространственный каркас**

| Марка простран. каркаса | Марка арматурн. изделия | Кол-во шт | Масса, кг: одного изделия | Масса, кг: всех изделий | Масса, кг: общая | Лист |
|---|---|---|---|---|---|---|
| ЦПК 34-25 | К52-25 | 2 | 47.74 | 95.48 | 304.20 | л.69 |
| | К1-25 | 3 | 7.80 | 23.40 | | л.62 |
| | К3н-25 | 2 | 24.70 | 49.40 | | л.62 |
| | К3т-25 | 1 | 24.70 | 24.70 | | л.62 |
| | ОС3 | 12 | 0.92 | 3.84 | | л.69 |
| | ОС3А | 24 | 4.12 | 98.82 | | л.69 |
| | П2-25 | 2 | 4.28 | 8.56 | | л.58 |
| ЦПК 34-30 | К1-30 | 3 | 7.91 | 23.73 | 262.49 | л.62 |
| | К3т-30 | 2 | 15.26 | 30.52 | | л.6 |
| | К3н-30 | 1 | 15.26 | 15.26 | | л.62 |
| | К52-30 | 2 | 37.76 | 75.52 | | л.69 |
| | ОС3 | 12 | 0.32 | 3.84 | | л.69 |
| | ОС3А | 24 | 4.12 | 98.88 | | л.69 |
| | П3-30 | 2 | 9.32 | 14.64 | | л.59 |

Г. Москва | Исполнила | Денисова

| Т. К. | ПАНЕЛИ ЦОКОЛЯ И ПОДВАЛА | Серия ИИ-04-5 | |
|---|---|---|---|
| 1974 | Спецификация арматурных изделий на пространственные каркасы ЦПК 20л-20; ЦПК 21л-20; ЦПК 19л-25; ЦПК 20л-25; ЦПК 21л-25; ЦПК 19л-30; ЦПК 20л-30; ЦПК 21л-30; ЦПК 34-25; ЦПК 34-30 | Выпуск 14 | Лист 14 |

13077-04 [illegible] 20

## Спецификация арматурных изделий на пространственный каркас

| Марка простран. каркаса | Марка арматурн. изделий | Кол. | Масса кг: одного изделия | Масса кг: всех изделий | Масса кг: общего | Лист |
|---|---|---|---|---|---|---|
| ЦПК14$^{\Lambda}_{пр}$-20 | К12т-20 | 5 | 7.65 | 38.25 | 55.11 | л.65 |
| | К12н-20 | 1 | 7.65 | 7.65 | | л.65 |
| | ОС 2 | 25 | 0.23 | 5.76 | | л.69 |
| | П1-20 | 2 | 1.73 | 3.46 | | л.56 |
| ЦПК14$^{\Lambda}_{пр}$-25 | К12т-25 | 5 | 5.48 | 27.40 | 47.20 | л.66 |
| | К12н-25 | 1 | 5.48 | 5.48 | | л.66 |
| | ОС 2 | 25 | 0.23 | 5.75 | | л.69 |
| | П2-25 | 2 | 4.28 | 8.56 | | л.58 |
| ЦПК14$^{\Lambda}_{пр}$-30 | К12т-30 | 5 | 5.55 | 27.75 | 47.73 | л.67 |
| | К12н-30 | 1 | 5.55 | 5.55 | | л.67 |
| | ОС 2 | 25 | 0.23 | 5.75 | | л.69 |
| | П2-30 | 2 | 4.34 | 8.68 | | л.57 |
| ЦПК17$^{\Lambda}_{пр}$-20 | К14т-20 | 5 | 3.53 | 17.65 | 28.54 | л.62 |
| | К14н-20 | 1 | 3.53 | 3.53 | | л.62 |
| | ОС 2 | 17 | 0.23 | 3.90 | | л.69 |
| | П1-20 | 2 | 1.73 | 3.46 | | л.56 |
| ЦПК17$^{\Lambda}_{пр}$-25 | К14т-25 | 5 | 3.48 | 1.74 | 28.70 | л.63 |
| | К14н-25 | 1 | 3.48 | 3.48 | | л.63 |
| | ОС 2 | 17 | 0.23 | 3.90 | | л.69 |
| | П1-25 | 2 | 1.95 | 3.90 | | л.58 |
| ЦПК17$^{\Lambda}_{пр}$-30 | К14т-30 | 5 | 3.50 | 17.50 | 28.92 | л.63 |
| | К14н-30 | 1 | 3.50 | 3.50 | | л.63 |
| | ОС 2 | 17 | 0.23 | 3.90 | | л.69 |
| | П1-30 | 2 | 2.01 | 4.02 | | л.57 |

## Спецификация арматурных изделий на пространственный каркас

| Марка простран. каркаса | Марка арматурн. изделий | Кол. | Масса кг: одного изделия | Масса кг: всех изделий | Масса кг: общая | Лист |
|---|---|---|---|---|---|---|
| ЦПК23$^{\Lambda}_{пр}$-20 | К19т-20 | 5 | 7.49 | 37.50 | 54.20 | л.65 |
| | К19н-20 | 1 | 7.49 | 7.49 | | л.65 |
| | ОС 2 | 25 | 0.23 | 5.75 | | л.69 |
| | П1-20 | 2 | 1.73 | 3.46 | | л.56 |
| ЦПК23$^{\Lambda}_{пр}$-25 | К19т-25 | 5 | 5.34 | 26.70 | 46.35 | л.66 |
| | К19н-25 | 1 | 5.34 | 5.34 | | л.66 |
| | ОС 2 | 25 | 0.23 | 5.75 | | л.69 |
| | П2-25 | 2 | 4.28 | 8.56 | | л.58 |
| ЦПК23$^{\Lambda}_{пр}$-30 | К19т-30 | 5 | 5.41 | 27.1 | 46.89 | л.67 |
| | К19н-30 | 1 | 5.41 | 5.41 | | л.67 |
| | ОС 2 | 25 | 0.23 | 5.75 | | л.69 |
| | П2-30 | 2 | 4.34 | 8.68 | | л.57 |
| ЦПК26$^{\Lambda}_{пр}$-20 | К21т-20 | 5 | 3.39 | 16.95 | 28.17 | л.64 |
| | К21н-20 | 1 | 3.39 | 3.39 | | л.64 |
| | ОС 2 | 17 | 0.23 | 4.37 | | л.69 |
| | П1-20 | 2 | 1.73 | 3.46 | | л.56 |
| ЦПК26$^{\Lambda}_{пр}$-25 | К21т-25 | 5 | 3.43 | 17.15 | 28.85 | л.64 |
| | К21н-25 | 1 | 3.43 | 3.43 | | л.64 |
| | ОС 2 | 17 | 0.23 | 4.37 | | л.69 |
| | П1-25 | 2 | 1.95 | 3.90 | | л.58 |
| ЦПК26$^{\Lambda}_{пр}$-30 | К21т-30 | 5 | 3.44 | 17.20 | | л.68 |
| | К21н-30 | 1 | 3.44 | 3.44 | | л.68 |
| | ОС 2 | 17 | 0.23 | 4.37 | | л.69 |
| | П1-30 | 2 | 2.01 | 4.02 | | л.57 |

Куйбышевский Р. Москва

ЦПК13пр-20; ЦПК13пр-25, ЦПК13пр-30

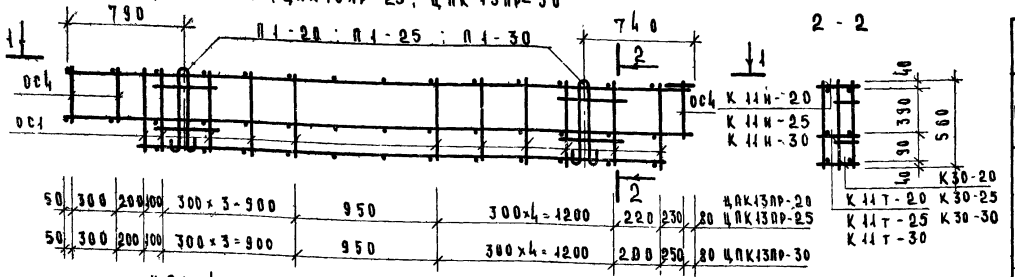


2 - 2




ЦПК14пр-20; ЦПК14ПР-25 ; ЦПК14ПР-30

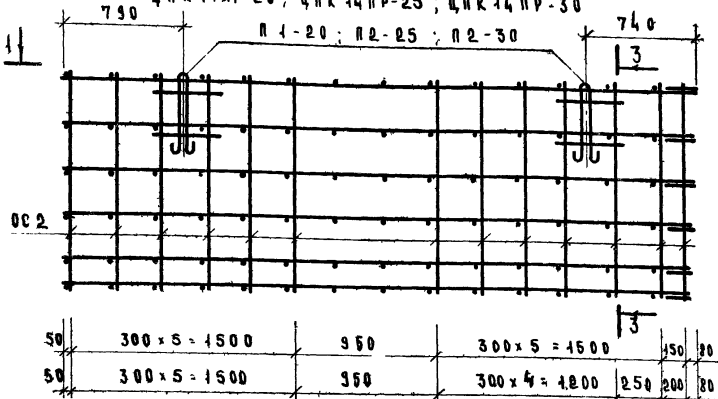


3 - 3

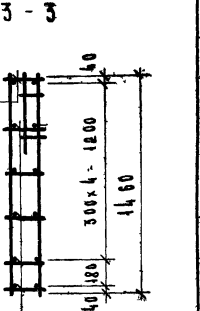


1 - 1

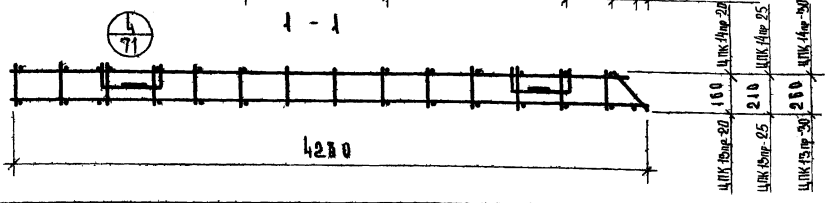


## СПЕЦИФИКАЦИЯ АРМАТУРНЫХ ИЗДЕЛИЙ НА ПРОСТРАНСТВЕННЫЙ КАРКАС

| Марка пространственного каркаса | Марка арматурных изделий | Кол. шт. | Масса, кг: одного изделия | Масса, кг: всех изделий | Общая | Лист |
|---|---|---|---|---|---|---|
| ЦПК13пр-20 | К11т-20 | 1 | 5.40 | 5.40 | 21.08 | Вып.14 л.65 |
| | К11н-20 | 1 | 5.40 | 5.40 | | Вып.14 л.65 |
| | К30-20 | 1 | 4.49 | 4.49 | | Вып.14 л.70 |
| | ос1 | 22 | 0.09 | 1.98 | | Вып.14 л.69 |
| | ос4 | 5 | 0.07 | 0.35 | | —"— |
| | П1-20 | 2 | 1.73 | 3.46 | | Вып.14 л.55 |
| ЦПК13пр-25 | К11т-25 | 1 | 5.48 | 5.48 | 21.75 | Вып.14 л.65 |
| | К11н-25 | 1 | 5.48 | 5.48 | | —"— |
| | К30-25 | 1 | 4.56 | 4.56 | | Вып.14 л.70 |
| | ос1 | 22 | 0.09 | 1.98 | | Вып.14 л.69 |
| | ос4 | 5 | 0.07 | 0.35 | | —"— |
| | П1-25 | 2 | 1.95 | 3.90 | | Вып.14 л.58 |
| ЦПК13пр-30 | К11т-30 | 1 | 5.55 | 5.55 | 22.06 | Вып.14 л.67 |
| | К11н-30 | 1 | 5.55 | 5.55 | | —"— |
| | К30-30 | 1 | 4.61 | 4.61 | | Вып.14 л.70 |
| | ос1 | 22 | 0.09 | 1.98 | | Вып.14 л.69 |
| | ос4 | 5 | 0.07 | 0.35 | | —"— |
| | П1-30 | 2 | 2.01 | 4.02 | | Вып.14 л.58 |

Примечание:

Спецификацию арматурных изделий на ЦПК 14пр-20, ЦПК 14пр-25 ЦПК 14ПР-30.

см. лист-15

ЦПК13А-20; ЦПК13А-25; ЦПК13А-30

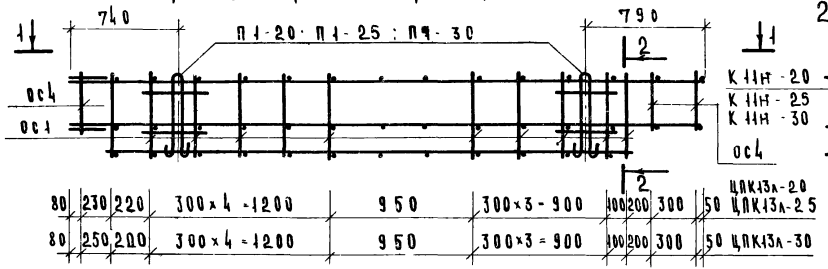


ЦПК14А-20; ЦПК14А-25; ЦПК14А-30

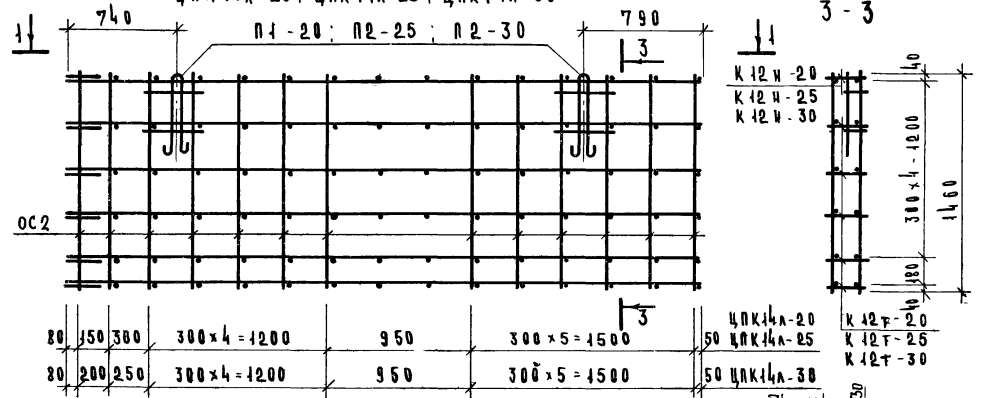


## Спецификация арматурных изделий на пространственный каркас

| Марка простр. каркаса | Марка арматурных изделий | Кол. | Масса, кг | | | Лист |
|---|---|---|---|---|---|---|
| | | | одного изделия | всех изделий | общая | |
| ЦПК13А-20 | К11т-20 | 1 | 5.40 | 5.40 | 21.08 | Вып.14 л.65 |
| | К11Н-20 | 1 | 5.40 | 5.40 | | —"— |
| | К30-20 | 1 | 4.49 | 4.49 | | Вып.14 л.70 |
| | ос-1 | 22 | 0.09 | 1.98 | | Вып.14 л.69 |
| | ос-4 | 5 | 0.07 | 0.35 | | —"— |
| | П1-20 | 2 | 1.73 | 3.46 | | Вып.14 л.56 |
| ЦПК13А-25 | К11т-25 | 1 | 5.48 | 5.48 | 21.75 | Вып.14 л.66 |
| | К11Н-25 | 1 | 5.48 | 5.48 | | —"— |
| | К30-25 | 1 | 4.56 | 4.56 | | Вып.14 л.70 |
| | ос-1 | 22 | 0.09 | 1.98 | | Вып.14 л.69 |
| | ос-4 | 5 | 0.07 | 0.35 | | —"— |
| | П1-25 | 2 | 1.95 | 3.90 | | Вып.14 л.58 |
| ЦПК13А-30 | К11т-30 | 1 | 5.55 | 5.55 | 22.06 | Вып.14 л.67 |
| | К11Н-30 | 1 | 5.55 | 5.55 | | —"— |
| | К30-30 | 1 | 4.64 | 4.64 | | Вып.14 л.70 |
| | ос-1 | 22 | 0.09 | 1.98 | | Вып.14 л.69 |
| | ос-4 | 5 | 0.07 | 0.35 | | —"— |
| | П1-30 | 2 | 2.01 | 4.02 | | Вып.14 л.58 |

Примечание:

Спецификацию арматурных изделий на ЦПК14А-20; ЦПК14А-25 ЦПК14А-30. см. лист-15

| ТК | Панели цоколя и подвала | Серия ИИ-04-5 | |
|---|---|---|---|
| 1974 | Пространственные каркасы ЦПК13А-20; ЦПК13А-25; ЦПК13А-30; ЦПК14А-20; ЦПК14А-25; ЦПК14А-30. Спецификация | Выпуск 14 | Лист 17 |

ЦПК 15пр-20, ЦПК 15пр-25; ЦПК 15пр-30

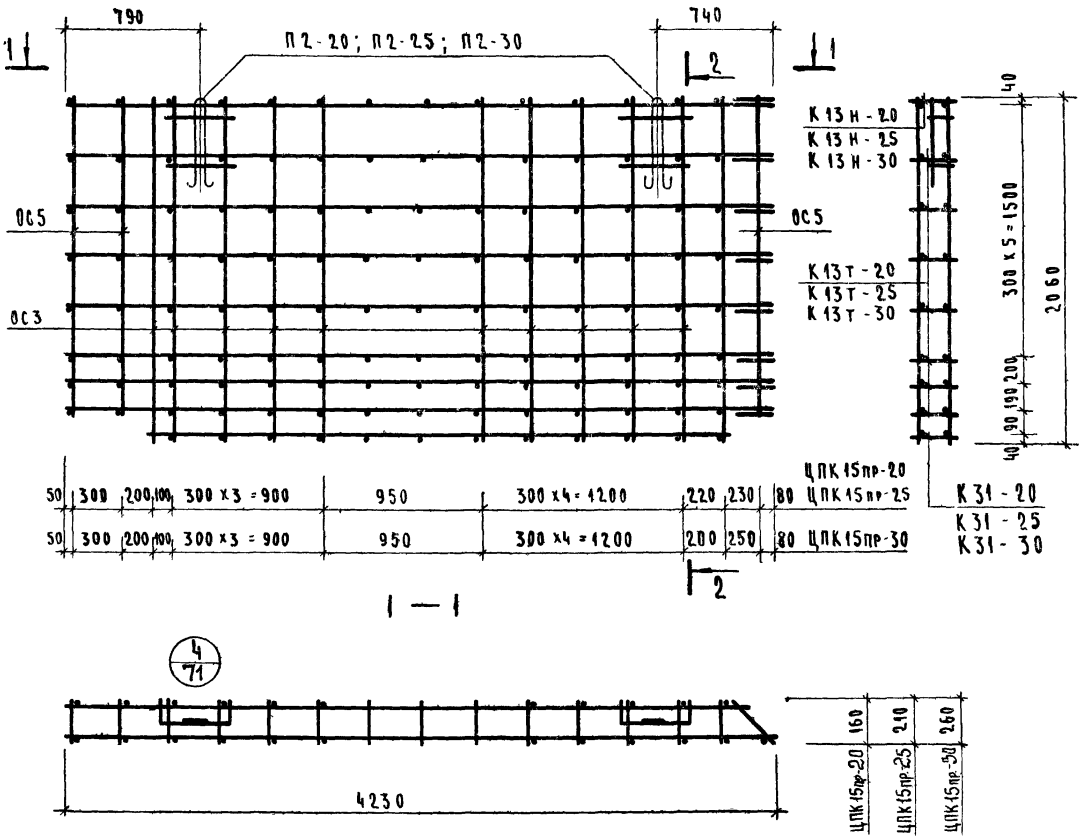


**Спецификация арматурных изделий на пространственный каркас**

| Марка простран. каркаса | Марка арматурн. изделий | Кол. штук | Масса, кг: одного изделия | Масса, кг: всех изделий | Масса, кг: общая | Лист |
|---|---|---|---|---|---|---|
| ЦПК 15пр-20 | К13Т 20 | 7 | 10.46 | 73.22 | 109.00 | Вып. 14 л. 65 |
| | К13Н-20 | 1 | 10.46 | 10.46 | | Вып. 14 л. 65 |
| | К31-20 | 1 | 8.66 | 8.66 | | Вып. 14 л. 70 |
| | ОС 3 | 22 | 0.32 | 7.04 | | Вып. 14 л. 69 |
| | ОС 5 | 5 | 0.30 | 1.50 | | —//— |
| | П2-20 | 2 | 4.06 | 8.12 | | Вып. 14 л. 58 |
| ЦПК 15пр-25 | К13Т25 | 7 | 7.72 | 54.04 | 85.34 | Вып. 14 л. 66 |
| | К13Н-25 | 1 | 7.72 | 7.72 | | —//— |
| | К31 25 | 1 | 6.44 | 6.44 | | Вып. 14 л. 70 |
| | ОС 3 | 22 | 0.32 | 7.05 | | Вып. 14 л. 69 |
| | ОС 5 | 5 | 0.30 | 1.50 | | —//— |
| | П2-25 | 2 | 4.28 | 8.56 | | Вып. 14 л. 58 |
| ЦПК 15пр-30 | К13Т-30 | 7 | 5.55 | 38.85 | 66.23 | Вып. 14 л. 67 |
| | К13Н-30 | 1 | 5.55 | 5.55 | | —//— |
| | К-31-30 | 1 | 4.61 | 4.61 | | Вып. 14 л. 70 |
| | ОС 3 | 22 | 0.32 | 7.04 | | Вып. 14 л. 69 |
| | ОС 5 | 5 | 0.30 | 1.50 | | —//— |
| | П2 30 | 2 | 4.34 | 8.68 | | Вып. 14 л. 58 |

| ТК | Панели цоколя и подвала | Серия ИИ-04 5 |
|---|---|---|
| 1974 | Пространственные каркасы ЦПК 15пр-20; ЦПК 15пр-25; ЦПК 15пр-30 Спецификация. | Выпуск 14 / Лист 18 |

г. Москва Исполнитель Андреев

## ЦПК 15л-20, ЦПК 15л-25, ЦПК 15л-30

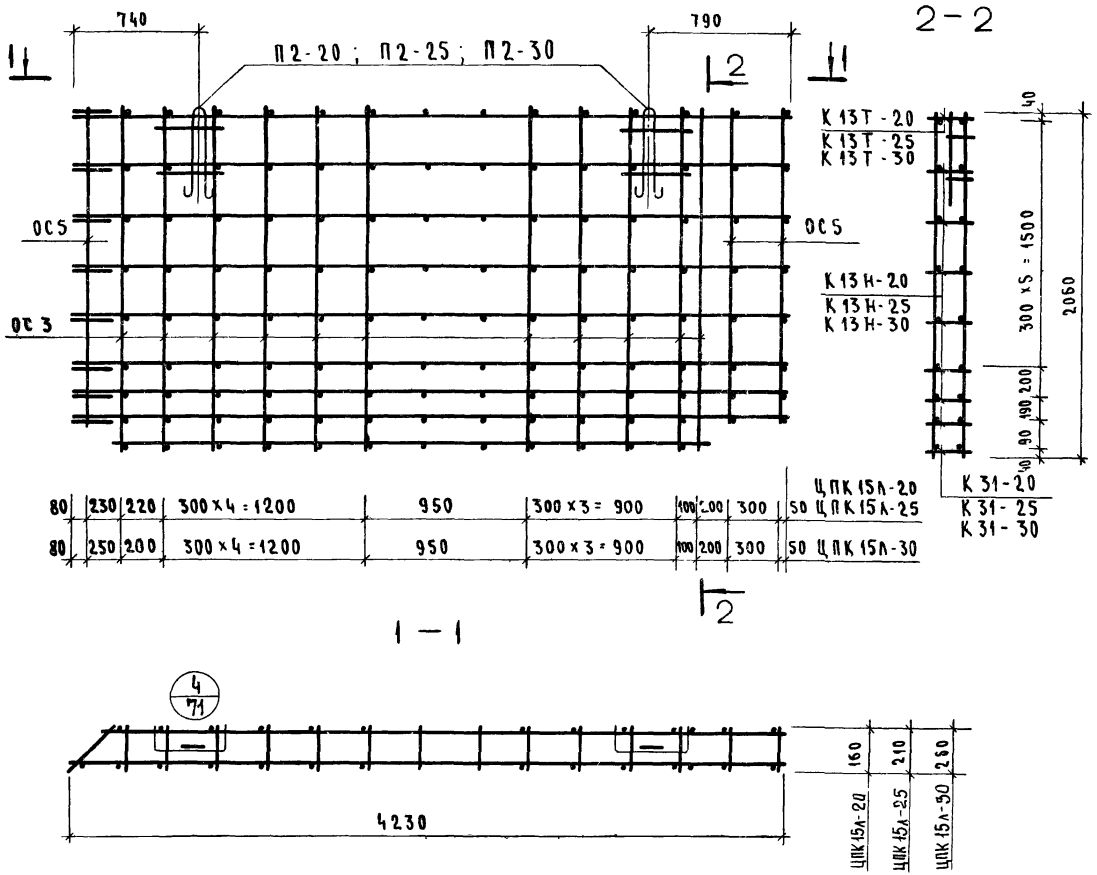


### Спецификация арматурных изделий на пространственный каркас

| Марка пространственного каркаса | Марка арматурных изделий | Кол. штук | Масса, кг одного изделия | Масса, кг всех изделий | Общая | Лист |
|---|---|---|---|---|---|---|
| ЦПК 15л-20 | К13н-20 | 7 | 10.46 | 73.25 | 109.08 | Вып.14 см.л65 |
| | К13т-20 | 1 | 10.46 | 10.50 | | 8.14 л.65 |
| | К31-20 | 1 | 8.66 | 8.66 | | 8.14 л.70 |
| | ОС3 | 22 | 0.32 | 7.05 | | 8.14 л.69 |
| | ОС5 | 5 | 0.30 | 1.50 | | 8.14 л.69 |
| | П2-20 | 2 | 4.06 | 8.12 | | 8.14 л.58 |
| ЦПК 15л-25 | К13н-25 | 7 | 7.63 | 53.40 | 84.58 | 8.14 л.66 |
| | К13т-25 | 1 | 7.63 | 7.63 | | 8.14 л.66 |
| | К31-25 | 1 | 6.44 | 6.44 | | 8.14 л.70 |
| | ОС3 | 22 | 0.32 | 7.05 | | 8.14 л.69 |
| | ОС5 | 5 | 0.30 | 1.50 | | 8.14 л.69 |
| | П2-25 | 2 | 4.28 | 8.56 | | 8.14 л.58 |
| ЦПК 15л-30 | К13н-30 | 7 | 5.55 | 38.85 | 66.23 | 8.14 л.67 |
| | К13т-30 | 1 | 5.55 | 5.55 | | 8.14 л.67 |
| | К31-30 | 1 | 4.61 | 4.61 | | 8.14 л.70 |
| | ОС3 | 22 | 0.32 | 7.04 | | 8.14 л.69 |
| | ОС5 | 5 | 0.30 | 1.50 | | 8.14 л.69 |
| | П2-30 | 2 | 4.34 | 8.68 | | 8.14 л.58 |

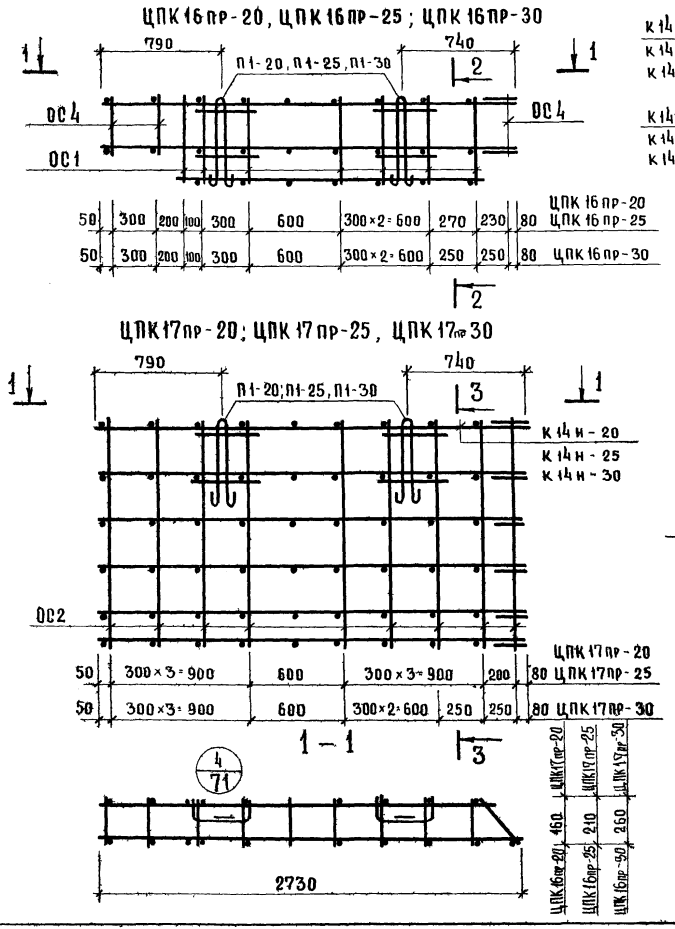


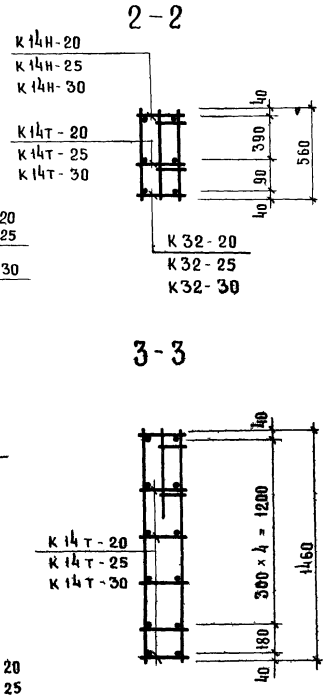


## Спецификация арматурных изделий на пространственный каркас

| Марка пространст. каркаса | Марка арматурных изделий | К-во штук | Масса, кг: одного изделия | Масса, кг: всех изделий | Масса, кг: общая | Лист |
|---|---|---|---|---|---|---|
| ЦПК 16пр-20 | К14т-20 | 1 | 3,53 | 3,53 | 14,68 | вып. 14 л. 62 |
| | К14н-20 | 1 | 3,53 | 3,53 | | —"— |
| | К32-20 | 1 | 2,55 | 2,55 | | вып. 14 л. 70 |
| | ОС 1 | 14 | 0,09 | 1,26 | | вып. 14 л. 69 |
| | ОС 4 | 5 | 0,07 | 0,35 | | —"— |
| | П1-20 | 2 | 1,73 | 3,46 | | вып. 14 л. 58 |
| ЦПК 16пр-25 | К14т-25 | 1 | 3,48 | 3,48 | 15,06 | вып. 14 л. 63 |
| | К14н-25 | 1 | 3,48 | 3,48 | | —"— |
| | К32-25 | 1 | 2,59 | 2,59 | | вып. 14 л. 70 |
| | ОС 1 | 14 | 0,09 | 1,26 | | вып. 14 л. 69 |
| | ОС 4 | 5 | 0,07 | 0,35 | | —"— |
| | П1-25 | 2 | 1,95 | 3,90 | | вып. 14 л. 58 |
| ЦПК 16пр-30 | К14т-30 | 1 | 3,50 | 3,50 | 15,25 | вып. 14 л. 63 |
| | К14н-30 | 1 | 3,50 | 3,50 | | —"— |
| | К32-30 | 1 | 2,62 | 2,62 | | вып. 14 л. 70 |
| | ОС 1 | 14 | 0,09 | 1,26 | | вып. 14 л. 69 |
| | ОС 4 | 5 | 0,07 | 0,35 | | —"— |
| | П1-30 | 2 | 2,01 | 4,02 | | вып. 14 л. 58 |

## Примечание.

Спецификацию арматурных изделий на ЦПК 17пр-20; ЦПК 17пр-25; ЦПК 17пр-30 см. лист-15

| ТК | ПАНЕЛИ ЦОКОЛЯ И ПОДВАЛА | Серия ИИ-04-5 | |
|---|---|---|---|
| 1974 | Пространственные каркасы ЦПК 16пр-20, ЦПК 16пр-25; ЦПК 16пр-30; ЦПК 17пр-20; ЦПК 17пр-25; ЦПК 17пр-30. Спецификация. | Выпуск 14 | Лист 20 |

г. Москва Исполнитель Андреев

## ЦПК16л-20; ЦПК16л-25; ЦПК16л-30.

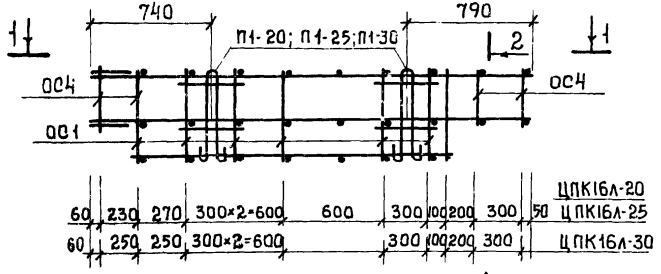


## 2-2

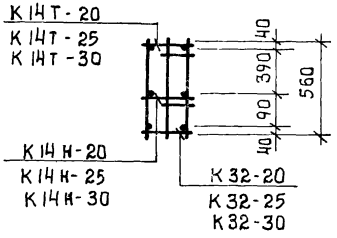


## ЦПК17л-20; ЦПК17л-25; ЦПК17л-30

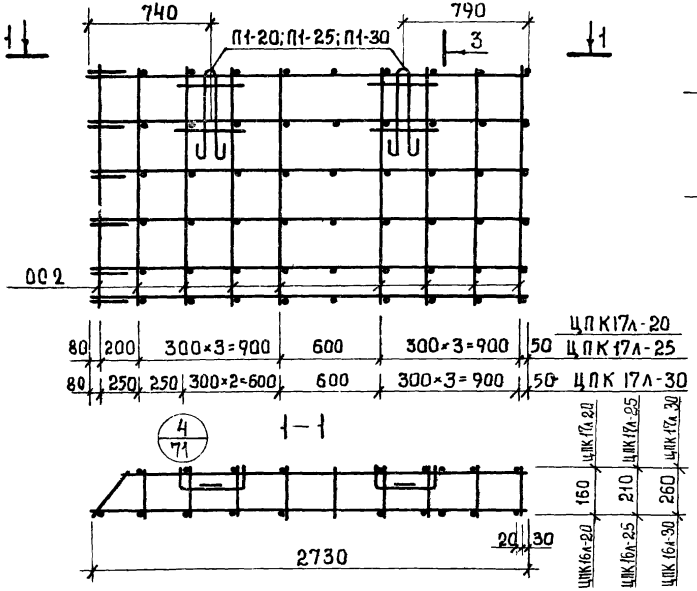


## 3-3

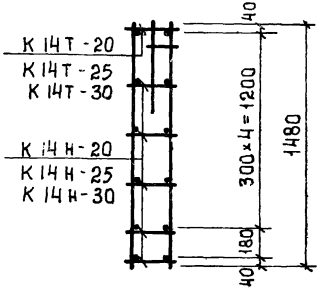


## Спецификация арматурных изделий на пространственный каркас.

| Марка пространственного каркаса | Марка арматурных изделий | К-во штук | Масса, кг: одного изделия | Масса, кг: всех изделий | Масса, кг: общая | Лист |
|---|---|---|---|---|---|---|
| ЦПК16л-20 | К14Т-20 | 1 | 3.53 | 3.53 | 14.68 | См. лист 62. вып. 14 |
| | К14Н-20 | 1 | 3.53 | 3.53 | | вып. 14 л. 62 |
| | К32-20 | 1 | 2.55 | 2.55 | | л. 70 |
| | ОС1 | 14 | 0.09 | 1.26 | | л. 69 |
| | ОС4 | 5 | 0.07 | 0.35 | | л. 69 |
| | П1-20 | 2 | 1.73 | 3.46 | | л. 58 |
| ЦПК16л-25 | К14Т-25 | 1 | 3.48 | 3.48 | 15.06 | л. 65 |
| | К14Н-25 | 1 | 3.48 | 3.48 | | л. 65 |
| | К32-25 | 1 | 2.59 | 2.59 | | л. 70 |
| | ОС1 | 14 | 0.09 | 1.26 | | л. 69 |
| | ОС4 | 5 | 0.07 | 0.35 | | л. 69 |
| | П1-25 | 2 | 1.95 | 3.90 | | л. 58 |
| ЦПК16л-30 | К14Т-30 | 1 | 3.50 | 3.50 | 15.29 | л. 65 |
| | К14Н-30 | 1 | 3.50 | 3.50 | | л. 65 |
| | К32-20 | 1 | 2.62 | 2.62 | | л. 70 |
| | ОС1 | 14 | 0.09 | 1.26 | | л. 69 |
| | ОС4 | 5 | 0.07 | 0.35 | | л. 69 |
| | П1-30 | 2 | 2.01 | 4.02 | | л. 68 |

## Примечание.

Спецификацию арматурных изделий на ЦПК17л-20; ЦПК17л-25; ЦПК17л-30 см. лист-15

## ЦПК 18пр-20; ЦПК 18пр-25; ЦПК 18пр-30

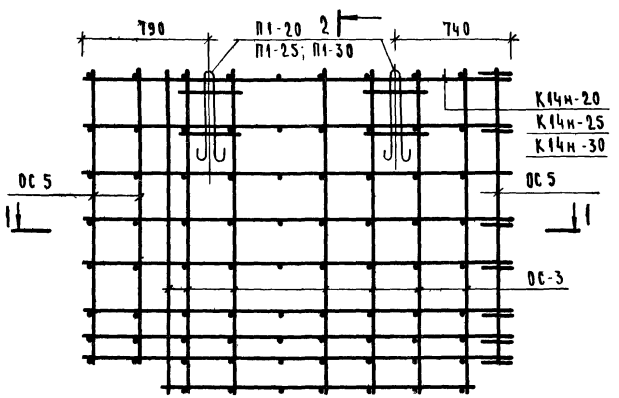


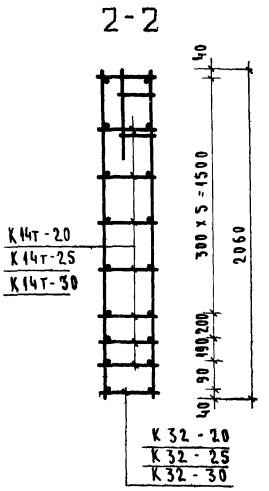


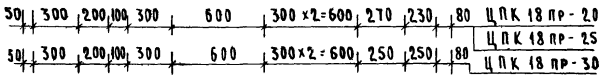


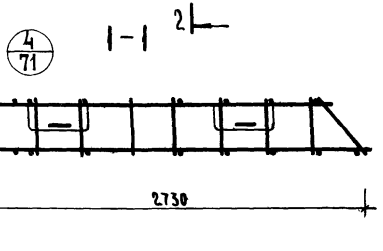


### Спецификация арматурных изделий на пространственный каркас

| Марка пространственного каркаса | Марка арматурных изделий | Кол. штук | Масса, кг: одного изделия | Масса, кг: всех изделий | Масса, кг: общая | Лист |
|---|---|---|---|---|---|---|
| ЦПК 18пр-20 | К14т-20 | 7 | 3.53 | 24.71 | 40.23 | см. лист 62.84 |
| | К14н-20 | 1 | 3.53 | 3.53 | | 8.14 Л.62 |
| | К32-20 | 1 | 2.55 | 2.55 | | Л 70 |
| | ОС 3 | 14 | 0.32 | 4.48 | | вып 14 Л.69 |
| | ОС 5 | 5 | 0.30 | 1.50 | | Л.69 |
| | П1-20 | 2 | 1.73 | 3.46 | | см. лист 58 |
| ЦПК 18пр-25 | К14т-25 | 7 | 3.48 | 24.36 | 40.31 | Л.63 |
| | К14н-25 | 1 | 3.48 | 3.48 | | Л 63 |
| | К32-25 | 1 | 2.59 | 2.59 | | Л 70 |
| | ОС 3 | 14 | 0.32 | 4.48 | | см выше |
| | ОС 5 | 5 | 0.30 | 1.50 | | Л.69 |
| | П1-25 | 2 | 1.95 | 3.90 | | см. лист 58 |
| ЦПК 18пр-30 | К14т-30 | 7 | 3.50 | 24.50 | 40.62 | Л.63 |
| | К14н-30 | 1 | 3.50 | 3.50 | | Л 63 |
| | К32-30 | 1 | 2.62 | 2.62 | | Л.70 |
| | ОС 3 | 14 | 0.32 | 4.48 | | см выше |
| | ОС-5 | 5 | 0.30 | 1.50 | | Л.69 |
| | П1-30 | 2 | 2.01 | 4.02 | | см. лист 68 |

г. Москва Ленинка Гипрокаучук Сартакова

| ТК | Панели цоколя и подвала | Серия ИИ-04-5 |
|---|---|---|
| 1974 | Пространственные каркасы ЦПК 18пр-20; ЦПК 18пр-25; ЦПК 18пр-30. Спецификация. | Выпуск 14 / Лист 22 |

## ЦПК 18л-20, ЦПК 18л-25, ЦПК 18л-30.

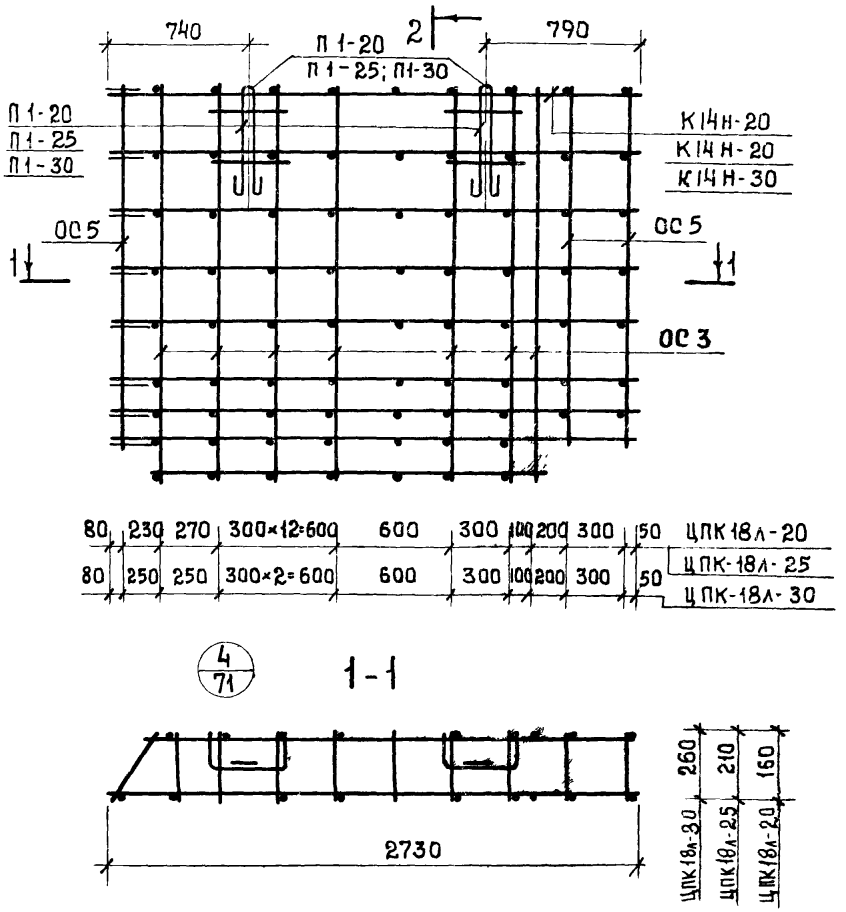


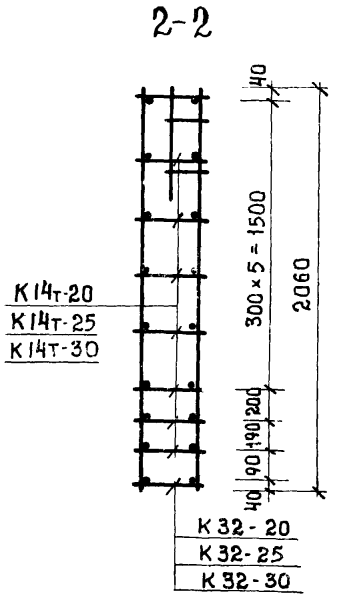


### Спецификация арматурных изделий на пространственный каркас

| Марка простран. каркаса | Марка армат. изделий | Кол. штук | Масса, кг одного изделия | Масса, кг всех изделий | Масса, кг общая | Лист |
|---|---|---|---|---|---|---|
| ЦПК 18л-20 | К14т-20 | 7 | 3.53 | 24.70 | 40.23 | См. лист 62. |
| | К14н-20 | 1 | 3.53 | 3.53 | | В.14 л.62 |
| | К32-20 | 1 | 2.55 | 2.55 | | В.14 л.70 |
| | ОС3 | 14 | 0.32 | 4.48 | | В.14 л.69 |
| | ОС5 | 5 | 0.30 | 1.50 | | В.14 —"— |
| | П1-20 | 2 | 1.73 | 3.46 | | В.14 л.58 |
| ЦПК 18л-25 | К14т-25 | 7 | 3.48 | 24.40 | 40.31 | В.14 л.63 |
| | К14н-25 | 1 | 3.48 | 3.48 | | В.14 л.63 |
| | К32-25 | 1 | 2.59 | 2.59 | | В.14 л.70 |
| | ОС3 | 14 | 0.32 | 4.48 | | В.14 л.69 |
| | ОС5 | 5 | 0.30 | 1.50 | | В.14 л.69 |
| | П1-25 | 2 | 1.95 | 3.90 | | В.14 л.58 |
| ЦПК 18л-30 | К14т-30 | 7 | 3.50 | 24.50 | 40.62 | В.14 л.63 |
| | К14н-30 | 1 | 3.50 | 3.50 | | В.14 л.63 |
| | К32-30 | 1 | 2.62 | 2.62 | | В.14 л.70 |
| | ОС3 | 14 | 0.32 | 4.48 | | В.14 л.69 |
| | ОС5 | 5 | 0.30 | 1.50 | | В.14 л.69 |
| | П1-30 | 2 | 2.01 | 4.02 | | В.14 л.57 |

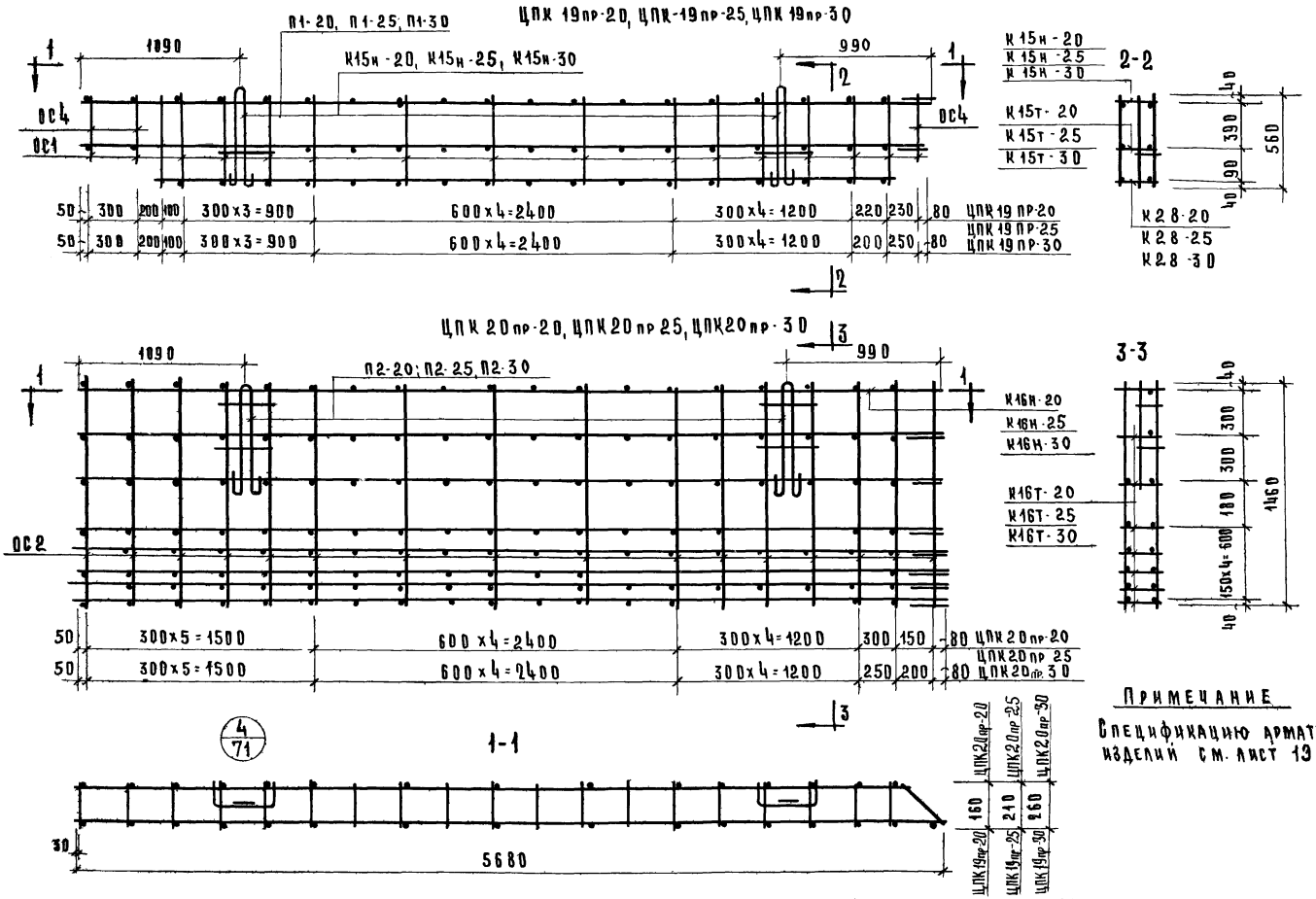


ПРИМЕЧАНИЕ

Спецификацию арматурных изделий см. лист 13

| Т.К | ПАНЕЛИ ЦОКОЛЯ И ПОДВАЛА | СЕРИЯ ИИ-04-5 | |
|---|---|---|---|
| 1974 | ПРОСТРАНСТВЕННЫЕ КАРКАСЫ ЦПК 19пр-20, ЦПК 19пр-25, ЦПК 19пр-30, ЦПК 20пр-20, ЦПК 20пр-25, ЦПК 20пр-30 | ВЫПУСК 14 | ЛИСТ 24 |

Р. МОСКВА | ИСПОЛНИТЕЛЬ | САХАНЕНОК

13077-04 30 угловъ

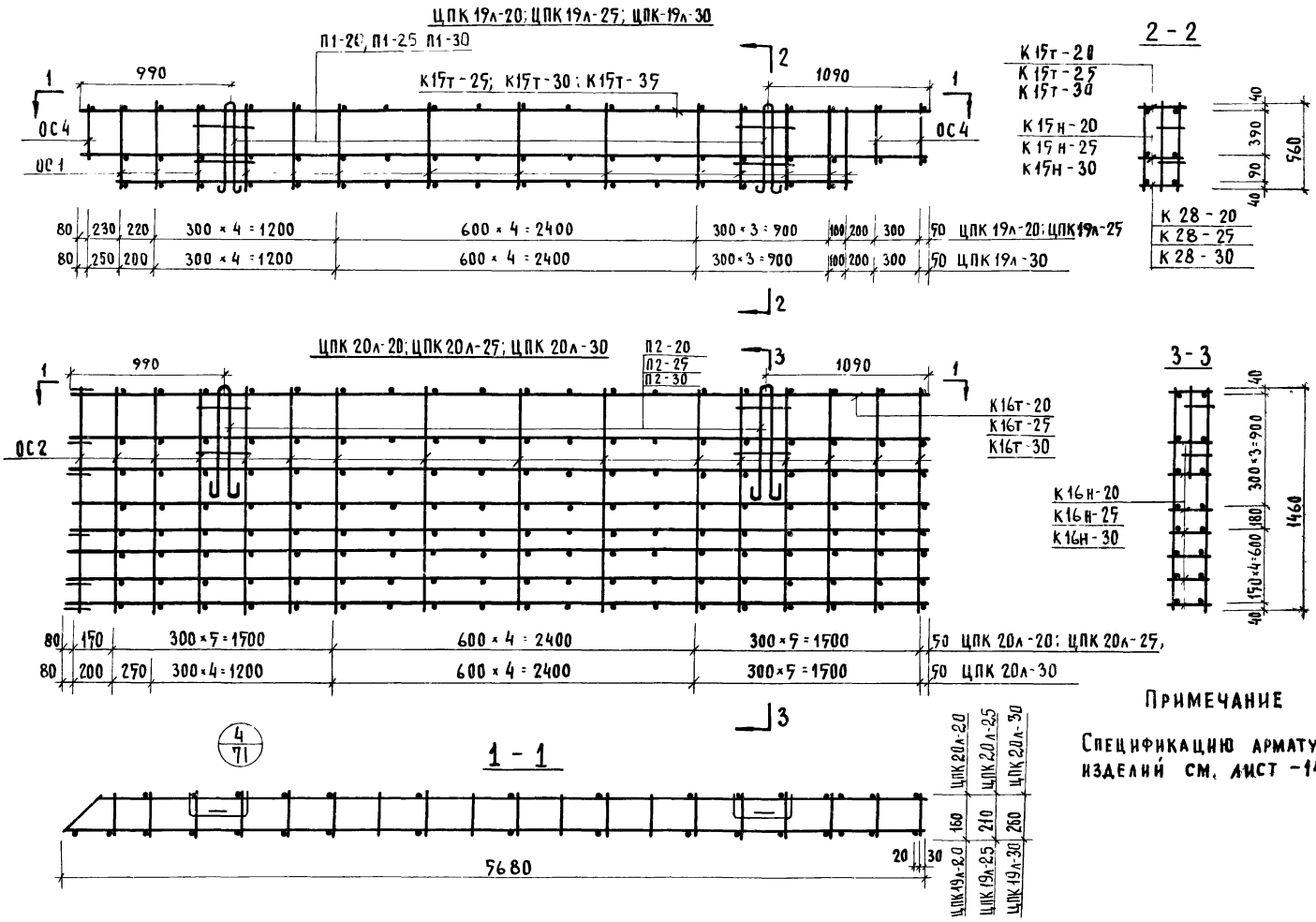


## Примечание

Спецификацию арматурных изделий см. лист -14,13.

Инв. № подл. | Подпись и дата | Взам. инв. № | Инв. № дубл. | Исполнитель Сахаченок | г. Москва

# ЦПК 21пр-20; ЦПК 21пр-25; ЦПК 21пр-30

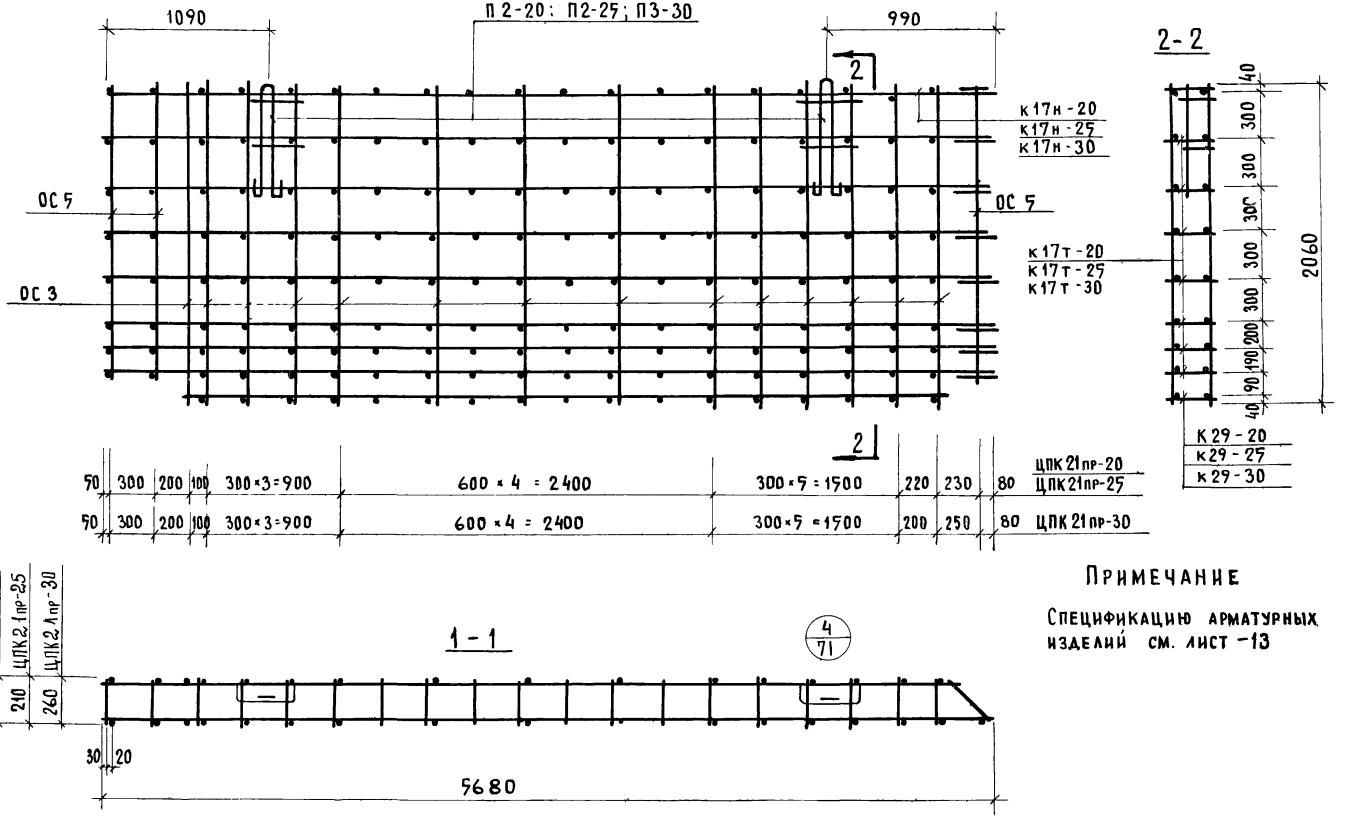


## Примечание

Спецификацию арматурных изделий см. лист -13

## ЦПК 21л-20; ЦПК 21л-25; ЦПК 21л-30

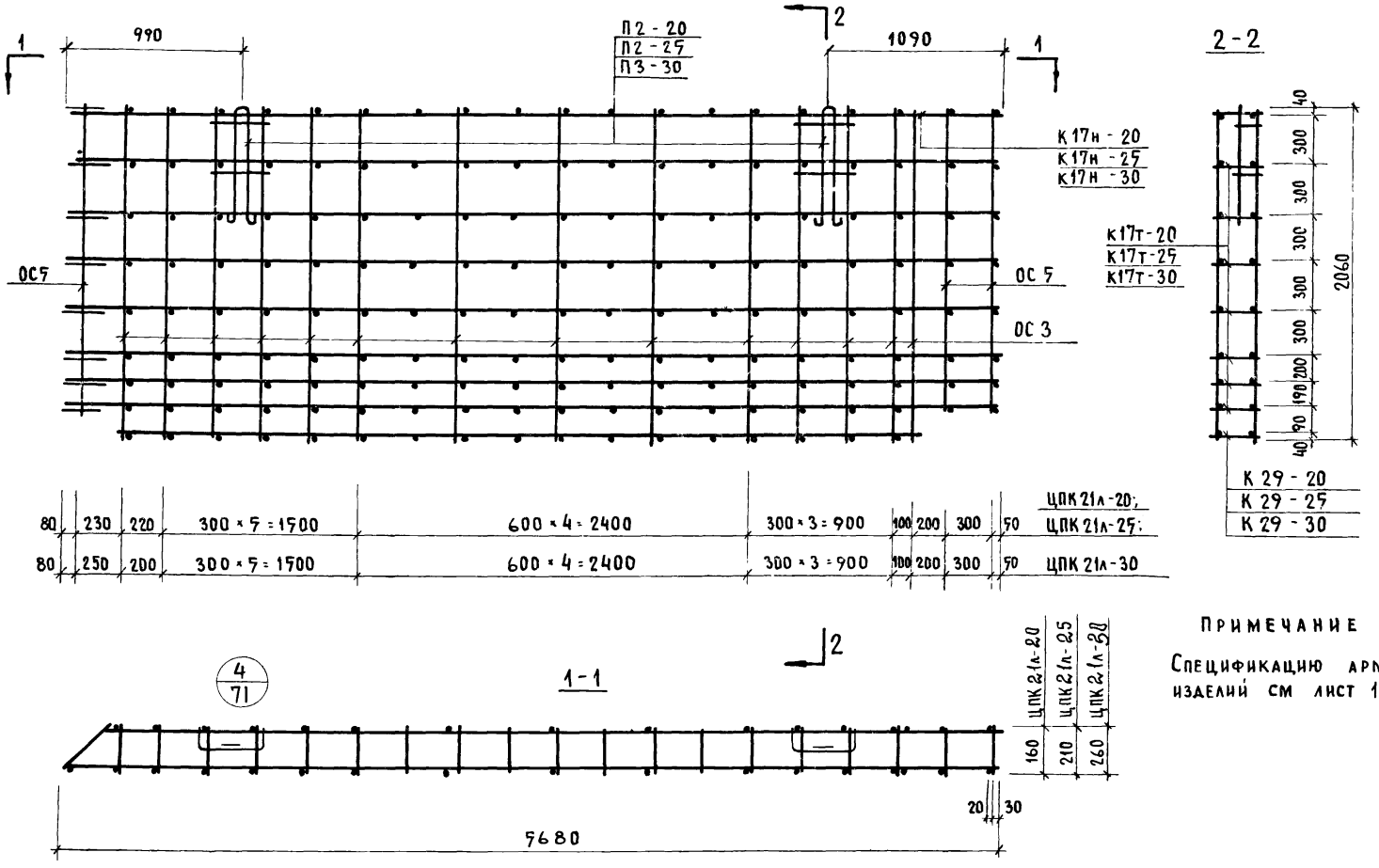


### Примечание

Спецификацию арматурных изделий см лист 14

г Москва Исполнитель Саханенок

| | | | |
|---|---|---|---|
| ТК | Панели цоколя и подвала | Серия ИИ-04-5 | |
| 1974 | Пространственные каркасы ЦПК 21л-20; ЦПК 21л-25; ЦПК 21л-30 | Выпуск 14 | Лист 27 |

13077 04 3-

## ЦПК22пр-20; ЦПК22пр-25; ЦПК22пр-30.

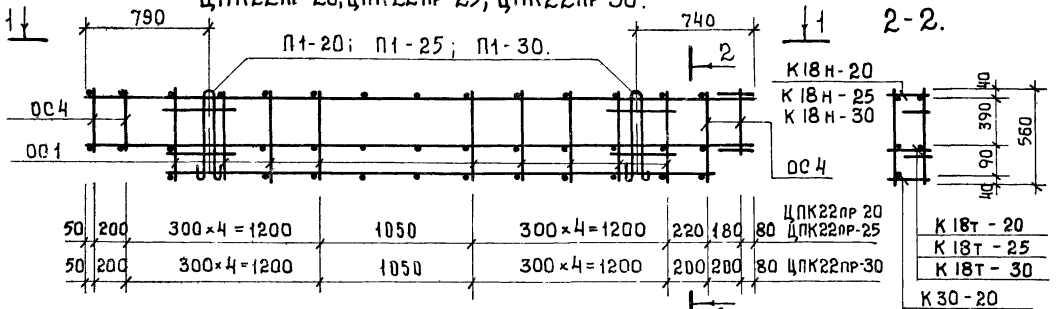





## ЦПК23пр-20; ЦПК23пр-25; ЦПК23пр-30.

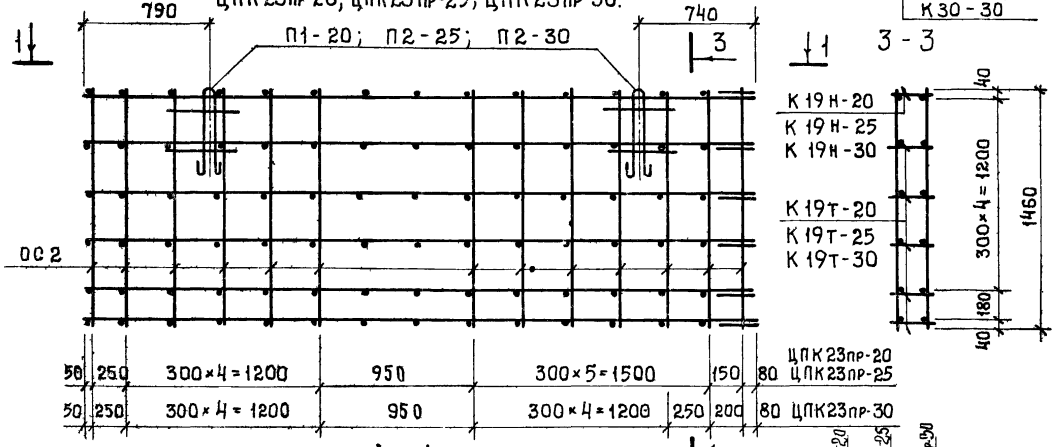





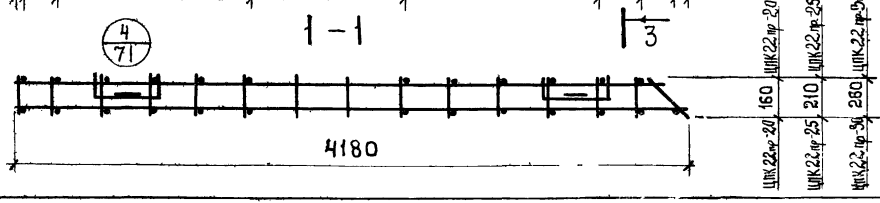


### Спецификация арматурных изделий на пространственный каркас.

| Марка пространственного каркаса | Марка арматурных изделий | Кол. штук | Масса, кг: одного изделия | Масса, кг: всех изделий | Масса, кг: общая | Лист |
|---|---|---|---|---|---|---|
| ЦПК 22 пр 20 | К18т-20 | 1 | 5.26 | 5.26 | 20.62 | л.65 |
| | К18н-20 | 1 | 5.26 | 5.26 | | л.65 |
| | К30-20 | 1 | 4.49 | 4.49 | | л.70 |
| | ОС1 | 20 | 0.09 | 1.80 | | л.69 |
| | ОС4 | 5 | 0.07 | 0.35 | | л.69 |
| | П1-20 | 2 | 1.73 | 3.46 | | л.57 |
| ЦПК 22 пр-25 | К18т-25 | 1 | 5.34 | 5.34 | 21,29 | л.66 |
| | К18н-25 | 1 | 5.34 | 5.34 | | л.66 |
| | К30-25 | 1 | 4,56 | 4.56 | | л.70 |
| | ОС1 | 20 | 0.09 | 1.80 | | л.69 |
| | ОС4 | 5 | 0.07 | 0.35 | | л.69 |
| | П1-25 | 2 | 1.95 | 3.90 | | л.58 |
| ЦПК 22 пр-30 | К18т-30 | 1 | 5.41 | 5.41 | 21.60 | л.67 |
| | К18н-30 | 1 | 5.41 | 5.41 | | л.67 |
| | К30-30 | 1 | 4.61 | 4 61 | | л.70 |
| | ОС1 | 20 | 0.09 | 1.80 | | л.69 |
| | ОС4 | 5 | 0.07 | 0.35 | | л.69 |
| | П1 30 | 2 | 2 01 | 4.02 | | л.58 |

**Примечание.**

Спецификацию арматурных изделий на ЦПК 23 пр-20; ЦПК 23пр-25; ЦПК 23 пр-30, см. лист 15.

г. Москва Исполнитель Андреев

| ТК | Панели цоколя и подвала | Серия ИИ-04-5 |
|---|---|---|
| 1974 | Пространственные каркасы ЦПК22пр-20; ЦПК22пр-25; ЦПК22пр-30; ЦПК23пр-20; ЦПК23пр-25; ЦПК23пр-30. Спецификация. | Выпуск — Лист 28 |

13077-04 34

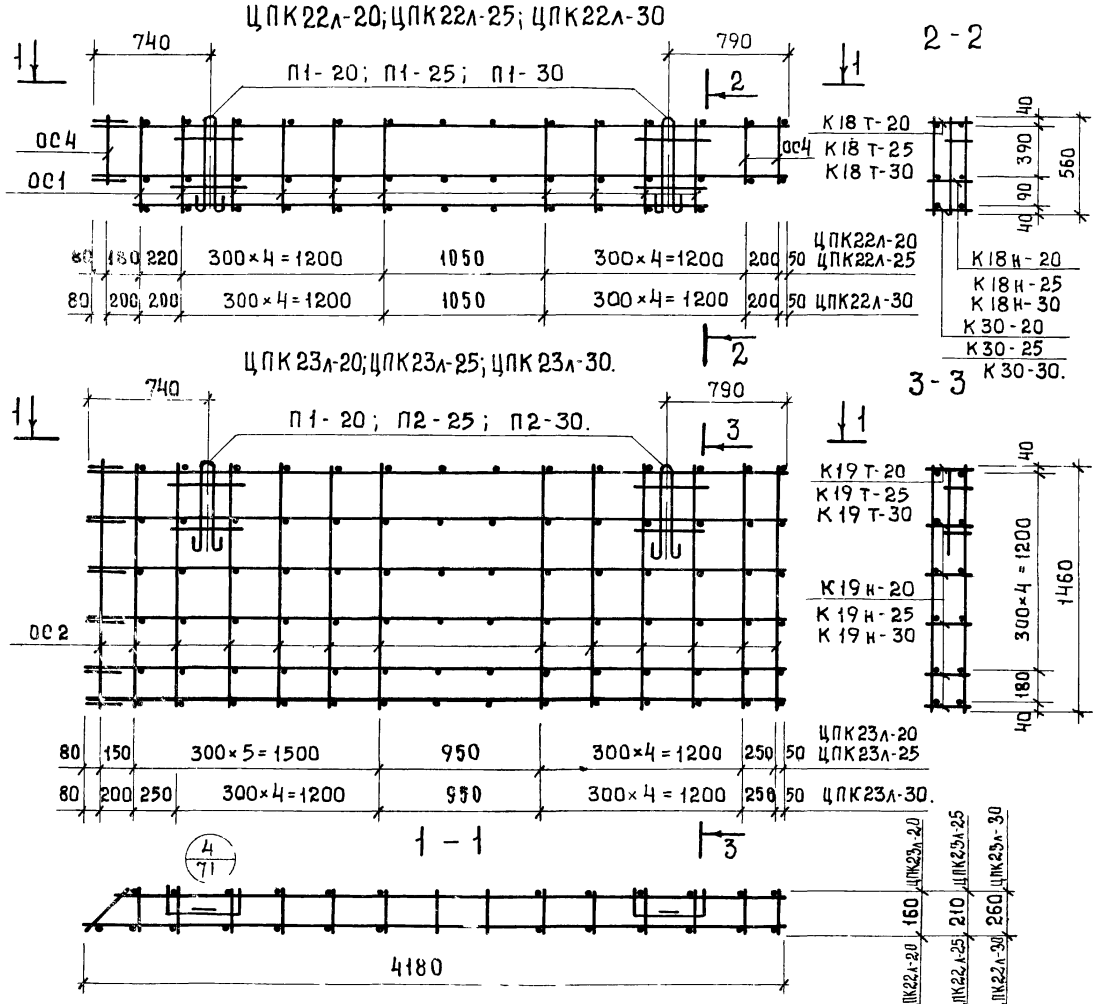


## Спецификация арматурных изделий на пространственный каркас.

| Марка простран каркаса | Марка арматурн. изделий | Кол. штук | Масса, кг. одного изделия | Масса, кг. всех изделий | Масса, кг. Общая | Лист |
|---|---|---|---|---|---|---|
| ЦПК22л-20 | К18т-20 | 1 | 5.26 | 5.26 | 20.62 | л.65 |
| | К18н-20 | 1 | 5.26 | 5.26 | | л.65 |
| | К30-20 | 1 | 4.49 | 4.49 | | л.70 |
| | ОС1 | 20 | 0.09 | 1.80 | | л.69 |
| | ОС4 | 5 | 0.07 | 0.35 | | л.69 |
| | П1-20 | 2 | 1.73 | 3.46 | | л.57 |
| ЦПК22л-25 | К18т-25 | 1 | 5.34 | 5.34 | 21.29. | л.66 |
| | К18н-25 | 1 | 5.34 | 5.34 | | л.66 |
| | К30-25 | 1 | 4.56 | 4.56 | | л.70 |
| | ОС1 | 20 | 0.09 | 1.80 | | л.69 |
| | ОС4 | 5 | 0.07 | 0.35 | | л.69 |
| | П1-25 | 2 | 1.95 | 3.90 | | л.58 |
| ЦПК22л-30 | К18т-30 | 1 | 5.41 | 5.41 | 21.60 | л.67 |
| | К18н-30 | 1 | 5.41 | 5.41 | | л.67 |
| | К30-30 | 1 | 4.61 | 4.61 | | л.70 |
| | ОС1 | 20 | 0.09 | 1.80 | | л.69 |
| | ОС4 | 5 | 0.07 | 0.35 | | л.69 |
| | П1-30 | 1 | 2.01 | 4.02 | | л.58 |

Примечание.
Спецификацию арматурных изделий на ЦПК23л-20, ЦПК23л-25 ЦПК23л-30 см. лист 15

| ТК | Панели цоколя и подвала | Серия ИИ-04-5 | |
|---|---|---|---|
| 1974 | Пространственные каркасы ЦПК22л-20; ЦПК22л-25; ЦПК22л-30; ЦПК23л-20; ЦПК23л-25, ЦПК23л-30. Спецификация | Выпуск 14 | Лист 29 |

Комплексом ст. инженер Смелова
г. Москва Исполнитель Андреев

13077-04 35

## ЦПК 24пр-20, ЦПК 24пр-25; ЦПК 24пр-30

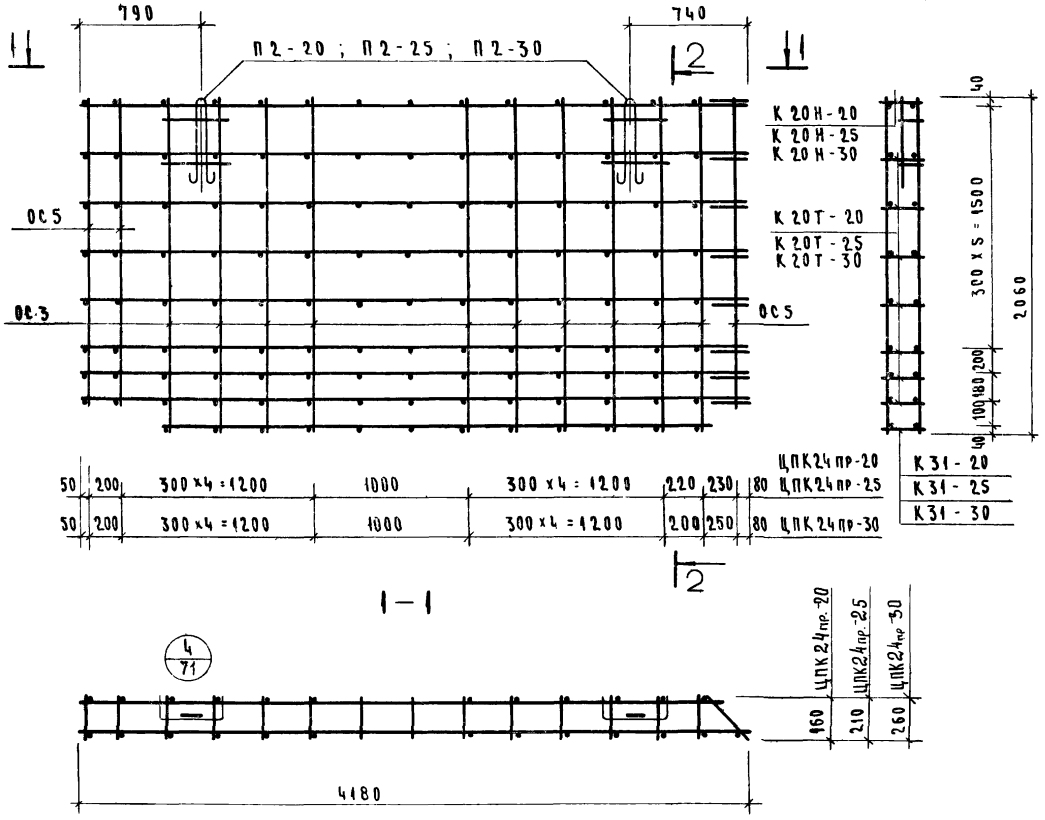


## Спецификация арматурных изделий на пространственный каркас

| Марка простран каркаса | Марка арматурн изделий | Кол. штук | Масса, кг одного изделия | Масса, кг всех изделий | Масса, кг общая | Лист |
|---|---|---|---|---|---|---|
| ЦПК 24пр-20 | К20Т-20 | 7 | 10.22 | 71.54 | 106.44 | л.65 |
| | К20Н-20 | 1 | 10.22 | 10.22 | | л.65 |
| | К31-20 | 1 | 8.66 | 8.66 | | л.70 |
| | ОС 3 | 20 | 0.32 | 6.40 | | л.69 |
| | ОС 5 | 5 | 0.30 | 1.50 | | л.69 |
| | П2-20 | 2 | 4.06 | 8.12 | | л.58 |
| ЦПК 24пр-25 | К20т 25 | 7 | 7.56 | 52.89 | 83.35 | л.66 |
| | К20Н-25 | 1 | 7.56 | 7.56 | | л.66 |
| | К31-25 | 1 | 6.44 | 6.44 | | л.70 |
| | ОС-3 | 20 | 0.32 | 6.40 | | л.69 |
| | ОС 5 | 5 | 0.30 | 1.50 | | л.69 |
| | П2-25 | 2 | 4.28 | 8.56 | | л.58 |
| ЦПК 24пр-30 | К20Т-30 | 7 | 5.41 | 37.87 | 64.47 | л.67 |
| | К20Н-30 | 1 | 5.41 | 5.41 | | л.67 |
| | К31-30 | 1 | 4.61 | 4.61 | | л.70 |
| | ОС 3 | 20 | 0.32 | 6.40 | | л.69 |
| | ОС 5 | 5 | 0.30 | 1.50 | | л.69 |
| | П2-30 | 2 | 4.34 | 8.68 | | л.58 |



г. Москва Инв. № подл. | Подпись и дата | Взам. инв. №

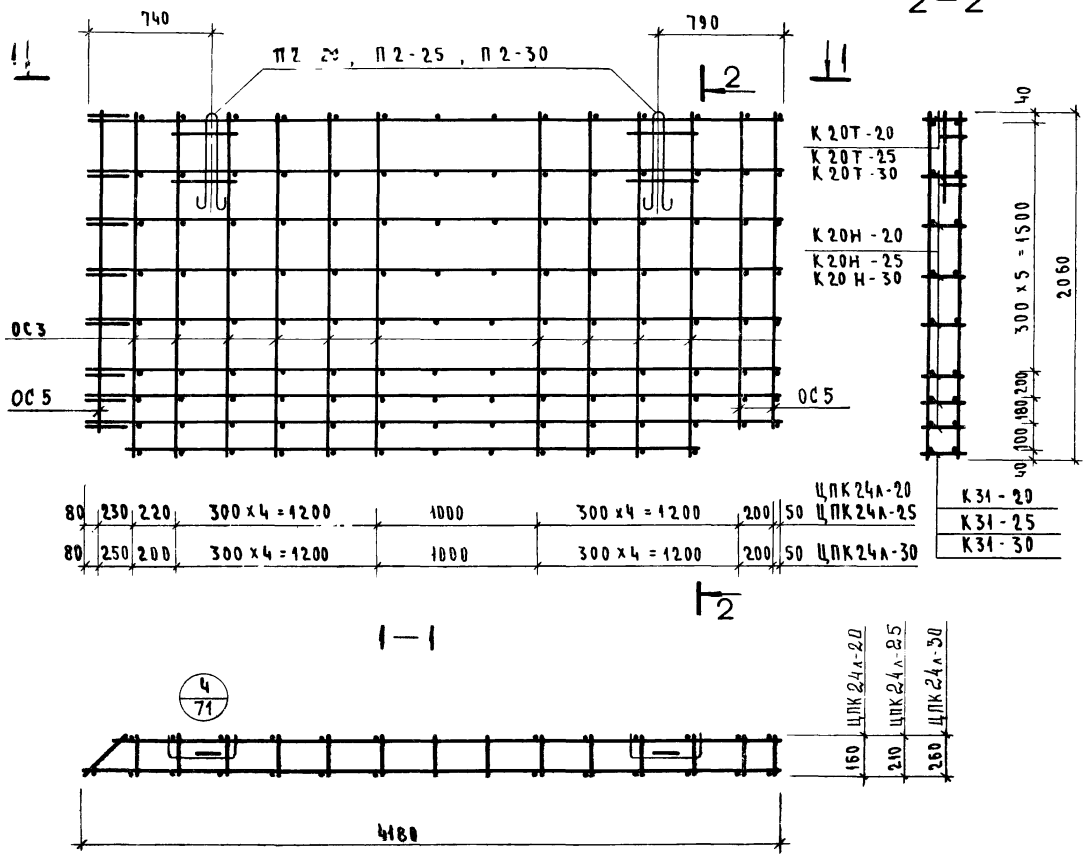


**Спецификация арматурных изделий на пространственный каркас**

| Марка простран. каркаса | Марка арматурн. изделий | Кол. штук | Масса кг: одного издел. | Масса кг: всех изделий | Масса кг: общая | Лист |
|---|---|---|---|---|---|---|
| ЦПК 24л-20 | К20Н-20 | 7 | 10.22 | 7154 | 106.44 | л.65 |
| | К20Т-20 | 1 | 10.22 | 10.22 | | л.65 |
| | К31-20 | 1 | 8.66 | 8.66 | | л.70 |
| | ОС 3 | 20 | 0.32 | 6.40 | | л.69 |
| | ОС 5 | 5 | 0.30 | 1.50 | | л.69 |
| | П2-20 | 2 | 4.06 | 8.12 | | л.58 |
| ЦПК 24л-25 | К20Н-25 | 7 | 7.60 | 53.25 | 83.70 | л.66 |
| | К20Т-25 | 1 | 7.60 | 7.60 | | л.66 |
| | К31-25 | 1 | 6.44 | 6.44 | | л.70 |
| | ОС-3 | 20 | 0.32 | 6.40 | | л.69 |
| | ОС-5 | 5 | 0.30 | 1.50 | | л.69 |
| | П2-25 | 2 | 4.28 | 8.56 | | л.58 |
| ЦПК 24л-30 | К20Н-30 | 7 | 5.41 | 37.90 | 64.47 | л.67 |
| | К20Т-30 | 1 | 5.41 | 5.41 | | л.67 |
| | К31-30 | 1 | 4.61 | 4.61 | | л.70 |
| | ОС 3 | 20 | 0.32 | 6.40 | | л.69 |
| | ОС 5 | 5 | 0.30 | 1.50 | | л.69 |
| | П2-30 | 2 | 4.34 | 8.68 | | л.58 |

| ТК | Панели цоколя и подвала. | Серия ИИ-04-5 |
|---|---|---|
| 1974 | Пространственные каркасы ЦПК 24л-20; ЦПК 24л-25, ЦПК 24л-30. Спецификация. | Выпуск 14 / Лист 31 |

ЦЛК 25 пр-20; ЦПК 25 пр-25; ЦПК 25 пр-30

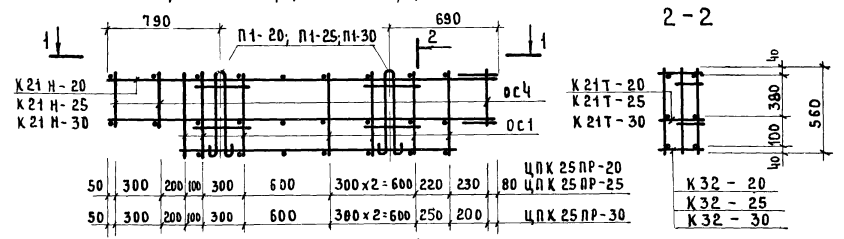


ЦПК 26 ПР-20; ЦПК 26 ПР-25; ЦПК 26 ПР-30

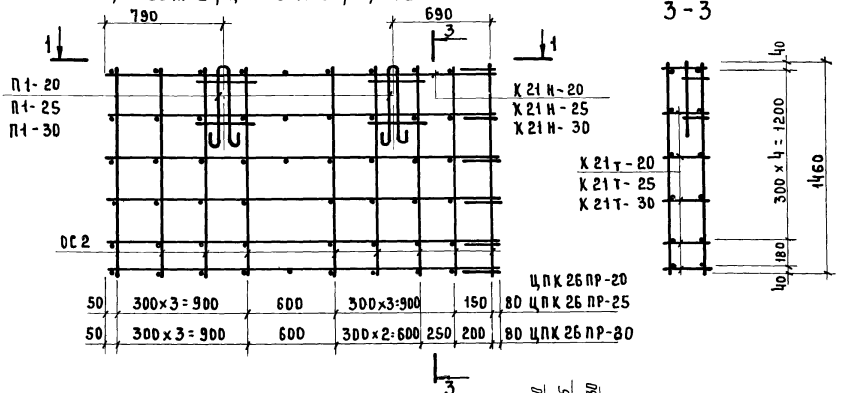


СПЕЦИФИКАЦИЯ АРМАТУРНЫХ ИЗДЕЛИЙ НА ПРОСТРАНСТВЕННЫЙ КАРКАС

| Марка пространственного каркаса | Марка арматурных изделий | К-во штук | Масса, кг: одного изделия | Масса, кг: всех изделий | Масса, кг: общая | Лист |
|---|---|---|---|---|---|---|
| ЦПК 25 пр-20 | К21Т-20 | 1 | 3.39 | 3.39 | 14.40 | л.64 |
| | К21Н-20 | 1 | 3.39 | 3.39 | | л.64 |
| | К32-20 | 1 | 2.55 | 2.55 | | л.70 |
| | ОС-1 | 14 | 0.09 | 1.26 | | л.69 |
| | ОС-4 | 5 | 0,07 | 0.35 | | л.69 |
| | П1-20 | 2 | 1,73 | 3.46 | | л.57 |
| ЦПК 25 пр-25 | К21Т-25 | 1 | 3.43 | 3.43 | 14.96 | л.64 |
| | К21Н-25 | 1 | 3.43 | 3.43 | | л.64 |
| | К32-25 | 1 | 2.59 | 2.59 | | л.70 |
| | ОС-1 | 14 | 0.09 | 1.26 | | л.69 |
| | ОС-4 | 5 | 0.07 | 0.35 | | л.69 |
| | П1-25 | 2 | 1.95 | 3.90 | | л.58 |
| ЦПК 25 пр-30 | К21Т-30 | 1 | 3.44 | 3.44 | 15.13 | л.68 |
| | К21Н-30 | 1 | 3.44 | 3.44 | | л.68 |
| | К32-30 | 1 | 2.62 | 2.62 | | л.70 |
| | ОС-1 | 14 | 0.09 | 1.26 | | л.69 |
| | ОС-4 | 5 | 0.07 | 0.35 | | л.69 |
| | П1-30 | 2 | 2.01 | 4.02 | | л.58 |

ПРИМЕЧАНИЕ:

СПЕЦИФИКАЦИЮ АРМАТУРНЫХ ИЗДЕЛИЙ НА ЦПК 26 ПР-20; ЦПК 26 ПР-25; ЦПК 26 ПР-30 СМ. ЛИСТ 15

Инв. № подл. | Подпись и дата | Взам. инв. № | Инв. № дубл. | Подпись и дата



13077-04 38

ЦПК25Л-20; ЦПК25Л-25; ЦПК25Л-30

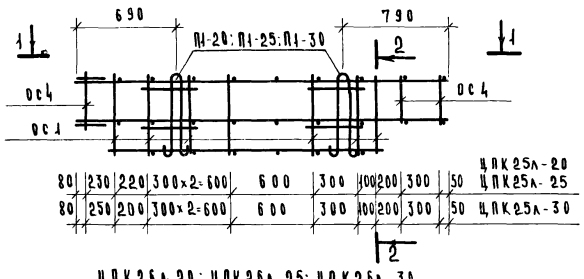


ЦПК26Л-20; ЦПК26Л-25; ЦПК26Л-30

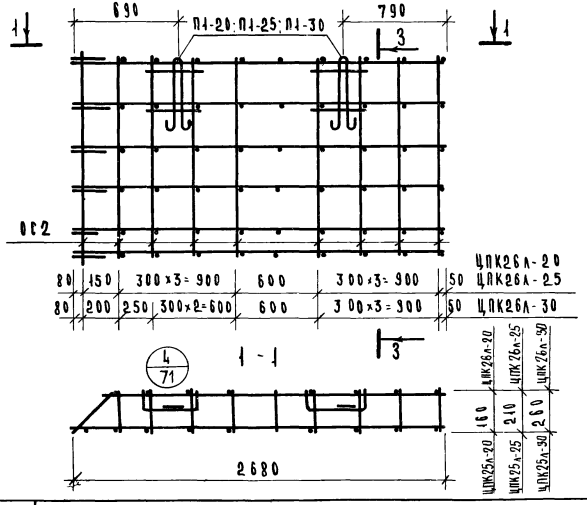


2-2

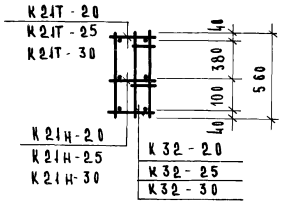


3-3

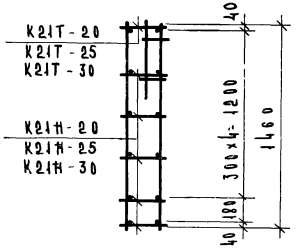


## Спецификация арматурных изделий на пространственный каркас

| Марка пространс. каркаса | Марка арматурных изделий | Кол. штук | Масса, кг: одного изделия | Масса, кг: всех изделий | Масса, кг: общая | Лист |
|---|---|---|---|---|---|---|
| ЦПК25Л-20 | К21т-20 | 1 | 3.39 | 3.39 | 14.40 | л.64 |
| | К21н-20 | 1 | 3.39 | 3.39 | | л.64 |
| | К32-20 | 1 | 2.55 | 2.55 | | л.70 |
| | ОС1 | 14 | 0.09 | 1.26 | | л.69 |
| | ОС4 | 5 | 0.07 | 0.35 | | л.69 |
| | П1-20 | 2 | 1.73 | 3.46 | | л.57 |
| ЦПК25Л-25 | К21т-25 | 1 | 3.43 | 3.43 | 14.96 | л.64 |
| | К21н-25 | 1 | 3.43 | 3.43 | | л.64 |
| | К32-25 | 1 | 2.59 | 2.59 | | л.70 |
| | ОС1 | 14 | 0.09 | 1.26 | | л.69 |
| | ОС4 | 5 | 0.07 | 0.35 | | л.69 |
| | П1-25 | 2 | 1.95 | 3.90 | | л.58 |
| ЦПК25Л-30 | К21т-30 | 1 | 3.44 | 3.44 | 15.13 | л.68 |
| | К21н-30 | 1 | 3.44 | 3.44 | | л.68 |
| | К32-30 | 1 | 2.62 | 2.62 | | л.70 |
| | ОС1 | 14 | 0.09 | 1.26 | | л.69 |
| | ОС4 | 5 | 0.07 | 0.35 | | л.69 |
| | П1-30 | 2 | 2.01 | 4.02 | | л.58 |

Примечание:

Спецификацию арматурных изделий на ЦПК26Л-20; ЦПК26Л-25; ЦПК26Л-30 см. лист 15

| ТК | Панели цоколя и подвала. | Серия ИИ-04-5 | |
|---|---|---|---|
| 1974 | Пространственные каркасы ЦПК25Л-20; ЦПК25Л-25; ЦПК25Л-30; ЦПК26Л-20; ЦПК26Л-25; ЦПК26Л-30; Спецификация. | Выпуск 14 | Лист 33 |

Андреев

Исполнитель

Комплектов г. Москва

13077-04 39

## ЦПК 27пр-20, ЦПК 27пр-25, ЦПК 27пр-30

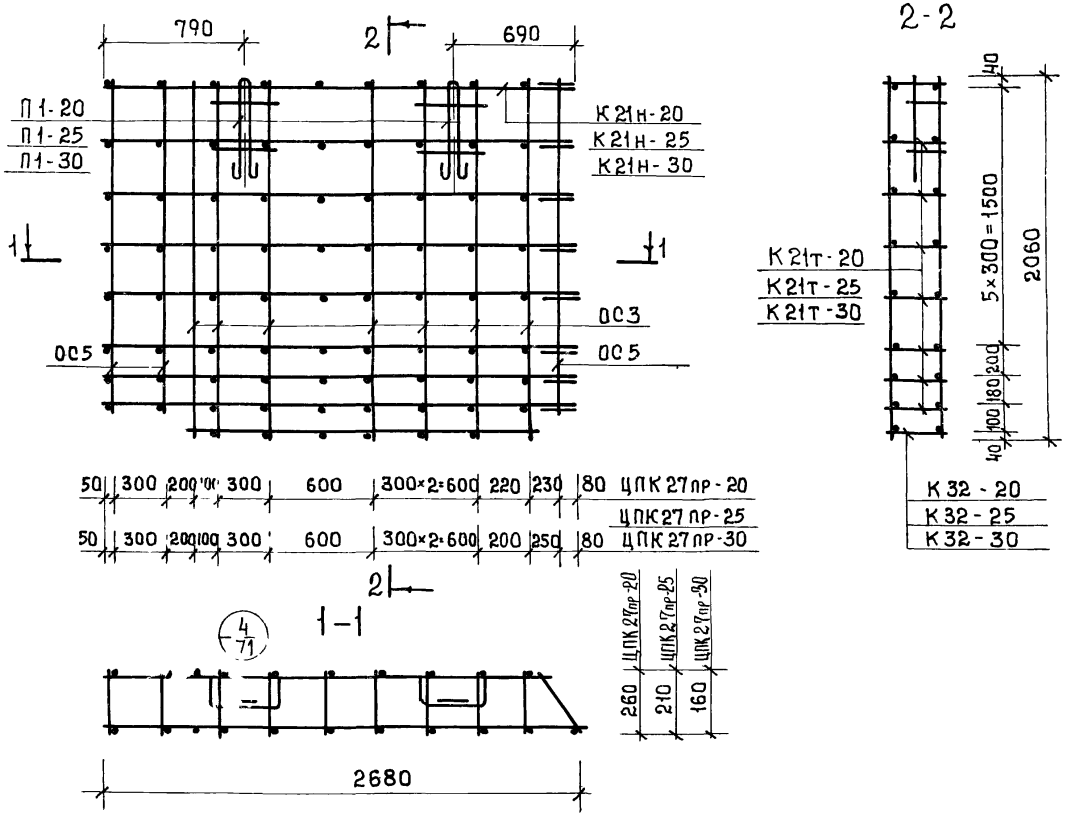


### Спецификация арматурных изделий на пространственный каркас.

| Марка простран. каркаса | Марка арматурн. изделий | Кол. штук | Масса, кг. одного изделия | Масса, кг. всех изделий | Масса, кг. общая | Лист. |
|---|---|---|---|---|---|---|
| ЦПК 27пр-20 | К21т-20 | 7 | 3.39 | 23.73 | 39.11 | л.64 |
| | К21н-20 | 1 | 3.39 | 3.39 | | л.64 |
| | К32-20 | 1 | 2.55 | 2.55 | | л.70 |
| | ОС-3 | 14 | 0.32 | 4.48 | | л.69 |
| | ОС-5 | 5 | 0.30 | 1.50 | | л.69 |
| | П1-20 | 2 | 1.73 | 3.46 | | л.57 |
| ЦПК 27пр-25 | К21т-25 | 7 | 3.42 | 23.94 | 39.83 | л.64 |
| | К21н-25 | 1 | 3.42 | 3.42 | | л.64 |
| | К32-25 | 1 | 2.59 | 2.59 | | л.70 |
| | ОС 3 | 14 | 0.32 | 4.48 | | л.69 |
| | ОС-5 | 5 | 0.30 | 1.50 | | л.69 |
| | П1-25 | 2 | 1.95 | 3.90 | | л.58 |
| ЦПК 27пр-30 | К21т-30 | 7 | 3.44 | 24.08 | 40.14 | л.68 |
| | К21н-30 | 1 | 3.44 | 3.44 | | л.68 |
| | К32-30 | 1 | 2.62 | 2.62 | | л.70 |
| | ОС 3 | 14 | 0.32 | 4.48 | | л.69 |
| | ОС 5 | 5 | 0.30 | 1.50 | | л.69 |
| | П1-30 | 2 | 2.01 | 4.02 | | л.58 |

## ЦПК 27л-20, ЦПК 27л-25, ЦПК 27л-30.

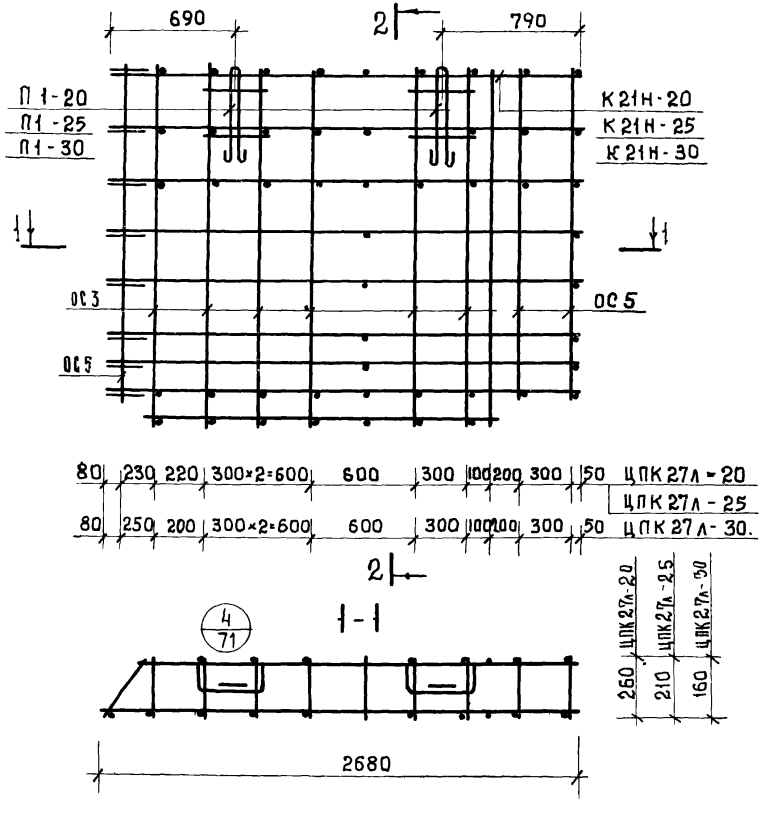


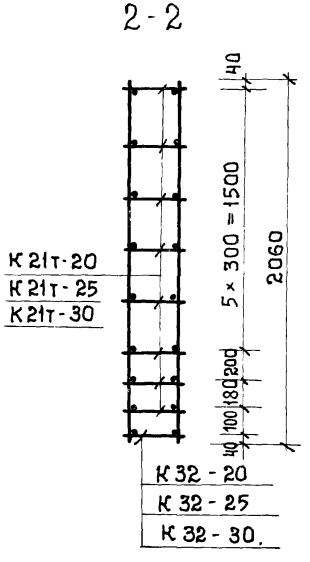


### Спецификация арматурных изделий на пространственный каркас.

| Марка простран каркаса | Марка арматурн. изделий | К-во штук | Масса, кг. одного изделия | Масса, кг. всех изделий | Масса, кг. общая | Лист |
|---|---|---|---|---|---|---|
| ЦПК 27л-20 | К 21т-20 | 7 | 3.39 | 23.38 | 38.76 | л.64 |
| | К 21Н-20 | 1 | 3.39 | 3.39 | | л.64 |
| | К 32-20 | 1 | 2.55 | 2.55 | | л.70 |
| | ОС 3 | 14 | 0.32 | 4.48 | | л.69 |
| | ОС 5 | 5 | 0.30 | 1.50 | | л.69 |
| | П1-20 | 2 | 1.73 | 3.46 | | л.57 |
| ЦПК 27л-25 | К 21т-25 | 7 | 3.43 | 24.00 | 39.90 | л.64 |
| | К 21Н-25 | 1 | 3.43 | 3.43 | | л.64 |
| | К 32-25 | 1 | 2.59 | 2.59 | | л.70 |
| | ОС 3 | 14 | 0.32 | 4.48 | | л.69 |
| | ОС 5 | 5 | 0.30 | 1.50 | | л.69 |
| | П1-25 | 2 | 1.95 | 3.90 | | л.58 |
| ЦПК 27л-30 | К 21т-30 | 7 | 3.44 | 24.08 | 40.14 | л.68 |
| | К 21Н-30 | 1 | 3.44 | 3.44 | | л.68 |
| | К 32-30 | 1 | 2.62 | 2.62 | | л.70 |
| | ОС 3 | 14 | 0.32 | 4.48 | | л.69 |
| | ОС 5 | 5 | 0.30 | 1.50 | | л.69 |
| | П1-30 | 2 | 2.01 | 4.02 | | л.58 |

| | | | |
|---|---|---|---|
| ТК | ПАНЕЛИ ЦОКОЛЯ И ПОДВАЛА. | СЕРИЯ ИИ-04-5 | |
| 1974 | ПРОСТРАНСТВЕННЫЕ КАРКАСЫ ЦПК 27л-20, ЦПК 27л-25, ЦПК 27л-30. СПЕЦИФИКАЦИЯ. | ВЫПУСК 14 | ЛИСТ 35 |

ЦПИИЭ Комплексов г. Москва
Исполнил
Сартакова

## ЦПК 28-20

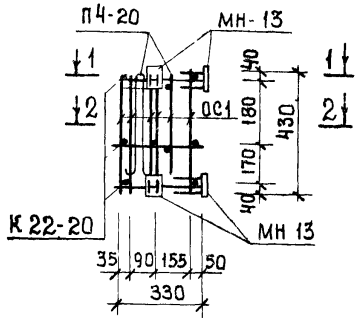


## ЦПК 29-20

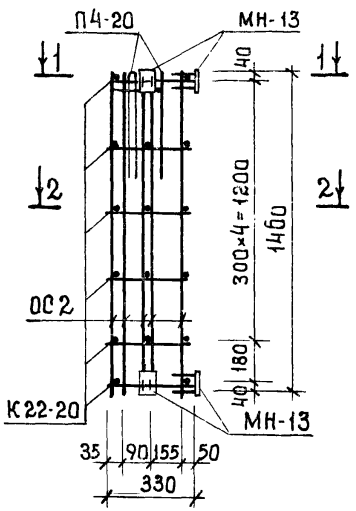


## ЦПК 30-20.

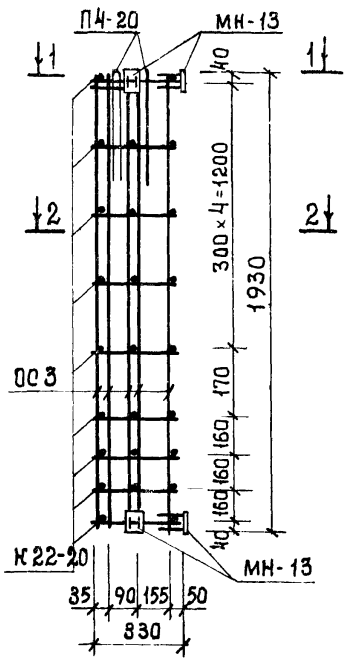


## 1-1

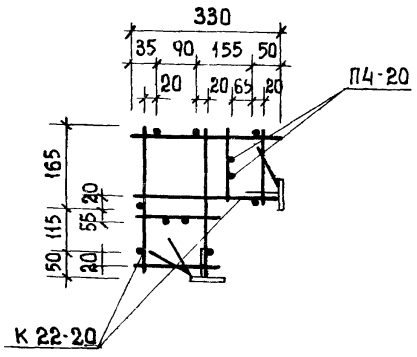


## 2-2

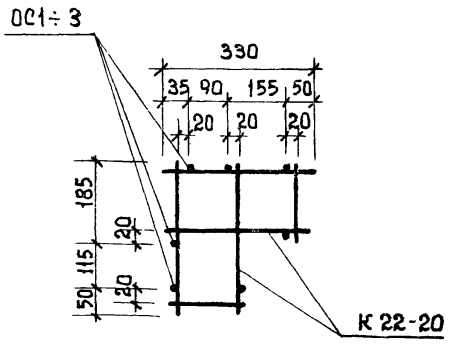


### Спецификация арматурных изделий на пространственный каркас.

| Марка простран. каркаса | Марка арматурн. изделия | Кол. штук | Масса кг. одного изделия | Масса кг. всех изделий | Масса кг. общая | Лист |
|---|---|---|---|---|---|---|
| ЦПК 28-20 | К22-20 | 3 | 0,25 | 0.75 | 9.40 | л.68 |
| | ОС1 | 7 | 0.09 | 0.63 | | л.69 |
| | МН-13 | 4 | 1.30 | 5.20 | | л.61 |
| | П4-20 | 2 | 1.41 | 2.82 | | л.57 |
| ЦПК 29-20 | К22-20 | 6 | 0.25 | 1.50 | 11.13 | л.68 |
| | ОС2 | 7 | 0.23 | 1.61 | | л.69 |
| | МН-13 | 4 | 1.30 | 5.20 | | л.61 |
| | П4-20 | 2 | 1,41 | 2.82 | | л.57 |
| ЦПК 30-20 | К22-20 | 9 | 0.25 | 2.25 | 12,51 | л.68 |
| | ОС3 | 7 | 0.32 | 2.24 | | л.69 |
| | МН-13 | 4 | 1.30 | 5.20 | | л.61 |
| | П4-20 | 2 | 1.41 | 2.82 | | л.57 |

| ТК | ПАНЕЛИ ЦОКОЛЯ И ПОДВАЛА. | СЕРИЯ ИИ-04-5 |
|---|---|---|
| 1974 | Пространственные каркасы ЦПК 28-20; ЦПК 29-20; ЦПК 30-20. Спецификация. | Выпуск 14 / Лист 36 |

Комплексов ст. инженер Смелова
П. Москва. Исполнил Денисова

13077-04 42

ЦПК 31-20

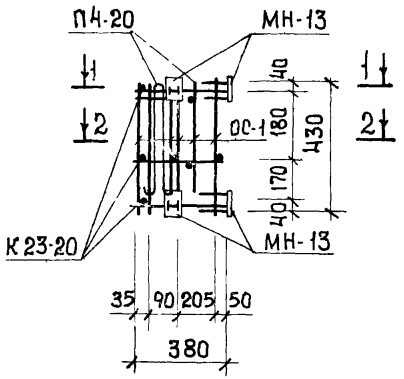


ЦПК-32-20.

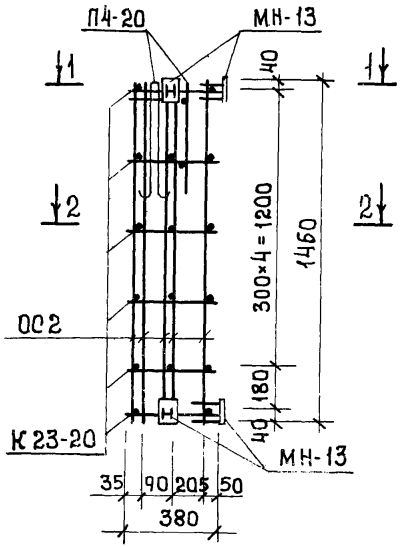


ЦПК-33-20.

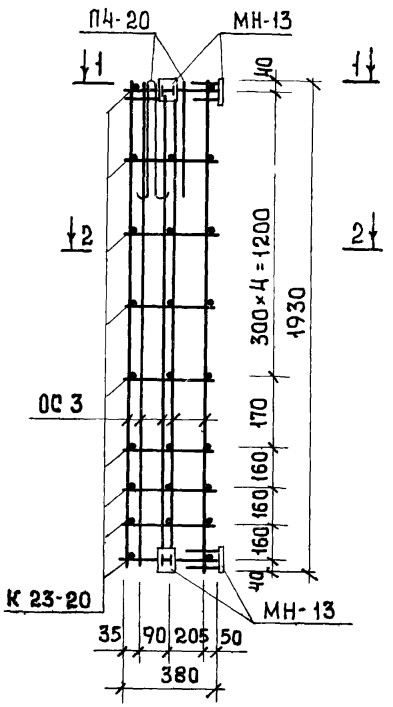


1-1

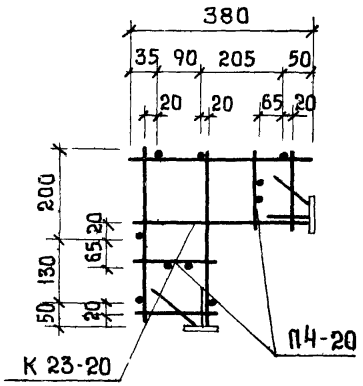


2-2

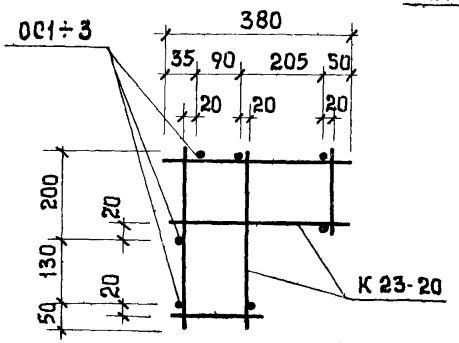


СПЕЦИФИКАЦИЯ АРМАТУРНЫХ ИЗДЕЛИЙ НА ПРОСТРАНСТВЕННЫЙ КАРКАС.

| МАРКА ПРОСТРАН КАРКАСА | МАРКА АРМАТУРН ИЗДЕЛИЙ | КОЛ ШТУК | МАССА, КГ. ОДНОГО ИЗДЕЛИЯ | МАССА, КГ. ВСЕХ ИЗДЕЛИЙ | МАССА, КГ. ОБЩАЯ | ЛИСТ. |
|---|---|---|---|---|---|---|
| ЦПК-31-20. | К 23-20 | 3 | 0 29 | 0.87 | 9.52 | л.68 |
| | ОС 1 | 1 | 0.09 | 0.63 | | л.69 |
| | МН-13 | 4 | 1.30 | 5.20 | | л.61 |
| | П4-20 | 2 | 1.41 | 2.82 | | л.57 |
| ЦПК-32-20 | К 23-20 | 6 | 0.29 | 1.74 | 11.37 | л.68 |
| | ОС 2 | 7 | 0.23 | 1.61 | | л.69 |
| | МН-13 | 4 | 1.30 | 5.20 | | л.61 |
| | П4-20 | 2 | 1.41 | 2.82 | | л.57 |
| ЦПК-33-20 | К 23-20 | 9 | 0.29 | 2.61 | 12.87 | л.68 |
| | ОС 3 | 7 | 0.32 | 2.24 | | л.69 |
| | МН-13 | 4 | 1.30 | 5.20 | | л.61 |
| | П4-20 | 2 | 1.41 | 2.82 | | л.57 |

ЦПИИП КОМПЛЕКСОВ Г. МОСКВА. ИСПОЛНИЛ ДЕНИСОВА

| Т.К | ПАНЕЛИ ЦОКОЛЯ И ПОДВАЛА. | СЕРИЯ ИИ-04-5 | |
|---|---|---|---|
| 1974 | ПРОСТРАНСТВЕННЫЕ КАРКАСЫ ЦПК-31-20; ЦПК 32-20; ЦПК 33-20 СПЕЦИФИКАЦИЯ. | ВЫПУСК 14 | ЛИСТ 37 |

13077-04 43

ЦПК 28-25

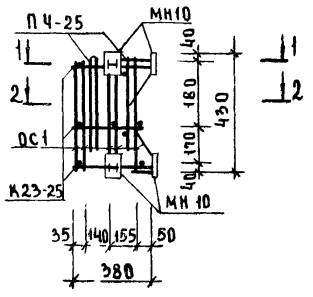


ЦПК 29-25

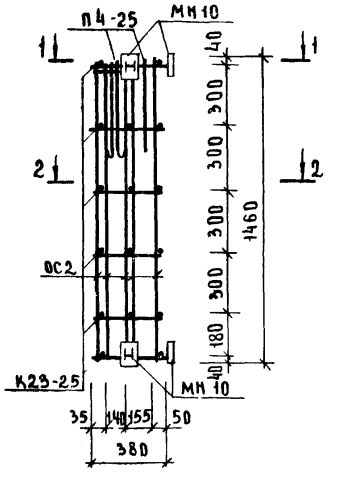


ЦПК 30-25

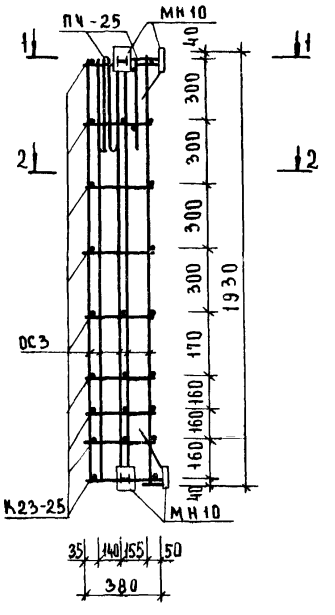


1-1

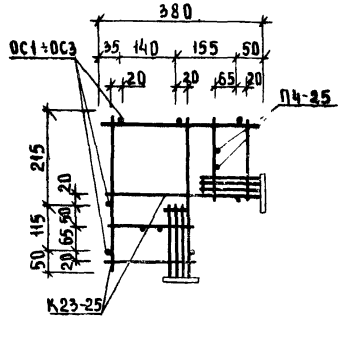


2-2

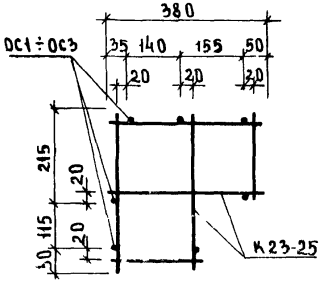


## Спецификация арматурных изделий на пространственный каркас

| Марка простран каркаса | Марка арматурн изделия | К-во штук | Вес кг: одного изделия | Вес кг: всех изделий | Вес кг: общий | Лист |
|---|---|---|---|---|---|---|
| ЦПК28-25 | К23-25 | 3 | 0.30 | 0.90 | 11,27 | л.68 |
| | ОС1 | 7 | 0.09 | 0.63 | | л.69 |
| | МН10 | 4 | 1.89 | 7.56 | | л.61 |
| | П4-25 | 2 | 1.09 | 2.18 | | л.59 |
| ЦПК29-25 | К23-25 | 6 | 0.30 | 1.80 | 13.15 | л.68 |
| | ОС2 | 7 | 0.23 | 1.61 | | л.69 |
| | МН10 | 4 | 1.89 | 7.56 | | л.61 |
| | П4-25 | 2 | 1.09 | 2.18 | | л.59 |
| ЦПК30-25 | К23-25 | 9 | 0.30 | 2.70 | 14.68 | л.68 |
| | ОС3 | 7 | 0.32 | 2.24 | | л.69 |
| | МН10 | 4 | 1.89 | 7.56 | | л.61 |
| | П4-25 | 2 | 1.09 | 2.18 | | л.59 |

| ТК | Панели цоколя и подвала. | Серия ИИ-04-5 | |
|---|---|---|---|
| 1974 | Пространственные каркасы ЦПК28-25, ЦПК29-25, ЦПК-30-25 Спецификация. | Выпуск 14 | Лист 38 |

Москва Исполнила Сартакова

ЦПК 31-25

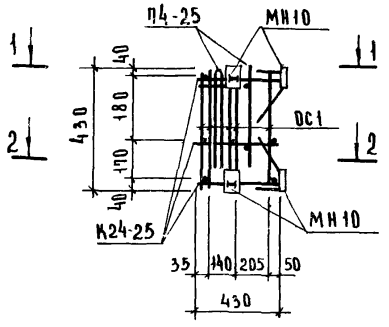


ЦПК 32-25

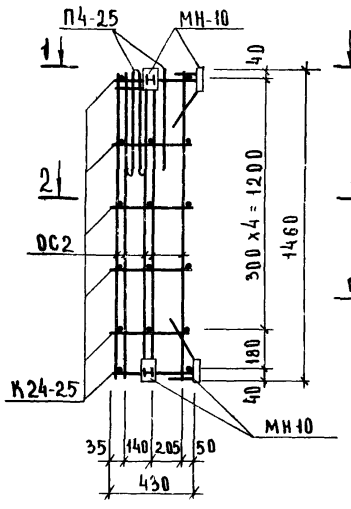


ЦПК 33-25

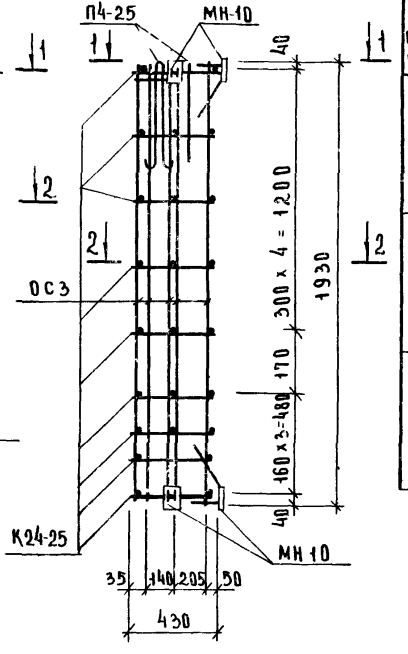


1 - 1

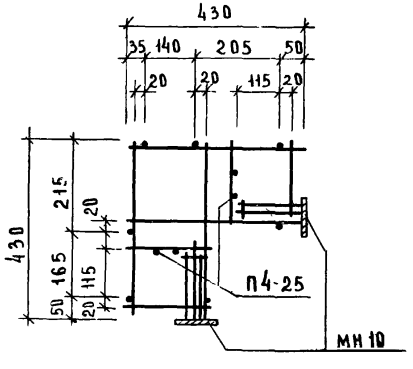


2 - 2

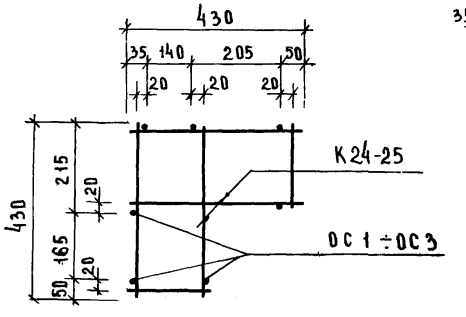


Спецификация арматурных изделий на пространственный каркас

| Марка пространственного каркаса | Марка арматурных изделий | Кол. штук | Масса, кг: одного изделия | Масса, кг: всех изделий | Масса, кг: общая | Лист |
|---|---|---|---|---|---|---|
| ЦПК 31-25 | К24-25 | 3 | 0.34 | 1.02 | 11.39 | л.68 |
| | МН-10 | 4 | 1.89 | 7.56 | | л.61 |
| | ОС1 | 7 | 0.09 | 0.63 | | л.69 |
| | П4-25 | 2 | 1.09 | 2.18 | | л.59 |
| ЦПК 32-25 | К24-25 | 6 | 0.34 | 2.04 | 13.39 | л.68 |
| | МН-10 | 4 | 1.89 | 7.56 | | л.61 |
| | ОС 2 | 7 | 0.23 | 1.61 | | л.69 |
| | П4-25 | 2 | 1.09 | 2.18 | | л.59 |
| ЦПК 33-25 | К24-25 | 9 | 0.34 | 3.06 | 15.04 | л.68 |
| | МН-10 | 4 | 1.89 | 7.56 | | л.61 |
| | ОС 3 | 7 | 0.32 | 2.24 | | л.69 |
| | П4-25 | 2 | 1.09 | 2.18 | | л.59 |



г. МОСКВА ИСПОЛНИТЕЛЬ АНДРЕЕВ

ЦПК 28 - 30

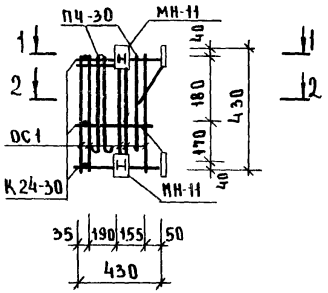


ЦПК 29 - 30

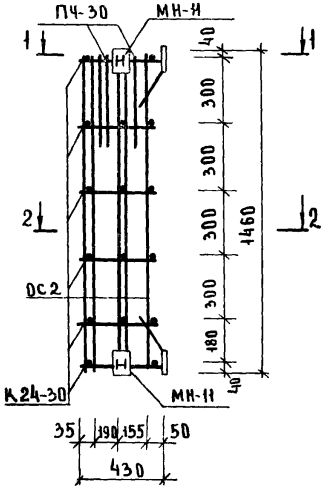


ЦПК 30 - 30

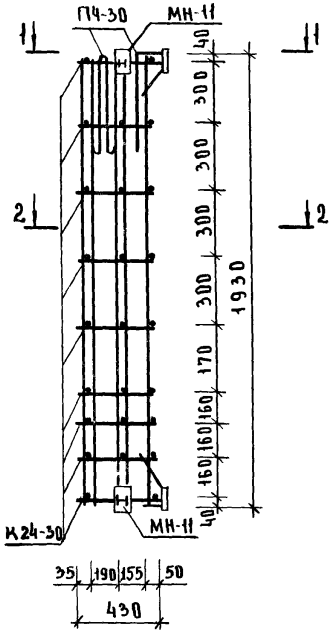


1 - 1

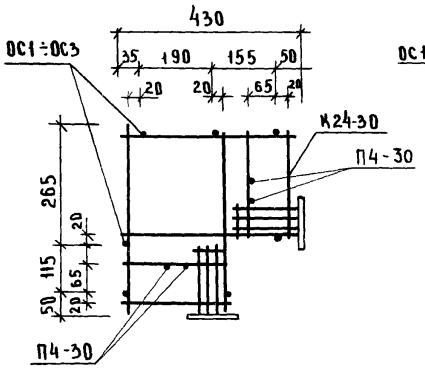


2 - 2

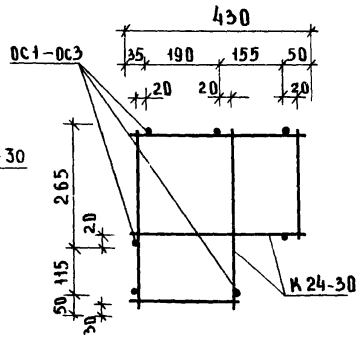


## Спецификация арматурных изделий на пространственный каркас

| Марка пространственного каркаса | Марка арматурного изделия | Кол. штук | Масса, кг: одного изделия | Масса, кг: всех изделий | Масса, кг: общий | Лист |
|---|---|---|---|---|---|---|
| ЦПК28-30 | К24-30 | 3 | 0.36 | 1.08 | 11.21 | л.68 |
| | ОС 1 | 7 | 0.09 | 0.63 | | л.69 |
| | МН 11 | 4 | 1.80 | 7.20 | | л.61 |
| | П4-30 | 2 | 1.15 | 2.30 | | л.59 |
| ЦПК29-30 | К24-30 | 6 | 0.36 | 2.20 | 13.30 | л.68 |
| | ОС2 | 7 | 0.23 | 1.60 | | л.69 |
| | МН 11 | 4 | 1.80 | 7.20 | | л.61 |
| | П4 30 | 2 | 1.15 | 2.30 | | л.59 |
| ЦПК30-30 | К24-30 | 9 | 0.36 | 3.24 | 14.94 | л.68 |
| | ОС 3 | 7 | 0.32 | 2.20 | | л.69 |
| | МН 11 | 4 | 1.80 | 7.20 | | л.61 |
| | П4-30 | 2 | 1.15 | 2.30 | | л.59 |

| | | | |
|---|---|---|---|
| ТК | Панели цоколя и подвала. | Серия ИИ-04-5 | |
| 1974 | Пространственные каркасы ЦПК 28-30, ЦПК 29-30, ЦПК 30-30 Спецификация | Выпуск 14 | Лист 40 |

Ст. инженер Сартакова
Исполнил
Инж. Плексов г. Москва

13077-04 46

ЦПК 31-30

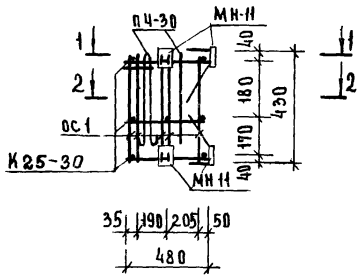


ЦПК 32-30

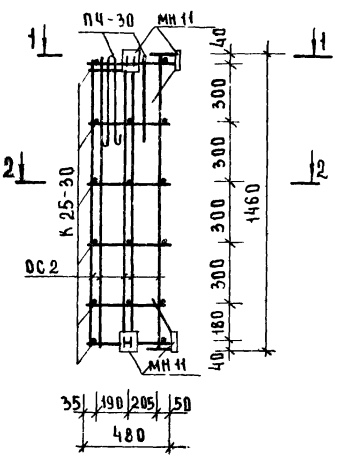


ЦПК 33-30

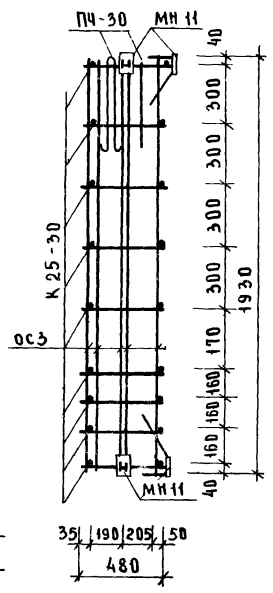


1-1

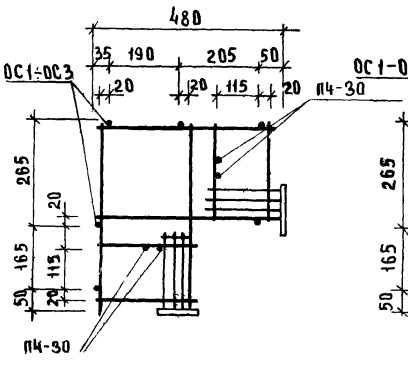


2-2

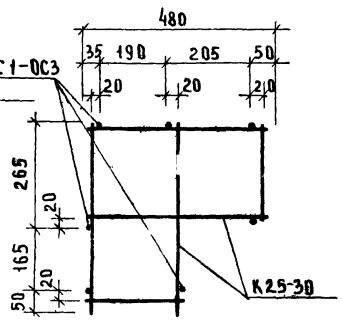


## Спецификация арматурных изделий на пространственный каркас

| Марка пространственного каркаса | Марка арматурного изделия | К-во штук | Масса, кг одного изделия | Масса, кг всех изделий | Общий | Лист |
|---|---|---|---|---|---|---|
| ЦПК31-30 | К25-30 | 3 | 0.38 | 1.14 | 11.27 | л.69 |
| | ОС1 | 7 | 0.09 | 0.63 | | л.69 |
| | МН11 | 4 | 1.80 | 7.20 | | л.61 |
| | П4 30 | 2 | 1.15 | 2.30 | | л.59 |
| ЦПК32-30 | К25-30 | 6 | 0.38 | 2.28 | 13.39 | л.69 |
| | ОС2 | 7 | 0.23 | 1.61 | | л.69 |
| | МН-11 | 4 | 1.80 | 7.20 | | л.61 |
| | П4-30 | 2 | 1.15 | 2.30 | | л.59 |
| ЦПК33-30 | К25-30 | 9 | 0.38 | 3.42 | 15.16 | л.69 |
| | ОС3 | 7 | 0.32 | 2.24 | | л.69 |
| | МН11 | 4 | 1.80 | 7.20 | | л.61 |
| | П4-30 | 2 | 1.15 | 2.30 | | л.59 |

# ЦПК 34-25; ЦПК-34-30.

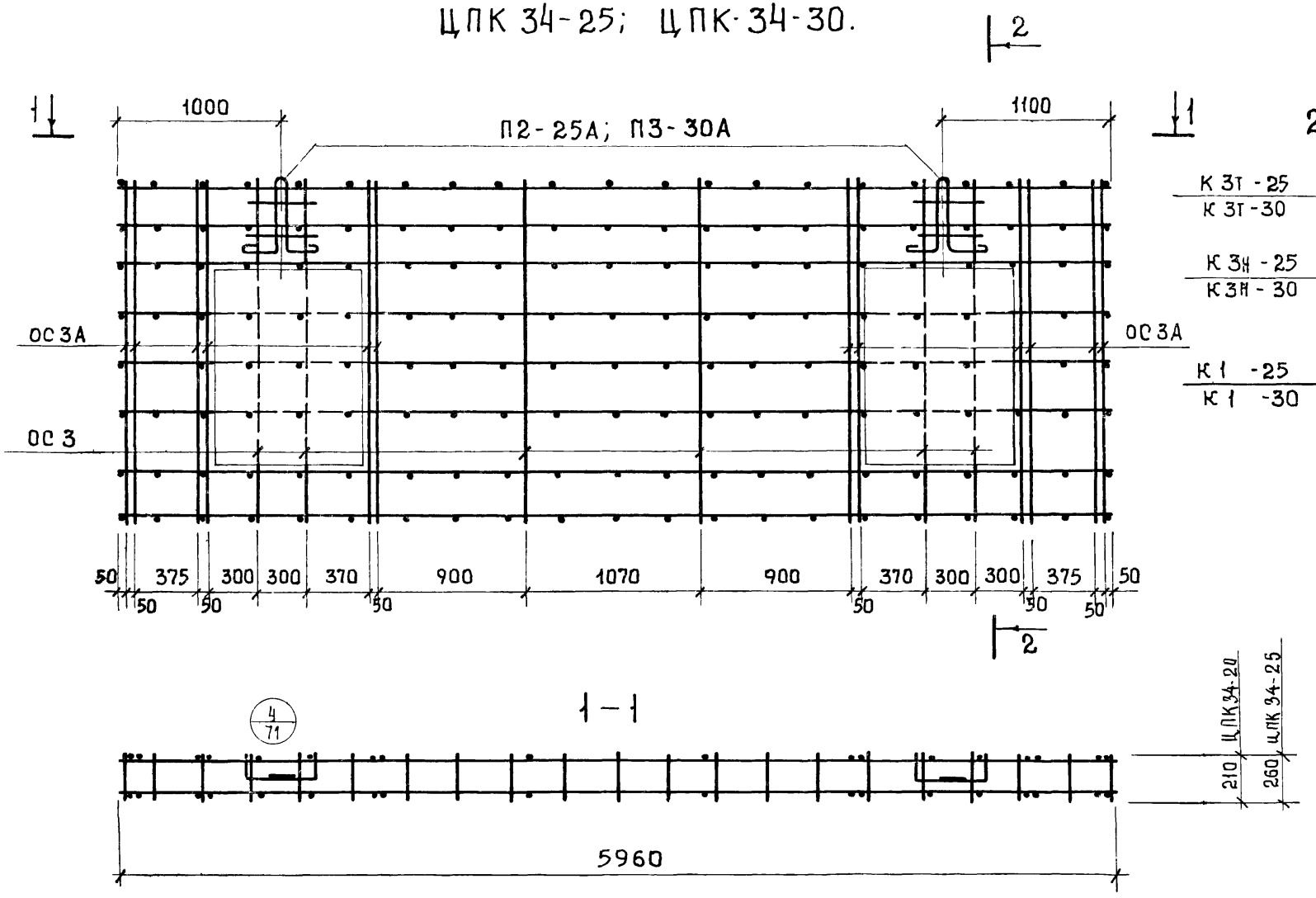


Примечание.

1. Спецификацию арматурных изделий см. лист 14.
2. В местах отверстий сетки, показанные пунктиром, вырезать по месту.

| ТК | ПАНЕЛИ ЦОКОЛЯ И ПОДВАЛА. | СЕРИЯ ИИ-04-5 | |
|---|---|---|---|
| | ПРОСТРАНСТВЕННЫЕ КАРКАСЫ ЦПК-34-25, ЦПК-34-30. | ВЫПУСК 14 | ЛИСТ 42 |

Комплексный п. Москва | Исполнитель | Андреев

# ЦПК 35-20; ЦПК 35-25; ЦПК 35-30.

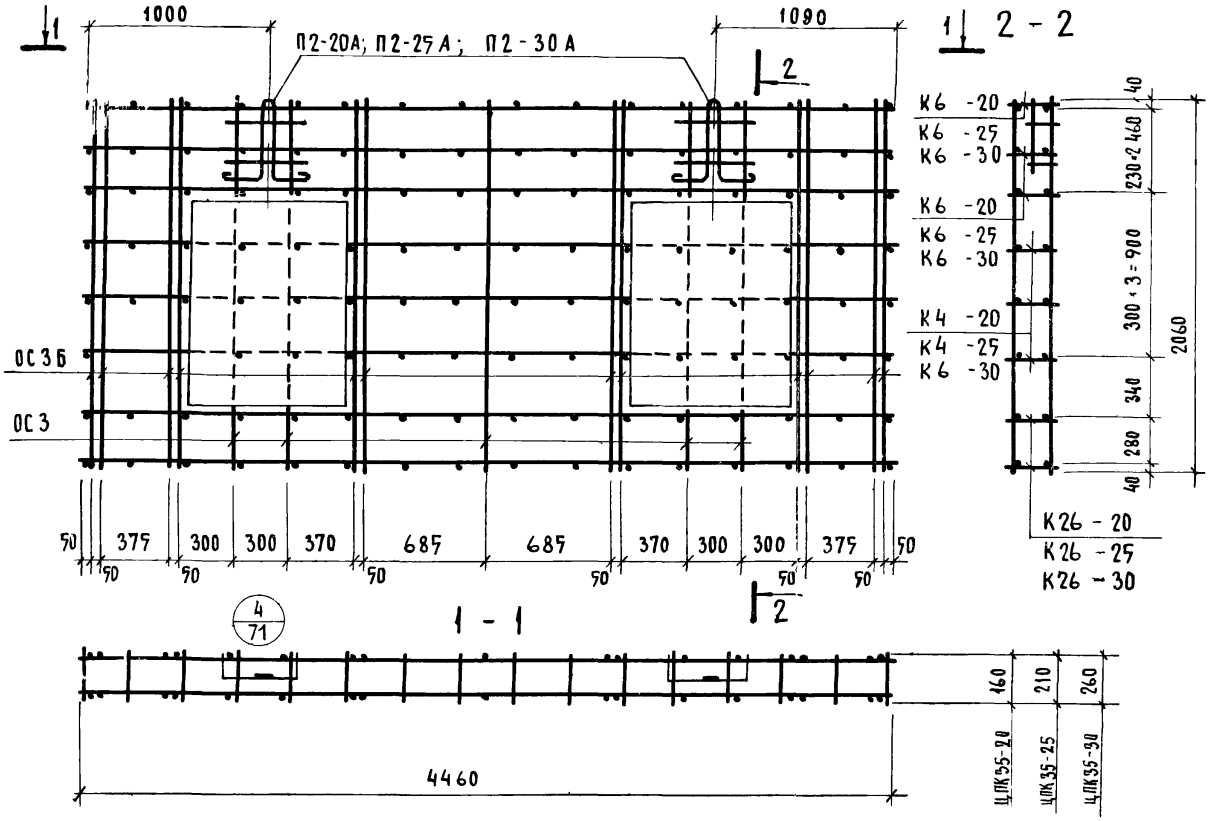


Спецификация арматурных изделий на пространственный каркас

| Марка пространст. каркаса | Марка арматурных изделий | Кол. штук | Масса, кг: одного изделия | Масса, кг: всех изделий | Масса, кг: общая | Лист |
|---|---|---|---|---|---|---|
| ЦПК 35-20 | К6 -20 | 1 | 11.16 | 11,16 | 152,62 | 62 |
| | К6 -20 | 2 | 11.16 | 22.32 | | 62 |
| | К4 -20 | 3 | 5.76 | 17.30 | | 62 |
| | К26 -20 | 2 | 18.38 | 36.76 | | 69 |
| | ОС-3 | 10 | 0.32 | 3.20 | | 69 |
| | ОС-3Б | 24 | 2.49 | 59,76 | | 69 |
| | П2-20А | 2 | 4.06 | 8.12 | | 69 |
| ЦПК 35-25 | К6 -25 | 1 | 8.26 | 8.26 | 150,86 | 62 |
| | К6 -25 | 2 | 8.26 | 16,52 | | 62 |
| | К4 -25 | 3 | 5.84 | 17,52 | | 62 |
| | К26 -25 | 2 | 18.52 | 37.04 | | 69 |
| | ОС 3 | 10 | 0.32 | 3.20 | | 69 |
| | ОС 3Б | 24 | 2.49 | 59.76 | | 69 |
| | П2-25А | 2 | 4.28 | 8.56 | | 69 |
| ЦПК 35-30 | К6 -30 | 1 | 5.92 | 5,92 | 146,86 | 62 |
| | К6 -30 | 2 | 5.92 | 11.84 | | 62 |
| | К6 -30 | 3 | 5.92 | 17.76 | | 62 |
| | К26 -30 | 2 | 19.45 | 38,90 | | 69 |
| | ОС 3 | 10 | 0.32 | 3,20 | | 69 |
| | ОС 3Б | 24 | 2.49 | 59.76 | | 69 |
| | П2-30А | 2 | 4,34 | 8.68 | | 69 |

ПРИМЕЧАНИЕ

В МЕСТАХ ОТВЕРСТИЙ СЕТКИ, ПОКАЗАННЫЕ ПУНКТИРОМ, ВЫРЕЗАТЬ ПО МЕСТУ.



Инв. № подл. | Подпись и дата | Взам. инв. № | Инв. № дубл. | Подпись и дата | АНДРЕЕВ

## ЦПК36-20, ЦПК36-25; ЦПК36-30

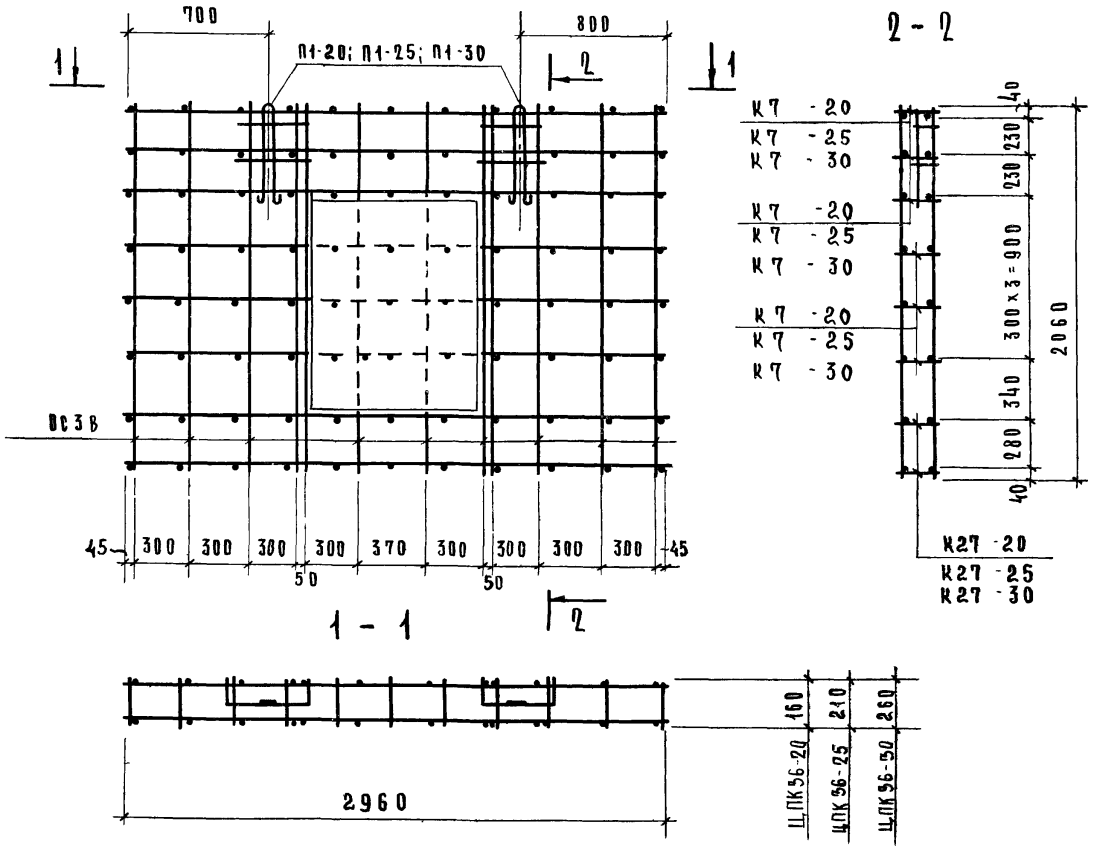


Спецификация арматурных изделий на пространственный каркас

| Марка пространств. каркаса | Марка арматурных изделий | Кол. штук | Масса, кг одного изделия | Масса, кг всех изделий | Масса, кг общая | Лист |
|---|---|---|---|---|---|---|
| ЦПК36-20 | К7 20 | 1 | 3.84 | 3.84 | 72.10 | 62 |
| | К7 -20 | 2 | 3.84 | 7.68 | | 62 |
| | К7 -20 | 3 | 3,84 | 11.52 | | 62 |
| | К27 -20 | 2 | 7,56 | 15.12 | | 69 |
| | ОС3В | 24 | 1.27 | 30.48 | | 69 |
| | П1-20 | 2 | 1.73 | 3,46 | | 59 |
| | | | | | | |
| ЦПК36-25 | К7 -25 | 1 | 3.89 | 3.89 | 73.00 | 62 |
| | К7 -25 | 2 | 3.89 | 7.78 | | 62 |
| | К7 -25 | 3 | 3.89 | 11.67 | | 62 |
| | К27 -25 | 2 | 7.64 | 15.28 | | 69 |
| | ОС3В | 24 | 1.27 | 30.48 | | 69 |
| | П1-25 | 2 | 1.95 | 3.90 | | 59 |
| | | | | | | |
| ЦПК36-30 | К7 30 | 1 | 3.95 | 3.95 | 73.80 | 62 |
| | К7 -30 | 2 | 3.95 | 7.90 | | 62 |
| | К7 -30 | 3 | 3.95 | 11.85 | | 62 |
| | К27 -30 | 2 | 7.80 | 15.60 | | 69 |
| | ОС3В | 24 | 1.27 | 30.48 | | 69 |
| | П1-30 | 2 | 2.01 | 4.02 | | 59 |
| | | | | | | |

### ПРИМЕЧАНИЕ

В МЕСТАХ ОТВЕРСТИЙ СЕТКИ, ПОКАЗАННЫЕ ПУНКТИРОМ, ВЫРЕЗАТЬ ПО МЕСТУ.

ПЛК 1-25

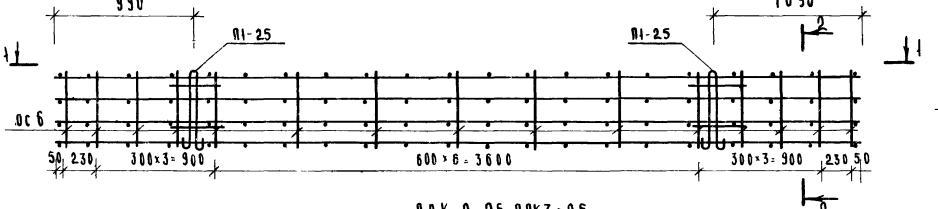


ПЛК 2-25, ПЛК3-25

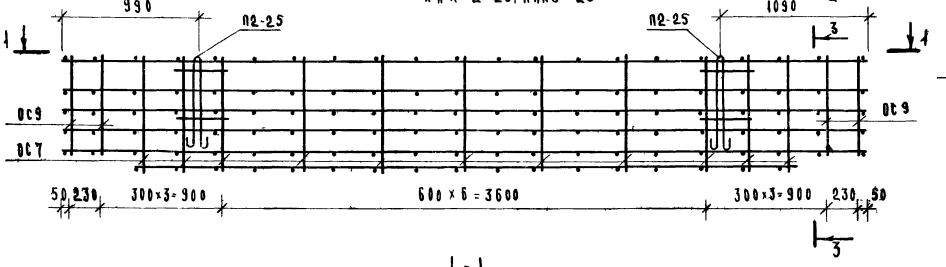


1-1

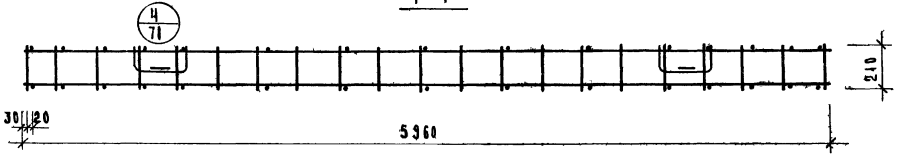


2-2

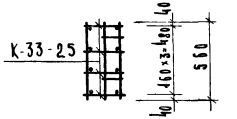


3-3

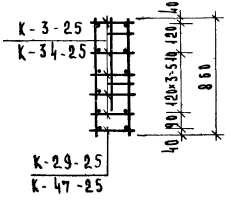


Примечание

Спецификации арматурных изделий смотри лист 48.

ПЛК4-25

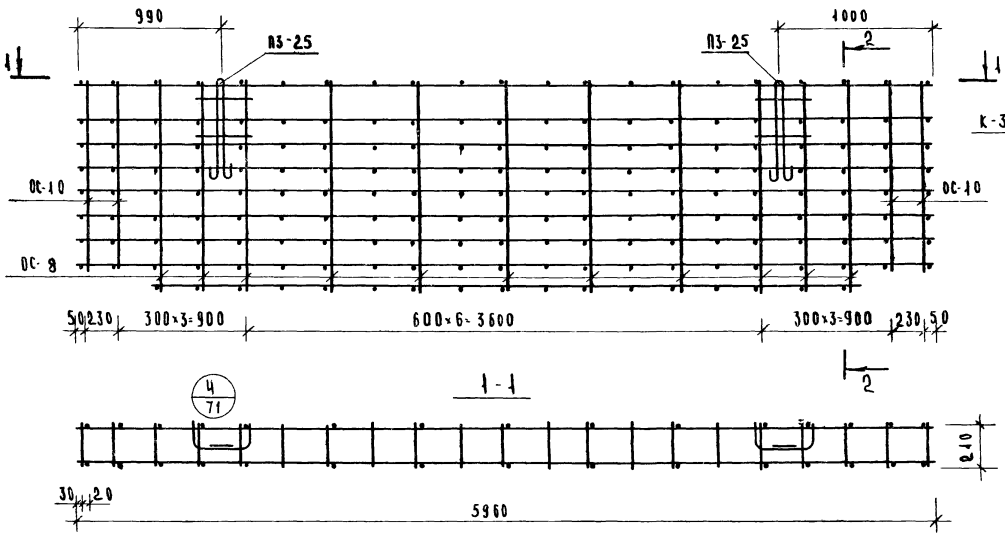


Примечание

Спецификацию арматурных изделий смотри лист 49

| | | | |
|---|---|---|---|
| Т.К 1974 | Панели цоколя и подвала. Пространственный каркас ПЛК4-25. | СЕРИЯ ИИ-04-5 | |
| | | ВЫПУСК 14 | ЛИСТ 46 |

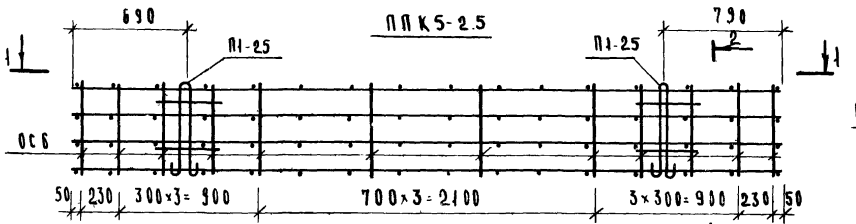


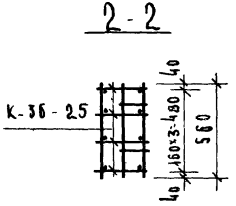


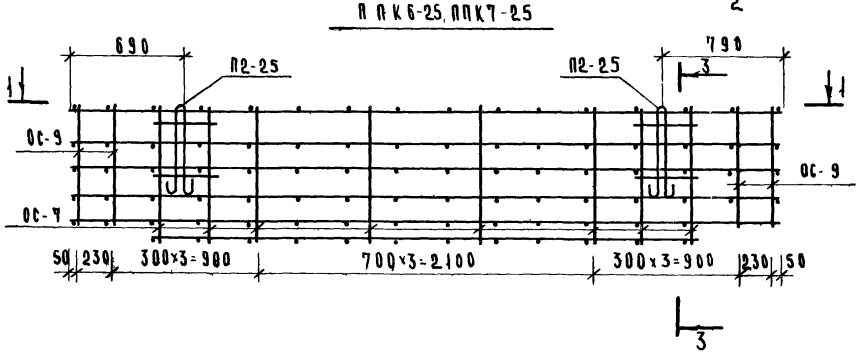


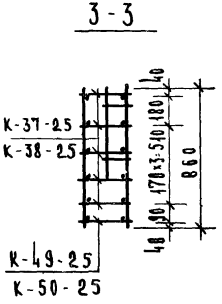


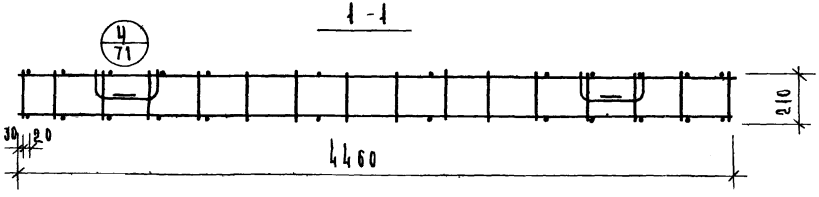


Спецификация арматурных изделий на пространственный каркас

| Марка пространственного каркаса | Марка арматурных изделий | К-во штук | Масса, кг | | | Лист |
|---|---|---|---|---|---|---|
| | | | одного изд. | всех изд. | общий | |
| ППК5-25 | К-36-25 | 4 | 8.43 | 33.72 | 40.60 | 62 |
| | ОС6 | 24 | 0.124 | 2.98 | | 69 |
| | П1-25 | 2 | 1.95 | 3.90 | | 58 |
| ППК6-25 | К-37-25 | 5 | 11.31 | 56.55 | 78.25 | 62 |
| | К-49-25 | 1 | 8.78 | 8.78 | | 70 |
| | ОС7 | 16 | 0.191 | 3.06 | | 69 |
| | ОС-9 | 8 | 0.162 | 1.30 | | 69 |
| | П2-25 | 2 | 4.28 | 8.56 | | 58 |
| ППК7-25 | К-38-25 | 5 | 14.61 | 73.05 | 97.33 | 62 |
| | К-50-25 | 1 | 11.36 | 11.36 | | 70 |
| | ОС7 | 16 | 0.191 | 3.06 | | 69 |
| | ОС9 | 8 | 0.162 | 1.30 | | 69 |
| | П2-25 | 2 | 4.28 | 8.56 | | 58 |

## ППК8-25

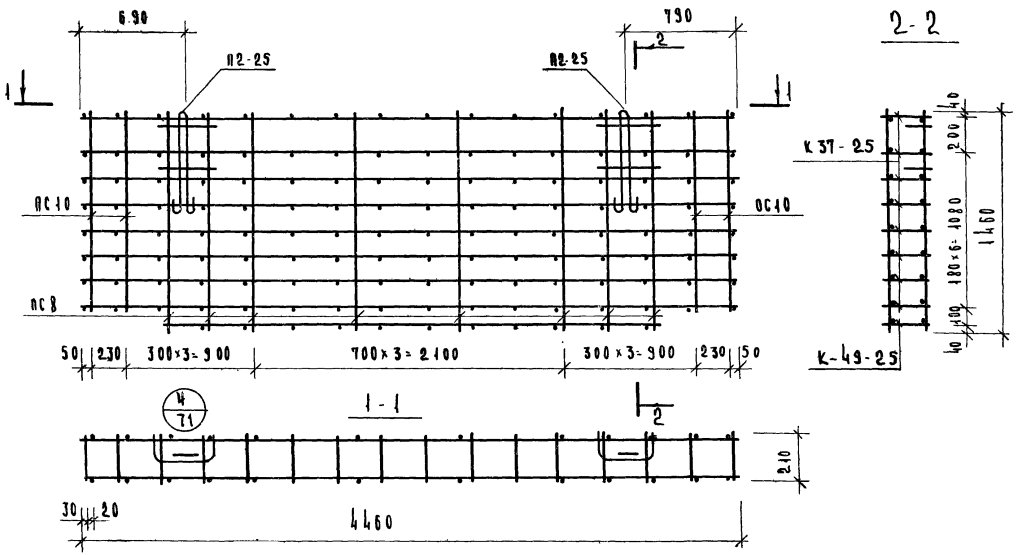


### СПЕЦИФИКАЦИЯ АРМАТУРНЫХ ИЗДЕЛИЙ НА ПРОСТРАНСТВЕННЫЙ КАРКАС

| МАРКА ПРОСТРАН. КАРКАСА | МАРКА АРМАТУРН. ИЗДЕЛИЙ | К-ВО ШТУК | МАССА, КГ ОДНОГО ИЗДЕЛ | МАССА, КГ ВСЕХ ИЗДЕЛ | МАССА, КГ ОБЩИЙ | ЛИСТ Вып 14 |
|---|---|---|---|---|---|---|
| ППК8-25 | К-37-25 | 8 | 11.31 | 90.48 | 115.38 | 62 |
| | К-49-25 | 1 | 8.78 | 8.78 | | 70 |
| | ОС8 | 16 | 0.324 | 5.19 | | 69 |
| | ОС10 | 8 | 0.296 | 2.37 | | 69 |
| | П2-25 | 2 | 4.28 | 8.56 | | 58 |
| ППК1-25 | К33-25 | 4 | 15.17 | 60.68 | 68.30 | 62 |
| | ОС6 | 30 | 0.124 | 3.72 | | 69 |
| | П1-25 | 2 | 1.95 | 3.90 | | 58 |
| ППК2-25 | К3-25 | 5 | 20.90 | 104.50 | 139.24 | 62 |
| | К29-25 | 1 | 20.68 | 20.68 | | 70 |
| | ОС7 | 22 | 0.191 | 4.20 | | 69 |
| | ОС9 | 8 | 0.162 | 1.30 | | 69 |
| | П2-25 | 2 | 4.28 | 8.56 | | 58 |

| | | | |
|---|---|---|---|
| Т. К | ПАНЕЛИ ЦОКОЛЯ И ПОДВАЛА | СЕРИЯ ИИ-04-5 | |
| 1974 | ПРОСТРАНСТВЕННЫЙ КАРКАС ППК8-25. СПЕЦИФИКАЦИЯ. | ВЫПУСК 14 | ЛИСТ 48 |

ПЛК 9-25

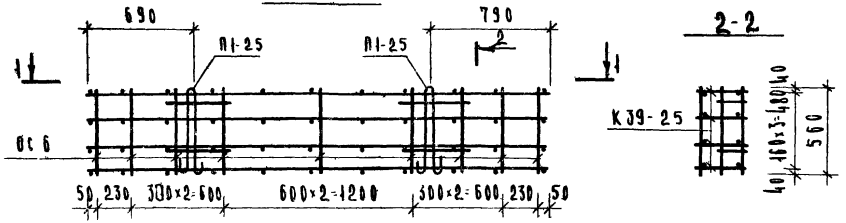


ПЛК 10-25

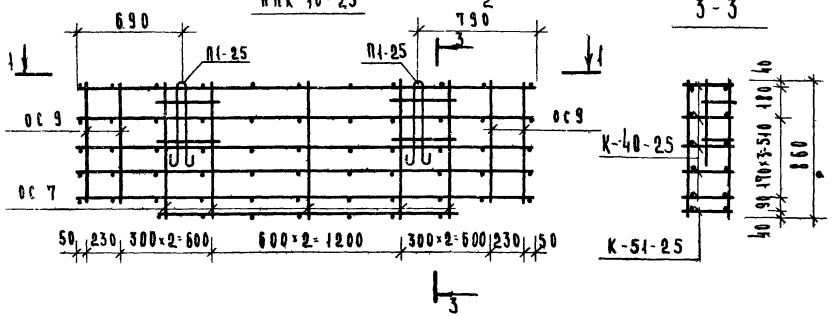


1-1

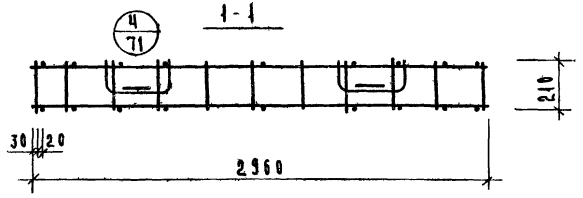


Спецификация арматурных изделий на пространственный каркас

| Марка пространственного каркаса | Марка арматурного изделия | К-во штук | Масса, кг одного изделия | Масса, кг всех изделий | Масса, кг общая | Лист |
|---|---|---|---|---|---|---|
| ПЛК9-25 | К-39-25 | 4 | 3.89 | 15.56 | 24.69 | 62 |
| | ОС 6 | 18 | 0.124 | 2.23 | | 69 |
| | П1-25 | 2 | 1.95 | 3.90 | | 58 |
| ПЛК10-25 | К-40-25 | 5 | 5.49 | 27.45 | 37.23 | 62 |
| | К-51-25 | 1 | 2.67 | 2.67 | | 70 |
| | ОС 7 | 10 | 0.191 | 1.91 | | 69 |
| | ОС 9 | 8 | 0.162 | 1.30 | | 69 |
| | П1-25 | 2 | 1.95 | 3.90 | | 58 |
| ПЛК3-25 | К34-25 | 5 | 47.74 | 238.70 | 292.49 | 62 |
| | К47-25 | 1 | 39.73 | 39.73 | | 64 |
| | ОС7 | 22 | 0.191 | 4.20 | | 69 |
| | ОС9 | 8 | 0.162 | 1.30 | | 69 |
| | П2-25 | 2 | 4.28 | 8.56 | | 58 |
| ПЛК4-25 | К48-25 | 1 | 25.34 | 25.34 | 292.40 | 70 |
| | ОС8 | 22 | 0.324 | 7.13 | | 69 |
| | ОС10 | 8 | 0.296 | 2.37 | | 69 |
| | К35-25 | 8 | 30.38 | 243.04 | | 62 |
| | П3-25 | 2 | 7.16 | 14.32 | | 59 |

Т.К 1974

Панели цоколя и подвала

Пространственные каркасы ПЛК9-25, ПЛК10-25. Спецификация.

Серия ИИ-04-5, выпуск 14, лист 49

13077-04 55

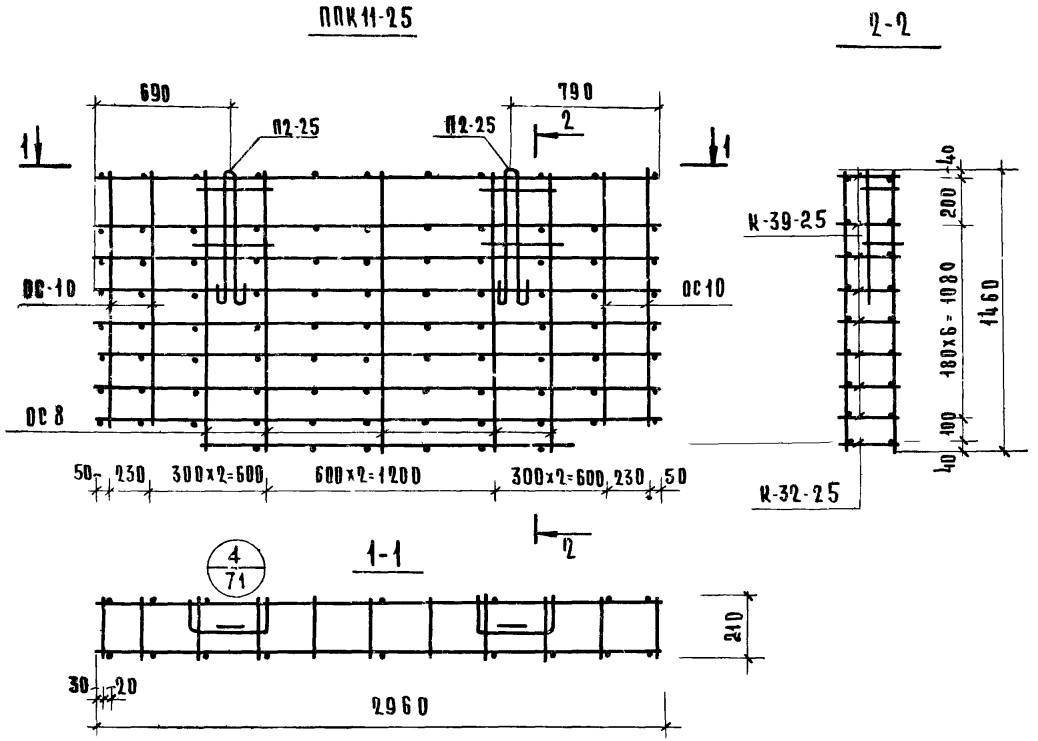


## Спецификация арматурных изделий на пространственный каркас

| Марка пространкаркаса | Марка арматурн. изделия | Кол. штук | Масса, кг: одного изделия | Масса, кг: всех изделий | Масса, кг: общий | Лист |
|---|---|---|---|---|---|---|
| ППК11-25 | К-39-25 | 8 | 3.89 | 31.12 | 47.88 | л.62 |
| | К-32-25 | 1 | 2.59 | 2.59 | | л.70 |
| | ОС 8 | 10 | 0.324 | 3.24 | | л.69 |
| | ОС-10 | 8 | 0.296 | 2.37 | | л.69 |
| | П2-25 | 2 | 4.28 | 8.56 | | л.58 |
| ППК12-25 | К-16-25 | 4 | 14.178 | 56.71 | 64.46 | л.64 |
| | ОС10 | 31 | 0.124 | 3.85 | | л.69 |
| | П1-25 | 2 | 1.95 | 3.90 | | л.58 |
| ППК13-25 | К-47-25 | 2 | 39.73 | 79.46 | 281.81 | л.70 |
| | К-41-25 | 4 | 44.802 | 179.21 | | л.64 |
| | ОС 7 | 28 | 0.191 | 5.35 | | л.69 |
| | ОС11 | 5 | 0.133 | 0.67 | | л.69 |
| | П2 25 | 4 | 4.28 | 17.12 | | л.58 |

г. Москва | Исполнил | Денисова

| Т.К. | Панели цоколя и подвала | Серия ИИ-04-5 | |
|---|---|---|---|
| 1974 | Пространственный каркас ППК11-25. Спецификация. | Выпуск 14 | Лист 50 |

13077-04 56

## ППК 12-25

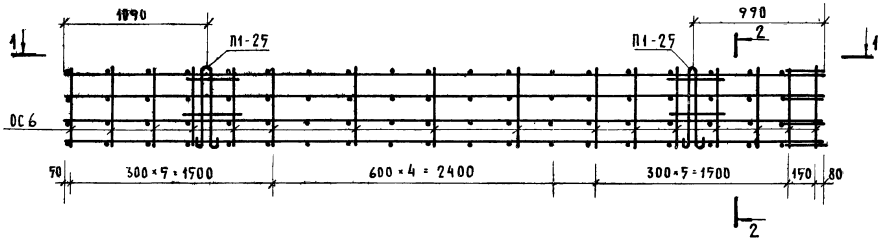


## ППК 13-25

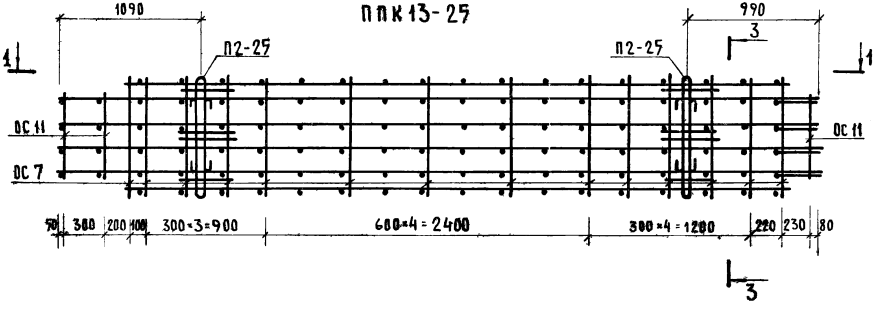


## 1-1

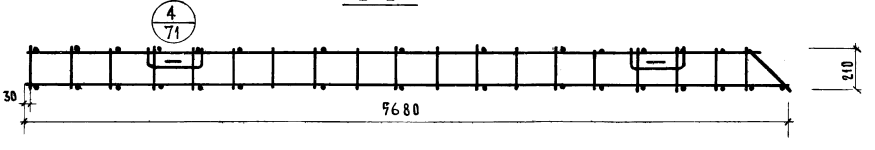


## 2-2

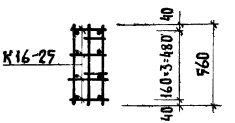


## 3-3

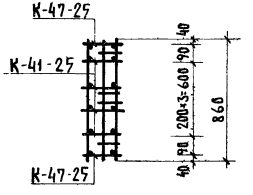


## ПРИМЕЧАНИЕ

Спецификацию арматурных изделий смотри лист 50

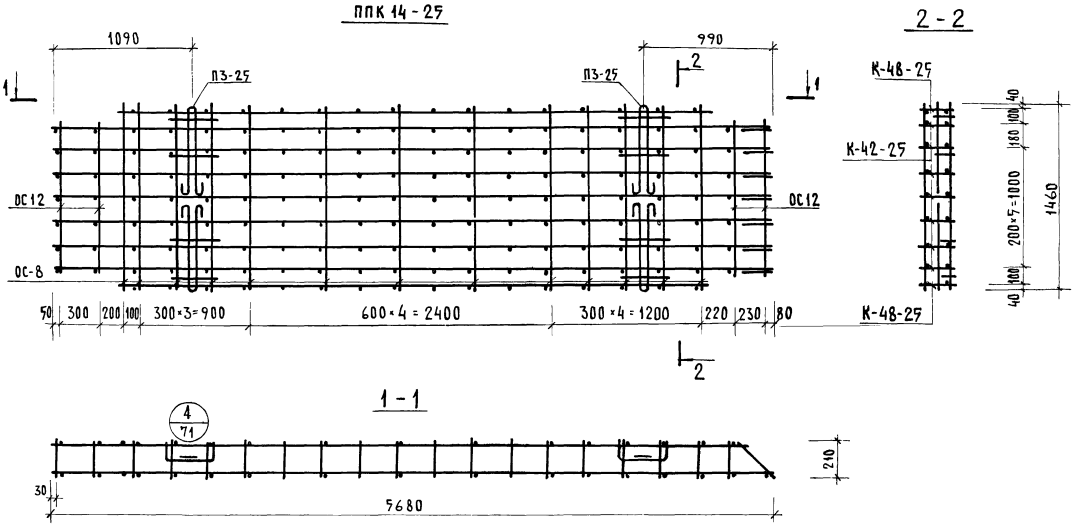


Примечание

Спецификацию арматурных изделий смотри лист 53.

ППК 15-25

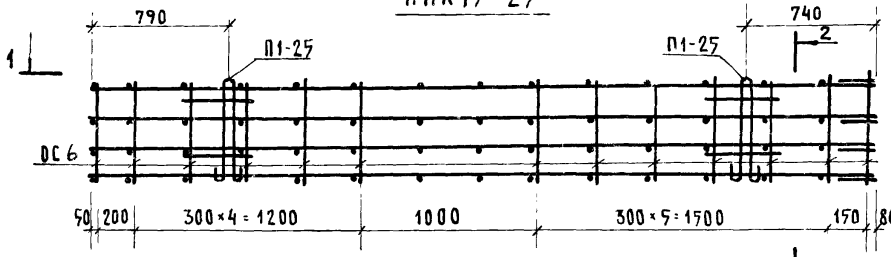


2-2

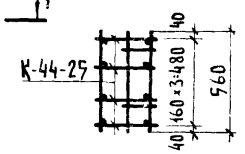


ППК 16-25

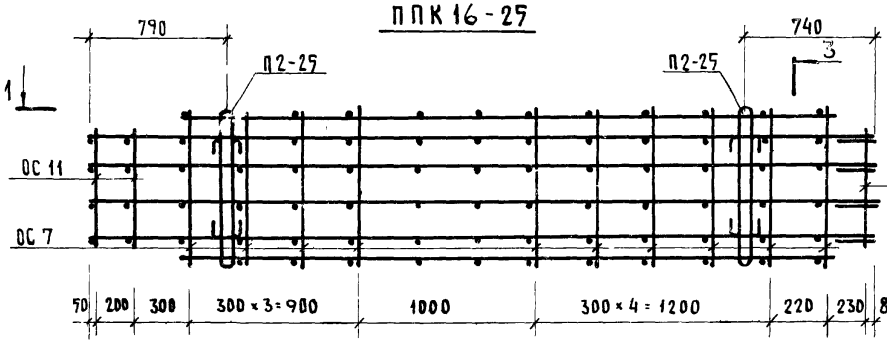


3-3

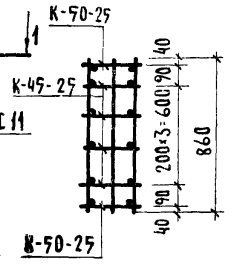


1-1

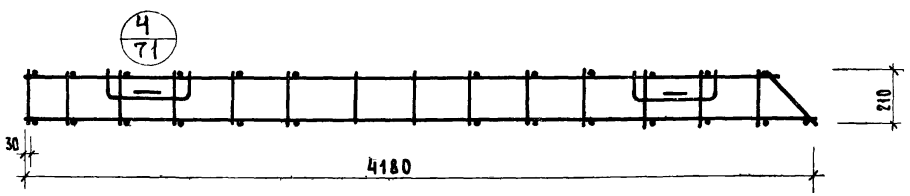


Спецификация арматурных изделий на пространственный каркас

| Марка простран. каркаса | Марка арматурн. изделий | Кол. штук | Масса, кг | | | Лист |
|---|---|---|---|---|---|---|
| | | | одного изд. | всех изделий | общая | |
| ППК15-25 | К-44-25 | 4 | 7.74 | 30.96 | 37.96 | л. 66 |
| | ОС 6 | 26 | 0,124 | 3.10 | | л. 69 |
| | П1-25 | 2 | 1.95 | 3.90 | | л. 58 |
| ППК16-25 | К-45-25 | 4 | 13,43 | 53.72 | 98,09 | л. 66 |
| | К-50-25 | 2 | 11,36 | 22.72 | | л. 70 |
| | ОС 7 | 20 | 0,191 | 3,82 | | л. 69 |
| | ОС 11 | 5 | 0,133 | 0,67 | | л. 69 |
| | П2-25 | 4 | 4.28 | 17.12 | | л. 58 |
| ППК14-25 | К-48-25 | 2 | 25,34 | 50,68 | 289,77 | л. 70 |
| | К-42-25 | 7 | 28,539 | 199,77 | | л. 64 |
| | ОС 8 | 26 | 0,324 | 8,42 | | л. 69 |
| | ОС 12 | 7 | 0,266 | 1,86 | | л. 69 |
| | П3-25 | 4 | 7,26 | 29,04 | | л. 58 |

СМЕЛОВА
ДЕНИСОВА
г. Москва Исполнил

ППК 17 - 25

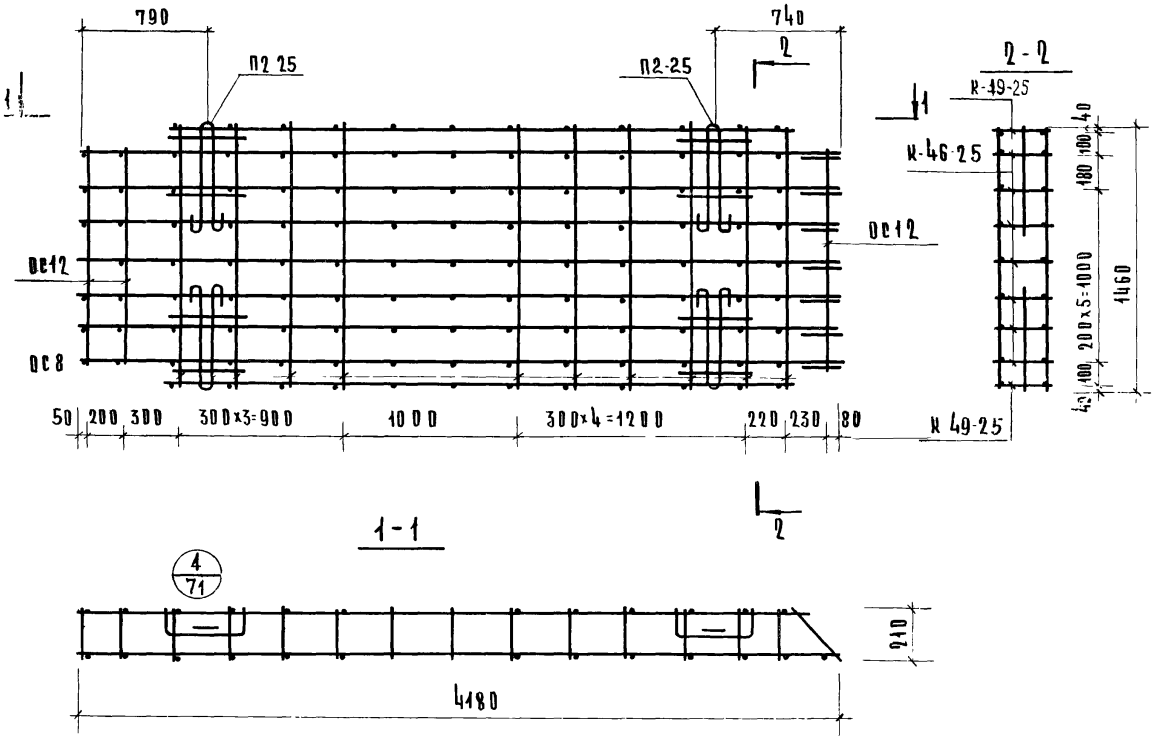


Спецификация арматурных изделий на пространственный каркас

| Марка простран-каркаса | Марка арматурн изделии | Кол штук | Масса, кг | | | Лист |
|---|---|---|---|---|---|---|
| | | | одного изделия | всех изделий | общая | |
| ППК 17-25 | К-46-25 | 7 | 10.39 | 72.72 | 115.21 | л.66 |
| | К-49-25 | 2 | 8.78 | 17.56 | | л.70 |
| | ОС 8 | 20 | 0.324 | 6.48 | | л.64 |
| | ОС12 | 5 | 0.266 | 1.33 | | л.64 |
| | П2-25 | 4 | 4.28 | 17.12 | | л.58 |

Г. Москвы | Исполнил | Денисова

| Т.К | Панели цоколя и подвала | Серия ИИ-04-5 | |
|---|---|---|---|
| 1974 | Пространственный каркас ППК17-25. Спецификация | Выпуск 14 | Лист 54 |

13077-04 ВТ

## ППК 18-25

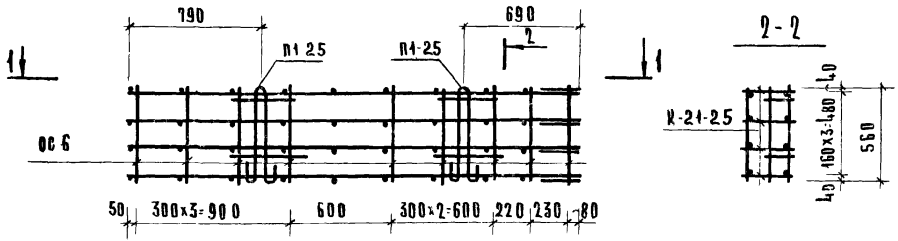


## ППК 19-25

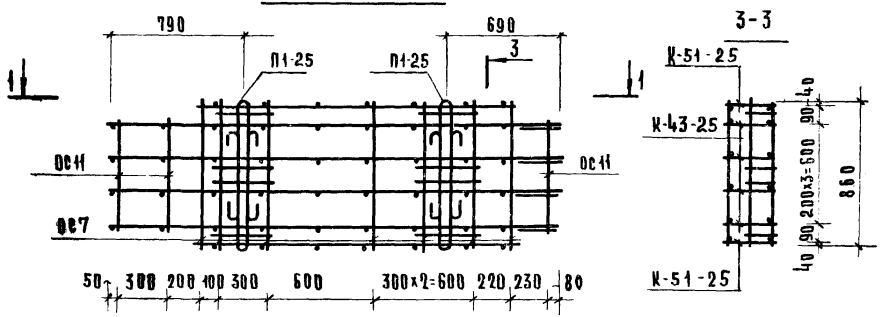


## 1-1

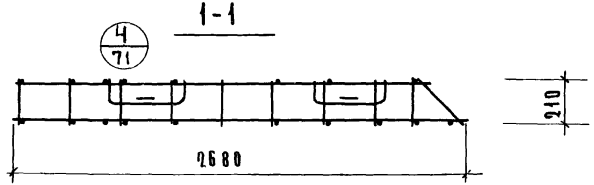


## Спецификация арматурных изделий на пространственный каркас

| Марка простран. каркаса | Марка арматурн. изделий | Кол. штук | Масса, кг: одного изделия | Масса, кг: всех изделий | Масса, кг: общая | Лист |
|---|---|---|---|---|---|---|
| ППК 18-25 | К-21-25 | 4 | 3.42 | 13.68 | 19.69 | л.64 |
| | ос 6 | 17 | 0.124 | 2.11 | | л.69 |
| | П1-25 | 2 | 1.95 | 3.90 | | л.58 |
| ППК 19-25 | К-43-25 | 4 | 4.83 | 19.32 | 35.80 | л.64 |
| | К-51-25 | 2 | 2.67 | 5.34 | | л.70 |
| | ос 7 | 14 | 0.191 | 2.67 | | л.69 |
| | ос 11 | 5 | 0.133 | 0.67 | | л.69 |
| | П1-25 | 4 | 1.95 | 7.80 | | л.58 |



Инв.№ подл. | Подпись и дата | Взам.инв.№ | Денисова

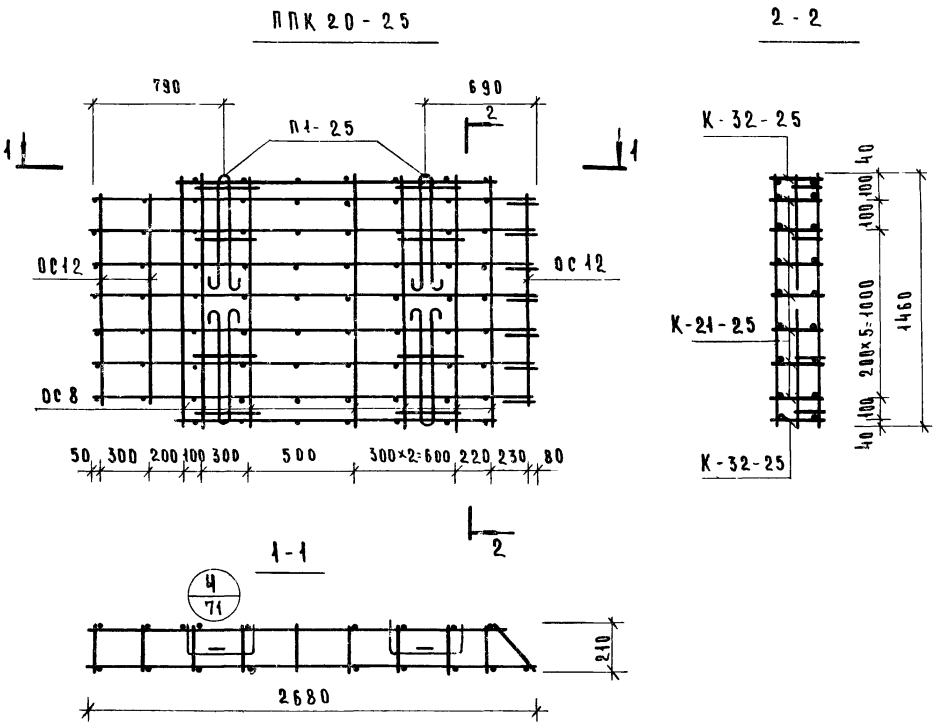


Спецификация арматурных изделий на пространственный каркас

| Марка простран. каркаса | Марка арматурн. изделий | Кол. штук | Масса, кг: Одного изделия | Масса, кг: Всех изделия | Масса, кг: Общая | Лист |
|---|---|---|---|---|---|---|
| ППК 20-25 | К21-25 | 7 | 3.42 | 23.94 | 4279 | л.64 |
| | К 32-25 | 2 | 2.59 | 5.18 | | л.70 |
| | ОС 8 | 14 | 0.324 | 4.54 | | л.69 |
| | ОС 12 | 5 | 0.266 | 1.33 | | л.69 |
| | П1-25 | 4 | 1.95 | 7.80 | | л.58 |

| | | | |
|---|---|---|---|
| Т. К | ПАНЕЛИ ЦОКОЛЯ И ПОДВАЛА | Серия ИИ-04-3 | |
| 1974 | Пространственный каркас ППК-20-25. Спецификация | Выпуск 14 | Лист 56 |

Комплексов г. Москва | Ст. инженер | Исполнил | Смелова | Денисова

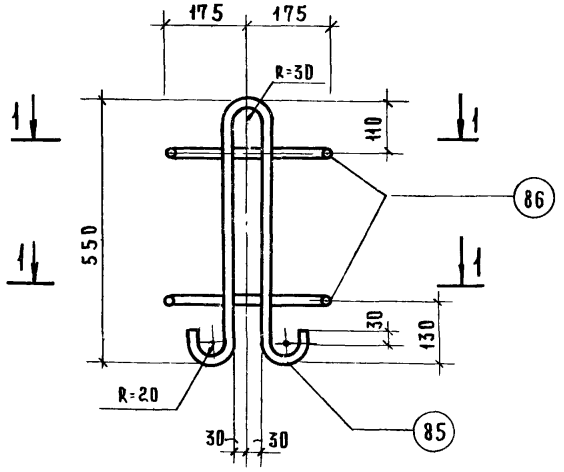


1 - 1

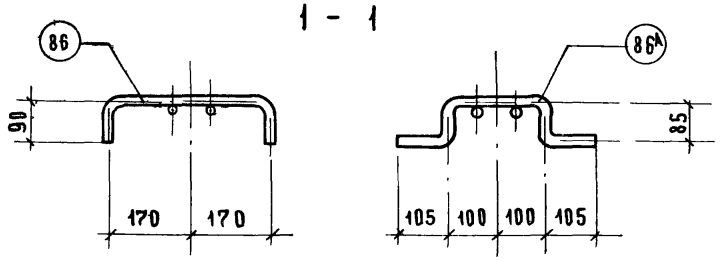


## Примечание:

1. Указания по сварке и изготовлению см. пояснительную записку.
2. Скобу поз 86 допускается заменить на поз. 86А для возможности приварки без поворота клещей.

| Марка изделия | № поз. | Сечен. мм | Длина мм | Кол. шт. | Масса, кг позиц. | Масса, кг всех | Масса, кг изделия |
|---|---|---|---|---|---|---|---|
| П1-20 | 86 | 10АI | 440 | 2 | 0.27 | 0.54 | 1.73 |
| | 85 | 12АI | 1345 | 1 | 1.19 | 1.19 | |

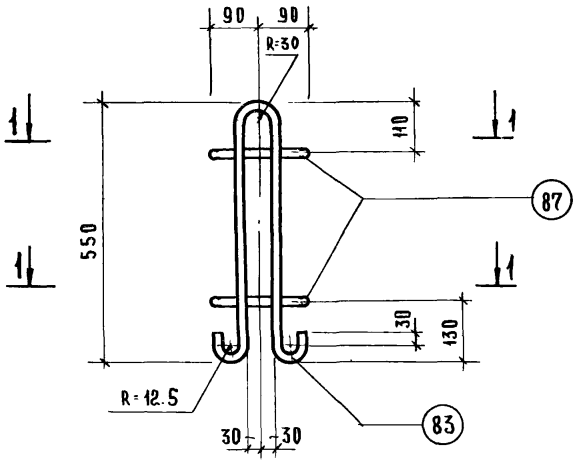


1 - 1

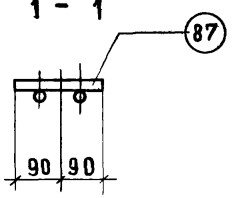


## Примечание

1. Указания по сварке и изготовлению см. пояснительную записку

| Марка изделия | № поз. | Сечен. мм | Длина мм | Кол. шт. | Масса, кг позиц. | Масса, кг всех | Масса, кг изделия |
|---|---|---|---|---|---|---|---|
| П4-20 | 87 | 10АI | 180 | 2 | 0.11 | 0.22 | 1.41 |
| | 85 | 12АI | 1345 | 1 | 1.19 | 1.19 | |

| ТК | Панели цоколя | Серия ИИ-04-5 | |
|---|---|---|---|
| 1974 | Петли для подъема П1-20; П4-20. Спецификация. | Выпуск 14 | Лист 53 |

г. Москва | Исполнитель Андреев

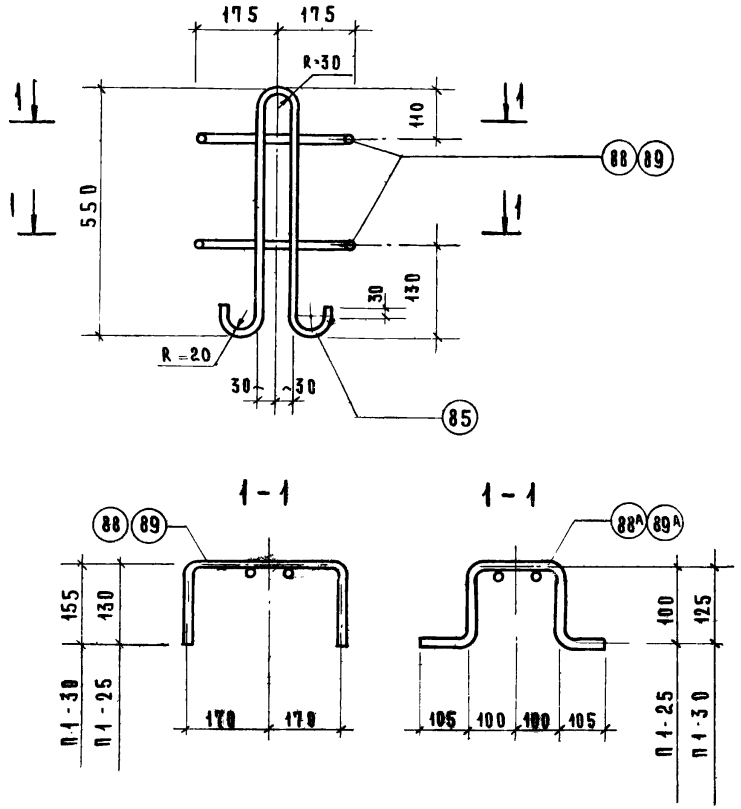


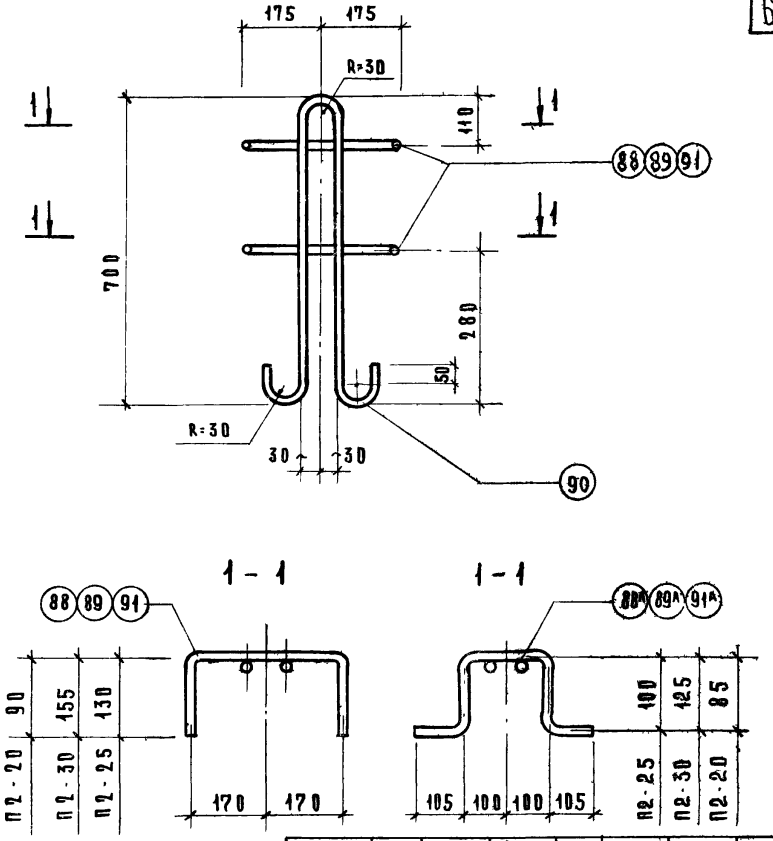


## Примечание:

1. Указания по сварке и изготовлению см. пояснительную записку.
2. Скобу поз. 88, 89 допускается заменить на поз. 88А, 89А, для возможности приварки без поворота клещей.

| Марка изделия | №№ поз. | Сечен. мм. | Длина мм. | Кол. шт. | Масса, кг позиц. | Масса, кг всех | Масса, кг изделия |
|---|---|---|---|---|---|---|---|
| П1-30 | 89 | 10 А I | 670 | 2 | 0.41 | 0.82 | 2.01 |
| | 85 | 12 А I | 1345 | 1 | 1.19 | 1.19 | |
| П1-25 | 88 | 10 А I | 620 | 2 | 0.38 | 0.76 | 1.95 |
| | 85 | 12 А I | 1345 | 1 | 1.19 | 1.19 | |

## Примечание:

1. Указания по сварке и изготовлению см. пояснительную записку
2. Скобу поз. 88, 89, 91 допускается заменить на поз. 91А, 88А, 89А для возможности приварки без поворота клещей.

| Марка изделия | №№ поз. | Сечен. мм. | Длина мм | Кол. шт | Масса, кг позиц. | Масса, кг всех | Масса, кг изделия |
|---|---|---|---|---|---|---|---|
| П2-20 | 91 | 10 А I | 440 | 2 | 0.27 | 0.54 | 4.06 |
| | 90 | 18 А I | 1760 | 1 | 3.52 | 3.52 | |
| П2-30 | 89 | 10 А I | 670 | 2 | 0.41 | 0.82 | 4.34 |
| | 90 | 18 А I | 1760 | 1 | 3.52 | 3.52 | |
| П2-25 | 88 | 10 А I | 620 | 2 | 0.38 | 0.76 | 4.28 |
| | 90 | 18 А I | 1760 | 1 | 3.52 | 3.52 | |

| Т.К. | Панели цоколя | Серия ИИ-04-5 | |
|---|---|---|---|
| 1974 | Петли для подъема П1-25; П1-30; П2-20; П2-30; П2-25. Спецификация | Выпуск 14 | Лист 58 |

Г. Москва | Исполнитель | Андреев

13077-04

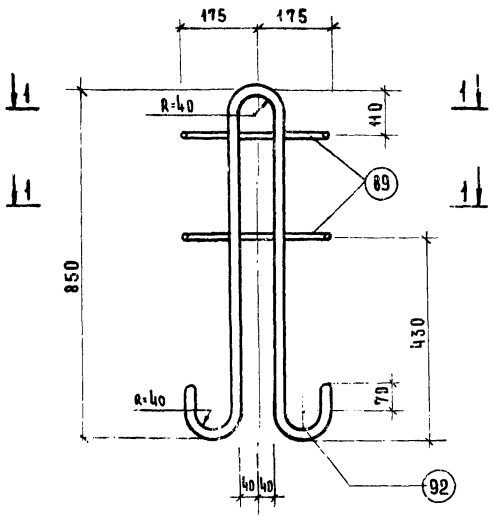


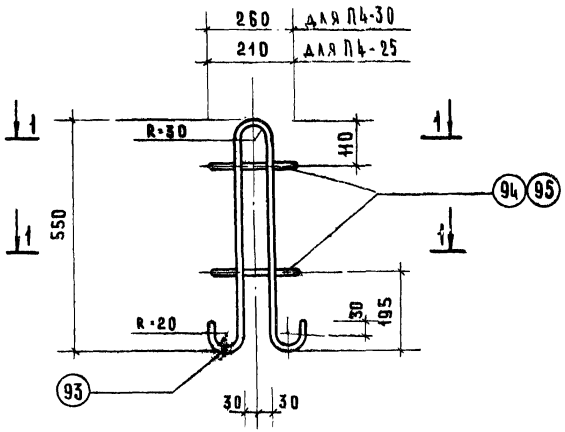


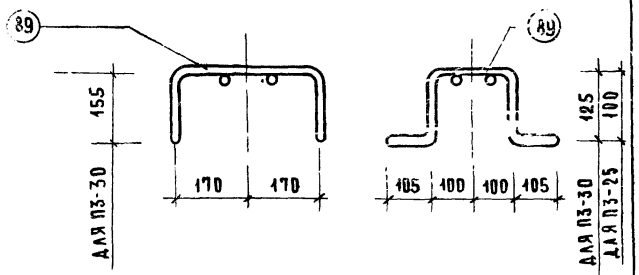


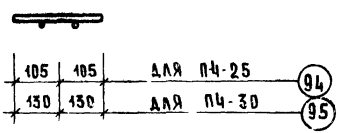


| Марка изделия | NN поз. | Сечен. мм | Длина мм | Кол. шт | Масса, кг позиц | Масса, кг всех | Масса, кг издел. |
|---|---|---|---|---|---|---|---|
| П3-25 | | 10AI | 620 | 2 | 0.38 | 0.76 | 7.26 |
| | 92 | 22AI | 2180 | 1 | 6.50 | 6.50 | |
| П3-30 | 89 | 10AI | 670 | 2 | 0.41 | 0.82 | 7.32 |
| | 92 | 22AI | 2180 | 1 | 6.50 | 6.50 | |

| Марка изделия | NN поз. | Сечен. мм | Длина мм | Кол. шт. | Масса, кг позиц | Масса, кг всех | Масса, кг издел. |
|---|---|---|---|---|---|---|---|
| П4-30 | 95 | 10AI | 260 | 2 | 0.16 | 0.32 | 1.15 |
| | 93 | 10AI | 1335 | 1 | 0.83 | 0.83 | |
| П4-25 | 94 | 10AI | 210 | 2 | 0.13 | 0.26 | 1.09 |
| | 93 | 10AI | 1335 | 1 | 0.83 | 0.83 | |

Т.К. 1974

# ПАНЕЛИ ЦОКОЛЯ

## ПЕТЛИ ДЛЯ ПОДЪЕМА П3-30; П4-30; П4-25, П3-25. СПЕЦИФИКАЦИИ

СЕРИЯ ИИ-04-5
Выпуск 14
Лист 69

13077-04

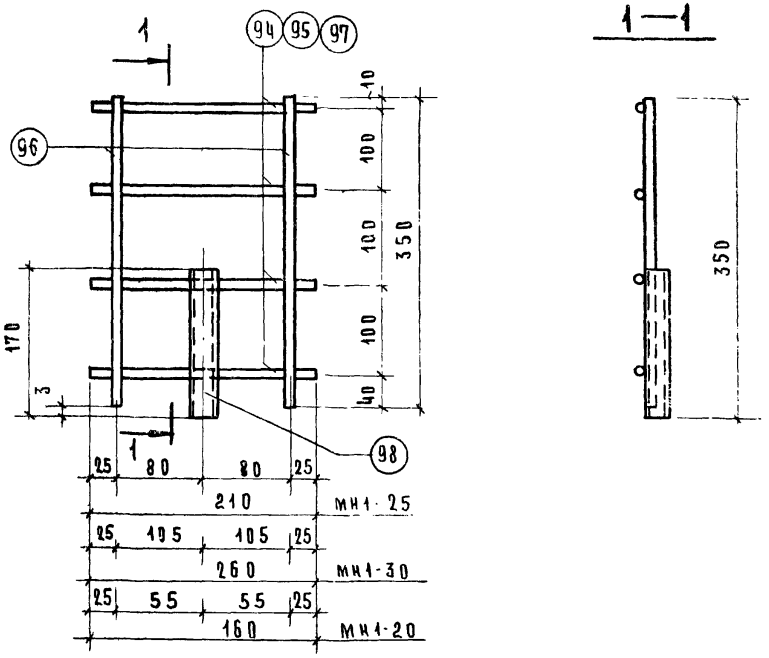


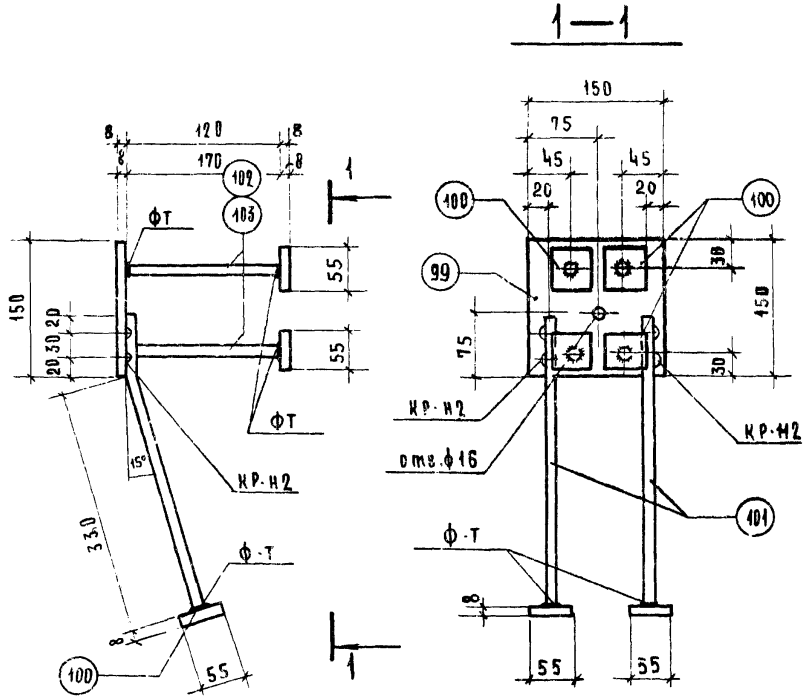


| Марка изделия | №№ поз. | Сечение мм | Длина мм | Кол. шт | Масса, кг Позиц. | Масса, кг Всех | Масса, кг Издел. |
|---|---|---|---|---|---|---|---|
| МН1-25 | 94 | 10АI | 210 | 4 | 0.13 | 0.52 | 1.11 |
| | 96 | 10АI | 350 | 2 | 0.22 | 0.44 | |
| | 98 | Тр20х2 | 170 | 1 | 0.15 | 0.15 | |
| МН1-30 | 95 | 10АI | 260 | 4 | 0.16 | 0.64 | 1.23 |
| | 96 | 10АI | 350 | 2 | 0.22 | 0.44 | |
| | 98 | Тр20х2 | 170 | 1 | 0.15 | 0.15 | |
| МН1-20 | 97 | 10АI | 160 | 4 | 0.099 | 0.40 | 0.99 |
| | 96 | 10АI | 350 | 2 | 0.22 | 0.44 | |
| | 98 | Тр.20х2 | 170 | 1 | 0.15 | 0.15 | |

Условные обозначения способов сварки:

ФТ – в тавр под слоем флюса

КР – контактно-рельефная.

| Марка изделия | №№ поз. | Сечение мм | Длина мм | Кол. шт | Масса, кг Позиц. | Масса, кг Всех | Масса, кг Издел. |
|---|---|---|---|---|---|---|---|
| МН2-20 | 102 | 10АIII | 120 | 4 | 0.073 | 0.30 | 3.23 |
| | 101 | 8АIII | 400 | 2 | 0.16 | 0.32 | |
| | 100 | -55х8 | 55 | 6 | 0.20 | 1.20 | |
| | 99 | -150х8 | 150 | 1 | 1.41 | 1.41 | |
| МН-2 | 103 | 10АIII | 170 | 4 | 0.105 | 0.42 | 3.35 |
| | 101 | 8АIII | 400 | 2 | 0.16 | 0.32 | |
| | 100 | -55х8 | 55 | 6 | 0.20 | 1.20 | |
| | 99 | -150х8 | 150 | 1 | 1.41 | 1.41 | |

| | | | |
|---|---|---|---|
| ТК | Панели цоколя | Серия ИИ-04-5 | |
| 1974 | Закладные детали МН1-20, МН1-25, МН1-30, МН2-20, МН-2 Спецификации | Выпуск 14 | Лист 60 |

Р. Москва | Исполнила | Сартакова

1077-04

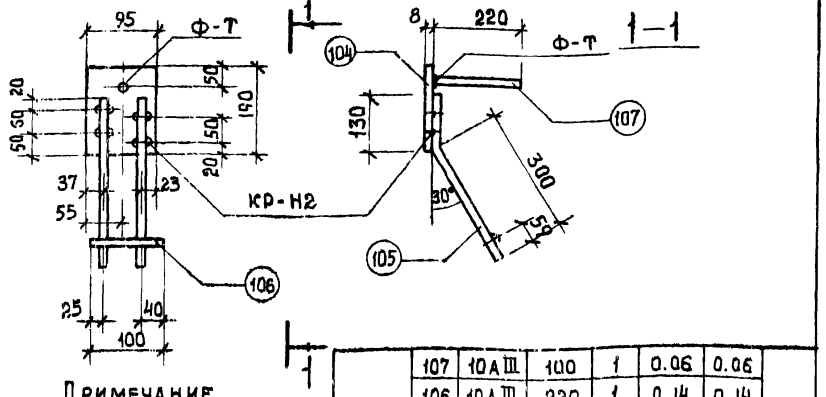


Примечание.
Указания по сварке и изготовлению см. пояснительную записку.

| Марка изделия | № поз. | Сечение мм | Длина мм | Кол. шт. | Масса, кг. позиц. | Масса, кг. всех | Масса, кг. издел. |
|---|---|---|---|---|---|---|---|
| МН-10 | 107 | 10 А III | 100 | 1 | 0.06 | 0.06 | 1.89 |
| | 106 | 10 А III | 220 | 1 | 0.14 | 0.14 | |
| | 105 | 10 А III | 430 | 2 | 0.275 | 0,55 | |
| | 104 | −95×8 | 190 | 1 | 1.14 | 1.14 | |

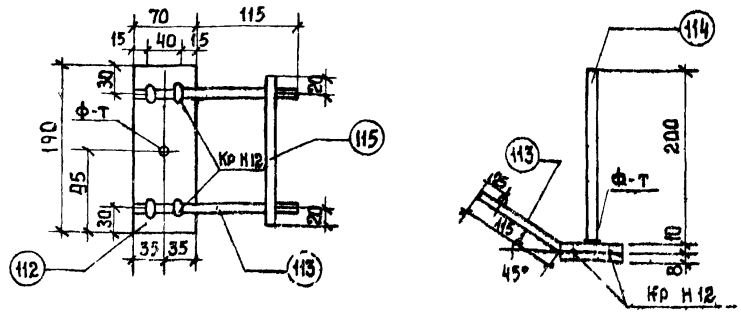


Примечание.
Указания по сварке и изготовлению смотри пояснительную записку.

| Марка изделия | № поз. | Сечение мм | Длина мм | Кол. шт | Масса; кг. позиц | Масса; кг. всех | Масса; кг. издел |
|---|---|---|---|---|---|---|---|
| МН-13 | 115 | 10 А III | 170 | 1 | 0.10 | 0.10 | 1.30 |
| | 114 | 10 А III | 200 | 1 | 0.14 | 0.14 | |
| | 113 | 10 А III | 185 | 2 | 0.11 | 0.22 | |
| | 112 | -70×8 | 190 | 1 | 4.40 | 0.84 | |

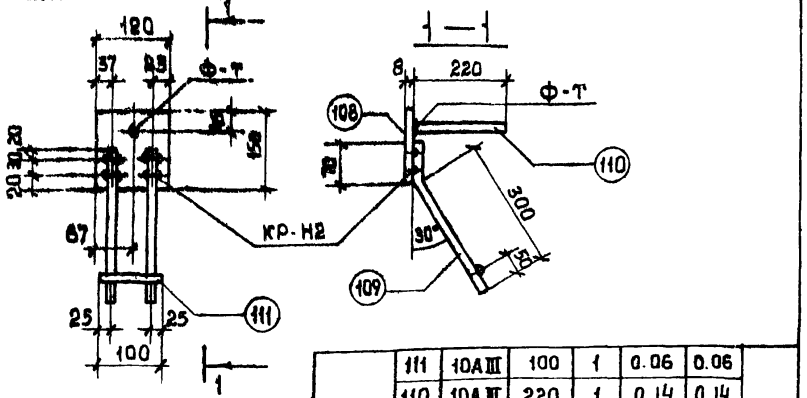


Примечание
Указания по сварке и изготовлению см. пояснительную записку.

| Марка изделия | № поз. | Сечение мм | Длина мм | Кол. шт. | Масса, кг. позиц. | Масса, кг. всех | Масса, кг. издел. |
|---|---|---|---|---|---|---|---|
| МН-11 | 111 | 10 А III | 100 | 1 | 0.06 | 0.06 | 1.80 |
| | 110 | 10 А III | 220 | 1 | 0.14 | 0.14 | |
| | 109 | 10 А III | 370 | 2 | 0,235 | 0.47 | |
| | 108 | −120×8 | 150 | 1 | 1.13 | 1.13 | |

## Установка МН1-20; МН1-25; МН1-30.

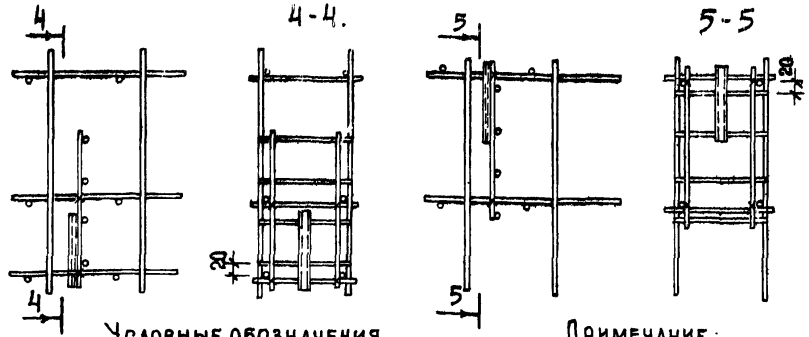


Условные обозначения.
Х-места приварки закладных деталей к пространственным каркасам.

Примечание:
Указания по сварке и изготовлению смотри пояснительную записку.

ТК

# Панели цоколя.

## Закладные детали МН10; МН11; МН13. Установка МН1-20; МН1-25; МН1-30

Серия ИИ-04-5
Выпуск 14
Лист 61

Р. МОСКВА | ИСПОЛКИНА | САРТАКОВА

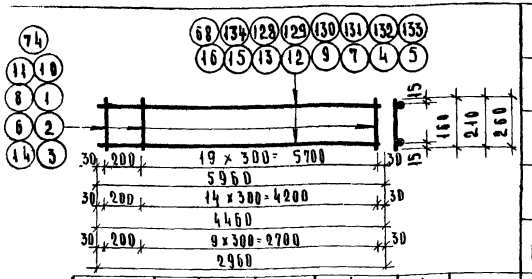


| Марка каркаса | NN поз. | Сечение мм | Длина мм | Кол. шт. | Масса, кг позиц. | Масса, кг всех | Масса, кг издел. |
|---|---|---|---|---|---|---|---|
| К4-30 | 3 | 4В I | 260 | 16 | 0.026 | 0.42 | 5.92 |
| | 12 | 10А III | 4460 | 2 | 2.75 | 5.50 | |
| К4-25 | 2 | 4В I | 210 | 16 | 0.021 | 0.34 | 5.84 |
| | 12 | 10А III | 4460 | 2 | 2.75 | 5.50 | |
| К4-20 | 1 | 4В I | 160 | 16 | 0.016 | 0.26 | 5.76 |
| | 12 | 10А III | 4460 | 2 | 2.75 | 5.50 | |
| К3-30 | 11 | 5В I | 260 | 21 | 0.041 | 0.86 | 15.26 |
| | 7 | 14А III | 5960 | 2 | 7.20 | 14.40 | |
| К3-25 | 10 | 6В I | 210 | 21 | 0.046 | 0.97 | 24.77 |
| | 5 | 18А III | 5960 | 2 | 11.90 | 23.8 | |
| К3-20 | 14 | 5В I | 160 | 21 | 0.025 | 0.53 | 15.13 |
| | 7 | 14А III | 5960 | 2 | 7.20 | 14.40 | |
| К2-30 | 3 | 4В I | 260 | 21 | 0.026 | 0.55 | 11.15 |
| | 9 | 12А III | 5960 | 2 | 5.30 | 10.60 | |
| К2-25 | 8 | 5В I | 210 | 21 | 0.032 | 0.67 | 15.07 |
| | 7 | 14А III | 5960 | 2 | 7.20 | 14.40 | |
| К2-20 | 6 | 6В I | 160 | 21 | 0.036 | 0.76 | 24.56 |
| | 5 | 18А III | 5960 | 2 | 11.90 | 23.80 | |
| К1-30 | 3 | 4В I | 260 | 21 | 0.026 | 0.55 | 7.91 |
| | 4 | 10А III | 5960 | 2 | 3.68 | 7.36 | |
| К1-25 | 2 | 4В I | 210 | 21 | 0.021 | 0.44 | 7.80 |
| | 4 | 10А III | 5960 | 2 | 3.68 | 7.36 | |
| К1-20 | 1 | 4В I | 160 | 21 | 0.016 | 0.34 | 7.70 |
| | 4 | 10А III | 5960 | 2 | 3.68 | 7.36 | |
| К5-30 | 3 | 4В I | 260 | 16 | 0.026 | 0.42 | 5.92 |
| | 12 | 10А III | 4460 | 2 | 2.75 | 5.50 | |
| К5-25 | 2 | 4В I | 210 | 16 | 0.021 | 0.34 | 5.84 |
| | 12 | 10А III | 4460 | 2 | 2.75 | 5.50 | |
| К5-20 | 1 | 4В I | 160 | 16 | 0.016 | 0.26 | 8.48 |
| | 13 | 12А III | 4460 | 2 | 3.96 | 7.92 | |
| К6-30 | 3 | 4В I | 260 | 16 | 0.026 | 0.43 | 6.05 |
| | 12 | 10А III | 4460 | 2 | 2.81 | 5.62 | |
| К6-25 | 2 | 4В I | 210 | 16 | 0.021 | 0.34 | 8.36 |
| | 13 | 12А III | 4460 | 2 | 4.01 | 8.02 | |
| К6-20 | 14 | 5В I | 160 | 16 | 0.025 | 0.40 | 11.16 |
| | 15 | 14А III | 4460 | 2 | 5.38 | 10.76 | |
| К7-30 | 3 | 4В I | 260 | 11 | 0.026 | 0.29 | 3.95 |
| | 16 | 10А III | 2960 | 2 | 1.83 | 3.66 | |
| К7-25 | 2 | 4В I | 210 | 11 | 0.021 | 0.23 | 3.89 |
| | 16 | 10А III | 2960 | 2 | 1.83 | 3.66 | |
| К7-20 | 1 | 4В I | 160 | 11 | 0.016 | 0.18 | 3.84 |
| | 16 | 10А III | 2960 | 2 | 1.83 | 3.66 | |
| К-40-25 | 2 | 4В I | 210 | 11 | 0.021 | 0.23 | 5.49 |
| | 134 | 12А III | 2960 | 2 | 2.63 | 5.26 | |
| К-39-25 | 2 | 4В I | 210 | 11 | 0.021 | 0.23 | 3.89 |
| | 133 | 10А III | 2960 | 2 | 1.83 | 3.66 | |
| К-38-25 | 8 | 5В I | 210 | 16 | 0.032 | 0.51 | 14.61 |
| | 132 | 16А III | 4460 | 2 | 7.05 | 14.10 | |
| К-37-25 | 8 | 5В I | 210 | 16 | 0.032 | 0.51 | 11.31 |
| | 131 | 14А III | 4460 | 2 | 5.40 | 10.80 | |
| К-36-25 | 8 | 5В I | 210 | 16 | 0.032 | 0.51 | 8.43 |
| | 130 | 12А III | 4460 | 2 | 3.96 | 7.92 | |
| К-35-25 | 10 | 6В I | 210 | 21 | 0.046 | 0.96 | 30.38 |
| | 129 | 20А III | 5960 | 2 | 14.71 | 29.42 | |
| К-34-25 | 74 | 8В I | 210 | 21 | 0.083 | 1.74 | 49.74 |
| | 68 | 25А III | 5960 | 2 | 23.00 | 46.0 | |
| К-33-25 | 8 | 5В I | 210 | 21 | 0.032 | 0.67 | 15.17 |
| | 128 | 14А III | 5960 | 2 | 7.25 | 14.50 | |

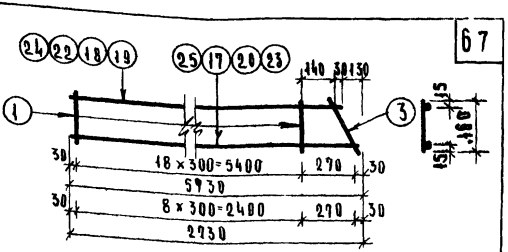


| Марка каркаса | NN поз. | Сечение мм | Длина мм | Кол. шт. | Масса, кг поз. | Масса, кг всех | Масса, кг издел. |
|---|---|---|---|---|---|---|---|
| К8т-20 | 18 | 10А III | 5600 | 1 | 3.45 | 3.45 | 7.306 |
| К8н-20 | 17 | 10А III | 5730 | 1 | 3.53 | 3.53 | |
| | 3 | 4В I | 260 | 1 | 0.026 | 0.026 | |
| | 1 | 4В I | 160 | 19 | 0.016 | 0.30 | |
| К9т-20 | 19 | 18А III | 5600 | 1 | 11.20 | 11.20 | 23.538 |
| К9н-20 | 20 | 18А III | 5730 | 1 | 11.40 | 11.40 | |
| | 21 | 6В I | 260 | 1 | 0.058 | 0.058 | |
| | 6 | 6В I | 160 | 19 | 0.036 | 0.68 | |
| К10т-20 | 22 | 14А III | 5600 | 1 | 6.96 | 6.96 | 14.20 |
| К10н-20 | 23 | 14А III | 5730 | 1 | 6.92 | 6.92 | |
| | 11 | 5В I | 260 | 1 | 0.041 | 0.041 | |
| | 14 | 5В I | 160 | 19 | 0.026 | 0.48 | |
| К14т-20 | 24 | 10А III | 2600 | 1 | 1.60 | 1.60 | 3.526 |
| К14н-20 | 25 | 10А III | 2730 | 1 | 1.68 | 1.68 | |
| | 3 | 4В I | 260 | 9 | 0.026 | 0.23 | |
| | 1 | 4В I | 160 | 1 | 0.016 | 0.016 | |

К8т-20 (К8н-20-ЗЕРКАЛЬНО)
К9т-20 (К9н-20-ЗЕРКАЛЬНО)
К10т-20 (К10н-20-ЗЕРКАЛЬНО)
К14т-20 (К14н-20-ЗЕРКАЛЬНО)

| ТК | ПАНЕЛИ ЦОКОЛЯ И ПОДВАЛА. | | СЕРИЯ ИИ-04-5 | |
|---|---|---|---|---|
| 1974 | ПЛОСКИЕ КАРКАСЫ: К1-20; К1-25; К1-30; К2-20; К2-25; К2-30; К3-20; К3-25; К3-30; К4-20; К4-25; К4-30; К5-20; К5-25; К5-30; К6-20; К6-25; К6-30; К7-20; К7-25; К7-30; К8т-20; К8н-20; К9т-20; К9н-20; К10т-20; К10н-20; К14т-20; К14н-20; К-33-25; К-34-25; К-35-25; К-36-25; К37-25; К-38-25; К-39-25; К-40-25 СПЕЦИФИКАЦИИ. | | ВЫПУСК 14 | ЛИСТ 62 |

13077-04 68

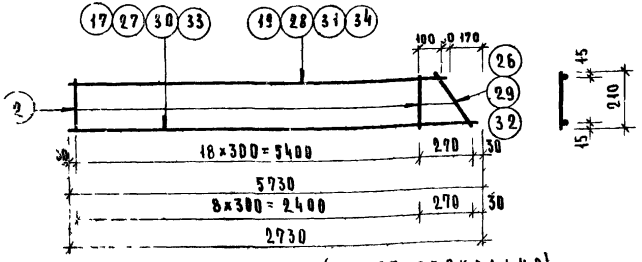


К8т-25 (К8н-25 - ЗЕРКАЛЬНО)
К9т-25 (К9н-25 - ЗЕРКАЛЬНО)
К10т-25 (К10н-25 - ЗЕРКАЛЬНО)
К14т-25 (К14н-25 ЗЕРКАЛЬНО)

| МАРКА КАРКАСА | NN ПОЗ | СЕЧЕН ММ | ДЛИНА ММ | КОЛ. ШТ | МАССА КГ ПОЗИЦ | МАССА КГ ВСЕХ | МАССА КГ ИЗДЕЛ. |
|---|---|---|---|---|---|---|---|
| К8т-25 | 26 | 4ВI | 310 | 1 | 0.031 | 0.031 | 7.391 |
| | 19 | 10АIII | 5560 | 1 | 3.43 | 3.43 | |
| К8н-25 | 17 | 10АIII | 5730 | 1 | 3.53 | 3.53 | |
| | 2 | 4ВI | 210 | 19 | 0.021 | 0.40 | |
| К9т-25 | 29 | 5ВI | 310 | 1 | 0.048 | 0.048 | 14.298 |
| | 28 | 14АIII | 5560 | 1 | 6.72 | 6.72 | |
| К9н-25 | 27 | 14АIII | 5730 | 1 | 6.92 | 6.92 | |
| | 8 | 5ВI | 210 | 19 | 0.032 | 0.61 | |
| К10т-25 | 32 | 6ВI | 310 | 1 | 0.069 | 0.069 | 23.389 |
| | 31 | 18АIII | 5560 | 1 | 11.10 | 11.10 | |
| К10н-25 | 30 | 18АIII | 5730 | 1 | 11.40 | 11.40 | |
| | 10 | 6ВI | 210 | 19 | 0.046 | 0.82 | |
| К14т-25 | 26 | 4ВI | 310 | 1 | 0.031 | 0.031 | 3.480 |
| | 34 | 10АIII | 2560 | 1 | 1.58 | 1.58 | |
| К14н-25 | 33 | 10АIII | 2730 | 1 | 1.68 | 1.68 | |
| | 2 | 4ВI | 210 | 9 | 0.021 | 0.189 | |

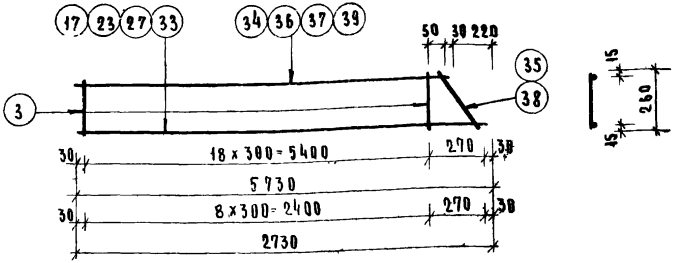


К8т-30 (К8н-30 - ЗЕРКАЛЬНО)
К9т-30 (К9н-30 - ЗЕРКАЛЬНО)
К10т-30 (К10н-30 - ЗЕРКАЛЬНО)
К14т-30 (К14н-30 - ЗЕРКАЛЬНО)

| МАРКА КАРКАСА | NN ПОЗ | СЕЧЕН ММ | ДЛИНА ММ | КОЛ. ШТ | МАССА, КГ ПОЗИЦ | МАССА, КГ ВСЕХ | МАССА, КГ ИЗДЕЛ |
|---|---|---|---|---|---|---|---|
| К8т-30 | 35 | 4ВI | 360 | 1 | 0.036 | 0.036 | 7.456 |
| | 34 | 10АIII | 5510 | 1 | 3.40 | 3.40 | |
| К8н-30 | 17 | 10АIII | 5730 | 1 | 3.53 | 3.53 | |
| | 3 | 4ВI | 260 | 19 | 0.026 | 0.49 | |
| К9т-30 | 35 | 4ВI | 360 | 1 | 0.036 | 0.036 | 10.496 |
| | 36 | 12АIII | 5510 | 1 | 4.89 | 4.89 | |
| К9н-30 | 23 | 12АIII | 5730 | 1 | 5.08 | 5.08 | |
| | 3 | 4ВI | 260 | 19 | 0.026 | 0.49 | |
| К10т-30 | 38 | 5ВI | 360 | 1 | 0.055 | 0.055 | 14.395 |
| | 37 | 14АIII | 5510 | 1 | 6.66 | 6.66 | |
| К10н-30 | 27 | 14АIII | 5730 | 1 | 6.92 | 6.92 | |
| | 11 | 5ВI | 260 | 19 | 0.040 | 0.760 | |
| К14т-30 | 35 | 4ВI | 360 | 1 | 0.036 | 0.036 | 3.500 |
| | 39 | 10АIII | 2510 | 1 | 1.55 | 1.55 | |
| К14н-30 | 33 | 10АIII | 2730 | 1 | 1.68 | 1.68 | |
| | 3 | 4ВI | 260 | 9 | 0.026 | 0.234 | |

| Т.К | ПАНЕЛИ ЦОКОЛ | СЕРИЯ ИИ-04-5 | |
|---|---|---|---|
| 1974 | ПЛОСКИЕ КАРКАСЫ К8т-25, К8н-25; К9т-25; К9н-25; К10т-25; К10н-25, К14т-25; К14н-25; К8т-30, К8н-30; К9т-30; К9н-30; К10т-30, К10н-30, К14т-30; К14н-30 СПЕЦИФИКАЦИИ | Выпуск 14 | Лист 63 |

13077-04 69

Комплексная Москва | Ст. инженер Неполнина | Смелова Денисова

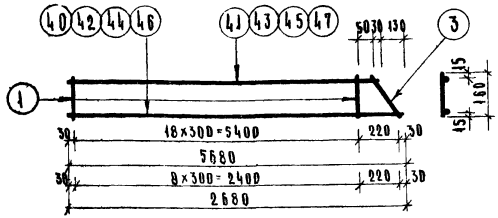


К15т-20 (К15н-20- ЗЕРКАЛЬНО)
К16т-20 (К16н-20 - ЗЕРКАЛЬНО)
К17т-20 (К17н-20 - ЗЕРКАЛЬНО)
К21т-20 (К21н-20 - ЗЕРКАЛЬНО)

| МАРКА КАРКАСА | №№ ПОЗ. | СЕЧЕН. мм. | ДЛИНА мм | КОЛ. ШТ. | МАССА, КГ ПОЗИЦ | ВСЕХ | ИЗДЕЛ |
|---|---|---|---|---|---|---|---|
| К15т-20 К15н-20 | 41 | 10АIII | 5550 | 1 | 3.42 | 3.42 | 7.250 |
| | 40 | 10АIII | 5680 | 1 | 3.50 | 3.50 | |
| | 3 | 4ВI | 260 | 1 | 0.026 | 0.026 | |
| | 1 | 4ВI | 160 | 19 | 0.016 | 0.30 | |
| К16т-20 К16н-20 | 43 | 18АIII | 5550 | 1 | 11.1 | 11.1 | 23.138 |
| | 42 | 18АIII | 5680 | 1 | 11.3 | 11.3 | |
| | 21 | 8ВI | 260 | 1 | 0.058 | 0.058 | |
| | 6 | 6ВI | 160 | 19 | 0.036 | 0.68 | |
| К17т-20 К17н-20 | 45 | 14АIII | 5550 | 1 | 6.70 | 6.70 | 14.08 |
| | 44 | 14АIII | 5680 | 1 | 6.86 | 6.86 | |
| | 11 | 5ВI | 260 | 1 | 0.041 | 0.041 | |
| | 14 | 5ВI | 160 | 19 | 0.025 | 0.48 | |
| К21т-20 К21н-20 | 47 | 10АIII | 2550 | 1 | 1.57 | 1.57 | 3.390 |
| | 46 | 10АIII | 2680 | 1 | 1.65 | 1.65 | |
| | 3 | 4ВI | 260 | 1 | 0.026 | 0.026 | |
| | 1 | 4ВI | 160 | 9 | 0.016 | 0.144 | |

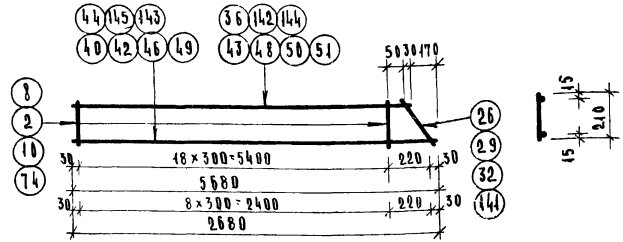


К15т-25 (К15н-25 - ЗЕРКАЛЬНО)
К16т-25 (К16н-25 - ЗЕРКАЛЬНО)
К17т-25 (К17н-25 - ЗЕРКАЛЬНО)
К21т-25 (К21н-25 - ЗЕРКАЛЬНО)

| МАРКА КАРКАСА | №№ ПОЗ | СЕЧЕН. мм | ДЛИНА мм | КОЛ. ШТ | МАССА, КГ ПОЗ | ВСЕХ | ИЗДЕЛ |
|---|---|---|---|---|---|---|---|
| К-16-25 | 8 | 5ВI | 210 | 19 | 0.032 | 0.61 | 14.178 |
| | 29 | 5ВI | 310 | 1 | 0.048 | 0.048 | |
| | 30 | 14АIII | 5510 | 1 | 6.66 | 6.66 | |
| | 49 | 14АIII | 5680 | 1 | 6.86 | 6.86 | |
| К-41-25 | 74 | 8ВI | 210 | 19 | 0.083 | 1.58 | 44.80 |
| | 141 | 8ВI | 310 | 1 | 0.122 | 0.122 | |
| | 142 | 25АIII | 5510 | 1 | 21.2 | 21.2 | |
| | 143 | 25АIII | 5680 | 1 | 21.9 | 21.9 | |
| К-42-25 | 10 | 6ВI | 210 | 19 | 0.046 | 0.87 | 28.54 |
| | 32 | 6ВI | 310 | 1 | 0.069 | 0.069 | |
| | 144 | 20АIII | 5510 | 1 | 13.6 | 13.6 | |
| | 145 | 20АIII | 5680 | 1 | 14.0 | 14.0 | |
| К-43-25 | 2 | 4ВI | 210 | 19 | 0.021 | 0.19 | 4.831 |
| | 26 | 4ВI | 310 | 1 | 0.031 | 0.031 | |
| | 36 | 12АIII | 5510 | 1 | 2.23 | 2.23 | |
| | 44 | 12АIII | 5680 | 1 | 2.38 | 2.38 | |

| МАРКА КАРКАСА | №№ ПОЗ | СЕЧЕН. мм | ДЛИНА мм | КОЛ. ШТ | МАССА, КГ ПОЗ | ВСЕХ | ИЗДЕЛ |
|---|---|---|---|---|---|---|---|
| К15т-25 К15н-25 | 48 | 10АIII | 5510 | 1 | 3.40 | 3.40 | 7.334 |
| | 40 | 10АIII | 5680 | 1 | 3.50 | 3.50 | |
| | 26 | 4ВI | 310 | 1 | 0.031 | 0.031 | |
| | 2 | 4ВI | 210 | 19 | 0.021 | 0.40 | |
| К16т-25 К16н-25 | 50 | 14АIII | 5510 | 1 | 6.66 | 6.66 | 14.168 |
| | 49 | 14АIII | 5680 | 1 | 6.85 | 6.85 | |
| | 29 | 5ВI | 310 | 1 | 0.048 | 0.048 | |
| | 8 | 5ВI | 210 | 19 | 0.032 | 0.61 | |
| К17т-25 К17н-25 | 43 | 18АIII | 5510 | 1 | 11.0 | 11.0 | 23.189 |
| | 42 | 18АIII | 5680 | 1 | 11.3 | 11.3 | |
| | 32 | 6ВI | 310 | 1 | 0.069 | 0.069 | |
| | 10 | 6ВI | 210 | 19 | 0.046 | 0.82 | |
| К21т-25 К21н-25 | 51 | 10АIII | 2510 | 1 | 1.55 | 1.55 | 3.42 |
| | 46 | 10АIII | 2680 | 1 | 1.65 | 1.65 | |
| | 26 | 4ВI | 310 | 1 | 0.031 | 0.031 | |
| | 2 | 4ВI | 210 | 9 | 0.021 | 0.189 | |

| Т.К 1974 | ПАНЕЛИ ЦОКОЛЯ И ПОДВАЛА | СЕРИЯ НМ-04-5 | |
|---|---|---|---|
| | Панели каркасы К15т-20; К15н-20; К16т-20; К16н-20; К17т-20; К17н-20; К21т-20; К21н-20; К15т-25; К15н-25; К16т-25; К16н-25; К17т-25; К17н-25; К21т-25; К21н-25; К-16-25; К-41-25; К-42-25; К-43-25. Спецификация. | Выпуск 14 | Лист 64 |

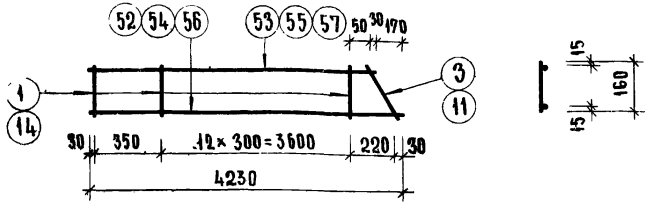


К11т-20 (К11н-20-зеркально)
К12т-20 (К12н-20-зеркально)
К13т-20 (К13н-20-зеркально)

| Марка каркаса | № поз | Сечение мм | Длина мм | Кол шт | Масса, кг позиц. | Масса, кг всех | Масса, кг издел. |
|---|---|---|---|---|---|---|---|
| К11т-20 | 53 | 10А-III | 4060 | 1 | 2.53 | 2.53 | 5.40 |
| | 52 | 10А-III | 4230 | 1 | 2.62 | 2.62 | |
| К11н-20 | 3 | 4В-I | 260 | 1 | 0.026 | 0.026 | |
| | 1 | 4В-I | 160 | 13 | 0.016 | 0.224 | |
| К12т-20 | 55 | 12А-III | 4060 | 1 | 3.64 | 3.64 | 7.65 |
| | 54 | 12А-III | 4230 | 1 | 3.76 | 3.76 | |
| К12н-20 | 3 | 4В-I | 260 | 1 | 0.026 | 0.026 | |
| | 1 | 4В-I | 160 | 13 | 0.016 | 0.224 | |
| К13т-20 | 57 | 14А-III | 4060 | 1 | 4.95 | 4.95 | 10.46 |
| | 56 | 14А-III | 4230 | 1 | 5.12 | 5.12 | |
| К13н-20 | 11 | 5В-I | 260 | 1 | 0.040 | 0.040 | |
| | 14 | 5В-I | 160 | 13 | 0.025 | 0.350 | |

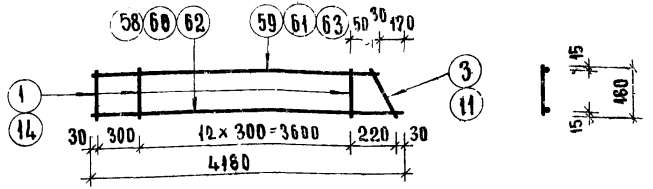


К18т-20 (К18н-20-зеркально)
К19т-20 (К19н-20-зеркально)
К20т-20 (К20н-20-зеркально)

| Марка каркаса | № поз | Сечение мм | Длина мм | Кол шт | Масса, кг позиц. | Масса, кг всех | Масса, кг издел. |
|---|---|---|---|---|---|---|---|
| К18т-20 | 59 | 10А-III | 4010 | 1 | 2.46 | 2.46 | 5.26 |
| | 58 | 10А-III | 4180 | 1 | 2.55 | 2.55 | |
| К18н-20 | 3 | 4В-I | 260 | 1 | 0.026 | 0.026 | |
| | 1 | 4В-I | 160 | 13 | 0.016 | 0.224 | |
| К19т-20 | 61 | 12А-III | 4010 | 1 | 3.56 | 3.56 | 7.49 |
| | 60 | 12А-III | 4180 | 1 | 3.68 | 3.68 | |
| К19н-20 | 3 | 4В-I | 260 | 1 | 0.026 | 0.026 | |
| | 1 | 4В-I | 160 | 13 | 0.016 | 0.224 | |
| К20т-20 | 63 | 14А-III | 4010 | 1 | 4.83 | 4.83 | 10.22 |
| | 62 | 14А-III | 4180 | 1 | 5.00 | 5.00 | |
| К20н-20 | 11 | 5В-I | 260 | 1 | 0.040 | 0.040 | |
| | 14 | 5В-I | 160 | 13 | 0.025 | 0.350 | |

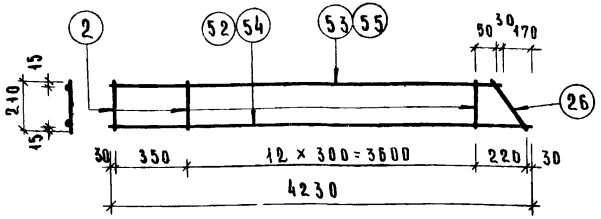


К11т-25 ( К11н-25 - ЗЕРКАЛЬНО)
К12т-25 ( К12н-25 - ЗЕРКАЛЬНО)
К13т-25 ( К13н-25 - ЗЕРКАЛЬНО)

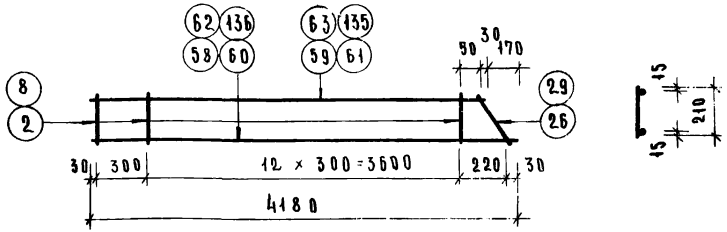


К18т-25 ( К18-25 - ЗЕРКАЛЬНО)
К19т-25 ( К19н-25 - ЗЕРКАЛЬНО)
К20т-25 ( К20н-25 - ЗЕРКАЛЬНО)

| МАРКА КАРКАСА | NN ПОЗ | СЕЧЕН мм | ДЛИНА мм | КОЛ ШТ | МАССА, КГ ПОЗИЦ | ВСЕХ | ИЗДЕЛ |
|---|---|---|---|---|---|---|---|
| К11т-25 | 53 | 10АIII | 4060 | 1 | 2.53 | 2.53 | 5.475 |
| | 52 | 10АIII | 4230 | 1 | 2.62 | 2.62 | |
| К11н-25 | 26 | 4ВI | 310 | 1 | 0.031 | 0.031 | |
| | 2 | 4ВI | 210 | 13 | 0.021 | 0.294 | |
| К12т-25 | 53 | 10АIII | 4060 | 1 | 2.53 | 2.53 | 5.475 |
| | 52 | 10АIII | 4230 | 1 | 2.62 | 2.62 | |
| К12н-25 | 26 | 4ВI | 310 | 1 | 0.031 | 0.031 | |
| | 2 | 4ВI | 210 | 13 | 0.021 | 0.294 | |
| К13т-25 | 55 | 12АIII | 4060 | 1 | 3.64 | 3.64 | 7.725 |
| | 54 | 12АIII | 4230 | 1 | 3.76 | 3.76 | |
| К13н-25 | 26 | 4ВI | 310 | 1 | 0.031 | 0.031 | |
| | 2 | 4ВI | 210 | 13 | 0.021 | 0.294 | |
| К-44-25 | 8 | 5ВI | 210 | 14 | 0.032 | 0.45 | 7.768 |
| | 29 | 5ВI | 310 | 1 | 0.048 | 0.048 | |
| | 61 | 12АIII | 4010 | 1 | 3.56 | 3.56 | |
| | 60 | 12АIII | 4180 | 1 | 3.71 | 3.71 | |
| К-45-25 | 8 | 5ВI | 210 | 14 | 0.032 | 0.45 | 13.428 |
| | 29 | 5ВI | 310 | 1 | 0.048 | 0.048 | |
| | 135 | 16АIII | 4010 | 1 | 6.33 | 6.33 | |
| | 136 | 16АIII | 4180 | 1 | 6.60 | 6.60 | |
| К-46-25 | 8 | 5ВI | 210 | 14 | 0.032 | 0.45 | 10.388 |
| | 29 | 5ВI | 310 | 1 | 0.048 | 0.048 | |
| | 63 | 14АIII | 4010 | 1 | 4.84 | 4.84 | |
| | 62 | 14АIII | 4180 | 1 | 5.05 | 5.05 | |
| К18т-25 | 59 | 10АIII | 4010 | 1 | 2.46 | 2.46 | 5.335 |
| | 58 | 10АIII | 4180 | 1 | 2.55 | 2.55 | |
| К18н-25 | 26 | 4ВI | 310 | 1 | 0.031 | 0.031 | |
| | 2 | 4ВI | 210 | 13 | 0.021 | 0.294 | |
| К19т-25 | 59 | 10АIII | 4010 | 1 | 2.46 | 2.46 | 5.335 |
| | 58 | 10АIII | 4180 | 1 | 2.55 | 2.55 | |
| К19н-25 | 26 | 4ВI | 310 | 1 | 0.031 | 0.031 | |
| | 2 | 4ВI | 210 | 13 | 0.021 | 0.294 | |
| К20т-25 | 61 | 12АIII | 4010 | 1 | 3.56 | 3.56 | 7.565 |
| | 60 | 12АIII | 4180 | 1 | 3.68 | 3.68 | |
| К20н-25 | 26 | 4ВI | 310 | 1 | 0.031 | 0.031 | |
| | 2 | 4ВI | 210 | 13 | 0.021 | 0.294 | |

| Т.К | ПАНЕЛИ ЦОКОЛЯ И ПОДВАЛА | СЕРИЯ ИИ-04-5 | |
|---|---|---|---|
| 1974 | ПЛОСКИЕ КАРКАСЫ К11т-25; К11н-25; К12т-25; К12н-25; К13т-25; К13н-25; К18т-25; К18н-25; К19т-25; К19н-25; К20т-25; К20н-25; К-44-25; К-45-25; К-46-25 СПЕЦИФИКАЦИИ | ВЫПУСК 14 | ЛИСТ 66 |

Исполнил Синицова
Руководитель Денисова
Гл. инженер проекта Комиссаров
Москва

13077-04 72

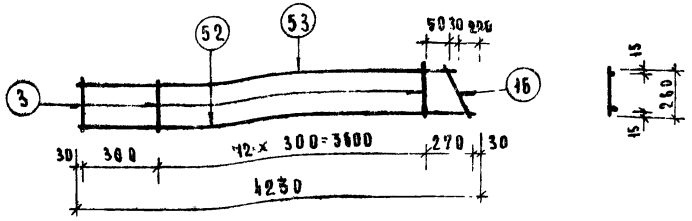


К12т-30 (К12н-30 - ЗЕРКАЛЬНО)

| МАРКА КАРКАСА | NN ПОЗ | СЕЧЕН ММ | ДЛИНА ММ | КОЛ ШТ | МАССА, КГ ПОЗИЦ | МАССА, КГ ВСЕХ | МАССА, КГ ИЗДЕЛ |
|---|---|---|---|---|---|---|---|
| К12т-30 | 53 | 10АIII | 4840 | 1 | 2.53 | 2.53 | 5.55 |
| | 52 | 10АIII | 4230 | 1 | 2.62 | 2.62 | |
| К12н-30 | 16 | 4В I | 360 | 1 | 0.036 | 0.036 | |
| | 3 | 4В I | 260 | 13 | 0.026 | 0.364 | |

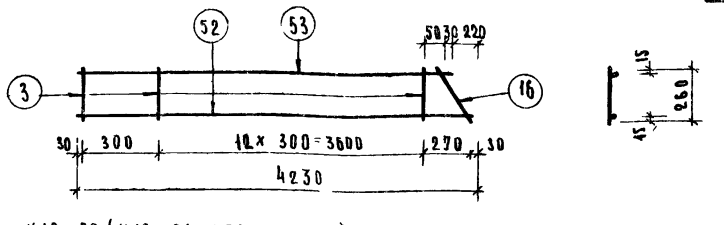


К13т-30 (К13н-30 - ЗЕРКАЛЬНО)
К11т-30 (К11н-30 - ЗЕРКАЛЬНО)

| МАРКА КАРКАСА | NN ПОЗ. | СЕЧЕН ММ | ДЛИНА ММ | КОЛ ШТ | МАССА КГ ПОЗИЦ | МАССА КГ ВСЕХ | МАССА КГ ИЗДЕЛ |
|---|---|---|---|---|---|---|---|
| К13т-30 | 53 | 10АIII | 4040 | 1 | 2.53 | 2.53 | 5.55 |
| | 52 | 10АIII | 4230 | 1 | 2.62 | 3.62 | |
| К13н-30 | 16 | 4В I | 360 | 1 | 0.036 | 0.036 | |
| К11т-30 К11н-30 | 3 | 4В I | 260 | 13 | 0.026 | 0.364 | |

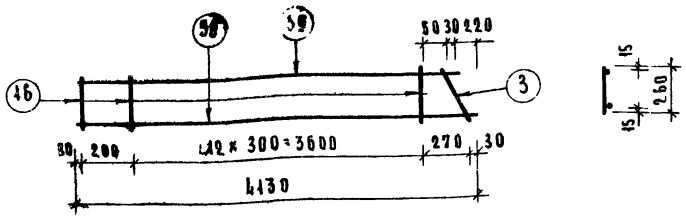


К18т-30(К18н-30-ЗЕРКАЛЬНО)

| МАРКА КАРКАСА | NN ПОЗ | СЕЧЕН ММ | ДЛИНА ММ | КОЛ. ШТ | МАССА, КГ ПОЗИЦ | МАССА, КГ ВСЕХ | МАССА, КГ ИЗДЕЛ |
|---|---|---|---|---|---|---|---|
| К18т-30 | 59 | 10АIII | 3910 | 1 | 2.46 | 2.46 | 5.41 |
| | 58 | 10АIII | 4130 | 1 | 2.55 | 2.55 | |
| К18н-30 | 16 | 4В I | 360 | 1 | 0.036 | 0.036 | |
| | 3 | 4В I | 260 | 13 | 0.026 | 0.364 | |

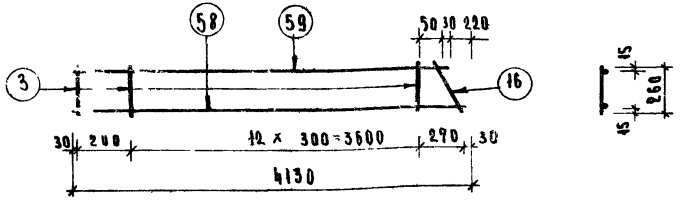


К19т-30 (К19н-30-ЗЕРКАЛЬНО)
К20т-30 (К20н-30-ЗЕРКАЛЬНО)

| МАРКА КАРКАСА | NN ПОЗ | СЕЧЕН ММ | ДЛИНА ММ | КОЛ. ШТ | МАССА, КГ ПОЗИЦ | МАССА, КГ ВСЕХ | МАССА, КГ ИЗДЕЛ |
|---|---|---|---|---|---|---|---|
| К19т-30 | 59 | 10АIII | 3910 | 1 | 2.46 | 2.46 | 5.41 |
| К19н-30 | 58 | 10АIII | 4130 | 1 | 2.55 | 2.55 | |
| К20т-30 | 16 | 4В I | 360 | 1 | 0.036 | 0.036 | |
| К20н-30 | 3 | 4В I | 260 | 13 | 0.026 | 0.364 | |

Т.И 1974

ПАНЕЛИ ЧЕТВЕРТОГО ЭТАЖА

Плоские каркасы К11т-30; К11н-30; К13т-30; К13н-30; К18т-30; К18н-30; К20т-30; К20н-30; К12т-30; К12н-30; К19т-30; К19н-30. Спецификации

СЕРИЯ ИИ-04-5 Выпуск 14 Альб 57

Инв. № подл. | Подпись и дата | Взам. инв. № | Инв. № дубл. | Подпись и дата

Типовой проект разработан Московским ЦНИИЭП жилища им. Б.С. Мезенцева

13077-24 73

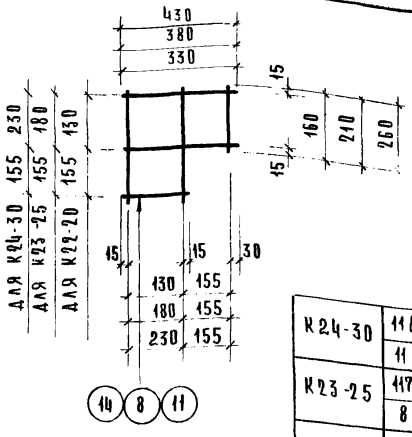


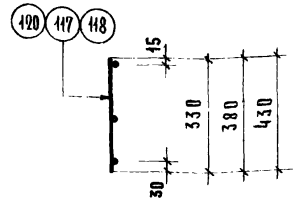


| Марка каркаса | № поз | Сечен. мм | Длина мм | Кол. шт. | Масса кг позиц. | Масса кг всех | Масса кг издел. |
|---|---|---|---|---|---|---|---|
| К24-30 | 118 | 5В I | 430 | 4 | 0.07 | 0.28 | 0.36 |
| | 11 | 5В I | 260 | 2 | 0.04 | 0.08 | |
| К23-25 | 117 | 5В I | 380 | 4 | 0.06 | 0.24 | 0.30 |
| | 8 | 5В I | 210 | 2 | 0.03 | 0.06 | |
| К22-20 | 120 | 5В I | 330 | 4 | 0.05 | 0.20 | 0.25 |
| | 14 | 5В I | 160 | 2 | 0.025 | 0.05 | |

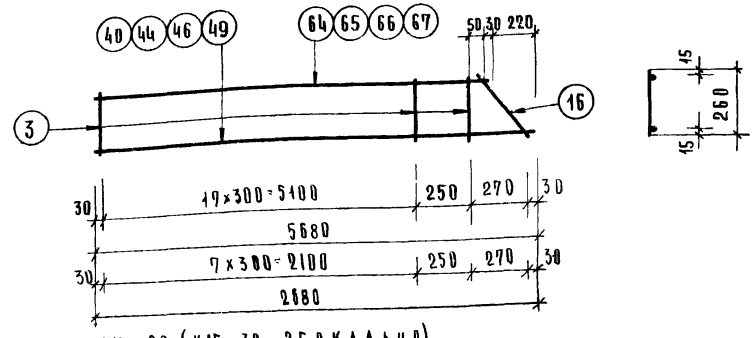


К15т-30 (К15н-30 - ЗЕРКАЛЬНО)
К16т-30 (К16н-30 - ЗЕРКАЛЬНО)
К17т-30 (К17н-30 - ЗЕРКАЛЬНО)
К21т-30 (К21н-30 - ЗЕРКАЛЬНО)

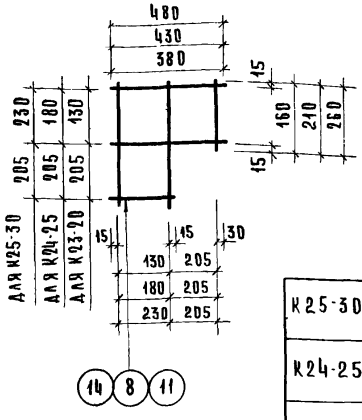


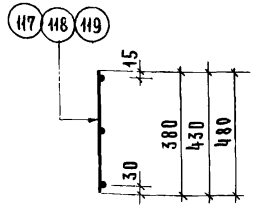


| Марка каркаса | № поз. | Сечен. мм | Длина мм | Кол. шт. | Масса, кг позиц. | Масса, кг всех | Масса, кг издел. |
|---|---|---|---|---|---|---|---|
| К25-30 | 119 | 5В I | 480 | 4 | 0.075 | 0.30 | 0.38 |
| | 11 | 5В I | 260 | 2 | 0.04 | 0.08 | |
| К24-25 | 118 | 5В I | 430 | 4 | 0.07 | 0.28 | 0.34 |
| | 8 | 5В I | 210 | 2 | 0.03 | 0.06 | |
| К23-20 | 117 | 5В I | 380 | 4 | 0.06 | 0.24 | 0.29 |
| | 14 | 5В I | 160 | 2 | 0.025 | 0.05 | |

| Марка каркаса | № поз. | Сечен. мм | Длина мм | Кол. шт. | Масса, кг позиц. | Масса, кг всех | Масса, кг издел. | |
|---|---|---|---|---|---|---|---|---|
| К15т-30 | 64 | 10А III | 5460 | 1 | 3.35 | 3.35 | | 7.376 |
| | 40 | 10А III | 5680 | 1 | 3.50 | 3.50 | | |
| К15н-30 | 16 | 4В I | 360 | 1 | 0.036 | 0.036 | | |
| | 3 | 4В I | 260 | 19 | 0.026 | 0.49 | | |
| К16т-30 | 65 | 12А III | 5460 | 1 | 4.85 | 4.85 | | 10.376 |
| | 44 | 12А III | 5680 | 1 | 5.00 | 5.00 | | |
| К16н-30 | 16 | 4В I | 360 | 1 | 0.036 | 0.036 | | |
| | 3 | 4В I | 260 | 19 | 0.026 | 0.49 | | |
| К17т-30 | 66 | 14А III | 5460 | 1 | 6.60 | 6.60 | | 14.265 |
| | 49 | 14А III | 5680 | 1 | 6.85 | 6.85 | | |
| К17н-30 | 38 | 5В I | 360 | 1 | 0.055 | 0.055 | | |
| | 11 | 5В I | 260 | 19 | 0.040 | 0.760 | | |
| К21т-30 | 67 | 10А III | 2460 | 1 | 1.52 | 1.52 | | 3.440 |
| | 46 | 10А III | 2680 | 1 | 1.65 | 1.65 | | |
| К21н-30 | 16 | 4В I | 360 | 1 | 0.036 | 0.036 | | |
| | 3 | 4В I | 260 | 9 | 0.026 | 0.234 | | |

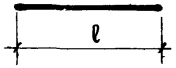


| ОТДЕЛЬН. СТЕРЖНИ | №№ ПОЗ. | СЕЧЕН. мм | ДЛИНА мм | КОЛ. ШТ. | МАССА, КГ ПОЗИЦ. | ВСЕХ | ИЗДЕЛ. |
|---|---|---|---|---|---|---|---|
| ОС12 | 152 | 6 ВI | 1200 | 1 | 0,266 | 0,266 | 0,266 |
| ОС 11 | 151 | 6 ВI | 600 | 1 | 0,133 | 0,133 | 0,133 |
| ОС 10 | 150 | 6 ВI | 1330 | 1 | 0,296 | 0,296 | 0,296 |
| ОС 9 | 149 | 6 ВI | 730 | 1 | 0,162 | 0,162 | 0,162 |
| ОС8 | 148 | 6 ВI | 1460 | 1 | 0,324 | 0,324 | 0,324 |
| ОС 7 | 147 | 6 ВI | 860 | 1 | 0,191 | 0,191 | 0,191 |
| ОС 6 | 146 | 6 ВI | 560 | 1 | 0,124 | 0,124 | 0,124 |
| ОС 5 | 84 | 5 ВI | 1940 | 1 | 0,30 | 0,30 | 0,30 |
| ОС 4 | 83 | 5 ВI | 440 | 1 | 0,07 | 0,07 | 0,07 |
| ОС 3В | 82 | 10 А III | 2060 | 1 | 1,27 | 1,27 | 1,27 |
| ОС 3Б | 81 | 14 А III | 2060 | 1 | 2,49 | 2,49 | 2,49 |
| ОС 3А | 80 | 18 А III | 2060 | 1 | 4,12 | 4,12 | 4,12 |
| ОС 3 | 79 | 5 ВI | 2060 | 1 | 0,32 | 0,32 | 0,32 |
| ОС 2 | 78 | 5 ВI | 1460 | 1 | 0,23 | 0,23 | 0,23 |
| ОС 1 | 77 | 5 ВI | 560 | 1 | 0,09 | 0,09 | 0,09 |

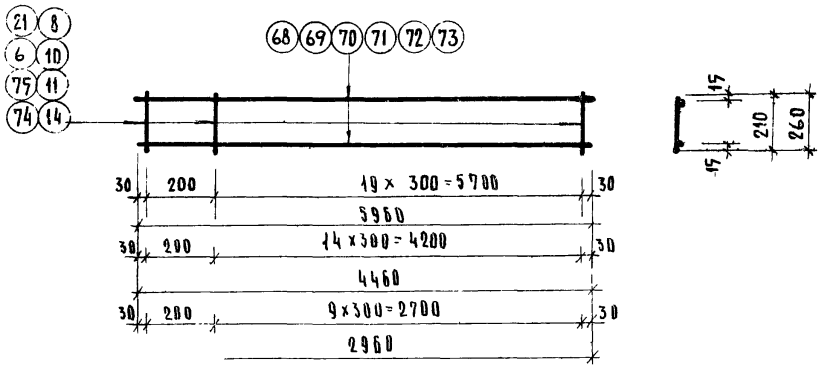


П2-20А; П2-25А

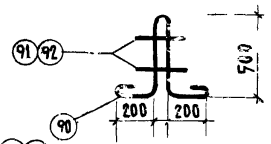


П2-30А; П3-30А

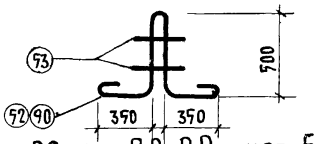


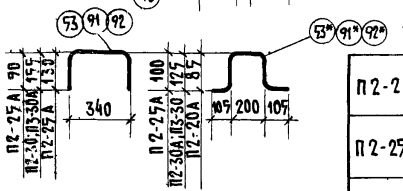


R поз. 90 см. П2-20 лист 58.
R поз. 52 см. П3-30 лист 59.

| МАРКА ИЗДЕЛИЯ | №№ ПОЗ. | СЕЧЕН. мм. | ДЛИНА мм | КОЛ. ШТ. | МАССА, КГ ПОЗИЦ. | ВСЕХ | ИЗДЕЛ. |
|---|---|---|---|---|---|---|---|
| П2-20А | 91 | 10 АI | 440 | 2 | 0,27 | 0,54 | 4,06 |
| | 90 | 18 АI | 1760 | 1 | 3,52 | 3,52 | |
| П2-25А | 92 | 10 АI | 620 | 2 | 0,38 | 0,76 | 4,28 |
| | 90 | 18 АI | 1760 | 1 | 3,52 | 3,52 | |
| П2-30А | 53 | 10 АI | 670 | 2 | 0,41 | 0,82 | 4,34 |
| | 90 | 18 АI | 1760 | 1 | 3,52 | 3,52 | |
| П3-30А | 53 | 10 АI | 670 | 2 | 0,41 | 0,82 | 7,32 |
| | 52 | 22 АI | 2180 | 1 | 6,50 | 6,50 | |

**Примечание:**

Скобу поз. 53; 91; 92 допускается заменить на поз. 53*; 91*; 92* для возможности приварки без поворота клещей.

| МАРКА КАРКАСА | №№ ПОЗ. | СЕЧЕН. мм. | ДЛИНА мм | КОЛ. ШТ. | МАССА, КГ ПОЗИЦ. | ВСЕХ | ИЗДЕЛ. |
|---|---|---|---|---|---|---|---|
| К27-30 | 11 | 5 ВI | 260 | 16 | 0,04 | 0,64 | 7,80 |
| | 73 | 14 А III | 2960 | 2 | 3,58 | 7,16 | |
| К27-25 | 8 | 5 ВI | 210 | 16 | 0,03 | 0,48 | 7,64 |
| | 72 | 14 А III | 2960 | 2 | 3,58 | 7,16 | |
| К27-20 | 14 | 5 ВI | 160 | 16 | 0,025 | 0,40 | 7,56 |
| | 71 | 14 А III | 2960 | 2 | 3,58 | 7,16 | |
| К26-30 | 21 | 6 ВI | 260 | 16 | 0,103 | 1,648 | 19,448 |
| | 70 | 18 А III | 4460 | 2 | 8,90 | 17,80 | |
| К26-25 | 10 | 6 ВI | 210 | 16 | 0,046 | 0,720 | 18,520 |
| | 70 | 18 А III | 4460 | 2 | 8,90 | 17,80 | |
| К26-20 | 6 | 6 ВI | 160 | 16 | 0,036 | 0,576 | 18,376 |
| | 70 | 18 А III | 4460 | 2 | 8,90 | 17,80 | |
| К52-30 | 75 | 8 ВI | 260 | 21 | 0,103 | 2,163 | 37,763 |
| | 69 | 22 А III | 5960 | 2 | 17,80 | 35,60 | |
| К52-25 | 74 | 8 ВI | 210 | 21 | 0,083 | 1,743 | 47,743 |
| | 68 | 25 А III | 5960 | 2 | 23,00 | 46,00 | |

Т.К | П А Н Е Л И  Ц О К О Л Я | СЕРИЯ ИИ-04-5

1974 | ПЛОСКИЕ КАРКАСЫ К27-30; К27-25; К27-20; К26-30; К26-25; К26-20; К25-30; К25-25 ОТДЕЛЬНЫЕ СТЕРЖНИ ОС1; ОС2; ОС3; ОС3А; ОС3Б; ОС3В; ОС4÷ОС12 ПЕТЛИ ДЛЯ ПОДЪЕМА П2-20А; П2-25А; П2-30А; П3-30А. СПЕЦИФИКАЦИИ. | ВЫПУСК 14 | ЛИСТ 69

13077-04 Э

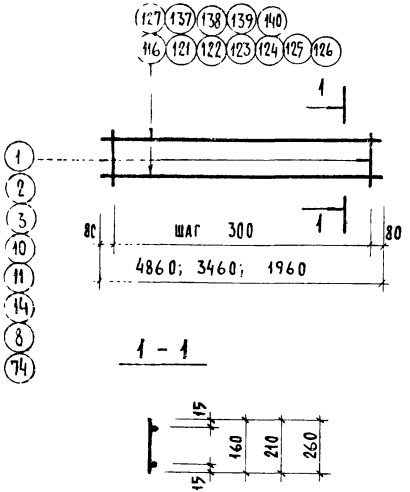


| Марка каркаса | №№ поз | Сечение мм | Длина мм | Кол шт. | Масса, кг поз. | Масса, кг всех | Масса, кг изделия |
|---|---|---|---|---|---|---|---|
| К-31-30 | 3 | 4ВI | 260 | 12 | 0.026 | 0,312 | 4.61 |
| | 124 | 10АIII | 3460 | 2 | 2,15 | 4.30 | |
| К31-25 | 2 | 4ВI | 210 | 12 | 0,021 | 0,26 | 6.44 |
| | 126 | 12АIII | 3460 | 2 | 3,09 | 6,18 | |
| К31-20 | 14 | 5ВI | 160 | 12 | 0,025 | 0,30 | 8.66 |
| | 125 | 14АIII | 3460 | 2 | 4,18 | 8,36 | |
| К30-30 | 3 | 4ВI | 260 | 12 | 0,026 | 0,312 | 4.61 |
| | 124 | 10АIII | 3460 | 2 | 2,15 | 4,30 | |
| К30-25 | 2 | 4ВI | 210 | 12 | 0,021 | 0,26 | 4.96 |
| | 124 | 10АIII | 3460 | 2 | 2,15 | 4,30 | |
| К30-20 | 1 | 4ВI | 160 | 12 | 0,016 | 0,19 | 4 49 |
| | 124 | 10АIII | 3460 | 2 | 2,15 | 4,30 | |
| К29-30 | 11 | 5ВI | 260 | 17 | 0,04 | 0,68 | 12,68 |
| | 123 | 14АIII | 4960 | 2 | 5,97 | 12,00 | |
| К29-25 | 10 | 6ВI | 210 | 17 | 0,046 | 0,78 | 20,68 |
| | 122 | 18АIII | 4960 | 2 | 9,95 | 19,90 | |
| К29-20 | 14 | 5ВI | 160 | 17 | 0,025 | 0,43 | 12,43 |
| | 121 | 14АIII | 4960 | 2 | 5,97 | 1200 | |
| К28-30 | 3 | 4ВI | 260 | 17 | 0,026 | 0,44 | 6,58 |
| | 116 | 10АIII | 4960 | 2 | 3,07 | 6,14 | |
| К28-25 | 2 | 4ВI | 210 | 17 | 0,021 | 0,36 | 6,50 |
| | 116 | 10АIII | 4960 | 2 | 3,07 | 6,14 | |
| К28-20 | 1 | 4ВI | 160 | 17 | 0,016 | 0,27 | 6,41 |
| | 116 | 10АIII | 4960 | 2 | 3,07 | 6,14 | |

| Марка каркаса | №№ поз | Сечение мм | Длина мм | Кол шт. | Масса, кг поз. | Масса, кг всех | Масса, кг изделия |
|---|---|---|---|---|---|---|---|
| К32-20 | 1 | 4ВI | 160 | 7 | 0,016 | 0,11 | 2,55 |
| | 127 | 10АIII | 1960 | 2 | 1,22 | 2,44 | |
| К32-25 | 2 | 4ВI | 210 | 7 | 0,021 | 0,15 | 2,59 |
| | 127 | 10АIII | 1960 | 2 | 1,22 | 2,44 | |
| К32-30 | 3 | 4ВI | 260 | 7 | 0,026 | 0,18 | 2,62 |
| | 127 | 10АIII | 1960 | 2 | 1,22 | 2,44 | |
| К-51-25 | 2 | 4ВI | 210 | 7 | 0,021 | 0,15 | 2,67 |
| | 137 | 12АIII | 1960 | 2 | 1,76 | 2,52 | |
| К-50-25 | 8 | 5ВI | 210 | 12 | 0,032 | 0,38 | 11,36 |
| | 138 | 16АIII | 3460 | 2 | 5,49 | 10,98 | |
| К-49-25 | 8 | 5ВI | 210 | 12 | 0,032 | 0,38 | 8,78 |
| | 125 | 14АIII | 3460 | 2 | 4,20 | 8,40 | |
| К-48-25 | 10 | 6ВI | 210 | 17 | 0,046 | 0,78 | 25,34 |
| | 139 | 20АIII | 4960 | 2 | 12,28 | 24,56 | |
| К-47-25 | 74 | 8ВI | 210 | 17 | 0,083 | 1,39 | 39,73 |
| | 140 | 25АIII | 4960 | 2 | 19,17 | 38,34 | |

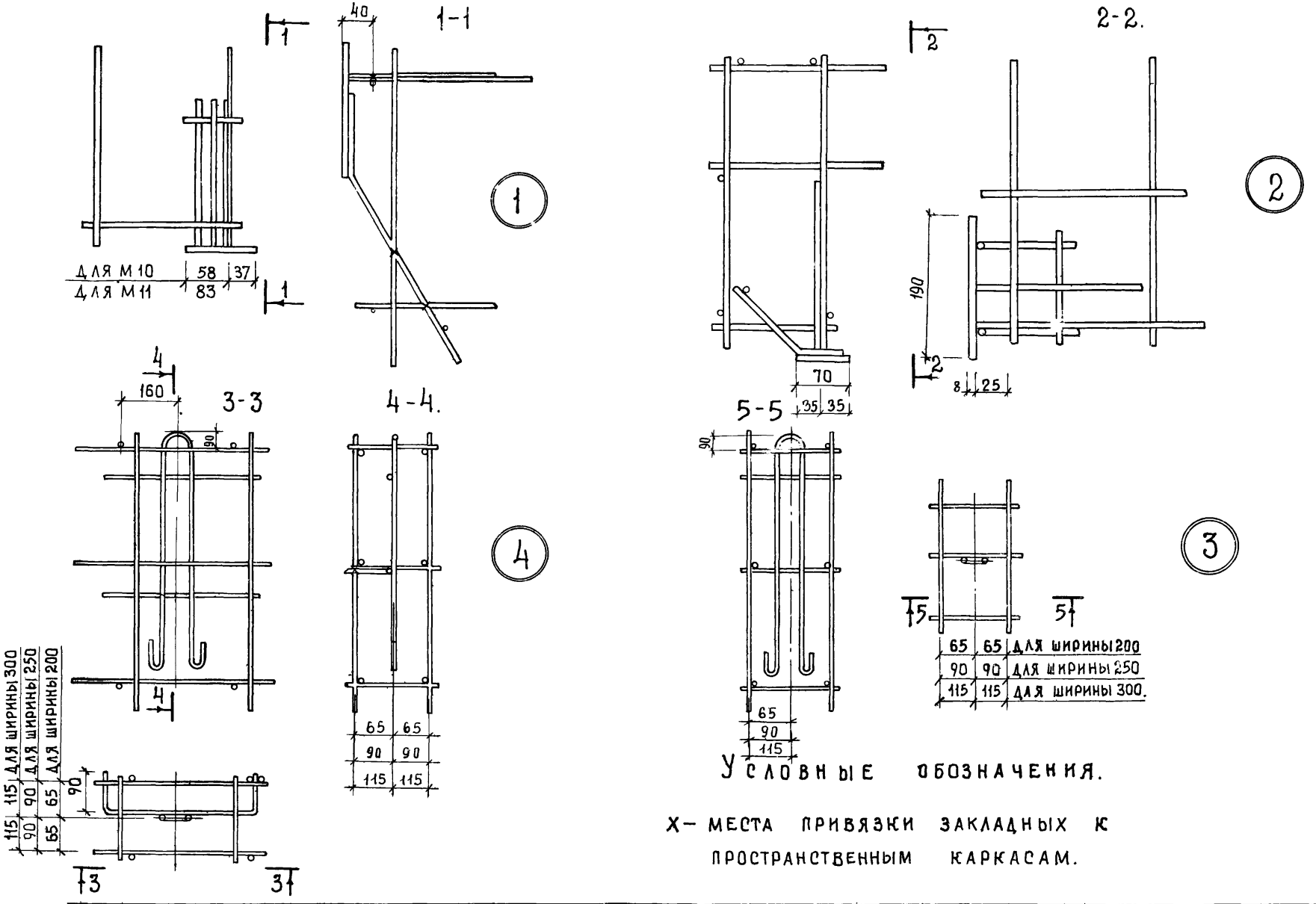


УСЛОВНЫЕ ОБОЗНАЧЕНИЯ.

X – МЕСТА ПРИВЯЗКИ ЗАКЛАДНЫХ К ПРОСТРАНСТВЕННЫМ КАРКАСАМ.

| | | | |
|---|---|---|---|
| ГК | ПАНЕЛИ ЦОКОЛЯ. | СЕРИЯ ИИ-04-5 | |
| 1974 | УЗЛЫ 1–4. | ВЫПУСК 14 | ЛИСТ 71 |

ЦНИИЭП Гр. Комплексов г. Москва | Гл. инженер Исполнил | Смелова Денисова

gost.e-ecolog.ru