ТИПОВОЙ ПРОЕКТ

221-1-480.86

ШКОЛА НА 44 КЛАССА

/1668 - 1728 УЧАЩИХСЯ/

В КОНСТРУКЦИЯХ СЕРИИ 1.090.1-1

АЛЬБОМ - X

П-4-1800

ПРОЕКТНАЯ ДОКУМЕНТАЦИЯ ПО ПЕРЕВОДУ ХОЗЯЙСТВЕННО-БЫТОВЫХ ПОМЕЩЕНИЙ ПОДВАЛА ДЛЯ ИСПОЛЬЗОВАНИЯ ПОД ПРУ

21306/17

gost.e-ecolog.ru

Отпечатано
в Новосибирском филиале ЦИТП
630064 г.Новосибирск, пр. Карла Маркса 1
Выдано в печать 17 VIII 1987г.
Заказ 1-2659 Тираж 200

ТИПОВОЙ ПРОЕКТ

221-1-480.86

ШКОЛА НА 44 КЛАССА

/1668 – 1728 УЧАЩИХСЯ/

В КОНСТРУКЦИЯХ СЕРИИ 1.090.1-1

АЛЬБОМ – Х

п-4-1800

ПРОЕКТНАЯ ДОКУМЕНТАЦИЯ ПО ПЕРЕВОДУ ХОЗЯЙСТВЕННО-БЫТОВЫХ ПОМЕЩЕНИЙ ПОДВАЛА ДЛЯ ИСПОЛЬЗОВАНИЯ ПОД ПРУ

РАЗРАБОТАН
ЦНИИЭП учебных зданий
ГЛАВНЫЙ ИНЖЕНЕР ИНСТИТУТА Ю.С. Ляхович
ГЛАВНЫЙ АРХИТЕКТОР ПРОЕКТА А. Беляев

УТВЕРЖДЕН ГОСГРАЖДАНСТРОЕМ
ПРИКАЗ №347 ОТ 23.11.84 Г.
РАБОЧИЕ ЧЕРТЕЖИ ВВЕДЕНЫ В ДЕЙСТВИЕ ЦНИИЭП УЧЕБНЫХ ЗДАНИЙ
ПРИКАЗ № 47 ОТ 29.04.86 Г.

Альбом X

Ведомость рабочих чертежей основного комплекта

Лист	Наименование	Стр.
	Титульный лист	1
	Чертежи марки АС	
1	Общие данные / начало/	2
2	Общие данные / продолжение/	3
3	Общие данные / окончание/	4
4	План подвала в осях 10-18	5
5	План подвала в осях 10-18 / укрытие/	6
6	Заделка оконных проемов мешками с песком. Деталь уплотнения дверного проема	7
7	Таблица стоимостных показателей технико-экономические показатели	(8)

Условные обозначения:

- Уплотнение дверных проемов
- Заделка проемов мешками с песком
- Места для лежания и сидения
- Помещения не приспосабливаемые под ПРУ
- Защитный экран.

Инв.№ подл. | Подпись и дата | Взам.инв.№

Н.контр.	Геращенко	
Нач.маст.	Путинцев	
Гл.инж.м.	Нифтин	
ГАП	Беляев	
ГИП	Владимиров	
Р.гр.арх.	Солдатов	

221-1-480.86 АС

Общие данные / начало/.

Стадия	Лист	Листов
Р	1	7

ЦНИИЭП учебных зданий

Общие данные.

Рабочие чертежи противорадиационного укрытия разработаны на основании задания на разработку типового проекта „Школы на 44 класса (1658- 1728 учащихся) в конструкциях серии 1.090.1-1, утвержденного Госграждапстроем 28.11. 1984г. в соответствии с требованиями СНиП II- 11-77 с использованием типового проекта 75- 885 Типовые узлы и конструкции противорадиационных укрытий расположенных в подвальных этажах, при переоборудовании помещений под укрытие типа ПЧ /вне зоны разрушения/. Противорадиационное укрытие предназначено для размещения укрываемых и преподавательского состава.

Архитектурно-планировочное решение.

Противорадиационное укрытие на 1800 человек/учащихся и преподавателей/оборудуется в подвальном этаже, расположенного вне зоны возможных разрушений. Для размещения укрываемых используются все помещения тира, коридор, помещение фотокружка, санитарные узлы и другие помещения. Входные и внутренние двери, выходящие в техподполье уплотняются согласно детали данной в проекте, оконные проемы защищаются мешками с песком согласно данному узлу. Устанавливается режим эксплуатации помещений в режиме укрытия.

Технологическая часть.

При переводе помещений в режим укрытия устройство сидячих и лежачих мест осуществляется из мебели школы и других источников, устанавливаемых штабом ГО

Проект водопровода и канализации разработан в соответствии со СНиП II-11-77

Обеспечение требований СНиПа осуществляется с использованием санитарно-технических устройств, запроектированных для здания по приспособлению хозяйственно-бытовых помещений под ПРУ (вариант с хозяйственно-бытовыми помещениями)

Водоснабжение предусматривается от внутренних сетей водопровода.

Расход воды: $Q_{сут} = 49.0\ м^3$
$Q_{час} = 5.3\ м^3$
$Q_{сек} = 2.1\ л$

Требуемые расходы воды на нужды укрываемых обеспечиваются санитарными приборами и ёмкостью питьевой воды, предусмотренной к установке в помещении подвала.

Водоотведение предусматривается самотёком в наружные сети канализации.

Водоотведение: $Q_{сек.} = 4.55\ л$
$Q_{час} = 5.3\ м^3$

Электротехническая часть

Решения по электротехнической части, радиофикации и телефонизации, принятые в варианте с хозяйственно-бытовыми помещениями в подвале, остаются без изменений при переводе на противорадиационный режим

Альбом X

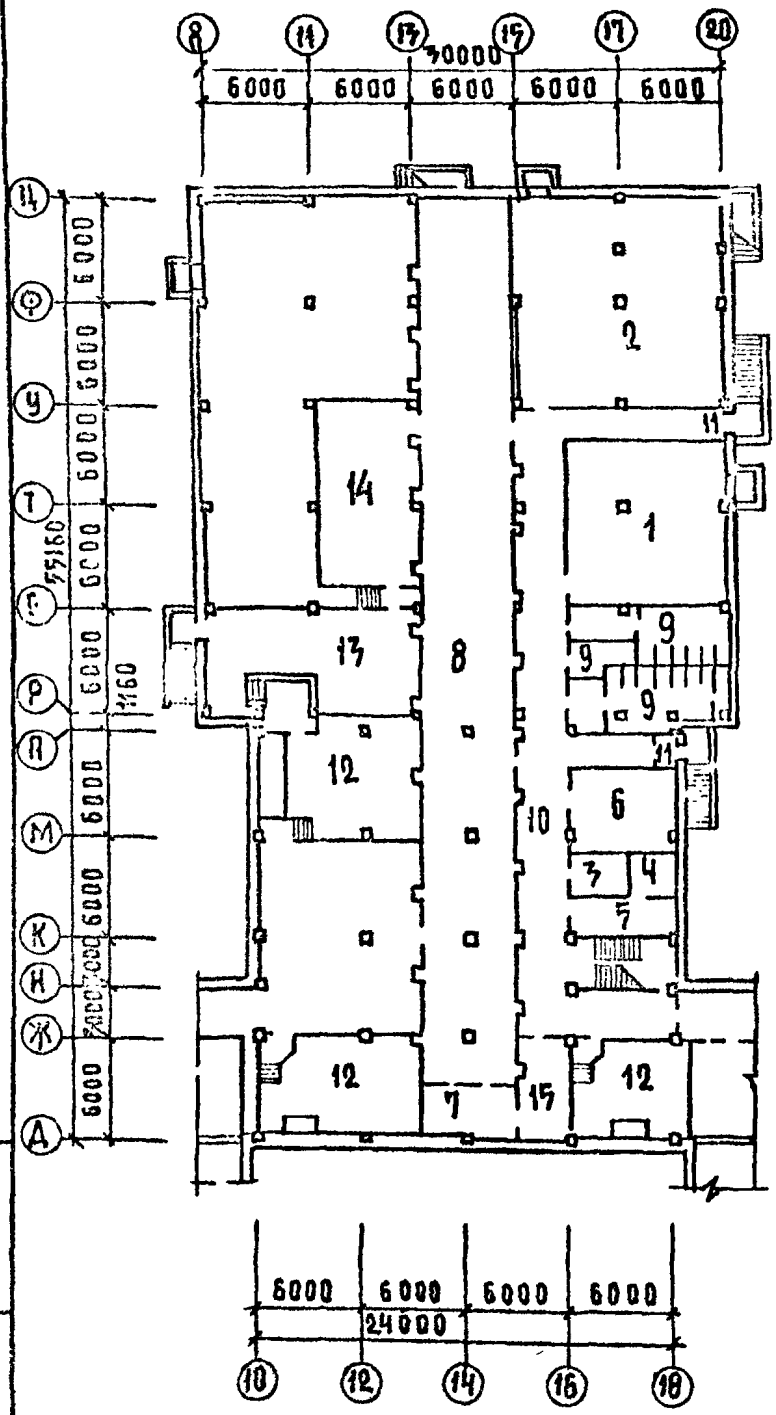
8
11
13
15
17
20
30000
6000
6000
6000
6000
6000
Ф
У
Т
Р
П
М
К
Н
Ж
А
6000
6000
6000
6000
6000

АЛЬБОМ А

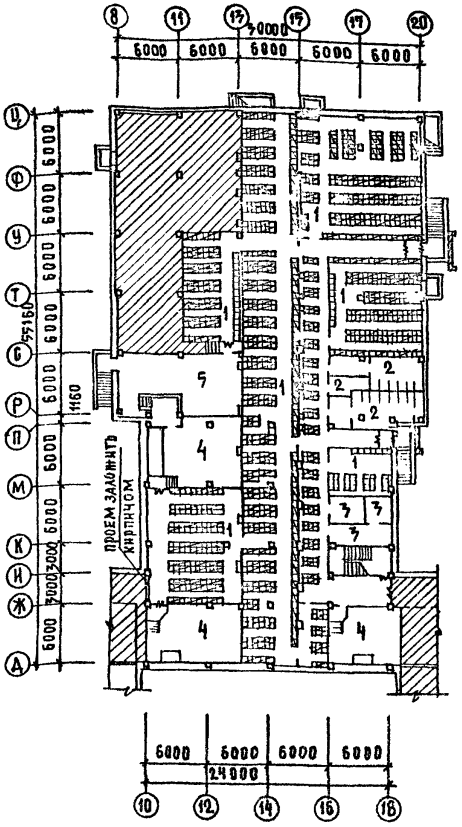

Экспликация помещений

1. Помещения для укрываемых	909.7
2. Санузлы	52.9
3. Кладовые	31.8
4. Венткамеры	148.5
5. Тепловой пункт	77.7

МЕСТ ДЛЯ ЛЕЖАНИЯ – 360

МЕСТ ДЛЯ СИДЕНИЯ – 1440

Инв.№ подл. | Подпись и дата | Взам. инв. №

Н. контр.	Герасенко	
Нач. маст.	Путинцев	
Гл. инж. м.	Рифтин	
ГАП	Беляев	
ГИП	Владимиров	
Р. гр. АОХ.	Солдатов	

221-1-480.86 АС

ПЛАН ПОДВАЛА В ОСЯХ 10-18 / УКРЫТИЕ/

Стадия	Лист	Листов
Р	5	

ЦНИИЭП учебных зданий

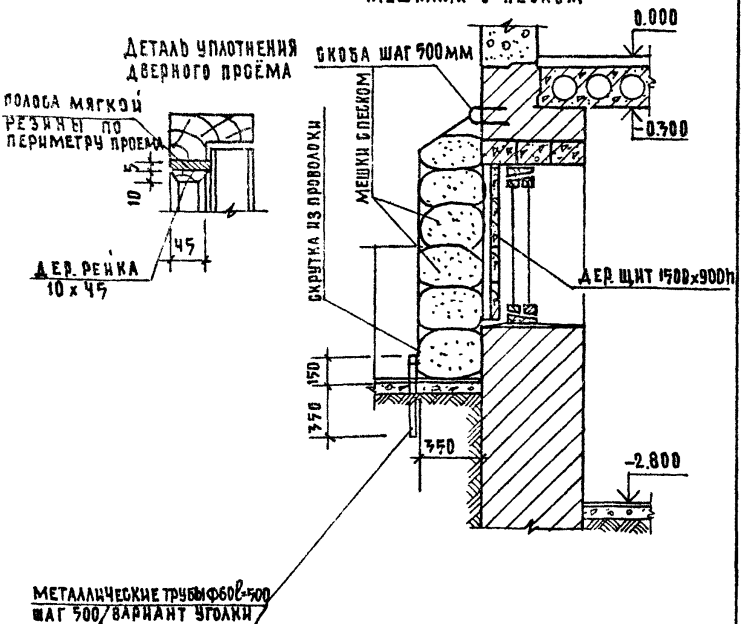

Н.контр.	ГЕРАЩЕНКО		221-1-480.86 АС			
Н.ч.маст	ПУТИНЦЕВ		ЗАДЕЛКА ОКОННЫХ ПРОЕМОВ МЕШКАМИ С ПЕСКОМ. ДЕТАЛЬ УПЛОТНЕНИЯ ДВЕРНОГО ПРОЁМА	СТАДИЯ	ЛИСТ	ЛИСТОВ
Гл.инж.м	РИФТИН			Р	6	
Г.А.П	БЕЛЯЕВ			ЦНИИЭП УЧЕБНЫХ ЗДАНИЙ		
Г.И.П	ВЛАДИМИРОВ					
Ргр.арх	СОЛДАТОВ					

Альбом X

Стоимость работ по переводу на режим ПРУ

Стоимость работ на защиту оконных проемов	т.р.	0.018
Стоимость работ на уплотнение дверных проемов	т.р.	0.018
Стоимость работ на изготовление нар по т.п. У-02-07 ал. II	т.р.	3.763
Общая стоимость работ по переводу на режим ПРУ без учёта стоимости на изготовление нар	т.р.	0.036
Общая стоимость работ по переводу на режим ПРУ с учётом стоимости на изготовление нар	т.р	3.799
Трудоемкость без учёта на изготовление нар	чел. дн	7.7
Трудоемкость с учетом на изготовление нар	чел дн.	283.5

Технико-экономические показатели

№№ п/п	Наименование материала	Ед. изм.	Кол-во
1	Деревянные щиты из досок толщиной 32 мм	$м^2$	2.7
2	Металлические трубы ф 60х4,5 17 м.п.	т.б.	0.023
3	Мешки с песком/из расчета вес мешка 40 кг/	т.б.	2.9
4	Резиновая прокладка 10х60	п.м.	58.0
5	Металл на изготовление нар по т.п. У-02-07 ал. II	т.б.	0.190
6	Древесина на изготовление нар по т.п. У-02-07 ал. II	$м^3$	40.68

Инв.№ подл. | Подпись и дата | Взам. инв.№

gost.e-ecolog.ru

Н.контр.	Геращенко	
Нач.маст.	Путинцев	
Гл.инж.м	Рифтин	
ГАП	Беляев	
ГИП	Владимиров	
Ргр.арх.	Солдатов	

221-1-480.86 АС

Таблица стоимостных показателей
Технико-экономические показатели

Стадия	Лист	Листов
Р	7	

ЦНИИЭП учебных зданий