ТИПОВЫЕ КОНСТРУКЦИИ И УЗЛЫ ЗДАНИЙ И СООРУЖЕНИЙ

СЕРИЯ 1.462.1-16

ЖЕЛЕЗОБЕТОННЫЕ ДВУТАВРОВЫЕ БАЛКИ ПРОЛЕТОМ 18 М ДЛЯ МАЛОУКЛОННЫХ ПОКРЫТИЙ ПРОМЫШЛЕННЫХ ЗДАНИЙ

Выпуск 4

Арматурные и закладные изделия

Рабочие чертежи.

Q 1 75

gost.e-ecolog.ru

ЦЕНТРАЛЬНЫЙ ИНСТИТУТ
ТИПОВОГО ПРОЕКТИРОВАНИЯ ГОССТРОЯ СССР
МИНСКИЙ ФИЛИАЛ

г. Минск 220600 ул. К. Маркса 32
Сдано в печать 25.09 1984 г.
Заказ № 446 тираж 600 экз.
Инв. № 8.4 цена 0-62

ТИПОВЫЕ КОНСТРУКЦИИ И УЗЛЫ ЗДАНИЙ И СООРУЖЕНИЙ

СЕРИЯ 1.462.1-16

ЖЕЛЕЗОБЕТОННЫЕ ДВУТАВРОВЫЕ БАЛКИ ПРОЛЕТОМ 18 М ДЛЯ МАЛОУКЛОННЫХ ПОКРЫТИЙ ПРОМЫШЛЕННЫХ ЗДАНИЙ

Выпуск 4

Арматурные и закладные изделия

Рабочие чертежи

ЦНИИПРОМЗДАНИЙ

Гл.инженер института — И.А.Петров

Начальник ОПК-3 — А.Я.Розенблюм

Гл.специалист — Л.А.Кан

Рук.группы — В.Д.Айзенберг

НИИЖБ

Зам.директора — Н.Н.Коровин

Рук.лаборатории — Г.Н.Бердичевский

Рук.лаборатории — А.П.Васильев

Рук.лаборатории — В.А.Клевцов

Ст.научный сотрудник — Е.В.Дмитриев

Ст.научный сотрудник — В.А.Беликов

Зав.отделением Б.В. — В.Н.Гринаков

Одобрены Госстроем СССР
для массового применения протоколом
№ 77 от 9 ноября 1982г.

Содержание альбома

№ п/п	Обозначение	Наименование	Стр.
1		Содержание	2
2	1.462.1-16.4ТО	Техническое описание	2
3	1.462.1-16.4.0001	Стержень напрягаемый	3
4	1.462.1-16.4.0002	Стержень арматурный	3
5	1.462.1-16.4.0010	Каркас плоский КР1 ÷ КР3	4
6	1.462.1-16.4.0020	Каркас плоский КР4 ÷ КР6	4
7	1.462.1-16.4.0030	Каркас плоский КР7 ÷ КР22	5
8	1.462.1-16.4.0030СБ	Каркас плоский КР7 ÷ КР22	6
9	1.462.1-16.4.0040	Каркас плоский КР23	7
10	1.462.1-16.4.0050	Каркас плоский КР24 ÷ КР26	7
11	1.462.1-16.4.0050СБ	Каркас плоский КР24 ÷ КР26	8
12	1.462.1-16.4.0060	Каркас плоский КР27	8
13	1.462.1-16.4.0070	Каркас плоский КР28 ÷ КР31	9
14	1.462.1-16.4.0070	Каркас плоский КР28 ÷ КР31СБ	9
15	1.462.1-16.4.0080	Каркас плоский КР32 ÷ КР34	10
16	1.462.1-16.4.0080СБ	Каркас плоский КР32 ÷ КР34	10
17	1.462.1-16.4.0090	Изделие закладное М1 ÷ М5	11
18	1.462.1-16.4.0090СБ	Изделие закладное М1 ÷ М5	12
19	1.462.1-16.4.0100	Изделие закладное М6, М7	12
20	1.462.1-16.4.0100СБ	Изделие закладное М6, М7	13
21	1.462.1-16.4.0110	Изделие закладное М8 ÷ М15	13
22	1.462.1-16.4.0110СБ	Изделие закладное М8 ÷ М15СБ	14
23	1.462.1-16.4.0120	Изделие закладное М16, М17	15
24	1.462.1-16.4.0130	Каркас плоский КР35	16

1. Выпуск 4 содержит рабочие чертежи арматурных и закладных изделий для балок, разработанных в выпусках 1, 2 и 3 настоящей работы.

2. Изготовление арматурных изделий производить контактной точечной сваркой в соответствии с требованиями ГОСТ 10922-75 и СН 598-78.

3. Размеры каркасов даны по осям и торцам стержней.

4. Уголки и пластины закладных изделий должны изготовляться из стали марки ВСт3кп2-1.

5. Тавровые соединения анкерных стержней с пластиной следует выполнять дуговой сваркой под флюсом.

Допускается выполнять ручной дуговой сваркой многослойными кольцевыми швами с применением электродов типа Э50А-Ф.

6. Испытания сварных соединений арматурных и закладных изделий и оценку их качества производить по ГОСТ 10922-75.

7. Защиту закладных изделий от коррозии производить в соответствии с указаниями, приведенными в проекте конкретного здания.

8. Для фиксации закладных изделий к формам, предусмотрены отверстия 10х10 мм. В тех случаях, когда закладные детали могут быть зафиксированы в формах без применения специальных фиксаторов, отверстия в них могут не выполняться.

Инв. № подл. | Подпись и дата

				1.462.1-16.4ТО	
Нач. отд.	Розенблюм			Техническое описание	Стадия: Р; Лист.; Листов: 1
Гл. спец.	Кан				ЦНИИпромзданий Москва
Рук. гр.	Айзенберг				

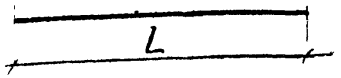

Обозначение	L, мм	Материал: Ф, мм класс стали	Материал: ГОСТ	Масса, кг
1.462.1-16.4.0001	18000	15 К7	ГОСТ 13840-68*	20,0
-01		16 А V	ГОСТ 5781-82	28.4
-02		18 А V		36.0
-03		20 А V		44.4
-04		22 А V		53,7
-05		18 А IV	ГОСТ 5781-82	36.0
-06		20 А IV		44.4
-07		22 А IV		53.7

Длина напрягаемых стержней указана теоретическая, действительную длину принимать в зависимости от способа натяжения, конструкции захватных приспособлений и временных технологических анкеров.

Нач. отд.	Розенблюм		
Гл. спец.	Кан		
Рук. группы	Айзенберг		
Вед. инж.	Логвинский		
Проверил	Логвинский		

1.462.1-16.4.0001

Стержень напрягаемый

Стадия	Масса	Масштаб
Р	см. табл.	

Лист | Листов 1

ЦНИИПРОМЗДАНИЙ
Москва

Рис.1

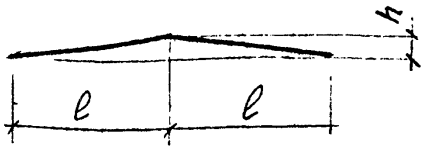

Рис.2

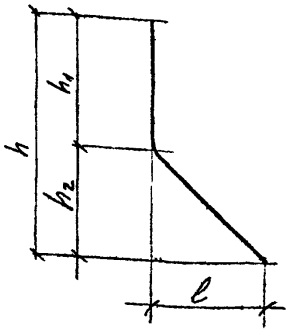

Обозначение	Рис.	Размеры, мм: h	h1	h2	ℓ	Материал: Ф, мм класс стали	Материал: ГОСТ	Масса, кг
1.462.1-16.4.0002	1	150	–	–	3100	5 Вр I	ГОСТ 5781-82	0,9
-01		20	–	–	400	12 А III		0,7
-02		20	–	–	400	14 А III		1,0
-03		20	–	–	400	18 А III		1,6
-04	2	100	80	20	40	8 А III		0,05
-05		250	100	160	60	8 А III		0,1
-06		160	60	100	100	10 А III		0,1

Подпись и дата | Инв.№ подл.

Нач. отд.	Розенблюм		
Гл. спец.	Кан		
Рук. группы	Айзенберг		
Вед. инж.	Логвинский		
Проверил	Логвинский		

1.462.1-16.4.0002

Стержень арматурный

Стадия	Масса	Масштаб
Р	см. табл.	

Лист | Листов 1

ЦНИИПРОМЗДАНИЙ
Москва

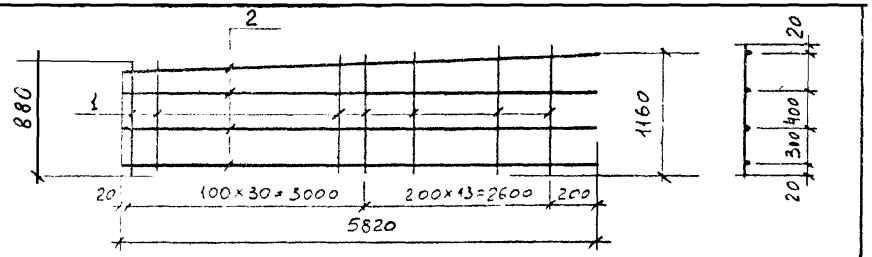

Формат	Зона	Поз.	Обозначение	Наименование	Кол.	Примечание
				1.462.1-16.4.0010 (КР1)		13,4 кг
				Детали		
Б.Ч		1	1.462.1-16.4.0003	Стержень ГОСТ 5781-82		
				ф 6А III, ℓ от 880 до 1160	44	10,8 кг
Б.Ч		2	1.462.1-16.4.0003-01	Стержень ГОСТ 6727-80		
				ф 5ВрI, ℓ = 5820	4	3,4 кг
				1.462.1-16.4.0010-01 (КР2)		21,1 кг
				Детали		
Б.Ч		1	1.462.1-16.4.0003-02	Стержень Гост 5781-82		
				ф 8А III, ℓ от 880 до 1160	44	17,7 кг
Б.Ч		2	1.462.1-16.4.0003-01	Стержень ГОСТ 6727-80		
				ф 5ВрI, ℓ = 5820	4	3,4 кг
				1.462.1-16.4.0010-02 (КР3)		31,1 кг
				Детали		
Б.Ч		1	1.462.1-16.4.0003-03	Стержень Гост 5781-82		
				ф 10А III, ℓ от 880 до 1160	44	27,7 кг
				Стержень ГОСТ 6727-80, ф 5ВрI, ℓ=5820	4	3,4 кг

1.462.1-16.4.0010

Нач. отд	Розенблюм		
Гл. спец.	Кан		
Рук. группы	Айзенберг		
Вед. инж	Логвинский		
Проверил	Логвинский		

Каркас плоский КР1 ÷ КР3

Стадия	Масса	Масштаб
Р	См. табл.	
Лист	Листов 1	

ЦНИИПРОМЗДАНИЙ
МОСКВА

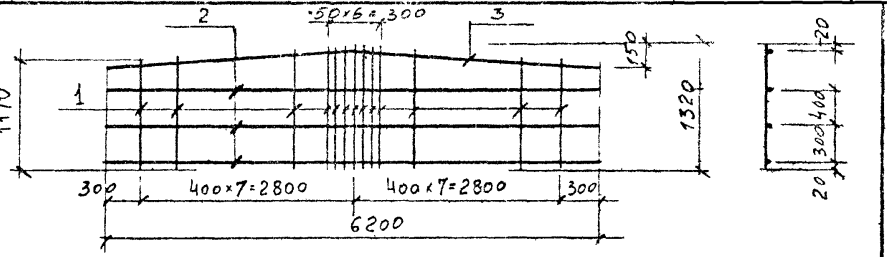

Формат	Зона	Поз.	Обозначение	Наименование	Кол.	Примечание
				1.462.1-16.4.0020 (КР4)		9.4 кг
				Детали		
Б.Ч		1	1.462.1-16.4.0003-04	Стержень Гост 5781-82		
				ф 6А III; ℓ от 1170 до 1320	21	5,8 кг
Б.Ч		2	1.462.1-16.4.0003-05	Стержень ГОСТ 6727-80, ф 5ВрI ℓ=6200	3	2,7 кг
Б.Ч		3	1.462.1-16.4.0002	— " —	1	0,9 кг
				1.462.1-16.4.0020-01 (КР5)		13,9 кг
				Детали		
Б.Ч		1	1.462.1-16.4.0003-06	Стержень Гост 5781-82		
				ф 8А III, ℓ от 1170 до 1320	21	10,3 кг
Б.Ч		2	1.462.1-16.4.0003-05	Стержень ГОСТ 6727-80 ф 5ВрI, ℓ=6200	3	2,7 кг
Б.Ч		3	1.462.1-16.4.0002	— " —	1	0,9 кг
				1.462.1-16.4.0020-02 (КР6)		19,8 кг
				Детали		
Б.Ч		1	1.462.1-16.4.0003-07	Стержень Гост 5781-82		
				ф 10А III, ℓ от 1170 до 1320	21	16.2 кг
Б.Ч		2	1.462.1-16.4.0003-05	Стержень ГОСТ 6727-80, ф 5ВрI, ℓ=6200	3	2,7 кг
Б.Ч		3	1.462.1-16.4.0002	— " —	1	0,9 кг

Подпись и дата

Инв. № подл.

1.462.1-16.4.0020

Нач. отд	Розенблюм		
Гл. спец.	Кан		
Рук. группы	Айзенберг		
Вед. инж	Логвинский		
Проверил	Логвинский		

Каркас плоский КР4 ÷ КР6

Стадия	Масса	Масштаб
Р	См. табл.	
Лист	Листов 1	

ЦНИИПРОМЗДАНИЙ
МОСКВА

ГЭ 3795/5

Формат	Зона	Поз.	Обозначение	Наименование	Кол. на испол. –	01	02	03	04	05	06	07	08	09	10	11	12	13	14	15	16	Примечание
				Документация																		
А3			1.462.1-16.4.0030 СБ	Сборочный чертеж																		
				Детали																		
А4				Стержень ГОСТ 6727-80																		
		1	1.462.1-16.4.0003-08	ф5ВрI, ℓ=270	23	23	16															0,04
		1	4.0003-09	ф5ВрI, ℓ=370				23	11	11			11						11			0,05
		2	4.0003-10	ф5ВрI, ℓ=410					12	12			12						12			0,06
		1	4.0003-11	ф5ВрI, ℓ=450							11	11		11						11		0,07
		2	4.0003-12	ф5ВрI, ℓ=490							12	12		12						12		0,07
		1	4.0003-13	ф5ВрI, ℓ=530											11	11						0,08
		2	4.0003-14	ф5ВрI, ℓ=590											12	12						0,09
		1	4.0003-15	ф5ВрI, ℓ=610													11	11				0,09
		2	4.0003-16	ф5ВрI, ℓ=710													12	12				0,10
А4				Стержень ГОСТ 5781-82																		
		4	4.0003-17	ф12А-II, ℓ=600	1				2				4		4							0,50
		3	4.0003-18	ф12А-III, ℓ=4440	2				2		2		4	4	4		4					3,90
		4	4.0003-19	ф14А-II, ℓ=600		1		1		2						4			4			0,70
		3	4.0003-20	ф14А-III, ℓ=4440		2		2		2		2				4		4	4	4		5,40
		4	4.0003-21	ф18А-III, ℓ=600			1															1,20
		3	4.0003-22	ф18А-III, ℓ=4440			2															8,90

Марка	КР7	КР8	КР9	КР10	КР11	КР12	КР13	КР14	КР15	КР16	КР17	КР18	КР19	КР20	КР21	КР22

В примечании дана масса одного стержня в кг.

Нач. отд.	Розенблюм	
Гл. спец.	Кан	
Рук. группы	Айзенберг	
Вед. инж.	Логвинский	
Проверил	Логвинский	

1.462.1-16.4.0030

Каркас плоский
КР7 ÷ КР22

Стадия	Лист	Листов
		1

ЦНИИПРОМЗДАНИЙ
г. Москва

Рис. 1

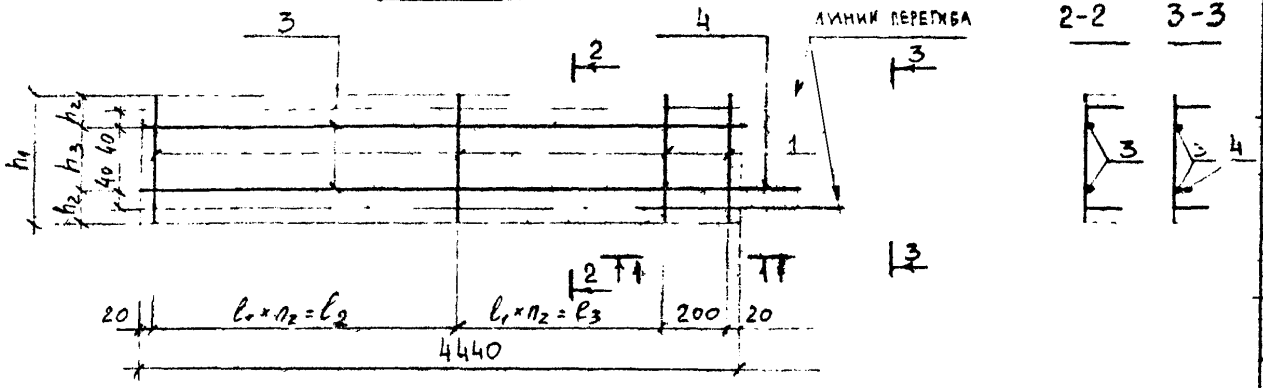

Рис. 2

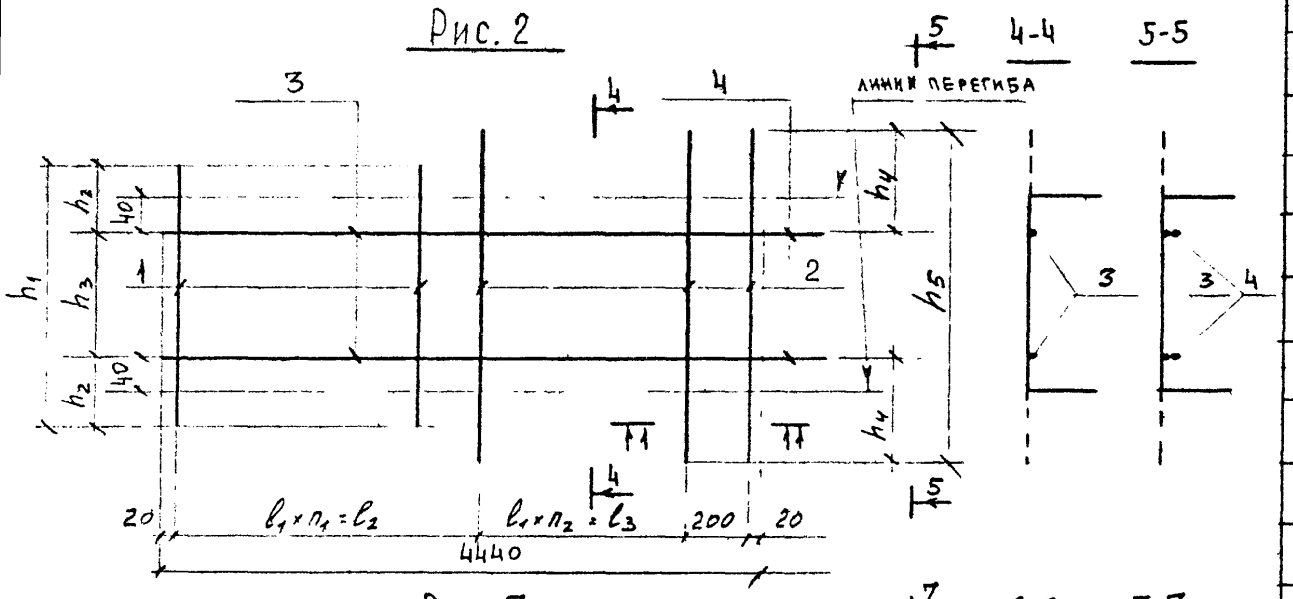

Рис. 3

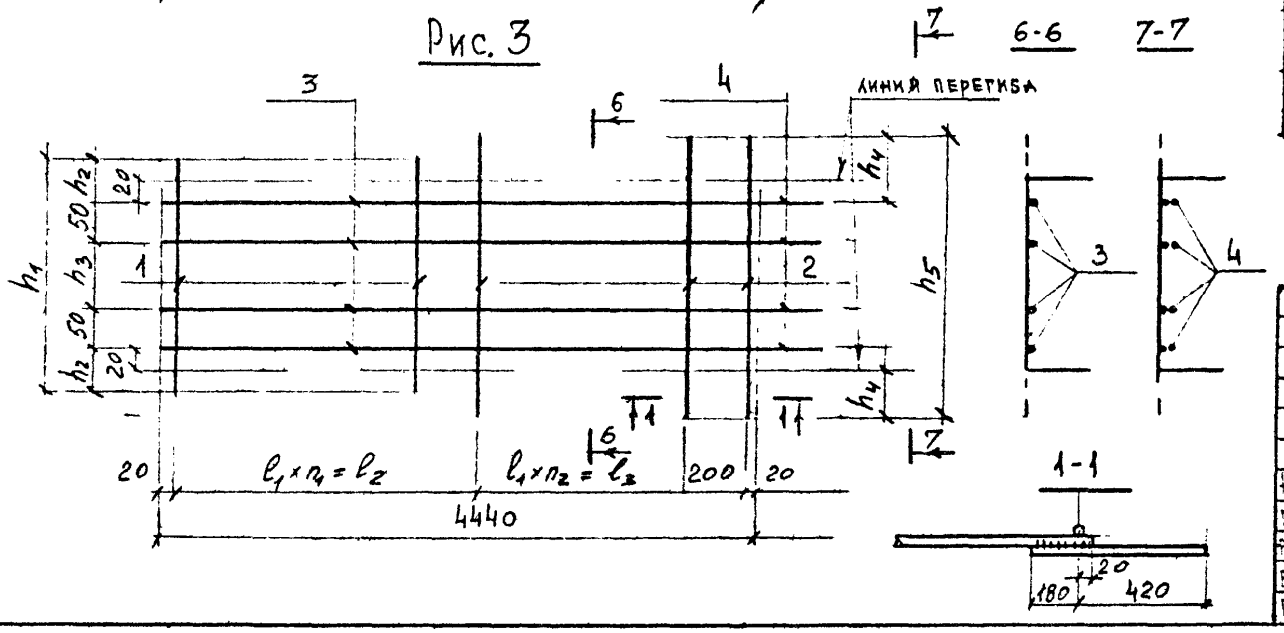

Обозначение	Марка	Рис.	Размеры, мм										Масса, кг
			l_1	l_2	l_3	n_1	n_2	h_1	h_2	h_3	h_4	h_5	
1462.1-16.4.0030	КР7	1	200	2200	2000	11	10	270	80	110	–	–	3.2
-01	КР8		200	2200	2000	11	10	270	80	110	–	–	12.4
-02	КР9		300	2100	2100	7	7	270	80	110	–	–	19.6
-03	КР10		200	2200	2000	11	10	370	80	210	–	–	12.7
-04	КР11	2	200	2200	2000	11	10	370	80	210	100	410	10.1
-05	КР12		200	2200	2000	11	10	370	80	210	100	410	13.5
-06	КР13		200	2200	2000	11	10	450	120	210	140	490	9.4
-07	КР14		200	2200	2000	11	10	450	120	210	140	490	12.4
-08	КР15	3	200	2200	2000	11	10	370	60	150	80	410	18.9
-09	КР16		200	2200	2000	11	10	450	100	150	120	490	17.2
-10	КР17		200	2200	2000	11	10	530	140	150	170	590	19.6
-11	КР18		200	2200	2000	11	10	530	140	150	170	590	26.4
-12	КР19		200	2200	2000	11	10	610	200	150	230	710	17.8
-13	КР20		200	2200	2000	11	10	610	200	150	230	710	23.8
-14	КР21		200	2200	2000	11	10	370	60	150	80	410	25.7
-15	КР22		200	2200	2000	10	10	450	100	150	120	490	23.2

Нач. отд.	Розенблюм	
Гл. спец.	Кан	
Рук. группы	Дизенберг	
Вед. инж.	Логвинский	
Проверил	Логвинский	

1.462.1-16.4.0030 СБ

Каркас плоский КР7 ÷ КР22

Стадия	Масса	Масштаб
Р	См. табл.	

Лист | Листов 1

ЦНИИПРОМЗДАНИЙ Москва

Т-37395/7

Формат	Зона	Поз.	Обозначение	Наименование	Кол.	Примеч.
				Детали		
Б.Ч		1	1.462.1-16.4.0003 - 23	Стержень ГОСТ 6727-80		
				Ф5ВрI ℓ = 320	7	0,3 кг
Б.Ч		2	1.462.1-16.4.0003 - 24	Стержень ГОСТ 5781-82		
				Ф12АIII, ℓ = 1840	4	6,5 кг

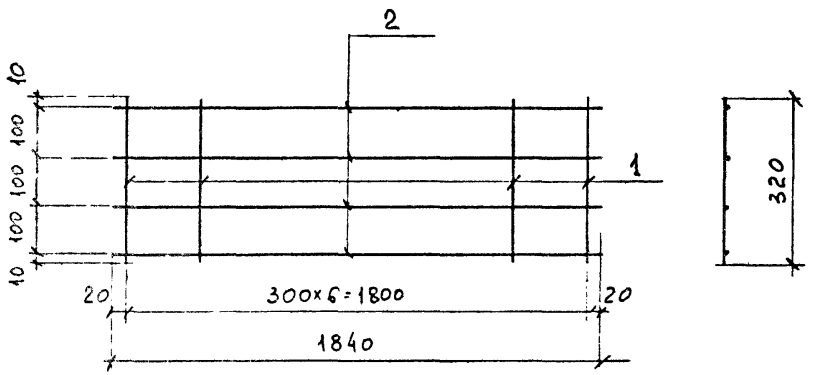

Нач. отдела	Розенблюм			1.462.1-16.4.0040
Гл. спец.	Кан			КАРКАС ПЛОСКИЙ КР23
Рук. группы	Айзенберг			
Вед. инж.	Логвинский			
Провер.	Логвинский			

Стадия	Масса	Масштаб
Р	6.8	
Лист	Листов 1	

ЦНИИПРОМЗДАНИЙ
МОСКВА

Т-37375/6

Формат	Зона	Поз.	Обозначение	Наименование	Кол.	Примеч.
				1.462.1-16.4.0050 (КР24)		1.9 кг
				Детали		
				Стержень ГОСТ 6727-80		
Б.Ч		1	1.462.1-16.4.0003 - 25	Ф5ВрI, ℓ = 2040	3	0,9 кг
Б.Ч		2	1.462.1-16.4.0003 - 26	Ф5ВрI, ℓ = 640	11	1,0 кг
				1.462.1-16.4.0050-01 (КР25)		1,9 кг
				Детали		
				Стержень ГОСТ 6727-80		
Б.Ч		1	1.462.1-16.4.0003-27	Ф5ВрI, ℓ = 2140	3	0.9 кг
Б.Ч		2	1.462.1-16.4.0003 - 26	Ф5ВрI, ℓ = 640	11	1,0 кг
				1.462.1-16.4.0050-02 (КР26)		0,7 кг
				Детали		
				Стержень ГОСТ 6727-80		
Б.Ч		1	1.462.1-16.4.0003 - 26	Ф5ВрI, ℓ = 640	4	0,4 кг
Б.Ч		2	1.462.1-16.4.0003 - 28	Ф5ВрI, ℓ = 740	3	0,3 кг

Инв. № подл. | Подпись и дата

Нач. отдела	Розенблюм			1.462.1-16.4.0050
Гл. спец.	Кан			КАРКАС ПЛОСКИЙ КР24÷КР26
Рук. группы	Айзенберг			
Вед. инж.	Логвинский			
Проверил	Логвинский			

Стадия	Лист	Листов
Р		1

ЦНИИПРОМЗДАНИЙ
МОСКВА

Ось симметрии

Рис. 1

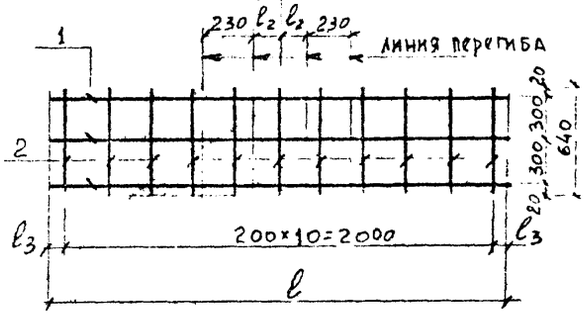

Рис. 2

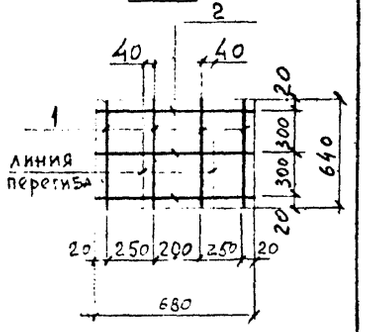

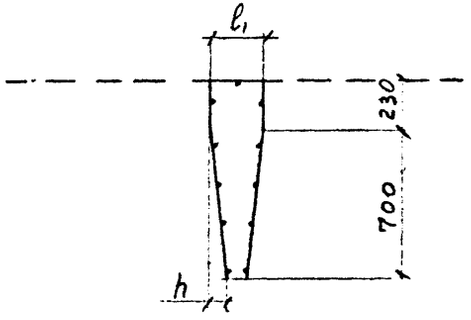

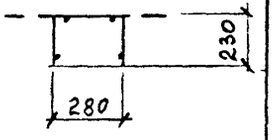

ОБОЗНАЧЕНИЕ	МАРКА	РИС.	РАЗМЕРЫ, ММ						МАССА, КГ
			ℓ	ℓ_1	ℓ_2	ℓ_3	h		
1.462.1-16.4.0050	КР24	1	2040	180	90	20	80		1.9
-01	КР25	1	2140	280	140	70	130		1.9
-02	КР26	2	—	—	—	—	—		0.7

	1.462.1-16.4.0050 СБ		
КАРКАС ПЛОСКИЙ КР24 ÷ КР26	СТАДИЯ	МАССА	МАСШТАБ
	Р	СМ. ТАБЛ	
	ЛИСТ	ЛИСТОВ 1	
НАЧ. ОТДЕЛА РОЗЕНБЛЮМ	ЦНИИПРОМЗДАНИЙ МОСКВА		
ГЛ. СПЕЦ. КАН			
РУК. ГРУППЫ ГАЙЗЕНБЕРГ			
ВЕД. ИНЖ. ЛОГВИНСКИЙ			
ПРОВЕРИЛ ЛОГВИНСКИЙ			

ФОРМАТ	ЗОНА	ПОЗ.	ОБОЗНАЧЕНИЕ	НАИМЕНОВАНИЕ	КОЛ.	ПРИМЕЧ.
				Детали		
				Стержень ГОСТ6727-80		
Б4		1	1.462.1-16.4.0003-29	ф5ВрI, ℓ = 3040	3	1.3 кг
		2	1.462.1-16.4.0003-26	ф5ВрI, ℓ = 640	16	1.5 кг

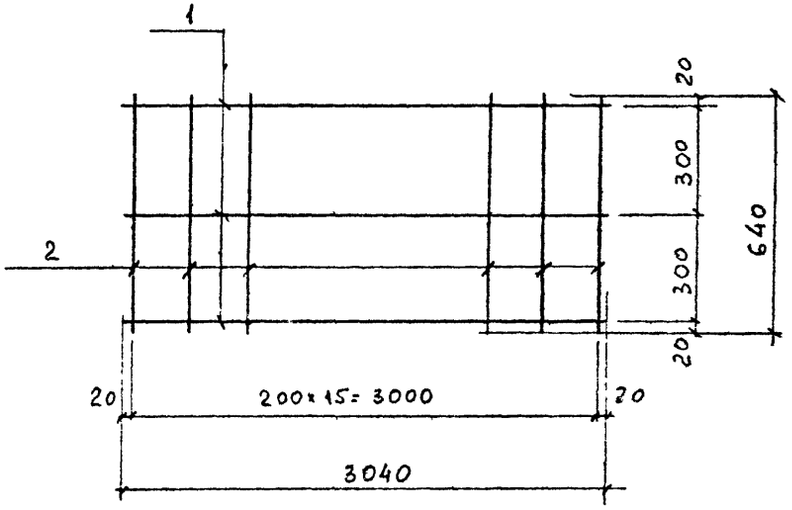

	1.462.1-16.4.0060		
КАРКАС ПЛОСКИЙ КР27	СТАДИЯ	МАССА	МАСШТАБ
	Р	2.8	
	ЛИСТ	ЛИСТОВ 1	
НАЧ. ОТДЕЛА РОЗЕНБЛЮМ	ЦНИИПРОМЗДАНИЙ МОСКВА		
ГЛ. СПЕЦ. КАН			
РУК. ГРУППЫ ГАЙЗЕНБЕРГ			
ВЕД. ИНЖ. ЛОГВИНСКИЙ			
ПРОВЕРИЛ ЛОГВИНСКИЙ			

Инв. № подл. | Подпись и дата

Формат	Зона	Поз	Обозначение	Наименование	Кол	Примеч.
				1.462.1-16.4.0070 (КР28)		0,2 кг
				Детали		
				Стержень ГОСТ6727-80		
Б.Ч		1	1.462.1-16.4.0003-30	ф5ВрI, ℓ=180	1	0,03кг
Б.Ч		2	1.462.1-16.4.0003-31	ф5ВрI, ℓ=220	4	0,13кг
				1.462.1-16.4.0070-01 (КР29)		0,20кг
				Детали		
				Стержень ГОСТ6727-80		
Б.Ч		1	1.462.1-16.4.0003-30	ф5ВрI, ℓ=180	4	0,01кг
Б.Ч		2	1.462.1-16.4.0003-31	ф5ВрI, ℓ=320	4	0,26кг
				1.462.1-16.4.0070-02 (КР30)		0,20кг
				Детали		
				Стержень ГОСТ6727-80		
Б.Ч		1	1.462.1-16.4.0003-30	ф5ВрI, ℓ=180	4	0,10кг
Б.Ч		2	1.462.1-16.4.0003-23	ф5ВрI, ℓ=220	1	0,03кг
				1.462.1-16.4.0070-03 (КР31)		0,20кг
				Детали		
				Стержень ГОСТ6727-80		
Б.Ч		1	1.462.1-16.4.0003-30	ф5ВрI, ℓ=180	6	0,20кг
Б.Ч		2	1.462.1-16.4.0003-23	ф5ВрI, ℓ=320	1	0,04кг

1.462.1-16.4.0070

Нач. отд.	Розенблюм		
Гл. спец.	Кан		
Рук. группы	Айзенберг		
Вед. инж.	Логвинский		
Проверил	Логвинский		

Каркас плоский
КР28 ÷ КР31

Стадия	Лист	Листов
Р		1

ЦНИИПРОМЗДАНИЙ
МОСКВА

Т.3739-5/10

Рис. 1

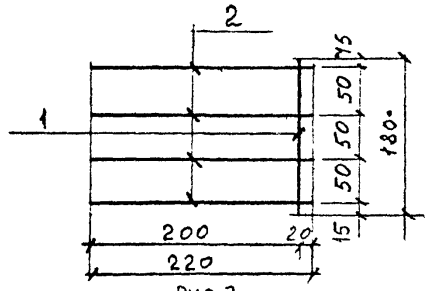

Рис. 2

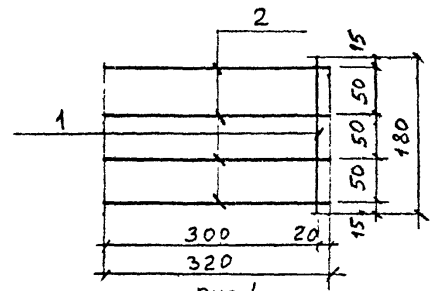

Рис 3

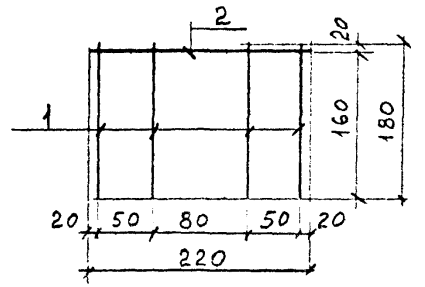

Рис. 4

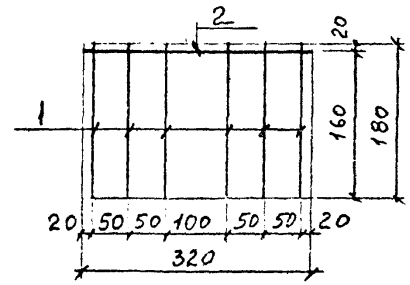

Обозначение	Марка	Рис.	Масса, кг
1.462.1-16.4.0070	КР 28	1	0,2
-01	КР 29	2	0,2
-02	КР 30	3	0,2
-03	КР 31	4	0,2

Инв. N подл. | Подпись и дата

1.462.1-16.4.0070 С5

Нач. отд	Розенблюм	
Гл. спец	Кан	
Рук группы	Айзенберг	
Вед. инж.	Логвинский	
Проверил	Логвинский	

Каркас плоский
КР28 ÷ КР31

Стадия	Масса	Масштаб
Р	см. табл	
Лист	Листов 1	

ЦНИИПРОМЗДАНИЙ
МОСКВА

Формат	Зона	Поз.	Обозначение	Наименование	Кол.	Примеч.
				1.462.1-16.4.0080 (КР32)		6,6 кг
				Детали		
				Стержень ГОСТ6727-80		
Б4		1	1.462.1-16.4.0003-32	ф 5ВрI, ℓ=5740	6	5,0 кг
Б4		2	1.462.1-16.4.0003-33	ф 5ВрI, ℓ= 540	20	1,6 кг
				1.462.1-16.4 0080-01 (КР33)		6,8 кг
				Детали		
				Стержень ГОСТ6727-80		
Б4		1	1.462.1-16.4.0003-32	ф 5ВрI, ℓ=5740	6	5,0 кг
Б4		2	1.462.1-16.4.0003-34	ф 5ВрI, ℓ= 640	20	1,8 кг
				1.462.1-16.4.0080-02 (КР34)		7,5 кг
				Стержень ГОСТ6727-80		
Б4		1	1.462.1-16.4.0003-32	ф 5ВрI, ℓ=5740	6	5,0 кг
Б4		2	1.462.1-16.4.0003-35	ф 5ВрI, ℓ= 850	20	2,5 кг

1.462.1-16.4.0080

Нач. отд	Розенблюм		
Гл. спец.	Кан		
Рук. группы	Дайхенберг		
Зед. инж.	Логвинский		
Провер.	Логвинский		

Каркас плоский КР32 ÷ КР34

Стадия	Лист	Листов
Р	1	1

ЦНИИПРОМЗДАНИЙ
МОСКВА

Т-373357/11

Рис.1

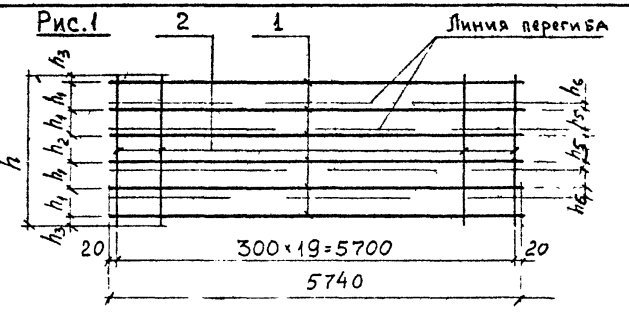

Рис 2

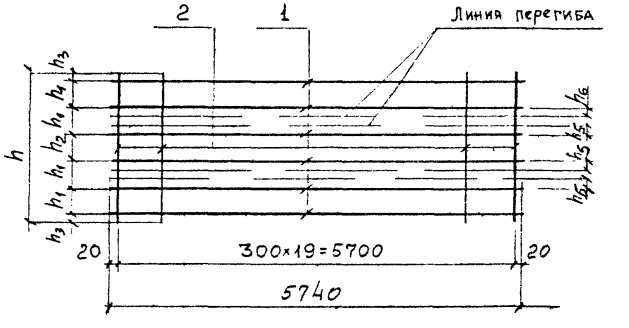

Обозначение	Марка	Рис.	Размеры, мм							Масса кг
			h	h1	h2	h3	h4	h6	h5	
1.462.1-16.4.0080	КР32	1	540	100	100	20	80	25	45	6,6
-01	КР33	2	640	100	200	20	30	25	45	6,8
-02	КР34	1	850	150	150	50	130	50	70	7,5

Инв. № подл. | Подпись и дата

1.462.1-16.4.0080СБ

Нач. отд	Розенблюм	
Гл. спец.	Кан	
Рук. группы	Дайхенберг	
Зед. инж.	Логвинский	
Провер.	Логвинский	

Каркас плоский КР32 ÷ КР34

Стадия	Масса	Масштаб
Р	См. табл.	
Лист	Листов 1	

ЦНИИПРОИЗДАНИЙ
МОСКВА

Формат	Зона	Поз.	Обозначение	Наименование	Кол.	Примеч.
				1.462.1-16.4.0090 (М1)		8,7 кг
				Детали		
				Стержень ГОСТ 5781-82		
Б.ч.		1	1.462.1-16.4.0003-36	ф12АIII, ℓ = 830	6	4,4 кг.
Б.ч.		2	1.462.1-16.4.0004-01	Полоса $\frac{10\times220}{\text{ВСт3кп2-1ТУ14-1-3023-80}}$		
				ℓ = 250	1	4,3 кг
				1.462.1-16.4.0090-01 (М2)		10,7 кг
				Детали		
				Стержень ГОСТ 5781-82		
Б.ч.		1	1.462.1-16.4.0003-36	ф12АIII, ℓ = 830	6	4,4 кг
Б.ч.		2	1.462.1-16.4.0004-02	Полоса $\frac{10\times320}{\text{ВСт3кп2-1ТУ14-1-3023-80}}$		
				ℓ = 250	1	6,3 кг
				1.462.1-16.4.0090-02 (М3)		12,3 кг
				Детали		
				Стержень ГОСТ 5781-82		
Б.ч.		1	1.462.1-16.4.0003-37	ф14АIII, ℓ = 830	6	6,0 кг
Б.ч.		2	1.462.1-16.4.0004-02	Полоса $\frac{10\times320}{\text{ВСт3кп2-1ТУ14-1-3023-80}}$		
				ℓ = 250	1	6,3 кг

		1.462.1-16.4.0090	
Нач. отд.	Розенблюм		
Гл. спец.	Кан	Изделие закладное М1-М5	Стадия: Р; Лист: 1; Листов: 2
Рук. группы	Айзенберг		ЦНИИПРОМЗДАНИЙ МОСКВА
Вед. инж.	Логвинский		
Проверил	Логвинский		

Т-37395/12

Инв. N подл. | Подпись и дата

Формат	Зона	Поз	Обозначение	Наименование	Кол.	Примеч.
				1.462.1-16.4.0090-03 (М4)		15,4 кг
				Детали		
				Стержень ГОСТ 5781-82		
Б.ч.		1	1.462.1-16.4.0003-38	ф16АIII, ℓ = 830	6	7,9 кг
Б.ч.		2	1.462.1-16.4.0004-03	Полоса $\frac{12\times320}{\text{ВСт3кп2-1ТУ14-1-3023-80}}$		
				ℓ = 250	1	7,5 кг
				1.462.1-16.4.0090-04 (М5)		17,5 кг
				Детали		
				Стержень ГОСТ 5781-82		
Б.ч.		1	1.462.1-16.4.0003-39	ф18АIII, ℓ = 830	6	10,0 кг
Б.ч.		2	1.462.1-16.4.0004-03	Полоса $\frac{12\times320}{\text{ВСт3кп2-1ТУ14-1-3023-80}}$		
				ℓ = 250	1	7,5 кг

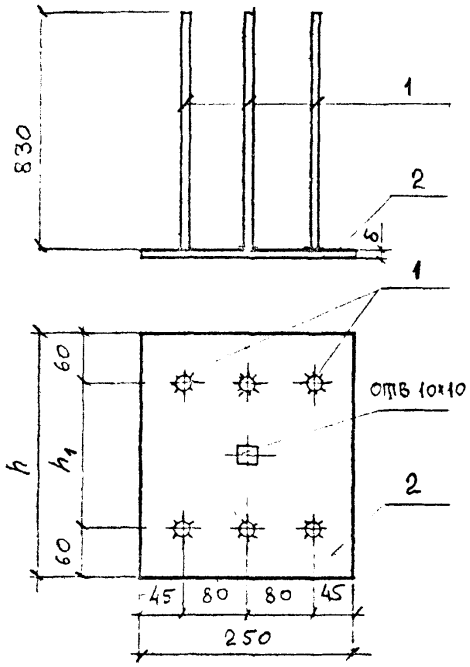

Обозначение	Марка	Размеры, мм			Масса, кг
		h	h_1	δ	
1.462.1-16.4.0090	М1	220	100	10	8,7
-01	М2	320	200	10	10.7
-02	М3	320	200	10	12.3
-03	М4	320	200	12	15.4
-04	М5	320	200	12	17.5

1.462.1-16.4.0090СБ

Изделие закладное
М1 ÷ М5

Стадия	Масса	Масштаб
Р	См. табл.	
Лист	Листов 1	

ЦНИИПРОМЗДАНИЙ
МОСКВА

Формат	Зона	Поз.	Обозначение	Наименование	Кол.	Приче
				1.462.1-16.4.0100 (М6)		5,2кг
				Детали		
		1	1.462.1-16.4.0005	Уголок 75×8 ГОСТ 8509-72 / ВСт3кп2-1 ТУ14-1-3023-80		
				ℓ = 250	2	4.5кг
				Стержень ГОСТ 5781-82		
		2	1.462.1-16.4.0003-40	ф10АIII, ℓ = 200	2	0,2кг
		3	1.462.1-16.4.0002-60	ф10АIII, ℓ = 200	4	0,5кг
				1.462.1-16.4.0100-01 (М7)		5.4кг
				Детали		
		1	1.462.1-16.4.0005	Уголок 75×8 ГОСТ 8509-72 / ВСт3кп2-1 ТУ14-1-3023-80		
				ℓ = 250	2	4,5кг
				Стержень ГОСТ 5781-82		
		2	1.462.1-16.4.0003-41	ф10АIII, ℓ = 300	2	0,4кг
		3	1.462.1-16.4.0002-06	ф10АIII, ℓ = 200	4	0,5кг

Подпись и дата | Инв. № подл.

1.462.1-16.4.0100

Изделие закладное
М6, М7

Стадия	Лист	Листов
Р		1

ЦНИИПРОМЗДАНИЙ
МОСКВА

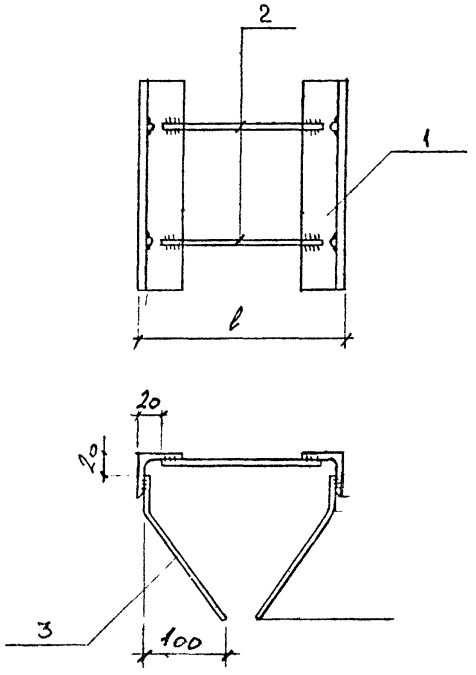

ОБОЗНАЧЕНИЕ	МАРКА	$\ell_{мн}$	МАССА кг
1.462.1-16.4.0100	М6	230	5.2
-01	М7	330	5.4

1.462.1-16.4.0100СБ

Нач. отдела	Розенблюм		
Гл. спец.	Кан		
Рук. группы	Айзенберг		
Вед. инж.	Логвинский		
Проверил	Логвинский		

ИЗДЕЛИЕ ЗАКЛАДНОЕ М6, М7

Стадия	Масса	Масштаб
Р	см. табл	
Лист	Листов	

ЦНИИПРОМЗДАНИЙ МОСКВА

Формат	Зона	Поз	Обозначение	Наименование	Кол.	Примеч
				Документация		
11			1.462.1-16.4.0110 СБ	Сборочный чертеж		
11						
				1.462.1-16.4 0110 (М8)		0,6 кг
Б				Детали		
Б4		1	1.462.1-16.4.0004-04	Полоса $\frac{8\times50}{ВСт.3КП2-1ТУ14-1-3023-80}$		
				$\ell = 120$	1	0,4 кг
Б4		2	1.462.1-16.4.0003-40	Стержень ГОСТ 5781-82		
				Ф10АIII, $\ell = 200$	2	0,2 кг
				1.462.1-16.4.0110-01 (М9)		0,9 кг
				Детали		
		1	1.462.1-16.4.0004-05	Полоса $\frac{8\times70}{ВСт.3КП2-1ТУ14-1-3023-80}$		
				$\ell = 160$	1	0,7 кг
		2	1.462.1-16.4.0003-40	Стержень ГОСТ 5781-82		
				Ф10АIII, $\ell = 200$	2	0,2 кг
				1.462.1-16.4.0110-02 (М10)		
				Детали		2,2 кг
		1	1.462.1-16.4.0004-06	Полоса $\frac{6\times140}{ВСт.3КП2-1ТУ14-1-3023-80}$		
				$\ell = 320$	1	2,1 кг
		2	1.462.1-16.4.0003-43	Стержень ГОСТ 5781-82		
				Ф8АIII, $\ell = 120$	2	0,1 кг

Взам. инв. №

Подпись и дата

Инв. № подл.

1.462.1-16.4.0110

Нач. отдела	Розенблюм		
Гл. спец.	Кан		
Рук. группы	Айзенберг		
Вед. инж.	Логвинский		
Проверил	Логвинский		

ИЗДЕЛИЕ ЗАКЛАДНОЕ М8 ÷ М15

Стадия	Лист	Листов
Р	1	2

ЦНИИПРОМЗДАНИЙ МОСКВА

ПЭМ-ЭВК 1920-1000-2

Формат	Зона	Поз.	Обозначение	Наименование	Кол.	Примеч.
				1.462.1-16.4.0110-03(М11)		4.1 кг
				Детали		
Б.Ч		1	1.462.1-16.4 0004-07	Полоса $\frac{6\times240}{ВСт3кп2\text{-}1\ ТУ14\text{-}1\text{-}3023\text{-}80}$		
				ℓ = 320	1	3.6 кг
Б.Ч		2	1.462.1-16.4.0003-44	Стержень ГОСТ 5781-82		
				ф8 AIII, ℓ = 320	4	0.5 кг
				1.462.1-16.4.0110-04(М12)		4.5 кг
				Детали		
Б.Ч		1	1.462.1-16.4.0004-08	Полоса $\frac{8\times300}{ВСт3кп2\text{-}1\ ТУ14\text{-}1\text{-}3023\text{-}80}$		
				ℓ = 220	1	4.1 кг
Б.Ч		2	1.462.1-16.4.0003-45	Стержень ГОСТ 5781-82		
				ф10 AIII, ℓ = 150	4	0.4 кг
				1.462.1-16.4.0110-05(М13)		6.4 кг
				Детали		
Б.Ч		1	1.462.1-16.4.0003-09	Полоса $\frac{8\times300}{ВСт3кп2\text{-}1\ ТУ14\text{-}1\text{-}3023\text{-}80}$		
				ℓ = 320	1	6.0 кг
Б.Ч		2	1.462.1-16.4.0003-45	Стержень ГОСТ 5781-82		
				ф10 AIII, ℓ = 150	4	0.4 кг
				1.462.1-16.4.0110-06(М14)		1.6 кг
				Детали		
Б.Ч		1	1.462.1-16.4.0003-10	Полоса $\frac{6\times140}{ВСт3кп2\text{-}1\ ТУ14\text{-}1\text{-}3023\text{-}80}$		
				ℓ = 220	1	1.5 кг
Б.Ч		2	1.462.1-16.4.0002-04	Стержень ГОСТ 5781-82		
				ф8 AIII ℓ = 120	2	0.1 кг
				1.462.1-16.4.0110-07(М15)		2.7 кг
				Детали		
Б.Ч		1	1.462.1-16.4.0003-11	Полоса $\frac{6\times240}{ВСт3кп2\text{-}1\ ТУ14\text{-}1\text{-}3023\text{-}80}$		
				ℓ = 220	1	2.5 кг
Б.Ч		2	1.462.1-16.4.0002-04	Стержень ГОСТ 5781-82		
				ф8 AIII, ℓ = 120	4	0.2 кг

Рис.1

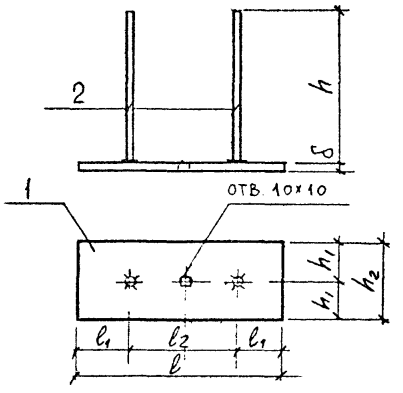

Рис.3

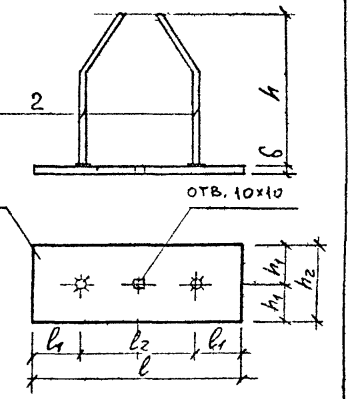

Рис.2

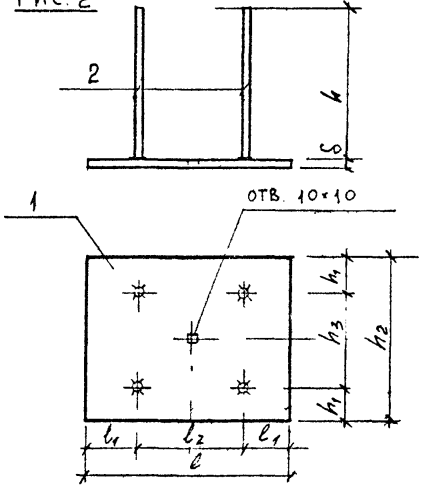

Рис.4

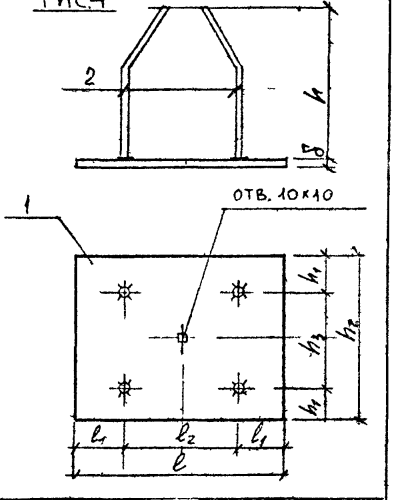

Нач.отд.	Розенблюм		
Гл. спец.	Кан		
Рук. группы	Айзенберг		
Вед. инж.	Логвинский		
Проверил	Логвинский		

1.462.1-16.4.0110 СБ

Изделие закладное М8÷М15

Стадия	Масса	Масштаб
Р	см. табл.	
Лист 1	Листов 2	

ЦНИИПРОМЗДАНИЙ Москва

Инв.№подл. | Подпись и дата | Взам.инв.№

Обозначение	Марка	Рис.	Размеры, мм								Масса кг
			h	h_1	h_2	h_3	l	l_1	l_2	δ	
1.462.1-16.4.0110	М8	1	200	25	50	-	120	30	60	8	0,6
-01	М9	1	200	35	70	-	160	45	70	8	0,9
-02	М10	1	120	70	140	-	320	110	100	6	2,2
-03	М11	2	120	70	240	100	320	110	100	6	4.1
-04	М12	2	150	50	300	200	220	60	100	8	4.5
-05	М13	2	150	50	300	200	320	110	100	8	6.4
-06	М14	3	100	70	140	-	220	30	160	6	1.6
-07	М15	4	100	70	240	100	220	30	160	6	2.7

Обозначение	Марка	Размеры, мм					Материал	Масса, кг
		d	l	R	r	d_1		
1.462.1-16.4.0120	М16	22	700	40	40	70	Сталь класса А1 ГОСТ 5781-82	5.3
-01	М17	28	900	60	60	100		11.2

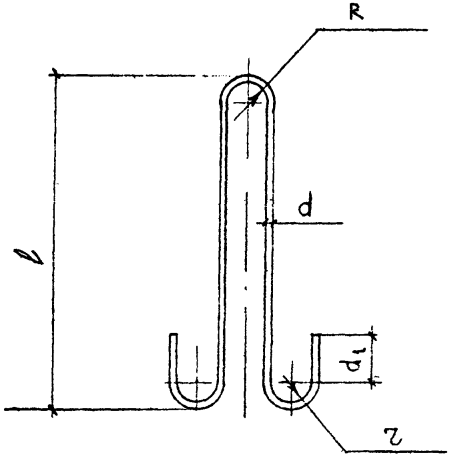

1.462.1-16.4.0120

Изделие закладное
М16, М17

Стадия	Масса	Масштаб
Р	См. табл.	
Лист	Листов 1	

ЦНИИПРОМЗДАНИЙ
Москва

Рук. отдела	Розенблюм	
Гл. спец.	Кан	
Рук. группы	Айзенберг	
Вед. инж.	Хотвинский	
Проверил	Хотвинский	

Инв. № подл. | Подпись и дата

1.462.1-16.4.0110 СБ

Лист 2

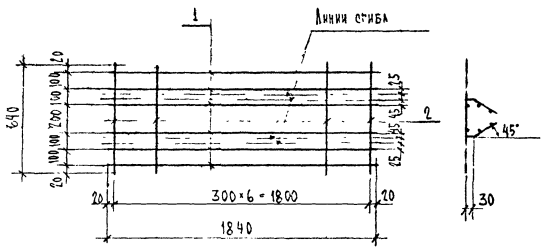

Формат	Зона	Поз.	Обозначение	Наименование	Кол.	Примечание
				Детали		
		1	1.462.1-16.4.0003 - 46	Стержень ф5 ВрI, ГОСТ 6727-80, l = 1840	6	1.6
		2	- 26	Стержень ф5 ВрI, ГОСТ 6727-80, l = 640	7	0.6

1.462.1-16.4.0130

Каркас плоский (КР35)

Стадия	Масса	Масштаб
Р	2,2 кг	Б/м
Лист 1	Листов 1	

ЦНИИПРОМЗДАНИЙ

gost.e-ecolog.ru

Нач.отд.	Розенблюм	
Гл.спец.	Кан	
Инженер	Анзенберг	
Инженер	Семенова	
Инженер	Лопатинский	