ТИПОВОЙ ПРОЕКТ

П–2–100–336.86

СКЛАД МАТЕРИАЛОВ И ОБОРУДОВАНИЯ ЗАГЛУБЛЕННЫЙ ОТАПЛИВАЕМЫЙ

(ОТДЕЛЬНО СТОЯЩИЙ)

АЛЬБОМ II

СОСТАВ ПРОЕКТА

АЛЬБОМ I	Пояснительная записка
АЛЬБОМ II	Архитектурно-строительные решения, санитарно-техническая и электротехническая части
АЛЬБОМ III	Спецификации оборудования
АЛЬБОМ IV	Ведомости потребности в материалах
АЛЬБОМ V	Показатели результатов применения научно-технических достижений в строительных решениях проекта
АЛЬБОМ VI	Сметы

Разработан институтом "ГИПРОВОСТОКНЕФТЬ"

Главный инженер института К.С.Каспарьянц

Главный инженер проекта Р.В.Евфимовский

Типовой проект утвержден и введен в действие 1.05.86

Миннефтепромом Протокол № 1 от 21.04.86

Привязан

Инв. №

gost.e-ecolog.ru

Типовой проект П-2-100-336.86 Альбом IV

Содержание альбома

Наименование	№№ листов	№№ страниц
Архитектурно-строительные решения		
Общие данные	АС-1	3
План на отм. 0.000. Разрез 1-1	АС-2	4
Схема расположения элементов фундаментов		
Виды А и Б. Разрезы 1-1, 2-2	АС-3	5
Схемы расположения плит покрытия и элементов		
лестницы. План обозначения.	АС-4	6
План расстановки оборудования	АС-5	7
Отопление и вентиляция		
Общие данные (начало)	ОВ-1	8
Общие данные (окончание)	ОВ-2	9
Отопление. План на отм. 0.000. Схема системы		
отопления.	ОВ-3	10
Вентиляция. План на отм. 0.000. Разрез 1-1. Схемы		
систем П1, ВЕ1, ВЕ2.	ОВ-4	11
Внутренний водопровод и канализация		
Общие данные	ВК-1	12
Водопровод, канализация. План. Схемы систем К1 и В1	ВК-2	13
Электрическое освещение и		
силовое электрооборудование		
Общие данные	ЭЛ-1	14
Схема однолинейная электрической сети 380/220 В		
План силового электрооборудования и освещения	ЭЛ-2	15
Связь и сигнализация		
Общие данные	СС-1	16
Телефонизация и радиофикация	СС-2	17

Типовой проект П-2-100-336.86 Альбом III

ВЕДОМОСТЬ РАБОЧИХ ЧЕРТЕЖЕЙ ОСНОВНОГО КОМПЛЕКТА АС

Лист	Наименование	Примечание
1	Общие данные	
2	План на отм. 0,000 Разрез 1-1	
3	Схема расположения элементов фундаментов. Виды А и Б	
	Разрезы 1-1, 2-2	
4	Схемы расположения плит покрытия и элементов лест-	
	ницы План обвалования	
5	План расстановки оборудования	

ВЕДОМОСТЬ ССЫЛОЧНЫХ И ПРИЛАГАЕМЫХ ДОКУМЕНТОВ

Обозначение	Наименование	Примечание
	Ссылочные документы	
ГОСТ 6629-74*	Двери деревянные внутренние для жилых	
	и общественных зданий	
ГОСТ 13579-78	Блоки бетонные для стен подвалов	
ГОСТ 13580-85	Плиты ленточных фундаментов железо-	
	бетонные	
серия 1.038.1-1	Перемычки железобетонные для зда-	
	ний с кирпичными стенами	
выпуск 1	перемычки брусковые для жилых и	
	общественных зданий	
серия 1055.1-1	Ступени железобетонные и бетонные	
серия 1.136.5-19	Двери деревянные наружные для жи-	
	лых и общественных зданий	
серия 1.442.1-2	Плиты перекрытия железобетонные	
	ребристые высотой 400 мм, укладываемые	
	на ригели прямоугольного сечения	
выпуск 1	предварительно напряженные плиты	
	шириной 1,5 м	
серия 1.494-24	Стаканы для крепления крышных вентиля-	
	торов, дефлекторов и зонтов	
выпуск 1	железобетонные стаканы с отверстия-	
	ми диаметром 400, 700, 1000, 1200 и 1450 мм	
серия 2.435-6	Противопожарные двери и ворота	
	промышленных зданий	
выпуск 1	противопожарные двери	
серия 2.460-1	Типовые архитектурно-строительные де-	
	тали одноэтажных промышленных не-	

Типовой проект разработан в соответствии с действующими нормами и правилами и предусматривает мероприятия обеспечивающие взрывную, взрывопожарную и пожарную безопасность при эксплуатации здания.

Главный инженер проекта /Ефиковский/

Взам. инв. №

Подпись и дата

Инв. № подл.

Обозначение	Наименование	Примечание
	отапливаемых зданий с покрытием из	
	асбестоцементных волнистых листов	
выпуск 2	детали покрытий из асбестоцементных	
	волнистых листов ВУ по стальным или	
	деревянным прогонам	
серия 3.006.1-2/82	Сборные железобетонные каналы и тон-	
	нели из лотковых элементов	
выпуск 1-2	-плиты Опорные подушки Рабочие чертежи	
	Прилагаемые документы	
Т.п. П-2-100-336.86 АС ВМ	Ведомость потребности в мате-	
альбом IV	риалах	

ВЕДОМОСТЬ ОСНОВНЫХ КОМПЛЕКТОВ РАБОЧИХ ЧЕРТЕЖЕЙ

Обозначение	Наименование	Примечание
АС	Архитектурно-строительные решения	
ОВ	Отопление и вентиляция	
ВК	Внутренний водопровод и канализация	
ЭЛ	Электрическое освещение и силовое	
	электрооборудование	
СС	Связь и сигнализация	

ВЕДОМОСТЬ СПЕЦИФИКАЦИЙ

Лист	Наименование	Примечание
2	Спецификация заполнений дверных проемов	
2	Спецификация перемычек	
3	Спецификация к схеме расположения фундаментов	
4	Спецификация к схемам, расположенным на листе	

Ведомость объемов сборных бетонных и железобетонных конструкций по рабочим чертежам основного комплекта марки АС

Наименование группы элементов конструкции	Код	Кол, м3	Приме-чание
Фундаментные плиты и блоки	581100	122,17	
Перемычки	582800	0,56	
Плиты перекрытия	584200	11,68	
Элементы лестниц	589100	1,74	
Конструкции и детали каналов	585800	2,00	
Всего бетона и железобетона		138,15	

Материалы на изготовление сборных бетонных и железобетонных конструкций учтены в ведомости потребности в материалах и отдельно не учитываются

Общие указания

Проект разработан для строительства в следующих природных условиях:
- сейсмичность до 6 баллов;
- территория без подработки горными выработками;
- расчетная зимняя температура наружного воздуха минус 20, 30, 40°С;
- вес снегового покрова для IV географического района 150 кгс/м²
- скоростной напор ветра для IV географического района 55 кгс/м²

Здание склада относится к II классу сооружений.
Степень огнестойкости вторая.
Склад запроектирован заглубленным с покрытием в уровне спланированной поверхности земли.
Проектом предусмотрено обвалование грунтом с γ=1,7 т/м³ толщиной 0,5 м независимо от климатических условий.
Разрешается заезд на покрытие бульдозера на базе трактора Т-100МГП 108 (полный вес 140 т; давление на грунт 0,35 кгс/см²) на период производства работ.
За условную отметку 0,000 принят уровень чистого пола склада, что соответствует абсолютной отметке ____
Стены и фундаменты выполняются из сборных бетонных блоков по ГОСТ 13579-78 на растворе марки 50.
Боковые поверхности блоков, соприкасающихся с грунтом, обмазываются горячим битумом за 2 раза
Швы между плитами покрытия тщательно заполнить раствором марки не ниже 100. По плитам устраивается асфальтовая стяжка толщиной 20 мм и наклеиваются 2 слоя гидроизола на битумной мастике с заведением их на стены на 50 см.
При производстве работ в зимнее время руководствоваться указаниями и требованиями главы СНиП III-17-78
Внутренние поверхности стен и потолки белятся известью
Геологические условия - обычные.

Привязан

Инв. №

ТП П-2-100-336.86 АС

Разраб.	Цеброва		5.24
Пров.	Кокорев		5.24
Т.контр.	Ефимовский		5.24
ГИП	Ефимовский		5.24
Нач. отд.	Кирпан		5.24
Н. контр.	Кравченко		5.24

Склад материалов и оборудования заглубленный отапливаемый (отдельно стоящий)

Стадия	Лист	Листов
Р	1	5

Общие данные

Гипровостокнефть

СФ 916-02 4

Типовой проект П-2-100-336.86 - Альбом II

План на отм. 0.000

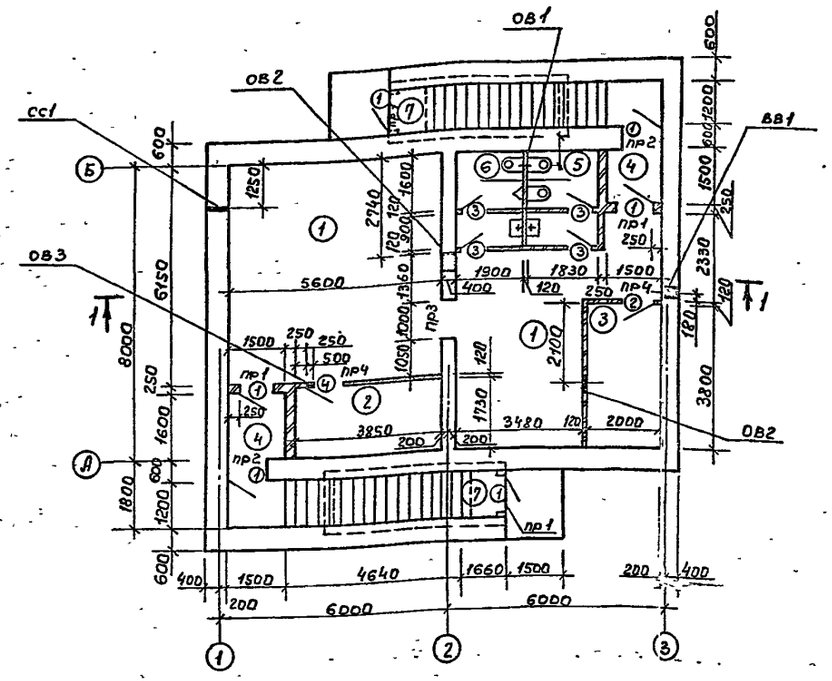

Ведомость проемов ворот и дверей

Марка поз.	Размер проема мм
1	900х1920
2	910х2070
3	810х2070
4	960х2050

Экспликация помещений

Номер по плану	Наименование	Площадь м²	Категория производства по взрывной взрыво-пожарной и пожарной опасности
1	Помещение для складирования	56,3	
2	Кладовая	7,05	
3	Венткамера	7,6	
4	Тамбур	5,8	
5	Женская уборная	4,9	
6	Мужская уборная	4,8	
7	Выход	31,0	

Ведомость перемычек

Марка поз.	Схема сечения
ПР1	1
ПР2	1
ПР3	2
ПР4	1

Спецификация заполнений дверных проемов

Марка поз.	Обозначение	Наименование	Кол.	Масса ед. кг.	Примечание
1	1.136.5-19	Дверной блок ДС12-9у	6		
2	ГОСТ 6629-74*	Дверной блок ДГ21-9л	1		
3	ГОСТ 6629-74*	Дверной блок ДГ21-8лп.	4		
4	2435-6 в.1	Дверной блок ПД-6	1		

Спецификация перемычек.

Марка поз.	Обозначение	Наименование	Кол	Масса ед. кг.	Примечание.
1	1.038.1-1 Вып.1	Перемычки 2ПБ13-1-п	20	54,0	
2	1.038.1-1 Вып.1	Перемычки 3ПБ16-1-п	3	102,0	

Таблица отверстий.

Назначение отверстия	Марка отверстия	Размеры отверстия в мм	Отметка низа отверстия
Водопровод	ВВ1	300х300	0,700
Отопление	ОВ1	450х450	2,250
и	ОВ2	500х500	2,400
вентиляция	ОВ3	300х300	2,400
связь	СС1	100х100	2,000

1. Все внутренние перегородки толщиной 120 и 250 мм кирпичные выполнить из кирпича марки 75 на растворе марки 25, кладку вести с затиркой швов.
2. Над дверными проема шириной 810мм уложить арматуру 2Ф10А-II с шагом 90 мм с перепуском за края проема не менее чем на 250мм расход стали учтен на листе АС-3.

1-1

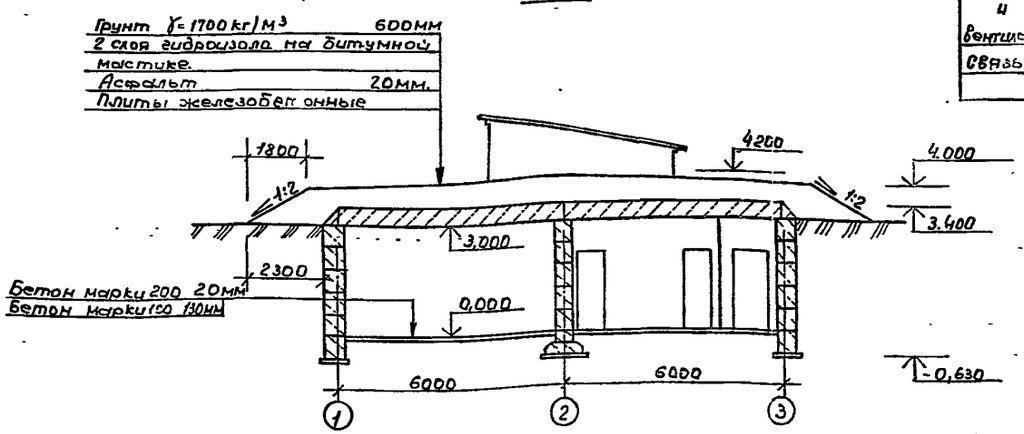

Привязан

Инв. №

Разраб.	Цеброва	Подпись	
Пров	Корсев		
Т. контр	Ефимовский		
ГИП	Ефимовский		
Нач. отд	Кирпан		
Н. контр	Кавдонская		

ТП. П-2-100-336.86 АС

Склад материалов и оборудования заглубленный отапливаемый (отдельно стоящий)

Стадия	Лист	Листов
Р	2	

План на отм. 0.000. Разрез 1-1

Гипровостокнефть

Согласовано: Сантехн. отд. Кожухова; Отд. отв. Мещкова; Электротех. отд. Лунина; Гр. связи Данилова

Инв. № подл. | Подпись и дата | Взам. инв. №

сф 315-02 5

Типовой проект П-2-100-336.86 Альбом II

Схема расположения элементов фундаментов

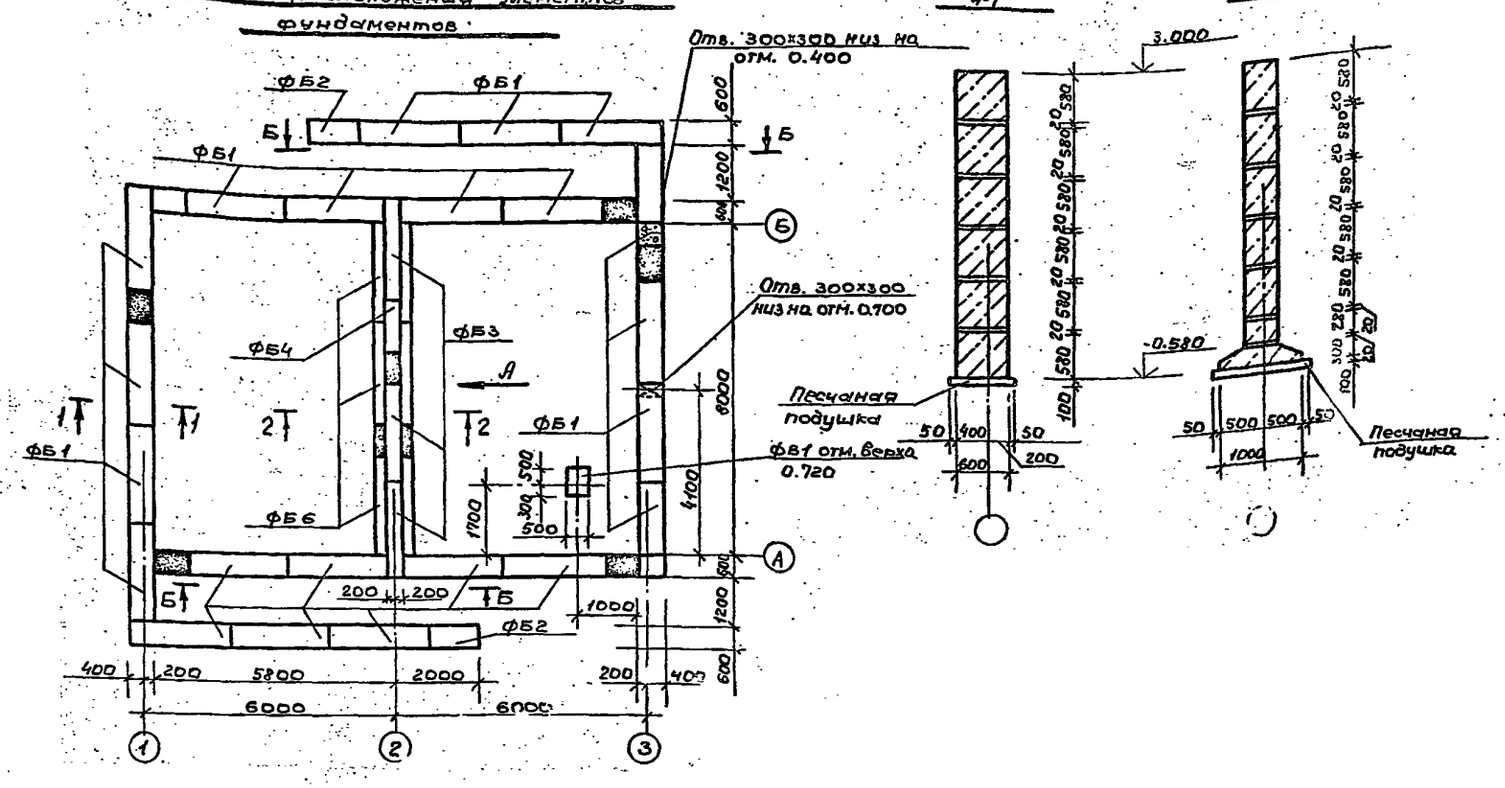

Спецификация к схеме расположения фундаментов.

Марка поз.	Обозначение	Наименование	Кол.	Масса ед.кг.	Примечание
	ГОСТ 13579-78	Фундаментные блоки			
ФБ1		ФБС 24.6.6-Т	24	1960	
ФБ2		ФБС 12.6.6-Т	28	960	
ФБ3		ФБС 24.4.6-Т	13	1300	
ФБ4		ФБС 12.4.6-Т	2	640	
ФБ5		ФБС 12.4.3-Т	9	310	
ФБ6	ГОСТ 13580-85	Фундам. плиты ФЛ10.24-2	3	1520	
ФВ1		Фундамент монолитный	1	—	V=0.31м³
	ГОСТ 5781-82*	Арматура ф10 AIII ℓ=1300	8	0,81	

1. Основанием под фундаменты служат грунты сухие, непучинистые, непросадочные со следующими характеристиками $\varphi_{II}=28°$, $C_{II}=0{,}02$ кгс/см²; $E=150$ кгс/см²; $\gamma_{II}=1{,}8$ тс/м³; грунтовые воды отсутствуют.
2. За условную отм. 0.000 принят уровень чистого пола склада, что соответствует абсолютной отметке ____
3. Кладку блоков вести на растворе марки 50 с перевязкой швов не менее 250 мм.
4. ФВ1 - фундамент под вентилятор низ на отм. -0,020; разбивку болтов принимать по получаемому оборудованию; фундамент выполнить из бетона марки 150.

Вид А

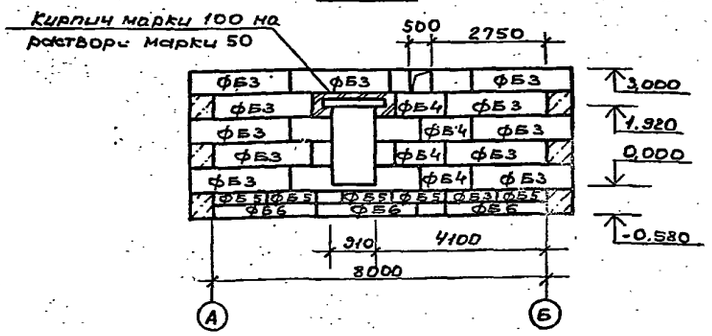

Вид Б-Б

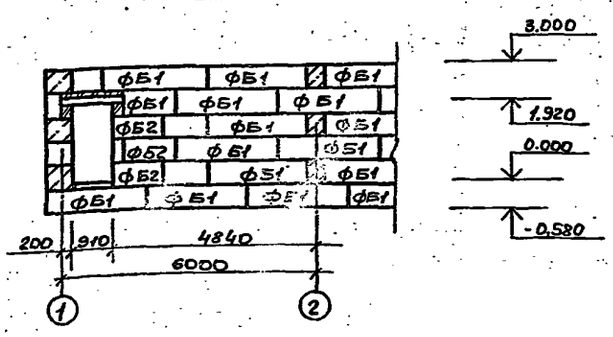

Разраб.	Щеброва			Т.П. П-2-100-336.86 АС	
Пров.	Кокорев				
Т.контр.	Ефимовский			Склад материалов и оборудования заглубленный, отапливаемый (отдельно стоящий)	Стадия: Р; Лист: 3; Листов:
ГИП	Ефимовский				
Нач.отд.	Кирпан			Схема расположения элементов фундаментов. Виды А и Б. Разрезы 1-1, 2-2	Гипровостокнефть
Н.контр.	Карданская				

Привязан

Инв.№ подл. | Подпись и дата | Взам. инв.№

СФ 916-02 6

Типовой проект П-2-100-336.86 Альбом X

План обвалования

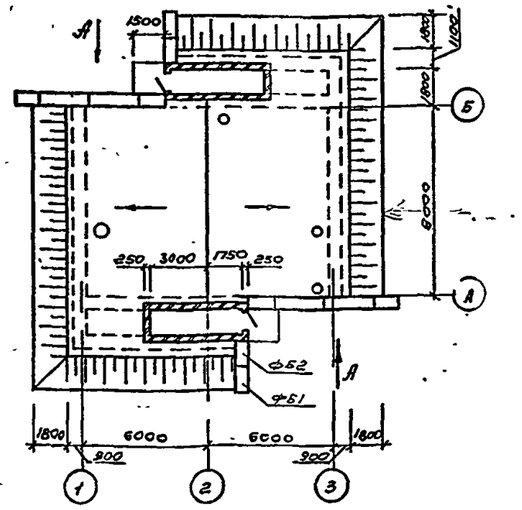

Схема расположения элементов лестницы

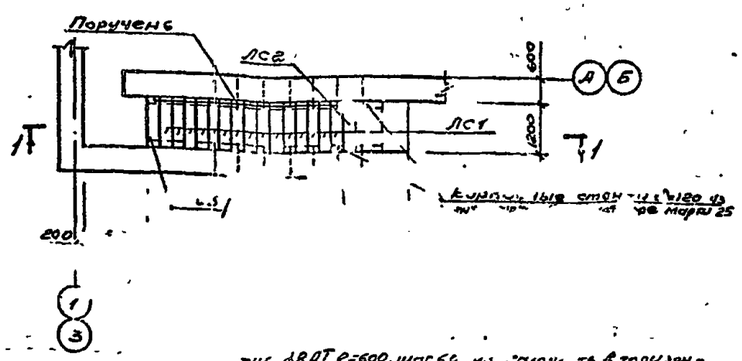

Ступень 1Ш9 отм -1,5 ч180 (3) ГОСТ 8242-75* из бетона марки 25

Ж/б ФВАТ 6-600, шаг 66 м, уложенных в горизонтальном положении, уложить по косоуру лестницы

1-1

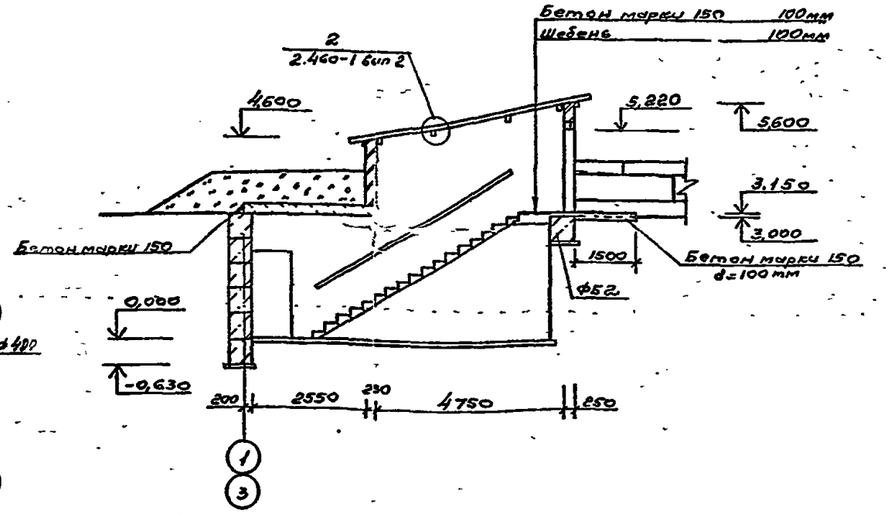

Схема расположения плит покрытия

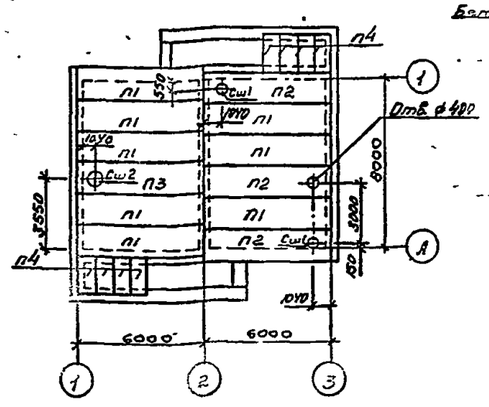

Схема расположения элементов покрытия входов

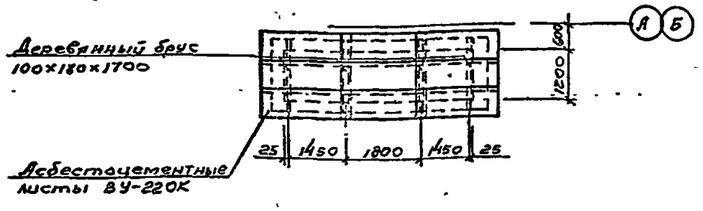

Вид А

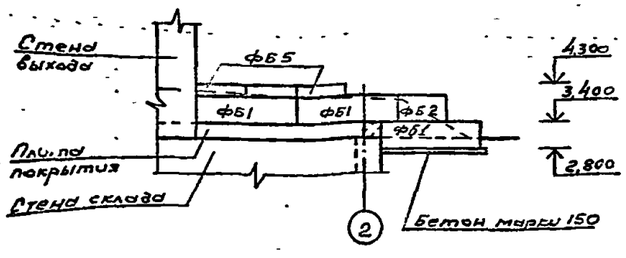

Спецификация к схемам, расположенным на листе

Марка, поз	Обозначение	Наименование	Кол	Масса ед. кг	Примечание
		Схема расположения плит покрытия			
П1	1.442.1-2. Вып 1	Плита 2П1-3АIVТ	8	2400	
П2	1.442.1-2. Вып 1	Плита 2П1-3АIVТ-а	3	2400	
П3	1.442.1-2, Вып 1	Плита 2П1-3АIVТ-б	1	2400	
П4	3.006.1-2/82, Вып 1-2	Плита П169-15	8	610	
Сш 1	1.494-24, Вып 1	Стакан СБ4А-1	2	150	
Сш 2	1.494-24, Вып 1	Стакан СБ7А-1	1	290	
		Схема расположения элементов лестницы			
ЛС1	1055.1-1	Ступени ЛС12-17	30	130	
ЛС2	1.055.1-1	Ступени ЛСК12-17	2	100	
ЛС3	1.055.1-1	Ступени ЛСН12-17	2	68	
	ГОСТ 8242-75	Поручень деревянный	12,0	—	м
		Схема расположения элементов покрытия входов			
	ГОСТ 5306-83	Брус деревянный 100×180×1700	93	—	м³
	ГОСТ 8423-75	Асбестоцементные листы ВУ-220К	24,0	—	м²

1. Монтаж сборных бетонных и железобетонных элементов вести в соответствии с требованиями СНиП III-16-80 и указаниями серии 1.442.1-2, 1.055.1-1.
2. Комбинированную защиту деревянных прогонов покрытия от возгорания и гниения выполните краской ПХВО с добавлением фтористого натрия в соответствии с СНиП III-19-76 и СНиП III-21-73; концы прогонов опирающиеся на кладку обернуть двумя слоями толя.
3. Фундаментные блоки ФБ1, ФБ2, ФБ5 учтены на листе АС-3
4. Засыпку пазух фундаментов и подсыпку под ступени и площадки вести из непучинистого, непросадочного грунта слоями 200мм и тщательным трамбованием с доведением объемного веса грунта до 1,6 тс/м³.
5. Плиты 2П1-3АIVТ-а,б отличаются от серийных наличием отверстий диаметром 400 и 700мм, выполняемых по типу отверстий в межколонных плитах по серии 1.442.1-2 Вып. 1

Привязан

Инв. №

ТП П-2-100-336.86 АС

Разраб	Цеброва		2.11.87
Пров.	Кокорев		6.02.87
Т.контр.	Ефимовских		13.12.87
ГИП	Ефимовских		13.12.87
Нач. отд.	Кирпач		13.12.87
Н. контр.	Кравченко		13.12.87

Склад материалов и оборудования заглубленный стальной (отдельно стоящий)

Стадия	Лист	Листов
Р	4	

Схемы расположения плит покрытия и элементов лестницы План обвалования

Типовосточнефть

СОГЛАСОВАНО

Инв. № подл. | Подпись и дата | Взам. инв. № | Госпотехнадзор | Машкинский

СФ 916-02 7

Типовой проект П-2-100-336.86 Альбом II

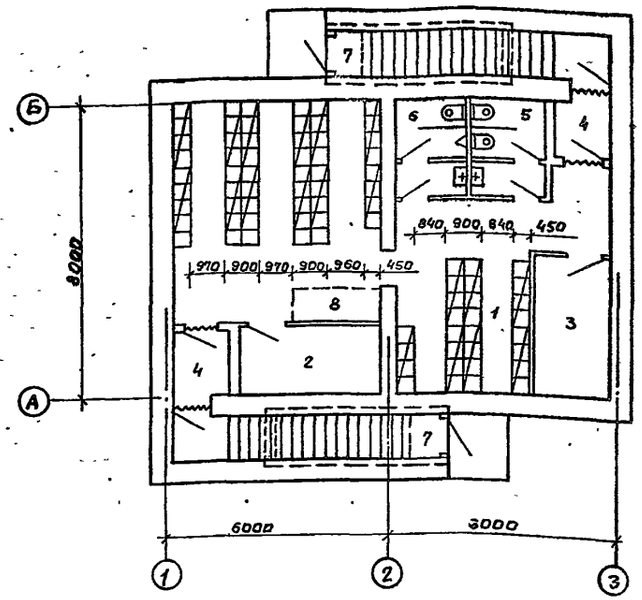

Деталь уплотнения дверного проема

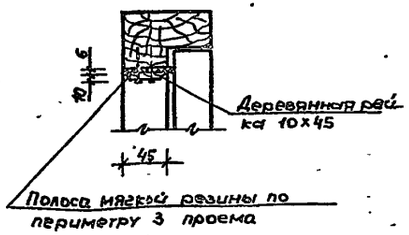

Экспликация помещений.

Номер	Наименование	Площадь м²
	Основные	
1	Помещение для укрываемых	56.3
	Вспомогательные	
2	Помещение для хранения загрязненной одежды.	7.05
3	Венткамера.	7.6
4	Тамбур	5.8
5	Женская уборная.	4.9
6	Мужская уборная.	4.8
7	Входы.	31.0
8	Место для санитарного поста	

1. Унифицированные 2х ярусные нары заводского изготовления разработаны в рабочих чертежах типовых конструкций, серия У-02-03 выпуск 2.
2. Расход мягкой резины на уплотнение проемов 20,9 м.п.

Условные обозначения

Уплотнение проемов

Места для сидения

Места для лежания

Мест для сидения 81.
Мест для лежания 19.

Разраб.	Цеброва	Подпись	
Провер.	Кокарев	"	
Тех. контр.	Евфимовский	"	
ГИП	Евфимовский	"	
Нач. отд.	Кирпичн	"	
Н. контр.	Кордонская	"	

Т.П. П-2-100-336.86 АС

Привязан:

Инв. №

Склад материалов и оборудования заглубленный отапливаемый (отдельно стоящий)

Стадия	Лист	Листов
Р	5	

План расстановки оборудования

Гипровостокнефть

Инв. № подл. | Подл. и дата | Взам. инв. №

ОФ 916-02 8

Альбом III

Типовой проект П-2-100-336.86

Ведомость рабочих чертежей основного комплекта ОВ.

Лист	Наименование.	Примечание
1	Общие данные (начало).	
2	Общие данные (окончание).	
3	Отопление. План на отм. 0.000.	
	Схема системы отопления.	
4	Вентиляция. План на отм 0.000.	
	Разрез 1-1. Схема систем П1, ВЕ1, ВЕ2.	

Ведомость ссылочных и прилагаемых документов.

Обозначение.	Наименование.	Примечание.
	Ссылочные документы.	
Серия 1.494-10	Решетки щелевые регулирующие	
	Тип Р.	
Серия 1.494-21	Крепление решёток воздухоприточных	
	типа „РР" и щелевых регулирующих	
	типа „Р" к воздуховодам и строитель-	
	ным конструкциям.	
Серия 1.494-28	Клапаны обратные общего назначения	
Серия 1.494-32	Зонты и дефлекторы вентиляционных	
	систем.	
Серия 4.904-69	Детали крепления санитарно-техни-	
	ческих приборов и трубопроводов.	
Серия 5.904-1	Детали крепления воздуховодов.	
Серия 5.904-5	Гибкие вставки к центробежным	
	вентиляторам.	

Обозначение.	Наименование.	Примечание
Серия 5.904-10	Узлы прохода вентиляционных	
	вытяжных шахт через покры-	
	тия промышленных зданий.	
	Узлы прохода общего назначения.	
	Прилагаемые документы.	
Гипровостокнефть		
Т.П. П-2-100-336.86		
Альбом III ОВ.СО.	Спецификация оборудования	
Т.П. П-2-100-336.86		
Альбом IV ОВ.ВМ.	Ведомость потребности в	
	материалах.	

Ведомость основных комплектов рабочих чертежей см. марку АС.

План-схема.

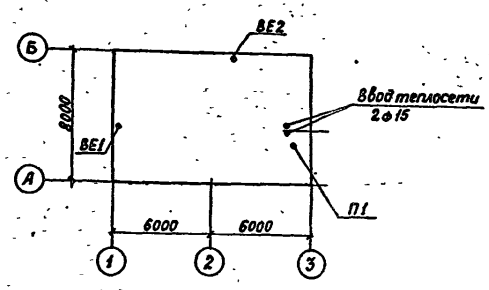

Проект выполнен с соблюдением действующих норм и правил, соответствует нормам и правилам взрыво и пожаробезопасности и обеспечивает безопасную эксплуатацию запроектированных объектов.
Главный инженер проекта. (Евфимовский)

Инв.№подл. | Подпись и дата | Взам.инв.№

Привязан

Инв.№

Т.П. П-2-100-336.86 ОВ

Разраб.	Черняк		2.02.84
Пров.	Мешкова		2.02.84
Т.контр	Нечаева		2.02.84
ГИП	Евфимовский		2.02.84
Нач.отд	Белобужский		2.02.84
Н.контр.	Князева		2.02.84

Склад материалов и оборудования заглубленный отапливаемый (отдельностоящий).

Стадия	Лист	Листов
РП	1	4

Общие данные (начало).

Гипровостокнефть

Альбом II

Типовой проект П-2-100-336.86

Характеристика отопительно-вентиляционных систем

№ систем	Кол. систем	Наименование обслуживаемого помещения (технологического оборудования)	Тип вентустановки	Вентилятор: Тип	№	Схема исполнения	Положение вращение	L, м³/ч	H, Па (кг/см²)	n, об/мин	Электродвигатель: Тип, Исполнение по взрывозащите	N, кВт	n, об/мин	Климатические зоны
		Помещения для складирования.	ЭРВ-72-2 0.95Дн			1	Л0°	800	270(27)	1400	АОЛ 21-4	0.27	1400	I
			ЭРВ-72-2 0.95Дн			1	Л0°	1000	270(27)	1400	АОЛ 21-4	0.27	1400	II
			ЭРВ-72-2 0.95Дн			1	Л0°	1100	200(20)	1400	АОЛ 21-4	0.27	1400	III
			ЭРВ-72-2 0.95Дн			1	Л0°	1300	200(20)	1400	АОЛ 21-4	0.27	1400	IV

Общие указания.

1. Проект выполнен в соответствии с нормами на проектирование санитарно-технических устройств СНиП II-33-75*, СНиП II-11-77, СНиП II-104-76.
2. Основные показатели по чертежам отопления и вентиляции:

Наименование здания (сооружения), помещения	Объём м³	Периоды года при $t_н$, °С	Расход тепла, Вт(ккал/ч): На отопление	На вентиляцию	На горячее водоснабжение	Общий	Расход холода, Вт (ккал/ч)	Установлен. мощн. эл. двигат, кВт.
Склад материалов и оборудования заглубленный, отдельно стоящий.	540.5	-20	6500 (5577)			6500 (5577)		
		-30	10300 (8850)			10300 (8850)		
		-40	13100 (11063)			1310 (11063)		

3. Расчетные параметры наружного воздуха приняты для проектирования отопления минус 20°С, минус 30°, минус 40°С.
4. Расчетные параметры „А" и количество наружного воздуха.

Климатические зоны, различаемые по параметрам „А" наружного воздуха. Климатические районы	Температура в °С	Теплосодержание в ккал/кг	Количество подаваемого воздуха м³/(ч. чел.)
I	до 20	до 10.5	8
II	Св. 20 до 25	Св. 10.5 до 12.5	10
III	Св. 25 до 30	Св. 12.5 до 14	11
IV	Св. 30	Св. 14	

5. Расчётная температура внутреннего воздуха принята $t_в$ = 10°С.
6. Источник теплоснабжения-тепловые сети. Теплоноситель-вода 150°-70°.
7. Вентиляция в обычное время-естественная; в особый период-вентиляция механическая с помощью электроручного вентилятора.
8. Трубопроводы системы отопления окрашиваются грунтом ГФ-020 и покрываются эмалью ПФ-115.
9. Участки воздуховодов, проложенных в земле, покрываются изоляцией по ГОСТ 9.015-74.
10. Тип изоляции принимается в зависимости от типа типа грунтов при привязке проекта.

Привязан

Инв.№

Инв.№подл. | Подп. и дата | Взам.инв.№

				Т.П П-2-100-336.86	ОВ
Разраб.	Черняк		2.02.87		
Пров.	Мешкова		2.02.87		
Т.контр.	Нечаева		2.02.87	Склад материалов и оборудования заглубленный отдельно стоящий.	Стадия: РП; Лист: 2; Листов:
ГИП	Евриновский		2.02.87		
Нач.отд.	Беловольский		2.02.87		
Н.контр.	Князева		2.02.87	Общие данные (окончание).	Гипровостокнефть

Альбом II

Типовой проект П-2-100-336.86

План на отм. 0.000

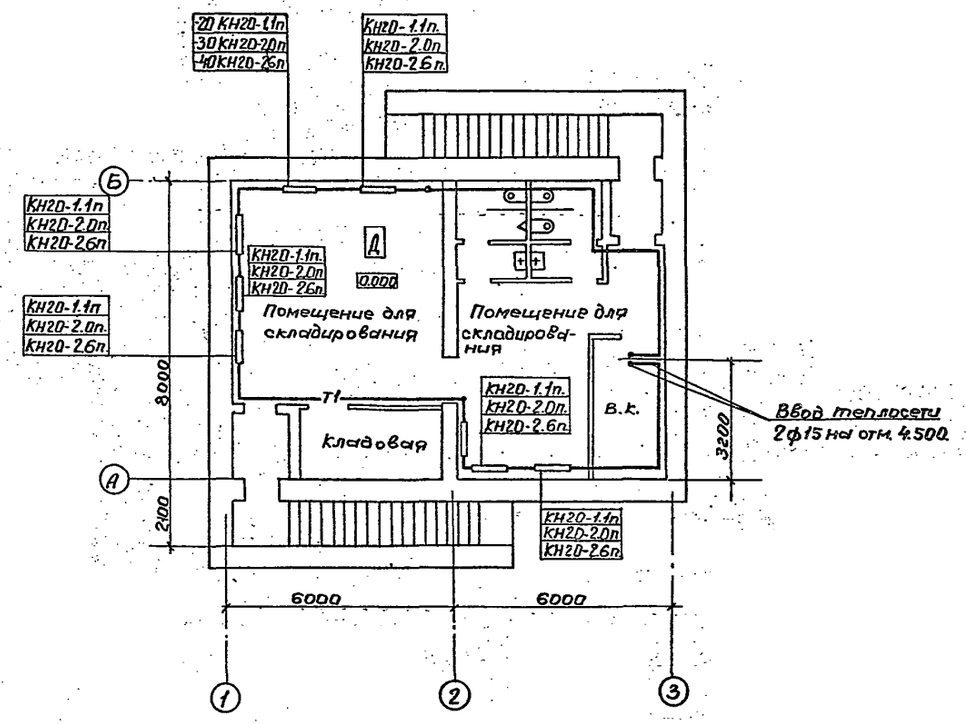

Схема отопления.

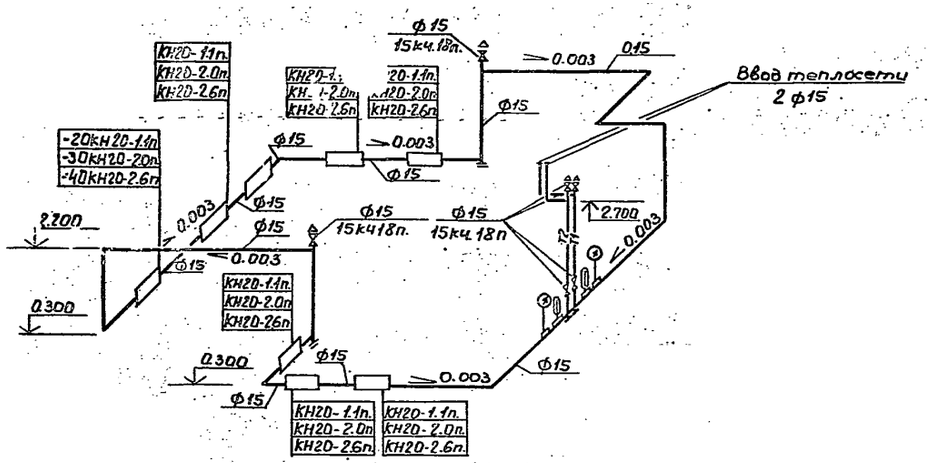

Согласовано

Стр. инв. отд.	Кокорев		
Эл. отд.	Лунина		

Инв. № подл.	Подп. и дата	Взам. инв. №

Привязан

Инв. №

				ТП П-2-100-336.86 ОВ
Разраб.	Черняк	Подпись		
Пров.	Мешкова	"		
Т.контр.	Нечаева	"		Склад материалов и оборудования заглубленный отапливаемый (отдельно стоящ.
ГИП	Евфимовский	"		
Нач.отд.	Беловольский	"		
Н.контр.	Князева	"		Отопление План на отм. 0.000. Схема системы отопления

Стадия	Лист	Листов
РП	3	

Гипровостокнефть

М 1:100

сф 915-02 11

Альбом II

Типовой проект П-2-100-336.86

План на отм. 0.000

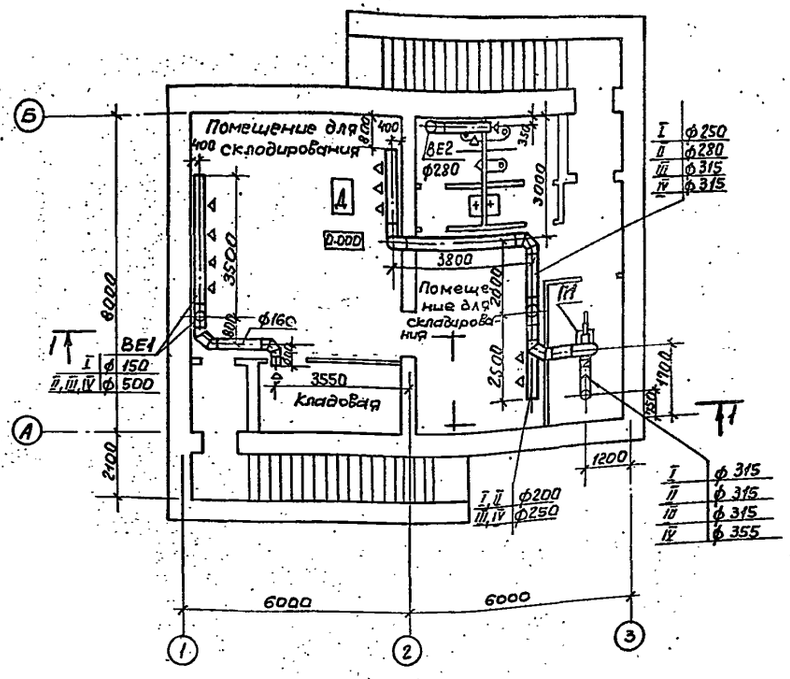

П1

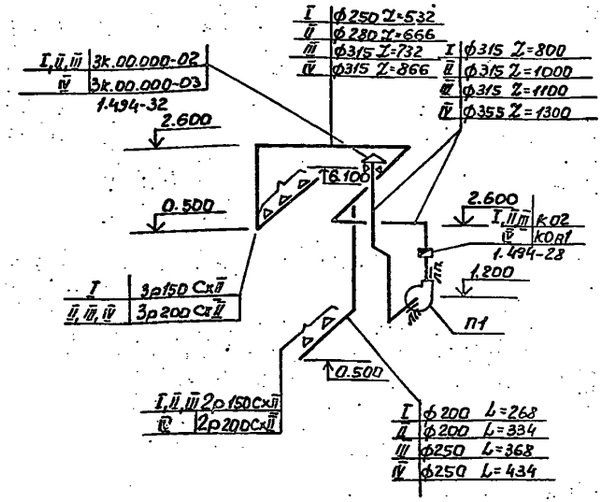

ВЕ2

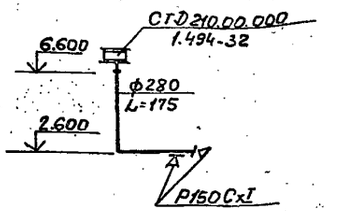

ВЕ1

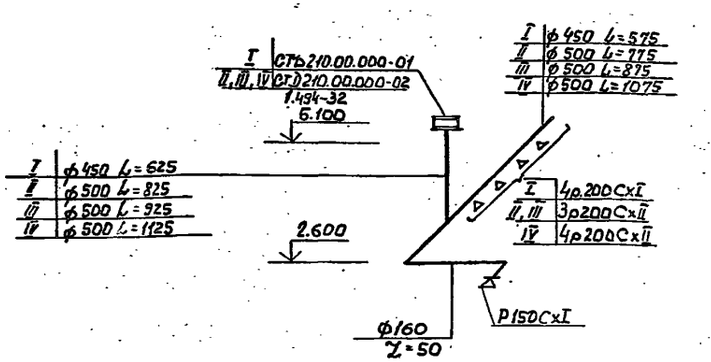

Разрез 1-1

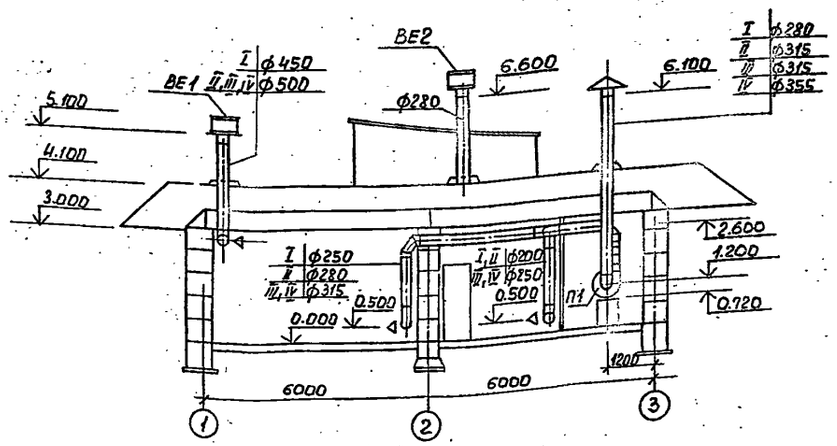

Согласовано

Стр-ный отд. Кокорев
Эл.отд. Лунина

Взам. инв.

Подп. и дата

Инв.№ подл.

Привязан.

Инв. №

Разраб.	Черняк	Подпись	Т.П. П-2-100-336.86	ОВ
Пров.	Мешкова	"		
Т.контр.	Нечаева	"	Склад материалов и оборудования заглубленный отапливаемый (отдельностоящий).	Стадия: РП; Лист: 4; Листов:
ГИП	Евфимовский	"		
Нач.отд.	Беловольский	"		
Н.контр.	Князева	"	Вентиляция План на отм. 0.000 Разрез 1-1, Схемы систем П1, ВЕ1, ВЕ2	Гипровостокнефть

М 1:100

сф 916-02 12

Альбом II

Типовой проект П-2-100-336.86

Ведомость рабочих чертежей основного комплекта ВК

Лист	Наименование	Примечание
1	Общие данные	
2	Водопровод, канализация План.	
	Схемы систем К1 и В1.	

Ведомость основных комплектов рабочих чертежей см. марку АС.

Ведомость ссылочных и прилагаемых документов

Обозначение	Наименование	Примечание
	Ссылочные документы	
Серия 07.900-2	Технологические металлические	
	емкости для убежищ	
вып I	Бак ВБ-0 75	
Серия 4 900-8	Альбом оборудования фасонных	
	частей и арматуры для	
	сетей и сооружений	
	водопровода и канализации:	
	внутреннее санитарно-	
	техническое оборудование.	
	Прилагаемые документы	
Гипровостокнефть		
Т.П. П-2-100		
Альбом III. ВК. СО	Спецификация оборудования	
Т.П. П-2-100		
Альбом IV ВК. ВМ.	Ведомость потребности в	
	материалах.	

Основные показатели по чертежам водопровода и канализации.

Наименование системы	Потребный набор на вводе м	Расчетные расходы				Установочная мощность эл двигателей кВт	Примечание
		м³/сут.	м³/час	л/с	при пожаре л/с		
Водопровод							
хозяйственно-							
питьевой	15	0.74	0.74	0.44	—	—	
Канализация							
бытовая	—	0.74	0.74	0.44	—	0.18	

Общие указания

1. Проект внутренних сетей водопровода и канализации разработан согласно СНиП II-30-76, СНиП II-11-77
2. Трубопровод системы В1 выполняются из водогазопроводных оцинкованных труб по ГОСТ 3262-75*.
3. Ввод водопровода в помещение „ПРУ" от наружных сетей водопровода по ГОСТ 9583-75.
4. В помещении устанавливается бак для запаса питьевой воды. $V=0.75 м^3$.
5. Трубопроводы системы К1 выполняются из чугунных канализационных труб по ГОСТ.3-80 для $t_н=-40°C$ и из полиэтиленовых по ГОСТ 22689.3-77 для $t_н=-20°C$, $t_н=-30°C$.
6. Ввиду того, что здание „ПРУ" заглублено на отм.-3.000, на канализационном выпуске устанавливается задвижка электроприводом.
7. Все стальные трубопроводы покрываются грунтом ПФ-020 и эмалью ПФ-115, трубопроводы системы К1 асфальтируются нефтяным битумом
8. Отметка и привязка канализационного выпуска и ввода водопровода уточняется при привязке проекта.

Типовой проект разработан в соответствии с действующими нормами и правилами и предусматривает мероприятия, обеспечивающие взрывную, взрывопожарную и пожарную безопасность при эксплуатации здания.

Главный инженер проекта Евфимовский

Инв. № подл.	Подпись и дата	Взам инв. №

Инв. №			
Разраб	Казакова		
Пров.	Казакова		
Т. контр	Нечаева		
ГИП	Евфимовский		
Нач. отд	Беловольский		
Н. контр.	Поликашина		

Привязан

ТП П-2-100-336.86 ВК

Склад материалов и оборудования заглубленный отапливаемый (отдельно-стоящий)	Стадия	Лист	Листов
	РП	1	2
Общие данные	Гипровостокнефть		

ЕП 916-02 13

Альбом II

Типовой проект П-2-100-336.86

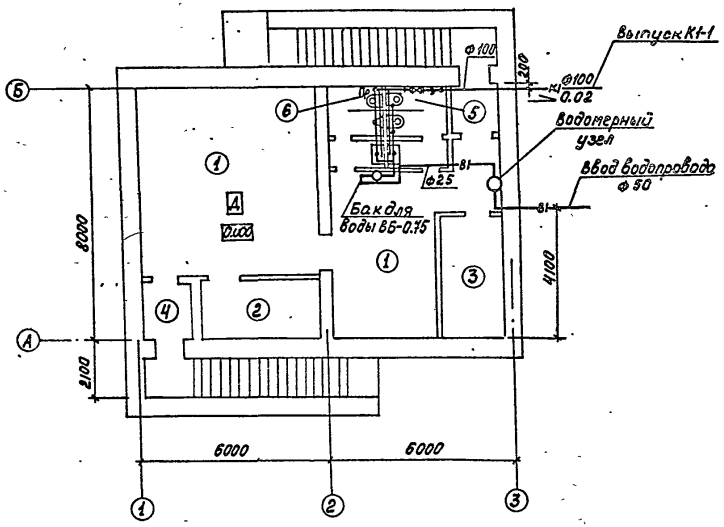

В1

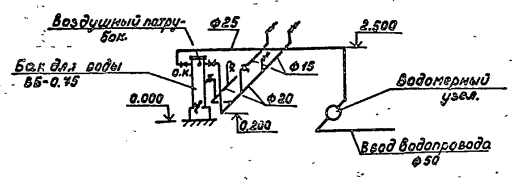

Экспликация помещений.

Номер по плану.	Наименование.	Площадь м²	Категория производства по взрывной, взрыво-пожарной и пожарной опасности.
1	Помещения для складирования.		
2	Венткамера.		
3	Кладовая.		
4	Тамбур.		
5	Женская уборная.		
6	Мужская уборная.		

К1

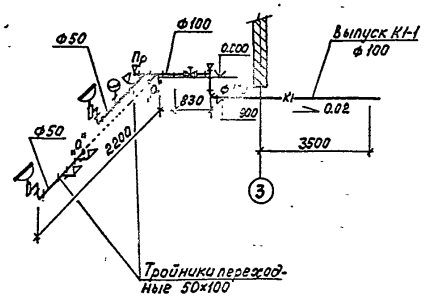

Водомерный узел.

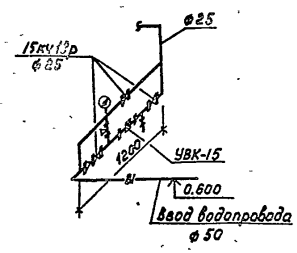

Согласовано:

Инв.№ подл. | Подпись и дата | Взам. инв.№ | Стр-ный отд. | Кокорев

Привязан

				Т.П. П-2-100-336.86			ВК
Разраб.	Казакова		15.02.84				
Пров.	Казакова		15.02.84				
Т.контр.	Нечаева		15.02.84	Склад материалов и оборудования заглубленный отапливаемый (отдельно стоящий).	Стадия	Лист	Листов
ГИП	Ефимова		20.02.84		РП	2	
Нач.отд.	Белозерская		15.02.84				
Н.контр.	Кордонская		15.02.84	Водопровод, канализация. План. Схемы систем К1 и В1.	Гипровостокнефть		

СФ 916-02 14

Альбом II

Типовой проект Т-2-100-336.86

Ведомость рабочих чертежей основного комплекта ЭЛ

Лист	Наименование	Примечание
1	Общие данные	
2	Схема однолинейная электрической сети 380/220В	
	План силового электрооборудования и освещения	

Ведомость ссылочных и прилагаемых документов

Обозначение	Наименование	Примечание
	Ссылочные документы	
серия Б.407-33	Установка одиночных магнитных	
	пускателей серии ПМЕ и	
	токоподводы	
	Прилагаемые документы	
Гипровостокнефть		
ЭЛ.СО	Спецификация оборудования	
Альбом III		
ЭЛ.ВМ	Ведомость потребности	
Альбом IV	в материалах	

Общие указания

Проект разработан в соответствии с действующими „Правилами устройства электроустановок".
Электроснабжение склада проектируется от внешних низковольтных сетей. На вводе в склад устанавливается отключающий аппарат ЯВП3-60. Для распределения электроэнергии в складе предусматривается установка распределительного пункта ПР11-3007-21У3.
Осветительная сеть проектируется кабелем АВВГ, а силовая сеть - кабелем АВВГ по стенам и проводом АПВ в трубе (см. расчетную таблицу).
Магнитные пускатели, кнопочные посты управления, выключатели, устанавливаются на высоте 1.5м от уровня пола.
Для защиты обслуживающего персонала от поражения электрическим током все металлические неточоведущие части электрооборудования зануляются путем присоединения к рабочему нулевому проводу.
Общая установленная мощность электроприемников-2.43кВт; расчетная - 2.2кВт.

Ведомость основных комплектов рабочих чертежей ст.марку АС

Типовой проект разработан в соответствии с действующими нормами и правилами и предусматривает мероприятия обеспечивающие взрывную, взрывопожарную и пожарную безопасность при эксплуатации здания.

Главный инженер проекта Евритовский

Инв.№ подл. | Подпись и дата | Взам.инв.№

Привязан:

Инв.№

Т.П. II-2-100-336.86 ЭЛ

Разраб.	Колотилина		
Пров.	Лунина		
Т.контр.	Моренич		
ГИП	Ростовский		
Начотд.	Свердловский		
Н.контр.	Волова		

Склад материалов и оборудования заглубленный (отапливаемый) (отдельно стоящий)

Стадия	Лист	Листов
Р	1	2

Общие данные

Гипровостокнефть

Альбом II

Типовой проект П2-100-336.86

Согласовано: Стр-ный отд. Кокорев; Сантехн. отд. Мешков; подпись

Инв. N подл. | Подпись и дата | Взам. инв. N

Схема однолинейная электрической сети 380В/220В.

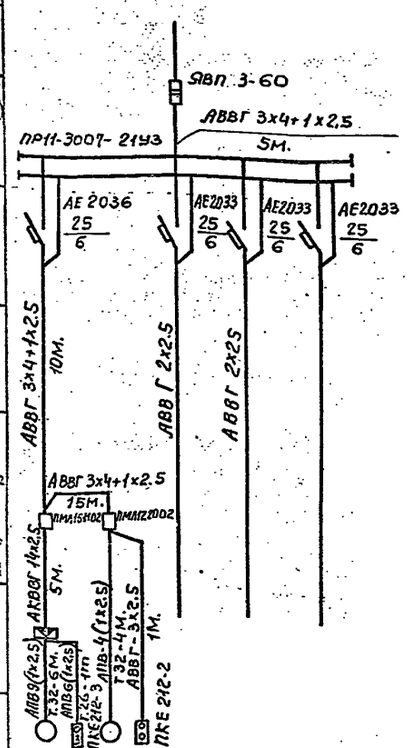

Данные питающей сети.		
Шинопровод Распределит. пункт	Тип Iн, А Расцепитель, А	
	Тип, напряжение сечение (шинопровода) Расчетный ток, А Установленная мощность, квт.	
Аппарат отходящей линии	Тип Iн, А Расцепитель или плавкая вставка, А	
Марка и сечение проводника	Маркировка или длина участка сети	
Пусковой аппарат	Тип Iн, А Расцепитель автомата уставка, А Нагревательный элемент теплового реле Т-тепловой, уставка, А	
Марка и сечение проводника	Маркировка или длина участка сети	
Электроприемник	Условное обозначение на плане.	

Номер по плану		1	2			
Тип						
Pн, квт.		0.18	0.27	1.02	0.96	
Ток, А	Iн	0.4	1.2			
	Iп					
Наименование механизма по плану		Электрозадвижка	Вентилятор	Электроосвещение	Электроосвещение	Резерв.

План силового электрооборудования и освещения.

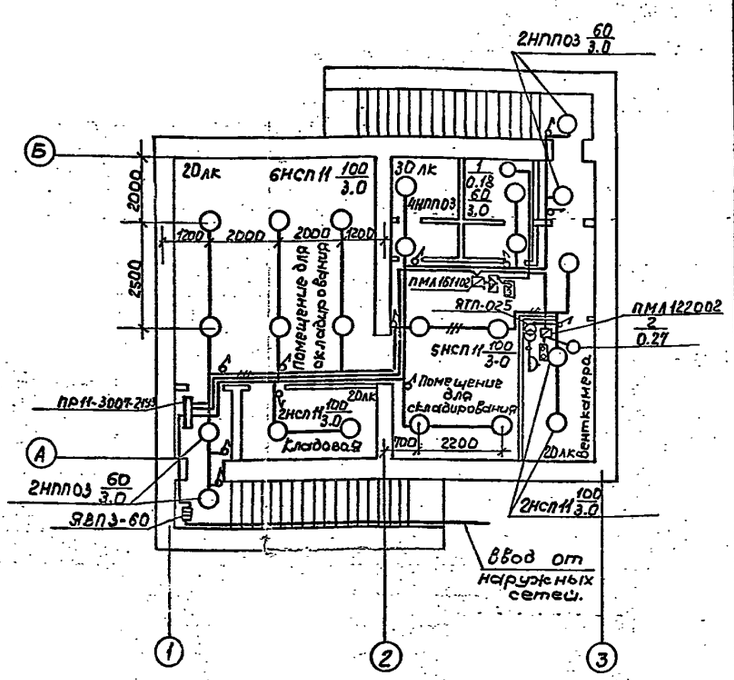

Марка, поз.	Обозначение	Наименование	Кол.	Масса ед. кг.	Примечание.
		Посты управления			
		кнопочные			
6		ПКЕ-212-2	1		
7		ПКЕ-212-3	1		
8		Розетка штепсельная			
		36В	1		
		Выключатели одно-			
		полюсные 250В, 6А			
9		защищенный	10		
10		герметический	2		
		Светильники с лампой			
		накаливания.			
11		НППОЗ-100-001У3	8		
12		НСП 11-100	15		
		Лампы накаливания			
13		Б 230-240-60	8		
14		Б 230-240-100	15		
	ГОСТ 16442-80*	кабели АВВГ-1			
15		2х2.5	100		М
16		3х2.5	30		М
17		3х4+1х2.5	40		М
18	ГОСТ 1508-78* Е	Кабель АКВВГ 14х2.5	5		М
19	ГОСТ 6323-79*	Провод АПВ 1х2.5	100		М
20		Коробка клеммная У615	1		
	ГОСТ 10704-76*	Трубы			
	Вст.2 ГОСТ 10706-76*	- - - - - - - - - -			
21		26х1.8	1		М.
22		32х2.0	10		М.

Спецификация

Марка, поз.	Обозначение	Наименование	Кол.	Масса ед. кг.	Примечание
1		Пункт распределитель			
		ный с автоматами			
		АЕ2030 ПР11-3007-21У3	1		
2		Ящик распределительный			
		трехполюсный ЯВП3-60	1		
3		Ящик с понижающим			
		трансформатором			
		220/36В ЯТП-0.25	1		
		Пускатели магнитные 380В			
4		ПМЛ122002 Iр=1.4А	1		
5		ПМЛ161102 Iр=0.4А	1		

Привязан

Инв. N

Разраб.	Коломкина	Подпись	
Пров.	Лунина	"	
Т.контр.	Мареницк	"	
ГИП	Ефимовский	"	
Нач.отд.	Говердовский	"	
Н.контр.	Орлова	"	

ТП. П-2-100-336.86 ЭЛ

Склад материалов и оборудования заглубленный отапливаемый (отдельно стоящий)

Стадия	Лист	Листов
Р	2	

Схема однолинейная электрической сети 380/220В. План силового электрооборудования и освещения.

ГИПРОВОСТОКНЕФТЬ

СФ 916-02 16

Типовой проект П-2-100-336 86 Альбом II

Ведомость рабочих чертежей основного комплекта СС

Лист	Наименование	Примечание
1	Общие данные	
2	Телефонизация и радиофикация	

Ведомость ссылочных и прилагаемых документов

Обозначение	Наименование	Примечание
	Прилагаемые документы	
Гипровостокнефть		
СС.СО	Спецификация оборудования	
Альбом III		
СС. ВМ	Ведомость потребности	
Альбом IV	в материалах	

Ведомость основных комплектов рабочих чертежей см. марку АС.

Типовой проект разработан в соответствии с действующими нормами и правилами и предусматривает мероприятия, обеспечивающие взрывную, взрывопожарную и пожарную безопасность при эксплуатации здания

Главный инженер проекта Евфимовский

Инв. № подл. | Подпись и дата | Взам. инв. №

Общие указания

Телефонизация и радиофикация помещений осуществляется от соответствующих внешних устройств связи и сигнализации, определяемых при привязке данного проекта.

Телефонная проводка выполняется открыто под скобы проводом марки ТРП, радиотрансляционная проводом марки ПТП Ж.

Вводы кабелей в помещение производятся в стальных трубах.

Необходимость защиты абонентского пункта согласно ГОСТ 5238-81 решается при привязке данного проекта.

Все работы по монтажу устройств связи выполнять в соответствии с действующими нормами и правилами, с соблюдением требований правил техники безопасности.

Инв. №				Привязан:
Разраб.	Хордилятькина	Подпись		ТП П-2-100-336.86 СС
Пров.	Данилова	"		
Т. контр	Князева	"		Склад материалов и оборудования заглубленный отапливаемый (отдельно стоящий) — Стадия: Р; Лист: 1; Листов: 2
ГИП.	Евфимовский	"		
Нач. отд.	Гавердовский	"		
Н. контр.	Орлова	"		Общие данные — Гипровостокнефть

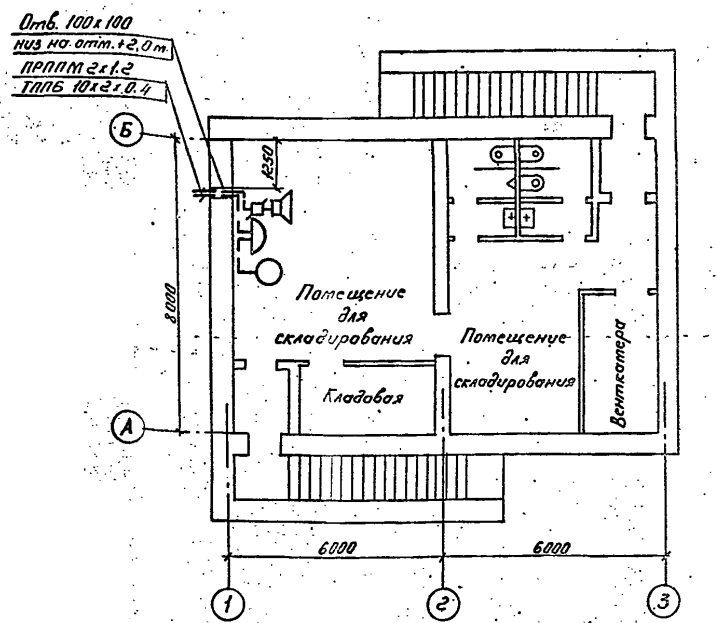

Спецификация

Марка, поз.	Обозначение	Наименование	Кол.	Масса ед.кг	Примечание
1	РГО.218.059 ТУ	Аппарат телефонный			
		ТА-1146	1	1.3	
2	ГОСТ 5961-84	Громкоговоритель			
		абонентский			
		„Тайга-304"	1	1.2	
3	ГОСТ 8525-78*Е	Коробка телефонная			
		КРТП-10	1	—	
4	ГОСТ 10040-75*Е	Коробка радиотрансля-			
		ционная УК-2П	1	—	
5	ГОСТ 8659-78*	Радиорозетка РШО-2	1	—	
6	ГОСТ 20575-75*Е	Провод телефонный			
		ТРП 1х2х0.5	0.01	10.4	км
7	ГОСТ 10254-75*Е	Провод радиотрансля-			
		ционный ПТПЖ 2х0.6	0.01	10.0	км
8	ГОСТ 3262-75*	Труба 50х3.5	2	4.88	м

Условные обозначения и изображения

Обозначение	Наименование
	Аппарат телефонный
	Громкоговоритель абонентский
	Коробка телефонная распределительная
	Коробка радиотрансляционная универсальная
	Прокладка кабеля или провода по стене

Альбом 1

Типовой проект П-2-100-336.86

Согласовано

Инв.№ подл. | Подпись и дата | Взам. инв.№ | Инв.№ дубл. | Подпись и дата

Привязан

Инв.№

ТП П-2-100-336.86 СС

Разраб.	Харлиатченко		12.24
Пров.	Данилова		12.24
Т.контр.	Князева		12.24
ГИП	Ефимовский		12.24
Нач.отд.	Говердовский		12.24
Н.контр.	Орлова		12.24

Склад материалов и оборудования заглубленный отапливаемый (отдельно стоящий)

Стадия	Лист	Листов
Р	2	

Телефонизация и радиофикация

ГИПРОВОСТОКНЕФТЬ

СФ 916-02 (18)

gost.e-ecolog.ru