ТИПОВОЙ ПРОЕКТ
903-1-287.91

КОТЕЛЬНАЯ ОТОПИТЕЛЬНАЯ С 4 КОТЛАМИ "ФАКЕЛ-Г". СИСТЕМА ТЕПЛОСНАБЖЕНИЯ – ЗАКРЫТАЯ. ТОПЛИВО – ГАЗ. ЗДАНИЕ ИЗ СБОРНЫХ ЖЕЛЕЗОБЕТОННЫХ КОНСТРУКЦИЙ

АЛЬБОМ 4

Оборудование технологическое.
Рабочие чертежи

РАЗРАБОТАН:
ГПИ „Горьковский Сантехпроект"

УТВЕРЖДЁН и
введён в действие ГПКНИИ
СантехНИИпроект протоколом от
26 февраля 1991 г N 20

Главный инженер института Ю.П. Фалалеев
Главный инженер проекта Т.Г. Гусева

gost.e-ecolog.ru

© АПП ЦИТП 1991г

Обозначение	Наименование	Стр.
	Содержание альбома	2
Д12А.032.000	Расширитель для установки ТУДЭ	3
Д12А.032.000СБ	Расширитель для установки ТУДЭ	
Д12А.032.003	Обечайка	
Д128.193.000	Стойка	4
Д128.193.000СБ	Стойка	
Д128.193.001	Плита	5
Д128.193.002	Ранка	
Д128.193.005	Укосина	
Д128.193.006	Шпилька	6
Д22Е.037.000	Тройник	
Д22Е.037.000СБ	Тройник	
Д22Е.037.001	Патрубок	7
Д22Е.037.002	Патрубок	
Д22Е.038.000	Тройник - ревизия	
Д22Е.038.000СБ	Тройник - ревизия	8
Д22Е.038.001	Корпус	9
Д22Е.038.002	Заглушка	
Д22Е.038.004	Патрубок	
Д22Е.038.005	Планка	
Д22Е.047.000	Механизм подъема щита	10
Д22Е.047.001	Плита	
Д22Е.047.002	Прижим	
Д22Е.047.000СБ	Механизм подъема щита	11
Д22Е.047.010	Барабан	12
Д22Е.047.004	Ступица	
Д22Е.047.010СБ	Барабан	13
Д22Е.047.005	Обечайка	
Д22Е.047.007	Диск	
Д22Е.047.008	Ограничитель	14
Д22Е.047.009	Блок	
Д22Е.047.011	Втулка	
Д22Е.047.020	Блок	15
Д22Е.047.020СБ	Блок	
Д22Е.047.012	Ось	
Д22Е.047.013	Стойка	
Д22Е.047.014	Ребро	16
Д22Е.047.030	Кронштейн	
Д22Е.047.030СБ	Кронштейн	
Д22Е.047.040	Рукоятка	17
Д22Е.047.040СБ	Рукоятка	
Д22Е.047.015	Ступица	
Д22Е.047.016	Пластина	
Д22Е.047.017	Кольцо	18
Д22Е.047.018	Ось	
Д22Е.047.019	Рукоятка	
Д22Е.047.021	Ребро	
Д22Е.047.022	Плита	19
Д22Е.047.050	Кронштейн	
Д22Е.074.000	Рама	
Д22Е.074.001	Плита	20
Д22Е.074.000СБ	Рама	
Д22Е.074.002	Плита	21
Д22Е.074.003	Плита	
Д22Е.075.000	Рукав	
Д22Е.075.001	Скоба	
Д22Е.075.000СБ	Рукав	22
Д22Е.075.002	Вкладыш	
Д22Е.075.010	Патрубок	
Д22Е.075.010СБ	Патрубок	23
Д22Е.075.020	Патрубок	
Д22Е.075.020СБ	Патрубок	
Д22Е.075.004	Ниппель	
Д22Е.076.000	Тройник - ревизия	24
Д22Е.076.001	Планка	
Д22Е.076.004	Патрубок	
Д22Е.076.000СБ	Тройник - ревизия	25
Д22Е.076.005	Заглушка	26
Д22Е.076.007	Патрубок	

Обозначение	Наименование	Стр.
Д22Е.077.000	Тройник	26
Д22Е.077.001	Патрубок	
Д22Е.077.000СБ	Тройник	27
Д22Е.077.002	Фланец	28
Д22Е.077.003	Патрубок	
Д238.135.000	Бак умягченной воды V=13м³	
Д238.135.000СБ	Бак умягченной воды V=13м³	29
Д238.135.001	Прокладка	30
Д238.135.003	Обруч	
Д238.135.010	Корпус	
Д238.135.010СБ	Корпус	31
Д238.135.004	Обечайка	32
Д238.135.005	Крышка	33
Д238.135.006	Фланец	
Д238.135.015	Патрубок	
Д238.135.016	Дно	
Д238.135.020	Крышка	34
Д238.135.020СБ	Крышка	
Д238.135.019	Полотно	
Д238.136.000	Бак разрыва струи	35
Д238.136.011	Петля	
Д238.108.009	Ручка	
Д238.136.000СБ	Бак разрыва струи	36
Д238.110.001	Тага	37
Д238.110.002	Стойка	
Д238.136.010	Корпус	
Д238.136.010СБ	Корпус	38
Д238.110.010	Крышка	39
Д238.110.010СБ	Крышка	
Д238.110.020	Полкавон	
Д238.110.020СБ	Полкавон	
Д238.110.004	Серьга	40
Д238.110.006	Обечайка	
Д238.110.012	Стенка	
Д238.110.017	Петля	
Д238.136.006	Кольцо	41
Д238.136.008	Стенка	
Д238.136.009	Дно	
Д238.136.020	Заглушка	
Д238.136.020СБ	Заглушка	42
Д238.110.023	Подвеска	
Д238.138.000	Бак нижних точек V=0,35м³	
Д238.138.000СБ	Бак нижних точек V=0,35м³	43
Д238.138.001	Заглушка	44
Д238.138.003	Стенка	
Д238.138.010	Корпус	
Д238.138.010СБ	Корпус	45
Д238.138.007	Фланец	46
Д238.138.009	Конус	
Д238.138.011	Стенка	
Д238.138.020	Крышка	47
Д238.138.020СБ	Крышка	
Д238.138.014	Крышка	

Изм.	Лист	№ докум.	Подп.	Дата
Разраб.		Монтер		4.91
Пров.		Вольский		
Нач. отд.		Вольский		
Н. контр.		Монтер		
Утв.				

903-1-287.91 4

Содержание альбома

Лит.	Лист	Листов
И		1

ГПИ Горьковский САНТЕХПРОЕКТ

Копир.

Альбом 4

Типовой проект 903-1-287.91

Формат	Зона	Поз.	Обозначение	Наименование	Кол.	Примечание
				Документация		
А4			А12А.032.000СБ	Сборочный чертеж		
				Детали		
Б4		1	А12А.032.001	Патрубок		
				Труба 57×2,5 ГОСТ 10704-76		
				Д ГОСТ 10705-80		
				L=112 h16 (25)	2	0,4кг.
Б4		2	А12А.032.002	Крышка		
				Лист Б-ПН-4 ГОСТ 19903-74		
				Ст3сп ГОСТ 14637-89		
				(D123-1×d28+1) (25)	1	
А4		3	А12А.032.003	Обечайка	1	
Б4		4	А12А.032.004	Дно		
				Лист Б-ПН-4 ГОСТ 19903-74		
				Ст3сп ГОСТ 14637-89		
				ф 123 h16 (25)	1	0,4кг
				Прочие изделия		
		5		Бобышка Б1-М20-55		
				ТУ 36.1097-85	1	

Изм.	Лист	№ докум.	Подп.	Дата
Разраб.	Шилина			9.11.90
Пров.	Шилина			
Нач. отд.	Вольский			
Н. контр.	Нюнтер			
Утв.				

А12А.032.000

Расширитель для установки ТУДЭ

Лит.	Лист	Листов
И		1

ГПИ Горьковский САНТЕХПРОЕКТ

Формат А4

Инв.№ подл. | Подп. и дата | Взам. инв.№ | Инв.№ дубл. | Подп. и дата

А12А.032.000СБ

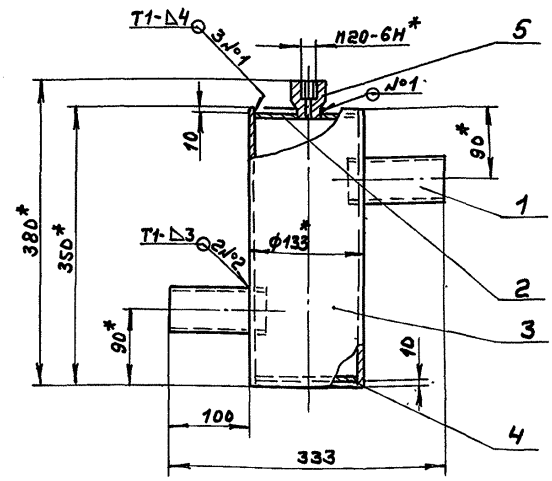

1. *Размеры для справок.
2. ± IT16/2
3. Сварные швы по ГОСТ 5264-80

Изм.	Лист	№ докум.	Подп.	Дата
Разраб.	Шилина			9.11.90
Пров.	Шилина			
Т. контр.				
Нач. отд.	Вольский			
Н. контр.	Нюнтер			
Утв.				

А12А.032.000СБ

Расширитель для установки ТУДЭ

Лит.	Масса	Масштаб
И	6	1:4
Лист	Листов 1	

ГПИ Горьковский САНТЕХПРОЕКТ

Формат А4

Формат	Зона	Поз.	Обозначение	Наименование	Кол.	Примечание
				Документация		
А2			А12В.193.000СБ	Сборочный чертеж		
				Детали		
А4		1	А12В.193.001	Плита	2	
А3		2	А12В.193.002	Рамка	1	
Б4		3	А12В.193.003	Связь		
				Полоса 2-Б-6×50 ГОСТ 103-76		
				Ст3сп ГОСТ 535-88		
				L=900 h16 (25)	2	2,12кг
Б4		4	А12В.193.004	Связь		
				Полоса 2-Б-6×110 ГОСТ 103-76		
				Ст3сп ГОСТ 535-88		
				L=900 h16 (25)	1	4,24кг
А4		5	А12В.193.005	Укосина	2	
А4		6	А12В.193.006	Шпилька	3	
				Стандартные изделия		
				Болт ГОСТ 7798-70		
		7		М6-6g×14.56	3	
		8		М10-6g×20.56	6	

Изм.	Лист	№ докум.	Подп.	Дата
Разраб.	Ляпин			9.12.90
Пров.	Ляпин			
Нач. отд.				
Н. контр.	Нюнтер			
Утв.				

А12В.193.000

Стойка

Лит.	Лист	Листов
И		1

ГПИ Горьковский САНТЕХПРОЕКТ

Формат А4

А12А.032.003

(25) (√)

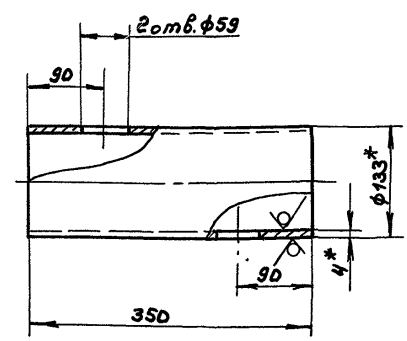

1. *Размеры для справок.
2. ± IT16/2

Изм.	Лист	№ докум.	Подп.	Дата
Разраб.	Шилина			9.12.90
Пров.	Шилина			
Т. контр.				
Н. контр.	Нюнтер			
Утв.				

А12А.032.003

Обечайка

Лит.	Масса	Масштаб
И	4,4	1:4
Лист	Листов 1	

Труба 133×4 ГОСТ 10704-76 / Д ГОСТ 10705-80

ГПИ Горьковский САНТЕХПРОЕКТ

Копир.

Формат А4

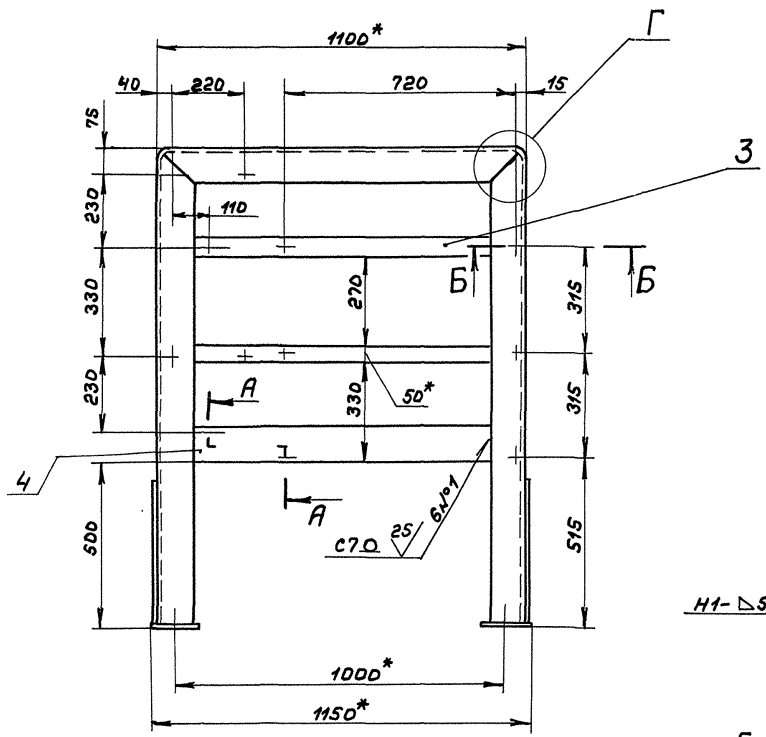

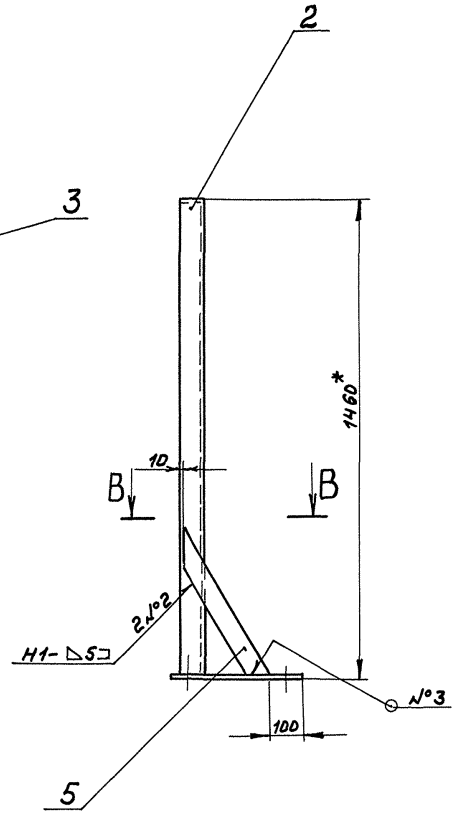

А - А (1:1)

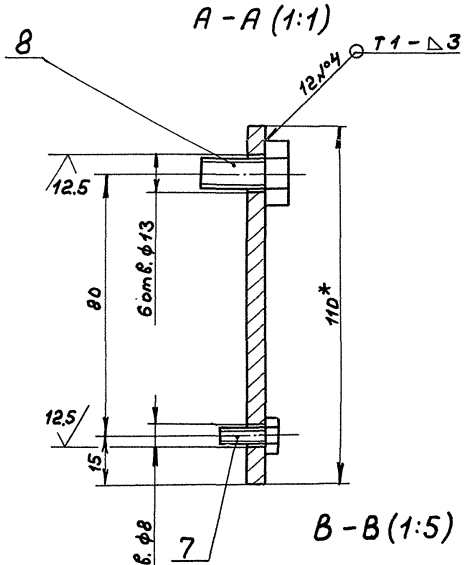

Б - Б (1:1)

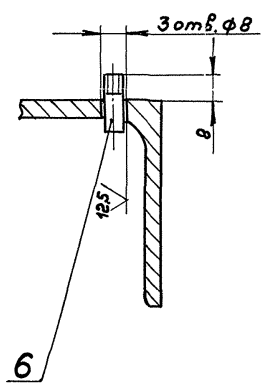

Г (1:2)

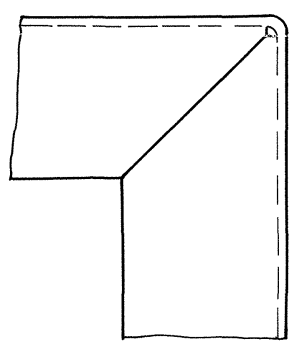

В - В (1:5)

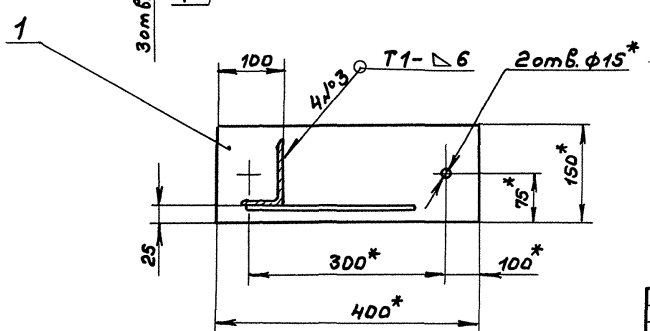

1. *Размеры для справок.
2. Н14; $\pm \frac{IT16}{2}$
3. Сварные швы по ГОСТ 5264-80.

					Д128.193.000СБ		
Изм.	Лист	№ докум.	Подп.	Дата	Стойка	Лит.	Масса	Масштаб
Разраб.		Лапин		10.11		И	55.6	1:10
Пров.		Лапин				Лист	Листов 1	
Т. контр.						ГПИ Горьковский САНТЕХПРОЕКТ		
Н. контр.		Нюнтер						
Утв.								

Копир.

Типовой проект 903-1-287.91 Альбом 4

А128.193.001

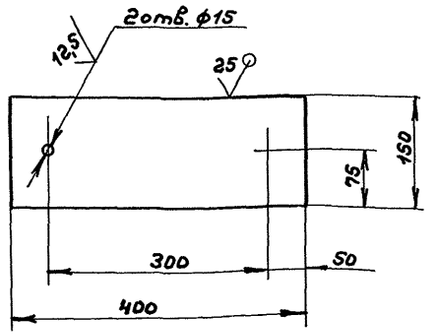

Неуказанные предельные отклонения размеров: H14; h16; ± IT16/2

Изм.	Лист	№ докум.	Подп.	Дата	Д128.193.001			
Разраб.		Лялин		10.91г.	Плита	Лит.	Масса	Масштаб
Пров.		Лялин				И	4,7	1:5
Т. контр.						Лист	Листов 1	
Н. контр.		Мюнтер			Лист Б-ПН-1 ГОСТ 19903-74 ст3сп ГОСТ 14637-89	ГПИ Горьковский САНТЕХПРОЕКТ		
Утв.								

Инв. № подл. | Подп. и дата | Взам. инв. № | Инв. № дубл. | Подп. и дата

Формат А4

А128.193.005

Неуказанные предельные отклонения размеров: h16; ± IT16/2

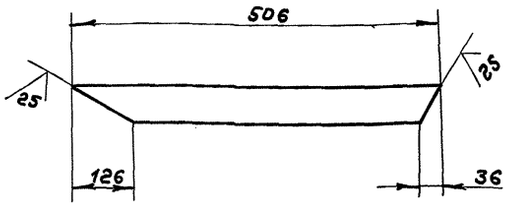

Изм.	Лист	№ докум.	Подп.	Дата	Д128.193.005			
Разраб.		Лялин		10.91г.	Укосина	Лит.	Масса	Масштаб
Пров.		Лялин				И	1,26	1:5
Т. контр.						Лист	Листов 1	
Н. контр.		Мюнтер			Полоса 2-Б-6х63 ГОСТ 103-76 ст3сп ГОСТ 535-88	ГПИ Горьковский САНТЕХПРОЕКТ		
Утв.								

Инв. № подл. | Подп. и дата | Взам. инв. № | Инв. № дубл. | Подп. и дата

Формат А4

А128.193.002

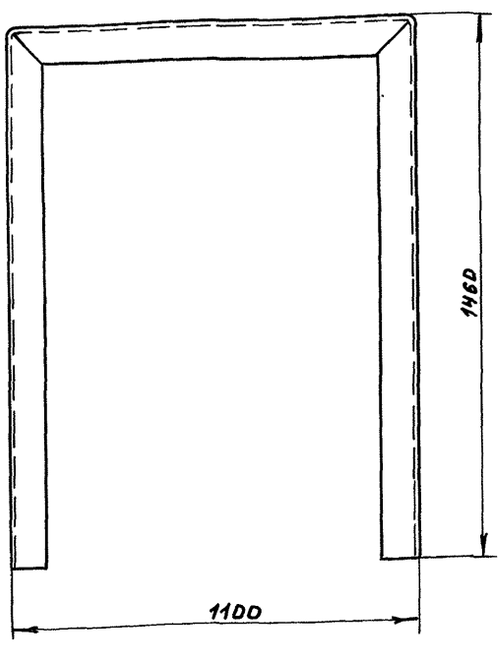

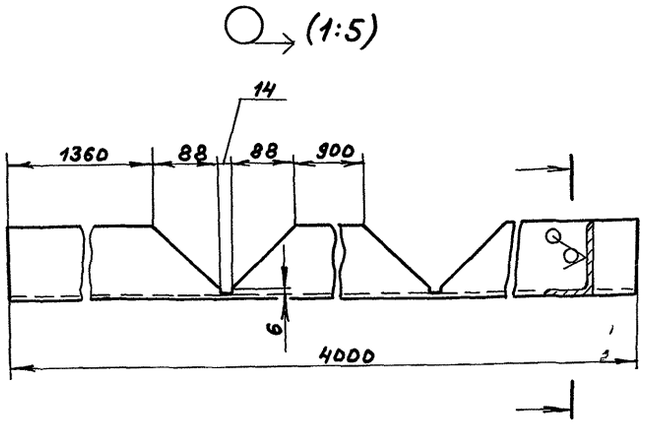

Неуказанные предельные отклонения размеров: h16; ± IT16/2

Изм.	Лист	№ докум.	Подп.	Дата	Д128.193.002			
Разраб.		Лялин		10.91г.	Рамка	Лит.	Масса	Масштаб
Пров.		Лялин				И	30,75	1:10
Т. контр.						Лист	Листов 1	
Н. контр.		Мюнтер			Уголок 100х63х6-Б ГОСТ 8510-86 ст3сп ГОСТ 535-88	ГПИ Горьковский САНТЕХПРОЕКТ		
Утв.								

Инв. № подл. | Подп. и дата | Взам. инв. № | Инв. № дубл. | Подп. и дата

Копир.

Формат А3

А 128.193.006

6,3

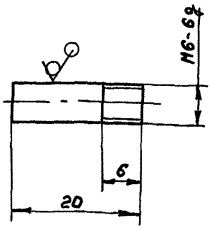

Неуказанные предельные отклонения размеров:
h16; ± IT16/2

Изм.	Лист	№ докум.	Подп.	Дата
Разраб.		Лапин		
Пров.		Лапин		
Т. контр.				
Н. контр.		Нюнтер		
Утв.				

Д128.193.006

Шпилька

Лит.	Масса	Масштаб
И	0,004	2:1

Круг Б-в ГОСТ 2590-88 / Ст3сп ГОСТ 535-88

Лист	Листов 1

ГПИ Горьковский САНТЕХПРОЕКТ

Формат А4

Формат	Зона	Поз.	Обозначение	Наименование	Кол.	Примечание
				Документация		
А3			Д22Е.037.000СБ	Сборочный чертеж		
				Детали		
А4		1	Д22Е.037.001	Патрубок	1	
А4		2	Д22Е.037.002	Патрубок	1	
Б4		3	Д22Е.037.003	Заглушка		
				Лист Б-ПН-S ГОСТ 19903-74 / Ст3сп ГОСТ 14637-89		
				(D124.1 × d23^{+1}) 25	1	0,45кг
				Стандартные изделия		
		4		Муфта 1S ГОСТ 8966-75	1	
		5		Пробка 1S ГОСТ 8963-75	1	
		6		Фланец 1-125-2,5 Ст 25 ГОСТ 12820-80	1	

Инв.№подл. | Подп. и дата | Взам. инв.№ | Инв.№дубл. | Подп. и дата

Изм.	Лист	№ докум.	Подп.	Дата
Разраб.		Бершишев		
Пров.		Корчков		
Нач.отд.		Вольский		
Н. контр.		Нюнтер		
Утв.				

Д22Е.037.000

Тройник

Лит.	Лист	Листов 6
И		1

ГПИ Горьковский САНТЕХПРОЕКТ

Формат А4

А22Е.037.000СБ

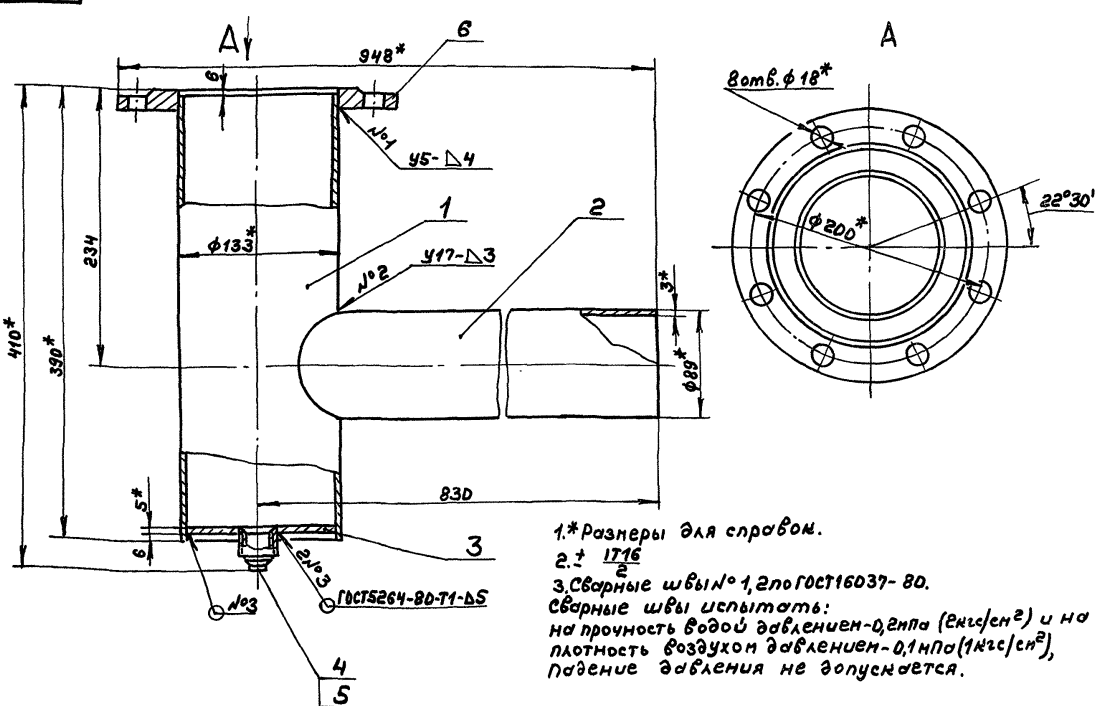

1.* Размеры для справок.
2. ± IT16/2
3. Сварные швы №№ 1,2 по ГОСТ 16037-80.
Сварные швы испытать:
на прочность водой давлением-0,2 МПа (2 кгс/см²) и на плотность воздухом давлением-0,1 МПа (1 кгс/см²),
Падение давления не допускается.

Изм.	Лист	№ докум.	Подп.	Дата
Разраб.		Бершишев		
Пров.		Корчков		
Т. контр.				
Нач.отд.		Вольский		
Н. контр.		Нюнтер		
Утв.				

Д22Е.037.000СБ

Тройник

Лит.	Масса	Масштаб
И	13	1:2,5

Лист	Листов 1

ГПИ Горьковский САНТЕХПРОЕКТ

Копир.

Формат А3

Альбом 4

Типовой проект 903-1-287.91

Д22Е.037.001

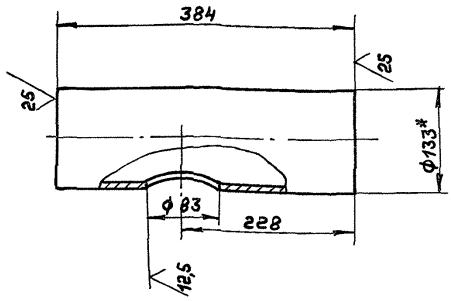

1.* Размеры для справок

2. ± IT16/2

Изм	Лист	№ докум.	Подп.	Дата	Д22Е.037.001			
Разраб.		Бердышева		4.01.91	Патрубок	Лит. И	Масса 4,8	Масштаб 1:4
Пров.		Корчков				Лист	Листов 1	
Т. контр.								
Н. контр.		Мюнтер			Труба 133х4 ГОСТ10704-76 / Д ГОСТ10705-80	ГПИ Горьковский САНТЕХПРОЕКТ		
Утв.								

Формат А4

Д22Е.037.002

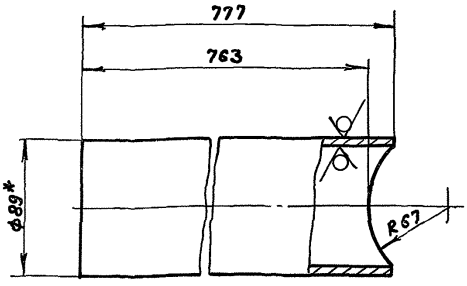

1.* Размеры для справок

2. ± IT16/2

Изм	Лист	№ докум.	Подп.	Дата	Д22Е.037.002			
Разраб.		Бердышева		4.01.91	Патрубок	Лит. И	Масса 0,7	Масштаб 1:2
Пров.		Корчков				Лист	Листов 1	
Т. контр.								
Н. контр.		Мюнтер			Труба 89х3 ГОСТ10704-76 / Д ГОСТ10705-80	ГПИ Горьковский САНТЕХПРОЕКТ		
Утв.								

Формат А4

Формат	Зона	Поз.	Обозначение	Наименование	Кол.	Примечание
				Документация		
А2			Д22Е.038.000СБ	Сборочный чертеж		
				Детали		
А4		1	Д22Е.038.001	Корпус	1	
А4		2	Д22Е.038.002	Заглушка	1	
Б4		3	Д22Е.038.003	Патрубок		
				Труба 133х4 ГОСТ10704-76 / Д ГОСТ10705-80		
				L = 480 h16 25	1	4,7кг
А4		4	Д22Е.038.004	Патрубок	1	
А4		5	Д22Е.038.005	Планка	1	
Б4		6	Д22Е.038.006	Фильтр		
				Сетка 0,5-025Л		
				ГОСТ3826-82		
				Ф150 h16 25	1	0,02кг

Изм.	Лист	№ докум.	Подп.	Дата	Д22Е.038.000			
Разраб.		Бердышева		4.01.91	Тройник-ревизия	Лит. И	Лист 1	Листов 2
Пров.		Корчков				ГПИ Горьковский САНТЕХПРОЕКТ		
Нач.отд.								
Н.контр.		Мюнтер						
Утв.								

Формат А4

Формат	Зона	Поз.	Обозначение	Наименование	Кол.	Примечание
				Стандартные изделия		
				Фланцы ГОСТ12820-80		
		7		1-80-10 Ст 25	1	
		8		1-125-2,5 Ст 25	1	
		9		1-150-2,5 Ст 25	1	
		10		Прокладка		
				А-150-2,5 ГОСТ15180-86	1	
		11		Болт М16-6g х 50.56		
				ГОСТ7798-70	8	
		12		Гайка М16-6Н.5		
				ГОСТ5915-70	8	

Изм.	Лист	№ докум.	Подп.	Дата	Д22Е.038.000	Лист 2

Копир.

24861-04 8 формат А4

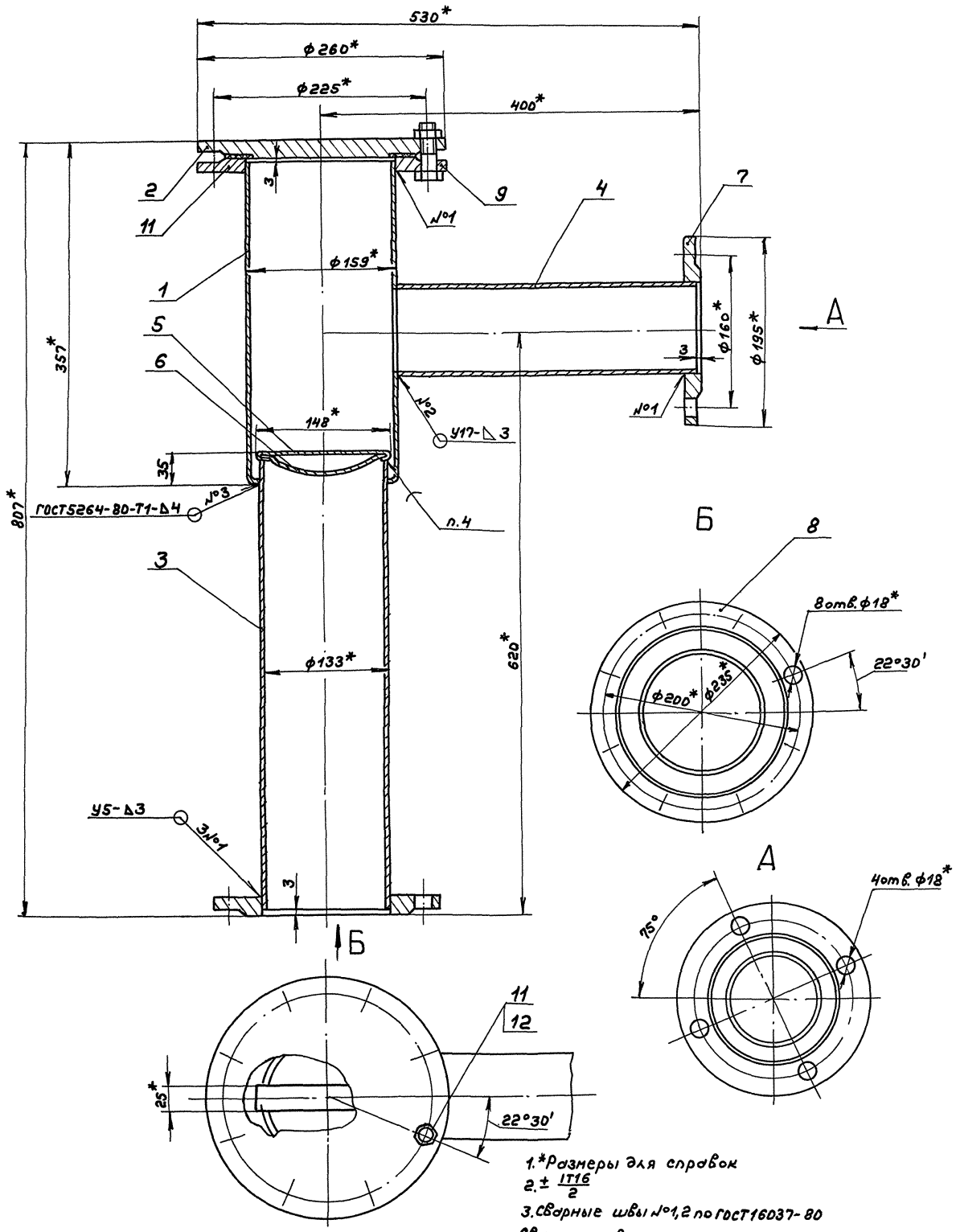

1.*Размеры для справок

2. $\pm \frac{IT16}{2}$

3. Сварные швы №1,2 по ГОСТ16037-80

Сварные швы испытать:
на прочность водой давлением - 0,2 МПа (2кгс/см²) и
плотность воздухом давлением - 0,1 МПа (1кгс/см²).
Падение давления не допускается

4. Припой 4 ПОСТ40 ГОСТ21930-76.

Изм.	Лист	№ докум.	Подп.	Дата	
Разраб.		Бердышев			
Пров.		Корчков			
Т.контр.					
Нач.отд.		Вольский			
Н.контр.		Мюнтер			
Утв.					

А22Е.038.000СБ

Тройник-ревизия

Лит.	Масса	Масштаб
И	38.3	1:2.5
Лист	Листов 1	

ГПИ Горьковский САНТЕХПРОЕКТ

Копир.

Формат А2

Альбом 4

Типовой проект 903-1-287.91

Инв.№подл. | Подп. и дата | Взам.инв.№ | Инв.№дубл. | Подп. и дата

22Е.038.002

125 (√)

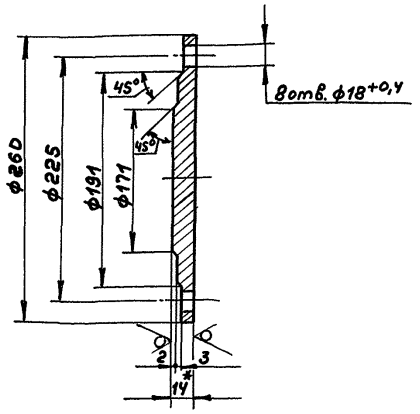

1.*Размеры для справок

2. H14, h14, ± IT14/2

Изм.	Лист	№ докум.	Подп.	Дата
Разраб.		Бердышев		
Пров.		Корчков		
Т.контр.				
Н.контр.		Мюнтер		
Утв.				

Д22Е.038.002

Заглушка

Лит.	Масса	Масштаб
И	3,65	1:2,5
Лист	Листов 1	

Лист 6-ПН-14 ГОСТ 19903-74 / Ст3сп ГОСТ 14637-89

ГПИ Горьковский САНТЕХПРОЕКТ

Формат А4

22Е.038.004

25 (√)

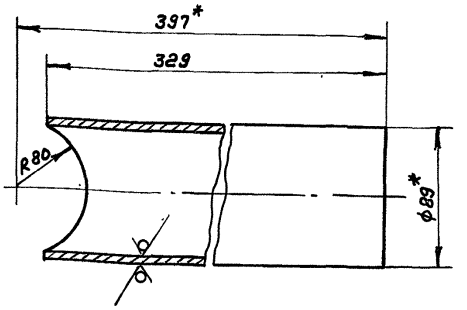

1.*Размеры для справок

2. ± IT16/2

Изм.	Лист	№ докум.	Подп.	Дата
Разраб.		Бердышев		
Пров.		Корчков		
Т.контр.				
Н.контр.		Мюнтер		
Утв.				

Д22Е.038.004

Патрубок

Лит.	Масса	Масштаб
И	2,4	1:2
Лист	Листов 1	

Труба 89×3 ГОСТ 10704-76 / А ГОСТ 10705-80

ГПИ Горьковский САНТЕХПРОЕКТ

Формат А4

22Е.038.005

25 (√)

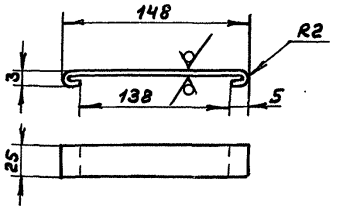

Длина развертки 158мм

1.*Размеры для справок

2. ± IT16/2

Изм.	Лист	№ докум.	Подп.	Дата
Разраб.		Бердышев		
Пров.		Корчков		
Т.контр.				
Н.контр.		Мюнтер		
Утв.				

Д22Е.038.005

Планка

Лит.	Масса	Масштаб
И	0,016	1:2,5
Лист	Листов 1	

Лента ПН-0,5×25 ГОСТ 3560-73

ГПИ Горьковский САНТЕХПРОЕКТ

Формат А4

22Е.038.001

25 (√)

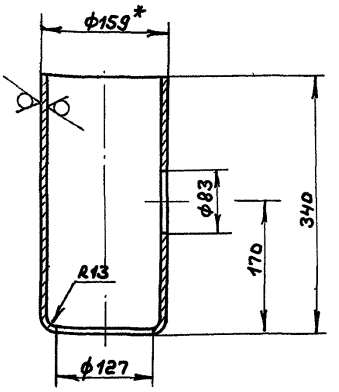

1.*Размеры для справок

2. H14, h14, ± IT14/2

Изм.	Лист	№ докум.	Подп.	Дата
Разраб.		Бердышев		
Пров.		Корчков		
Т.контр.				
Н.контр.		Мюнтер		
Утв.				

Д22Е.038.001

Корпус

Лит.	Масса	Масштаб
И	5,9	1:4
Лист	Листов 1	

Труба 159×4,5 ГОСТ 10704-76 / А ГОСТ 10705-80

ГПИ Горьковский САНТЕХПРОЕКТ

Копир.

Формат А4

Формат	Зона	Поз.	Обозначение	Наименование	Кол.	Примечание
				Документация		
*			А22Е.047.000СБ	Сборочный чертеж		*) А3, А2
				Сборочные единицы		
А4	1		А22Е.047.010	Барабан	1	
А4	2		А22Е.047.020	Блок	1	
А4	3		А22Е.047.040	Рукоятка	1	
А4	4		А22Е.047.050	Кронштейн	1	
				Детали		
А4	5		А22Е.047.001	Плита	1	
А4	6		А22Е.047.002-01	Прижим	1	
Б4	7		А22Е.047.003	Диск		
				Лист Б-ПН-5 ГОСТ 19903-74 / Ст3сп ГОСТ 14637-89		
				(D45-1×d10^{+1}) 25	2	
				Стандартные изделия		
		8		Коуш 20 ГОСТ 2224-72	1	

Изм.	Лист	№ докум.	Подп.	Дата
Разраб.		Бердышев		4.11.91
Пров.		Нордвинкин		
Нач. отд.		Вольский		
Н. контр.		Мюнтер		
Утв.				

А22Е.047.000

Механизм подъема щита

Лит.	Лист	Листов
И	1	2

ГПИ Горьковский САНТЕХПРОЕКТ

Формат А4

Формат	Зона	Поз.	Обозначение	Наименование	Кол.	Примечание
				Болты ГОСТ 7798-70		
		9		М8-6g×30.56	2	
		10		М12-6g×40.56	8	
		11		Гайка М12.6Н.5 ГОСТ 5915-70	12	
				Шайбы ГОСТ 6402-70		
		12		8.65Г	2	
		13		12.65Г	4	
				Прочие изделия		
		14		Редуктор 24-80-40-51-1-2-У1	1	
				Материалы		
		15		Канат 6,2-Т-МС-Н-180		
				ГОСТ 3067-88	6,5	м
		16		Проволока 1,2-О-Ч		
				ГОСТ 3282-74	3	м

Инв. № подл. | Подп. и дата | Взам. инв. № | Инв. № дубл. | Подп. и дата

Изм.	Лист	№ докум.	Подп.	Дата

А22Е.047.000

Лист 2

Формат А4

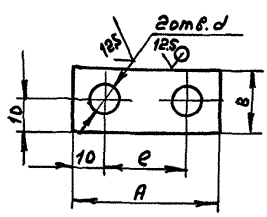

Обозначение	Размеры, мм. A	B	e	d			Масса, кг
А22Е.047.002	40	23	20	8			0,04
-01	46	20	26	10			0,03

Неуказанные предельные отклонения размеров: $H14, h14, \pm \frac{IT14}{2}$

А22Е.047.002

Изм.	Лист	№ докум.	Подп.	Дата
Разраб.		Бердышев		4.11.91
Пров.		Нордвинкин		
Т. контр.				
Н. контр.		Мюнтер		
Утв.				

Прижим

Лит.	Масса	Масштаб
И	см. табл.	—
Лист	Листов 1	

Лист Б-ПН-5 ГОСТ 19903-74 / Ст3сп ГОСТ 14637-89

ГПИ Горьковский САНТЕХПРОЕКТ

Формат А4

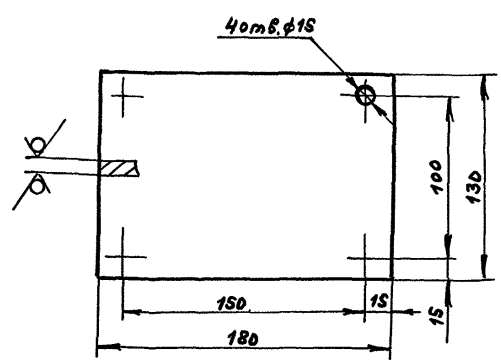

Неуказанные предельные отклонения размеров: $H14, h14, \pm \frac{IT14}{2}$

А22Е.047.001

Изм.	Лист	№ докум.	Подп.	Дата
Разраб.		Бердышев		4.11.91
Пров.		Нордвинкин		
Т. контр.				
Н. контр.		Мюнтер		
Утв.				

Плита

Лит.	Масса	Масштаб
И	1,8	1:2
Лист	Листов 1	

Лист Б-ПН-10 ГОСТ 19903-74 / Ст3сп ГОСТ 14637-89

ГПИ Горьковский САНТЕХПРОЕКТ

Копир.

Формат А4

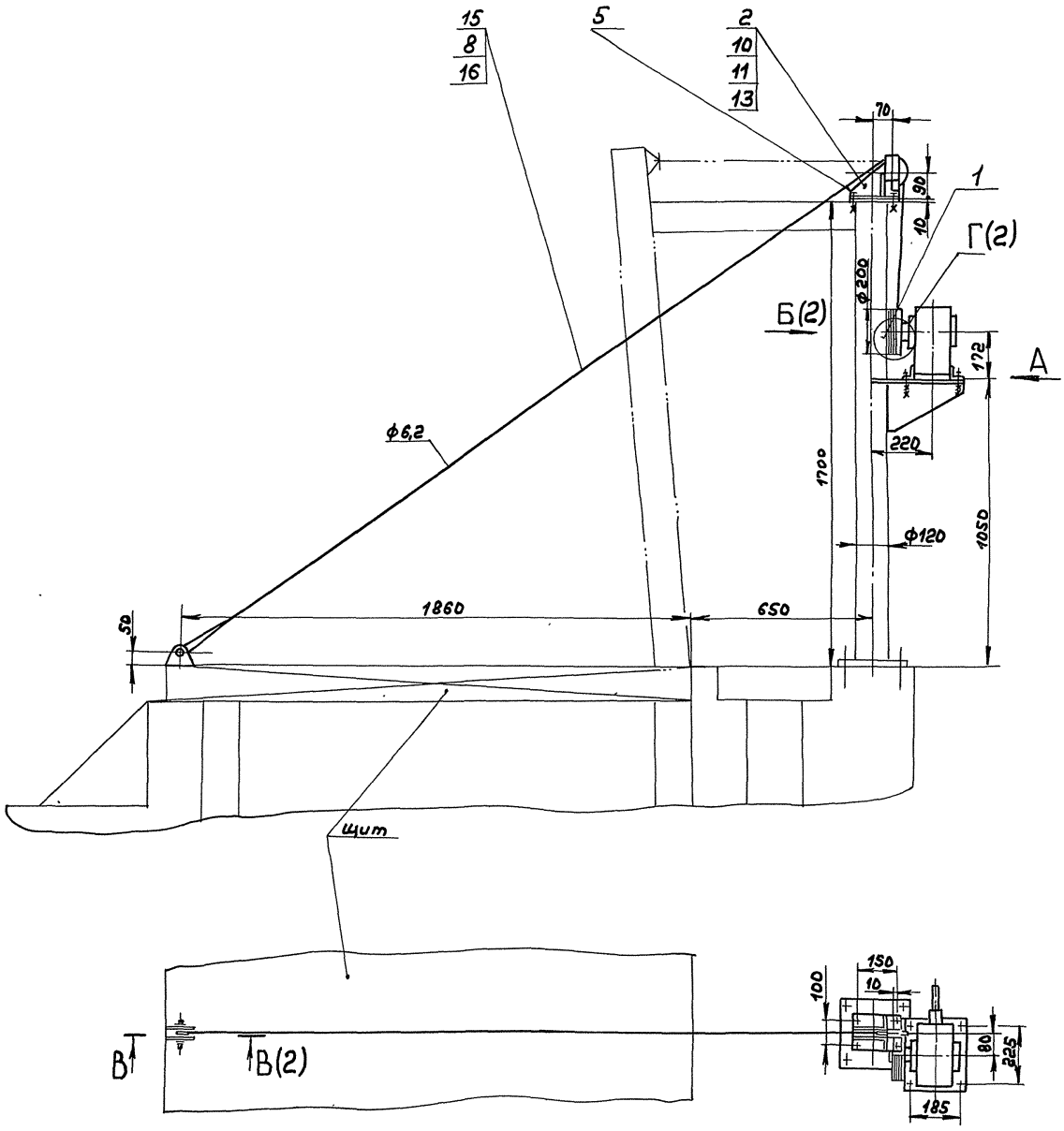

А

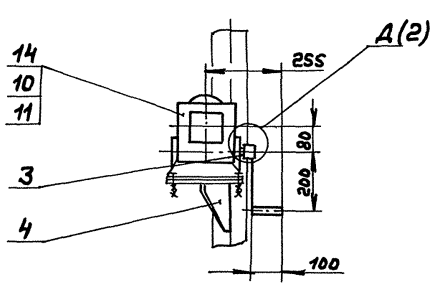

Техническая характеристика

1. Тяговое усилие на барабане, Н	3800
2. Усилие на рукоятке, Н	max 72
3. Рабочее число витков на барабане, шт.	4,6
4. Передаточное число редуктора.	40
5. Время подъема щита, мин.	3

Размеры для справок.

Изм.	Лист	№ докум.	Подп.	Дата	А22Е.047.000СБ
Разраб.		Берзышева			Механизм подъема щита
Пров.		Нордванкин			Лит. И; Масса 43; Масштаб 1:10
Т.контр.					Лист 1; Листов 2
Н.контр.		Мюнтер			ГПИ Горьковский САНТЕХПРОЕКТ
Утв.					

Копир.

Инв.№подл. | Подп. и дата | Взам.инв.№ | Инв.№дубл. | Подп. и дата

Д22Е.047.000СБ

Б (1:1) (1)

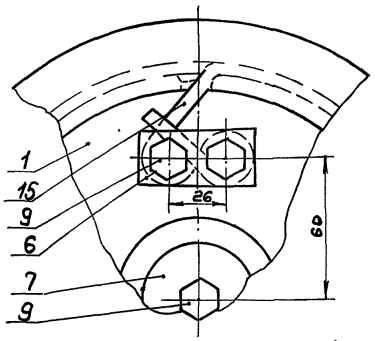

Г (1:1) (1)

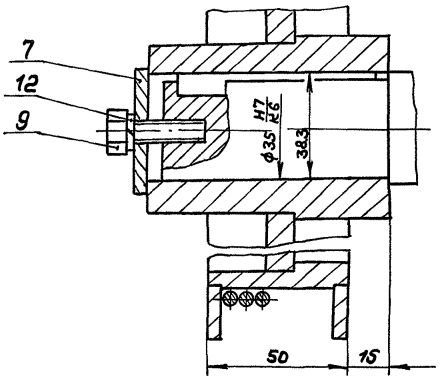

В-В (1:2) (1)

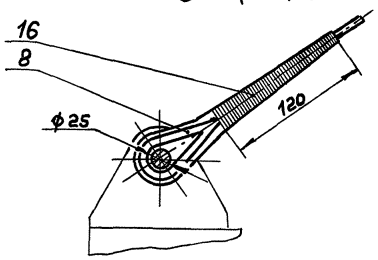

Д (1:1) (1)

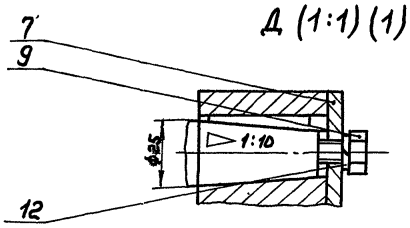

Изм	Лист	№ докум.	Подп.	Дата	Д22Е.047.000СБ	Лист 2

формат А3

Формат	Зона	Поз.	Обозначение	Наименование	Кол.	Примечание
				Документация		
А3			Д22Е.047.010СБ	Сборочный чертеж		
				Детали		
А4		1	Д22Е.047.004	Ступица		
А4		2	Д22Е.047.005	Обечайка		
А4		3	Д22Е.047.006	Кольцо		
				Лист Б-ПН-5ГОСТ19903-74		
				Ст3сп ГОСТ14637-89		
				(D240-1×d197+1) 25	2	
А4		4	Д22Е.047.007	Диск	1	

Изм	Лист	№ докум.	Подп.	Дата	Д22Е.047.010			
Разраб.		Бердышева			Барабан	Лит. И	Лист	Листов 1
Пров.		Мордвинкин				ГПИ Горьковский САНТЕХПРОЕКТ		
Нач.отд.								
Н.контр.		Мюнтер						
Утв.								

формат А4

Д22Е.047.004

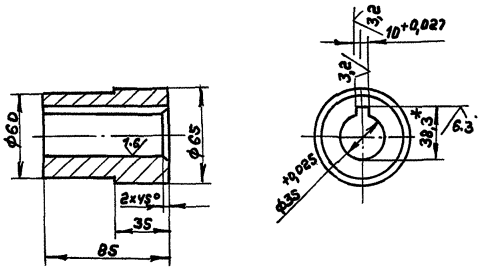

Неуказанные предельные отклонения размеров: $h14, \pm \frac{IT14}{2}$

Изм	Лист	№ докум.	Подп.	Дата	Д22Е.047.004			
Разраб.		Бердышева			Ступица	Лит. И	Масса 1.38	Масштаб 1:2
Пров.		Мордвинкин				Лист	Листов 1	
Т.контр.								
Н.контр.		Мюнтер			Ст.3сп ГОСТ380-88	ГПИ Горьковский САНТЕХПРОЕКТ		
Утв.								

Инв. № подл. | Подп. и дата | Взам. инв. № | Инв. № дубл. | Подп. и дата

Копир.

24861 04 13 формат А4

Типовой проект 903-1-282.91 Альбом 4

Д22Е.047.010СБ

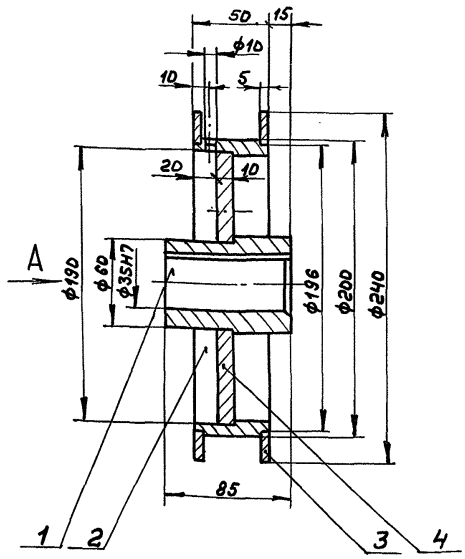

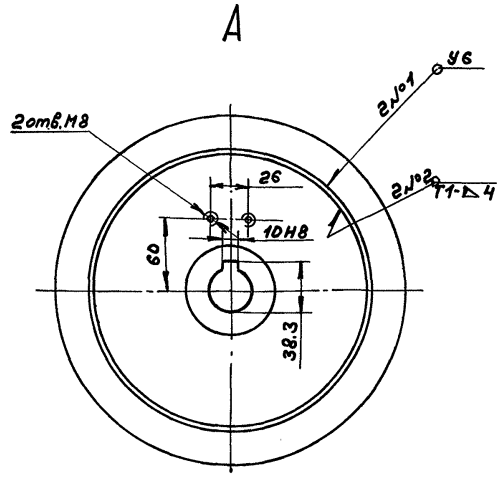

1. Размеры для справок
2. Сварные швы по ГОСТ 5264-80.

Изм.	Лист	№ докум.	Подп.	Дата	Д22Е.047.010СБ			
Разраб.		Бердышев			Барабан	Лит.	Масса	Масштаб
Пров.		Нарвинкин				И	5,3	1:2
Т.контр.						Лист	Листов 1	
Н.контр.		Мюнтер				ГПИ Горьковский САНТЕХПРОЕКТ		
Утв.								

Формат А3

Инв.№ подл. | Подп. и дата | Взам. инв.№ | Инв.№ дубл. | Подп. и дата

Д22Е.047.005

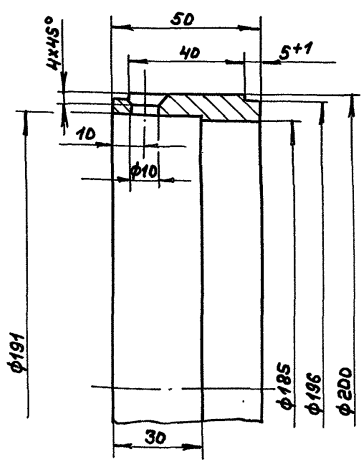

Неуказанные предельные отклонения размеров: $H14, h14, \pm \frac{IT14}{2}$

Изм.	Лист	№ докум.	Подп.	Дата	Д22Е.047.005			
Разраб.		Бердышев			Обечайка	Лит.	Масса	Масштаб
Пров.		Нарвинкин				И	1,27	1:1
Т.контр.						Лист	Листов 1	
Н.контр.		Мюнтер			Ст3сп ГОСТ 380-88	ГПИ Горьковский САНТЕХПРОЕКТ		
Утв.								

Формат А4

Инв.№ подл. | Подп. и дата | Взам. инв.№ | Инв.№ дубл. | Подп. и дата

Д22Е.047.007

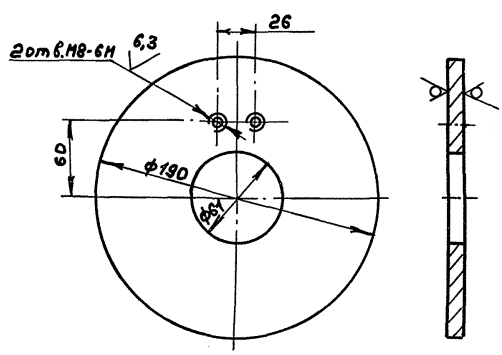

Неуказанные предельные отклонения размеров: $H14, h14, \pm \frac{IT14}{2}$

Изм.	Лист	№ докум.	Подп.	Дата	Д22Е.047.007			
Разраб.		Бердышев			Диск	Лит.	Масса	Масштаб
Пров.		Нарвинкин				И	2	1:2
Т.контр.						Лист	Листов 1	
Н.контр.		Мюнтер			Лист Б-ПН-10 ГОСТ 19903-74 / Ст3сп ГОСТ 14637-89	ГПИ Горьковский САНТЕХПРОЕКТ		
Утв.								

Копир.

Формат	Зона	Поз.	Обозначение	Наименование	Кол.	Примечание
				Документация		
А3			Д22Е.047.020СБ	Сборочный чертеж		
				Сборочные единицы		
А4		1	Д22Е.047.030	Кронштейн	1	
				Детали		
А4		2	Д22Е.047.002	Прижим	1	
А4		3	Д22Е.047.008	Ограничитель	1	
А4		4	Д22Е.047.009	Блок	1	
А4		5	Д22Е.047.011	Втулка	1	
А4		6	Д22Е.047.012	Ось	1	
				Стандартные изделия		
		7		Болт М6-6g×16.56ГОСТ7798-70	2	
		8		Шайба 6.65Г ГОСТ6402-70	2	

Изм	Лист	№ докум.	Подп.	Дата	Д22Е.047.020			
Разраб.		Бердышева			Блок	Лит.	Лист	Листов
Пров.		Мордвинкин				И		1
Нач. отд.						ГПИ Горьковский САНТЕХПРОЕКТ		
Н. контр.		Мюнтер						
Утв.								

Формат А4

Д22Е.047.008

12,5 (√)

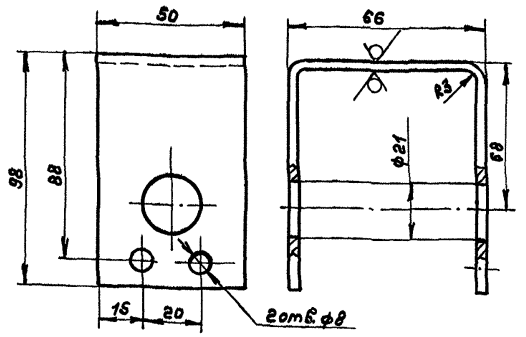

Длина развертки 252мм.

Неуказанные предельные отклонения размеров: $H14, h14, \pm \frac{IT14}{2}$

Изм	Лист	№ докум.	Подп.	Дата	Д22Е.047.008			
Разраб.		Бердышева			Ограничитель	Лит.	Масса	Масштаб
Пров.		Мордвинкин				И	0,28	1:1
Т. контр.						Лист	Листов 1	
Н. контр.		Мюнтер			Лист Б-ЛН-3 ГОСТ19903-74 3-II-Н ст3сп ГОСТ16523-89	ГПИ Горьковский САНТЕХПРОЕКТ		
Утв.								

Формат А4

Д22Е.047.009

12,5 (√)

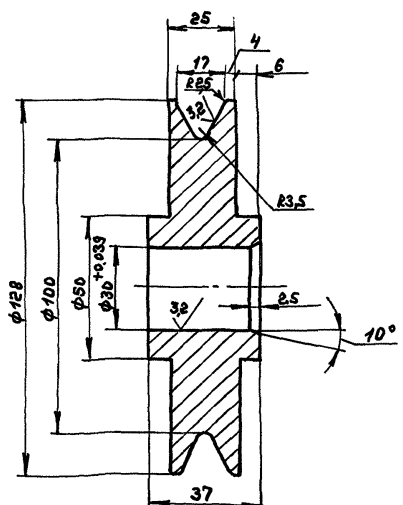

Неуказанные предельные отклонения размеров: $h14, \pm \frac{IT14}{2}$

Изм	Лист	№ докум.	Подп.	Дата	Д22Е.047.009			
Разраб.		Бердышева			Блок	Лит.	Масса	Масштаб
Пров.		Мордвинкин				И	2,4	1:1
Т. контр.						Лист	Листов 1	
Н. контр.		Мюнтер			ст3сп ГОСТ 380-88	ГПИ Горьковский САНТЕХПРОЕКТ		
Утв.								

Формат А4

Д22Е.047.011

12,5 (√)

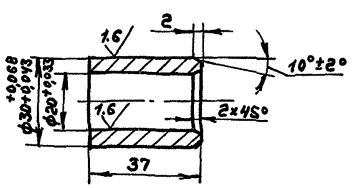

Неуказанные предельные отклонения размеров: $\pm \frac{IT14}{2}$

Изм	Лист	№ докум.	Подп.	Дата	Д22Е.047.011			
Разраб.		Бердышева			Втулка	Лит.	Масса	Масштаб
Пров.		Мордвинкин				И	0,02	1:1
Т. контр.						Лист	Листов 1	
Н. контр.		Мюнтер			А4С-1 ГОСТ1586-85	ГПИ Горьковский САНТЕХПРОЕКТ		
Утв.								

Копир.

24861-04 15

Формат А4

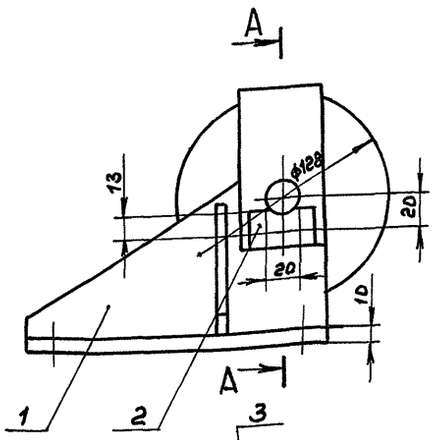

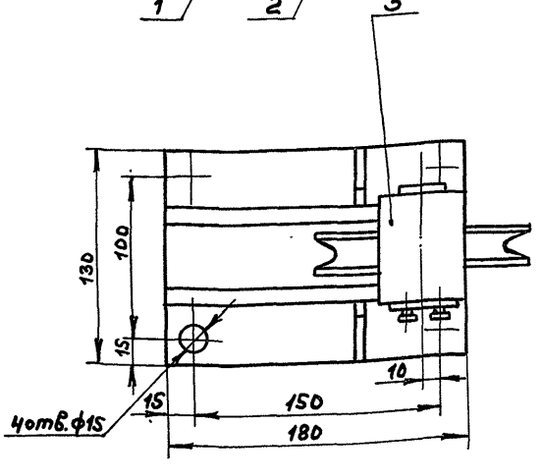

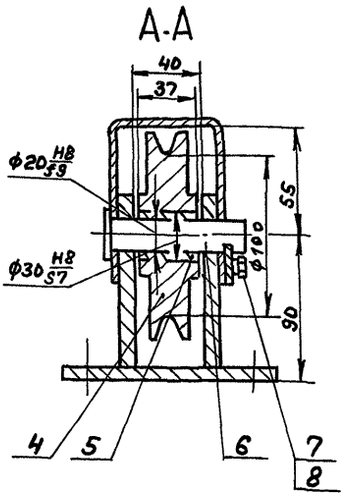

1. Размеры для справок
2. Ось (поз.6) покрыть пластичной смазкой ЦИАТИМ – 221 ГОСТ 9433-80.

					А22Е.047.02ОСБ			
Изм.	Лист	№ докум.	Подп.	Дата	Блок	Лит.	Масса	Масштаб
Разраб.	Бердышев			1/11/91		И	8,4	1:2
Пров.	Нордвинкин					Лист	Листов 1	
Т. контр.						ГПИ Горьковский САНТЕХПРОЕКТ		
Н. контр.	Нюнтер							
Утв.								

Формат А3

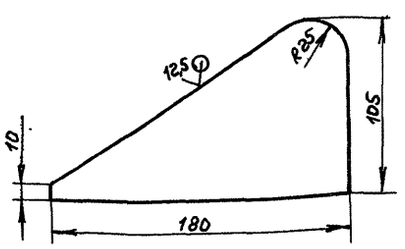

Неуказанные предельные отклонения размеров: $h14, \pm \frac{IT14}{2}$

					Д22Е.047.013			
Изм.	Лист	№ докум.	Подп.	Дата	Стойка	Лит.	Масса	Масштаб
Разраб.	Бердышев			1/11/91		И	1,45	1:2
Пров.	Нордвинкин					Лист	Листов 1	
Т. контр.					Лист Б-ПН-10 ГОСТ 19903-74 Ст3сп ГОСТ 14637-89	ГПИ Горьковский САНТЕХПРОЕКТ		
Н. контр.	Нюнтер							
Утв.								

Формат А4

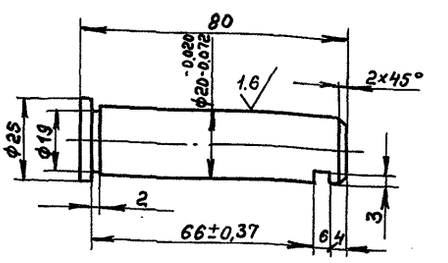

1. 40...45 HRCэ
2. $h14, h14, \pm \frac{IT14}{2}$

					Д22Е.047.012			
Изм.	Лист	№ докум.	Подп.	Дата	Ось	Лит.	Масса	Масштаб
Разраб.	Бердышев			1/11/91		И	0,2	1:1
Пров.	Нордвинкин					Лист	Листов 1	
Т. контр.					Сталь 45 ГОСТ 1050-88	ГПИ Горьковский САНТЕХПРОЕКТ		
Н. контр.	Нюнтер							
Утв.								

Копир

Формат А4

Инв. № подл. | Подп. и дата | Взам. инв. № | Инв. № дубл. | Подп. и дата

Д22Е.047.030СБ

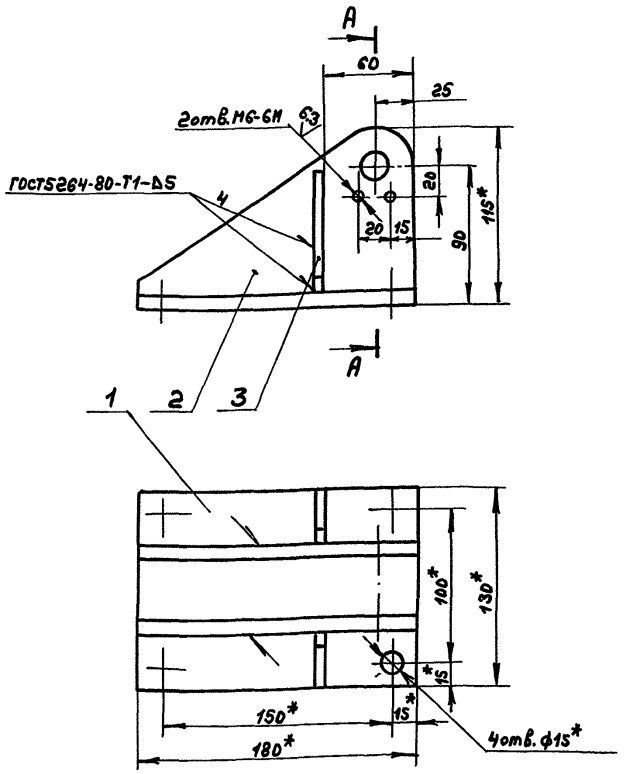

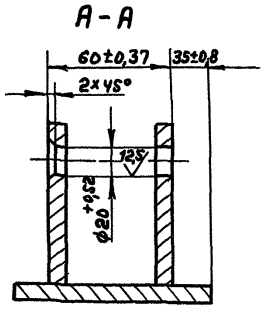

1.*Размеры для справок

2. ± IT14/2

					Д22Е.047.030СБ		
Изм.	Лист	№докум.	Подп.	Дата			
Разраб.		Бердышева		11.91г.	Кронштейн	Лит.	Масса	Масштаб
Пров.		Нордвинкин				И	5,5	1:2
Т.контр.						Лист	Листов 1	
Н.контр.		Мюнтер				ГПИ Горьковский САНТЕХПРОЕКТ		
Утв.								

Формат А3

Формат	Зона	Поз.	Обозначение	Наименование	Кол.	Примечание
				Документация		
А3			Д22Е.047.030СБ	Сборочный чертеж		
				Детали		
А4		1	Д22Е.047.001	Плита	1	
А4		2	Д22Е.047.013	Стойка	2	
А4		3	Д22Е.047.014	Ребро	2	

					Д22Е.047.030		
Изм.	Лист	№докум.	Подп.	Дата			
Разраб.		Бердышева		11.91г.	Кронштейн	Лит.	Лист	Листов
Пров.		Нордвинкин				И		1
Нач.отд.						ГПИ Горьковский САНТЕХПРОЕКТ		
Н.контр.		Мюнтер						
Утв.								

Формат А4

Д22Е.047.014

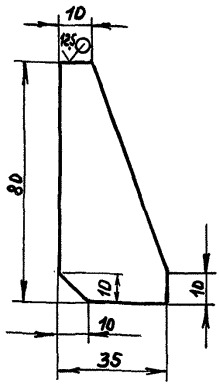

Неуказанные предельные отклонения размеров: h14, ± IT14/2

					Д22Е.047.014		
Изм.	Лист	№докум.	Подп.	Дата			
Разраб.		Бердышева		11.91г.	Ребро	Лит.	Масса	Масштаб
Пров.		Нордвинкин				И	0,4	1:1
Т.контр.						Лист	Листов 1	
Н.контр.		Мюнтер			Лист 5-ПН-6 ГОСТ19903-74 Ст3спГОСТ14637-89	ГПИ Горьковский САНТЕХПРОЕКТ		
Утв.								

Инв.№подл. | Подп. и дата | Взам.инв.№ | Инв.№дубл. | Подп. и дата

Копир.

Формат А4

Типовой проект 903-1-287.91 Альбом 4

Формат	Зона	Поз.	Обозначение	Наименование	Кол.	Примечание
				Документация		
А4			Д 22Е.047.040СБ	Сборочный чертеж		
				Детали		
А4		1	Д 22Е.047.01S	Ступица	1	
А4		2	Д 22Е.047.016	Пластина	1	
А4		3	Д 22Е.047.017	Кольцо	1	
А4		4	Д 22Е.047.018	Ось	1	
А4		5	Д 22Е.047.019	Рукоятка	1	

Инв.№подл. | Подп. и дата | Взам.инв.№ | Инв.№дубл. | Подп. и дата

Изм.	Лист	№ докум.	Подп.	Дата
Разраб.	Бердышев			
Пров.	Мордвинкин			
Нач.отд.				
Н.контр.	Мюнтер			
Утв.				

Д 22Е.047.040

Рукоятка

Лит.	Лист	Листов
И		1

ГПИ Горьковский САНТЕХПРОЕКТ

Формат А4

Д 22Е.047.040СБ

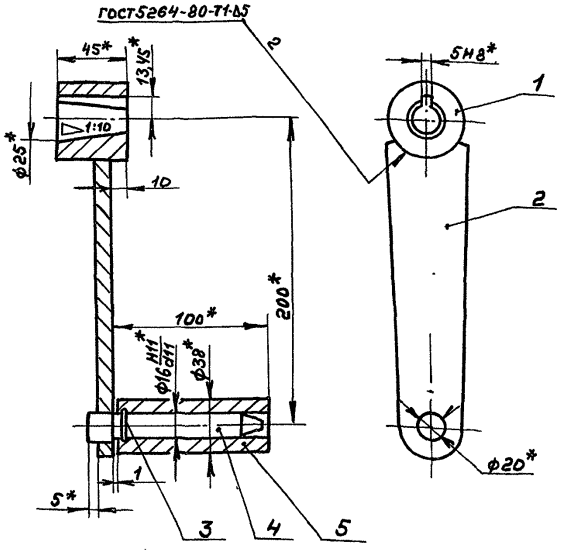

1.*Размеры для справок.

2. $\pm \frac{IT16}{2}$

3. Ось (поз.4) покрыть пластичной смазкой ЦИАТИМ-221 ГОСТ 9433-80.

Инв.№подл. | Подп. и дата | Взам.инв.№ | Инв.№дубл. | Подп. и дата

Изм.	Лист	№ докум.	Подп.	Дата
Разраб.	Бердышев			
Пров.	Мордвинкин			
Т.контр.				
Н.контр.	Мюнтер			
Утв.				

Д 22Е.047.040СБ

Рукоятка

Лит.	Масса	Масштаб
И	2,1	1:2
Лист	Листов 1	

ГПИ Горьковский САНТЕХПРОЕКТ

Формат А4

Д 22Е.047.01S

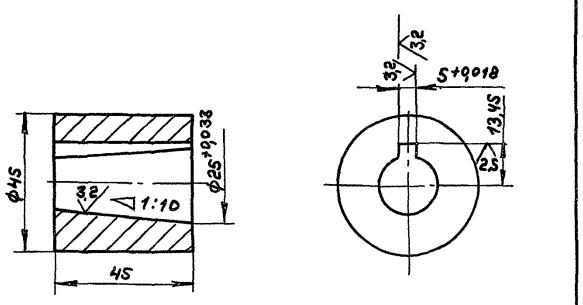

Неуказанные предельные отклонения размеров: $h14, \pm \frac{IT14}{2}$

Инв.№подл. | Подп. и дата | Взам.инв.№ | Инв.№дубл. | Подп. и дата

Изм.	Лист	№ докум.	Подп.	Дата
Разраб.	Бердышев			
Пров.	Мордвинкин			
Т.контр.				
Н.контр.	Мюнтер			
Утв.				

Д 22Е.047.01S

Ступица

Лит.	Масса	Масштаб
И	0,45	1:1
Лист	Листов 1	

Ст3сп ГОСТ 380-88

ГПИ Горьковский САНТЕХПРОЕКТ

Формат А4

Д 22Е.047.016

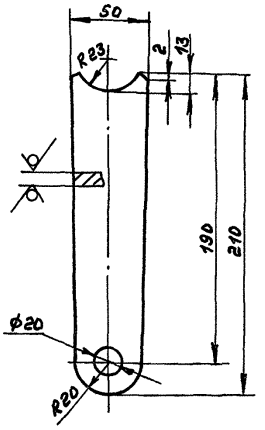

Неуказанные предельные отклонения размеров: $H14, h14, \pm \frac{IT14}{2}$

Инв.№подл. | Подп. и дата | Взам.инв.№ | Инв.№дубл. | Подп. и дата

Изм.	Лист	№ докум.	Подп.	Дата
Разраб.	Бердышев			
Пров.	Мордвинкин			
Т.контр.				
Н.контр.	Мюнтер			
Утв.				

Д 22Е.047.016

Пластина

Лит.	Масса	Масштаб
И	0,7	1:2
Лист	Листов 1	

Лист Б-ПН-10 ГОСТ 19903-74 / Ст3сп ГОСТ 14637-89

ГПИ Горьковский САНТЕХПРОЕКТ

Копировал

Формат А4

Д22Е.047.021

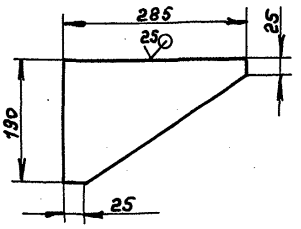

Неуказанные предельные отклонения размеров: $h14, \pm \frac{IT14}{2}$

Изм.	Лист	№ докум.	Подп.	Дата	Д22Е.047.021			
Разраб.	Бердышева			4.09.19	Ребро	Лит.	Масса	Масштаб
Пров.	Нордвинкин					И	1,7	1:5
Т. контр.						Лист	Листов 1	
Н. контр.	Мюнтер				Лист 6-ПН-8 ГОСТ 19903-74 Ст 3сп ГОСТ 14637-89	ГПИ Горьковский САНТЕХПРОЕКТ		
Утв.								

Формат А4

Д22Е.047.017

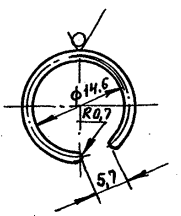

Длина развертки 42мм

Неуказанные предельные отклонения размеров: $\pm \frac{IT14}{2}$

Изм.	Лист	№ докум.	Подп.	Дата	Д22Е.047.017			
Разраб.	Бердышева			4.09.19	Кольцо	Лит.	Масса	Масштаб
Пров.	Нордвинкин					И	0,05	2:1
Т. контр.						Лист	Листов 1	
Н. контр.	Мюнтер				Проволока II-1,4 ГОСТ 9389-75	ГПИ Горьковский САНТЕХПРОЕКТ		
Утв.								

Инв. № подл. | Подп. и дата | Взам. инв. № | Инв. № дубл. | Подп. и дата

Формат А4

Д22Е.047.018

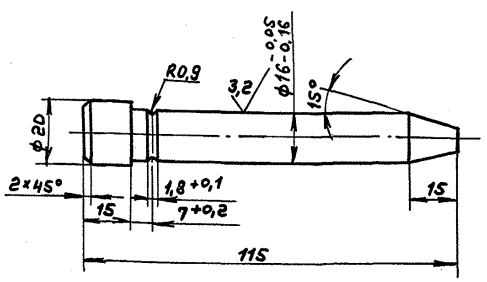

Неуказанные предельные отклонения размеров: $h14, \pm \frac{IT14}{2}$

Изм.	Лист	№ докум.	Подп.	Дата	Д22Е.047.018			
Разраб.	Бердышева			4.09.19	Ось	Лит.	Масса	Масштаб
Пров.	Нордвинкин					И	0,18	1:1
Т. контр.						Лист	Листов 1	
Н. контр.	Мюнтер				Сталь 35 ГОСТ 1050-88	ГПИ Горьковский САНТЕХПРОЕКТ		
Утв.								

Формат А4

Д22Е.047.019

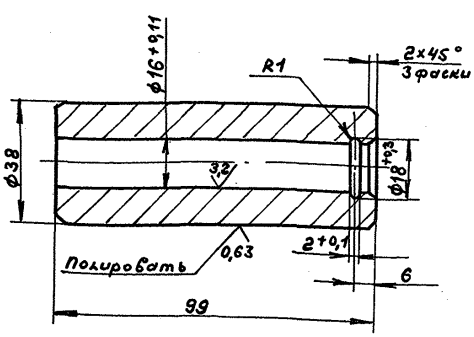

Неуказанные предельные отклонения размеров: $h14, \pm \frac{IT14}{2}$

Изм.	Лист	№ докум.	Подп.	Дата	Д22Е.047.019			
Разраб.	Бердышева			4.09.19	Рукоятка	Лит.	Масса	Масштаб
Пров.	Нордвинкин					И	0,72	1:1
Т. контр.						Лист	Листов 1	
Н. контр.	Мюнтер				Ст 3сп ГОСТ 380-88	ГПИ Горьковский САНТЕХПРОЕКТ		
Утв.								

Инв. № подл. | Подп. и дата | Взам. инв. № | Инв. № дубл. | Подп. и дата

Копир. Формат А4

Альбом 4

Типовой проект 903-1-287.91

4.22Е.047.050

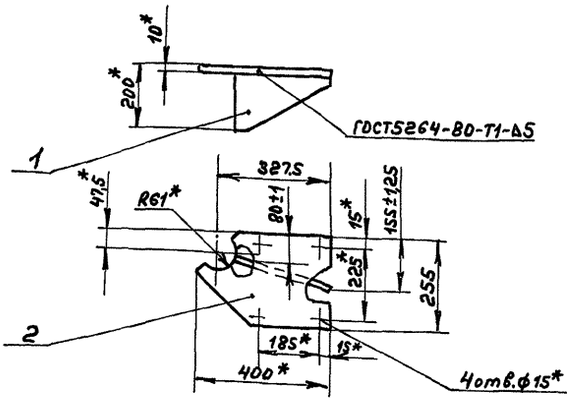

Формат	Зона	Поз.	Обозначение	Наименование	Кол.	Примечание
				Детали		
А4		1	Д22Е.047.021	Ребро	1	
А4		2	Д22Е.047.022	Плита	1	

Д22Е.047.050

Изм.	Лист	№ докум.	Подп.	Дата
Разраб.		Бердышев		4.91
Пров.		Мордвинкин		
Т.контр.				
Н.контр.		Мюнтер		
Утв.				

Кронштейн

Лит.	Масса	Масштаб
И	6,8	1:10
Лист	Листов 1	

ГПИ Горьковский САНТЕХПРОЕКТ

Формат А4

4.22Е.047.022

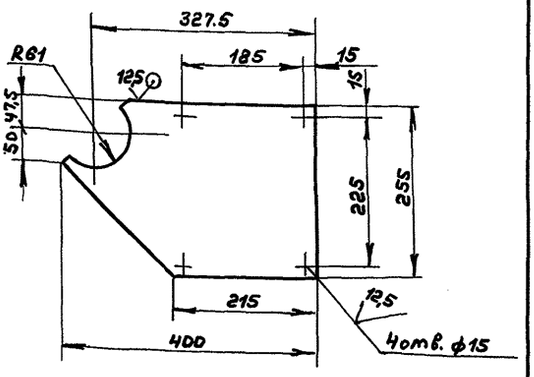

Неуказанные предельные отклонения размеров: $H14, h14, \pm \frac{IT14}{2}$

Д22Е.047.022

Изм.	Лист	№ докум.	Подп.	Дата
Разраб.		Бердышев		4.91
Пров.		Мордвинкин		
Т.контр.				
Н.контр.		Мюнтер		
Утв.				

Плита

Лит.	Масса	Масштаб
И	5,1	1:5
Лист	Листов 1	

Лист Б-ПН-10 ГОСТ 19903-74 / Ст3сп ГОСТ 14637-89

ГПИ Горьковский САНТЕХПРОЕКТ

Формат А4

Формат	Зона	Поз.	Обозначение	Наименование	Кол.	Примечание
				Документация		
А2			Д22Е.074.000СБ	Сборочный чертеж		
				Детали		
А4		1	Д22Е.074.001	Плита	5	
А4		2	Д22Е.074.002	Плита	1	
А4		3	Д22Е.074.003	Плита	1	
				Опора		
				Швеллер 8 ГОСТ 8240-89		
				Ст3сп ГОСТ 535-88		
Б4		4	Д22Е.074.004	L=975 h16 (25)	4	6,87кг
Б4		5	Д22Е.074.005	L=1986 h16 (25)	2	14,0кг
Б4		6	Д22Е.074.006	L=2305 h16 (25)	1	16,25кг
				Опора		
				Уголок 50х50х5-Б ГОСТ 8509-86		
				Ст3сп ГОСТ 535-88		
Б4		7	Д22Е.074.007	L=220 h16 (25)	1	0,83кг
Б4		8	Д22Е.074.008	L=450 h16 (25)	2	1,7кг
Б4		9	Д22Е.074.009	L=555 h16 (25)	1	2,1кг

Д22Е.074.000

Изм.	Лист	№ докум.	Подп.	Дата
Разраб.		Лапин		4.91
Пров.		Лапин		
Нач. отд.		Вольский		
Н.контр.		Мюнтер		
Утв.				

Рама

Лит.	Лист	Листов
И		1

ГПИ Горьковский САНТЕХПРОЕКТ

Формат А4

4.22Е.074.001

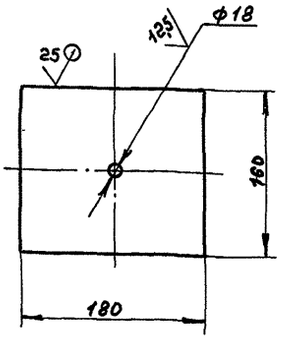

Неуказанные предельные отклонения размеров: H14, h16.

Д22Е.074.001

Изм.	Лист	№ докум.	Подп.	Дата
Разраб.		Лапин		4.91
Пров.		Лапин		
Т.контр.				
Н.контр.		Мюнтер		
Утв.				

Плита

Лит.	Масса	Масштаб
И	1,12	1:4
Лист	Листов 1	

Лист Б-ПН-5 ГОСТ 19903-74 / Ст3сп ГОСТ 14637-89

ГПИ Горьковский САНТЕХПРОЕКТ

Копир.

Д22Е.074.000СБ

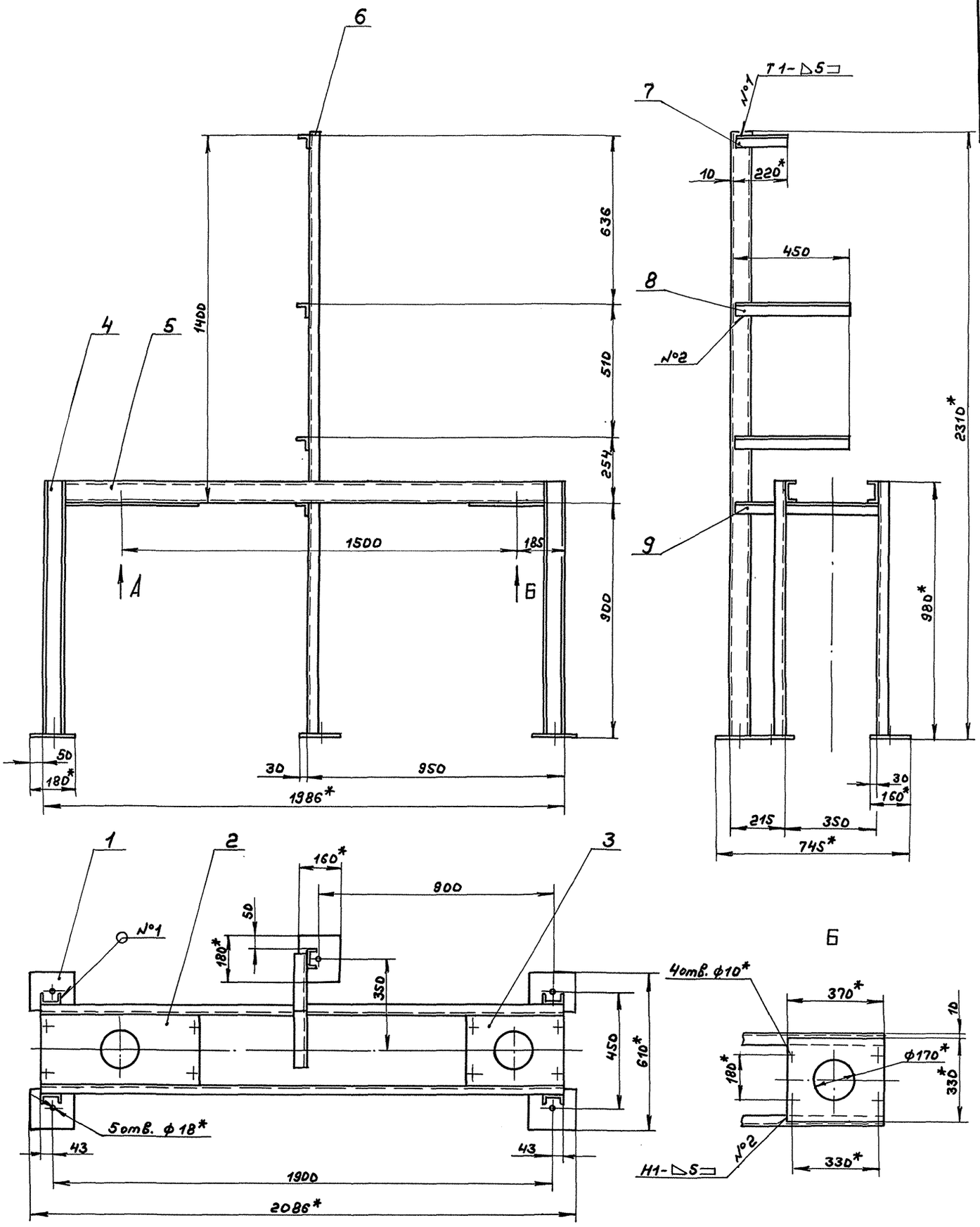

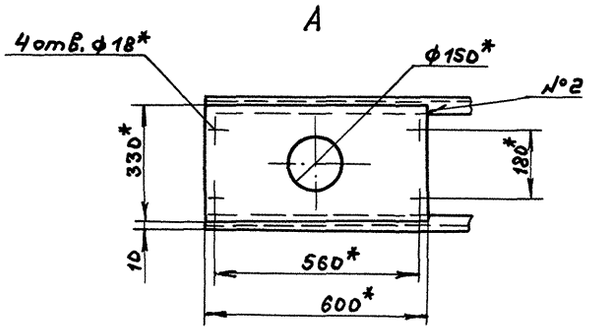

1.* Размеры для справок.

2. $\pm \frac{IT16}{2}$

3. Сварные швы по ГОСТ5264-80.

					Д22Е.074.000СБ			
Изм	Лист	№ докум.	Подп.	Дата	Рама	Лит.	Масса	Масштаб
Разраб.		Ляпин				И	95	1:10
Пров.		Ляпин				Лист	Листов 1	
Т.контр.						ГПИ Горьковский САНТЕХПРОЕКТ		
Нач.отд.		Вольский						
Н.контр.		Мюнтер						
Утв.								

Копир. 24861-04 21 формат А2

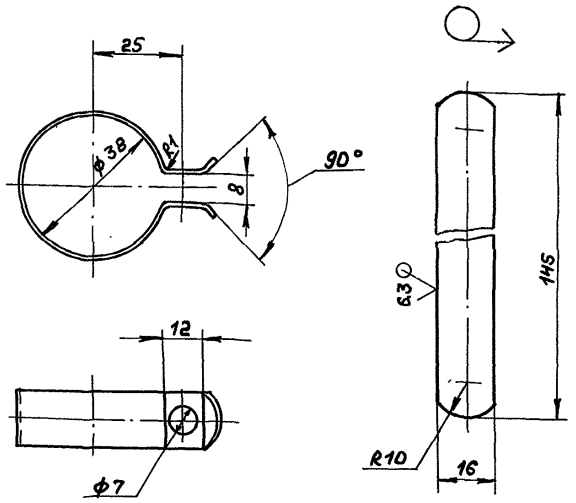

Длина развертки 147мм.

Неуказанные предельные отклонения размеров: H14, h14, ± IT14/2

Изм	Лист	№ докум.	Подп.	Дата
Разраб.	Лапин			1.01.91
Пров.	Лапин			
Т.контр.				
Н.контр.	Мюнтер			
Утв.				

Д22Е.075.001

Скоба

Лит.	Масса	Масштаб
И	0,017	1:1

Лист | Листов 1

Лист Б-ПН-1.0 ГОСТ 19903-74 / 3-IV-Н ст3сп ГОСТ 16523-89

ГПИ Горьковский САНТЕХПРОЕКТ

Формат А4

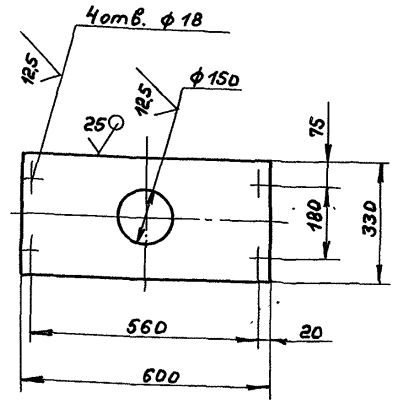

Неуказанные предельные отклонения размеров: H14, h16, ± IT16/2

Изм	Лист	№ докум.	Подп.	Дата
Разраб.	Лапин			1.01.91
Пров.	Лапин			
Т.контр.				
Н.контр.	Мюнтер			
Утв.				

Д22Е.074.002

Плита

Лит.	Масса	Масштаб
И	7.05	1:10

Лист | Листов 1

Лист Б-ПН-5 ГОСТ 19903-74 / Ст3сп ГОСТ 14637-89

ГПИ Горьковский САНТЕХПРОЕКТ

Формат А4

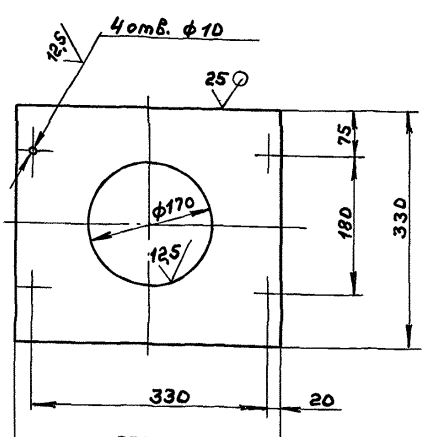

Неуказанные предельные отклонения размеров: H14, h16, ± IT16/2

Изм	Лист	№ докум.	Подп.	Дата
Разраб.	Лапин			1.01.91
Пров.	Лапин			
Т.контр.				
Н.контр.	Мюнтер			
Утв.				

Д22Е.074.003

Плита

Лит.	Масса	Масштаб
И	3,9	1:4

Лист | Листов 1

Лист Б-ПН-5 ГОСТ 19903-74 / Ст3сп ГОСТ 14637-89

ГПИ Горьковский САНТЕХПРОЕКТ

Формат А4

Формат	Зона	Поз.	Обозначение	Наименование	Кол.	Примечание
				Документация		
А3			Д22Е.075.000СБ	Сборочный чертеж		
				Сборочные единицы		
А4		1	Д22Е.075.010	Патрубок	1	
А4		2	Д22Е.075.020	Патрубок	1	
				Детали		
А4		3	Д22Е.075.001	Скоба	2	
А4		4	Д22Е.075.002	Вкладыш	2	
				Стандартные изделия		
		5		Винт М6-6g×25.56		
				ГОСТ 1491-72	2	
		6		Гайка М6-6Н.5		
				ГОСТ 5915-70	2	
				Материалы		
		7		Рукав Г(IV)-1,6-25-40-У		
				ГОСТ 18698-79	0,9	м

Изм	Лист	№ докум.	Подп.	Дата
Разраб.	Лапин			1.01.91
Пров.	Лапин			
Нач.отд.	Вольский			
Н.контр.	Мюнтер			
Утв.				

Д22Е.075.000

Рукав

Лит.	Лист	Листов
И		1

ГПИ Горьковский САНТЕХПРОЕКТ

Копия

Д22Е.075.000СБ

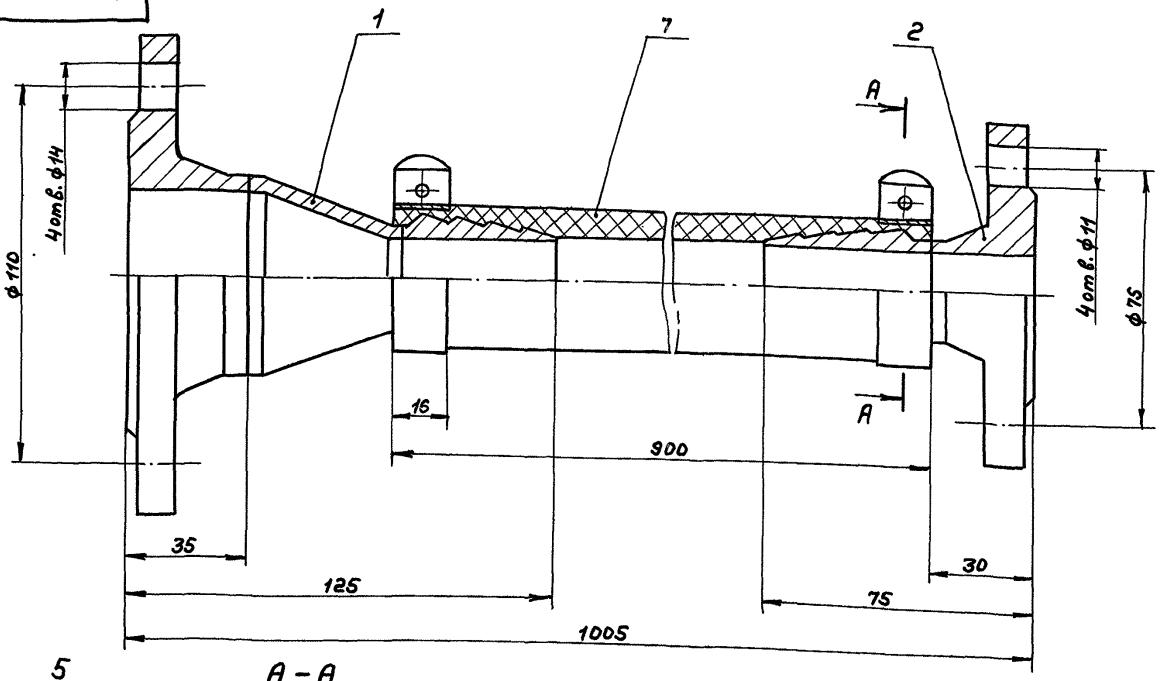

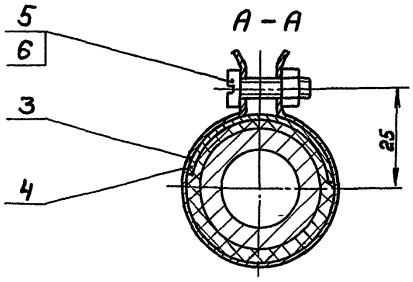

Размеры для справок

					Д22Е.075.000СБ			
Изм	Лист	№ докум	Подп.	Дата	Рукав	Лит.	Масса	Масштаб
Разраб.		Ляпин		4.01.91		И	3,7	1:1
Пров.		Ляпин				Лист	Листов 1	
Т. контр						ГПИ Горьковский САНТЕХПРОЕКТ		
Нач. отд.		Вольский						
Н. контр		Мюнтер						
Утв.								

Формат А3

Формат	Зона	Поз.	Обозначение	Наименование	Кол.	Примечание
				Документация		
А3			Д22Е.075.010СБ	Сборочный чертеж		
				Детали		
А4		1	Д22Е.075.004	Ниппель	1	
				Стандартные изделия		
		2		Фланец 1-50-6Ст25		
				ГОСТ 12821-80	1	
		3		Переход К57х5-32х3		
				ГОСТ 17378-83	1	

					Д22Е.075.010			
Изм	Лист	№ докум.	Подп.	Дата	Патрубок	Лит.	Лист	Листов
Разраб.		Ляпин		4.01.91		И		1
Пров.		Ляпин				ГПИ Горьковский САНТЕХПРОЕКТ		
Нач. отд.								
Н. контр		Мюнтер						
Утв.								

Формат А4

Д22Е.075.002

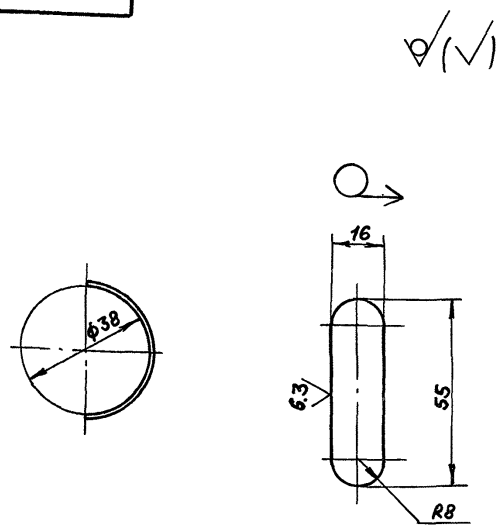

Неуказанные предельные отклонения размеров: $h16, \pm \frac{IT14}{2}$

					Д22Е.075.002			
Изм	Лист	№ докум.	Подп.	Дата	Вкладыш	Лит.	Масса	Масштаб
Разраб.		Ляпин		4.01.91		И	0,006	1:1
Пров.		Ляпин				Лист	Листов 1	
Т. контр						ГПИ Горьковский САНТЕХПРОЕКТ		
Н. контр		Мюнтер						
Утв.								

Инв. № подл. | Подп. и дата | Взам. инв. № | Инв. № дубл. | Подп. и дата

Копир.

Лист Б-ПН-1.0ГОСТ19903-74
3-IV-Н Ст3спГОСТ16523-89

24861-04 23

Формат А4

Альбом 4

Типовой проект 903-1-287.91

Формат	Зона	Поз.	Обозначение	Наименование	Кол.	Примечание
				Документация		
А3			Д22Е.075.020СБ	Сборочный чертеж		
				Детали		
А4		1	Д22Е.075.004	Ниппель	1	
				Стандартные изделия		
		2		Фланец 1-25-6Ст25 ГОСТ 12821-80	1	

Д22Е.075.020

Изм	Лист	№ докум.	Подп.	Дата
Разраб.		Ляпин		4.01.91
Пров.		Ляпин		
Нач.отд.				
Н.контр.		Мюнтер		
Утв.				

Патрубок

Лит.	Лист	Листов
И		1

ГПИ Горьковский САНТЕХПРОЕКТ

Формат А4

Д22Е.075.004

3,2 (√)

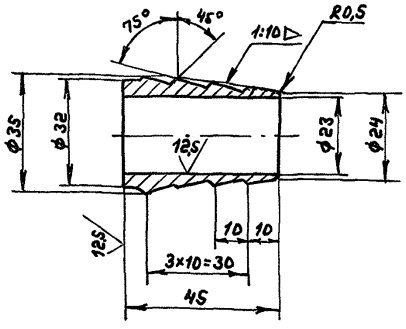

Неуказанные предельные отклонения размеров: H14, h14, ± $\frac{IT14}{2}$

Д22Е.075.004

Изм	Лист	№ докум.	Подп.	Дата
Разраб.		Ляпин		4.01.91
Пров.		Ляпин		
Т.контр.				
Н.контр.		Мюнтер		
Утв.				

Ниппель

Лит.	Масса	Масштаб
И	0,11	1:1

Лист | Листов 1

Сталь 35 ГОСТ 1050-88

ГПИ Горьковский САНТЕХПРОЕКТ

Формат А4

Д22Е.075.010СБ

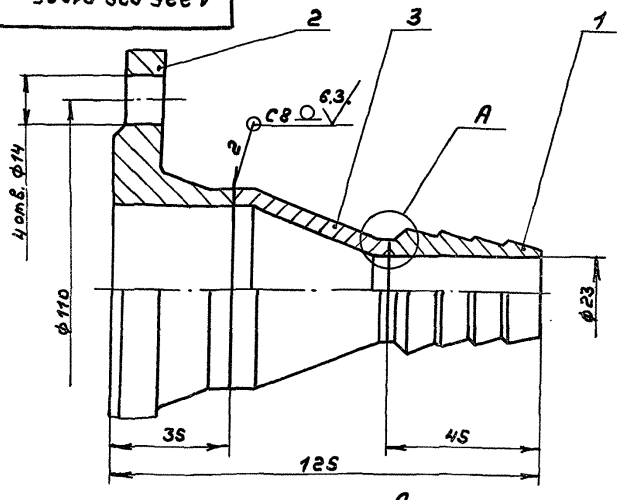

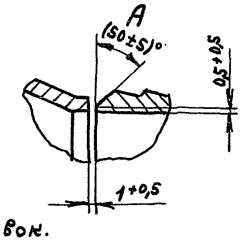

1. Размеры для справок.
2. Сварные швы по ГОСТ 5264-80.

Д22Е.075.010СБ

Изм	Лист	№ докум.	Подп.	Дата
Разраб.		Ляпин		4.01.91
Пров.		Ляпин		
Т.контр.				
Н.контр.		Мюнтер		
Утв.				

Патрубок

Лит.	Масса	Масштаб
И	1,85	1:1

Лист | Листов 1

ГПИ Горьковский САНТЕХПРОЕКТ

Формат А4

Д22Е.075.020СБ

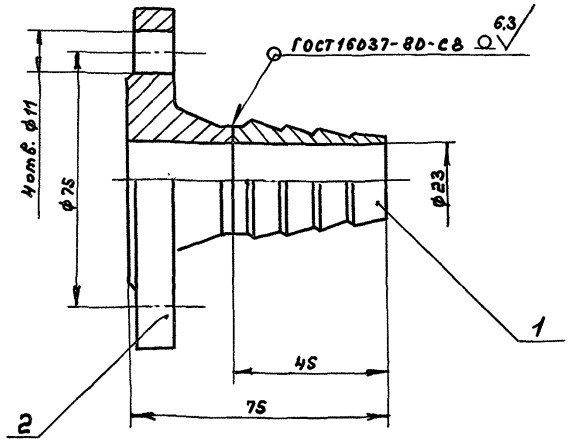

Размеры для справок.

Д22Е.075.020СБ

Изм	Лист	№ докум.	Подп.	Дата
Разраб.		Ляпин		4.01.91
Пров.		Ляпин		
Т.контр.				
Н.контр.		Мюнтер		
Утв.				

Патрубок

Лит.	Масса	Масштаб
И	0,87	1:1

Лист | Листов 1

ГПИ Горьковский САНТЕХПРОЕКТ

Копир.

24861-04 24 Формат А4

Формат	Зона	Поз.	Обозначение	Наименование	Кол.	Примечание
				Документация		
А2			Д 22Е.076.000СБ	Сборочный чертеж		
				Детали		
А4		1	Д 22Е.076.001	Планка	1	
Б4		2	Д 22Е.076.002	Фильтр		
				Сетка 0,5-0,25 Л		
				ГОСТ 3826-82		
				ф 215 h16 25	1	0,7кг
Б4		3	Д 22Е.076.003	Кольцо		
				Лист Б-ПН-Б ГОСТ 19903-74		
				Ст3сп ГОСТ 14637-89		
				(D208-1 x d162 H1) 25	1	0,53кг
А4		4	Д 22Е.076.004	Патрубок	1	
А4		5	Д 22Е.076.005	Заглушка	1	
Б4		6	Д 22Е.076.006	Патрубок		
				Труба 159х4 ГОСТ 10704-76 / Д ГОСТ 10705-80		
				L = 244 h16 25	1	3,73кг
А4		7	Д 22Е.076.007	Патрубок	1	

Изм.	Лист	№ докум.	Подп.	Дата	Д 22Е.076.000			
Разраб.		Лапин		4.1.91	Тройник-ревизия	Лит.	Лист	Листов
Пров.		Лапин				И	1	2
Нач.отд.		Волынский				ГПИ Горьковский САНТЕХПРОЕКТ		
Н. контр.		Нюнтер						
Утв.								

Инв.№ подл. | Подп. и дата | Взам. инв.№ | Инв.№ дубл. | Подп. и дата

Формат А4

Формат	Зона	Поз.	Обозначение	Наименование	Кол.	Примечание
				Стандартные изделия		
		8		Фланец 1-150-2,5 Ст20		
				ГОСТ 12820-80	2	
		9		Фланец 1-200-2,5 Ст20		
				ГОСТ 12820-80	1	
		10		Прокладка А-200-2,5		
				ГОСТ 15180-86	1	
		11		Болт М16-6g x 45.56		
				ГОСТ 7798-70	8	
		12		Гайка М16-6Н.5		
				ГОСТ 5915-70	8	

Изм.	Лист	№ докум.	Подп.	Дата	Д 22Е.076.000	Лист 2

Инв.№ подл. | Подп. и дата | Взам. инв.№ | Инв.№ дубл. | Подп. и дата

Формат А4

Д 22Е.076.004

25 (√)

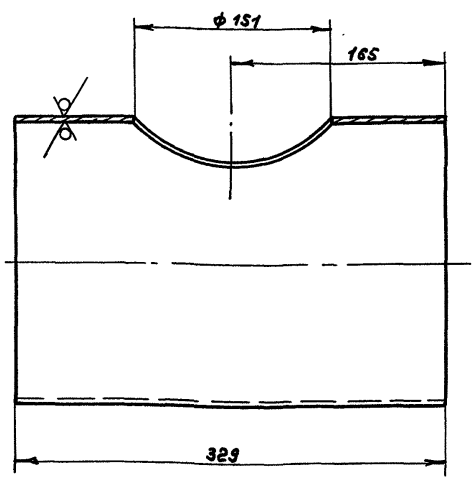

Неуказанные предельные отклонения размеров: H16, h16, ± IT16/2

Изм.	Лист	№ докум.	Подп.	Дата	Д 22Е.076.004			
Разраб.		Лапин		4.1.91	Патрубок	Лит.	Масса	Масштаб
Пров.		Лапин				И	7,13	1:2,5
Т. контр.						Лист	Листов 1	
Н. контр.		Нюнтер			Труба 219х5 ГОСТ 10704-76 / Д ГОСТ 10705-80	ГПИ Горьковский САНТЕХПРОЕКТ		
Утв.								

Формат А4

Д 22Е.076.007

12,5 (√)

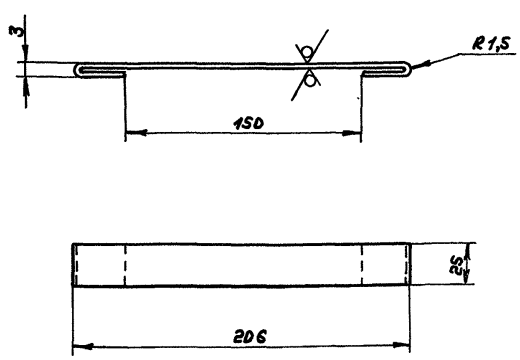

Длина развертки 260мм.

Неуказанные предельные отклонения размеров: h16, ± IT16/2

Изм.	Лист	№ докум.	Подп.	Дата	Д 22Е.076.001			
Разраб.		Лапин		4.1.91	Планка	Лит.	Масса	Масштаб
Пров.		Лапин				И	0,026	1:2
Т. контр.						Лист	Листов 1	
Н. контр.		Нюнтер			Лист Б-ПН-0,5 ГОСТ 19903-74 / 5-Ц-Н ст3сп ГОСТ 16523-89	ГПИ Горьковский САНТЕХПРОЕКТ		
Утв.								

Копир.

Формат А4

Д22Е.076.ОООСБ

Типовой проект 903-1-287.91 Альбом 4

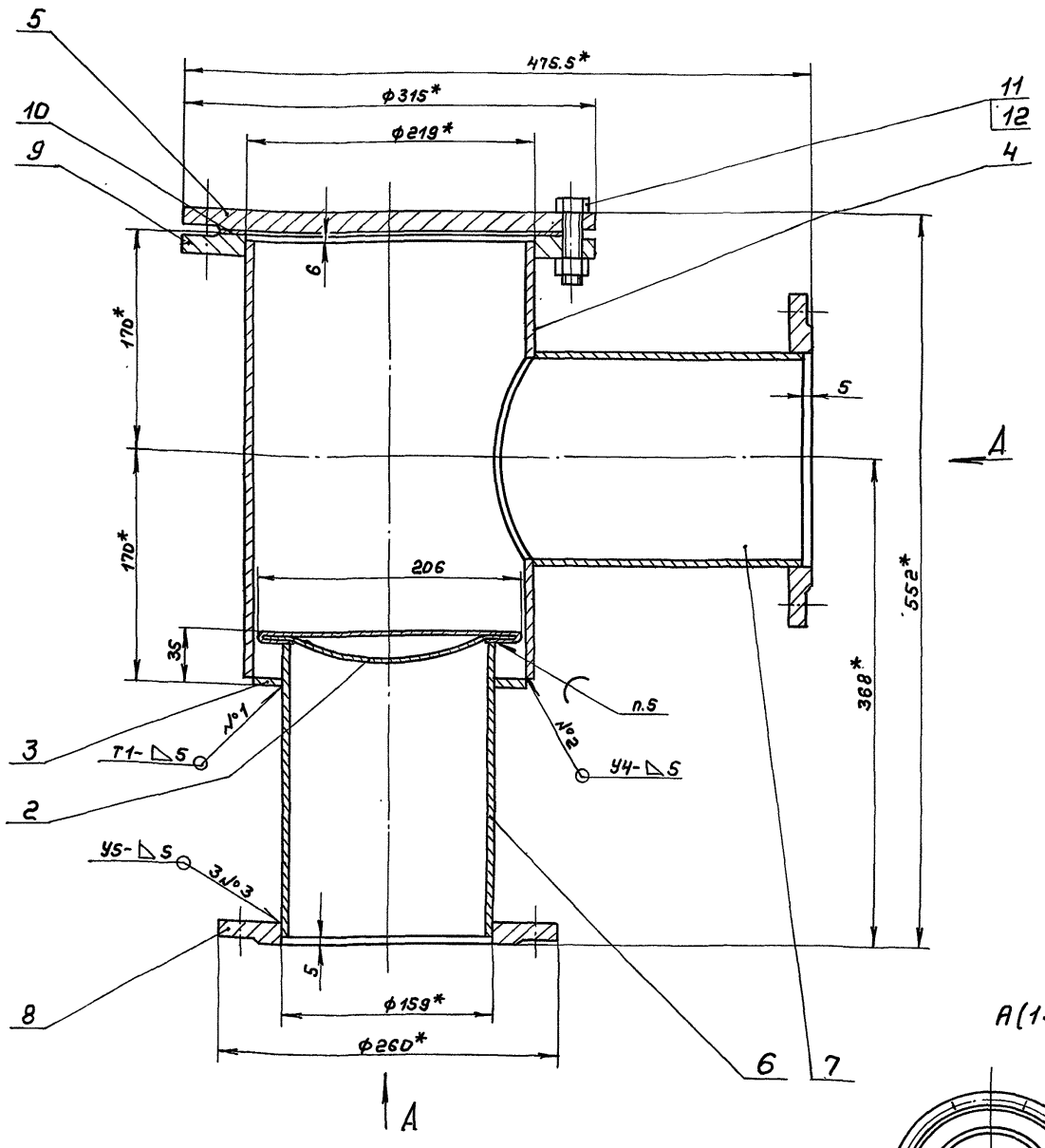

А(1:4)

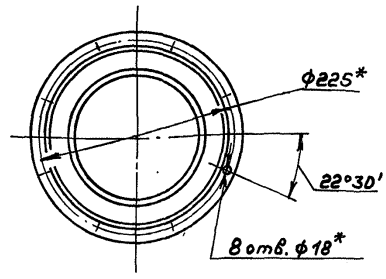

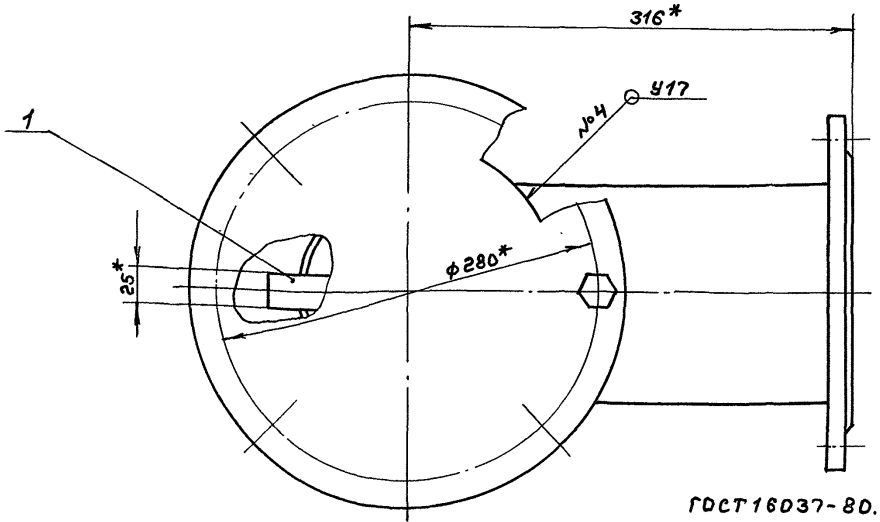

1.* Размеры для справок.

2. ± IT16/2.

3. Сварные швы №1, 2 по ГОСТ 5264-80, №3, 4 по ГОСТ 16037-80.

4. Сварные швы испытать:
на прочность водой давлением - 2 кгс/см² и плотность воздухом давлением - 1 кгс/см²
Падение давления не допускается.

5. ПОС 40 ГОСТ 21930-76.

					Д22Е.076.ОООСБ	
Изм.	Лист	№докум.	Подп.	Дата		
Разраб.		Ляпин			Тройник-ревизия	Лит. И; Масса 36; Масштаб 1:2,5
Пров.		Ляпин				Лист; Листов 1
Т.контр.						ГПИ Горьковский САНТЕХПРОЕКТ
Нач.отд.		Вольский				
Н.контр.		Мюнтер				
Утв.						

Копир.

Инв.№подл. | Подп. и дата | Взам.инв.№ | Инв.№дубл. | Подп. и дата

Формат	Зона	Поз.	Обозначение	Наименование	Кол.	Примечание
				Документация		
А2			Д22Е.077.000СБ	Сборочный чертеж		
				Детали		
А4		1	Д22Е.077.001	Патрубок	1	
А3		2	Д22Е.077.002	Фланец		
А4		3	Д22Е.077.003	Патрубок		
Б4		4	Д22Е.077.004	Кольцо		
				Лист Б-ПН-4 ГОСТ 19903-74		
				Ст3сп ГОСТ 14637-89		
				(D150-1×d16+1) 25	1	0,55кг
				Стандартные изделия		
		5		Пробка 15		
				ГОСТ 8963-75	1	
		6		Муфта 15		
				ГОСТ 8966-76	1	
		7		Фланец 1-150-25Ст25		
				ГОСТ 12820-80	1	

Инв.№ подл. | Подп. и дата | Взам. инв.№ | Инв.№ дубл. | Подп. и дата

Изм.	Лист	№ докум.	Подп.	Дата	Д22Е.077.000			
Разраб.		Лапин		10.91	Тройник	Лит.	Лист	Листов
Пров.		Лапин				И		1
Нач. отд.		Волынский				ГПИ Горьковский САНТЕХПРОЕКТ		
Н. контр.		Мюнтер						
Утв.								

Формат А4

Д22Е.076.007

25 (√)

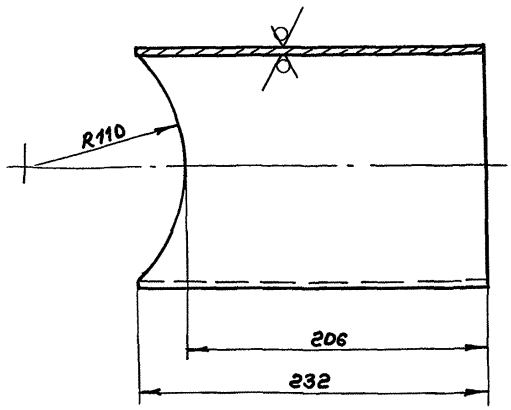

Неуказанные предельные отклонения размеров: $h16, \pm \frac{IT16}{2}$

Изм.	Лист	№ докум.	Подп.	Дата	Д22Е.076.007			
Разраб.		Лапин		10.91	Патрубок	Лит.	Масса	Масштаб
Пров.		Лапин				И	3,35	1:2,5
Т. контр.						Лист	Листов 1	
Н. контр.		Мюнтер			Труба 159×4 ГОСТ 10704-76 / Д ГОСТ 10705-80	ГПИ Горьковский САНТЕХПРОЕКТ		
Утв.								

Формат А4

Д22Е.076.005

25 (√)

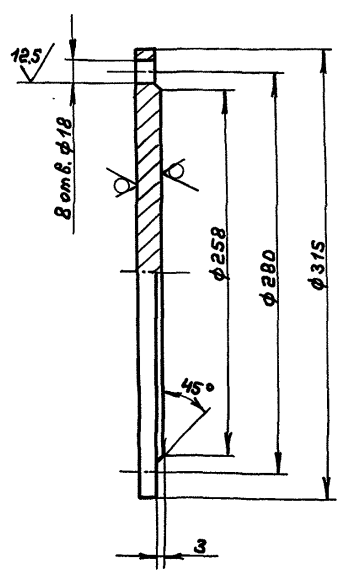

Неуказанные предельные отклонения размеров: $H14, h14, \pm \frac{IT14}{2}$

Изм.	Лист	№ докум.	Подп.	Дата	Д22Е.076.005			
Разраб.		Лапин		10.91	Заглушка	Лит.	Масса	Масштаб
Пров.		Лапин				И	7,34	1:2,5
Т. контр.						Лист	Листов 1	
Н. контр.		Мюнтер			Лист Б-ПН-14 ГОСТ 19903-74 / Ст3сп ГОСТ 14637-89	ГПИ Горьковский САНТЕХПРОЕКТ		
Утв.								

Формат А4

Д22Е.077.001

25 (√)

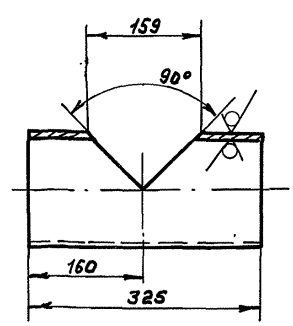

Неуказанные предельные отклонения размеров: $h16, \pm \frac{IT16}{2}$

Изм.	Лист	№ докум.	Подп.	Дата	Д22Е.077.001			
Разраб.		Лапин		10.91	Патрубок	Лит.	Масса	Масштаб
Пров.		Лапин				И	4,9	1:5
Т. контр.						Лист	Листов 1	
Н. контр.		Мюнтер			Труба 159×4 ГОСТ 10704-76 / Д ГОСТ 10705-80	ГПИ Горьковский САНТЕХПРОЕКТ		
Утв.								

Копир.

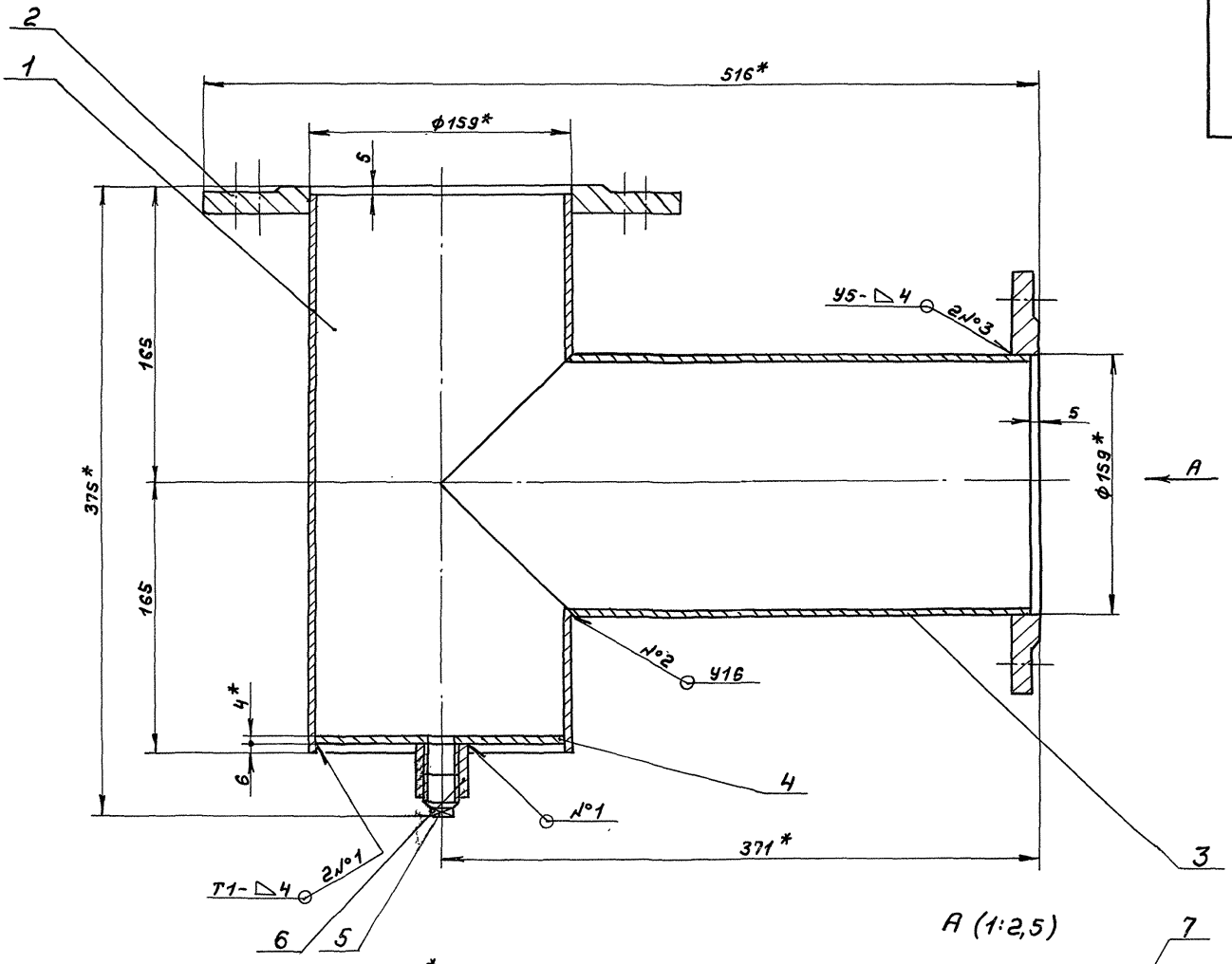

А (1:2,5)

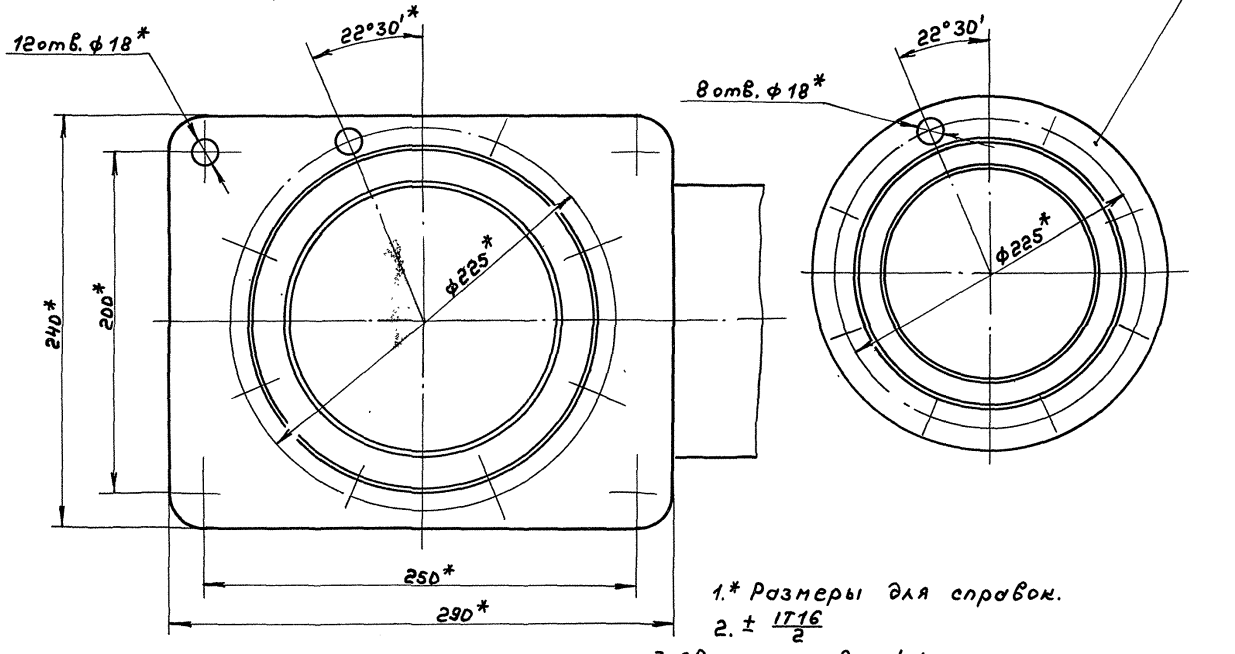

1.* Размеры для справок.

2. $\pm \frac{IT16}{2}$

3. Сварные швы №1 по ГОСТ5264-80, №2 и 3 по ГОСТ16037-80

4. Сварные швы испытать:
на прочность водой давлением – 2кгс/см² и плотность воздухом давлением – 1кгс/см²
Падение давления не допускается.

				Д 22Е.077.000СБ	
Изм.	Лист	№докум.	Подп.	Дата	
Разраб.		Капин		10/91	Тройник
Пров.		Капин			
Т.контр.					
Нач.отд.		Вольский			
Н.контр.		Нюнтер			
Утв.					

Лит.	Масса	Масштаб
И	20	1:2
Лист	Листов 1	

ГПИ Горьковский САНТЕХПРОЕКТ

Копир.

Инв.№подл. | Подп. и дата | Взам.инв.№ | Инв.№дубл. | Подп. и дата

12.5

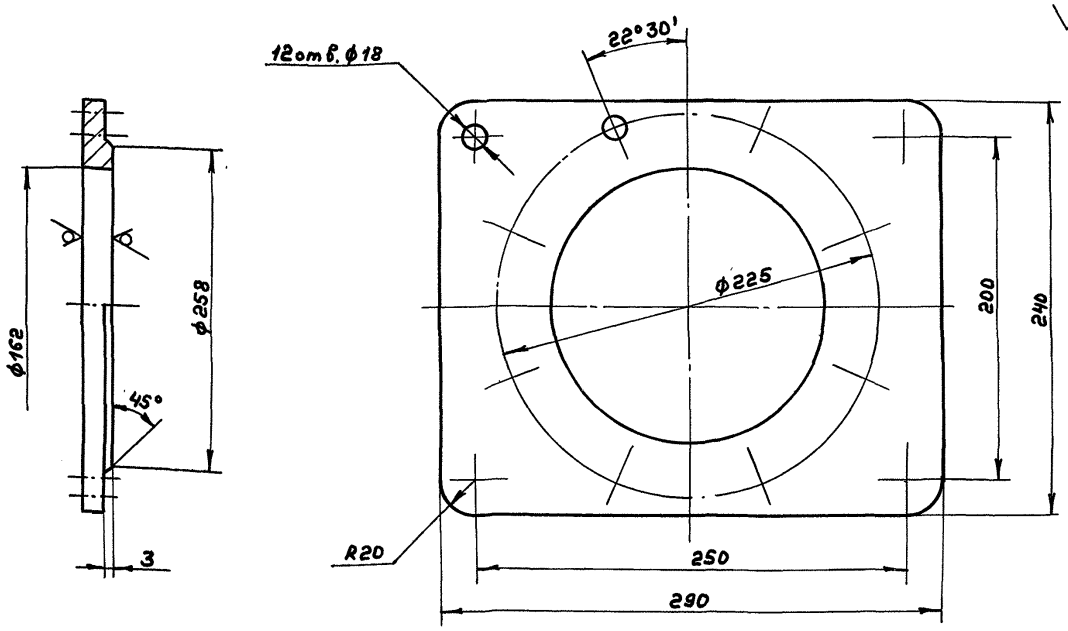

Неуказанные предельные отклонения размеров:
$H14, h14, \pm \frac{IT14}{2}$

					Д22Е.077.002			
Изм.	Лист	№ докум.	Подп.	Дата		Лит.	Масса	Масштаб
Разраб.		Лапин		4.91	Фланец	И	6,1	1:2
Пров.		Лапин				Лист	Листов 1	
Т. контр.								
Н. контр.		Нюнтер			Лист 6-ПН-16 ГОСТ 19903-74 Ст3сп ГОСТ 14637-89	ГПИ Горьковский САНТЕХПРОЕКТ		
Утв.								

Формат А3

25

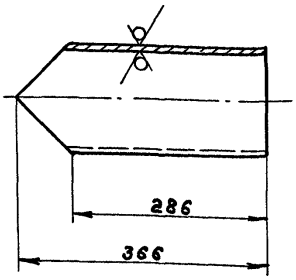

Неуказанные предельные отклонения размеров:
$h16, \pm \frac{IT16}{2}$

					Д22Е.077.003			
Изм.	Лист	№ докум.	Подп.	Дата		Лит.	Масса	Масштаб
Разраб.		Лапин		4.91	Патрубок	И	4,98	1:5
Пров.		Лапин				Лист	Листов 1	
Т. контр.								
Н. контр.		Нюнтер			Труба 159х4 ГОСТ 10704-76 / Д ГОСТ 10705-80	ГПИ Горьковский САНТЕХПРОЕКТ		
Утв.								

Формат А4

Формат	Зона	Поз.	Обозначение	Наименование	Кол.	Примечание
				Документация		
А2			Д238.135.000СБ	Сборочный чертеж		
				Сборочные единицы		
А4		1	Д238.135.010	Корпус	1	
А4		2	Д238.135.020	Крышка	2	
				Детали		
А4		3	Д238.135.001	Прокладка	2	
				Стандартные изделия		
		4		Болт М12-6g×35.56 ГОСТ 7798-70	12	
		5		Гайка М12-6Н.5 ГОСТ 5915-70	12	

Инв. № подл. | Подп. и дата | Взам. инв. № | Инв. № дубл. | Подп. и дата

					Д238.135.000			
Изм.	Лист	№ докум.	Подп.	Дата		Лит.	Лист	Листов
Разраб.		Лапин		4.91	Бак умягченной воды V=13м³	И		1
Пров.		Лапин				ГПИ Горьковский САНТЕХПРОЕКТ		
Нач. отд.		Вольский						
Н. контр.		Нюнтер						
Утв.								

Копир.

Формат А4

Д238.135.000СБ

Типовой проект 903-1-287.91 Альбом 4

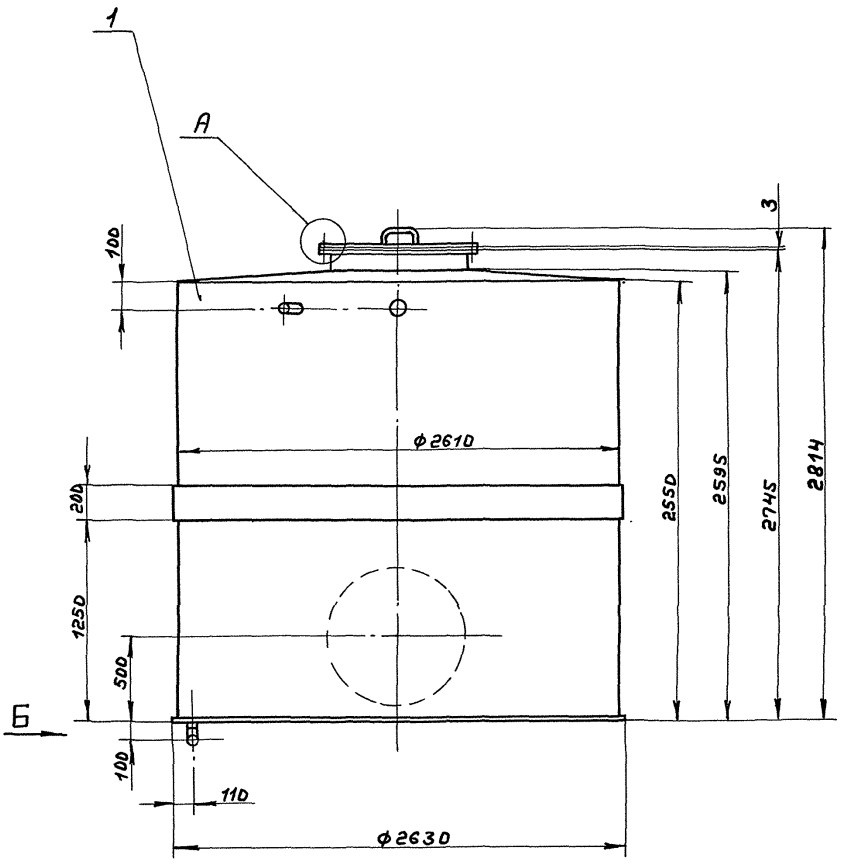

Б (1:2)

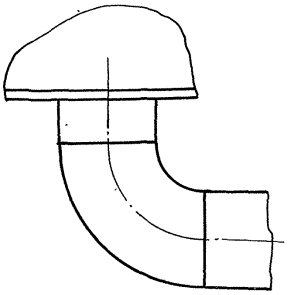

А (1:1)

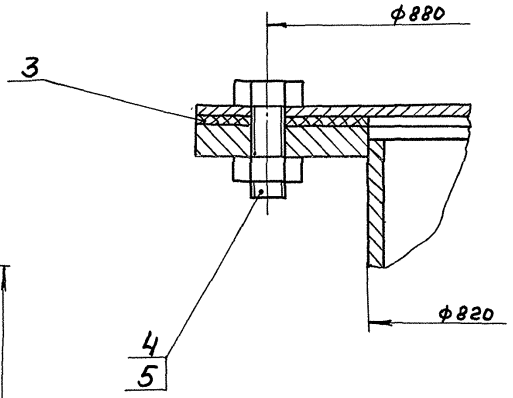

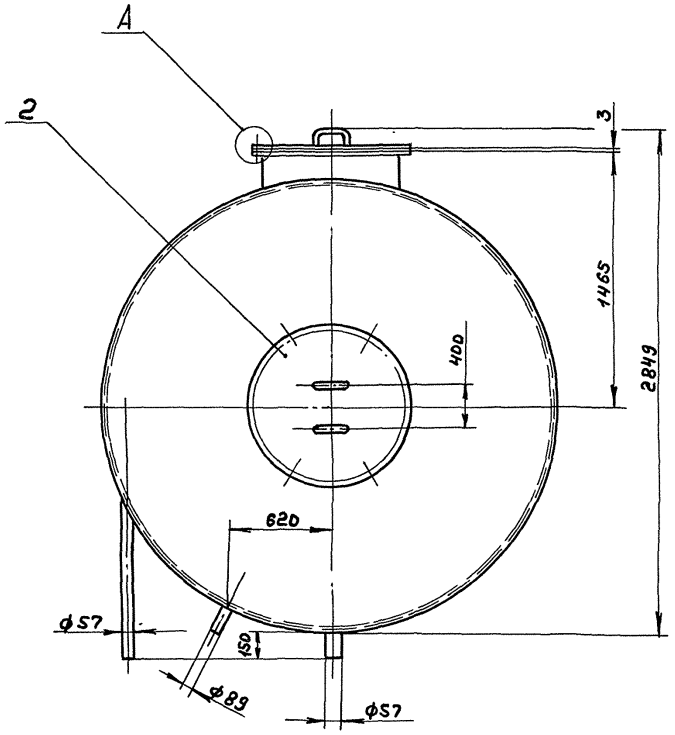

1. Размеры для справок.
2. Сборку проверить на герметичность по ОСТ 5.1180-87 наливом воды на полную высоту. Течь не допускается.
3. Покрытие наружной поверхности: грунтовка ГФ-021 ГОСТ 25125-82, краска БТ-177 ГОСТ 5631-79, внутренней - шпатлевка ЭП-0010 в 5 слоев ГОСТ 10277-76.

					Д238 135.000СБ			
Изм.	Лист	№ докум.	Подп.	Дата		Лит.	Масса	Масштаб
Разраб.		Ляпин		1.10.91	Бак умягченной воды V=13м³	И	1387	1:20
Пров.		Ляпин				Лист	Листов 1	
Т.контр.						ГПИ Горьковский САНТЕХПРОЕКТ		
Нач.отд.		Вольский						
Н.контр.		Мюнтер						
Утв.								

Копир.

Инв.№подл. | Подп. и дата | Взам.инв.№ | Инв.№дубл. | Подп. и дата

Формат	Зона	Поз.	Обозначение	Наименование	Кол.	Примечание
				Документация		
*)			Д238.135.010СБ	Сборочный чертеж		*) А3; А2
				Детали		
А4		1	Д238.135.003	Обруч	1	
А3		2	Д238.135.004	Обечайка	1	
А4		3	Д238.135.005	Крышка	1	
А4		4	Д238.135.006	Фланец	2	
Б4		5	Д238.135.007	Патрубок		
				Труба В20х7 ГОСТ 10704-76 / Д ГОСТ 10705-80		
				h=150 h16 (25)	1	21кг
				Накладка		
				Лист Б-ПН-5 ГОСТ 19903-74 / Ст3сп ГОСТ 14637-89		
Б4		6	Д238.135.008	(D100-1×d60^{+1}) (25)	2	0,27кг
Б4		7	Д238.135.009	(D150-1×d92^{+1}) (25)	1	0,43кг
Б4		8	Д238.135.011	Патрубок		
				Труба 89х3 ГОСТ 10704-76 / Д ГОСТ 10705-80		
				L=157 h16 (25)	1	1.0кг
				Патрубок		
				Труба 57х3 ГОСТ 10704-76 / Д ГОСТ 10705-80		
Б4		9	Д238.135.012	L=30 h (25)	1	0,12кг
Б4		10	Д238.135.013	L=1380 h16 (25)	1	5,62кг
Б4		11	Д238.135.014	L=157 h16 (25)	1	0,63
А4		12	Д238.135.015	Патрубок	1	
А4		13	Д238.135.016	Дно	1	
				Стандартные изделия		
		14		Отвод 90° 57х3 ГОСТ 17375-83	1	
		15		Уголок С1-Ш1/100 ГОСТ 17314-81	200	

Изм. Лист № докум. Подп. Дата — Д238.135.010 — Корпус — Лит. И — Лист 1 — Листов 2 — ГПИ Горьковский САНТЕХПРОЕКТ

Изм. Лист № докум. Подп. Дата — Д238.135.010 — Лист 2

Инв. № подл. | Подп. и дата | Взам. инв. № | Инв. № дубл. | Подп. и дата

Формат А4

Д238.135.003

(25) (√)

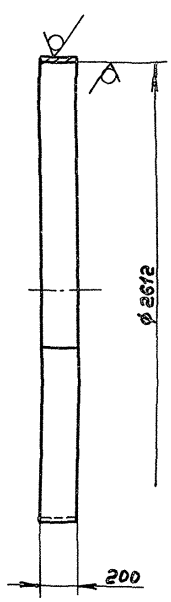

Длина развертки 8217мм.

Неуказанные предельные отклонения размеров: h14, h14

Изм. Лист № докум. Подп. Дата — Д238.135.003 — Обруч — Лит. И — Масса 64,5 — Масштаб 1:20 — Лист — Листов 1 — Лист Б-ПН-5 ГОСТ 19903-74 / Ст3сп ГОСТ 14637-89 — ГПИ Горьковский САНТЕХПРОЕКТ

Разраб. ЛАпин; Пров. ЛАпин; Т. контр.; Н. контр. Мюнтер; Утв.

Формат А4

Д238.135.001

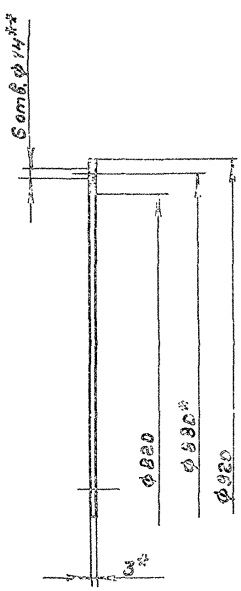

1.* Размеры для справок

2.** Обработать по сопрягаемой детали

Изм. Лист № докум. Подп. Дата — Д238.135.001 — Прокладка — Лит. И — Масса 1,23 — Масштаб 1:5 — Лист — Листов 1 — ГПИ Горьковский САНТЕХПРОЕКТ

Разраб. ЛАпин; Пров. ЛАпин; Т. контр.; Н. контр. Мюнтер; Утв.

Пластина 1, лист ТМКЩ-С-3, ГОСТ 7338-77

Копир.

Формат А4

Типовой проект 903-1-287.91 Альбом 4

Д238.135.010 СБ

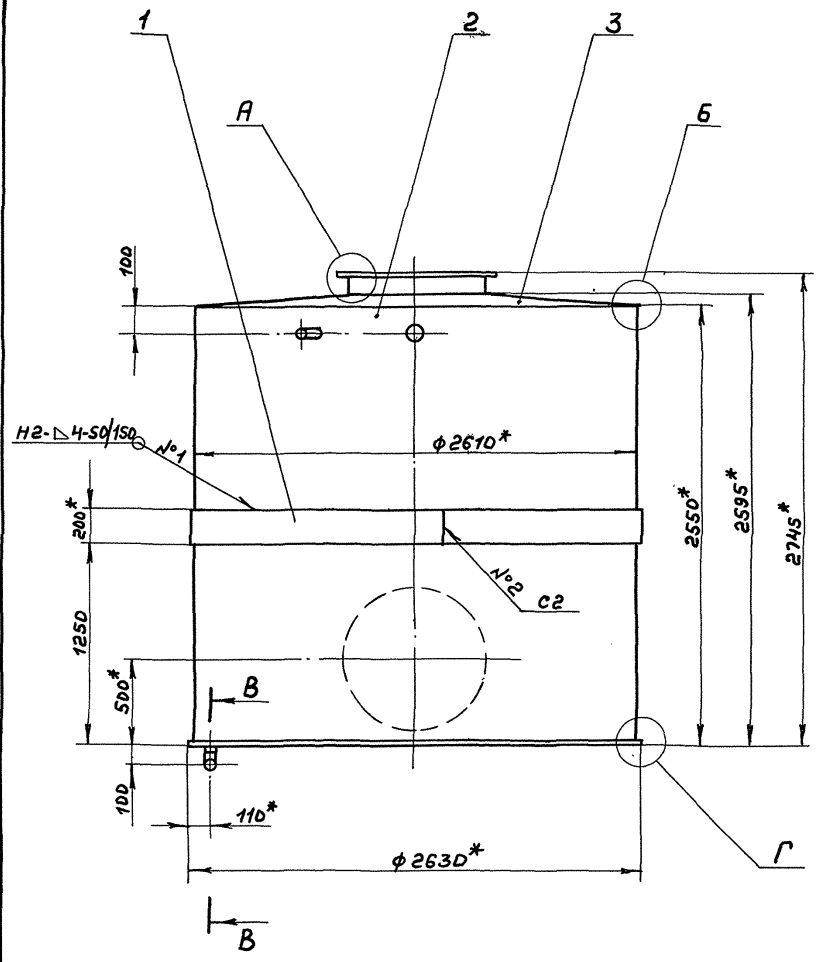

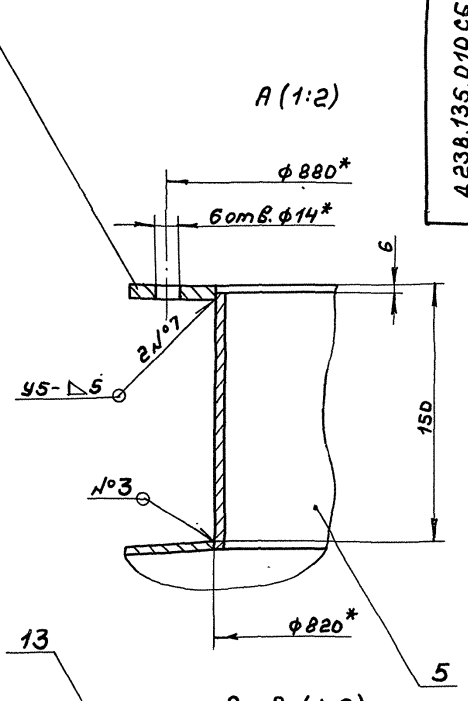

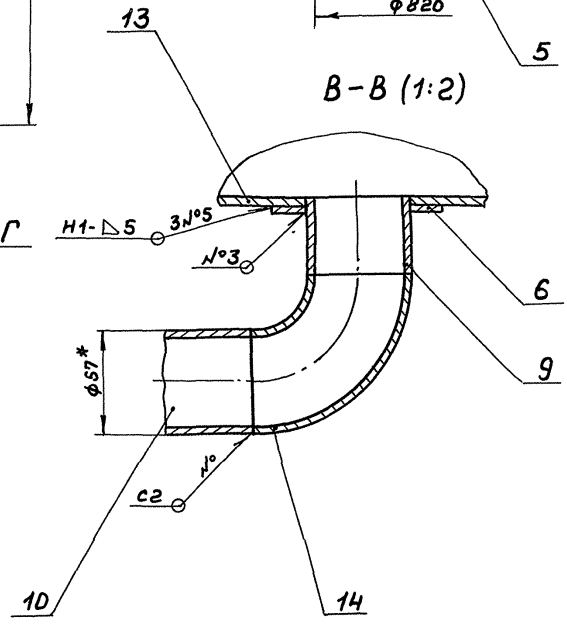

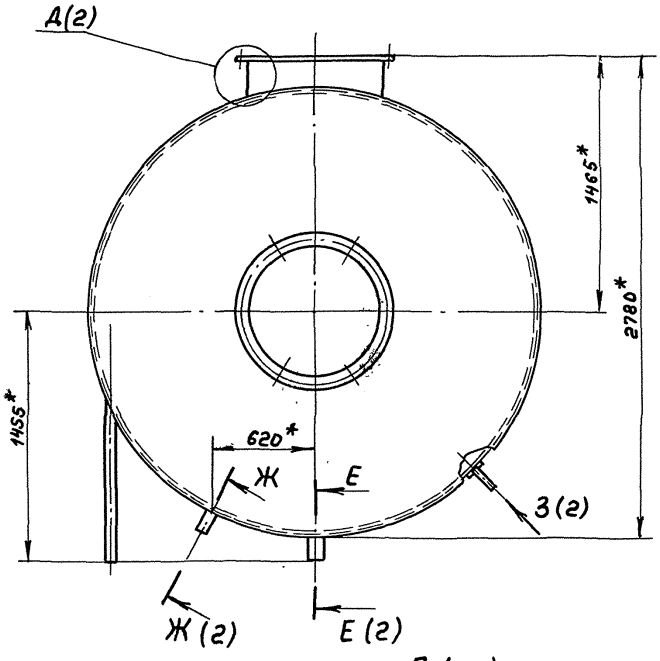

1.* Размеры для справок.

2. ± IT16/2

3. Сварные швы №1...№6 по ГОСТ 5264-80, №7 и 8 по ГОСТ 16037-80.

4. Устройства для крепления тепловой изоляции (поз. 15) размещать согласно ГОСТу 17314-81.

Г (1:1)

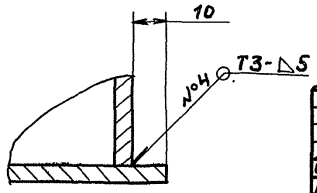

Б (1:1)

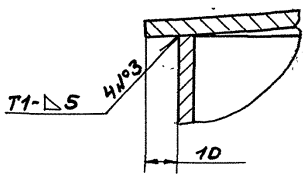

					Д238.135.010 СБ		
Изм.	Лист	№докум.	Подп.	Дата	Корпус	Лит.	Масса	Масштаб
Разраб.		Лялин		4.91		И	1353	1:20
Пров.		Лялин				Лист 1	Листов 2	
Т. контр.						ГПИ Горьковский САНТЕХПРОЕКТ		
Н. контр.		Мюнтер						
Утв.								

Инв. № подл. | Подп. и дата | Взам. инв. № | Инв. № дубл. | Подп. и дата

Копир.

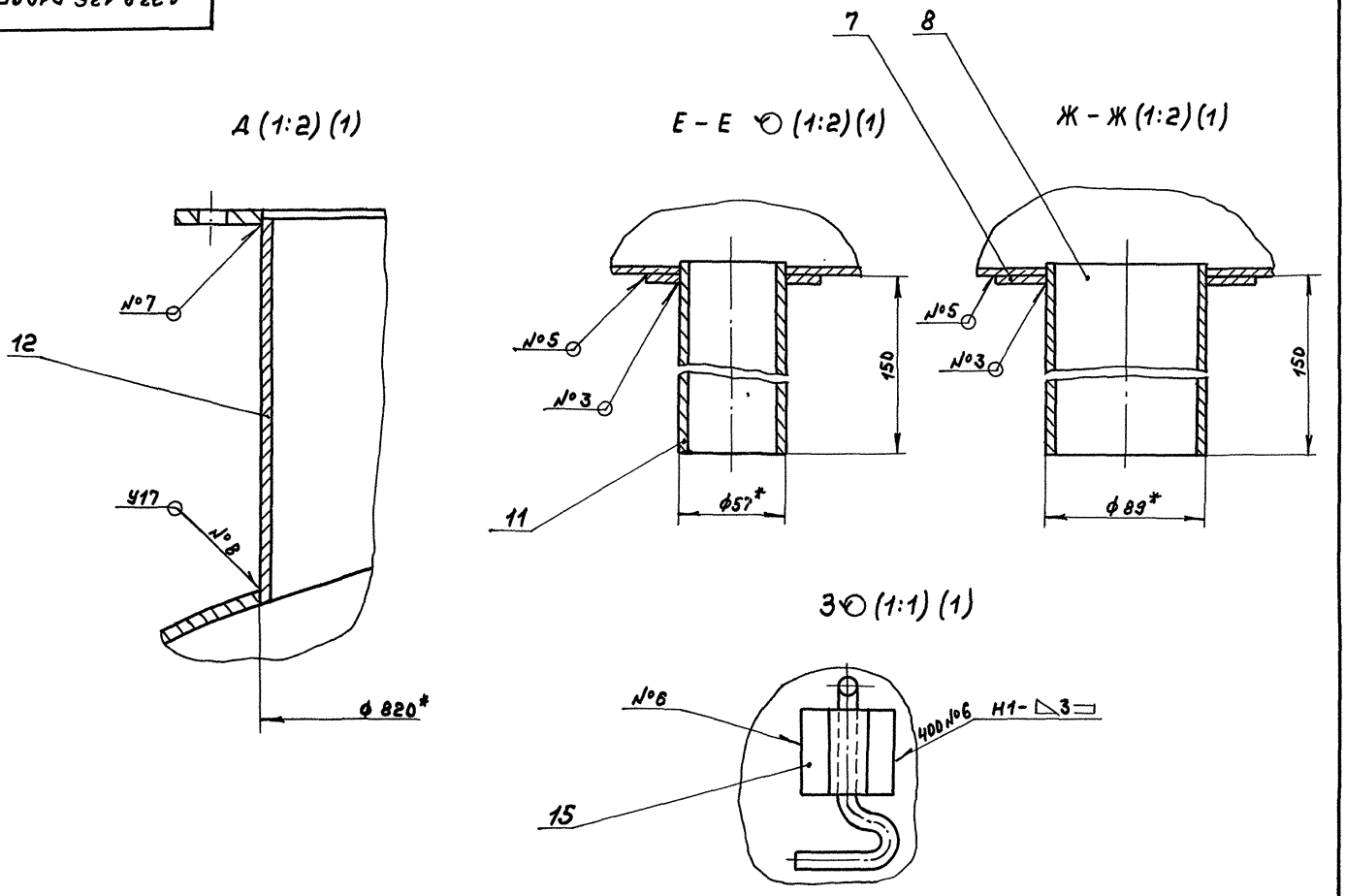

Изм	Лист	№ докум.	Подп.	Дата	А238.135.010СБ	Лист 2

Формат А3

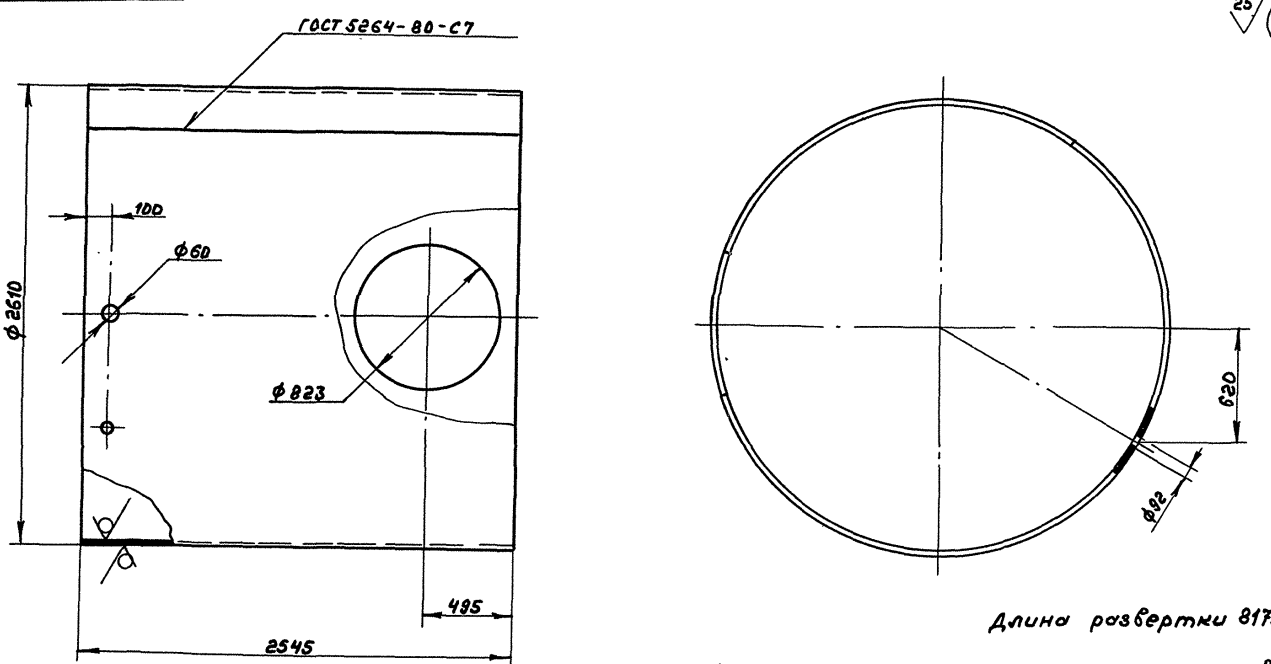

25 (√)

Длина развертки 8179 мм.

Неуказанные предельные отклонения размеров: H14, h16, $\pm \frac{IT16}{2}$

Изм	Лист	№ докум.	Подп.	Дата	А238.135.004			
Разраб.		Лялин		10/94	Обечайка	Лит. И	Масса 799	Масштаб 1:20
Пров.		Лялин				Лист	Листов 1	
Т. контр.					Лист 6-ПН-5 ГОСТ 19903-74 Ст3сп ГОСТ 14637-89	ГПИ Горьковский САНТЕХПРОЕКТ		
Н. контр.		Нюнтер						
Утв.								

Копир.

Типовой проект 903-1-287.91 Альбом 4

4238.135.006

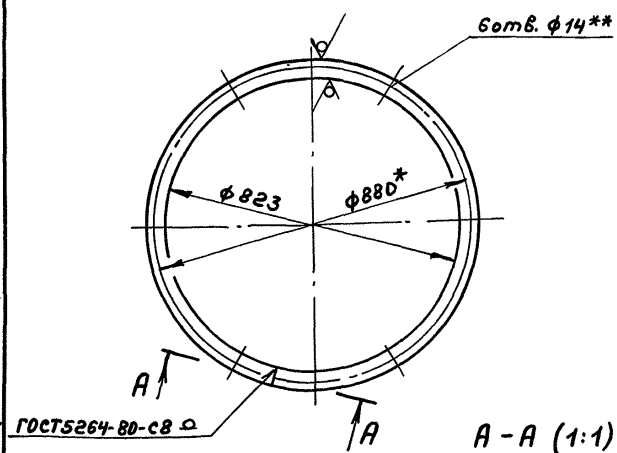

A – A (1:1)

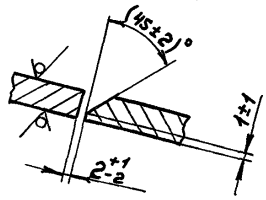

Длина развертки 2741мм.

1.*Размеры для справок.
2.**Обработать по сопрягаемой детали
3. H16.

Изм.	Лист	№докум.	Подп.	Дата	Д238.135.006		
Разраб.		Лапин		4.01.96	Фланец	Лит.	Масса 8,6	Масштаб 1:10
Пров.		Лапин				И		
Т.контр.						Лист	Листов 1	
Н.контр.		Нюнтер			Полоса 2-Б-8хS0ГОСТ103-76 / Ст3сп ГОСТ 535-88	ГПИ Горьковский САНТЕХПРОЕКТ	
Утв.							

Инв.№подл. | Подп. и дата | Взам.инв.№ | Инв.№дубл. | Подп. и дата

Формат А4

4238.135.015

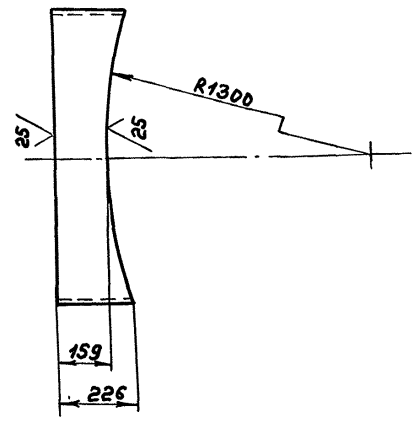

Неуказанные предельные отклонения размеров: ± IT16/2

Изм.	Лист	№докум.	Подп.	Дата	Д238.135.015		
Разраб.		Лапин		4.01.96	Патрубок	Лит.	Масса 27	Масштаб 1:10
Пров.		Лапин				И		
Т.контр.						Лист	Листов 1	
Н.контр.		Нюнтер			Труба 820х7 ГОСТ10704-76 / Д ГОСТ 10705-80	ГПИ Горьковский САНТЕХПРОЕКТ	
Утв.							

Инв.№подл. | Подп. и дата | Взам.инв.№ | Инв.№дубл. | Подп. и дата

Формат А4

4238.135.016

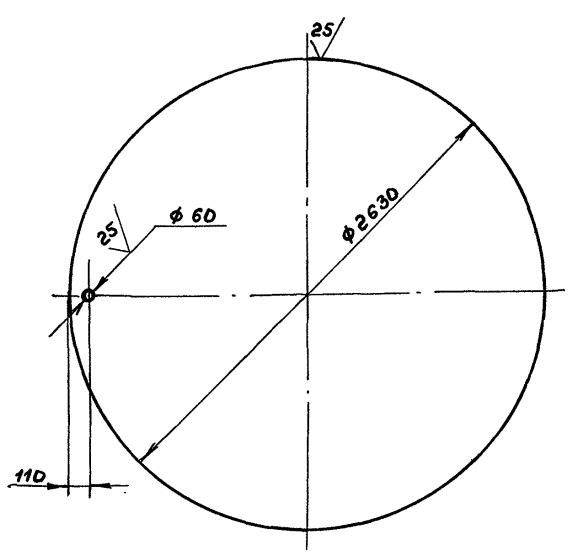

Неуказанные предельные отклонения размеров: H16, h16,

Изм.	Лист	№докум.	Подп.	Дата	Д238.135.016		
Разраб.		Лапин		4.01.96	Дно	Лит.	Масса 213	Масштаб 1:20
Пров.		Лапин				И		
Т.контр.						Лист	Листов 1	
Н.контр.		Нюнтер			Лист Б-ПН-5 ГОСТ 19903-74 / Ст3сп ГОСТ 14637-89	ГПИ Горьковский САНТЕХПРОЕКТ	
Утв.							

Инв.№подл. | Подп. и дата | Взам.инв.№ | Инв.№дубл. | Подп. и дата

Формат А4

4238.135.005

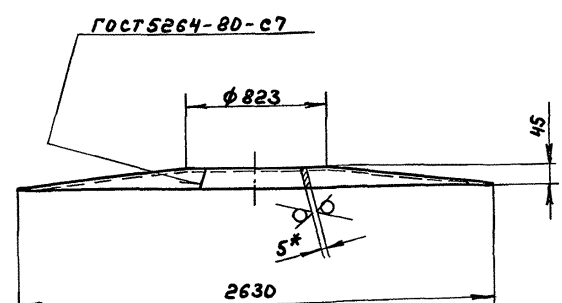

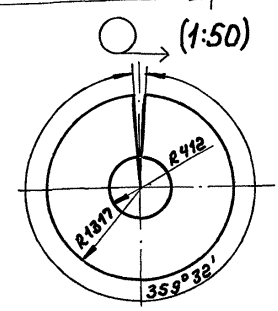

1.*Размеры для справок.
2. H14, h16, ± IT16/2

Изм.	Лист	№докум.	Подп.	Дата	Д238.135.005		
Разраб.		Лапин		4.01.96	Крышка	Лит.	Масса 192	Масштаб 1:20
Пров.		Лапин				И		
Т.контр.						Лист	Листов 1	
Н.контр.		Нюнтер			Лист Б-ПН-5 ГОСТ 19903-74 / Ст3сп ГОСТ 14637-89	ГПИ Горьковский САНТЕХПРОЕКТ	
Утв.							

Инв.№подл. | Подп. и дата | Взам.инв.№ | Инв.№дубл. | Подп. и дата

Копир.

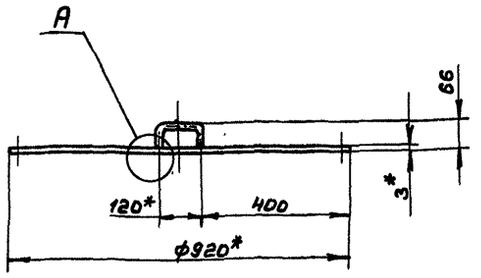

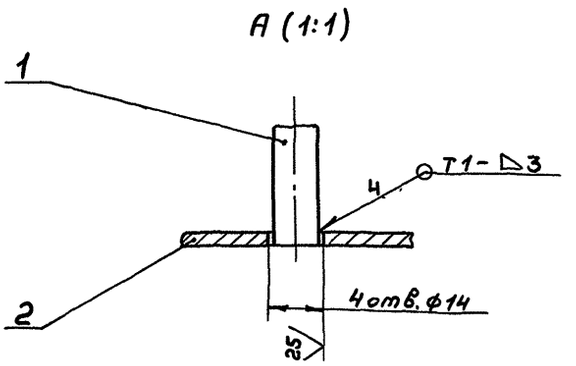

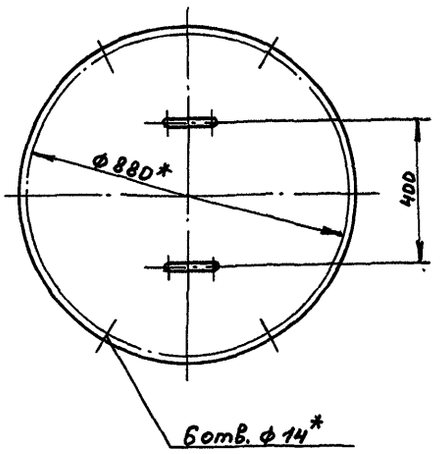

1.* Размеры для справок.

2. H16, $\pm \frac{IT16}{2}$

3. Сварные швы по ГОСТ5264-80.

					Д238.135.020СБ		
Изм.	Лист	№ докум.	Подп.	Дата			
Разраб.		Лапин		4.01.84	Крышка	Лит.	Масса	Масштаб
Пров.		Лапин				И	15,4	1:10
Т. контр.						Лист	Листов 1	
Н. контр.		Нюнтер				ГПИ Горьковский САНТЕХПРОЕКТ		
Утв.								

Формат А3

Формат	Зона	Поз.	Обозначение	Наименование	Кол.	Примечание
				Документация		
А3			Д238.135.020СБ	Сборочный чертеж		
				Детали		
А4		1	Д238.108.009	Ручка	2	
А4		2	Д238.135.019	Полотно	1	

					Д238.135.020			
Изм.	Лист	№ докум.	Подп.	Дата				
Разраб.		Лапин		4.01.84	Крышка	Лит.	Лист	Листов 1
Пров.		Лапин				И		
Нач. отд.						ГПИ Горьковский САНТЕХПРОЕКТ		
Н. контр.		Нюнтер						
Утв.								

√ (√)

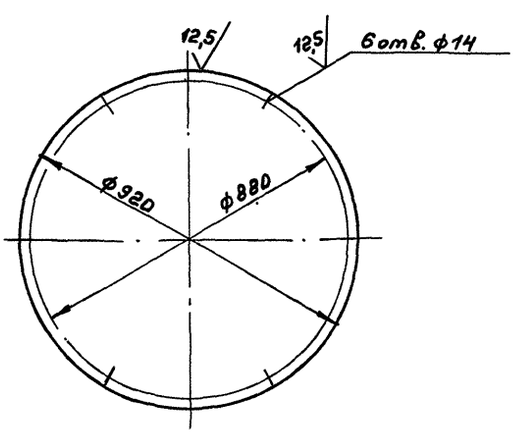

Неуказанные предельные отклонения размеров: H14, h14, $\pm \frac{IT14}{2}$

					Д238.135.019			
Изм.	Лист	№ докум.	Подп.	Дата				
Разраб.		Лапин		4.01.84	Полотно	Лит.	Масса	Масштаб
Пров.		Лапин				И	15	1:10
Т. контр.						Лист	Листов 1	
Н. контр.		Нюнтер			Лист 6-ПН-3 ГОСТ19903-74 3-IV-Н ст3сп ГОСТ16523-89	ГПИ Горьковский САНТЕХПРОЕКТ		
Утв.								

Инв. № подл. | Подп. и дата | Взам. инв. № | Инв. № дубл. | Подп. и дата

Копир.

Формат	Зона	Поз.	Обозначение	Наименование	Кол.	Примечание
				Документация		
А2			Д238.136.000СБ	Сборочный чертеж		
				Сборочные единицы		
А4		1	Д238.136.010	Корпус	1	
А4		2	Д238.136.020	Заглушка	1	
А4		3	Д238.110.010	Крышка	1	
А4		4	Д238.110.020	Поплавок	1	
				Детали		
А4		5	Д238.110.001	Тяга	1	
А4		6	Д238.110.002	Стойка	2	
				Стандартные изделия		
		7		Ось 6-8h11×18 Ст3сп		
				ГОСТ 9650-80	2	
		8		Болт М8-6g×30.56		
				ГОСТ 7798-70	1	

Д238.136.000

Изм. Лист № докум. Подп. Дата

Разраб. Лапин

Пров. Лапин

Нач.отд. Вольский

Н.контр. Нюнтер

Утв.

Бак разрыва струи

Лит. И | Лист 1 | Листов 2

ГПИ Горьковский САНТЕХПРОЕКТ

Формат А4

Инв.№подл. | Подп. и дата | Взам.инв.№ | Инв.№дубл. | Подп. и дата

Формат	Зона	Поз.	Обозначение	Наименование	Кол.	Примечание
		9		Болт М10-6g×35.56		
				ГОСТ 7798-70	4	
		10		Гайка М8-6Н5		
				ГОСТ 3032-76	1	
		11		Гайка М10-6Н.5		
				ГОСТ 5915-70		
		12		Шайба 10.01.		
				ГОСТ 10906-78	4	
		13		Шайба 8.01.		
				ГОСТ 11371-78	3	
		14		Шплинт 2×14.		
				ГОСТ 397-79	2	

Д238.136.000

Изм. Лист № докум. Подп. Дата

Лист 2

Формат А4

Инв.№подл. | Подп. и дата | Взам.инв.№ | Инв.№дубл. | Подп. и дата

Д238.136.011

√(√)

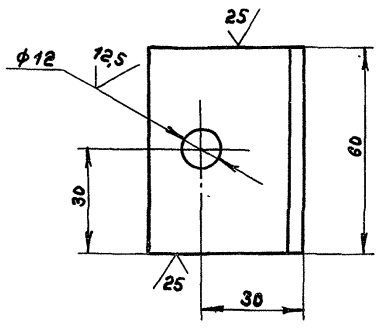

Неуказанные предельные отклонения размеров: H14, h16, ± IT16/2

Изм. Лист № докум. Подп. Дата

Разраб. Лапин

Пров. Лапин

Т.контр.

Н.контр. Нюнтер

Утв.

Петля

Лит. И | Масса 0,2 | Масштаб 1:1

Лист | Листов 1

Уголок 45×45×4-Б ГОСТ 8509-86 / Ст3сп ГОСТ 535-88

ГПИ Горьковский САНТЕХПРОЕКТ

Формат А4

Инв.№подл. | Подп. и дата | Взам.инв.№ | Инв.№дубл. | Подп. и дата

Д238.108.009

25 √(√)

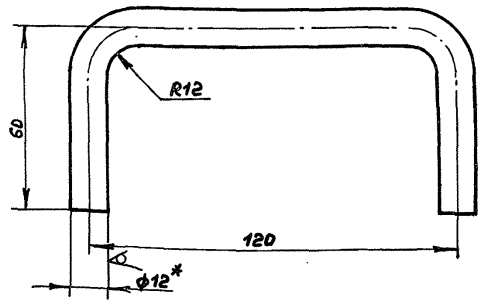

Длина развертки 225мм

1. *Размеры для справок
2. ± IT16/2

Изм. Лист № докум. Подп. Дата

Разраб. Бердышева

Пров. Панова

Т.контр.

Н.контр. Нюнтер

Утв.

Ручка

Лит. И | Масса 0,2 | Масштаб 1:1

Лист | Листов 1

Круг 12-В ГОСТ 2590-88 / Ст3сп ГОСТ 535-88

ГПИ Горьковский САНТЕХПРОЕКТ

Копир.

Формат А4

Инв.№подл. | Подп. и дата | Взам.инв.№ | Инв.№дубл. | Подп. и дата

Д238.136.000СБ

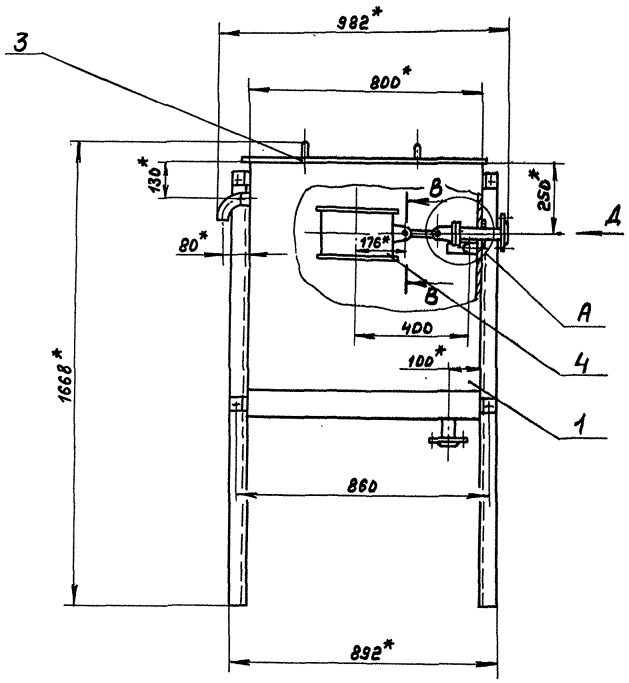

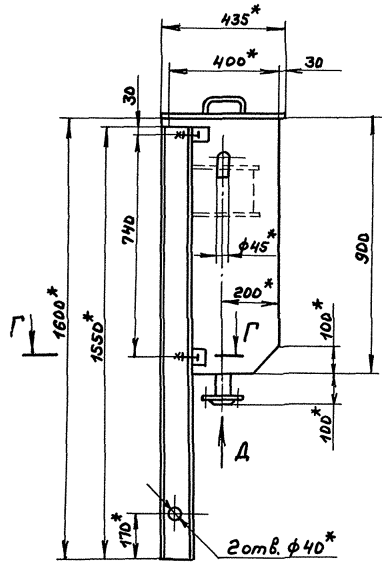

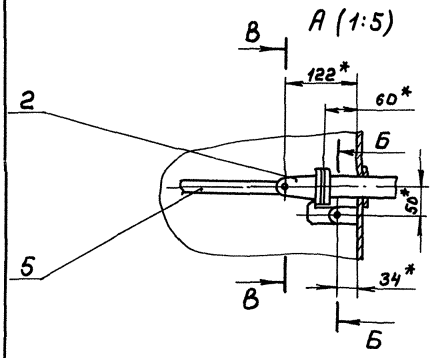

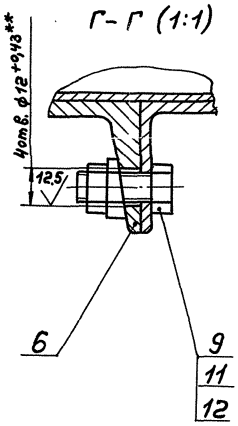

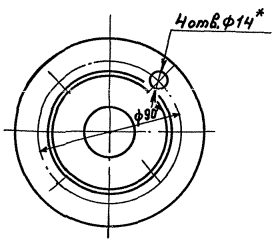

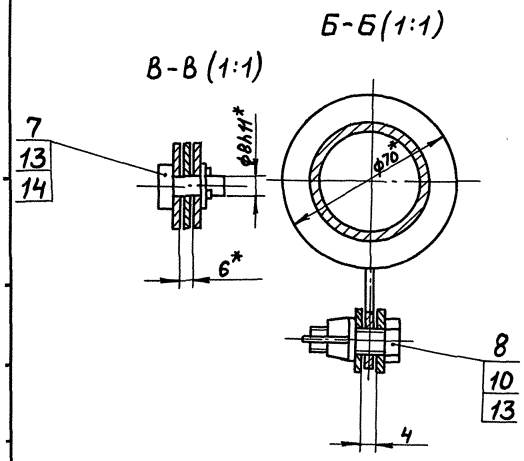

1.*Размеры для справок.
2.**Обработать по сопрягаемой детали.
3. $\pm \frac{IT16}{2}$
4. Сборку проверить на герметичность по ОСТ 5.1180-87 наливом воды на полную высоту. Течь не допускается.

					Д238.136.000			
Изм.	Лист	№докум.	Подп.	Дата	Бак разрыва струи	Лит.	Масса	Масштаб
Разраб.		Лапин		4.08.88		И	77	1:10
Пров.		Лапин				Лист	Листов 1	
Т. контр.						ГПИ Горьковский САНТЕХПРОЕКТ		
Нач. отд.		Вольский						
Н. контр.		Июнтер						
Утв.								

Копир.

Типовой проект 903-1-287.91 Альбом 4

Формат	Зона	Поз.	Обозначение	Наименование	Кол.	Примечание
				Документация		
А2			Д238.136.010 СБ	Сборочный чертеж		
				Детали		
БЧ		1	Д238.136.001	Патрубок		
				Труба 45×3 ГОСТ 10704-76		
				Д ГОСТ 10705-80		
				L = 30 h16 (25/)	1	0.09кг
				Накладка		
				Лист 6-ПН-2 ГОСТ 19903-74		
				3-Ш-Н ст3сп ГОСТ 16523-89		
БЧ		2	Д238.136.002	(D100-1×d46^{+1}) (25/)	1	0,1кг
БЧ		3	Д238.136.003	(D100-1×d40^{+1}) (25/)	2	0,09кг
				Патрубок		
				Труба 38×3 ГОСТ 10704-76		
				Д ГОСТ 10705-80		
БЧ		4	Д238.136.004	L = 152 h16 (25/)	1	0.39кг
БЧ		5	Д238.136.005	L = 105 h16 (25/)	1	0.26кг
АЧ		6	Д238.136.006	Кольцо	1	

Д238.136.010

Изм.	Лист	№ докум.	Подп.	Дата
Разраб.	Лявин			1.91
Пров.	Лапин			
Нач. отд.				
Н. контр.	Мюнтер			
Утв.				

Корпус

Лит.	Лист	Листов
И	1	2

ГПИ Горьковский САНТЕХПРОЕКТ

Формат А4

Формат	Зона	Поз.	Обозначение	Наименование	Кол.	Примечание
БЧ		7	Д238.136.007	Стенка		
				Лист 6-ПН-2 ГОСТ 19903-74		
				3-Ш-Н ст3сп ГОСТ 16523-89		
				(796×898) h16 (25/)	1	11,2кг
АЧ		8	Д238.136.008	Стенка	1	
		9	-01	Стенка	1	
АЧ		10	Д238.136.009	Дно	1	
АЧ		11	Д238.136.011	Петля	4	
АЧ		12	Д238.110.012	Стенка	1	
АЧ		13	Д238.110.017	Петля	1	
				Стандартные изделия		
		14		Фланец 1-32-6 Ст20		
				ГОСТ 12820-80	2	
		15		Отвод 90° 45×2,5		
				ГОСТ 17375-83	1	

Д238.136.010 Лист 2

Формат А4

Д238.110.001

(25/)

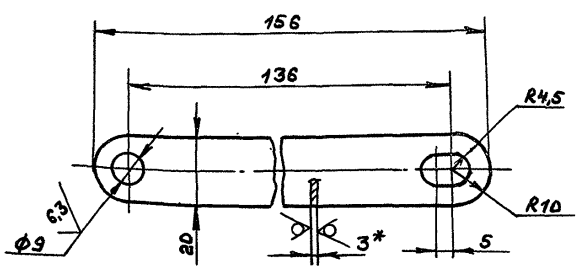

1.*Размеры для справок

2. H14, h14, ± IT14/2

Д238.110.001

Изм.	Лист	№ докум.	Подп.	Дата
Разраб.	Бердышев			1.91
Пров.	Панова			
Т. контр.				
Н. контр.	Мюнтер			
Утв.				

Тяга

Лит.	Масса	Масштаб
И	0,07	1:1

Лист	Листов 1

Лист 6-ПН-3 ГОСТ 19903-74 / 3-Ш-Н ст3сп ГОСТ 16523-89

ГПИ Горьковский САНТЕХПРОЕКТ

Формат А4

Д238.110.002

(25/)

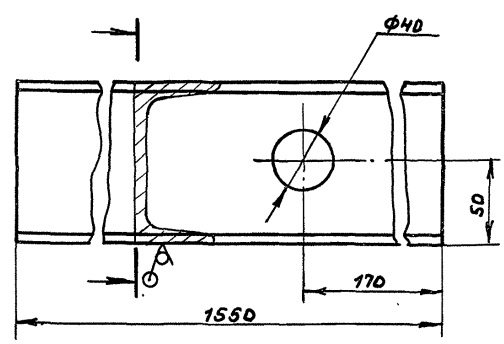

Неуказанные предельные отклонения размеров:

H16, ± IT16/2

Д238.110.002

Изм.	Лист	№ докум.	Подп.	Дата
Разраб.	Бердышев			1.91
Пров.	Панова			
Т. контр.				
Н. контр.	Мюнтер			
Утв.				

Стойка

Лит.	Масса	Масштаб
И	13	1:2

Лист	Листов 1

Швеллер 10 ГОСТ 8240-89 ст3сп ГОСТ 535-88

ГПИ Горьковский САНТЕХПРОЕКТ

Копир.

Формат А4

Д238.136.010СБ

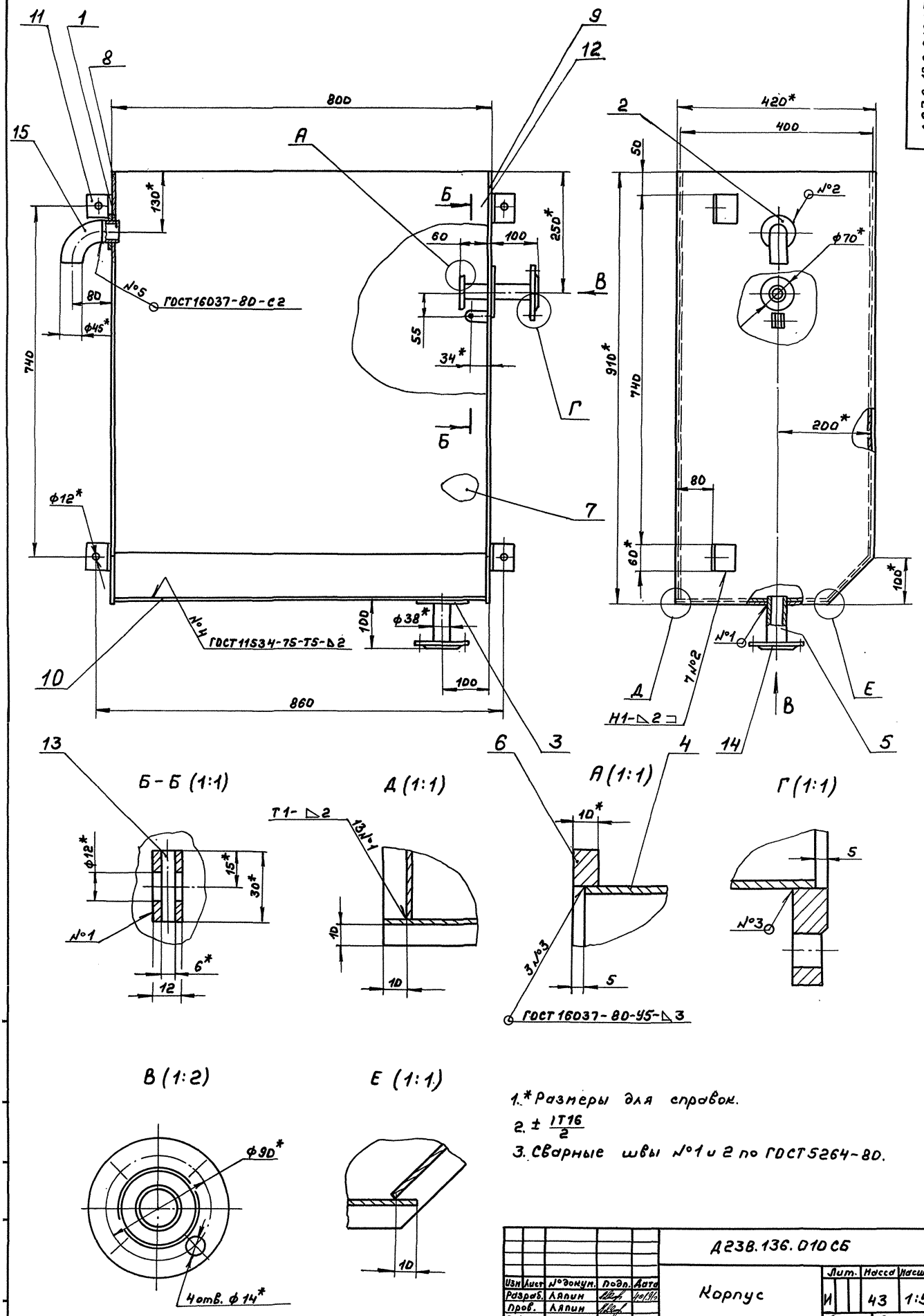

1.* Размеры для справок.

2. $\pm \frac{IT16}{2}$

3. Сварные швы №1 и 2 по ГОСТ5264-80.

					Д238.136.010СБ			
Изм	Лист	№докум.	Подп.	Дата	Корпус	Лит.	Масса	Масштаб
Разраб.		Лапин		4/01/91		И	43	1:5
Пров.		Лапин				Лист	Листов 1	
Т.контр.						ГПИ Горьковский САНТЕХПРОЕКТ		
Н.контр.		Мюнтер						
Утв.								

Копир.

24861-04 39 формат А2

Альбом 4 Типовой проект 903-1-287.91

А238.110.010СБ

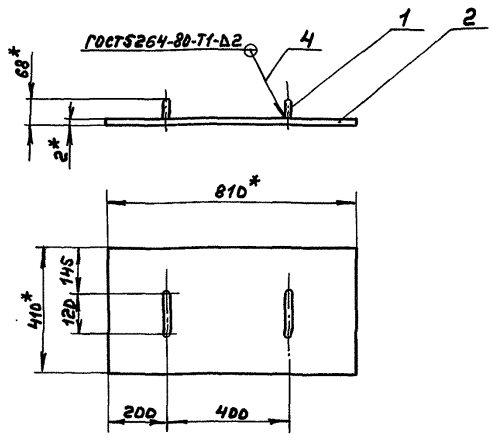

1.* Размеры для справок

2. ± IT16/2

Изм	Лист	№ докум.	Подп.	Дата
Разраб.	Бердышев			4.11.94
Пров.	Панова			
Т. контр.				
Н. контр.	Нюнтер			
Утв.				

Д238.110.010СБ

Крышка

Лит.	Масса	Масштаб
И	5,64	1:10
Лист	Листов 1	

ГПИ Горьковский САНТЕХПРОЕКТ

Формат А4

Формат	Зона	Поз.	Обозначение	Наименование	Кол.	Примечание
				Документация		
А4			Д238.110.010СБ	Сборочный чертеж		
				Детали		
А4		1	Д238.108.009	Ручка	2	
Б4		2	Д238.110.003	Лист		
				Лист Б-ПН-2 ГОСТ 19903-74		
				3-II-Н ст3сп ГОСТ 16523-89		
				(410×810) h16 25	1	5,2 кг

Д238.110.010

Крышка

Лит.	Лист	Листов
И		1

ГПИ Горьковский САНТЕХПРОЕКТ

Формат А4

А238.110.020СБ

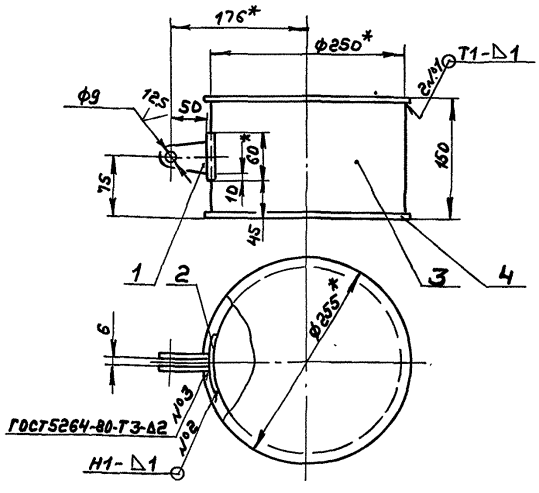

1.* Размеры для справок.

2. Н14, ± IT16/2

3. Сварные швы №1,2 по ГОСТ 14771-76

Изм	Лист	№ докум.	Подп.	Дата
Разраб.	Бердышев			4.11.94
Пров.	Панова			
Т. контр.				
Н. контр.	Нюнтер			
Утв.				

Д238.110.020СБ

Поплавок

Лит.	Масса	Масштаб
И	1,83	1:4
Лист	Листов 1	

ГПИ Горьковский САНТЕХПРОЕКТ

Формат А4

Формат	Зона	Поз.	Обозначение	Наименование	Кол.	Примечание
				Документация		
А4			Д238.110.020СБ	Сборочный чертеж		
				Детали		
А4		1	Д238.110.004	Серьга	2	
Б4		2	Д238.110.005	Накладка		
				Лист Б-ПН-1 ГОСТ 19903-74		
				3-II-Н ст3сп ГОСТ 16523-89		
				(60×60) h16 25	1	0,03 кг
А4		3	Д238.110.006	Обечайка	1	
Б4		4	Д238.110.007	Дно		
				Лист Б-ПН-1 ГОСТ 19903-74		
				3-II-Н ст3сп ГОСТ 16523-89		
				ф255 h16 25	2	0,4 кг

Д238.110.020

Поплавок

Лит.	Лист	Листов
И		1

ГПИ Горьковский САНТЕХПРОЕКТ

Копир.

4238.110.004

25 √(√)

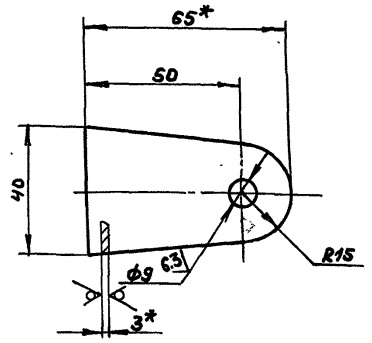

1. *Размеры для справок.
2. H14, ± IT14/2

Изм.	Лист	№ докум.	Подп.	Дата	
Разраб.		Бердышева			
Пров.		Панова			
Т.контр.					
Н.контр.		Мюнтер			
Утв.					

Д238.110.004

Серьга

Лит.	Масса	Масштаб
И	0,05	1:1

Лист | Листов 1

Лист 5-ПН-3 ГОСТ 19903-74
3-II-Н ст3сп ГОСТ 16523-89

ГПИ Горьковский САНТЕХПРОЕКТ

4238.110.006

25 √(√)

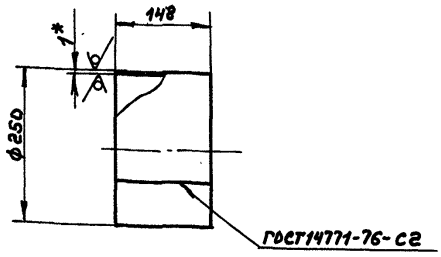

Длина развертки 782мм.

1.*Размеры для справок.
2. h16, ± IT16/2

Изм.	Лист	№ докум.	Подп.	Дата	
Разраб.		Бердышева			
Пров.		Панова			
Т.контр.					
Н.контр.		Мюнтер			
Утв.					

Д238.110.006

Обечайка

Лит.	Масса	Масштаб
И	0,9	1:5

Лист | Листов 1

Лист 5-ПН-1 ГОСТ 19903-74
3-II-Н ст3сп ГОСТ 16523-89

ГПИ Горьковский САНТЕХПРОЕКТ

Инв.№подл. | Подп. и дата | Взам.инв.№ | Инв.№дубл. | Подп. и дата

Формат А4

4238.110.012

25 √(√)

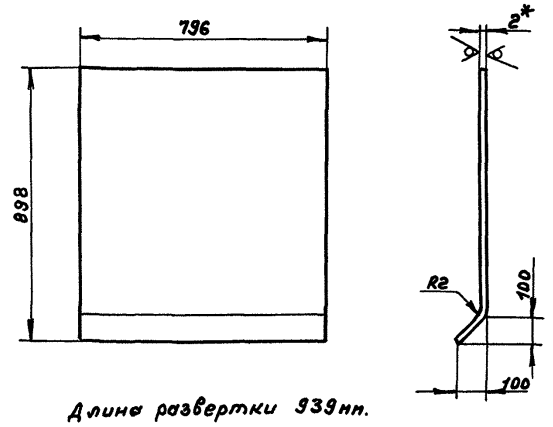

Длина развертки 939мм.

1.*Размеры для справок.
2. ± IT16/2

Изм.	Лист	№ докум.	Подп.	Дата	
Разраб.		Бердышева			
Пров.		Панова			
Т.контр.					
Н.контр.		Мюнтер			
Утв.					

Д238.110.012

Стенка

Лит.	Масса	Масштаб
И	11,7	1:10

Лист | Листов 1

Лист 5-ПН-2 ГОСТ 19903-74
3-II-Н ст3сп ГОСТ 16523-89

ГПИ Горьковский САНТЕХПРОЕКТ

Формат А4

4238.110.017

25 √(√)

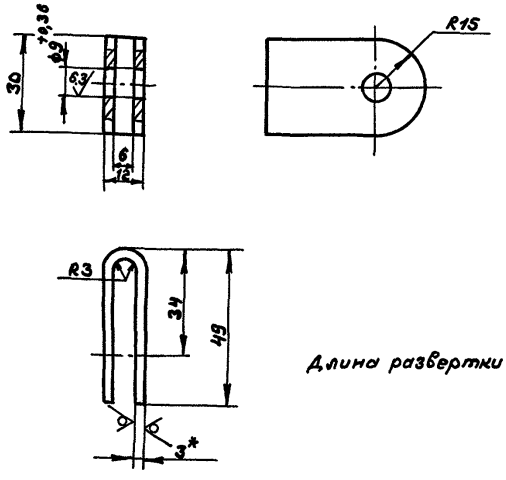

Длина развертки 100мм

1.*Размеры для справок
2. ± IT16/2

Изм.	Лист	№ докум.	Подп.	Дата	
Разраб.		Бердышева			
Пров.		Панова			
Т.контр.					
Н.контр.		Мюнтер			
Утв.					

Д238.110.017

Петля

Лит.	Масса	Масштаб
И	0,07	1:1

Лист | Листов 1

Лист 5-ПН-3 ГОСТ 19903-74
3-II-Н ст3сп ГОСТ 16523-89

ГПИ Горьковский САНТЕХПРОЕКТ

Инв.№подл. | Подп. и дата | Взам.инв.№ | Инв.№дубл. | Подп. и дата

Копир.

Типовой проект 903-1-282.91 Альбом 4

А238.136.006

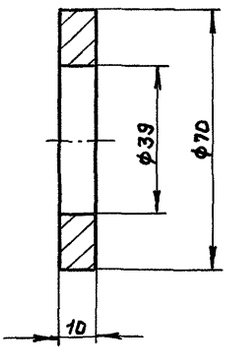

Неуказанные предельные отклонения размеров: H14, h14

Изм.	Лист	№ докум.	Подп.	Дата
Разраб.		Лялин		
Пров.		Лялин		
Т. контр.				
Н. контр.		Мюнтер		
Утв.				

А238.136.006

Кольцо

Лит.	Масса	Масштаб
И	0,21	1:1

Лист | Листов 1

Ст3сп ГОСТ 380-88

ГПИ Горьковский САНТЕХПРОЕКТ

Формат А4

А238.136.008

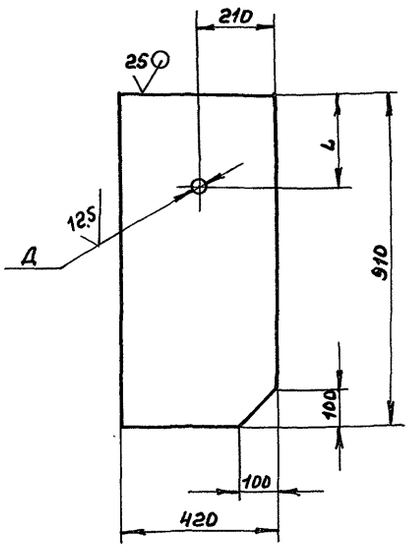

Обозначение	L, мм	A, мм	Масса, кг
А238.136.008	130	46	5,98
-01	250	39	5,99

Неуказанные предельные отклонения размеров: H14, h16, ± IT16/2

Изм.	Лист	№ докум.	Подп.	Дата
Разраб.		Лялин		
Пров.		Лялин		
Т. контр.				
Н. контр.		Мюнтер		
Утв.				

А238.136.008

Стенка

Лит.	Масса	Масштаб
И	см. табл.	—

Лист | Листов 1

Лист Б-ПН-2 ГОСТ 19903-74
3-IV-Н Ст3сп ГОСТ 16523-89

ГПИ Горьковский САНТЕХПРОЕКТ

Формат А4

А238.136.009

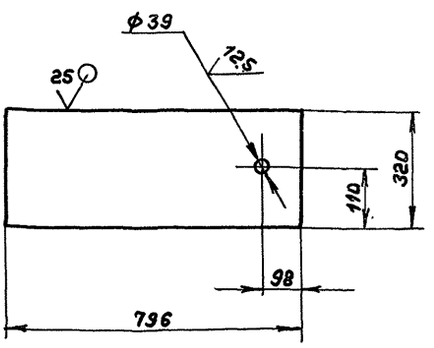

Неуказанные предельные отклонения размеров: H14, h16, ± IT16/2

Изм.	Лист	№ докум.	Подп.	Дата
Разраб.		Лялин		
Пров.		Лялин		
Т. контр.				
Н. контр.		Мюнтер		
Утв.				

А238.136.009

Дно

Лит.	Масса	Масштаб
И	3,9	1:10

Лист | Листов 1

Лист Б-ПН-2 ГОСТ 19903-74
3-IV-Н Ст3сп ГОСТ 16523-89

ГПИ Горьковский САНТЕХПРОЕКТ

Формат А4

Формат	Зона	Поз.	Обозначение	Наименование	Кол.	Примечание
				Документация		
А3			А238.136.020СБ	Сборочный чертеж		
				Детали		
Б4		1	А238.136.013	Прокладка		
				Пластина I, лист		
				ТМКЩ-Н-6 ГОСТ 7338-77		
				ф70	1	0,08 кг
Б4		2	А238.136.014	Диск		
				Лист Б-ПН-6 ГОСТ 19903-74		
				Ст3сп ГОСТ 14637-89		
				ф70 h16 25	1	0,18 кг
А4		3	А238.110.004	Серьга	2	
А4		4	А238.110.023	Подвеска	1	

Изм.	Лист	№ докум.	Подп.	Дата
Разраб.		Лялин		
Пров.		Лялин		
Нач. отд.		Мюнтер		
Н. контр.		Мюнтер		
Утв.				

А238.136.020

Заглушка

Лит.	Лист	Листов
И		1

ГПИ Горьковский САНТЕХПРОЕКТ

Копир.

Д23В.136.020СБ

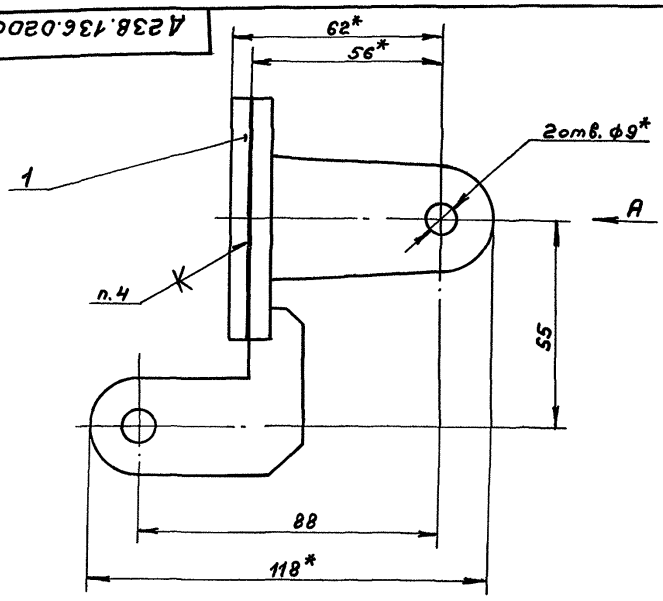

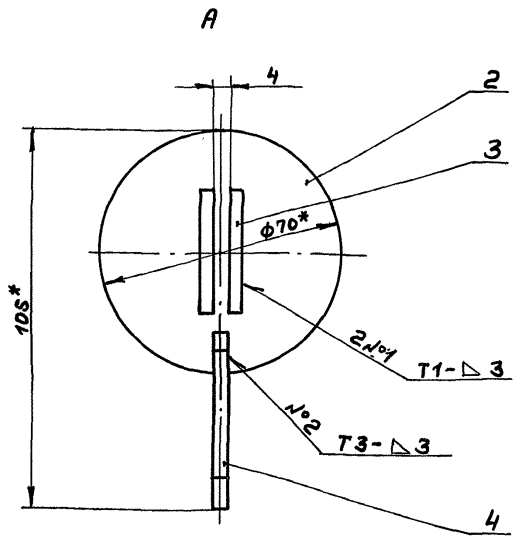

1.*Размеры для справок.

2. $\pm \frac{IT16}{2}$

3. Сварные швы по ГОСТ5264-80.

4. Клей 88Н ТУ38-1051061-76.

Изм	Лист	№докум	Подп.	Дата	Д23В.136.020СБ	Лит.	Масса	Масштаб
Разраб.		Лапин		4.01.91	Заглушка	И	0,42	1:1
Пров.		Лапин				Лист	Листов 1	
Т. контр						ГПИ Горьковский САНТЕХПРОЕКТ		
Н. контр		Мюнтер						
Утв.								

формат А3

Формат	Зона	Поз.	Обозначение	Наименование	Кол.	Примечание
				Документация		
А2			Д23В.138.000СБ	Сборочный чертеж		
				Сборочные единицы		
А4		1	Д23В.138.010	Корпус	1	
А4		2	Д23В.138.020	Крышка	1	
				Детали		
А4		3	Д23В.138.001	Заглушка	1	
				Стандартные изделия		
		4		Прокладка Б-65-16		
				ГОСТ15180-86	1	
		5		Болт М12-6g×40.56		
				ГОСТ7798-70	4	
		6		Гайка М12-6Н.5		
				ГОСТ5915-70	4	

Изм	Лист	№докум.	Подп.	Дата	Д23В.138.000	Лит.	Лист	Листов
Разраб.		Мюнтер		4.01.91	Бак нижних точек V=0,35м³	И		1
Пров.		Вольский				ГПИ Горьковский САНТЕХПРОЕКТ		
Нач. отд.								
Н. контр.		Мюнтер						
Утв.								

формат А4

Д23В.110.023

25/(√)

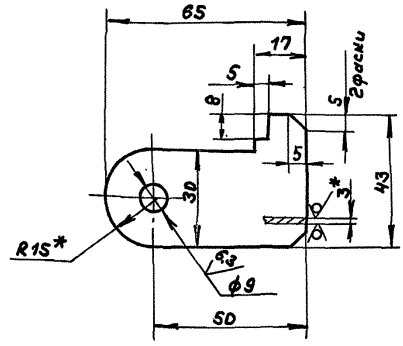

1.*Размеры для справок

2. H14, h14, $\pm \frac{IT14}{2}$

Изм	Лист	№докум.	Подп.	Дата	Д23В.110.023	Лит.	Масса	Масштаб
Разраб.		Бердышева		4.01.91	Подвеска	И	0,06	1:1
Пров.		Панова				Лист	Листов 1	
Т. контр								
Н. контр.		Мюнтер				ГПИ Горьковский САНТЕХПРОЕКТ		
Утв.								

Инв. № подл. | Подп. и дата | Взам. инв. № | Инв. № дубл. | Подп. и дата

Копир.

24861-04 43 формат А4

Д238.138.000СБ

Типовой проект 903-1-287.91 Альбом 4

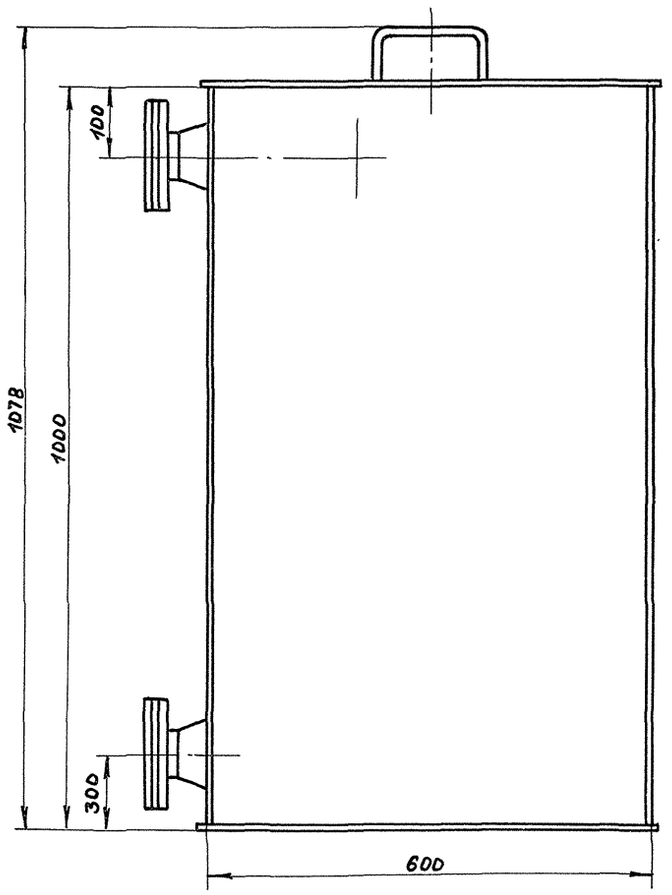

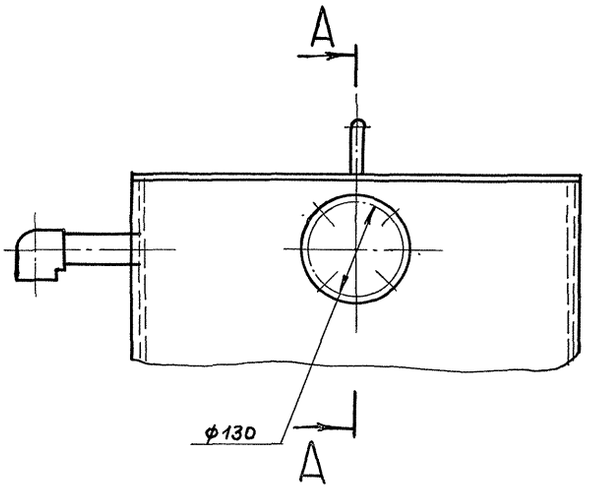

А-А (1:2,5)

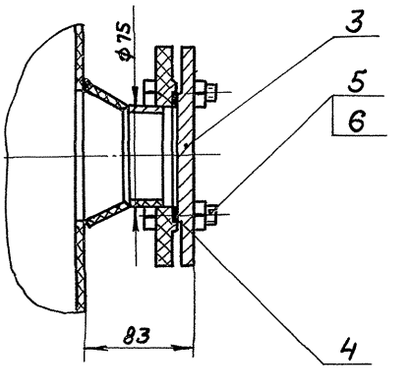

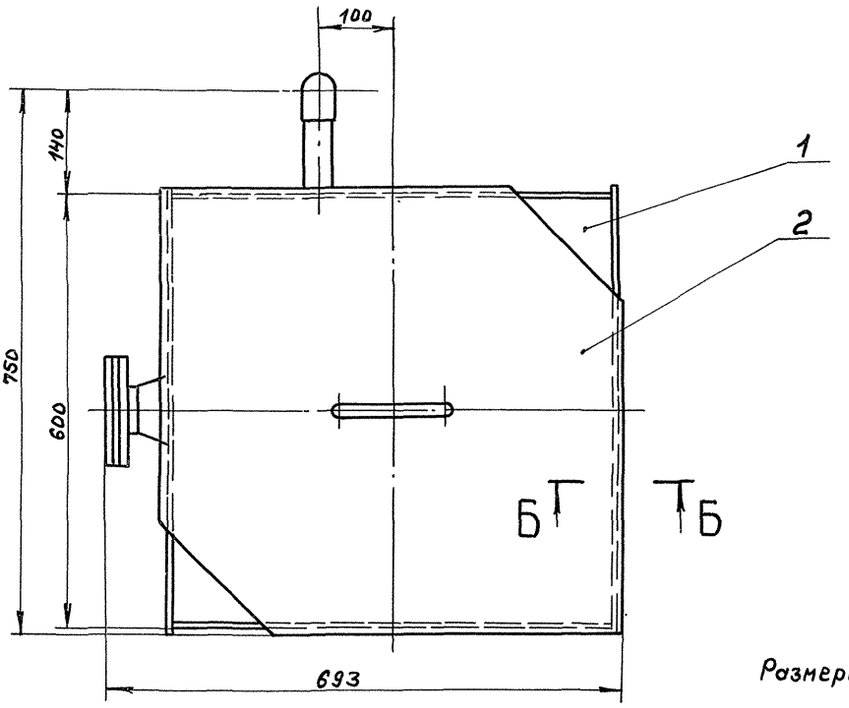

Б-Б (1:1)

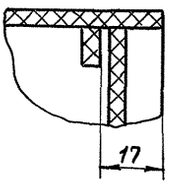

Размеры для справок.

						Д238.138.000СБ	
Изм.	Лист	№ докум.	Подп.	Дата	Бак нижних точек V = 0,35 м³	Лит.	Масса 17,5	Масштаб 1:5
Разраб.		Нюнтер		4.01.91		И		
Пров.		Вольский				Лист	Листов 1	
Т. контр.						ГПИ Горьковский САНТЕХПРОЕКТ		
Нач. отд.		Вольский						
Н. контр.		Нюнтер						
Утв.								

Инв. № подл. | Подп. и дата | Взам. инв. № | Инв. № дубл. | Подп. и дата

Копир.

Формат	Зона	Поз.	Обозначение	Наименование	Кол.	Примечание
				Документация		
А2			А238.138.010СБ	Сборочный чертеж		
				Детали		
А4		1	А238.138.003	Стенка	1	
Б4		2	А 238. 138.004	Стенка	1	
				Лист ПНД5ТУ6-19-228-83		
				2D108-001ГОСТ16338-85		
				(995×590) h16	1	2,8кг
Б4		3	А 238. 138. 005	Стенка		
				Лист ПНД5ТУ6-19-228-83		
				2D108-001ГОСТ16338-85		
				(995×620) h16	1	2,9кг
Б4		4	А 238. 138. 006	Патрубок		
				Труба ПНД40С техни-		
				ческая ГОСТ18599-83		
				L=123 h16	1	0,07кг
А4		5	А 238. 138. 007	Фланец	2	
Б4		6	А 238. 138. 008	Патрубок		
				Труба ПНД75С техни-		
				ческая ГОСТ18599-83		
				L=30 h16	2	0,04кг
А3		7	А 238. 138. 009	Конус	2	
А4		8	А 238. 138. 011	Стенка	1	
Б4		9	А 238. 138. 012	Дно		
				Лист ПНД5ТУ6-19-228-83		
				2D108-001ГОСТ16338-85		
				(620×620) h16	1	1,8кг
				Стандартные изделия		
		11		Угольник ПИП25С		
				ОСТ6-05-367-74	1	

Изм.	Лист	№ докум.	Подп.	Дата
Разраб.		Мюнтер		4.1.91
Пров.		Вольский		
Нач. отд.				
Н. контр.		Мюнтер		
Утв.				

А238.138.010

Корпус

Лит.	Лист	Листов
И	1	2

ГПИ Горьковский САНТЕХПРОЕКТ

Формат А4

Инв. № подл. | Подп. и дата | Взам. инв. № | Инв. № дубл. | Подп. и дата

Изм.	Лист	№ докум.	Подп.	Дата

А238.138.010

Лист 2

Формат А4

А238.138.003

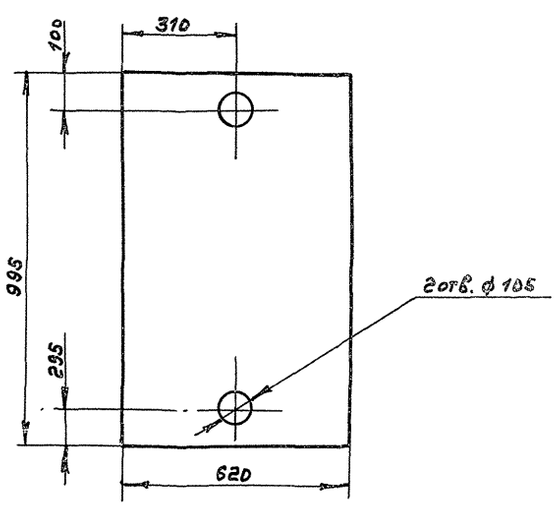

Неуказанные предельные отклонения размеров: H16, h16, $\pm \frac{IT16}{2}$

Изм.	Лист	№ докум.	Подп.	Дата
Разраб.		Мюнтер		4.1.91
Пров.		Мюнтер		
Т. контр.				
Н. контр.		Мюнтер		
Утв.				

А238.138.003

Стенка

Лит.	Масса	Масштаб
И	2,9	1:10
Лист	Листов 1	

Лист ПНД5ТУ6-19-228-83 2D108-001ГОСТ16338-85

ГПИ Горьковский САНТЕХПРОЕКТ

Формат А4

А238.138.001

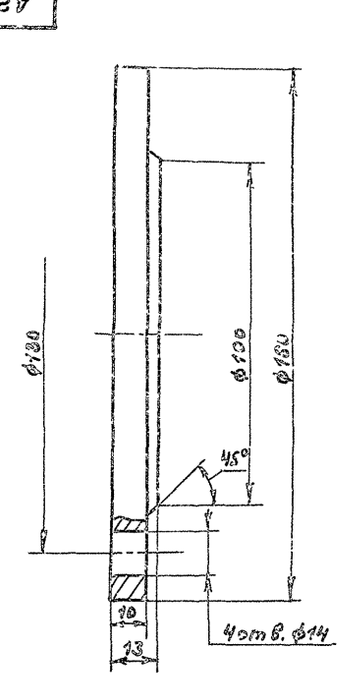

1. *Размеры для справок
2. H14, h14, $\pm \frac{IT14}{2}$

Изм.	Лист	№ докум.	Подп.	Дата
Разраб.		Мюнтер		4.1.91
Пров.		Вольский		
Т. контр.				
Н. контр.		Мюнтер		
Утв.				

А238.138.001

Загушка

Лит.	Масса	Масштаб
И	1,8	1:1
Лист	Листов 1	

Ст3сп ГОСТ380-88

ГПИ Горьковский САНТЕХПРОЕКТ

Копир.

Типовой проект 903-1-287.91 Альбом 4

Д238.138.010СБ

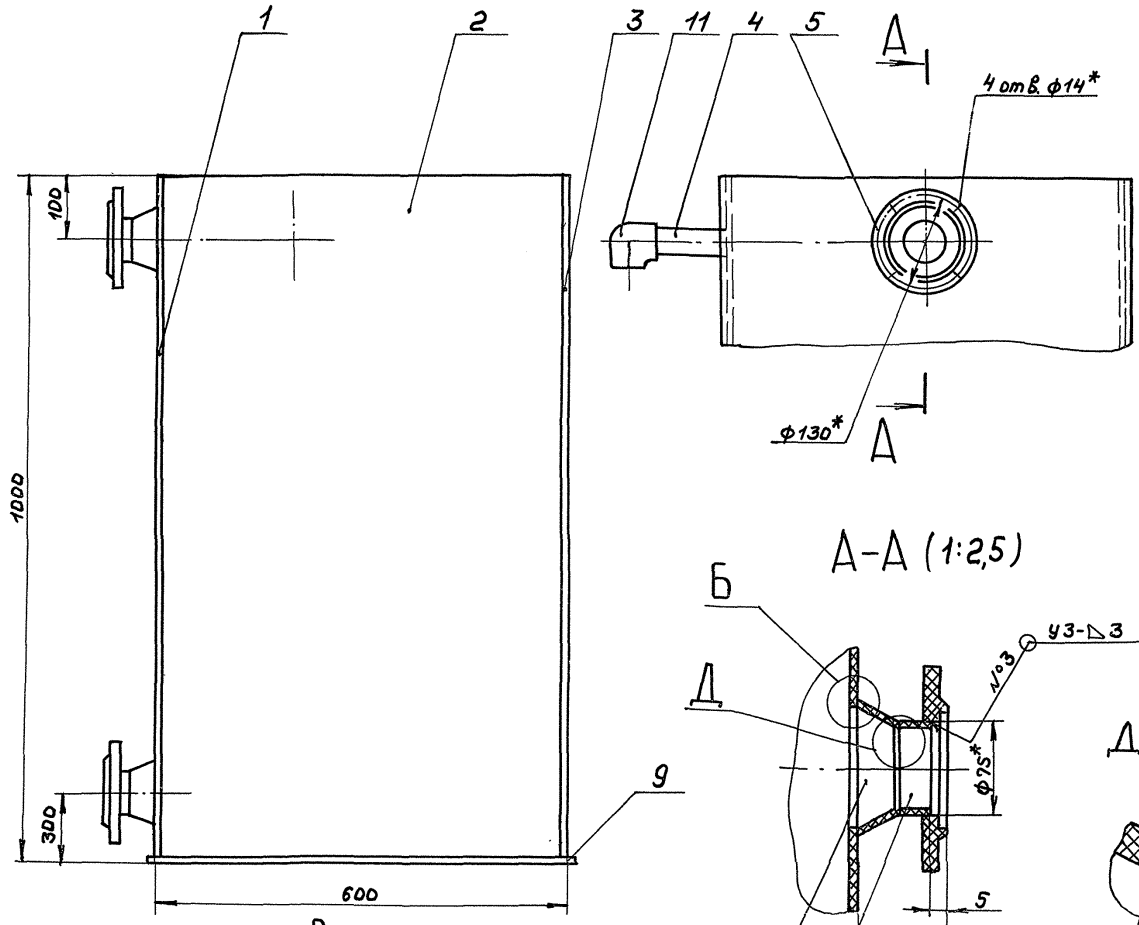

А-А (1:2,5)

Д (2:1)

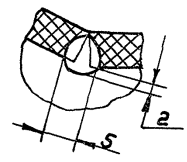

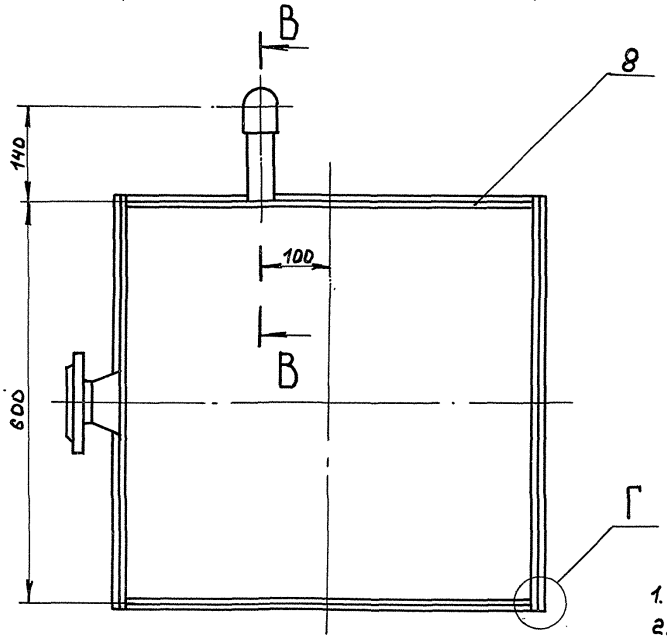

Б (2:1)

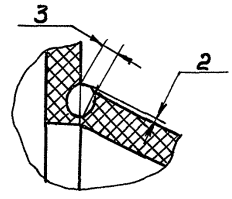

В-В (1:1)

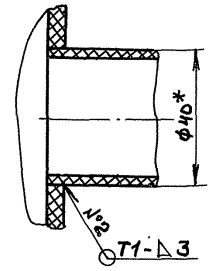

1. * Размеры для справок
2. ± IT16/2
3. Сварные швы по ГОСТ 16310-80 тип Г
4. Сварка нагретым газом с присадочным прутком.

Г (1:1)

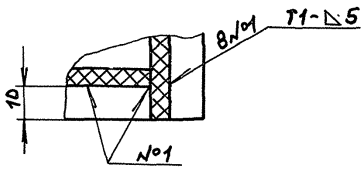

Изм.	Лист	№докум.	Подп.	Дата	Д238.138.010СБ
Разраб.		Нюнтер		4.01.91	Корпус
Пров.		Вольский			Лит. И; Масса 13,5; Масштаб 1:5
Т.контр.					Лист; Листов 1
Нач.отд.		Вольский			ГПИ Горьковский САНТЕХПРОЕКТ
Н.контр.		Нюнтер			
Утв.					

Копир.

Инв.№подл. | Подп. и дата | Взам.инв.№ | Инв.№дубл. | Подп. и дата

Д238.138.009

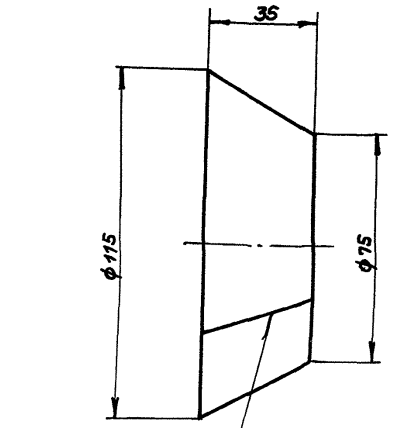

ГОСТ 16310-80-Г-С1

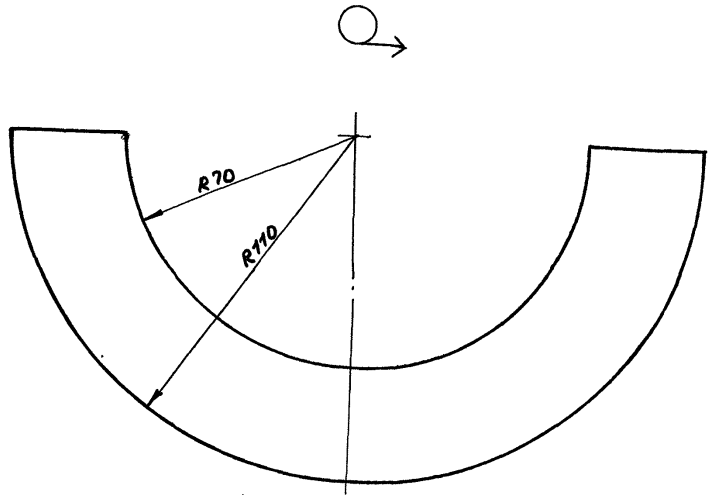

Неуказанные предельные отклонения размеров:
h16, ± IT16/2

Изм.	Лист	№ докум.	Подп.	Дата	Д238.138.009		
Разраб.		Мюнтер		4.1.91	Конус	Лит.	Масса	Масштаб
Пров.		Вольский				И	0,05	1:1
Т.контр.						Лист	Листов 1	
Н.контр.		Мюнтер			Лист ПНАСТУ6-19-228-83 2D10B-001ГОСТ16338-85	ГПИ Горьковский САНТЕХПРОЕКТ		
Утв.								

Формат А3

Д238.138.011

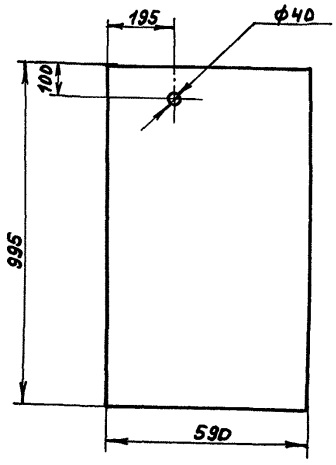

Неуказанные предельные отклонения размеров:
H16, h16, ± IT16/2

Изм.	Лист	№ докум.	Подп.	Дата	Д238.138.011		
Разраб.		Мюнтер		4.1.91	Стенка	Лит.	Масса	Масштаб
Пров.		Вольский				И	2,8	1:10
Т.контр.						Лист	Листов 1	
Н.контр.		Мюнтер			Лист ПНАСТУ6-19-228-83 2D10B-001ГОСТ16338-85	ГПИ Горьковский САНТЕХПРОЕКТ		
Утв.								

Формат А4

Д238.138.007

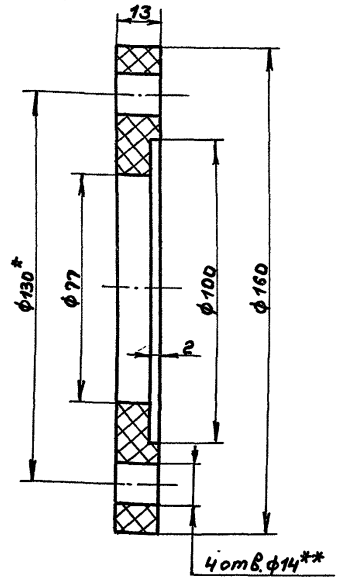

1. *Размеры для справок
2. **Обработать по сопрягаемой детали
3. H16, h16, ± IT16/2

Изм.	Лист	№ докум.	Подп.	Дата	Д238.138.007		
Разраб.		Мюнтер		4.01.91	Фланец	Лит.	Масса	Масштаб
Пров.		Вольский				И	0,01	1:1
Т.контр.						Лист	Листов 1	
Н.контр.		Мюнтер			2D10B-001ГОСТ16338-85	ГПИ Горьковский САНТЕХПРОЕКТ		
Утв.								

Копир.

Формат А4

Инв.№ подл. | Подп. и дата | Взам. инв.№ | Инв.№ дубл. | Подп. и дата

А238.138.020СБ

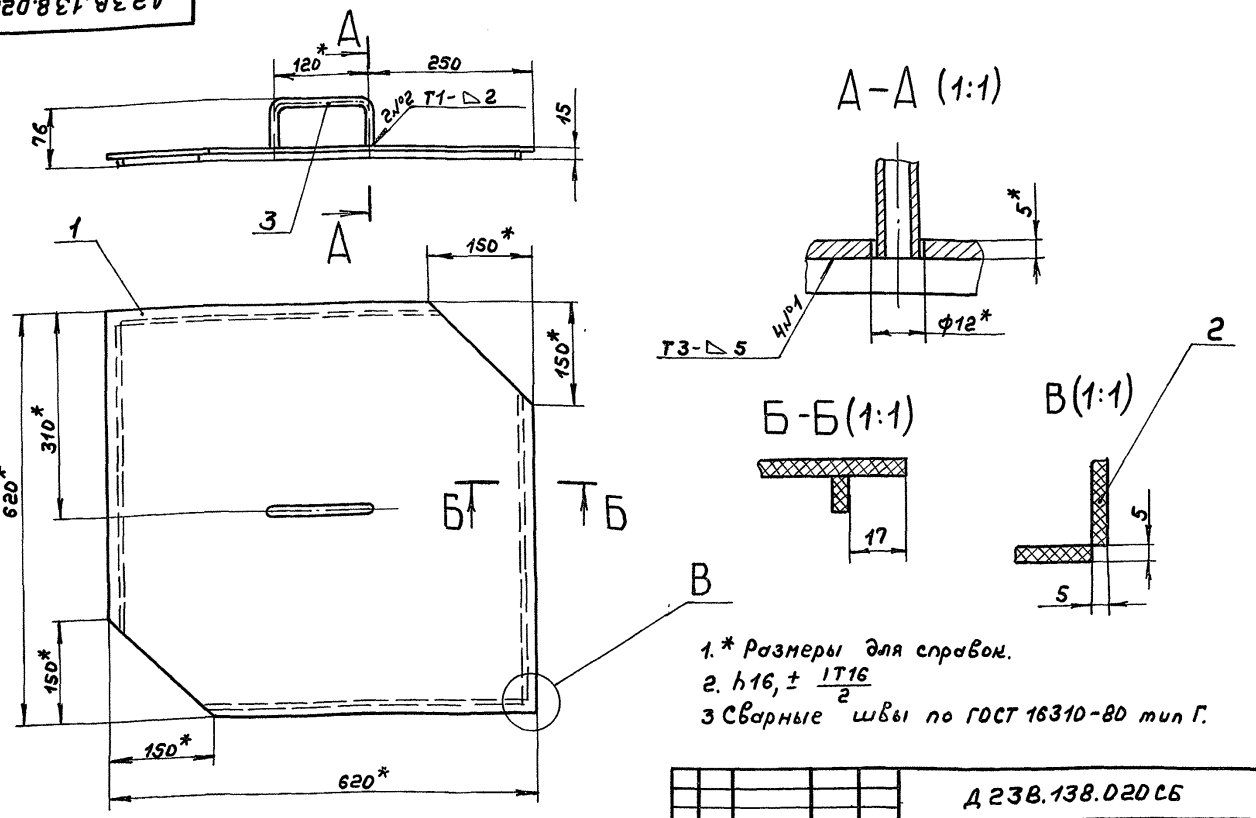

1.* Размеры для справок.

2. h16, ± IT16/2

3 Сварные швы по ГОСТ 16310-80 тип Г.

					А238.138.020СБ			
Изм.	Лист	№докум.	Подп.	Дата	Крышка	Лит.	Масса	Масштаб
Разраб.		Мюнтер		4.01.91		И	1,93	1:5
Пров.		Вольский				Лист	Листов 1	
Т. контр.						ГПИ Горьковский САНТЕХПРОЕКТ		
Н. контр.		Мюнтер						
Утв.								

Формат А3

А238.138.014

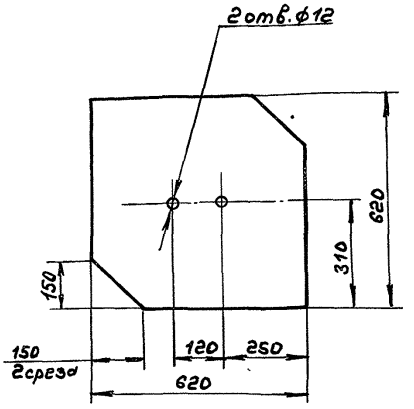

Неуказанные предельные отклонения размеров: H16, h16, ± IT16/2

					А238.138.014			
Изм.	Лист	№докум.	Подп.	Дата	Крышка	Лит.	Масса	Масштаб
Разраб.		Мюнтер		4.01.91		И	1,8	1:10
Пров.		Вольский				Лист	Листов 1	
Т. контр.						ГПИ Горьковский САНТЕХПРОЕКТ		
Н. контр.		Мюнтер						
Утв.								

Лист ПНАБТУ6-19-228-83 20108-001ГОСТ16338-85

Формат А4

Формат	Зона	Поз.	Обозначение	Наименование	Кол.	Примечание
				Документация		
А3			А238.138.020СБ	Сборочный чертеж		
				Детали		
А4		1	А238.138.014	Крышка	1	
Б4		2	А238.138.016	Полоса		
				Лист ПНАБТУ6-19-228-83		
				20108-001ГОСТ16338-85		
				(10×465) h16	4	
А4		3	А238.108.009	Ручка	1	

					А238.138.020			
Изм.	Лист	№докум.	Подп.	Дата	Крышка	Лит.	Лист	Листов
Разраб.		Мюнтер		4.01.91		И		1
Пров.		Вольский				ГПИ Горьковский САНТЕХПРОЕКТ		
Нач.отд.								
Н. контр.		Мюнтер						
Утв.								

Копир

gost.e-ecolog.ru