ТИПОВОЙ ПРОЕКТ
903-1-287.91

КОТЕЛЬНАЯ ОТОПИТЕЛЬНАЯ С 4 КОТЛАМИ "ФАКЕЛ-Г". СИСТЕМА ТЕПЛОСНАБЖЕНИЯ - ЗАКРЫТАЯ. ТОПЛИВО - ГАЗ. ЗДАНИЕ ИЗ СБОРНЫХ ЖЕЛЕЗОБЕТОННЫХ КОНСТРУКЦИЙ

АЛЬБОМ 3

Металлоконструкции технологические Рабочие чертежи.

РАЗРАБОТАН:
ГПИ „Горьковский Сантехпроект"

УТВЕРЖДЕН
и введён в действие ГПКНИИ СантехНИИпроект протоколом от 26 февраля 1991 г. N 20

Главный инженер института Ю.П. Фалалеев
Главный инженер проекта Т. Г. Гусева

gost.e-ecolog.ru

© АПП ЦИТП 1991г.
24861-03 2

Обозначение	Наименование	Стр
	Содержание альбома	2
Д20А. 948. 000	Короб с предохранительным клапаном	4
Д20А. 948. 001	Секция	
Д20А. 948. 003	Стенка	
Д20А. 948. 000 СБ	Короб с предохранительным клапаном	5
Д20А. 948. 004	Стенка	6
Д20А. 948. 005	Стенка	
Д20А. 948. 006	Стенка	
Д20А. 948. 008	Фланец	
Д20А. 948. 007	Фланец	7
Д20А. 949. 000	Короб	
Д20А. 949. 001	Стенка	
Д20А. 949. 000 СБ	Короб	8
Д20А. 949. 002	Стенка	9
Д20А. 949. 004	Ребро	
Д20А. 949. 006	Фланец	
Д20А. 949. 007	Дно	
Д20А. 949. 008	Стенка	10
Д20А. 949. 009	Пластина	
Д20А. 950. 000	Короб	
Д20А. 950. 001	Стенка	
Д20А. 950. 000 СБ	Короб	11
Д20А. 950. 002	Стенка	12
Д20А. 950. 003	Фланец	
Д20А. 950. 004	Перехов	
Д20А. 951. 000	Короб	13
Д20А. 951. 000 СБ	Короб	
Д20А. 951. 003	Фланец	
Д20А. 951. 001	Перехов	14
Д20А. 952. 000	Устройство ограждающее	
Д20А. 952. 001	Стенка	
Д20А. 952. 000 СБ	Устройство ограждающее	15
Д20А. 952. 010	Короб	
Д20А. 952. 006	Стенка	
Д20А. 952. 010 СБ	Короб	16
Д20А. 952. 007	Крышка	
Д20А. 952. 020	Подставка	
Д20А. 952. 020 СБ	Подставка	17
Д20А. 952. 008	Косынка	
Д20А. 952. 013	Связь	
Д20А. 1227. 000 СБ	Газохов	18
Д20А. 1227. 001	Патрубок	19
Д20А. 1227. 002	Патрубок	
Д20А. 1227. 003	Звено	20
Д20А. 1227. 004	Звено	
Д20А. 1227. 000	Газохов	21
Д20А. 1228. 000	Газохов	
Д20А. 1228. 001	Перехов	

Обозначение	Наименование	Стр.
Д20А. 1228. 000 СБ	Газохов	22
Д20А. 1228. 003	Звено	23
Д20А. 1228. 004	Звено	
Д20А. 1228. 002	Патрубок	24
Д20А. 1229. 000	Газохов	
Д22А. 039. 000	Заслонка	25
Д0А. 1229. 000 СБ	Газохов	26
Д22А. 039. 000 СБ	Заслонка	
Д22А. 039. 001	Фиксатор	27
Д22А. 039. 003	Ось	
Д22А. 039. 002	Подшипник	
Д22А. 039. 004	Крышка сальника	28
Д22А. 039. 005	Крышка	
Д22А. 039. 006	Прокладка	
Д22А. 039. 007	Ось	
Д22А. 039. 008	Подшипник	29
Д22А. 039. 009	Указатель	
Д22А. 039. 011	Шпилька	
Д22А. 039. 012	Прокладка	30
Д22А. 039. 010	Сектор	
Д22А. 039. 010 СБ	Сектор	
Д22А. 039. 014	Сектор	31
Д22А. 039. 015	Втулка	
Д22А. 039. 020	Кронштейн	
Д22А. 039. 016	Пластина	32
Д22А. 039. 017	Втулка	
Д22А. 039. 030	Лопатка	
Д22А. 039. 018	Лопатка	
Д22А. 039. 030 СБ	Лопатка	33
Д22А. 039. 019	Втулка	
Д22А. 039. 040	Корпус	
Д22А. 039. 040 СБ	Корпус	34
Д22А. 039. 021	Стенка	
Д22А. 039. 023	Ограничитель	
Д22А. 040. 000	Шибер	35
Д22А. 040. 001	Шибер	
Д22А. 040. 000 СБ	Шибер	
Д22А. 040. 010	Направляющая	36
Д22А. 040. 010 СБ	Направляющая	
Д22А. 040. 002	Винт	
Д22А. 040. 003	Рамка	
Д22А. 040. 004	Рамка	37
Д22А. 048. 000	Люк	
Д22А. 048. 000 СБ	Люк	
Д22А. 048. 001	Прокладка	38
Д22А. 048. 010	Крышка люка	
Д22А. 048. 010 СБ	Крышка люка	
Д22А. 048. 002	Ручка	
Д22А. 048. 003	Крышка	39
Д22А. 048. 020	Горловина	

Изм.	Лист	№ докум.	Подп.	Дата
Разраб.		Бердышева		7.12.90
Пров.		Бердышева		
Нач. отд.		Вольский		
Н. контр.		Монтер		
Утв.				

Копировал: Исаева

903-1-287.91.3

Содержание альбома

Лит.	Лист	Листов
И	1	2

ГПИ Горьковский САНТЕХПРОЕКТ

24861-03 3 Формат А2

Обозначение	Наименование	Стр.
Д22А.048.020СБ	Горловина	39
Д22А.048.004	Фланец	40
Д22А.048.005	Седло	
Д22Е.019.000	Насадка сбросного устройства	
Д22Е.019.000СБ	Насадка сбросного устройства	41
Д22Е.019.001	Короб	
Д22Е.019.002	Ребро	
Д22Е.019.004	Рассекатель	42
Д22Е.035.000	Помост	
Д22Е.035.000СБ	Помост	
Д22Е.035.003	Связь	43
Д22Е.036.000	Подставка	
Д22Е.036.000СБ	Подставка	
Д22Е.036.001	Патрубок	
Д22Е.036.003	Лапа	44
Д22Е.046.000	Гидрозатвор	
Д22Е.046.000СБ	Гидрозатвор	
Д22Е.046.001	Заглушка	
Д22Е.046.010	Корпус	45
Д22Е.046.010СБ	Корпус	
Д22Е.046.002	Патрубок	
Д22Е.046.003	Патрубок	
Д22Е.049.000	Подставка под счетчик	46
Д22Е.049.000СБ	Подставка под счетчик	
Д22Е.049.001	Связь	
Д22Е.050.000	Тройник сбросного устройства	47
Д22Е.050.000СБ	Тройник сбросного устройства	
Д22Е.050.001	Патрубок	
Д22Е.050.002	Патрубок	
Д22Е.050.003	Втулка	48
Д22Е.078.000	Подставка под счетчик	
Д22Е.000.001	Помост переходной	
Д22Е.078.000СБ	Подставка под счетчик	49
Д22Е.078.001	Связь	
Д22Е.079.000	Подставка	
Д22Е.079.000СБ	Подставка	50
Д22Е.079.001	Лапа	
Д22Е.079.003	Стойка	
Д22Е.080.000	Подвеска	
Д22Е.080.000СБ	Подвеска	51
Д22Е.080.002	Балка	
Д22Е.080.001	Ловитель	52
Д22Е.080.010	Тяга шарнирная	
Д22Е.080.010СБ	Тяга шарнирная	
Д22Е.080.004	Тяга	53
Д22Е.080.020	Тяга шарнирная	

Обозначение	Наименование	Стр.
Д22Е.080.020СБ	Тяга шарнирная	53
Д22Е.081.000	Подвеска	
Д22Е.081.000СБ	Подвеска	54
Д22Е.081.001	Балка	
Д22Е.082.000	Подвеска	55
Д22Е.082.000СБ	Подвеска	
Д22Е.083.000	Подвеска	56
Д22Е.083.000СБ	Подвеска	
Д22Е.083.001	Полухомут	
Д22Е.083.010	Балка	57
Д22Е.083.010СБ	Балка	
Д22Е.083.002	Ушко	
Д22Е.084.000	Подвеска	58
Д22Е.084.000СБ	Подвеска	
Д22Е.085.000	Подвеска	
Д22Е.085.000СБ	Подвеска	59
Д22Е.085.001	Серьга	
Д22Е.086.000	Подвеска	
Д22Е.086.010	Серьга	60
Д22Е.086.001	Ушко	
Д22Е.086.000СБ	Подвеска	61
Д22Е.086.010СБ	Серьга	62
Д22Е.086.002	Ушко	
Д22Е.087.001	Серьга	
Д22Е.087.000	Подвеска	63
Д22Е.087.000СБ	Подвеска	
Д23Д.680.000	Лестница и площадка к люку	64
Д23Д.680.001	Ребро	
Д23Д.680.002	Ребро	
Д23Д.680.008	Связь	
Д23Д.680.000СБ	Лестница и площадка к люку	65
Д23Д.680.010	Площадка	66
Д23Д.680.010СБ	Площадка	
Д23Д.680.020СБ	Лестница	67
Д23Д.680.020	Лестница	68
Д23Д.680.012	Пояс	
Д23Д.563.000	Опора	
Д23Д.563.000СБ	Опора	69
Д23Д.563.003	Пластина	
Д23Д.564.000	Опора	
Д23Д.564.000СБ	Опора	70
Д23Д.565.000	Опора	
Д23Д.565.000СБ	Опора	

Инв.№подл. | Подп. и дата | Взам. инв.№ | Инв.№дубл. | Подп. и дата

Альбом 3

Типовой проект 903-1-287.91

Формат	Зона	Поз.	Обозначение	Наименование	Кол.	Примечание
				Документация		
А2			Д20А.948.000СБ	Сборочный чертеж		
				Детали		
А4		1	Д20А.948.001	Секция	2	
Б4		2	Д20А.948.002	Патрубок		
				Труба 273×6 ГОСТ10704-76 / Д ГОСТ10705-80		
				L=220 h14 (12,5)	1	8,7кг
А3		3	Д20А.948.003	Стенка	1	
		4	—01	Стенка	1	
А4		5	Д20А.948.004	Стенка	1	
А4		6	Д20А.948.005	Стенка	1	
А4		7	Д20А.948.006	Стенка	1	
А3		8	Д20А.948.007	Фланец	1	
		9	—01	Фланец	1	
А4		10	Д20А.948.008	Фланец	1	
				Стандартные изделия		
		11		Клапан I Ду 250-1 ОСТ108.812.03-82	1	

Д20А.948.000

Изм.	Лист	№ докум.	Подп.	Дата
Разраб.		Мордвинкин		5.12.90
Пров.		Мордвинкин		
Нач.отд.		Вальский		
Н.контр.		Мюнтер		
Утв.				

Короб с предохранительным клапаном

Лит.	Лист	Листов
И		1

ГПИ ГОРЬКОВСКИЙ САНТЕХПРОЕКТ

Формат А4

Д20А.948.001

12,5 (√)

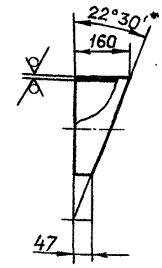

1.* Размеры для справок.

2. h14

Инв.№ подл. | Подп. и дата | Взам.инв.№ | Инв.№ дубл. | Подп. и дата

Изм.	Лист	№ докум.	Подп.	Дата
Разраб.		Мордвинкин		5.12.90
Пров.		Мордвинкин		
Т.контр.				
Н.контр.		Мюнтер		
Утв.				

Секция

Лит.	Масса	Масштаб
И	4,07	1:10

Лист	Листов 1

Труба 273×6 ГОСТ10704-76 / Д ГОСТ10705-80

ГПИ ГОРЬКОВСКИЙ САНТЕХПРОЕКТ

Формат А4

Д20А.948.003

25 (√)

Рис. 1

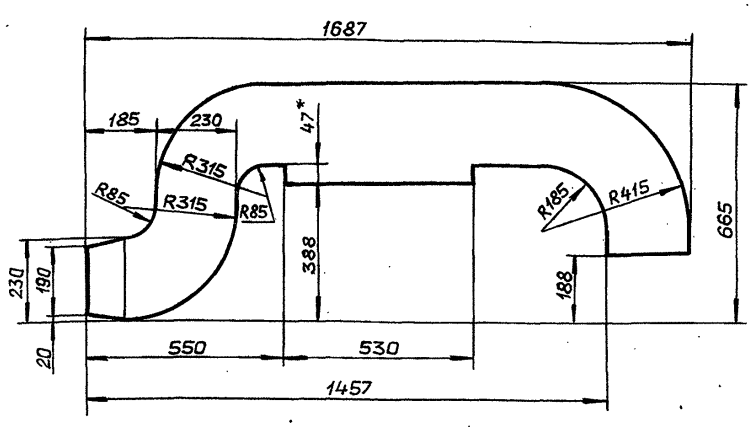

Рис. 2

Остальное — см. рис. 1

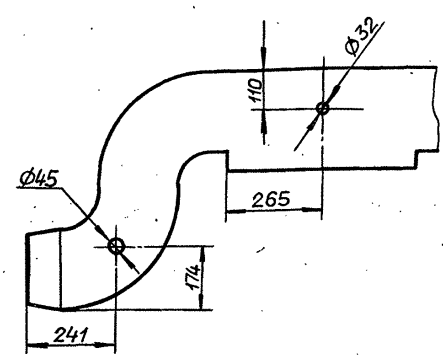

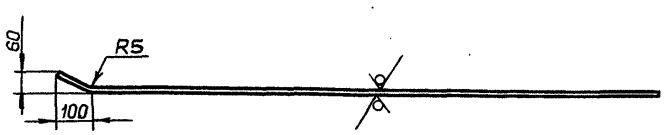

Неуказанные предельные отклонения размеров: $H14, h14, \pm \frac{IT14}{2}$

Обозначение	Рис.	Масса, кг
Д20А.948.003	1	20,9
—01	2	20,8

Д20А.948.003

Изм.	Лист	№ докум.	Подп.	Дата
Разраб.		Мордвинкин		5.12.90
Пров.		Мордвинкин		
Т.контр.				
Н.контр.		Мюнтер		
Утв.				

Стенка

Лит.	Масса	Масштаб
И	См. табл.	1:10

Лист	Листов 1

Лист Б-ПН-5 ГОСТ19903-74 / Ст3сп ГОСТ14637-89

ГПИ ГОРЬКОВСКИЙ САНТЕХПРОЕКТ

Копировал: Ганкова

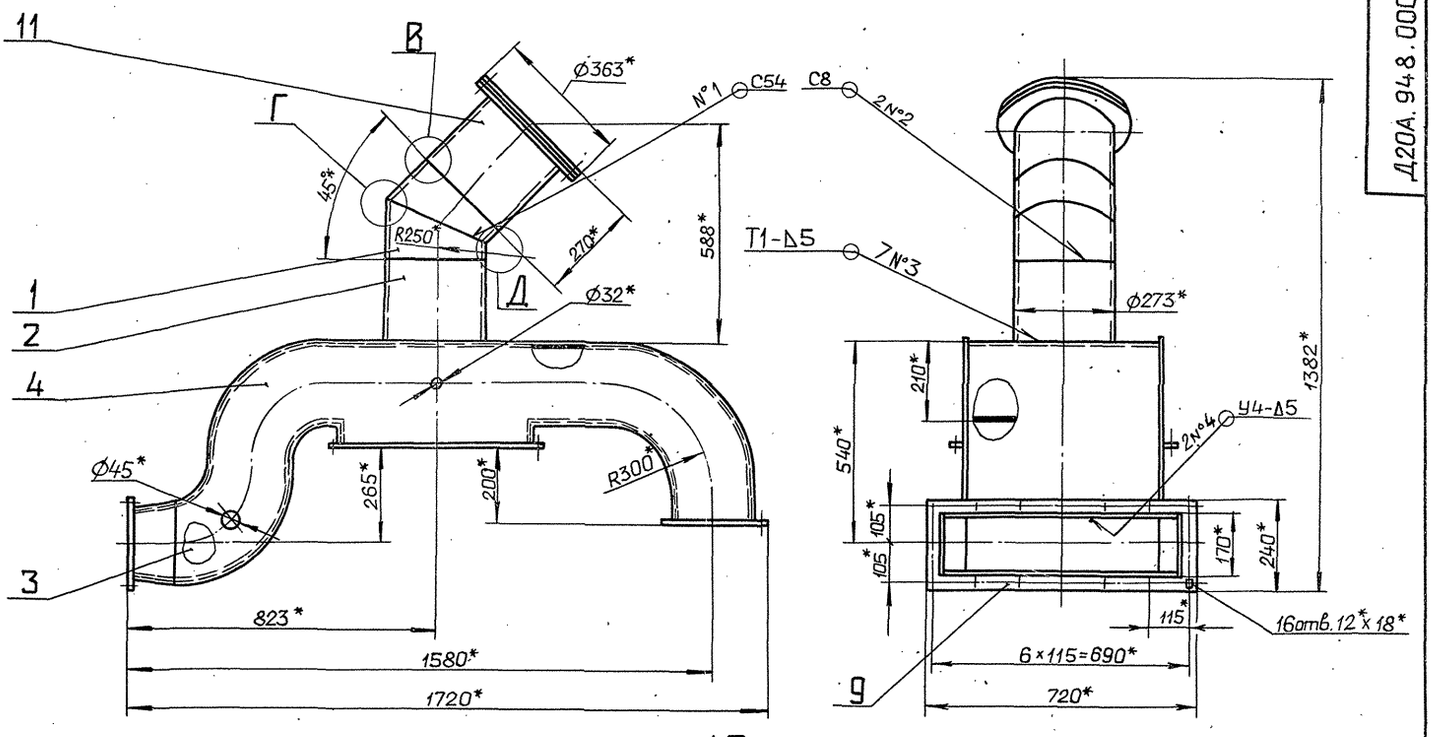

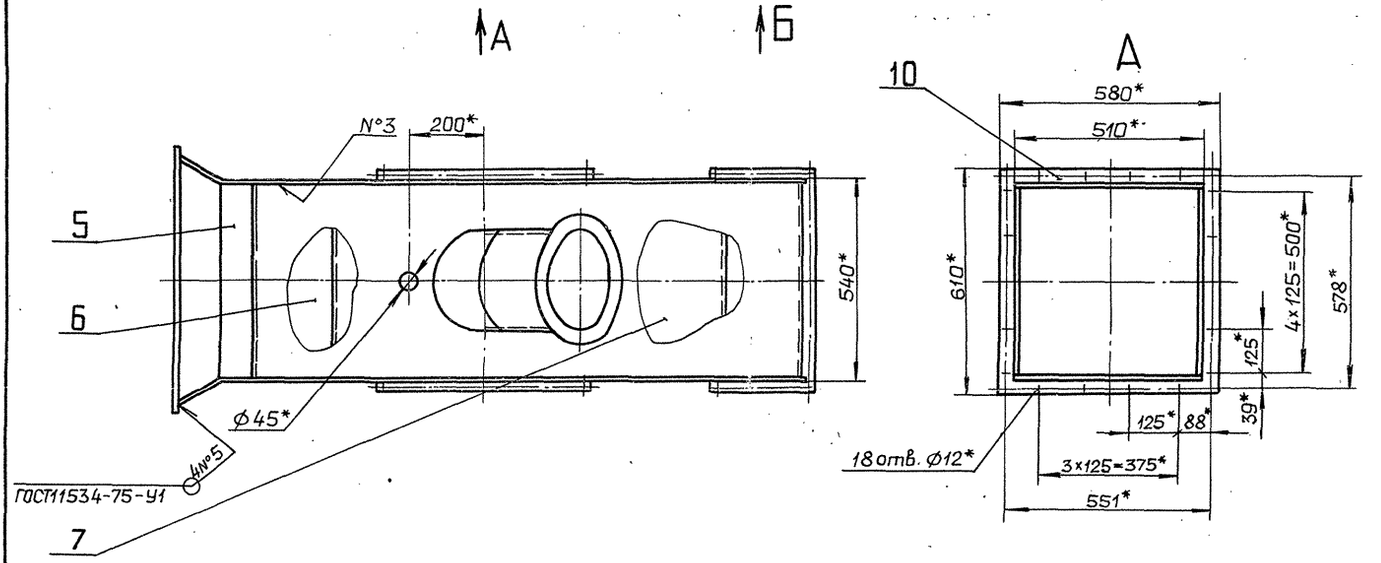

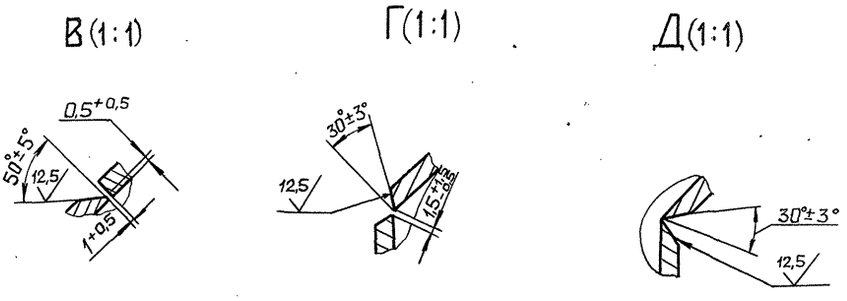

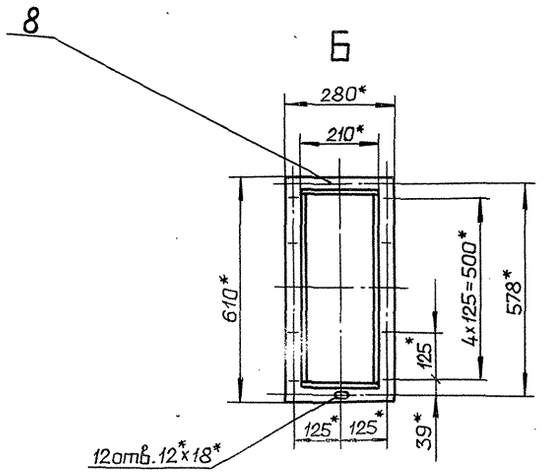

1.* Размеры для справок.

2. Сварные швы N°1,2 по ГОСТ16037-80, N°3,4 - ГОСТ5264-80.

					Д20А.948.000СБ		
Изм.	Лист	№докум.	Подп.	Дата	Короб с предохранительным клапаном	Лит.	Масса	Масштаб
Разраб.		Моравинкин		6.12.90		И	165	1:10
Пров.		Моравинкин				Лист	Листов 1	
Т.контр.						ГПИ ГОРЬКОВСКИЙ САНТЕХПРОЕКТ		
Нач.отд.		Вольский						
Н.контр.		Мюнтер						
Утв.								

Инв.№ подл. | Подп. и дата | Взам.инв.№ | Инв.№ дубл. | Подп. и дата

Альбом 3

Типовой проект 903-1-287.91

Д20А.948.004

25 (√)

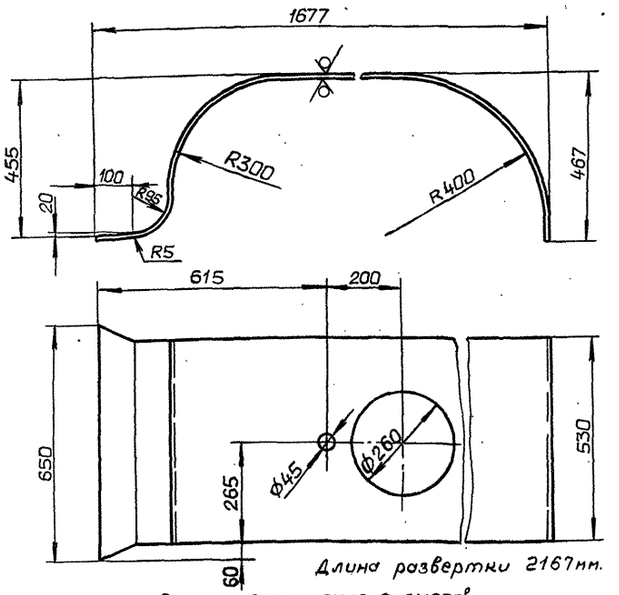

Длина развертки 2167мм.

Неуказанные предельные отклонения размеров:
$H14, h14, \pm \frac{IT14}{2}$

Изм.	Лист	№ докум.	Подп.	Дата
Разраб.		Мордвинкин		5.12.90
Пров.		Мордвинкин		
Т.контр.				
Н.контр.		Мюнтер		
Утв.				

Д20А.948.004

Стенка

Лит.	Масса	Масштаб
И	44	1:10

Лист | Листов 1

Лист Б-ПН-5 ГОСТ 19903-74 Ст3сп ГОСТ 14637-89

ГПИ ГОРЬКОВСКИЙ САНТЕХПРОЕКТ

Формат А4

Д20А.948.005

25 (√)

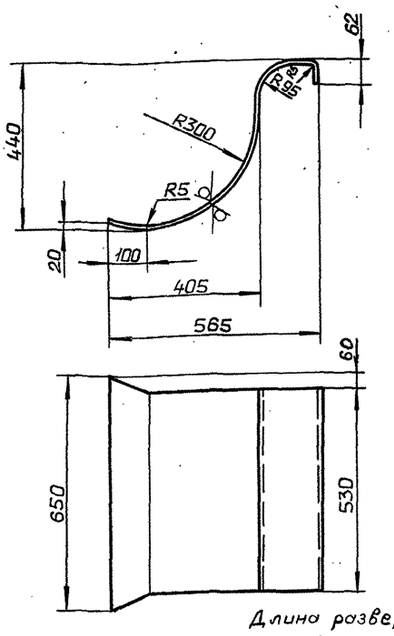

Длина развертки 889мм.

Неуказанные предельные отклонения размеров:
$h14, \pm \frac{IT16}{2}$

Изм.	Лист	№ докум.	Подп.	Дата
Разраб.		Мордвинкин		5.12.90
Пров.		Мордвинкин		
Т.контр.				
Н.контр.		Мюнтер		
Утв.				

Д20А.948.005

Стенка

Лит.	Масса	Масштаб
И	16.8	1:10

Лист | Листов 1

Лист Б-ПН-5 ГОСТ 19903-74 Ст3сп ГОСТ 14637-89

ГПИ ГОРЬКОВСКИЙ САНТЕХПРОЕКТ

Формат А4

Инв. № подл. | Подп. и дата | Взам. инв. № | Инв. № дубл. | Подп. и дата

Д20А.948.006

25 (√)

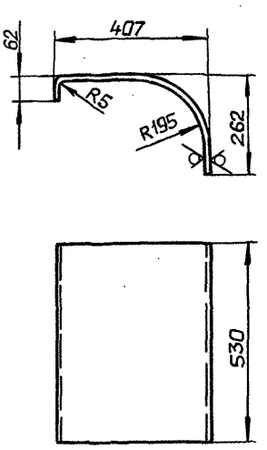

Длина развертки 632мм.

Неуказанные предельные отклонения размеров:
$h14, \pm \frac{IT14}{2}$

Изм.	Лист	№ докум.	Подп.	Дата
Разраб.		Мордвинкин		5.12.90
Пров.		Мордвинкин		
Т.контр.				
Н.контр.		Мюнтер		
Утв.				

Д20А.948.006

Стенка

Лит.	Масса	Масштаб
И	12	1:10

Лист | Листов 1

Лист Б-ПН-5 ГОСТ 19903-74 Ст3сп ГОСТ 14637-89

ГПИ ГОРЬКОВСКИЙ САНТЕХПРОЕКТ

Формат А4

Д20А.948.008

12,5 (√)

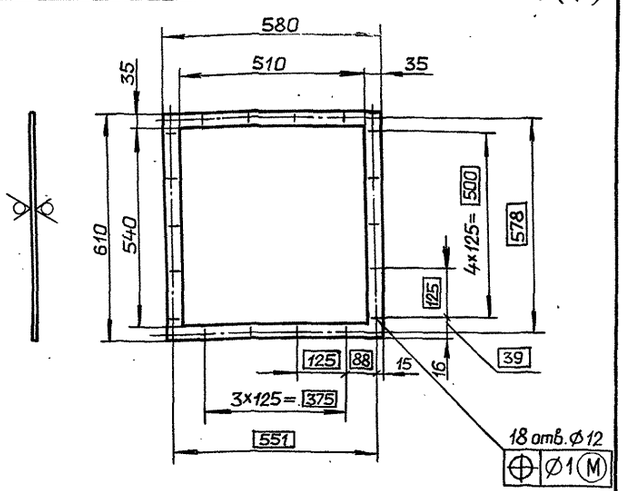

Обозначение	Материал	Масса, кг.
Д20А.948.008	Лист Б-ПН-8 ГОСТ 19903-74 Ст3сп ГОСТ 14637-89	5.0
-01	Лист АД1-8 ГОСТ 21631-76	1.9

Неуказанные предельные отклонения размеров:
$H14, h14, \pm \frac{IT14}{2}$

Изм.	Лист	№ докум.	Подп.	Дата
Разраб.		Мордвинкин		5.12.90
Пров.		Мордвинкин		
Т.контр.				
Н.контр.		Мюнтер		
Утв.				

Д20А.948.008

Фланец

Лит.	Масса	Масштаб
И	См. табл.	1:10

Лист | Листов 1

См. табл.

ГПИ ГОРЬКОВСКИЙ САНТЕХПРОЕКТ

Копировал: Ганкова

Д20А.948.007

Альбом 3

Типовой проект 903-1-287.91

12,5

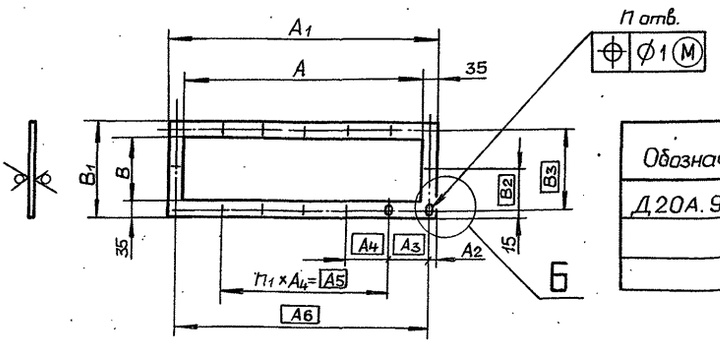

Обозначение	Размеры, мм											n	n1	Масса, кг
	A	A1	A2	A3	A4	A5	A6	B	B1	B2	B3			
Д20А.948.007	540	610	16	39	125	500	578	210	280	125	250	12	4	3,76
– 01	650	720	15	—	115	690	—	170	240	105	210	16	6	3,74

Б (1:1)

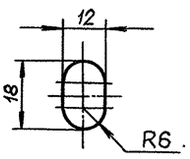

Неуказанные предельные отклонения размеров:

$H14, h14 \pm \frac{IT14}{2}$

Изм.	Лист	№ докум.	Подп.	Дата
Разраб.		Моравинкин		6.12.90
Пров.		Моравинкин		
Н.контр.				
Н.контр.		Мюнтер		
Утв.				

Д20А.948.007

Фланец

Лит.	Масса	Масштаб
И	См. табл.	—
Лист	Листов 1	

Лист Б-ПН-8 ГОСТ 19903-74 / Ст3сп ГОСТ 14637-89

ГПИ горьковский САНТЕХПРОЕКТ

Формат А3

Формат	Зона	Поз.	Обозначение	Наименование	Кол.	Примечание
				Документация		
А2			Д20А.949.000 СБ	Сборочный чертеж		
				Детали		
А4		1	Д 20А.948.008-01	Фланец	2	
А4		2	Д 20А.949.001	Стенка	1	
А4		3	Д 20А.949.002	Стенка	1	
Б4		4	Д 20А.949.003	Стенка		
				Лист АД1-5 ГОСТ 21631-76		
				(530×605) h14 $\frac{25}{}$	1	4.3кг
А4		5	Д20А.949.004	Ребро	4	
Б4		6	Д20А.949.005	Патрубок		
				Труба АД1-28×4 ГОСТ 18482-79		
				L=97 h14 $\frac{25}{}$	1	0.03кг
А4		7	Д20А.949.006	Фланец	1	
А4		8	Д 20А.949.007	Дно	1	
А4		9	Д 20А.949.008	Стенка	1	
А4		10	Д 20А.949.009	Пластина	2	

Изм.	Лист	№ докум.	Подп.	Дата
Разраб.		Моравинкин		6.12.90
Пров.		Моравинкин		
Нач.отд.		Вольский		
Н.контр.		Мюнтер		
Утв.				

Д20А.949.000

Короб

Лит.	Лист	Листов
И		1

ГПИ горьковский САНТЕХПРОЕКТ

Формат А4

Д20А.949.001

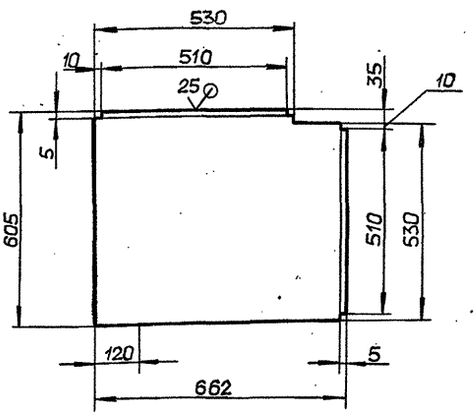

Неуказанные предельные отклонения размеров:

$h14 \pm \frac{IT14}{2}$

Изм.	Лист	№ докум.	Подп.	Дата
Разраб.		Моравинкин		6.12.90
Пров.		Моравинкин		
Т.контр.				
Н.контр.		Мюнтер		
Утв.				

Д20А.949.001

Стенка

Лит.	Масса	Масштаб
И	4.7	1:10
Лист	Листов 1	

Лист АД1-5 ГОСТ 21631-76

ГПИ горьковский САНТЕХПРОЕКТ

Копировал: Ганкова

Инв.№подл. | Подп. и дата | Взам.инв.№ | Инв.№дубл. | Подп. и дата

Типовой проект 903-1-220.91

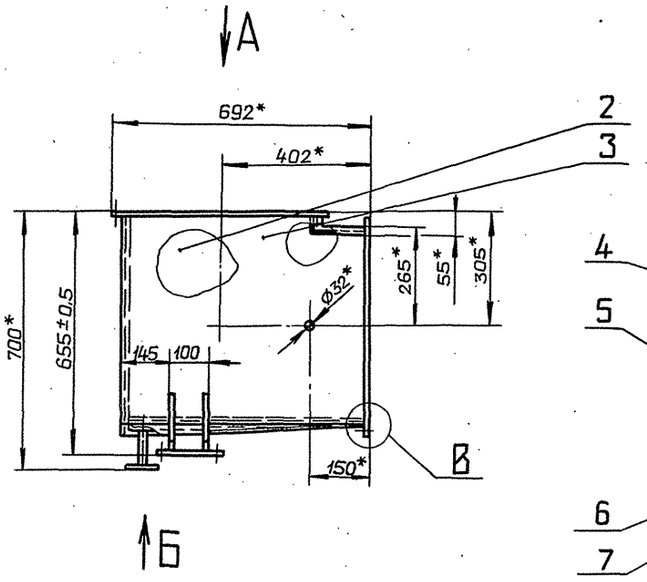

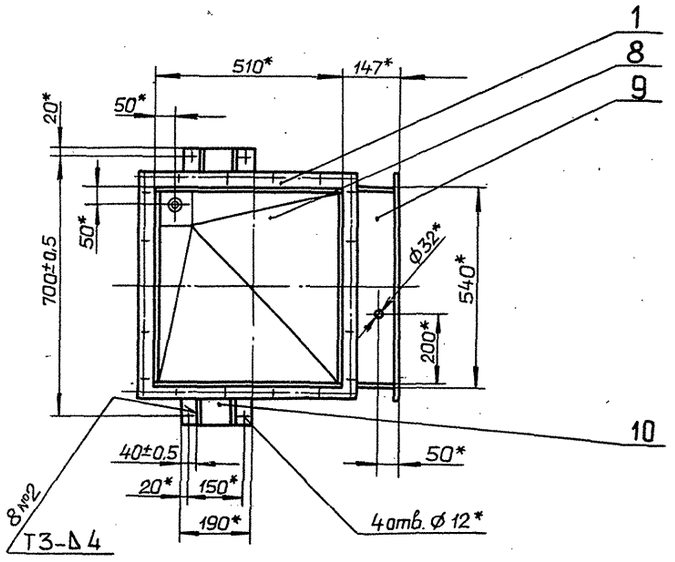

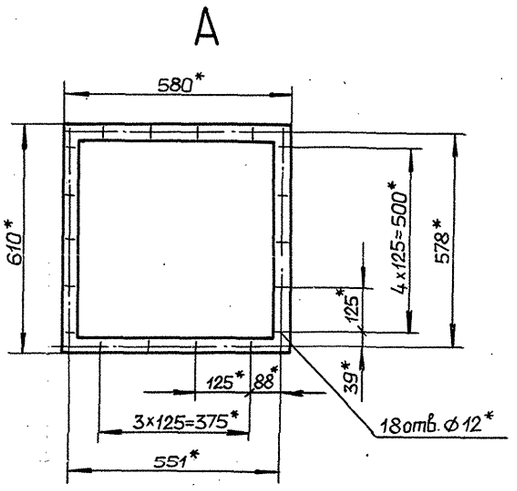

Б(1:2)

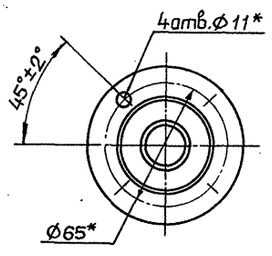

Г(1:1)

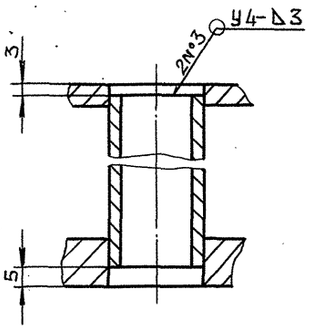

В(1:1)

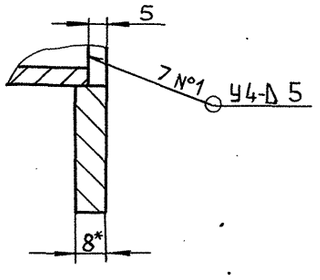

1.* Размеры для справок.

2. $\pm \frac{IT16}{2}$

3. Сварные швы по ГОСТ 14806-80.

					Д20А.949.000 СБ		
Изм.	Лист	N° докум.	Подп.	Дата		Лит.	Масса	Масштаб
Разраб.		Моравинкин		5.12.90	Короб	И	24,7	1:10
Пров.		Моравинкин				Лист	Листов 1	
Т.контр						ГПИ ГОРЬКОВСКИЙ САНТЕХПРОЕКТ		
Нач.отд.		Вольский						
Н.контр.		Мюнтер						
Утв.								

Альбом 3

Типовой проект 903-1-287.91

Подп. и дата | Инв. № дубл. | Взам. инв. № | Подп. и дата | Инв. № подл.

Д20А.949.002

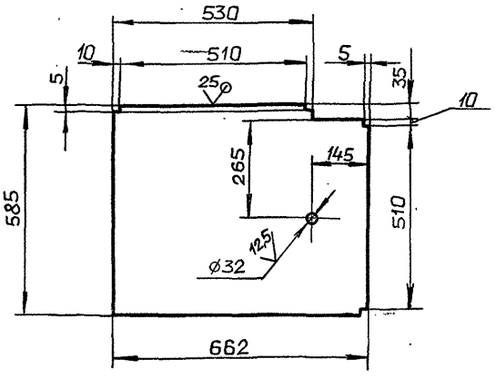

Неуказанные предельные отклонения размеров: H14, h14, $\pm\frac{IT14}{2}$

Изм.	Лист	№ докум.	Подп.	Дата
Разраб.		Мордвинкин		5.12.90
Пров.		Мордвинкин		
Т.контр.				
Н.контр.		Мюнтер		
Утв.				

Д20А.949.002

Стенка

Лит.	Масса	Масштаб
И	4,7	1:10

Лист | Листов 1

Лист АД1-5 ГОСТ 21631-76

ГПИ ГОРЬКОВСКИЙ САНТЕХПРОЕКТ

Формат А4

Д20А.949.004

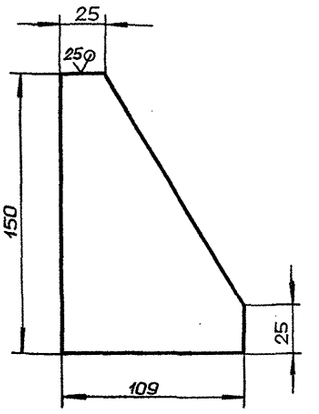

Неуказанные предельные отклонения размеров: h14, $\pm\frac{IT14}{2}$

Изм.	Лист	№ докум.	Подп.	Дата
Разраб.		Мордвинкин		5.12.90
Пров.		Мордвинкин		
Т.контр.				
Н.контр.		Мюнтер		
Утв.				

Д20А.949.004

Ребро

Лит.	Масса	Масштаб
И	0,16	1:2

Лист | Листов 1

Лист АД1-8 ГОСТ 21631-76

ГПИ ГОРЬКОВСКИЙ САНТЕХПРОЕКТ

Формат А4

Д20А.949.006

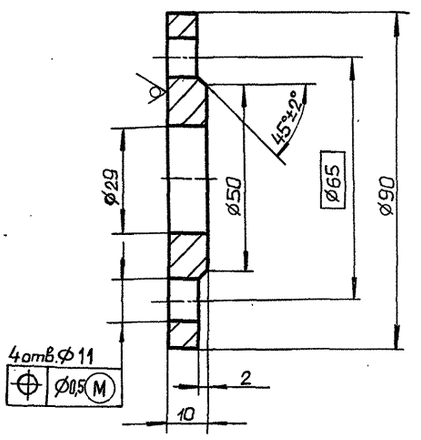

Неуказанные предельные отклонения размеров: H14, h14, $\pm\frac{IT14}{2}$

Изм.	Лист	№ докум.	Подп.	Дата
Разраб.		Мордвинкин		5.12.90
Пров.		Мордвинкин		
Т.контр.				
Н.контр.		Мюнтер		
Утв.				

Д20А.949.006

Фланец

Лит.	Масса	Масштаб
И	0,14	1:1

Лист | Листов 1

Лист АД1-10,5 ГОСТ 21631-76

ГПИ ГОРЬКОВСКИЙ САНТЕХПРОЕКТ

Формат А4

Д20А.949.007

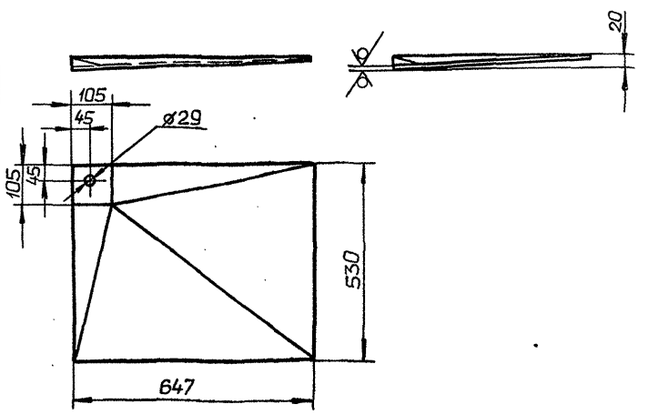

1. H14, h14, $\pm\frac{IT16}{2}$
2. Радиусы гиба 5мм.

Изм.	Лист	№ докум.	Подп.	Дата
Разраб.		Мордвинкин		5.12.90
Пров.		Мордвинкин		
Т.контр.				
Н.контр.		Мюнтер		
Утв.				

Д20А.949.007

Дно

Лит.	Масса	Масштаб
И	4,6	1:10

Лист | Листов 1

Лист АД1-5 ГОСТ 21631-76

ГПИ ГОРЬКОВСКИЙ САНТЕХПРОЕКТ

Копировал Ганкова

Формат А4

Альбом 3

Типовой проект 903-1-287.91

Д20А.949.008

25 √(√)

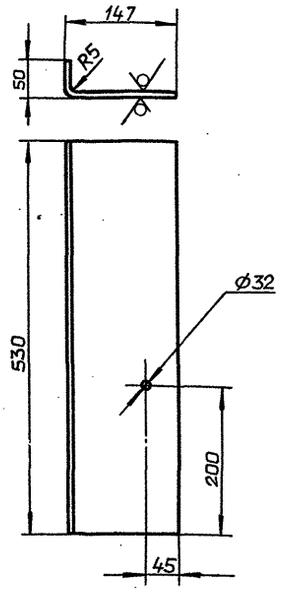

Длина развертки 189 мм.

Неуказанные предельные отклонения размеров:
$H14, h14, \pm \frac{IT16}{2}$

Изм.	Лист	№ докум.	Подп.	Дата	Д20А.949.008			
Разраб.		Мордвинкин		5.12.90	Стенка	Лит. И	Масса 1.4	Масштаб 1:5
Пров.		Мордвинкин				Лист	Листов 1	
Т.контр.								
Н.контр.		Мюнтер			Лист АД1-5 ГОСТ 21631-76	ГПИ ГОРЬКОВСКИЙ САНТЕХПРОЕКТ		
Утв.								

формат А4

Д20А.949.009

12,5 √(√)

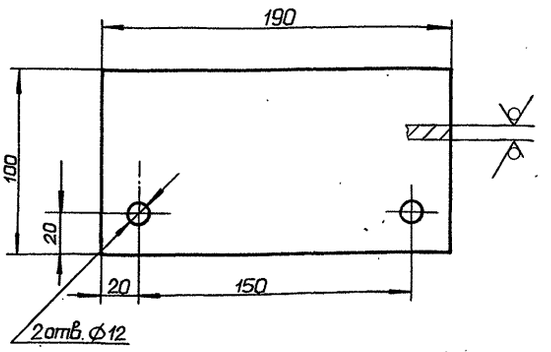

Обозначение	Материал	Масса, кг
Д20А.949.009	Лист АД 1-10 ГОСТ 21631-76	0,17
-01	Лист Б-ПН-10 ГОСТ 19903-74 / Ст3сп ГОСТ 14637-89	0,5

Неуказанные предельные отклонения размеров:
$H14, h14, \pm \frac{IT14}{2}$

Изм.	Лист	№ докум.	Подп.	Дата	Д20А.949.009			
Разраб.		Мордвинкин		5.12.90	Пластина	Лит. И	Масса См. табл.	Масштаб 1:2
Пров.		Мордвинкин				Лист	Листов 1	
Т.контр.								
Н.контр.		Мюнтер			См. табл.	ГПИ ГОРЬКОВСКИЙ САНТЕХПРОЕКТ		
Утв.								

формат А4

Формат	Зона	Поз.	Обозначение	Наименование	Кол.	Примечание
				Документация		
А2			Д20А.950.000СБ	Сборочный чертеж		
				Детали		
А3		1	Д20А.948.007	Фланец	1	
А4		2	Д20А.948.008	Фланец	1	
А4		3	Д20А.950.001	Стенка	1	
		4	-01	Стенка	2	
		5	-02	Стенка	1	
А4		6	Д20А.950.002	Стенка	1	
		7	-01	Стенка	1	
А4		8	Д20А.950.003	Фланец	1	
А3		9	Д20А.950.004	Переход	1	

Изм.	Лист	№ докум.	Подп.	Дата	Д20А.950.000			
Разраб.		Мордвинкин		5.12.90	Короб	Лит. И	Лист	Листов 1
Пров.		Мордвинкин						
Нач.отд.		Вольский				ГПИ ГОРЬКОВСКИЙ САНТЕХПРОЕКТ		
Н.контр.		Мюнтер						
Утв.								

формат А4

Д20А.950.001

√(√)

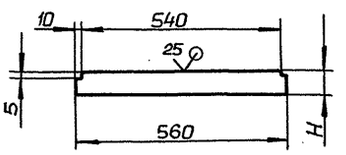

Обозначение	H, мм	Масса, кг
Д20А.950.001	60	1,3
-01	200	4,4
-02	260	5,7

Неуказанные предельные отклонения размеров:
$h14, \pm \frac{IT14}{2}$

Изм.	Лист	№ докум.	Подп.	Дата	Д20А.950.001			
Разраб.		Мордвинкин		5.12.90	Стенка	Лит. И	Масса См. табл.	Масштаб —
Пров.		Мордвинкин				Лист	Листов 1	
Т.контр.								
Н.контр.		Мюнтер			Лист Б-ПН-5 ГОСТ 19903-74 / Ст3сп ГОСТ 14637-89	ГПИ ГОРЬКОВСКИЙ САНТЕХПРОЕКТ		
Утв.								

Копировал: Ганкова

24861-03 11 формат А4

Д20А.950.000СБ

Типовой проект 903-1-287.91 Альбом 3

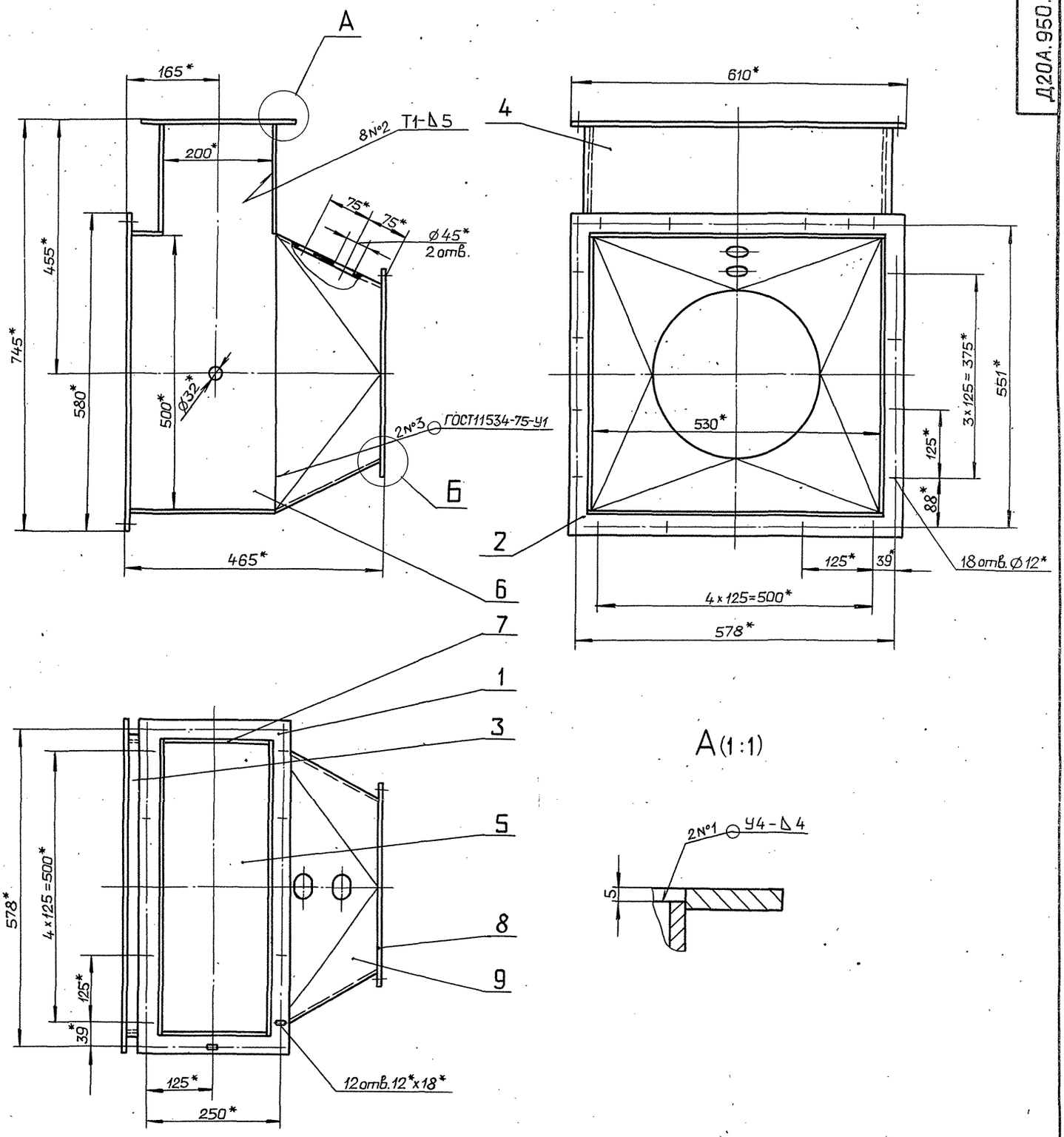

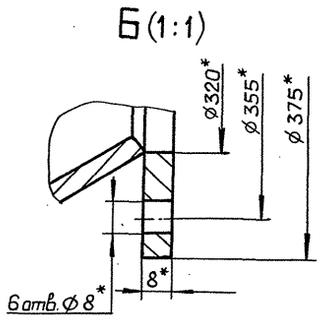

1.* Размеры для справок.

2. $\pm \frac{IT16}{2}$

3. Сварные швы № 1,2 по ГОСТ 5264-80.

					Д20А.950.000СБ			
Изм	Лист	№ докум.	Подп.	Дата	Короб	Лит.	Масса	Масштаб
Разраб.		Мордвинкин		5.12.90		И	53,5	1:5
Пров.		Мордвинкин				Лист	Листов 1	
Т.контр.						ГПИ ГОРЬКОВСКИЙ САНТЕХПРОЕКТ		
Нач.отд.		Вольский						
Н.контр.		Мюнтер						
Утв.								

Инв.№подл. | Подп. и дата | Взам. инв.№ | Инв.№дубл. | Подп. и дата

Копировал: Ганкова

24861-03 12 Формат А2

Д20.950.002

Рис.1

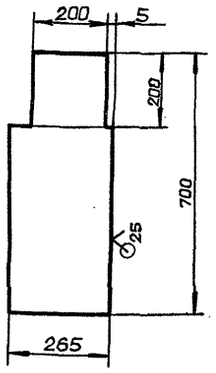

Рис.2
Остальное - см. Рис.1

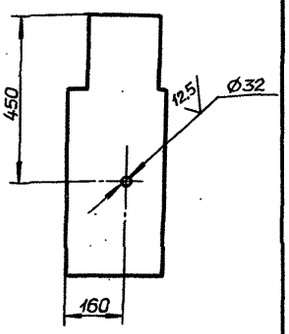

Обозначение	Рис.	Масса, кг
Д20А.950.002	1	6,75
-01	2	6,72

Неуказанные предельные отклонения размеров:
H14, h14, $\pm \frac{IT14}{2}$

Изм.	Лист	№ докум.	Подп.	Дата
Разраб.		Моравинкин		6.12.90
Пров.		Моравинкин		
Т.контр.				
Н.контр.		Мюнтер		
Утв.				

Д20А.950.002

Стенка

Лит.	Масса	Масштаб
И	См. табл.	1:10
Лист	Листов 1	

Лист Б-ПН-5 ГОСТ19903-74
Ст3сп ГОСТ14637-89

ГПИ ГОРЬКОВСКИЙ САНТЕХПРОЕКТ

Формат А4

Д20А.950.003

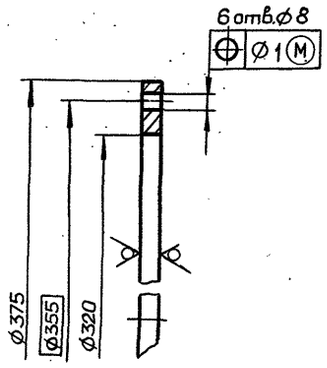

Неуказанные предельные отклонения размеров:
H14, h14

Изм.	Лист	№ докум.	Подп.	Дата
Разраб.		Моравинкин		6.12.90
Пров.		Моравинкин		
Т.контр.				
Н.контр.		Мюнтер		
Утв.				

Д20А.950.003

Фланец

Лит.	Масса	Масштаб
И	1.84	1:2
Лист	Листов 1	

Лист Б-ПН-8 ГОСТ19903-74
Ст3сп ГОСТ14637-89

ГПИ ГОРЬКОВСКИЙ САНТЕХПРОЕКТ

Формат А4

Инв. № подл. | Подп. и дата | Взам. инв. № | Инв. № дубл. | Подп. и дата

Д20А.950.004

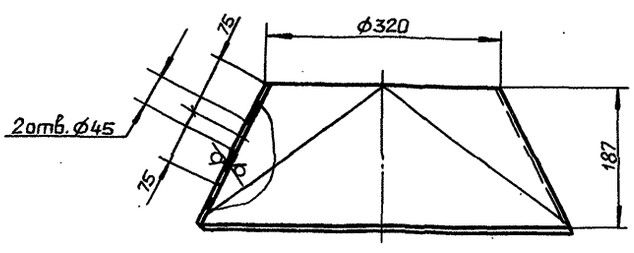

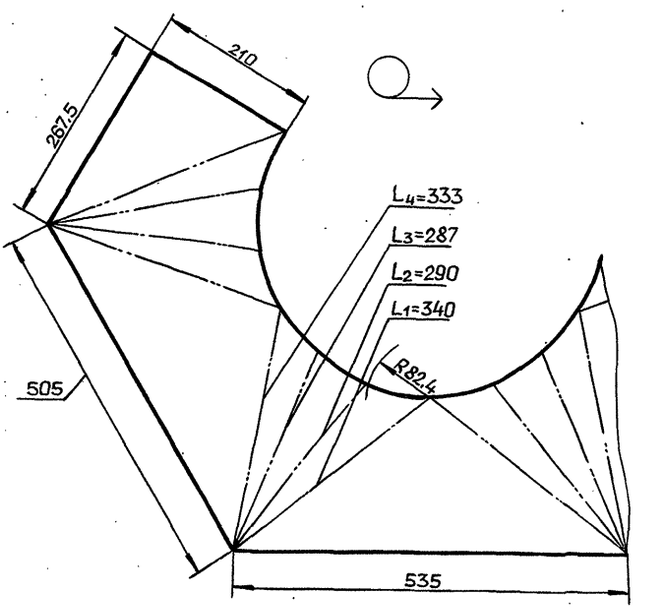

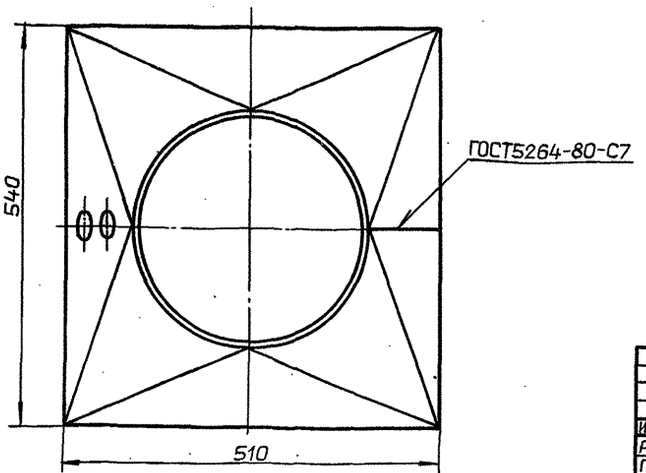

Неуказанные предельные отклонения размеров:
H14, h14, $\pm \frac{IT14}{2}$

Изм.	Лист	№ докум.	Подп.	Дата
Разраб.		Моравинкин		6.12.90
Пров.		Моравинкин		
Т.контр.				
Н.контр.		Мюнтер		
Утв.				

Д20А.950.004

Переход

Лит.	Масса	Масштаб
И	13.6	1:5
Лист	Листов 1	

Лист Б-ПН-5 ГОСТ19903-74
Ст3сп ГОСТ14637-89

ГПИ ГОРЬКОВСКИЙ САНТЕХПРОЕКТ

Альбом 3

Типовой проект 903-1-287.91

Формат	Зона	Поз.	Обозначение	Наименование	Кол.	Примечание
				Документация		
А3			Д20А.951.000СБ	Сборочный чертеж		
				Детали		
А3		1	Д20А.951.001	Переход	1	
Б4		2	Д20А.951.002	Труба		
				Труба 377×4 ГОСТ10704-76 / Д ГОСТ10705-80		
				L=606 h14 (25)	1	22,3кг
А4		3	Д20А.951.003	Фланец	1	

Изм	Лист	№ докум.	Подп.	Дата
Разраб.		Мордвинкин		5.12.91
Пров.		Мордвинкин		
Нач.отд		Вольский		
Н.контр.		Мюнтер		
Утв.				

Д20А.951.000

Короб

Лит.	Лист	Листов
И		1

ГПИ горьковский САНТЕХПРОЕКТ

Формат А4

Инв.№подл. | Подп. и дата | Взам.инв.№ | Инв.№дубл. | Подп. и дата

Д20А.951.003

12,5 (V)

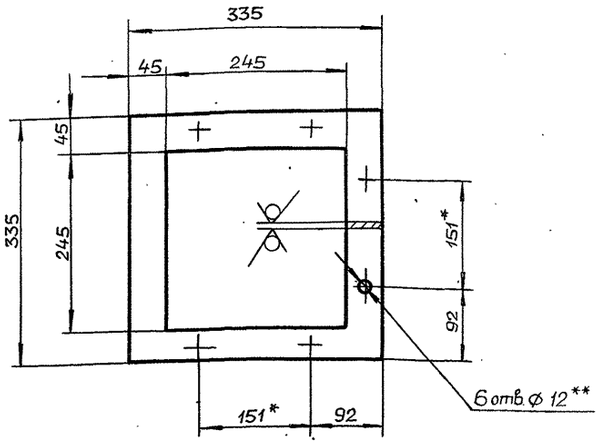

1.* Размеры для справок.

2.** Обработать по фланцу дымососа Д-3,5.

3. H14, h14, $\pm\frac{IT14}{2}$

Изм	Лист	№ докум.	Подп.	Дата
Разраб.		Мордвинкин		5.12.91
Пров.		Мордвинкин		
Т.контр.				
Н.контр		Мюнтер		
Утв.				

Д20А.951.003

Фланец

Лит.	Масса	Масштаб
И	3,2	1:5

Лист	Листов 1

Лист Б-ПН-8 ГОСТ19903-74 / Ст3сп ГОСТ14637-89

ГПИ горьковский САНТЕХПРОЕКТ

Формат А4

Инв.№подл. | Подп. и дата | Взам.инв.№ | Инв.№дубл. | Подп. и дата

Д20А.951.000 СБ

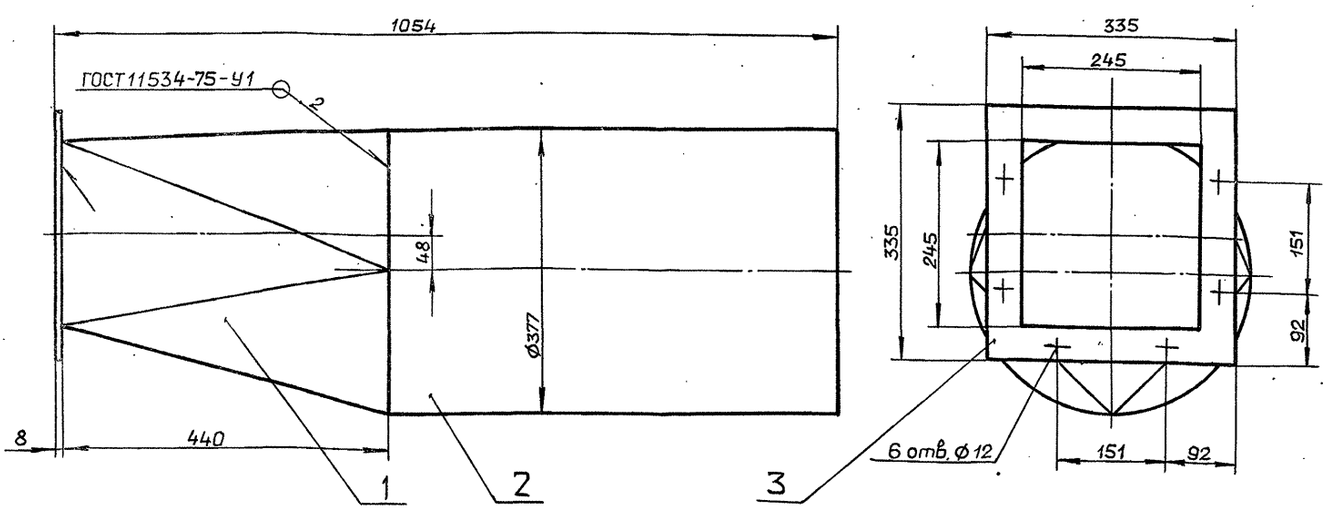

Размеры для справок.

Изм	Лист	№ докум.	Подп.	Дата
Разраб.		Мордвинкин		5.12.91
Пров.		Мордвинкин		
Т.контр.		Вольский		
Нач.отд		Вольский		
Н.контр.		Мюнтер		
Утв.				

Д20А.951.000 СБ

Короб

Лит.	Масса	Масштаб
И	40,3	1:5

Лист	Листов 1

ГПИ горьковский САНТЕХПРОЕКТ

Инв.№подл. | Подп. и дата | Взам.инв.№ | Инв.№дубл. | Подп. и дата

25 √(√)

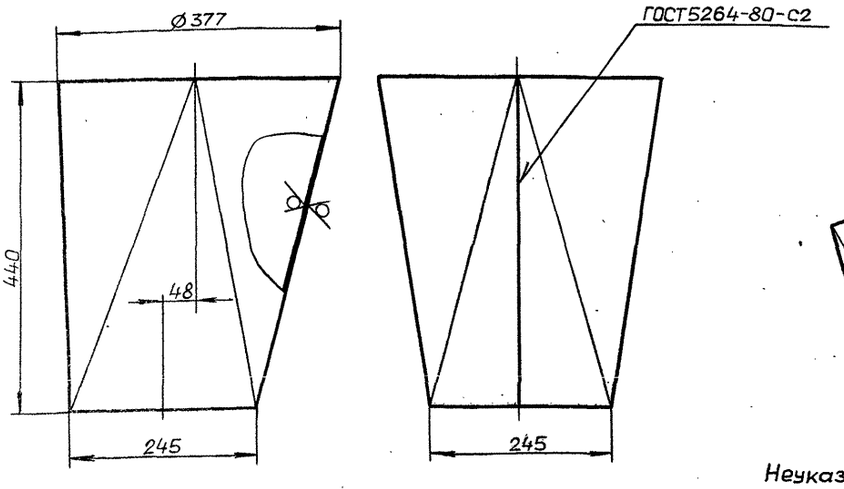

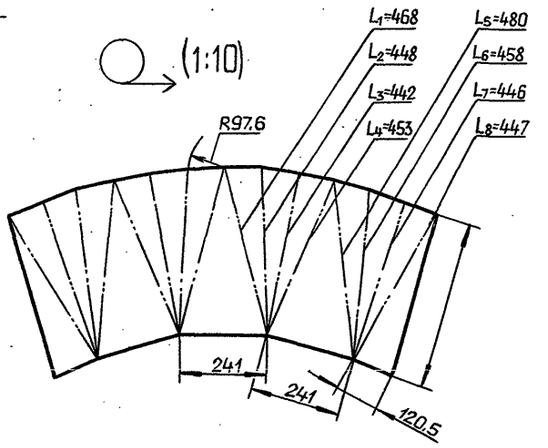

Неуказанные предельные отклонения размеров: $h14, \pm \frac{IT14}{2}$

						Д20А.951.001		
Изм.	Лист	№докум.	Подп.	Дата	Переход	Лит.	Масса	Масштаб
Разраб.		Мордвинкин		7.12.90		И	14.8	1:5
Пров.		Мордвинкин				Лист	Листов 1	
Т.контр.								
Н.контр.		Мюнтер			Лист Б-ПН-4 ГОСТ19903-74 Ст3сп ГОСТ14637-89	ГПИ ГОРЬКОВСКИЙ САНТЕХПРОЕКТ		
Утв.								

Формат А3

Формат	Зона	Поз.	Обозначение	Наименование	Кол.	Примечание
				Документация		
А3			Д20А.952.000СБ	Сборочный чертеж		
				Сборочные единицы		
А4		1	Д20А.952.010	Короб	1	
А4		2	Д20А.952.020	Подставка	1	

						Д20А.952.000		
Изм.	Лист	№докум.	Подп.	Дата	Устройство ограждающее	Лит.	Лист	Листов
Разраб.		Мордвинкин		7.12.90		И		1
Пров.		Мордвинкин				ГПИ ГОРЬКОВСКИЙ САНТЕХПРОЕКТ		
Нач.отд		Вольский						
Н.контр.		Мюнтер						
Утв.								

Формат А4

Д20А.952.001

12,5 √(√)

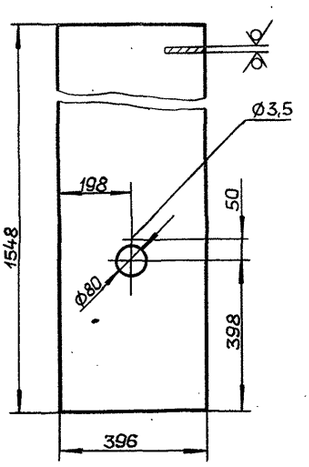

Неуказанные предельные отклонения размеров: $H14, h14, \pm \frac{IT14}{2}$

						Д20А.952.001		
Изм.	Лист	№докум.	Подп.	Дата	Стенка	Лит.	Масса	Масштаб
Разраб.		Мордвинкин		7.12.90		И	9,6	1:10
Пров.		Мордвинкин				Лист	Листов 1	
Т.контр.								
Н.контр.		Мюнтер			Лист Б-ПН-2 ГОСТ19903-74 3-IV-Н- Ст3сп ГОСТ16523-89	ГПИ ГОРЬКОВСКИЙ САНТЕХПРОЕКТ		
Утв.								

Инв.№подл. | Подп. и дата | Взам.инв.№ | Инв.№дубл. | Подп. и дата

Копировал: Ганкова

Альбом 3

Типовой проект 903-1-287.91

Д20А.952.000СБ

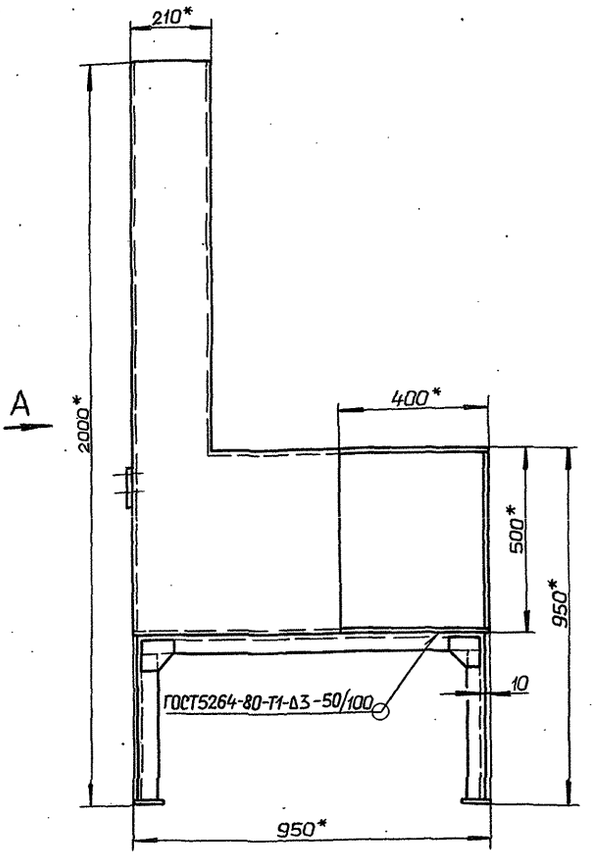

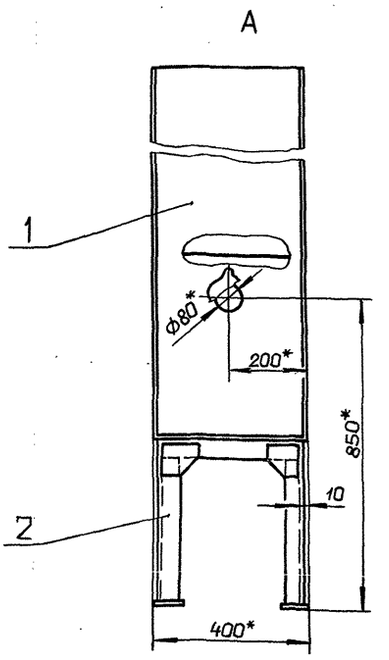

1.* Размеры для справок

2. $\pm \frac{IT16}{2}$

Изм.	Лист	№ докум.	Подп.	Дата
Разраб.		Марквинкин		
Пров.		Марквинкин		
Т.контр.				
Нач.отд.		Вольский		
Н.контр.		Мюнтер		
Утв.				

Д20А.952.000СБ

Устройство ограждающее

Лит.	Масса	Масштаб
И	59,7	1:10

Лист | Листов 1

ГПИ ГОРЬКОВСКИЙ САНТЕХПРОЕКТ

формат А3

Инв. № подл. | Подп. и дата | Инв. № дубл. | Взам. инв. № | Подп. и дата

Формат	Зона	Поз.	Обозначение	Наименование	Кол.	Примечание
				Документация		
А3			Д20А.952.010СБ	Сборочный чертеж		
				Детали		
А4		1	Д20А.952.001	Стенка	1	
				Стенка		
				Лист Б-ПН-2 ГОСТ19903-74		
				3-IV-Н- Ст3сп ГОСТ16523-89		
Б4		2	Д20А.952.002	(396×1050) h14	1	6,52 кг
Б4		3	Д20А.952.003	(396×742) h14	1	4,62 кг
Б4		4	Д20А.952.004	(396×496) h14	1	3,09 кг
Б4		5	Д20А.952.005	(396×950) h14	1	5,91 кг
А4		6	Д20А.952.006	Стенка	1	
		7	— 01	Стенка	1	
А4		8	Д20А.952.007	Крышка	1	
				Стандартные изделия		
		9		Заклепка 3×8 ГОСТ10299-80	1	

Изм.	Лист	№ докум.	Подп.	Дата
Разраб.		Марквинкин		
Пров.		Марквинкин		
Нач.отд.				
Н.контр.		Мюнтер		
Утв.				

Д20А.952.010

Короб

Лит	Лист	Листов
И		1

ГПИ ГОРЬКОВСКИЙ САНТЕХПРОЕКТ

формат А4

Д20А.952.006

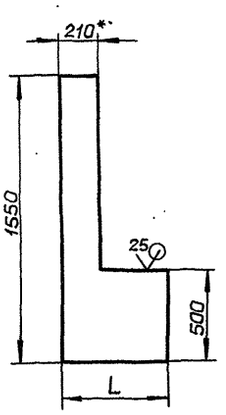

Обозначение	L, мм.	Масса, кг.
Д20А.952.006	550	7,77
— 01	950	10,9

Неуказанные предельные отклонения размеров: h14

Изм.	Лист	№ докум.	Подп.	Дата
Разраб.		Марквинкин		
Пров.		Марквинкин		
Т.контр.				
Н.контр.		Мюнтер		
Утв.				

Д20А.952.006

Стенка

Лит.	Масса	Масштаб
И	См. табл.	—

Лист | Листов 1

Лист Б-ПН-2 ГОСТ19903-74
3-IV-Н-В3сп ГОСТ 16523-89

ГПИ ГОРЬКОВСКИЙ САНТЕХПРОЕКТ

Альбом 3

Типовой проект 903-1-287.91

Д20А.952.010 СБ

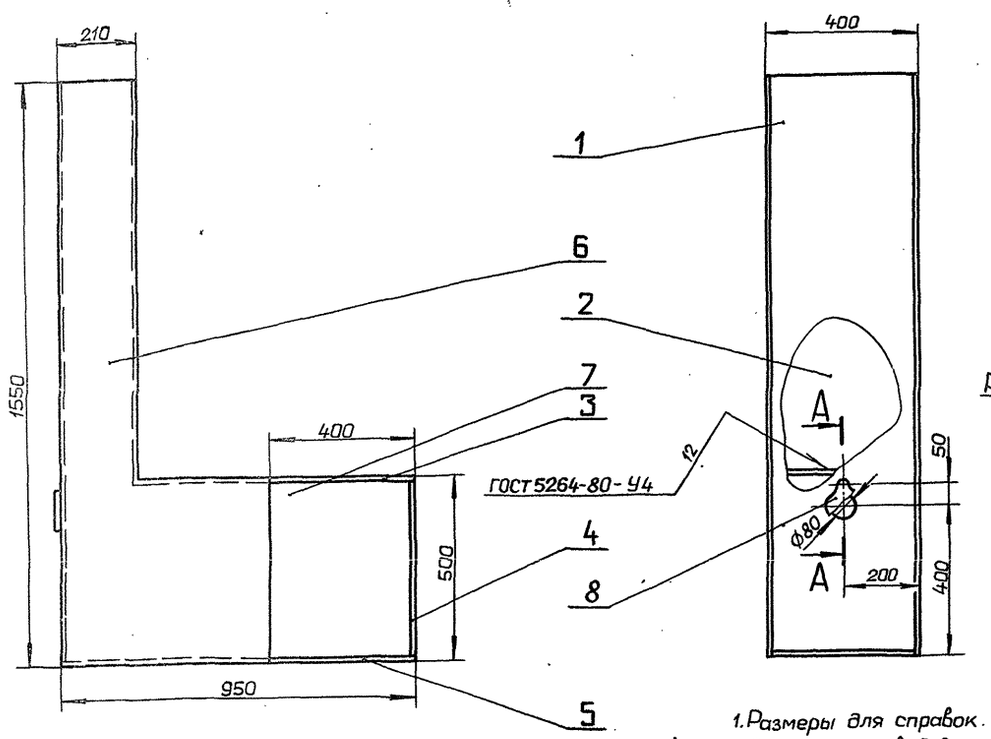

А–А (1:1)

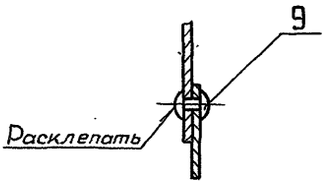

1. Размеры для справок.
2. Обеспечить свободное вращение детали поз. 8 на оси.

Изм.	Лист	№ докум.	Подп.	Дата	Д20А.952.010 СБ		
Разраб.		Маравинкин		7.12.90	Короб	Лит.	Масса	Масштаб
Пров.		Маравинкин				И	48.5	1:10
Т.контр.						Лист	Листов 1	
Н.контр.		Мюнтер				ГПИ горьковский САНТЕХПРОЕКТ		
Утв.								

Формат А3

Д20А.952.007

12,5 (√)

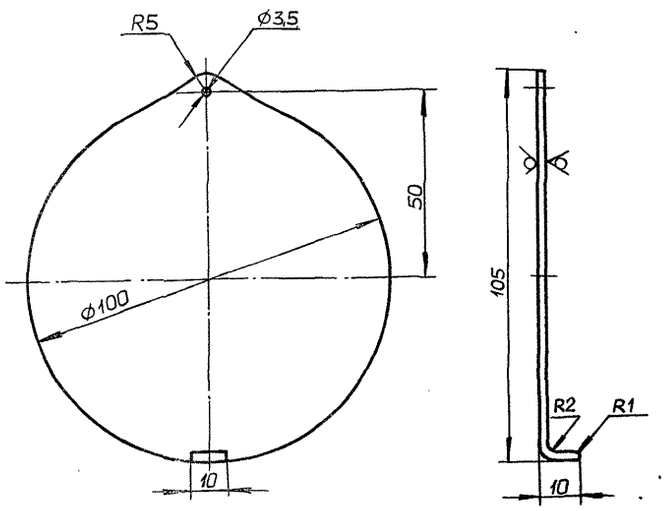

Длина развертки 112 мм.

Неуказанные предельные отклонения размеров: $H14, h14, \pm \frac{IT14}{2}$

Изм.	Лист	№ докум.	Подп.	Дата	Д20А.952.007		
Разраб.		Маравинкин		7.12.90	Крышка	Лит.	Масса	Масштаб
Пров.		Маравинкин				И	0.03	1:1
Т.контр.						Лист	Листов 1	
Н.контр.		Мюнтер			Лист Б-ПН-2 ГОСТ 19903-74 / 3-Ш-Н- Ст3сп ГОСТ 16523-89	ГПИ горьковский САНТЕХПРОЕКТ		
Утв.								

Формат А4

Формат	Зона	Поз.	Обозначение	Наименование	Кол.	Примечание
				Документация		
А3			Д20А.952.020 СБ	Сборочный чертеж		
				Детали		
А4		1	Д20А.952.008	Косынка	8	
				Связь		
				Уголок 50×50×3-Б ГОСТ 8509-86 / Ст3сп ГОСТ 535-88		
БЧ		2	Д20А.952.009	L=394 h14 25	4	0.91 кг
БЧ		3	Д20А.952.011	L=930 h14 25	2	2.16 кг
БЧ		4	Д20А.952.012	Пластина		
				Лист Б-ПН-6 ГОСТ 19903-74 / Ст3сп ГОСТ 14637-89		
				(70×70) h14 25	4	0.19 кг
А4		5	Д20А.952.013	Связь	2	

Инв. № подл. | Подп. и дата | Взам. инв. № | Инв. № дубл. | Подп. и дата

Изм.	Лист	№ докум.	Подп.	Дата	Д20А.952.020		
Разраб.		Маравинкин		7.12.90	Подставка	Лит.	Лист	Листов
Пров.		Маравинкин				И		1
Нач.отд.						ГПИ горьковский САНТЕХПРОЕКТ		
Н.контр.		Мюнтер						
Утв.								

Копировал Ганкова

24861-03 17

Формат А4

Альбом 3

Типовой проект 903-1-287.91

Д20А.952.020СБ

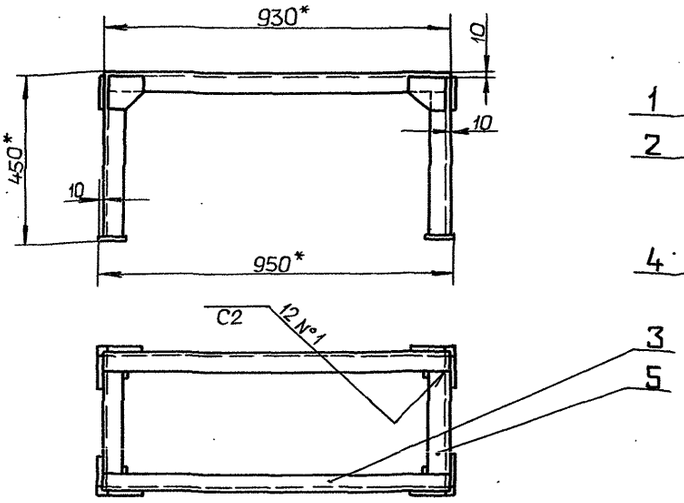

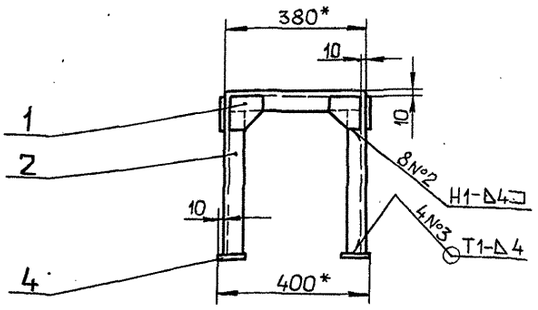

1. *Размеры для справок.
2. $\pm \frac{IT16}{2}$
3. Сварные швы по ГОСТ 5264-80.

					Д20А.952.020 СБ			
Изм.	Лист	№ докум.	Подп.	Дата		Лит.	Масса	Масштаб
Разраб.		Мордвинкин		7.12.90	Подставка	И	11,2	1:10
Пров.		Мордвинкин				Лист	Листов 1	
Т.контр.						ГПИ горьковский САНТЕХПРОЕКТ		
Н.контр.		Мюнтер						
Утв.								

Формат А3

Инв.№ подл. | Подп. и дата | Взам.инв.№ | Инв.№ дубл. | Подп. и дата

Д20А.952.008

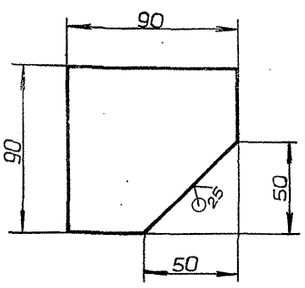

Неуказанные предельные отклонения размеров: h14

					Д20А.952.008			
Изм.	Лист	№ докум.	Подп.	Дата		Лит.	Масса	Масштаб
Разраб.		Мордвинкин		7.12.90	Косынка	И	0,22	1:2
Пров.		Мордвинкин				Лист	Листов 1	
Т.контр.						ГПИ горьковский САНТЕХПРОЕКТ		
Н.контр.		Мюнтер			Лист Б-ЛН-4 ГОСТ 19903-74 / Ст3сп ГОСТ 14637-89			
Утв.								

Формат А4

Инв.№ подл. | Подп. и дата | Взам.инв.№ | Инв.№ дубл. | Подп. и дата

Д20А.952.013

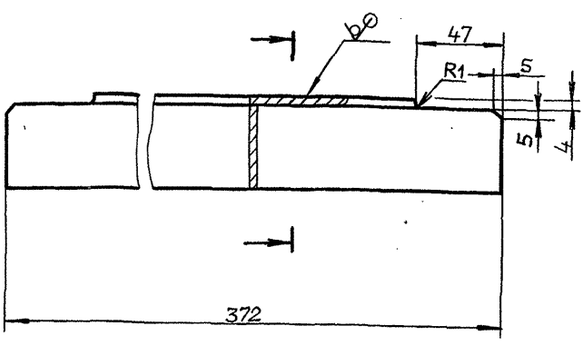

Неуказанные предельные отклонения размеров: h14, $\pm \frac{IT14}{2}$

					Д20А.952.013			
Изм.	Лист	№ докум.	Подп.	Дата		Лит.	Масса	Масштаб
Разраб.		Мордвинкин		7.12.90	Связь	И	0,8	1:2
Пров.		Мордвинкин				Лист	Листов 1	
Т.контр.						ГПИ горьковский САНТЕХПРОЕКТ		
Н.контр.		Мюнтер			Уголок 50×50×3-Б ГОСТ 8509-86 / Ст3сп ГОСТ 535-88			
Утв.								

Формат А4

Копировал · Ганкова

Д20А.1227.000СБ

Инв.№ подл. | Подпись и дата | Взам.инв.№

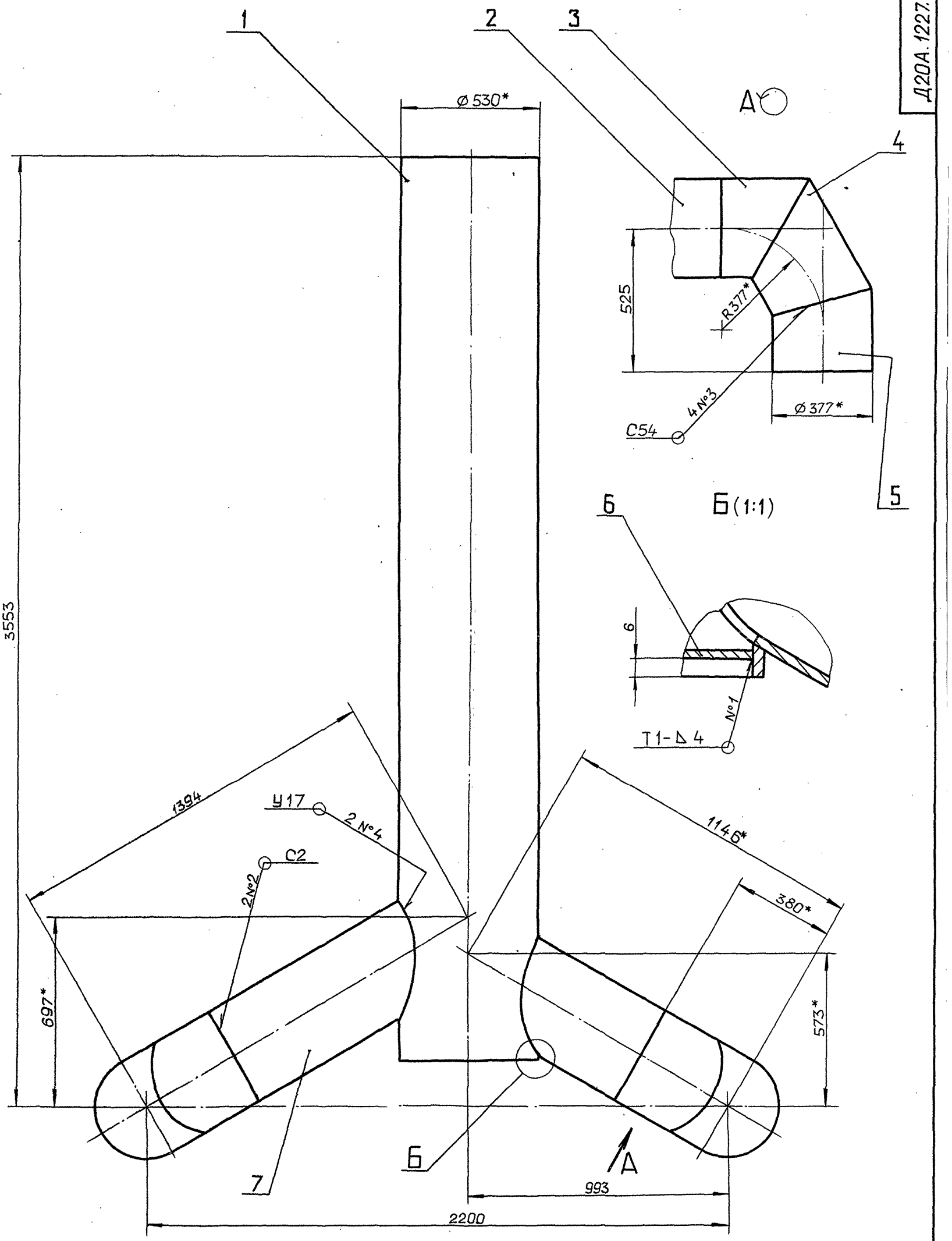

1* Размеры для справок.

2. $\pm \frac{IT16}{2}$

3. Сварные швы №1 - по ГОСТ 5264-80,
№2 ... №4 - по ГОСТ 16037-80.

					Д20А.1227.000СБ		
Изм	Лист	№ докум.	Подп.	Дата			
Разраб.		Ляпин		9.12.	Газоход	Лит.	Масса	Масштаб
Пров.		Ляпин		9.12.		И	279	1:10
Т.контр.						Лист	Листов 1	
Нач.отд.		Вольский				ГПИ ГОРЬКОВСКИЙ САНТЕХПРОЕКТ		
Н.контр.		Мюнтер						
Утв.								

Копировал: Ганкова

Типовой проект 903-1-287.91 Альбом 3

Д20А.1227.001

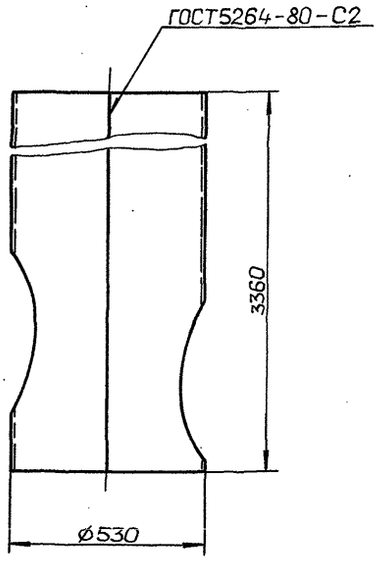

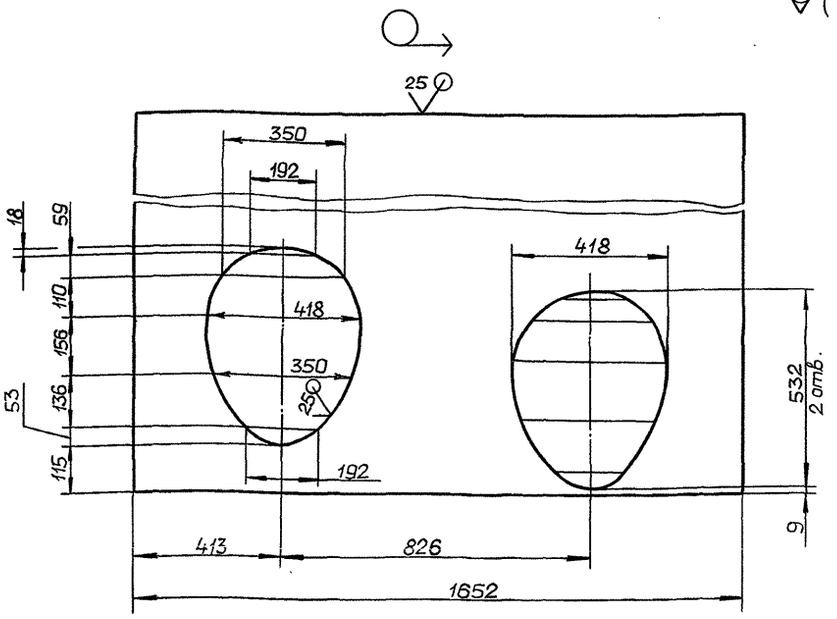

Неуказанные предельные отклонения размеров: H16; h16; $\pm \frac{IT16}{2}$

					Д20А.1227.001		
Изм.	Лист	№ докум.	Подп.	Дата	Патрубок	Лит.	Масса	Масштаб
Разраб.		Ляпин		9.12.		И	163	1:10
Пров.		Ляпин		90г.		Лист	Листов 1
Т.контр.							
Н.контр.		Мюнтер			Лист Б-ПН-4 ГОСТ19903-74 Ст3спГОСТ14637-89	ГПИ ГОРЬКОВСКИЙ САНТЕХПРОЕКТ	
Утв.							

Формат А3

Д20А.1227.002

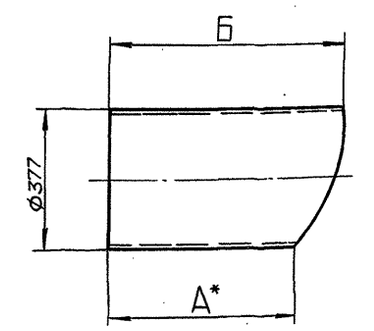

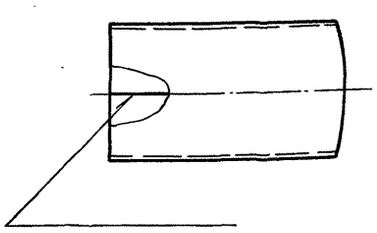

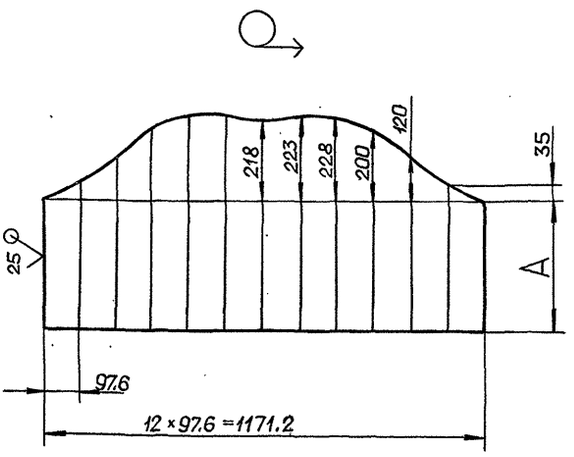

Обозначение	А,мм	Б,мм	Масса,кг
Д20А.1227.002	351	569	19,2
-01	599	817	28.6

1.* Размеры для справок.

2. h16; $\pm \frac{IT16}{2}$

					Д20А.1227.002		
Изм.	Лист	№ докум.	Подп.	Дата	Патрубок	Лит.	Масса	Масштаб
Разраб.		Ляпин		9.12.		И	См. табл.	—
Пров.		Ляпин		90г.		Лист	Листов 1
Т.контр.							
Н.контр.		Мюнтер			Лист Б-ПН-4 ГОСТ19903-74 Ст3спГОСТ14637-89	ГПИ ГОРЬКОВСКИЙ САНТЕХПРОЕКТ	
Утв.							

Копировал: Ганкова

Формат А3

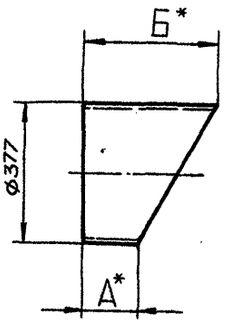

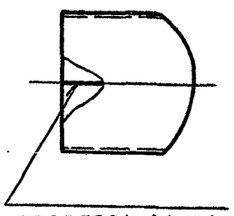

ГОСТ 5264-80-С2

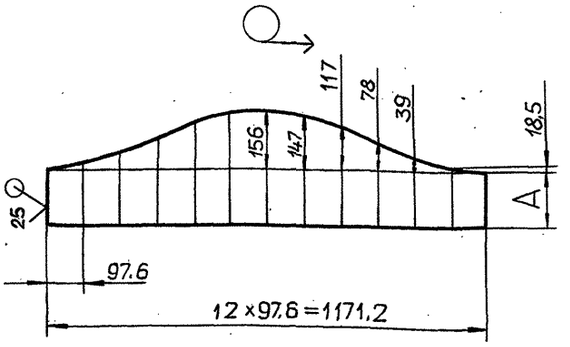

Обозначение	А, мм.	Б, мм.	Масса, кг
Д20А.1227.003	81	237	6,4
-01	226	382	11,7

1.* Размеры для справок.

2. $h16; \pm\frac{IT16}{2}$.

					Д20А.1227.003	
Изм.	Лист	№ докум.	Подп.	Дата		
Разраб.		Ляпцин		9.12.	Звено	Лит. И; Масса: См. табл.; Масштаб: —
Пров.		Ляпцин		90г.		Лист; Листов 1
Т.контр.						
Н.контр.		Мюнтер			Лист Б-ПН-4 ГОСТ 19903-74 Ст.3сп ГОСТ 14637-89	ГПИ ГОРЬКОВСКИЙ САНТЕХПРОЕКТ
Утв.						

Формат А3

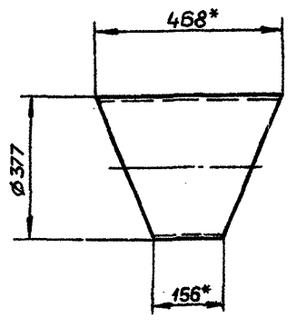

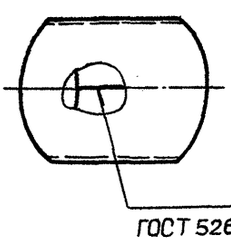

ГОСТ 5264-80-С2

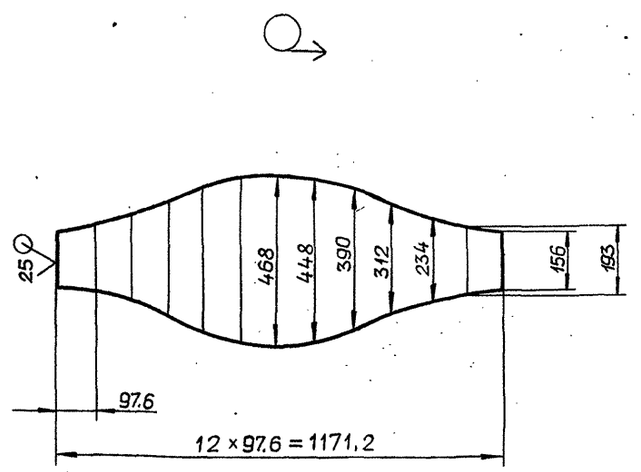

1.* Размеры для справок.

2. $h16, \pm\frac{IT16}{2}$

					Д20А.1227.004	
Изм.	Лист	№ докум.	Подп.	Дата		
Разраб.		Ляпцин		9.12	Звено	Лит. И; Масса: 9,2; Масштаб: 1:10
Пров.		Ляпцин		90г.		Лист; Листов 1
Т.контр.						
Н.контр.		Мюнтер			Лист Б-ПН-4 ГОСТ 19903-74 Ст.3сп ГОСТ 14637-89	ГПИ ГОРЬКОВСКИЙ САНТЕХПРОЕКТ
Утв.						

Альбом 3

Типовой проект 903-1-287.91

Формат	Зона	Поз.	Обозначение	Наименование	Кол.	Примечание
				Документация		
А2			Д20А.1227.000СБ	Сборочный чертеж		
				Детали		
А3		1	Д.20А.1227.001	Патрубок	1	
А3		2	Д20А.1227.002	Патрубок	1	
А3		3	Д20А.1227.003	Звено	2	
А3		4	Д20А.1227.004	Звено	2	
А3		5	Д20А.1227.003-01	Звено	2	
БЧ		6	Д20А.1227.005	Заглушка		
				Лист Б-ПН-4 ГОСТ 19903-74		
				Ст3сп ГОСТ 14637-89		
				ф520 h16 $\overset{25}{\vee}$	1	6,7кг
А3		7	Д20А.1227.002-01	Патрубок	1	

Изм.	Лист	№ докум.	Подп.	Дата
Разраб.		Ляпин		9.12.
Пров.		Ляпин		90г.
Нач.отд.		Вольский		
Н.контр.		Мюнтер		
Утв.				

Д20А.1227.000

Газоход

Лит.	Лист	Листов
И		1

ГПИ ГОРЬКОВСКИЙ САНТЕХПРОЕКТ

Формат А4

Подп. и дата | Инв. № дубл. | Взам. инв. № | Подп. и дата | Инв. № подл.

Формат	Зона	Поз.	Обозначение	Наименование	Кол.	Примечание
				Документация		
А2			Д20А.1228.000СБ	Сборочный чертеж		
				Детали		
А3		1	Д20А.1228.001	Переход	1	
А4		2	Д20А.1228.002	Патрубок	1	
		3	-01	Патрубок	1	
А3		4	Д20А.1228.003	Звено	4	
А3		5	Д20А.1228.004	Звено	1	
				Планка		
				Полоса 2-Б-6×100 ГОСТ 103-76		
				Ст3сп ГОСТ 535-88		
БЧ		6	Д20А.1228.005	L=400 h16 $\overset{25}{\vee}$	2	1,9кг
БЧ		7	Д20А.1228.006	L=600 h16 $\overset{25}{\vee}$	2	2,8кг

Изм.	Лист	№ докум.	Подп.	Дата
Разраб.		Ляпин		9.12.
Пров.		Ляпин		90г.
Нач.отд.		Вольский		
Н.контр.		Мюнтер		
Утв.				

Д20А.1228.000

Газоход

Лит.	Лист	Листов
И		1

ГПИ ГОРЬКОВСКИЙ САНТЕХПРОЕКТ

Формат А4

Подп. и дата | Инв. № дубл. | Взам. инв. № | Подп. и дата | Инв. № подл.

Д20А.1228.001

$\sqrt{}$ ($\sqrt{}$)

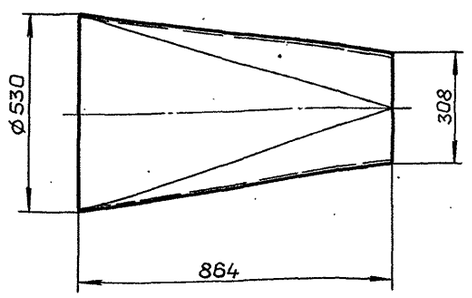

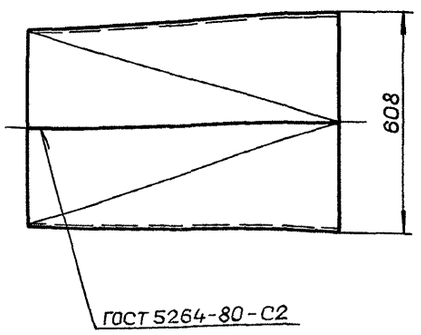

ГОСТ 5264-80-С2

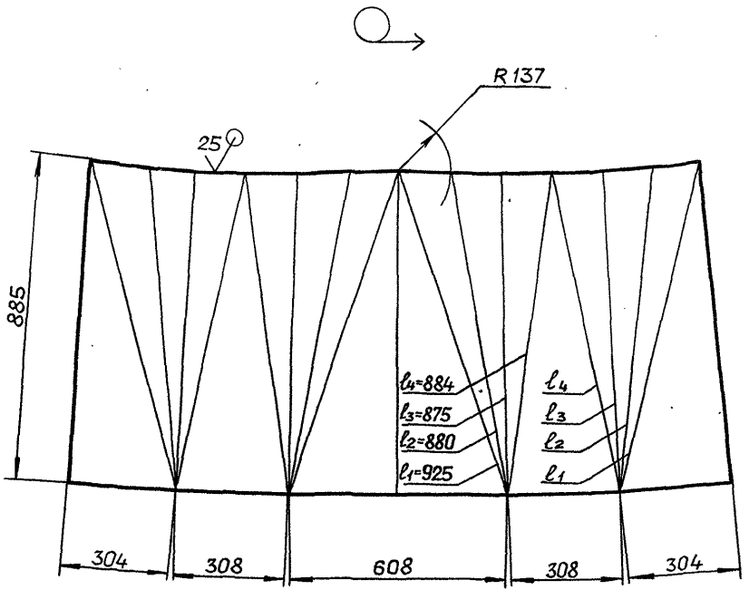

Неуказанные предельные отклонения размеров: h16; $\pm \frac{IT16}{2}$

Подп. и дата | Инв. № дубл. | Взам. инв. № | Подп. и дата | Инв. № подл.

Изм.	Лист	№ докум.	Подп.	Дата
Разраб.		Ляпин		9.12.
Пров.		Ляпин		90г.
Т.контр.				
Н.контр.		Мюнтер		
Утв.				

Д20А.1228.001

Переход

Лит.	Масса	Масштаб
И	48	1:10

Лист	Листов 1

Лист Б-ПН-4 ГОСТ 19903-74
Ст3сп ГОСТ 14637-89

ГПИ ГОРЬКОВСКИЙ САНТЕХПРОЕКТ

Копировал: Ганкова

Типовой проект 903-1-60.91 Альбом 3

Д20А.1228.000 СБ

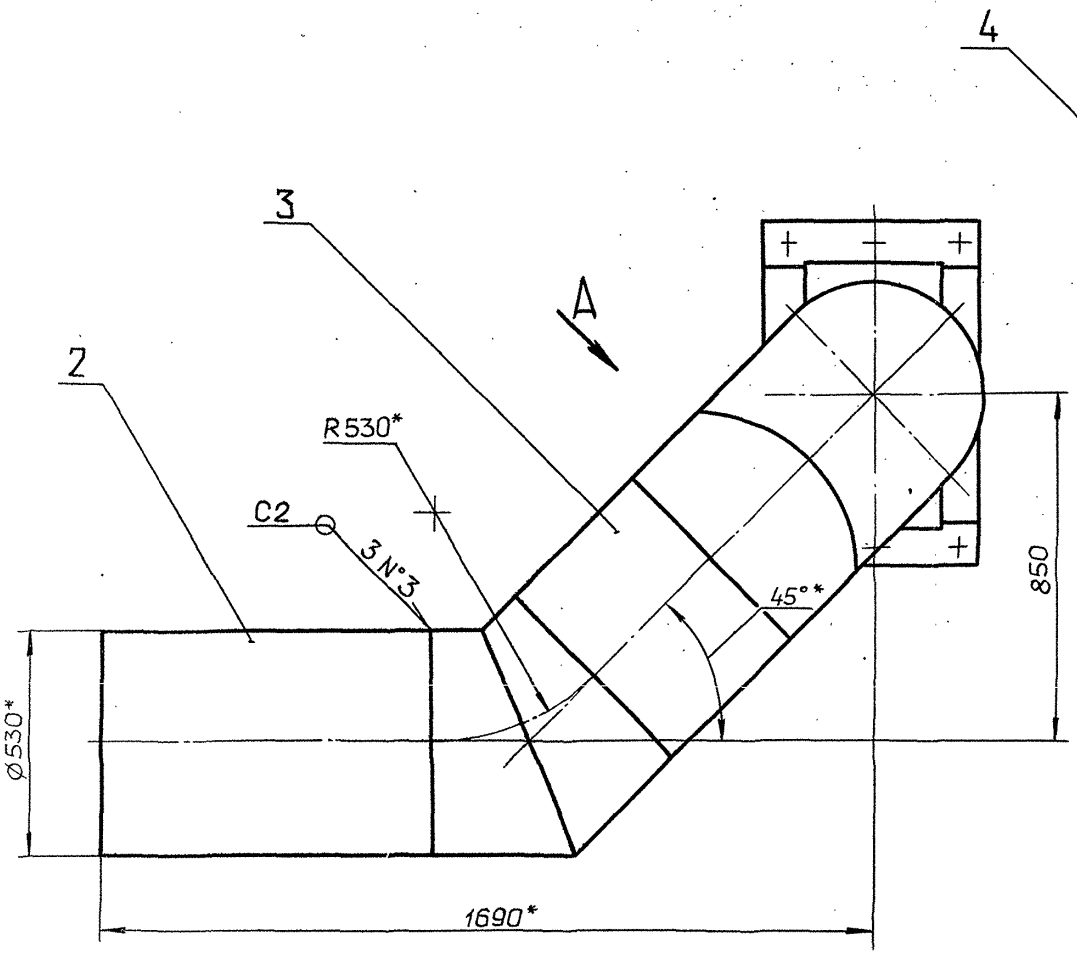

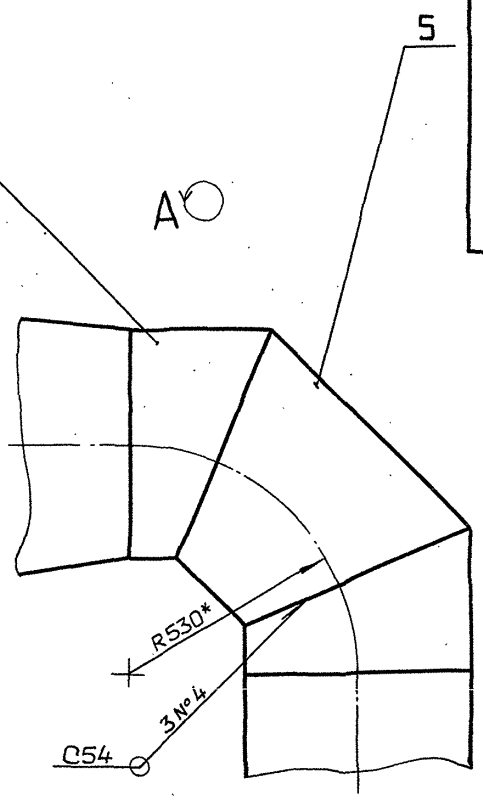

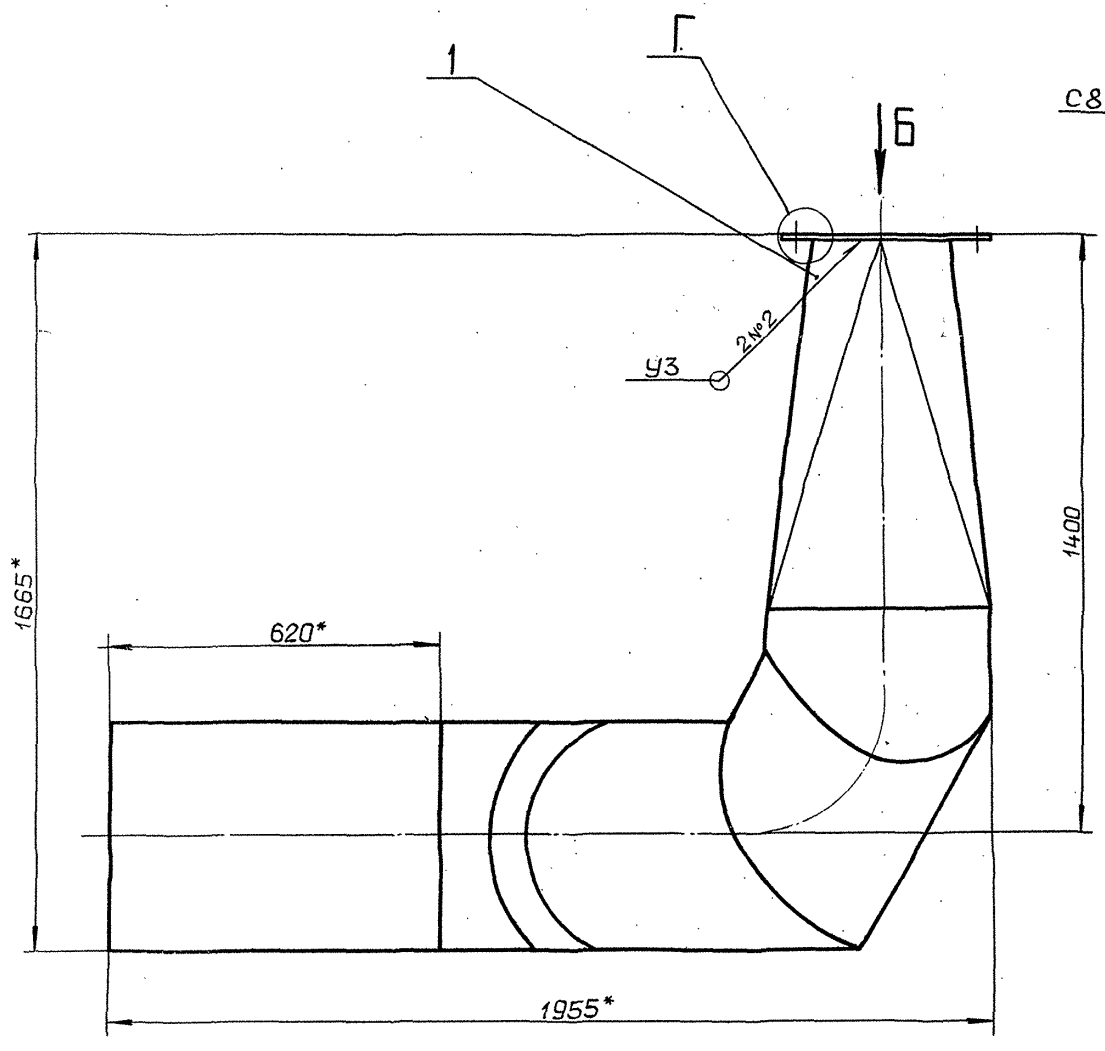

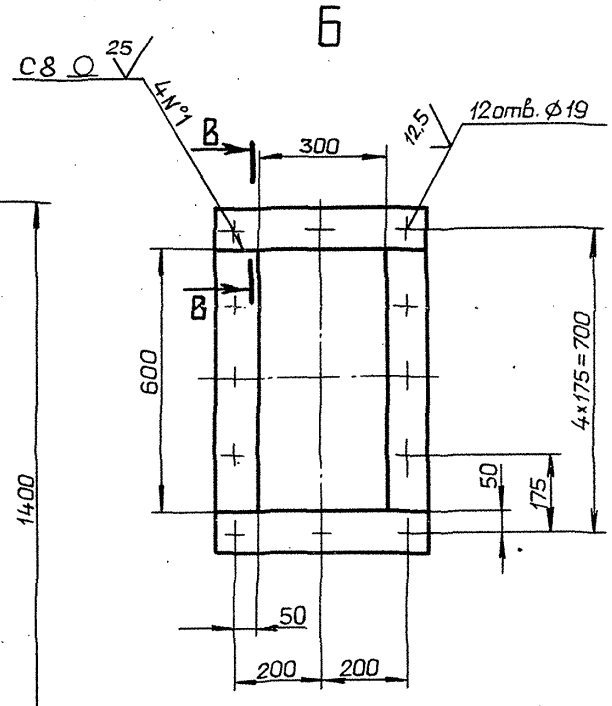

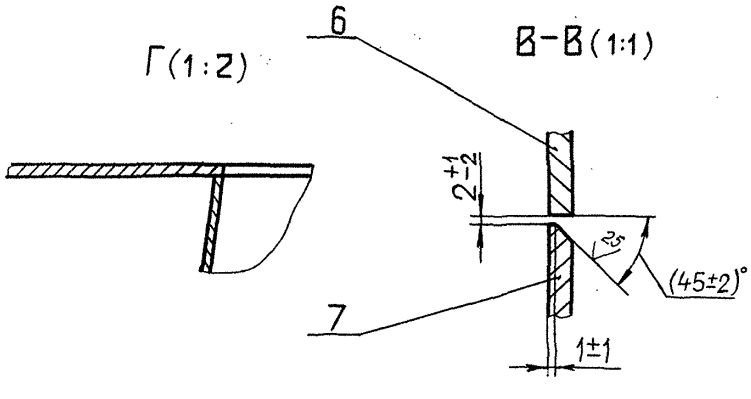

1.* Размеры для справок.

2. Н14 ; $\pm\frac{IT16}{2}$

3. Сварные швы N° 1 - по ГОСТ 5264-80, N°2 - по ГОСТ 11534-75, N°3 и N° 4 - по ГОСТ 16037-80.

Изм.	Лист	N° докум.	Подп.	Дата
Разраб.		Ляпин		12.12
Пров.		Ляпин		90г.
Т. контр.				
Нач. отд.		Вольский		
Н. контр.		Мюнтер		
Утв.				

Д20А.1228.000 СБ

Газоход

Лит.	Масса	Масштаб
И	157	1:10

Лист | Листов 1

ГПИ Горьковский САНТЕХПРОЕКТ

Копировал: Ганкова

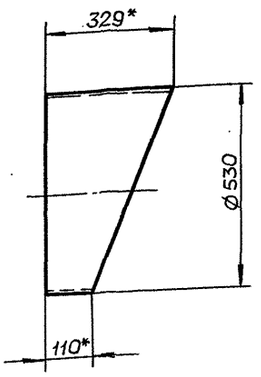

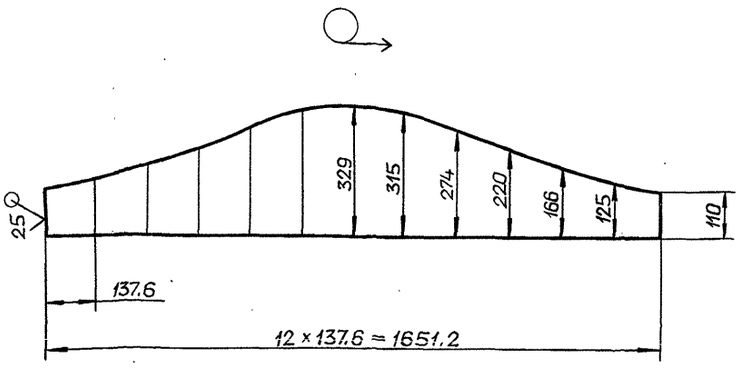

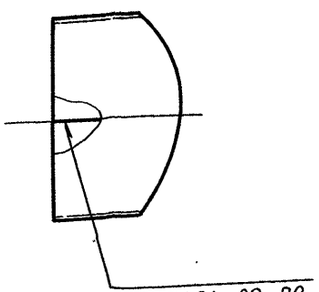

Неуказанные предельные отклонения размеров:
$h16; \pm\frac{IT16}{2}$

					Д20А.1228.003		
Изм.	Лист	№ докум.	Подп.	Дата			
Разраб.		Ляпин		9.11.	Звено	Лит.	Масса / Масштаб
Пров.		Ляпин		90г.		И	14,8 / 1:10
Т.контр.						Лист	Листов 1
Н.контр.		Мюнтер			Лист Б-ПН-4 ГОСТ 19903-74 / Ст3сп ГОСТ 14637-89	ГПИ ГОРЬКОВСКИЙ САНТЕХПРОЕКТ	
Утв.							

формат А3

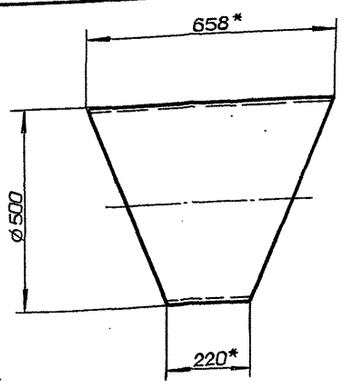

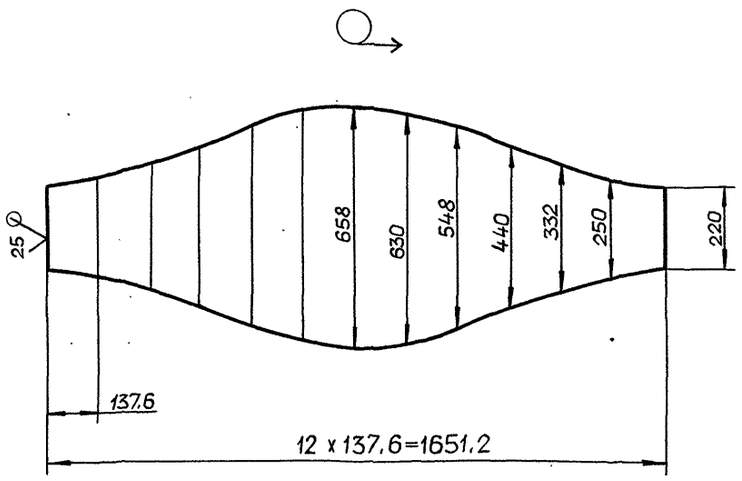

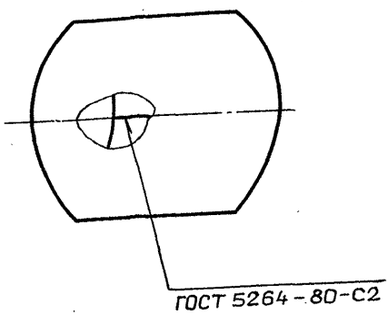

1.* Размеры для справок.

2. $h16; \pm\frac{IT16}{2}$

					Д20А.1228.004		
Изм.	Лист	№ докум.	Подп.	Дата			
Разраб.		Ляпин		9.12.	Звено	Лит.	Масса / Масштаб
Пров.		Ляпин		90г.		И	29,6 / 1:10
Т.контр.						Лист	Листов 1
Н.контр.		Мюнтер			Лист Б-ПН-4 ГОСТ 19903-74 / Ст3сп ГОСТ 14637-89	ГПИ ГОРЬКОВСКИЙ САНТЕХПРОЕКТ	
Утв.							

Копировал: Ганкова

Инв. № подл. | Подп. и дата | Взам. инв. № | Инв. № дубл. | Подп. и дата

Д20А.1228.002

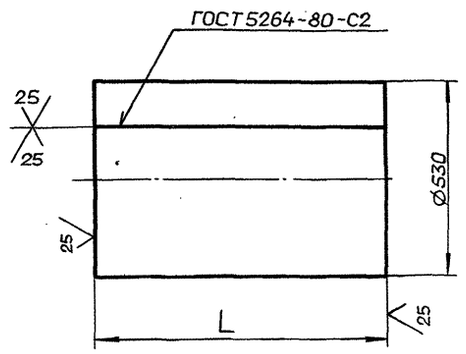

Обозначение	L, мм	Масса, кг
Д20А.1228.002	620	32
-01	452	23

Неуказанные предельные отклонения размеров: h16

Изм.	Лист	№ докум.	Подп.	Дата
Разраб.		Ляпин		9.12.
Пров.		Ляпин		90г.
Т.контр.				
Н.контр.		Мюнтер		
Утв.				

Д20А.1228.002

Патрубок

Лит. И | Масса: См. табл. | Масштаб: —

Лист | Листов 1

Лист 6-ПН-4 ГОСТ 19903-74
Ст3сп ГОСТ 14637-79

ГПИ ГОРЬКОВСКИЙ САНТЕХПРОЕКТ

Формат А4

Формат	Зона	Поз.	Обозначение	Наименование	Кол.	Примечание
				Документация		
А2			Д20А.1229.000 СБ	Сборочный чертеж		
				Детали		
				Планка		
				Полоса 2-Б-6×100 ГОСТ 103-76 / Ст3сп ГОСТ 535-88		
БЧ		1	Д20А.1229.001	L=400 h16	2	1,9 кг
БЧ		2	Д20А.1229.002	L=600 h16	2	2,8 кг
А3		3	Д20А.1228.001	Переход	1	
А4		4	Д20А.1228.002	Патрубок	1	
		5	-01	Патрубок	1	
А3		6	Д20А.1228.003	Звено	4	
А3		7	Д20А.1228.004	Звено	1	

Инв. № подл. | Подп. и дата | Взам. инв. № | Инв. № дубл. | Подп. и дата

Изм.	Лист	№ докум.	Подп.	Дата
Разраб.		Ляпин		9.12.
Пров.		Ляпин		90г.
Нач.отд.		Вольский		
Н.контр.		Мюнтер		
Утв.				

Д20А.1229.000

Газоход

Лит. И | Лист 1 | Листов 1

ГПИ ГОРЬКОВСКИЙ САНТЕХПРОЕКТ

Формат А4

Формат	Зона	Поз.	Обозначение	Наименование	Кол.	Примечание
				Документация		
А2			Д22А.039.000 СБ	Сборочный чертеж		
				Сборочные единицы		
А4		1	Д22А.039.010	Сектор	1	
А4		2	Д22А.039.020	Кронштейн	1	
А4		3	Д22А.039.030	Лопатка	1	
А4		4	Д22А.039.040	Корпус	1	
				Детали		
А4		5	Д22А.039.001	Фиксатор	1	
А3		6	Д22А.039.002	Подшипник	1	
А4		7	Д22А.039.003	Ось	1	
А4		8	Д22А.039.004	Крышка сальника	1	
А4		9	Д22А.039.005	Крышка	1	
А4		10	Д22А.039.006	Прокладка	1	
А4		11	Д22А.039.007	Ось	1	
А3		12	Д22А.039.008	Подшипник	1	

Изм.	Лист	№ докум.	Подп.	Дата
Разраб.		Мордвинкин		7.12.90
Пров.		Мордвинкин		
Нач.отд.		Вольский		
Н.контр.		Мюнтер		
Утв.				

Д22А.039.000

Заслонка

Лит. И | Лист 1 | Листов 2

ГПИ ГОРЬКОВСКИЙ САНТЕХПРОЕКТ

Формат А4

Формат	Зона	Поз.	Обозначение	Наименование	Кол.	Примечание
А4		13	Д22А.039.009	Указатель	1	
А4		14	Д22А.039.011	Шпилька	1	
А4		15	Д22А.039.012	Прокладка	2	
БЧ		16	Д22А.039.013	Кольцо		
				Круг 40-В ГОСТ 2590-88 / Ст3сп ГОСТ 535-88	2	0,02 кг
				Стандартные изделия		
		17		Шпонка 6×6×36 ГОСТ 24068-80	1	
				Болты ГОСТ 7798-70		
		18		М6-6g×10.56	3	
		19		М10-6g×30.56	4	
		20		Винт М12-6g×20,56 ГОСТ 1482-84	1	
		21		Винт М6-6g×12,56 ГОСТ 1476-84	1	
		22		Шпилька М6-6g×30,56 ГОСТ 22038-76	2	
				Гайки ГОСТ 5915-70		
		23		М6-6Н.5	2	
		24		М10-6Н.5	4	
		25		Шайба 10.65Г ГОСТ 6402-70	4	
		26		Шайба 10.01 ГОСТ 6958-78	1	
		27		Штифт 5×55 ГОСТ 19119-80	2	
				Материалы		
		28		Шнур асбестовый ШАОН 6 ГОСТ 1779-83	0,4	м

Инв. № подл. | Подп. и дата | Взам. инв. № | Инв. № дубл. | Подп. и дата

Изм.	Лист	№ докум.	Подп.	Дата

Д22А.039.000

Лист 2

Копировал: Ганкова

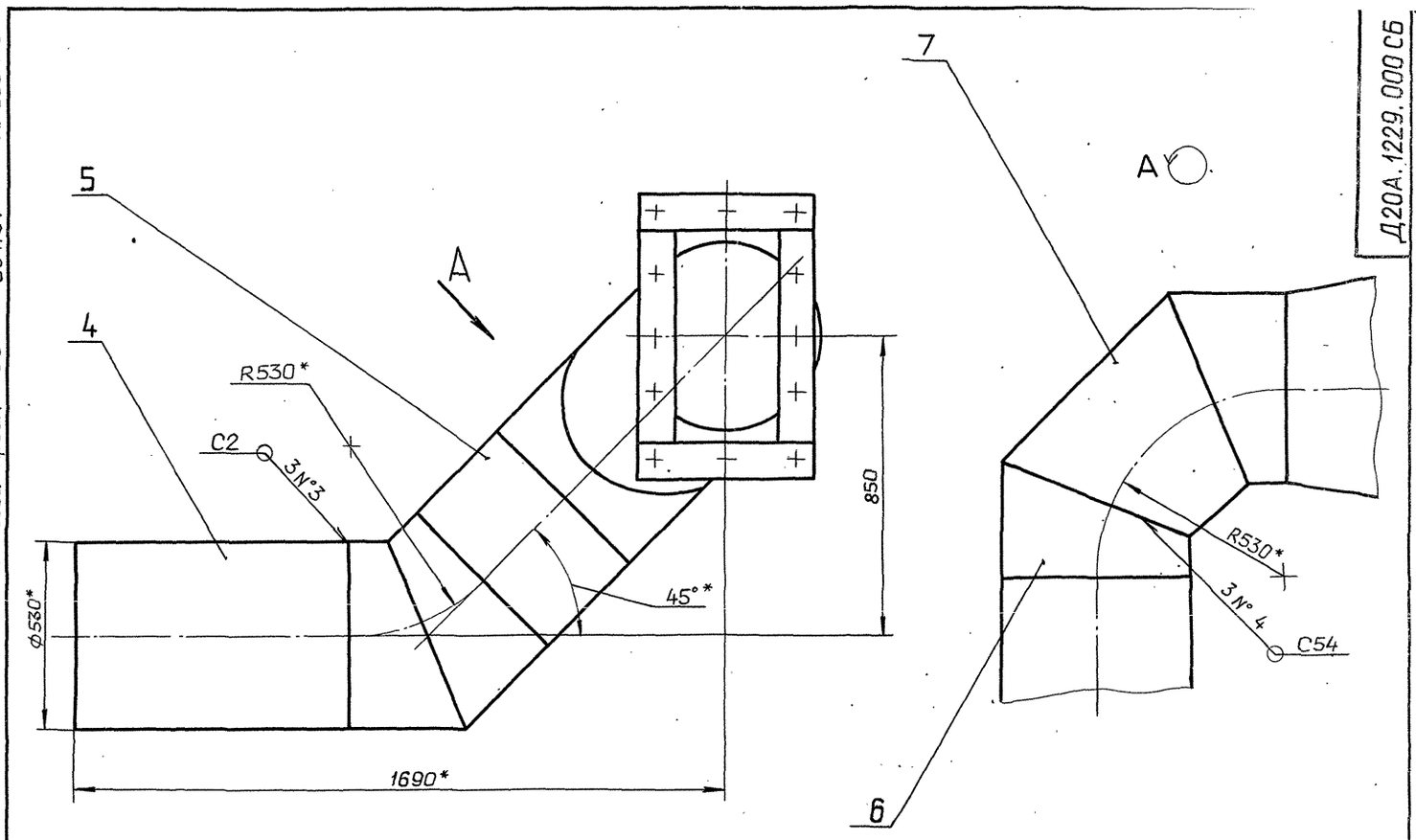

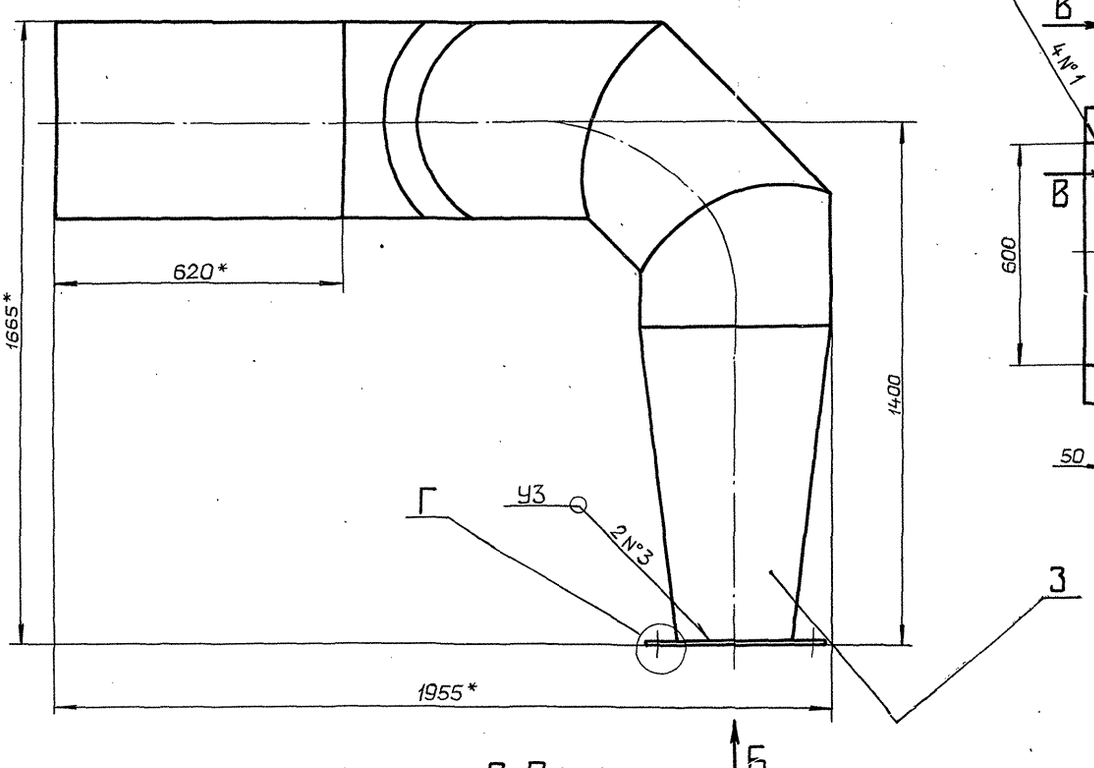

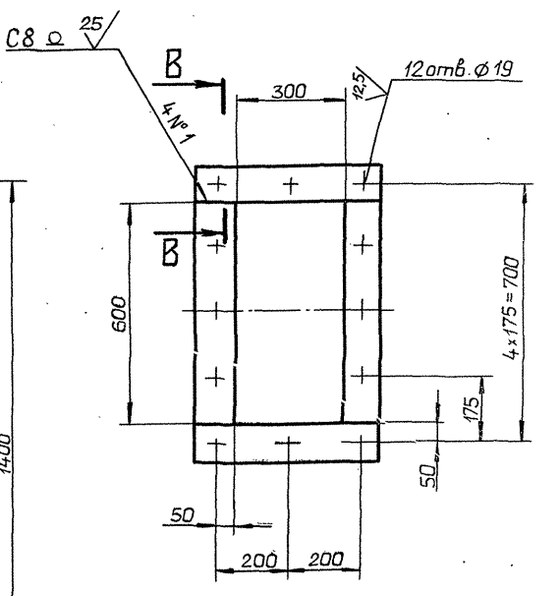

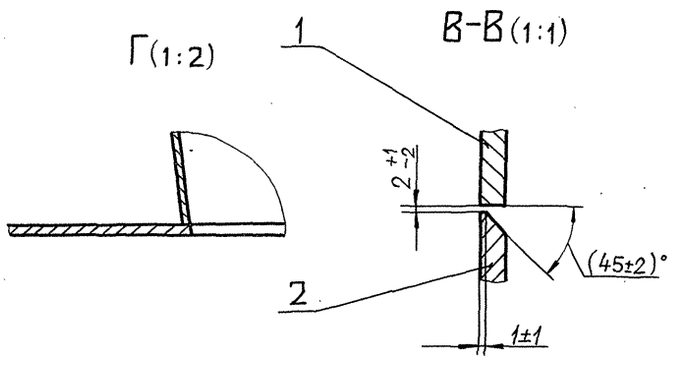

1.* Размеры для справок.

2. $H14; \pm \frac{IT14}{2}$

3. Сварные швы №1 - по ГОСТ 5264-80, №2 - по ГОСТ11534-75, №3 и №4 - по ГОСТ 16037-80.

Изм.	Лист	№ докум.	Подп.	Дата
Разраб.		Ляпин		9.12.
Пров.		Ляпин		90г.
Т.контр.				
Нач.отд.		Вольский		
Н.контр.		Мюнтер		
Утв.				

Д20А.1229.000 СБ

Газоход

Лит.	Масса	Масштаб
И	157	1:10

Лист | Листов 1

ГПИ ГОРЬКОВСКИЙ САНТЕХПРОЕКТ

Копировал: Ганкова

Инв. № подл. | Подп. и дата | Взам. инв. № | Инв. № дубл. | Подп. и дата

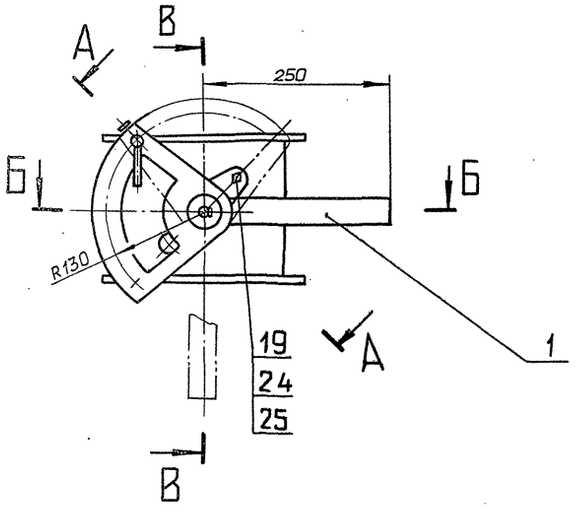

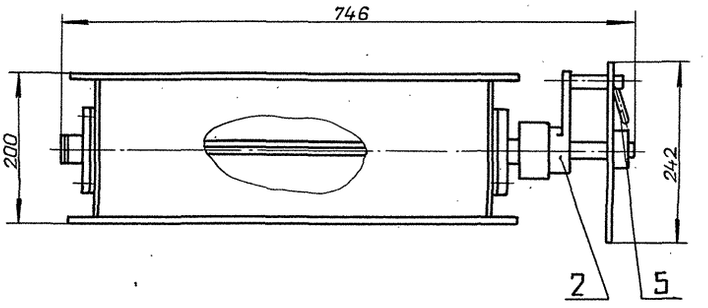

В–В (1:1)

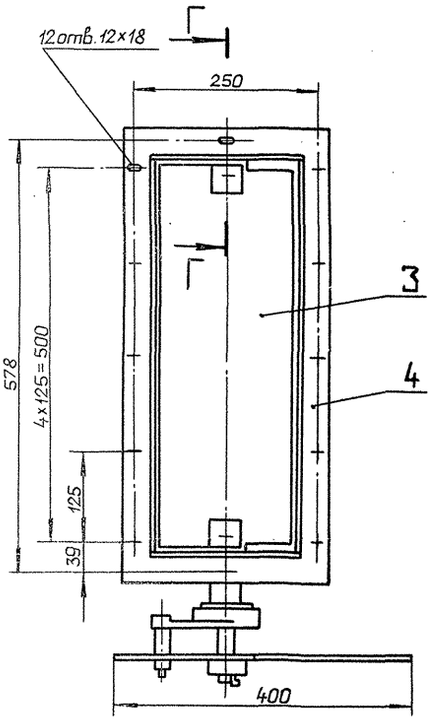

А–А (1:1)

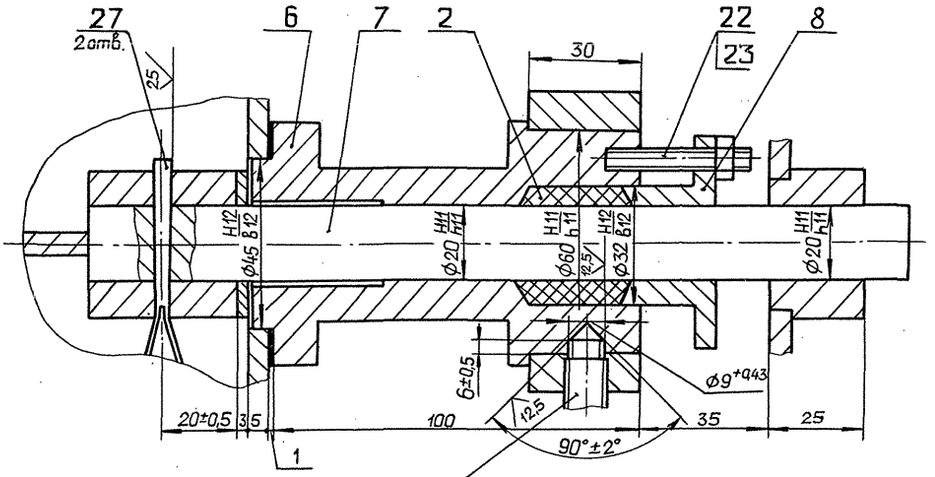

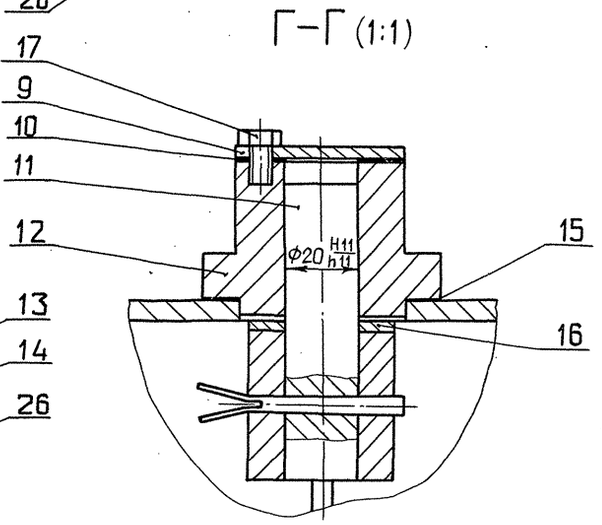

Г–Г (1:1)

Поз. 16(1:1)

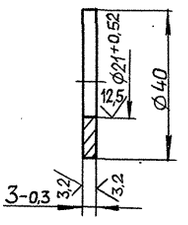

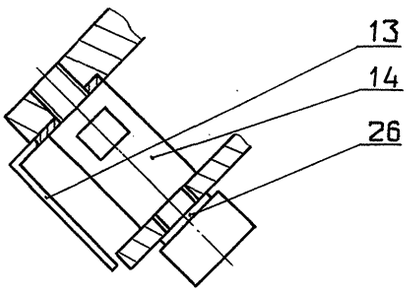

Б–Б (1:1)

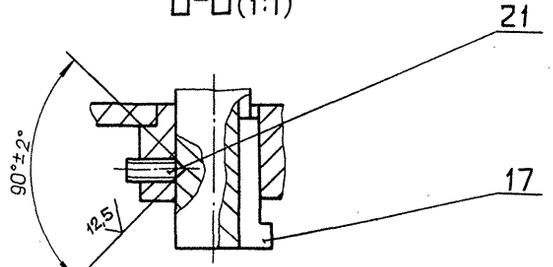

1. Размеры для справок.
2. Смазка подшипников скольжения ЦИАТИМ-221 ГОСТ 9433-80.

						Д22А.039.000СБ	
Изм.	Лист	№ докум.	Подп.	Дата			
Разраб.		Маравинкин		7.12.90	Заслонка	Лит.	Масса / Масштаб
Пров.		Маравинкин				И	30 / 1:5
Т.контр.						Лист	Листов 1
Нач.отд.		Вольский				ГПИ Горьковский САНТЕХПРОЕКТ	
Н.контр.		Минтер					
Утв.							

Типовой проект 903-1-287.91 Альбом 3

Д22А.039.001

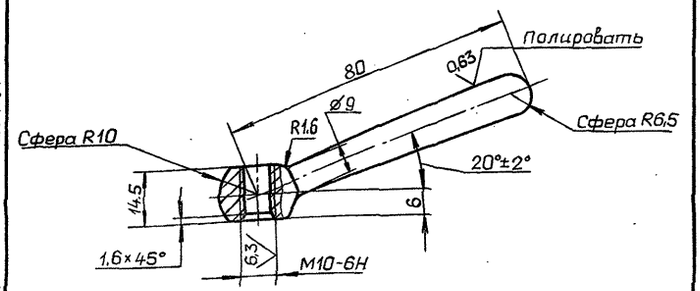

1. Рукоятка 40...45 HRCэ
2. $H14, \pm \frac{IT14}{2}$

Изм.	Лист	№ докум.	Подп.	Дата
Разраб.		Мордвинкин		7.12.90
Пров.		Мордвинкин		
Т.контр.				
Н.контр.		Мюнтер		
Утв.				

Д22А.039.001

Фиксатор

Лит.	Масса	Масштаб
И	0,08	1:1
Лист	Листов 1	

Сталь 45 ГОСТ 1050-88

ГПИ ГОРЬКОВСКИЙ САНТЕХПРОЕКТ

Формат А4

Д22А.039.003

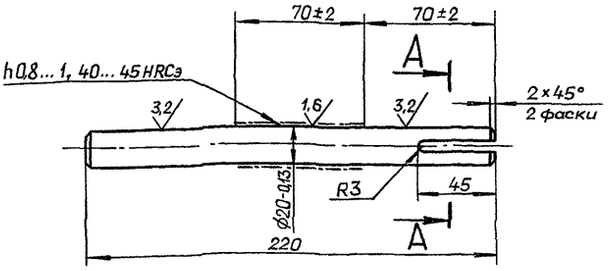

А–А 2:1

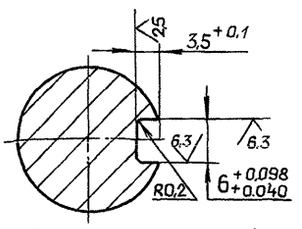

Неуказанные предельные отклонения размеров: $h14, \pm \frac{IT14}{2}$

Изм.	Лист	№ докум.	Подп.	Дата
Разраб.		Мордвинкин		7.12.90
Пров.		Мордвинкин		
Т.контр.				
Н.контр.		Мюнтер		
Утв.				

Д22А.039.003

Ось

Лит.	Масса	Масштаб
И	0,54	1:2
Лист	Листов 1	

Сталь 45 ГОСТ 1050-88

ГПИ ГОРЬКОВСКИЙ САНТЕХПРОЕКТ

Формат А4

Д22А.039.002

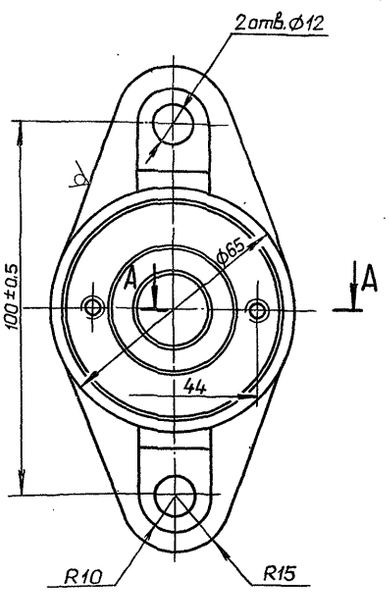

А–А (1:1)

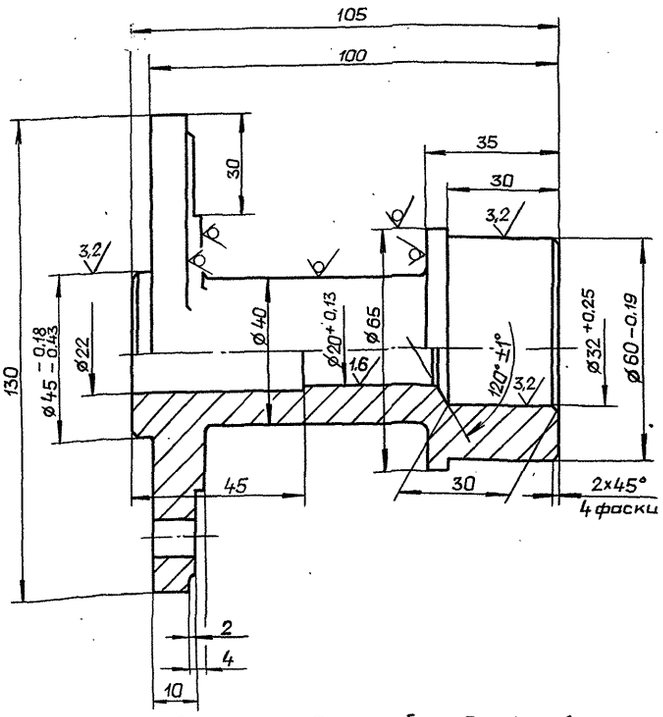

1. Литейные радиусы не более 3мм. Формовочные уклоны по ГОСТ 3212-80.
2. Точность отливки 7т-12-2-4 ГОСТ 26645-85.
3. $H14, h14, \pm \frac{IT14}{2}$

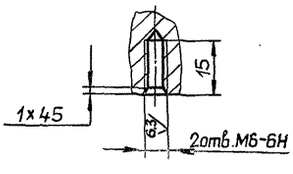

Изм.	Лист	№ докум.	Подп.	Дата
Разраб.		Мордвинкин		7.12.90
Пров.		Мордвинкин		
Т.контр.				
Н.контр.		Мюнтер		
Утв.				

Д22А.039.002

Подшипник

Лит.	Масса	Масштаб
И	1,5	1:1
Лист	Листов 1	

Сч 18 ГОСТ 1412-85

ГПИ ГОРЬКОВСКИЙ САНТЕХПРОЕКТ

Копировал: Ганкова

Д22А.039.004

12,5 (✓)

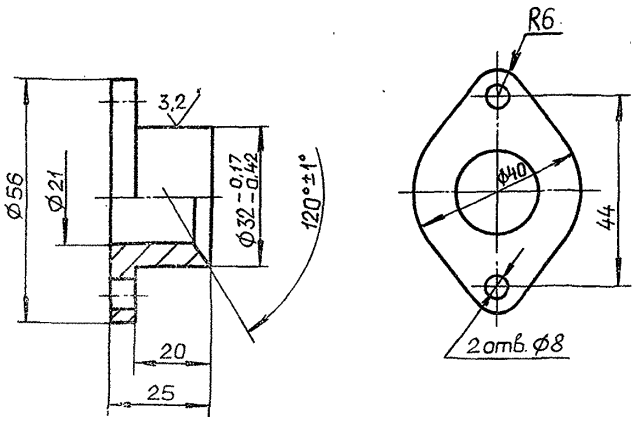

Неуказанные предельные отношения размеров:
H14, h14, $\pm\frac{IT14}{2}$

Изм.	Лист	№ докум.	Подп.	Дата	Д22А.039.004			
Разраб.		Мордвинкин		7.12.90	Крышка сальника	Лит.	Масса	Масштаб
Пров.		Мордвинкин				И	0,19	1:1
Т.контр.						Лист	Листов 1	
Н.контр.		Мюнтер			СЧ18 ГОСТ1412-85	ГПИ горьковский САНТЕХПРОЕКТ		
Утв.								

Формат А4

Д22А.039.005

12,5 (✓)

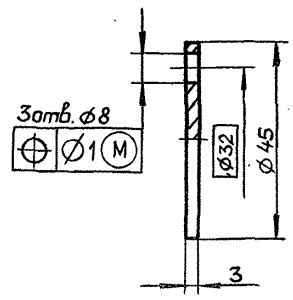

Неуказанные предельные отношения размеров:
H14, h14

Изм.	Лист	№ докум.	Подп.	Дата	Д22А.039.005			
Разраб.		Мордвинкин		7.12.90	Крышка	Лит.	Масса	Масштаб
Пров.		Мордвинкин				И	0,03	1:1
Т.контр.						Лист	Листов 1	
Н.контр.		Мюнтер			Ст3сп ГОСТ380-88	ГПИ горьковский САНТЕХПРОЕКТ		
Утв.								

Формат А4

Инв. № подл. | Подп. и дата | Взам. инв. № | Инв. № дубл. | Подп. и дата

Д22А.039.006

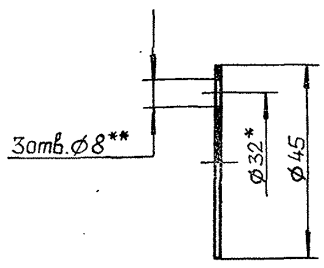

1.* Размеры для справок.

2.** Обработать по сопрягаемой детали.

Изм.	Лист	№ докум.	Подп.	Дата	Д22А.039.006			
Разраб.		Мордвинкин		7.12.90	Прокладка	Лит.	Масса	Масштаб
Пров.		Мордвинкин				И	0,006	1:1
Т.контр.						Лист	Листов 1	
Н.контр.		Мюнтер			Паронит ПОН1 ГОСТ 481-80	ГПИ горьковский САНТЕХПРОЕКТ		
Утв.								

Формат А4

Д22А.039.007

12,5 (✓)

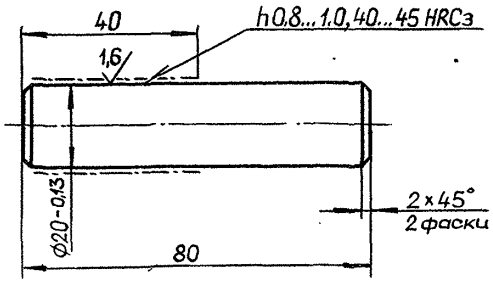

Неуказанные предельные отклонения размеров:
h14, $\pm\frac{IT14}{2}$

Изм.	Лист	№ докум.	Подп.	Дата	Д22А.039.007			
Разраб.		Мордвинкин		7.12.90	Ось	Лит.	Масса	Масштаб
Пров.		Мордвинкин				И	0,2	1:1
Т.контр.						Лист	Листов 1	
Н.контр.		Мюнтер			Сталь45 ГОСТ1050-88	ГПИ горьковский САНТЕХПРОЕКТ		
Утв.								

Инв. № подл. | Подп. и дата | Взам. инв. № | Инв. № дубл. | Подп. и дата

Альбом 3

Типовой проект 903-1-287.91

Д22А.039.008

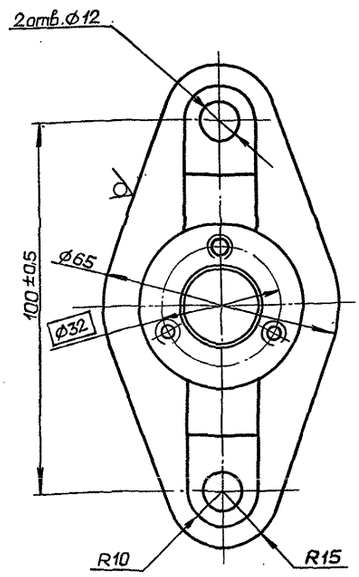

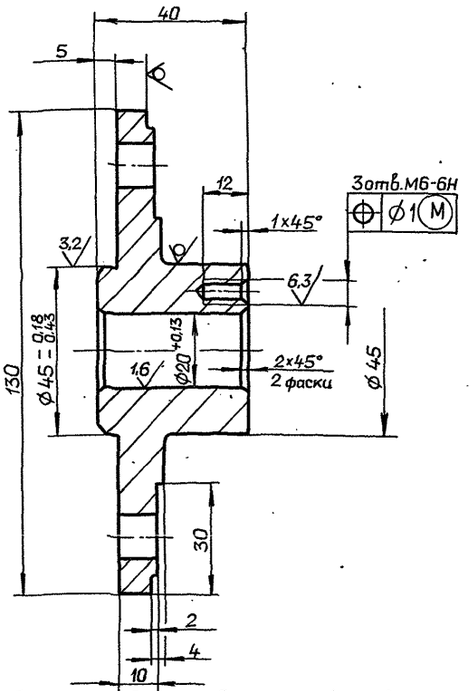

1. Литейные радиусы не более 3мм. Формовочные уклоны по ГОСТ 3212-80.
2. Точность отливки 7т-12-2-4 ГОСТ 26645-85.
3. $H14;\ h14;\ \pm\frac{IT14}{2}$

					Д22А.039.008		
Изм.	Лист	№ докум.	Подп.	Дата		Лит.	Масса	Масштаб
Разраб.		Моравинкин		1.04.90	Подшипник	И	0,65	1:1
Пров.		Моравинкин				Лист	Листов 1
Т.контр.							
Н.контр.		Мюнтер			Сч18 ГОСТ 1412-85	ГПИ ГОРЬКОВСКИЙ САНТЕХПРОЕКТ	
Утв.							

Формат А3

Инв.№подл. | Подп. и дата | Взам.инв.№ | Инв.№дубл. | Подп. и дата

Д22А.039.009

12,5

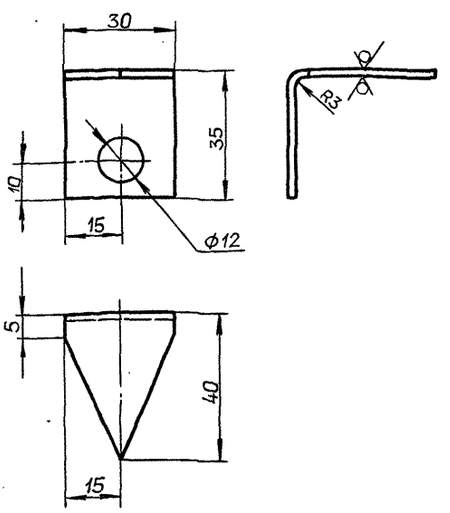

Длина развертки 71мм.

Неуказанные предельные отклонения размеров:
$H14, h14, \pm\frac{IT16}{2}$

					Д22А.039.009		
Изм.	Лист	№ докум.	Подп.	Дата		Лит.	Масса	Масштаб
Разраб.		Моравинкин		1.04.90	Указатель	И	0,02	1:1
Пров.		Моравинкин				Лист	Листов 1
Т.контр.							
Н.контр.		Мюнтер			Лист Б-ПН-2 ГОСТ 19903-74 / 3-Ш-Н-Ст3сп ГОСТ 16523-89	ГПИ ГОРЬКОВСКИЙ САНТЕХПРОЕКТ	
Утв.							

Формат А4

Инв.№подл. | Подп. и дата | Взам.инв.№ | Инв.№дубл. | Подп. и дата

Д22А.039.011

12,5

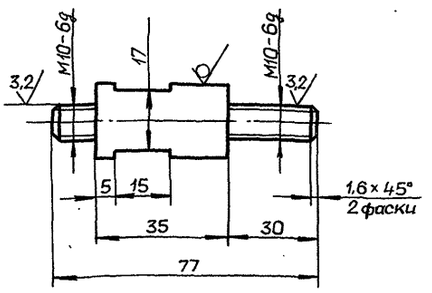

Неуказанные предельные отклонения размеров:
$h14, \pm\frac{IT14}{2}$

					Д22А.039.011		
Изм.	Лист	№ докум.	Подп.	Дата		Лит.	Масса	Масштаб
Разраб.		Моравинкин		1.04.90	Шпилька	И	0,1	1:1
Пров.		Моравинкин				Лист	Листов 1
Т.контр.							
Н.контр.		Мюнтер			Круг 20-В ГОСТ 2590-88 / Ст3сп ГОСТ 535-88	ГПИ ГОРЬКОВСКИЙ САНТЕХПРОЕКТ	
Утв.							

Формат А4

Инв.№подл. | Подп. и дата | Взам.инв.№ | Инв.№дубл. | Подп. и дата

Д22А.039.012

Типовой проект 903-1-287.91 Альбом 5

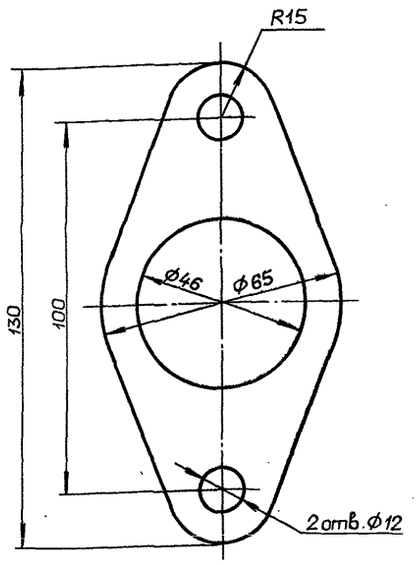

Изм.	Лист	№ докум.	Подп.	Дата
Разраб.		Мордвинкин		7.11.90
Пров.		Мордвинкин		
Т.контр.				
Н.контр.		Мюнтер		
Утв.				

Д22А.039.012

Прокладка

Лит.	Масса	Масштаб
И	0,01	1:1

Лист | Листов 1

Паронит ПОН1
ГОСТ 481-80

ГПИ ГОРЬКОВСКИЙ САНТЕХПРОЕКТ

Формат А4

Формат	Зона	Поз.	Обозначение	Наименование	Кол.	Примечание
				Документация		
А3			Д22А.039.010 СБ	Сборочный чертеж		
				Детали		
А3		1	Д22А.039.014	Сектор	1	
А4		2	Д22А.039.015	Втулка	1	

Инв. № подл. | Подп. и дата | Взам. инв. № | Инв. № дубл. | Подп. и дата

Изм.	Лист	№ докум.	Подп.	Дата
Разраб.		Мордвинкин		7.11.90
Пров.		Мордвинкин		
Нач.отд.				
Н.контр.		Мюнтер		
Утв.				

Д22А.039.010

Сектор

Лит.	Лист	Листов
И		1

ГПИ ГОРЬКОВСКИЙ САНТЕХПРОЕКТ

Формат А4

Д22А.039.010 СБ

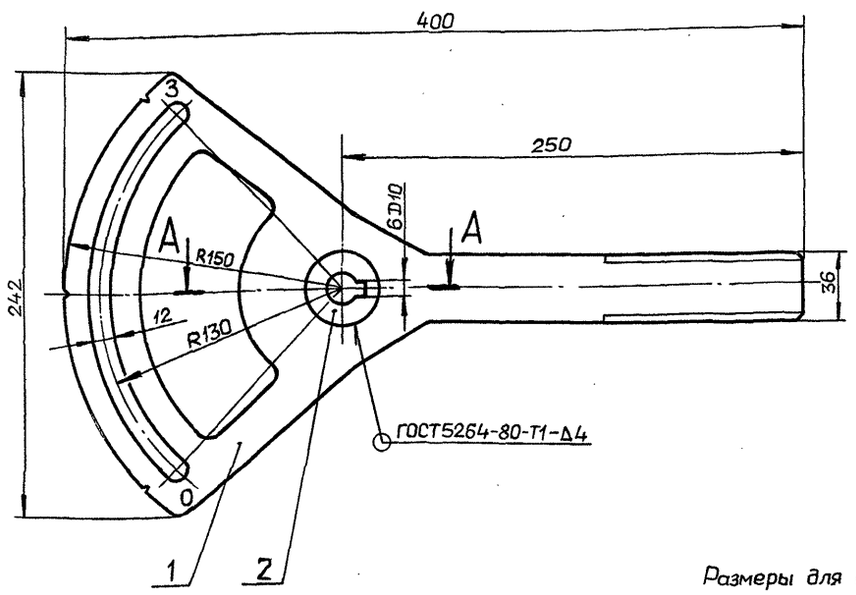

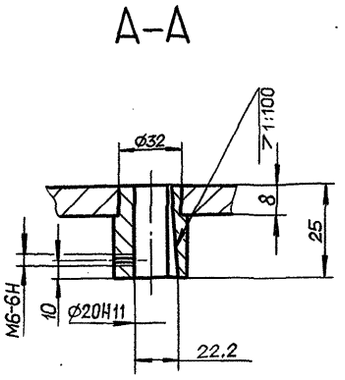

Размеры для справок.

Изм.	Лист	№ докум.	Подп.	Дата
Разраб.		Мордвинкин		7.12.90
Пров.		Мордвинкин		
Т.контр.				
Н.контр.		Мюнтер		
Утв.				

Д22А.039.010 СБ

Сектор

Лит.	Масса	Масштаб
И	1,5	1:2

Лист | Листов 1

ГПИ ГОРЬКОВСКИЙ САНТЕХПРОЕКТ

Копировал: Ганкова 24861-03 31 Формат А3

Альбом 3

Типовой проект 903-1-287.91

Д22А.039.014

12,5

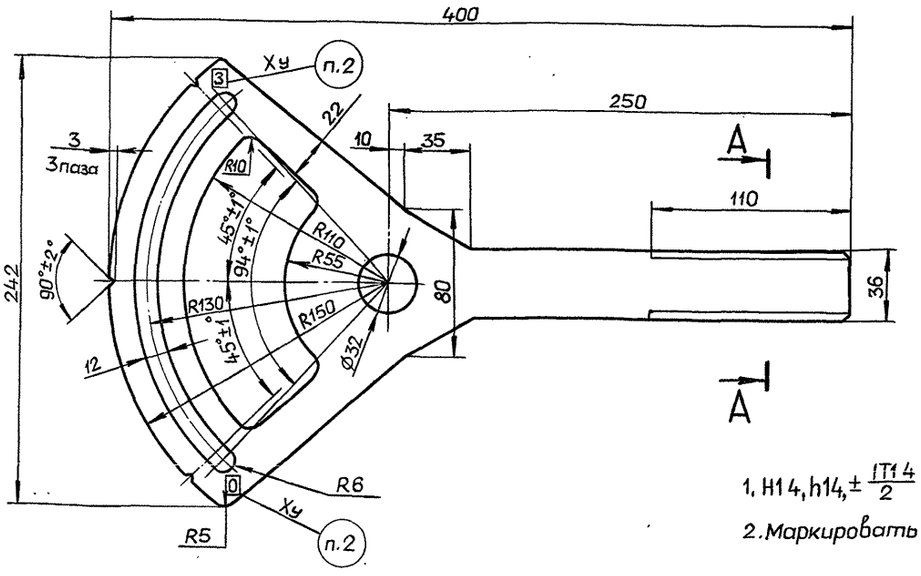

А–А

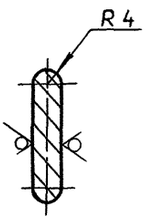

1. H14, h14, $\pm \frac{IT14}{2}$

2. Маркировать шрифтом ПО-5 ГОСТ 2930-62.

					Д22А.039.014		
Изм.	Лист	№ докум.	Подп.	Дата			
Разраб.		Моравинкин		7.12.90	Сектор	Лит.	Масса	Масштаб
Пров.		Моравинкин				И	1,26	1:2
Т.контр.						Лист	Листов 1
Н.контр.		Мюнтер			Лист Б-ПК-8 ГОСТ19903-74	ГПИ ГОРЬКОВСКИЙ
Утв.					Ст3сп ГОСТ14637-89	САНТЕХПРОЕКТ

Формат А3

Инв. № подл. | Подп. и дата | Взам. инв. № | Инв. № дубл. | Подп. и дата

Д22А.039.015

12,5

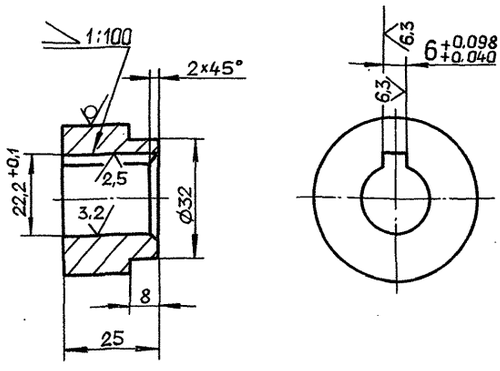

Неуказанные предельные отклонения размеров: h14, $\pm \frac{IT14}{2}$

					Д22А.039.015		
Изм.	Лист	№ докум.	Подп.	Дата			
Разраб.		Моравинкин		7.12.90	Втулка	Лит.	Масса	Масштаб
Пров.		Моравинкин				И	0,24	1:1
Т.контр.						Лист	Листов 1
Н.контр.		Мюнтер			Круг 45-В ГОСТ2590-88	ГПИ ГОРЬКОВСКИЙ
Утв.					Ст3сп ГОСТ 535-88	САНТЕХПРОЕКТ

Формат А4

Инв. № подл. | Подп. и дата | Взам. инв. № | Инв. № дубл. | Подп. и дата

Д22А.039.020

А–А

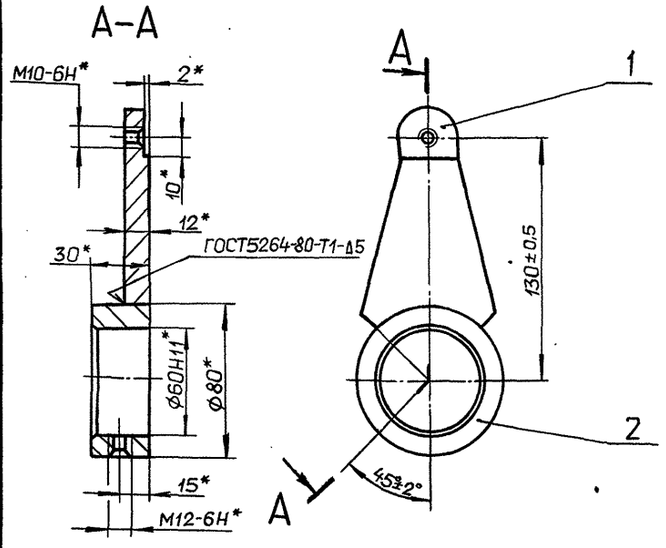

*Размеры для справок.

Формат	Зона	Поз.	Обозначение	Наименование	Кол.	Примечание
				Детали		
А4		1	Д22А.039.016	Пластина	1	
А4		2	Д22А.039.017	Втулка	1	

					Д22А.039.020		
Изм.	Лист	№ докум.	Подп.	Дата			
Разраб.		Моравинкин		7.12.90	Кронштейн	Лит.	Масса	Масштаб
Пров.		Моравинкин				И	0,95	1:2
Т.контр.						Лист	Листов 1
Н.контр.		Мюнтер				ГПИ ГОРЬКОВСКИЙ
Утв.						САНТЕХПРОЕКТ

Копировал · Ганкова

Д22А.039.016

12,5

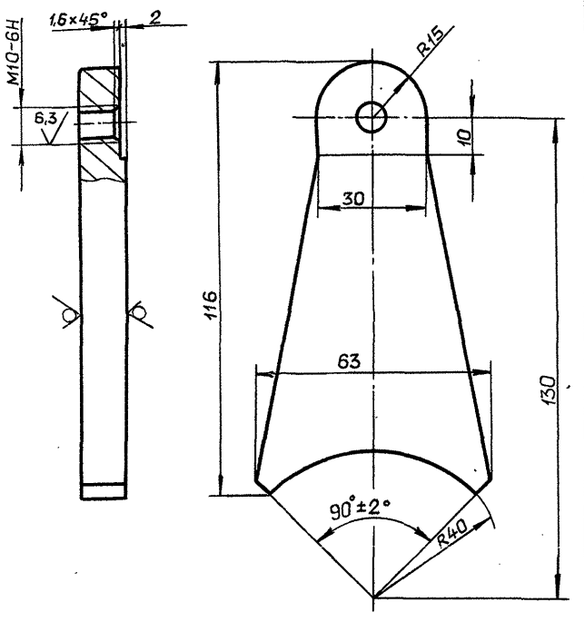

Неуказанные предельные отклонения размеров: $h14, \pm \frac{IT14}{2}$

					Д22А.039.016		
Изм.	Лист	№ докум.	Подп.	Дата			
Разраб.		Мордвинкин		7.12.90	Пластина	Лит. И	Масса 0,45	Масштаб 1:1
Пров.		Мордвинкин				Лист	Листов 1
Т.контр.							
Н.контр.		Мюнтер			Лист Б-ПН-12 ГОСТ19903-74 Ст3сп ГОСТ14637-89	ГПИ ГОРЬКОВСКИЙ САНТЕХПРОЕКТ	
Утв.							

Формат А4

Д22А.039.017

12,5

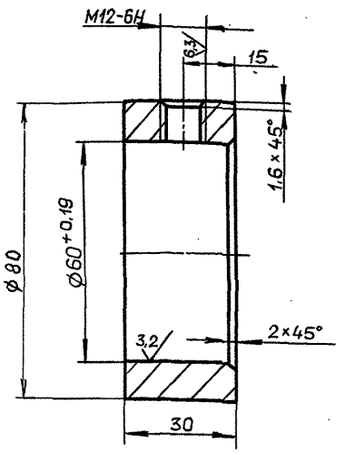

Неуказанные предельные отклонения размеров: $h14, \pm \frac{IT14}{2}$

					Д22А.039.017		
Изм.	Лист	№ докум.	Подп.	Дата			
Разраб.		Мордвинкин		7.12.90	Втулка	Лит. И	Масса 0,5	Масштаб 1:1
Пров.		Мордвинкин				Лист	Листов 1
Т.контр.							
Н.контр.		Мюнтер			Ст3сп ГОСТ 380-88	ГПИ ГОРЬКОВСКИЙ САНТЕХПРОЕКТ	
Утв.							

Формат А4

Инв.№подл. | Подп. и дата | Взам. инв.№ | Инв.№дубл. | Подп. и дата

Формат	Зона	Поз.	Обозначение	Наименование	Кол.	Примечание
				Документация		
А3			Д22А.039.030 СБ	Сборочный чертеж		
				Детали		
А4		1	Д22А.039.018	Лопатка	1	
А4		2	Д22А.039.019	Втулка	2	

					Д22А.039.030		
Изм.	Лист	№ докум.	Подп.	Дата			
Разраб.		Мордвинкин		7.12.90	Лопатка	Лит.	Лист	Листов
Пров.		Мордвинкин				И		1
Нач.отд.							
Н.контр.		Мюнтер				ГПИ ГОРЬКОВСКИЙ САНТЕХПРОЕКТ	
Утв.							

Формат А4

Д22А.039.018

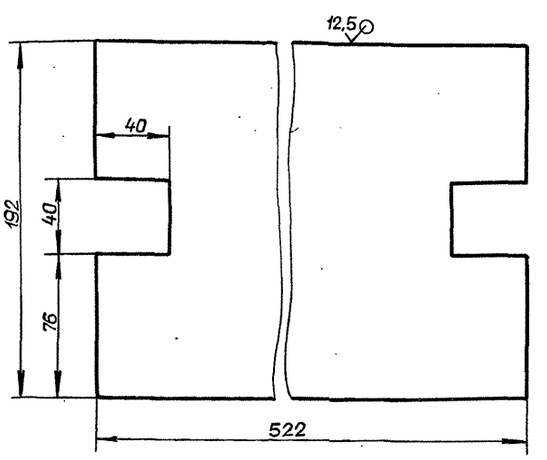

Неуказанные предельные отклонения размеров: $H14, h14, \pm \frac{IT14}{2}$

Инв.№подл. | Подп. и дата | Взам. инв.№ | Инв.№дубл. | Подп. и дата

					Д22А.039.018		
Изм.	Лист	№ докум.	Подп.	Дата			
Разраб.		Мордвинкин		7.12.90	Лопатка	Лит. И	Масса 3,8	Масштаб 1:2
Пров.		Мордвинкин				Лист	Листов 1
Т.контр.							
Н.контр.		Мюнтер			Лист Б-ПН-5 ГОСТ19903-74 Ст3сп ГОСТ14637-89	ГПИ ГОРЬКОВСКИЙ САНТЕХПРОЕКТ	
Утв.							

Формат А4

Альбом 3

Типовой проект 903-1-287.91

Д22А.039.030СБ

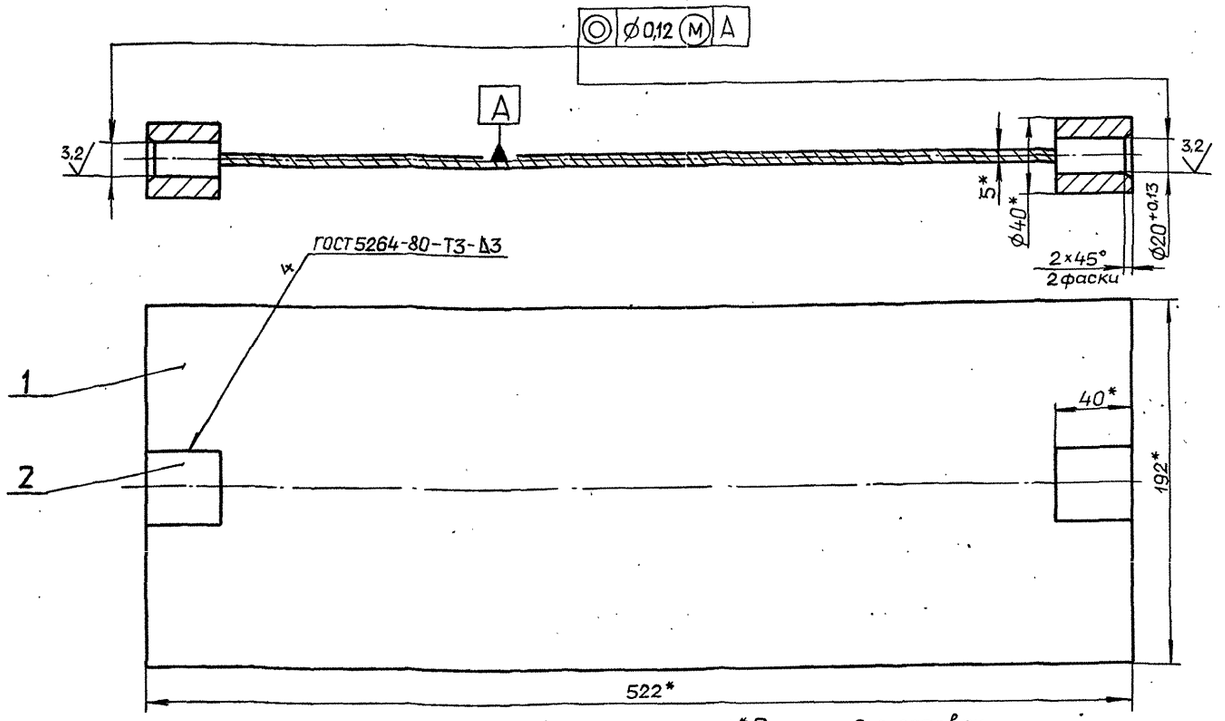

1.* Размеры для справок.

2. $\pm \frac{IT14}{2}$

Изм.	Лист	№ докум.	Подп.	Дата
Разраб.		Мордвинкин		7.11.90
Пров.		Мордвинкин		
Т.контр.				
Н.контр.		Мюнтер		
Утв.				

Д22А.039.030СБ

Лопатка

Лит.	Масса	Масштаб
И	4,4	1:2
Лист	Листов 1	

ГПИ ГОРЬКОВСКИЙ САНТЕХПРОЕКТ

Формат А3

Инв.№ подл. | Подп. и дата | Инв.№ дубл. | Взам.инв.№ | Подп. и дата

Д22А.039.019

12,5

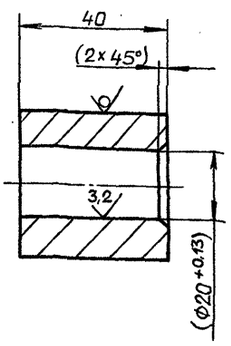

1. h14, $\pm \frac{IT14}{2}$

2. Размеры в скобках после сборки

Изм.	Лист	№ докум.	Подп.	Дата
Разраб.		Мордвинкин		7.11.90
Пров.		Мордвинкин		
Т.контр.				
Н.контр.		Мюнтер		
Утв.				

Д22А.039.019

Втулка

Лит.	Масса	Масштаб
И	0,3	1:1
Лист	Листов 1	

Круг $\frac{40\text{-}в\ ГОСТ2590\text{-}88}{Ст3сп\ ГОСТ535\text{-}88}$

ГПИ ГОРЬКОВСКИЙ САНТЕХПРОЕКТ

Формат А4

Инв.№ подл. | Подп. и дата | Инв.№ дубл. | Взам.инв.№ | Подп. и дата

Формат	Зона	Поз.	Обозначение	Наименование	Кол.	Примечание
				Документация		
А3			Д22А.039.040СБ	Сборочный чертеж		
				Детали		
А3		1	Д20А.948.007	Фланец	2	
А4		2	Д22А.039.021	Стенка	2	
Б4		3	Д22А.039.022	Стенка		
				Лист Б-ПН-5 ГОСТ19903-74 / Ст3сп ГОСТ14637-89		
				(190×530) h14 25	2	3,95кг
А4		4	Д22А.039.023	Ограничитель	2	

Изм.	Лист	№ докум.	Подп.	Дата
Разраб.		Мордвинкин		7.11.90
Пров.		Мордвинкин		
Нач.отд.				
Н.контр.		Мюнтер		
Утв.				

Д22А.039.040

Корпус

Лит.	Лист	Листов
И		1

ГПИ ГОРЬКОВСКИЙ САНТЕХПРОЕКТ

Копировал Ганкова

Инв.№ подл. | Подп. и дата | Инв.№ дубл. | Взам.инв.№ | Подп. и дата

Д22А.039.040 СБ

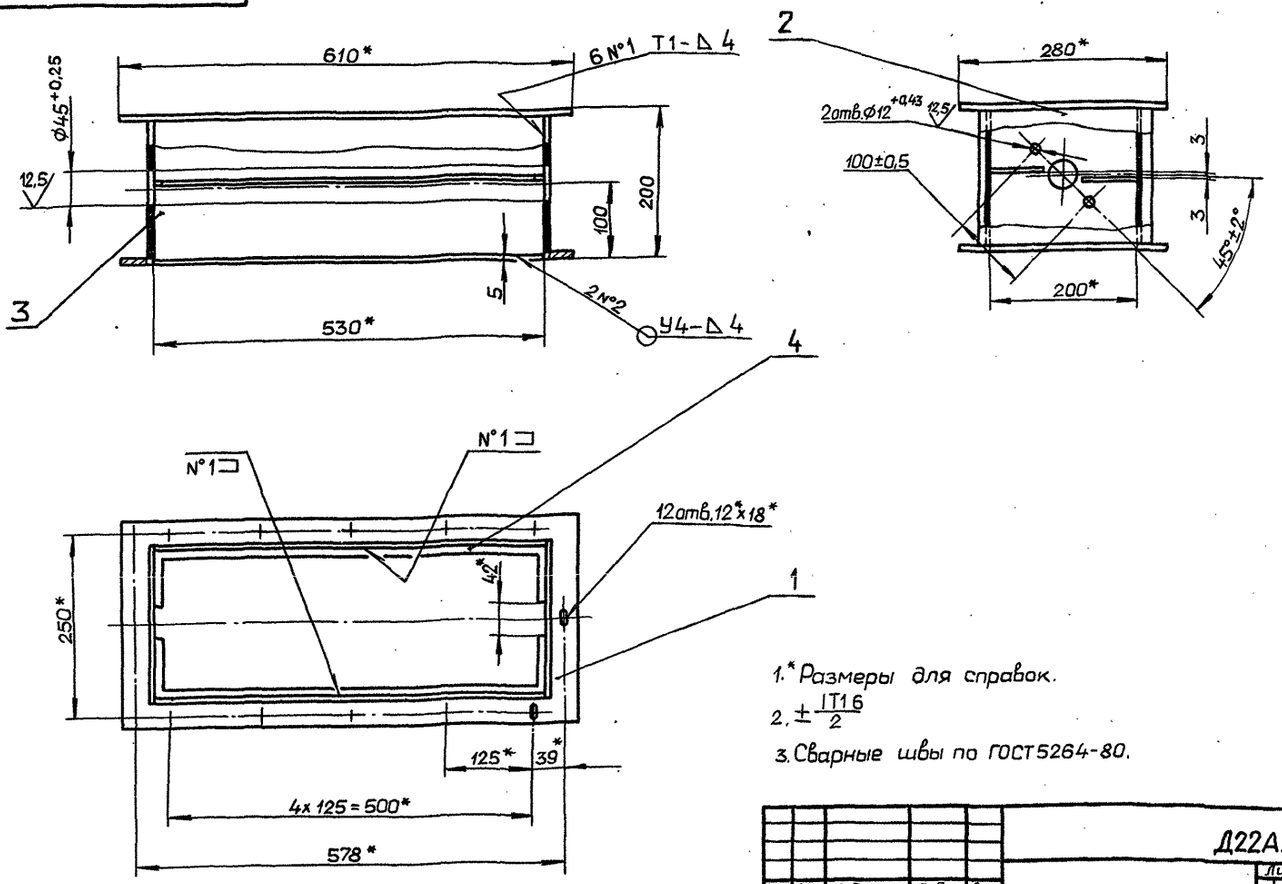

1.* Размеры для справок.

2. $\pm \frac{IT16}{2}$

3. Сварные швы по ГОСТ 5264-80.

					Д22А.039.040 СБ			
Изм.	Лист	N°докум.	Подп.	Дата		Лит.	Масса	Масштаб
Разраб.		Моравинкин		12.90	Корпус	И	19,3	1:5
Пров.		Моравинкин				Лист	Листов 1	
Т.контр.						ГПИ горьковский САНТЕХПРОЕКТ		
Н.контр.		Мюнтер						
Утв.								

Формат А3

Д22А.039.021

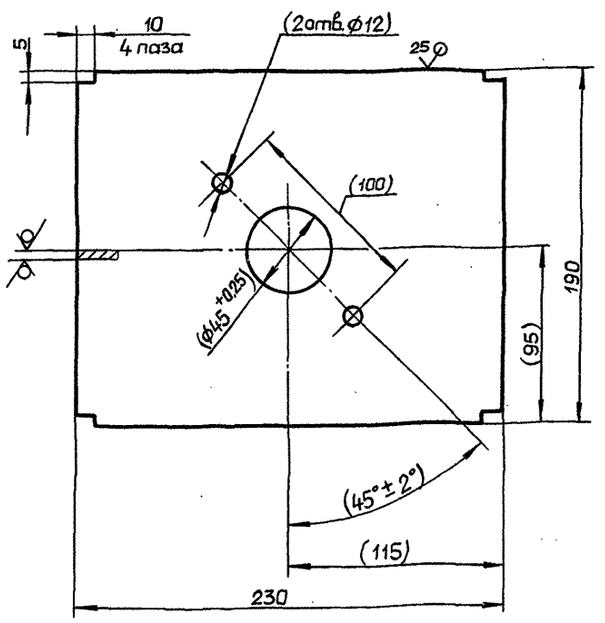

1. Размеры в скобках после сборки.

2. H14, h14, $\pm \frac{IT14}{2}$

					Д22А.039.021			
Изм.	Лист	N°докум.	Подп.	Дата		Лит.	Масса	Масштаб
Разраб.		Моравинкин		12.90	Стенка	И	1,7	1:2
Пров.		Моравинкин				Лист	Листов 1	
Т.контр.						ГПИ горьковский САНТЕХПРОЕКТ		
Н.контр.		Мюнтер			Лист Б-ПН-5 ГОСТ 19903-74 Ст3сп ГОСТ 14637-89			
Утв.								

Формат А4

Д22А.039.023

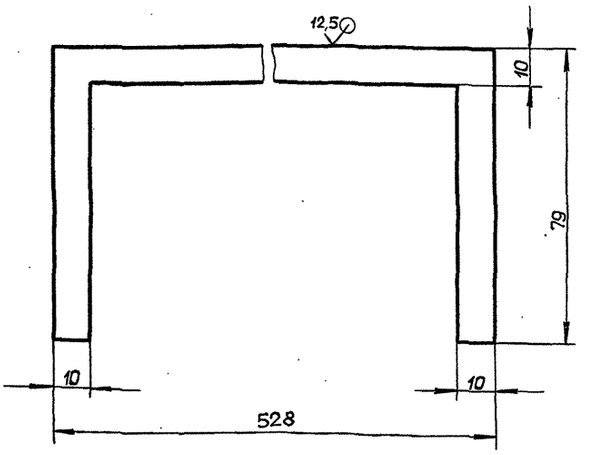

Неуказанные предельные отклонения размеров:

h14, $\pm \frac{IT14}{2}$

					Д22А.039.023			
Изм.	Лист	N° докум.	Подп.	Дата		Лит.	Масса	Масштаб
Разраб.		Моравинкин		12.90	Ограничитель	И	0,24	1:1
Пров.		Моравинкин				Лист	Листов 1	
Т.контр.						ГПИ горьковский САНТЕХПРОЕКТ		
Н.контр.		Мюнтер			Лист Б-ПН-5 ГОСТ 19903-74 Ст3сп ГОСТ 14637-89			
Утв.								

Копировал: Ганкова

Инв.№подл. | Подп. и дата | Взам.инв.№ | Инв.№дубл. | Подп. и дата

Альбом 3

Типовой проект 903-1-287.91

Формат	Зона	Поз.	Обозначение	Наименование	Кол.	Примечание
				Документация		
А3			Д20А.040.000 СБ	Сборочный чертеж		
				Сборочные единицы		
А4		1	Д22А.040.010	Направляющая	1	
				Детали		
А4		2	Д22А.040.001	Шибер	1	
А4		3	Д22А.040.002	Винт	1	
				Стандартные изделия		
		4		Гайка М8-6Н.5 ГОСТ 3032-76	1	
		5		Шайба 8.01 ГОСТ 6958-78	1	

Подп. и дата | Инв. № подл. | Взам. инв. № | Инв. № дубл. | Подп. и дата

Изм.	Лист	№ докум.	Подп.	Дата
Разраб.		Моравинкин		7.12.90
Пров.		Моравинкин		
Нач. отд.		Вольский		
Н. контр.		Мюнтер		
Утв.				

Д22А.040.000

Шибер

Лит.	Лист	Листов
И		1

ГПИ Горьковский САНТЕХПРОЕКТ

Формат А4

Д22А.040.001

12,5

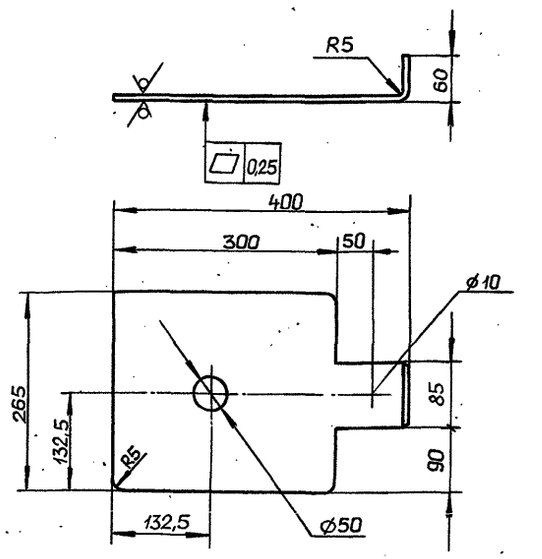

Длина развертки 452 мм.

Неуказанные предельные отклонения размеров: $H14, h14, \pm \frac{IT14}{2}$

Подп. и дата | Инв. № подл. | Взам. инв. № | Инв. № дубл. | Подп. и дата

Изм.	Лист	№ докум.	Подп.	Дата
Разраб.		Моравинкин		7.12.90
Пров.		Моравинкин		
Т. контр.				
Н. контр.		Мюнтер		
Утв.				

Д22А.040.001

Шибер

Лит.	Масса	Масштаб
И	3,6	1:5

Лист 6-ПН-5 ГОСТ 19903-74 Ст3сп ГОСТ 14637-89

Лист | Листов 1

ГПИ Горьковский САНТЕХПРОЕКТ

Формат А4

Д22А.040.000СБ

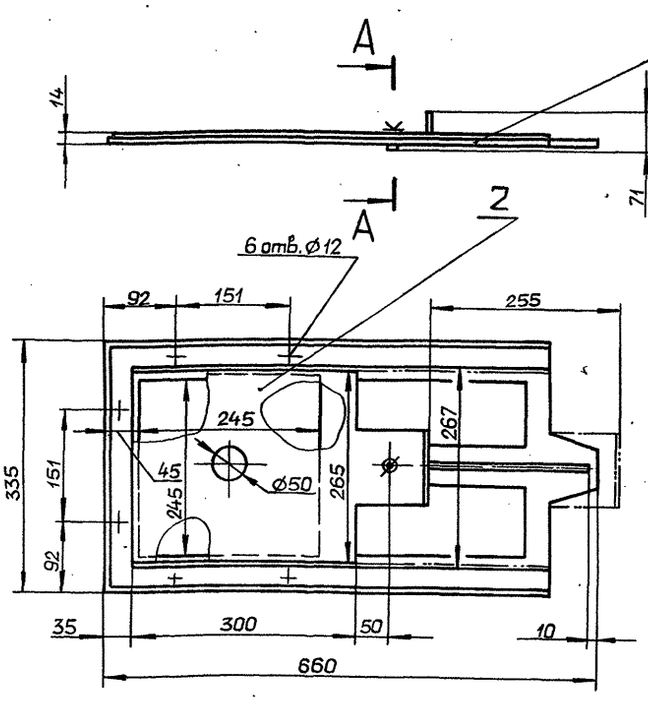

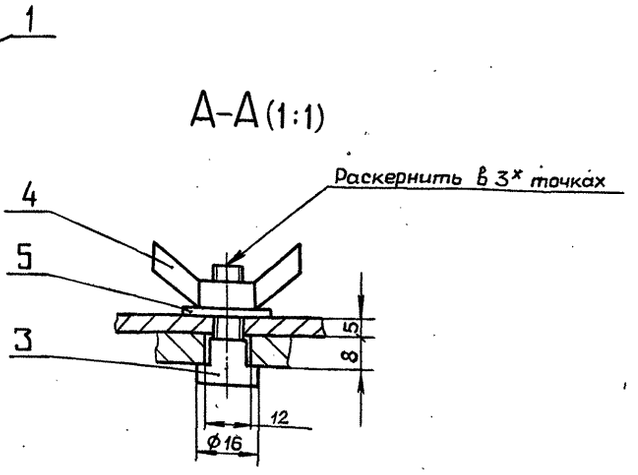

Размеры для справок.

Подп. и дата | Инв. № подл. | Взам. инв. № | Инв. № дубл. | Подп. и дата

Изм.	Лист	№ докум.	Подп.	Дата
Разраб.		Моравинкин		7.12.90
Пров.		Моравинкин		
Т. контр.				
Нач. отд.		Вольский		
Н. контр.		Мюнтер		
Утв.				

Д22А.040.000СБ

Шибер

Лит.	Масса	Масштаб
И	14,3	1:5

Лист | Листов 1

ГПИ Горьковский САНТЕХПРОЕКТ

Копировал: Ганкова

Альбом 3

Типовой проект 903-1-287.91

Формат	Зона	Поз.	Обозначение	Наименование	Кол.	Примечание
				Документация		
А4			Д22А.040.010СБ	Сборочный чертеж		
				Детали		
А4		1	Д22А.040.003	Рамка	1	
А4		2	Д22А.040.004	Рамка	1	

Изм.	Лист	№ докум.	Подп.	Дата
Разраб.		Мордвинкин		7.12.90
Пров.		Мордвинкин		
Нач. отд.				
Н. контр.		Мюнтер		
Утв.				

Д22А.040.010

Направляющая

Лит.	Лист	Листов
И		1

ГПИ горьковский САНТЕХПРОЕКТ

Формат А4

Д22А.040.002

$\sqrt{(\sqrt{})}^{125}$

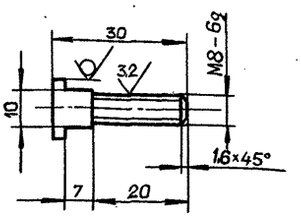

Неуказанные предельные отклонения размеров:
$h14, \pm \frac{IT14}{2}$

Инв. № подл. | Подп. и дата | Взам. инв. № | Инв. № дубл. | Подп. и дата

Изм.	Лист	№ докум.	Подп.	Дата
Разраб.		Мордвинкин		7.12.90
Пров.		Мордвинкин		
Т. контр.				
Н. контр.		Мюнтер		
Утв.				

Д22А.040.002

Винт

Круг $\frac{16\text{-}В\ ГОСТ2590\text{-}88}{Ст3сп\ ГОСТ535\text{-}88}$

Лит.	Масса	Масштаб
И	0.02	1:1
Лист	Листов 1	

ГПИ горьковский САНТЕХПРОЕКТ

Формат А4

Д22А.040.010СБ

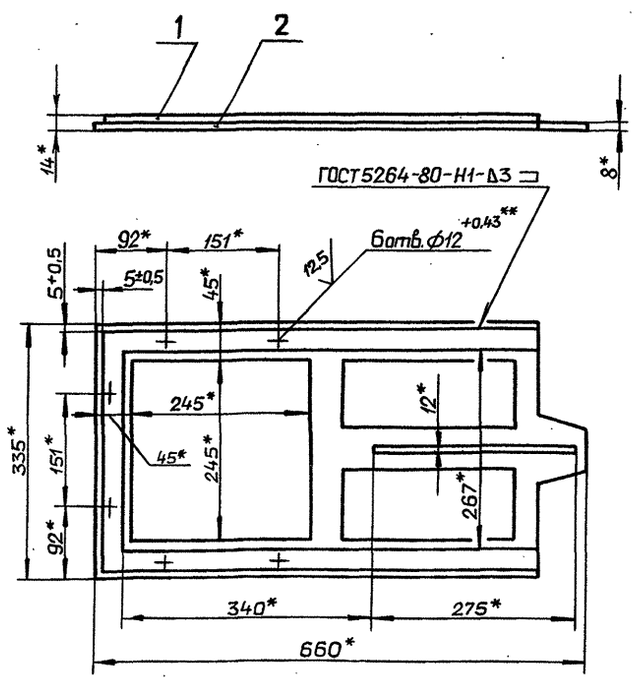

1.* Размеры для справок.

2.** Обработать по фланцу дымососа Д-3,5

Изм.	Лист	№ докум.	Подп.	Дата
Разраб.		Мордвинкин		7.12.90
Пров.		Мордвинкин		
Т. контр.				
Н. контр.		Мюнтер		
Утв.				

Д22А.040.010СБ

Направляющая

Лит.	Масса	Масштаб
И	10.68	1:5
Лист	Листов 1	

ГПИ горьковский САНТЕХПРОЕКТ

Формат А4

Д22А.040.003

$\sqrt{(\sqrt{})}$

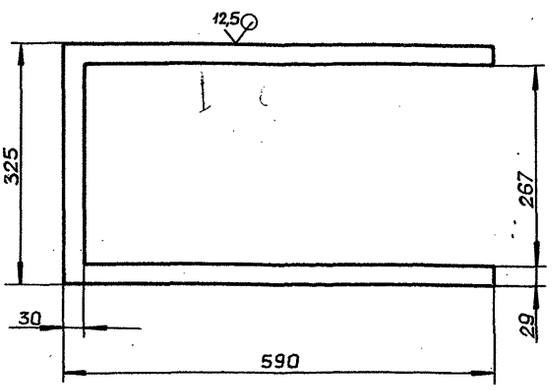

Неуказанные предельные отклонения размеров:
$H14, h14, \pm \frac{IT14}{2}$

Инв. № подл. | Подп. и дата | Взам. инв. № | Инв. № дубл. | Подп. и дата

Изм.	Лист	№ докум.	Подп.	Дата
Разраб.		Мордвинкин		7.12.90
Пров.		Мордвинкин		
Т. контр.				
Н. контр.		Мюнтер		
Утв.				

Д22А.040.003

Рамка

Лист $\frac{Б\text{-}ПН\text{-}6\ ГОСТ19903\text{-}74}{Ст3сп\ ГОСТ14637\text{-}89}$

Лит.	Масса	Масштаб
И	1.99	1:5
Лист	Листов 1	

ГПИ горьковский САНТЕХПРОЕКТ

Копировал Ганкова

24861-03 37 Формат А4

Д22А.040.004

12,5

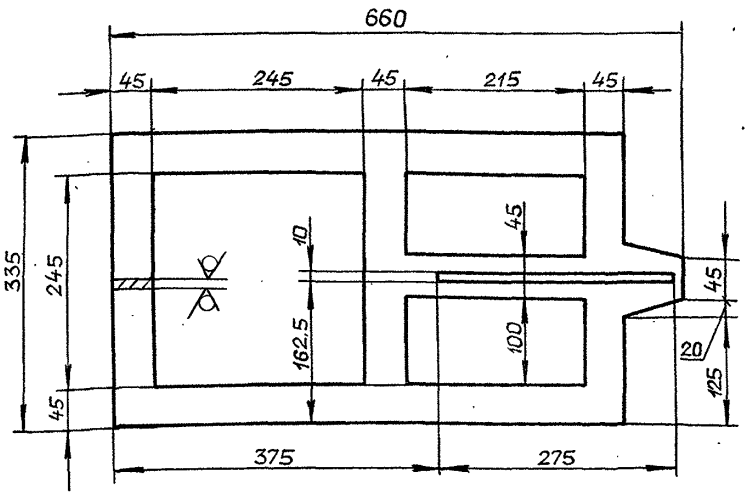

Неуказанные предельные отклонения размеров:
$H14, h14, \pm\frac{IT14}{2}$

Изм.	Лист	№ докум.	Подп.	Дата
Разраб.		Моравинкин		9.11.
Пров.		Моравинкин		90г.
Т.контр.				
Н.контр.		Мюнтер		
Утв.				

Д22А.040.004

Рамка

Лит.	Масса	Масштаб
И	8,68	1:5
Лист	Листов 1	

Лист Б-ПН-8 ГОСТ19903-74
Ст3сп ГОСТ14637-89

ГПИ ГОРЬКОВСКИЙ САНТЕХПРОЕКТ

Формат А4

Формат	Зона	Поз.	Обозначение	Наименование	Кол.	Примечание
				Документация		
А3			Д22А.048.000СБ	Сборочный чертеж		
				Сборочные единицы		
А4		1	Д22А.048.010	Крышка люка	1	
А4		2	Д22А.048.020	Горловина	1	
				Детали		
А4		3	Д22А.048.001	Прокладка	1	
				Стандартные изделия		
		4		Болт М16-6g×35.56 ГОСТ 7798-70	8	
		5		Гайка М16-6Н.5 ГОСТ 5915-70	8	

Изм.	Лист	№ докум.	Подп.	Дата
Разраб.		Ляпин		9.11.
Пров.		Ляпин		90г.
Нач.отд.		Вольский		
Н.контр.		Мюнтер		
Утв.				

Д22А.048.000

Люк

Лит.	Лист	Листов
И		1

ГПИ ГОРЬКОВСКИЙ САНТЕХПРОЕКТ

Формат А4

Д22А.048.000СБ

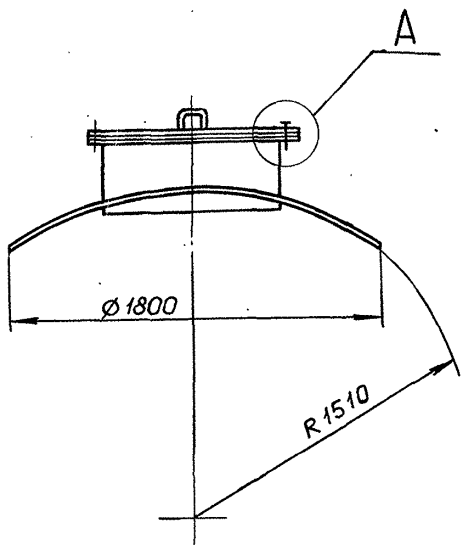

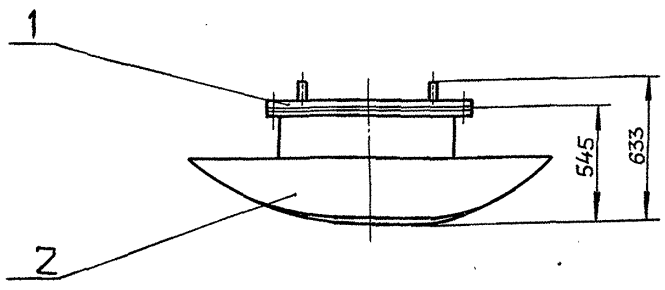

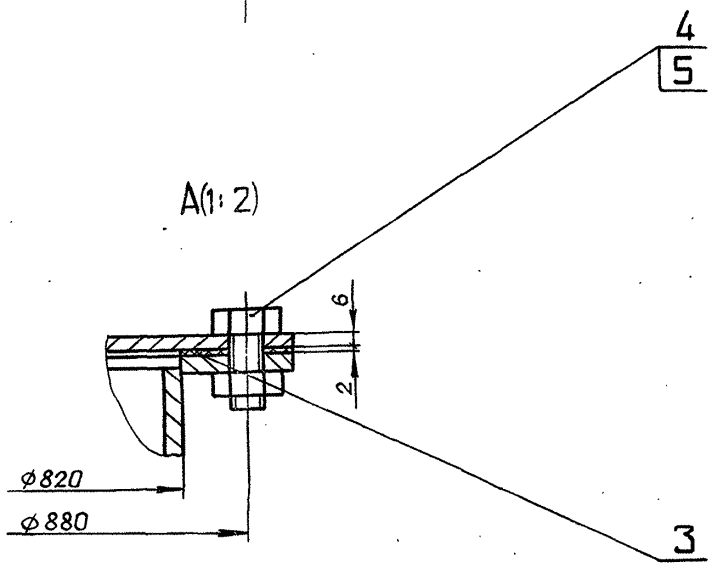

Размеры для справок.

Изм.	Лист	№ докум.	Подп.	Дата
Разраб.		Ляпин		9.11.
Пров.		Ляпин		90г.
Т.контр.				
Нач.отд.		Вольский		
Н.контр.		Мюнтер		
Утв.				

Д22А.048.000СБ

Люк

Лит.	Масса	Масштаб
И	217	1:20
Лист	Листов 1	

ГПИ ГОРЬКОВСКИЙ САНТЕХПРОЕКТ

Копировал Ганкова

Альбом 3

Типовой проект 903-1-287.91

Д22А.048.001

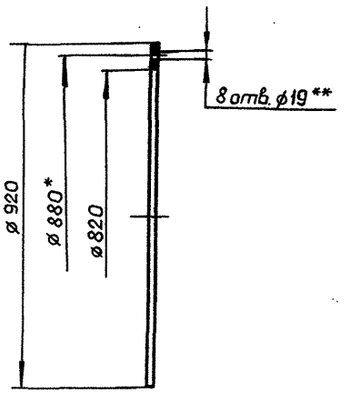

1.* Размеры для справок.

2.** Обработать по сопрягаемой детали.

Изм.	Лист	№ докум.	Подп.	Дата
Разраб.		Ляпин		9.12.
Пров.		Ляпин		90г.
Т.контр.				
Н.контр.		Мюнтер		
Утв.				

Д22А.048.001

Прокладка

Лит.	Масса	Масштаб
И	0,42	1:10

Лист	Листов 1

Пластина I, лист ТМКЦ-С-2 ГОСТ 7338-77

ГПИ ГОРЬКОВСКИЙ САНТЕХПРОЕКТ

Формат А4

Формат	Зона	Паз.	Обозначение	Наименование	Кол.	Примечание
				Документация		
А4			Д22А.048.010СБ	Сборочный чертеж		
				Деталь		
А4		1	Д22А.048.002	Ручка	2	
А4		2	Д22А.048.003	Крышка	1	

Инв. № подл. | Подп. и дата | Взам. инв. № | Инв. № дубл. | Подп. и дата

Изм.	Лист	№ докум.	Подп.	Дата
Разраб.		Ляпин		9.12.
Пров.		Ляпин		90г.
Нач.отд.				
Н.контр.		Мюнтер		
Утв.				

Д22А.048.010

Крышка люка

Лит.	Лист	Листов
И		1

ГПИ ГОРЬКОВСКИЙ САНТЕХПРОЕКТ

Формат А4

Д22А.048.010 СБ

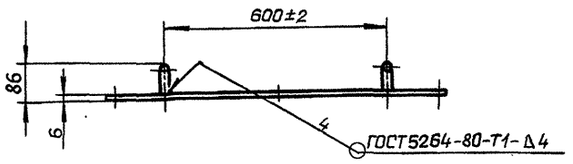

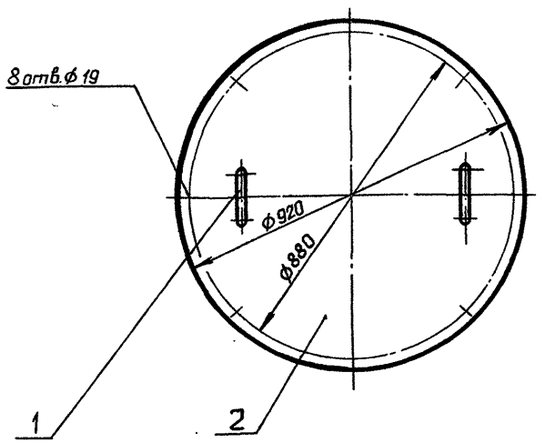

Размеры для справок.

Изм.	Лист	№ докум.	Подп.	Дата
Разраб.		Ляпин		9.12.
Пров.		Ляпин		90г.
Т.контр.				
Н.контр.		Мюнтер		
Утв.				

Д22А.048.010СБ

Крышка люка

Лит.	Масса	Масштаб
И	32,4	1:10

Лист	Листов 1

ГПИ ГОРЬКОВСКИЙ САНТЕХПРОЕКТ

Формат А4

Д22А.048.002

25 √(√)

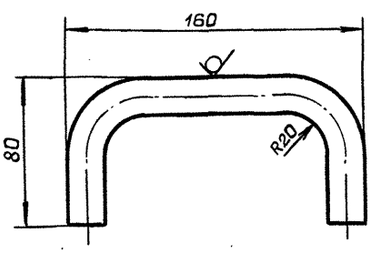

Длина развертки 274 мм.

Неуказанные предельные отклонения размеров: $\pm \frac{IT16}{2}$

Инв. № подл. | Подп. и дата | Взам. инв. № | Инв. № дубл. | Подп. и дата

Изм.	Лист	№ докум.	Подп.	Дата
Разраб.		Ляпин		9.12.
Пров.		Ляпин		90г.
Т.контр.				
Н.контр.		Мюнтер		
Утв.				

Д22А.048.002

Ручка

Лит.	Масса	Масштаб
И	0,62	1:2

Лист	Листов 1

Круг 12-В ГОСТ 2590-88 / Ст3сп ГОСТ 535-88

ГПИ ГОРЬКОВСКИЙ САНТЕХПРОЕКТ

Копировал: Ганкова

24861-03 39 Формат А4

Д22А.048.003

Типовой проект 903-1-287.91 Альбом 3

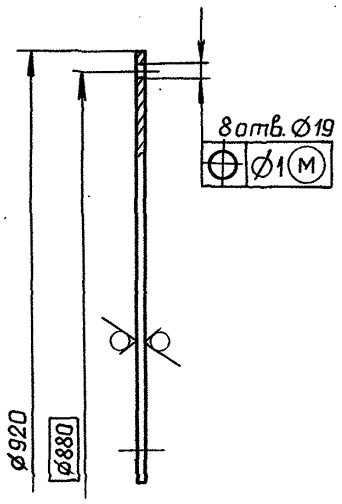

12,5

Неуказанные предельные отклонения размеров: H14, h14

Изм.	Лист	№ докум.	Подп.	Дата
Разраб.		Ляпин		9.12
Пров.		Ляпин		90г.
Т.контр.				
Н.контр.		Мюнтер		
Утв.				

Д22А.048.003

Крышка

Лит.	Масса	Масштаб
И	31.2	1:5

Лист | Листов 1

Лист Б-ПН-6 ГОСТ 19903-74 / Ст3сп ГОСТ 14637-89

ГПИ ГОРЬКОВСКИЙ САНТЕХПРОЕКТ

Формат А4

Формат	Зона	Поз.	Обозначение	Наименование	Кол.	Примечание
				Документация		
А3			Д22А.048.020 СБ	Сборочный чертеж		
				Детали		
А4		1	Д22А.048.004	Фланец	1	
Б4		2	Д22А.048.005	Патрубок		
				Труба 820×8 ГОСТ 10704-76 / Д ГОСТ 10705-80		
				L = 320 h14 (25)	1	51.2 кг
А3		3	Д22А.048.006	Седло	1	

Изм.	Лист	№ докум.	Подп.	Дата
Разраб.		Ляпин		9.12.
Пров.		Ляпин		90г.
Нач.отд.				
Н.контр.		Мюнтер		
Утв.				

Д22А.048.020

Горловина

Лит.	Лист	Листов
И		1

ГПИ ГОРЬКОВСКИЙ САНТЕХПРОЕКТ

Формат А4

Д22А.048.020СБ

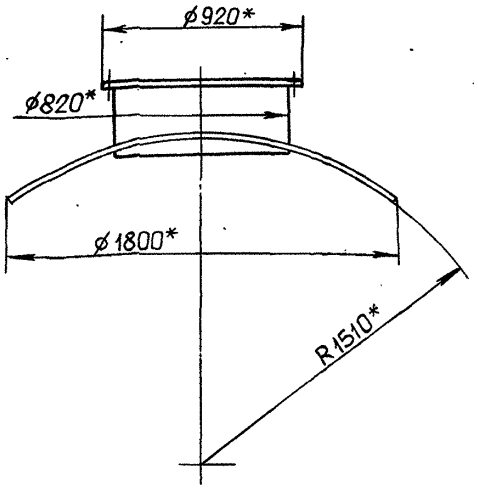

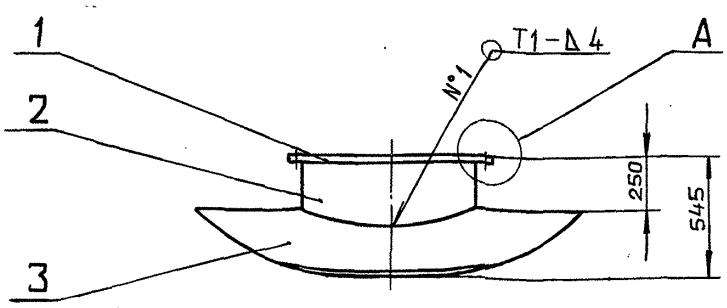

А (1:2)

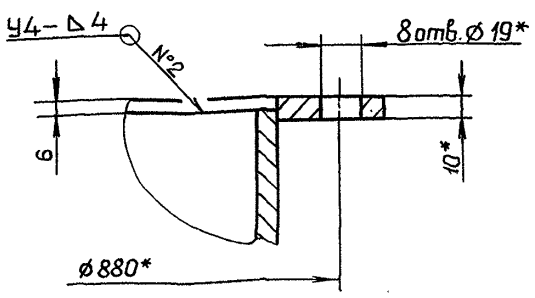

1.* Размеры для справок.

2. $\pm \frac{IT16}{2}$

3. Сварные швы по ГОСТ 5264-80.

Изм.	Лист	№ докум.	Подп.	Дата
Разраб.		Ляпин		9.12.
Пров.		Ляпин		90г.
Т.контр.				
Н.контр.		Мюнтер		
Утв.				

Д22А.048.020СБ

Горловина

Лит.	Масса	Масштаб
И	184	1:20

Лист | Листов 1

ГПИ ГОРЬКОВСКИЙ САНТЕХПРОЕКТ

Копировал Ганкова

Альбом 3

Типовой проект 903-1-287.91

Д22А.048.004

12,5

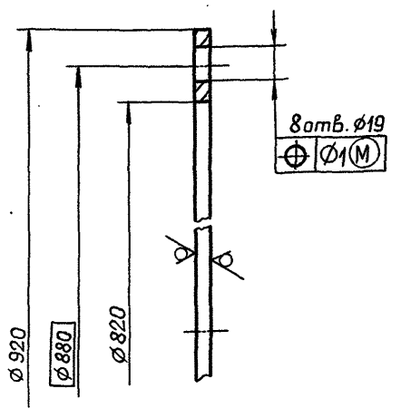

Неуказанные предельные отклонения размеров:
H14, h14

Изм	Лист	№докум.	Подп.	Дата
Разраб.		Ляпин		8.12.
Пров.		Ляпин		90.
Т.контр.				
Н.контр.		Мюнтер		
Утв.				

Д22А.048.004

Фланец

Лит.	Масса	Масштаб
И	10.6	1:2

Лист | Листов 1

Лист Б-ПН-10 ГОСТ19903-74
Ст3сп ГОСТ14637-89

ГПИ ГОРЬКОВСКИЙ САНТЕХПРОЕКТ

Формат А4

Формат	Зона	Поз.	Обозначение	Наименование	Кол.	Примечание
				Документация		
А3			Д22Е.019.000 СБ	Сборочный чертеж		
			Переменные данные	для исполнений		
				Д22Е.019.000		
				Детали		
А4		1	Д22Е.019.001	Короб	1	
А4		2	Д22Е.019.002	Ребро	2	
БЧ		3	Д22Е.019.003	Патрубок		
				Труба 25х2 ГОСТ10704-76		
				В-20 ГОСТ10705-80		
				L=200 h14 $\frac{25}{}$	1	0,24кг
А4		4	Д22Е.019.004	Рассекатель	1	
				Д22Е.019.000-01		
				Детали		
А4		1	Д22Е.019.001-01	Короб	1	
А4		2	Д22Е.019.002-01	Ребро	2	
БЧ		3	Д22Е.019.005	Патрубок		
				Труба 57х3,5 ГОСТ10704-76		
				В-20 ГОСТ10705-80		
				L=200 h14 $\frac{25}{}$	1	0,92кг
А4		4	Д22Е.019.004-01	Рассекатель	1	

Подп. и дата | Инв. № дубл. | Взам. инв. № | Подп. и дата | Инв. № подл.

Изм	Лист	№докум.	Подп.	Дата
Разраб.		Бердышева		
Пров.		Мордвинкин		
Нач.отд.		Вальский		
Н.контр.		Мюнтер		
Утв.				

Д22Е.019.000

Насадка сбросного устройства

Лит.	Лист	Листов
И	1	1

ГПИ ГОРЬКОВСКИЙ САНТЕХПРОЕКТ

Формат А4

Д22А.048.006

$\frac{25}{}$

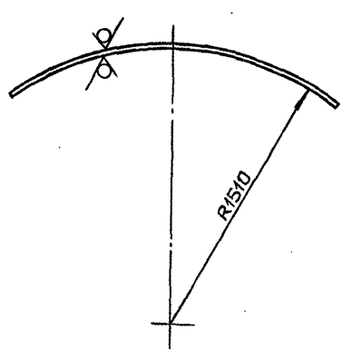

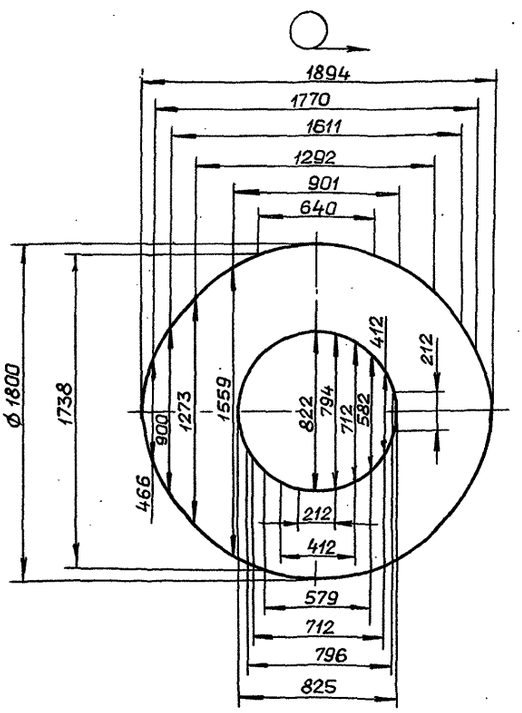

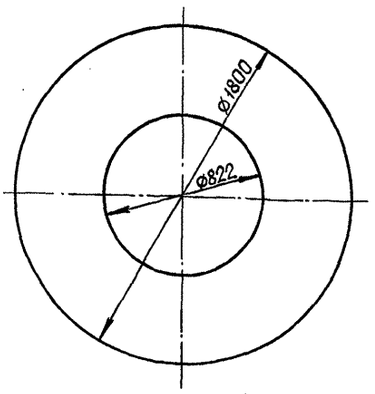

Неуказанные предельные отклонения размеров:
H16, h16, $\pm \frac{IT16}{2}$

Изм	Лист	№докум.	Подп.	Дата
Разраб.		Ляпин		8.12.
Пров.		Ляпин		90.
Т.контр.				
Н.контр.		Мюнтер		
Утв.				

Д22А.048.006

Седло

Лит.	Масса	Масштаб
И	121	1:20

Лист | Листов 1

Лист Б-ПН-10 ГОСТ19903-74
Ст3сп ГОСТ14637-89

ГПИ ГОРЬКОВСКИЙ САНТЕХПРОЕКТ

Копировал Ганкова

24861-03 41

Формат А3

Д22Е.019.000СБ

Типовой проект 903-1-287.91 Альбом 3

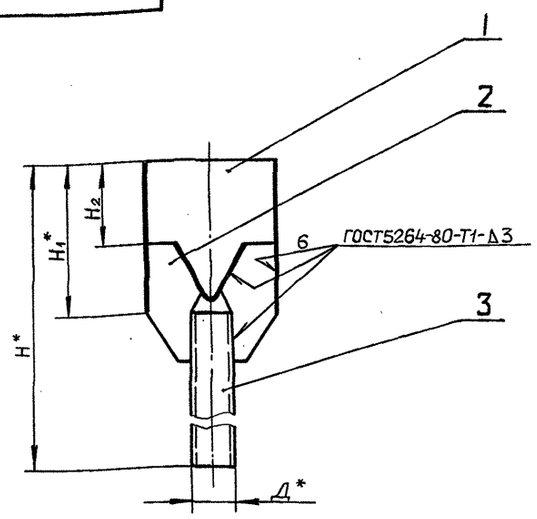

Обозначение	Размеры, мм						Масса, кг
	Д*	Н*	H_1^*	H_2	В*	B_1	
Д22Е.019.000	25	290	90	50	80	37	0.59
−01	57	340	140	85	105	49.5	1.16

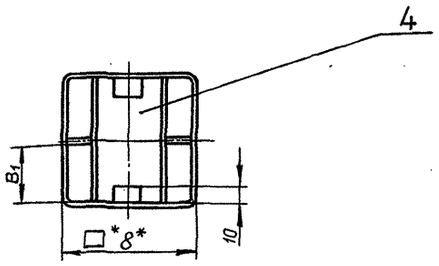

1.* Размеры для справок.

2. $\pm\frac{IT16}{2}$

Изм.	Лист	№докум.	Подп.	Дата	Д22Е.019.000 СБ			
Разраб.		Бердышева		14.12.90	Насадка сбросного устройства	Лит. И	Масса	Масштаб
Пров.		Мордвинкин					См. табл.	—
Нач.отд.		Вольский				Лист	Листов 1	
Н.контр.		Мюнтер				ГПИ ГОРЬКОВСКИЙ САНТЕХПРОЕКТ		
Утв.								

Инв.№подл. | Подп. и дата | Взам.инв.№ | Инв.№дубл. | Подп. и дата

Формат А3

Д22Е.019.001

12,5 √(√)

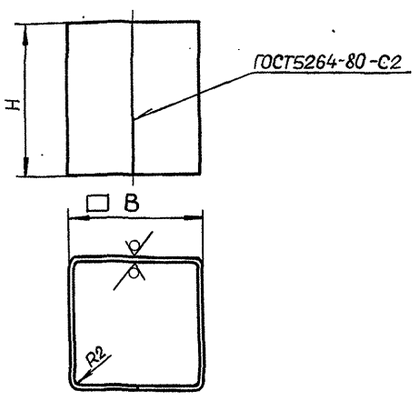

Обозначение	Размеры, мм.		Масса, кг	Длина развертки, мм
	Н	В		
Д22Е.019.001	90	80	0.45	307
−01	140	105	0.88	407

Неуказанные предельные отклонения размеров: h14

Изм.	Лист	№докум.	Подп.	Дата	Д22Е.019.001			
Разраб.		Бердышева		14.12.90	Короб	Лит. И	Масса	Масштаб
Пров.		Мордвинкин					См. табл.	—
Т.контр.						Лист	Листов 1	
Н.контр.		Мюнтер			Лист Б-ПН-2 ГОСТ19903-74 / 3-IV-Н- ст3спГОСТ16523-89	ГПИ ГОРЬКОВСКИЙ САНТЕХПРОЕКТ		
Утв.								

Инв.№подл. | Подп. и дата | Взам.инв.№ | Инв.№дубл. | Подп. и дата

Формат А4

Д22Е.019.002

12,5 √(√)

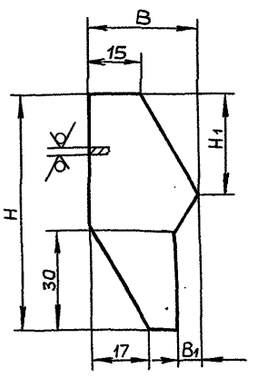

Обозначение	Размеры, мм				Масса, кг
	Н	H_1	В	B_1	
Д22Е.019.002	70	28	31	6	0.02
−01	85	33	35	12	0.04

Неуказанные предельные отклонения размеров: h14, $\pm\frac{IT14}{2}$

Изм.	Лист	№докум.	Подп.	Дата	Д22Е.019.002			
Разраб.		Бердышева		14.12.90	Ребро	Лит. И	Масса	Масштаб
Пров.		Мордвинкин					См. табл.	—
Т.контр.						Лист	Листов 1	
Н.контр.		Мюнтер			Лист Б-ПН-2 ГОСТ19903-74 / 3-IV-Н- Ст3спГОСТ16523-89	ГПИ ГОРЬКОВСКИЙ САНТЕХПРОЕКТ		
Утв.								

Инв.№подл. | Подп. и дата | Взам.инв.№ | Инв.№дубл. | Подп. и дата

Копировал. Ганкова

24861-03 42

Формат А4

Д22Е.019.004

12,5

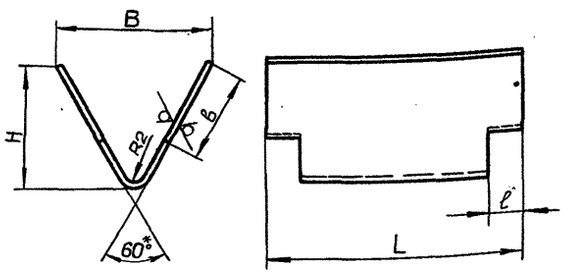

Обозначение	Размеры, мм B	b	H	L	ℓ	Масса, кг	Длина развертки, мм
Д22Е.019.004	45	35	35	75	10	0.1	82
-01	70	45	57	100	15	0.2	132

1.* Размер для справок.
2. h16, $\pm \frac{IT16}{2}$

Изм.	Лист	№ докум.	Подп.	Дата
Разраб.		Бердышева		11.1990
Пров.		Мордвинкин		
Т.контр.				
Н.контр.		Мюнтер		
Утв.				

Д22Е.019.004

Рассекатель

Лит.	Масса	Масштаб
И	см. табл.	—

Лист | Листов 1

Лист Б-ПН-2 ГОСТ19903-74
3-Ш-Н- Ст3сп ГОСТ16523-89

ГПИ ГОРЬКОВСКИЙ САНТЕХПРОЕКТ

Формат А4

Формат	Зона	Поз.	Обозначение	Наименование	Кол.	Примечание
				Документация		
А3			Д22Е.035.000СБ	Сборочный чертеж		
				Детали		
Б4		1	Д22Е.035.001	Связь		
				Уголок 50×50×4-Б-ГОСТ8509-86		
				Ст3сп ГОСТ535-88		
				L=700 h16	2	2,4 кг
Б4		2	Д22Е.035.002	Лист		
				Лист ромб.В-К-ПУ-40 Ст.3сп		
				ГОСТ8568-77		
				(790×890) h16	1	22.6 кг
А4		3	Д22Е.035.003	Связь	2	
Б4		4	Д22Е.035.004	Стойка		
				Уголок 50×50×4-Б-ГОСТ8509-86		
				Ст3сп ГОСТ535-88		
				L≈186 h16	4	0.57 кг
Б4		5	Д22Е.035.005	Плита		
				Лист Б-ПН-10 ГОСТ19903-74		
				Ст3сп ГОСТ14637-89		
				(75×75) h16	4	0,44 кг

Инв.№подл. | Подп. и дата | Взам.инв.№ | Инв.№дубл. | Подп. и дата

Изм.	Лист	№ докум.	Подп.	Дата
Разраб.		Бердышева		11.1990
Пров.		Корчков		
Нач.отд		Вольский		
Н.контр.		Мюнтер		
Утв.				

Д22Е.035.000

Помост

Лит.	Лист	Листов
И		1

ГПИ ГОРЬКОВСКИЙ САНТЕХПРОЕКТ

Формат А4

Д22Е.035.000СБ

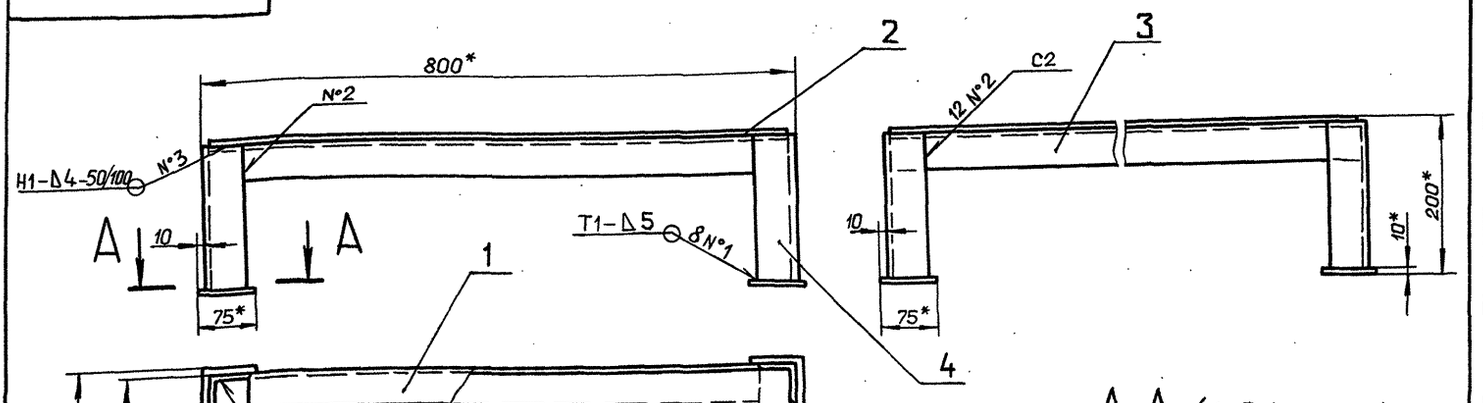

А-А (1:2)

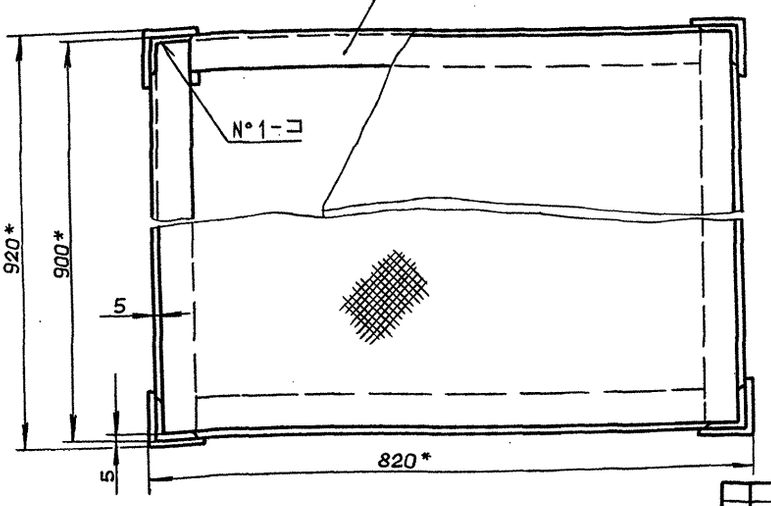

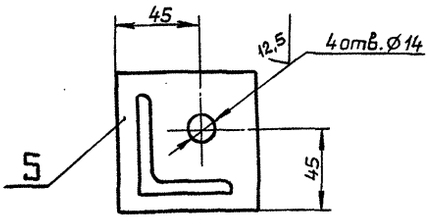

1.* Размеры для справок.
2. H16, h16, $\pm \frac{IT16}{2}$
3. Сварные швы по ГОСТ 5264-80.

Изм.	Лист	№ докум.	Подп.	Дата
Разраб.		Бердышева		11.1990
Пров.		Корчков		
Т.контр.				
Нач.отд		Вольский		
Н.контр.		Мюнтер		
Утв.				

Д22Е.035.000СБ

Помост

Лит.	Масса	Масштаб
И	37.0	1:5

Лист | Листов 1

ГПИ ГОРЬКОВСКИЙ САНТЕХПРОЕКТ

Д22Е.035.003

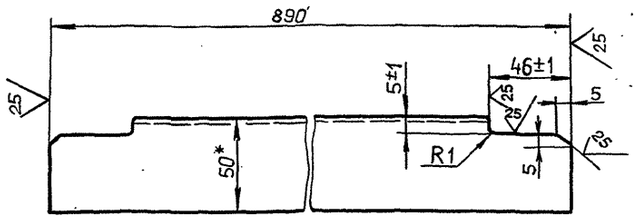

1.* Размеры для справок.

2. ± IT16/2

Изм.	Лист	№ докум.	Подп.	Дата
Разраб.		Бердышева		11.12.90
Пров.		Корчков		
Т.контр.				
Н.контр.		Мюнтер		
Утв.				

Д22Е.035.003

Связь

Лит.	Масса	Масштаб
И	2,7	1:2
Лист	Листов 1	

Уголок 50×50×4-6 ГОСТ8509-86 / Ст3сп ГОСТ535-88

ГПИ ГОРЬКОВСКИЙ САНТЕХПРОЕКТ

Формат А4

Инв.№подл. | Подп. и дата | Взам.инв.№ | Инв.№дубл. | Подп. и дата

Формат	Зона	Поз.	Обозначение	Наименование	Кол.	Примечание
				Документация		
А4			Д22Е.036.000 СБ	Сборочный чертеж		
				Детали		
А4		1	Д22Е.036.001	Патрубок	1	
Б4		2	Д22Е.036.002	Подушка		
				Лист Б-ПН-6 ГОСТ19903-74 / Ст3сп ГОСТ14637-89		
				(240×240) h16 25	1	2,7кг
А4		3	Д22Е.036.003	Лапа	1	

Д22Е.036.000

Подставка

Лит.	Лист	Листов
И		1

ГПИ ГОРЬКОВСКИЙ САНТЕХПРОЕКТ

Формат А4

Д22Е.036.000СБ

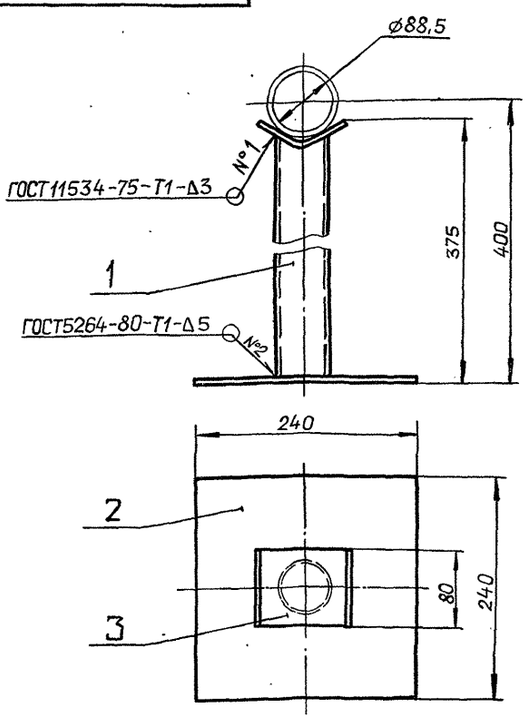

Размеры для справок.

Изм.	Лист	№ докум.	Подп.	Дата
Разраб.		Шилина		11.12.90
Пров.		Шилина		
Т.контр.				
Нач.отд.		Вольский		
Н.контр.		Мюнтер		
Утв.				

Д22Е.036.000СБ

Подставка

Лит.	Масса	Масштаб
И	5	1:4
Лист	Листов 1	

ГПИ ГОРЬКОВСКИЙ САНТЕХПРОЕКТ

Формат А4

Д22Е.036.001

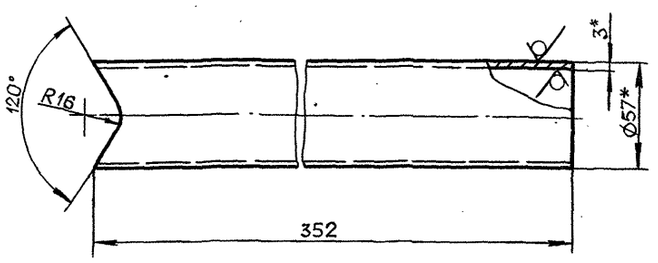

1.* Размеры для справок.

2 ± IT16/2

Изм.	Лист	№ докум.	Подп.	Дата
Разраб.		Шилина		11.12.90
Пров.		Шилина		
Т.контр.				
Н.контр.		Мюнтер		
Утв.				

Д22Е.036.001

Патрубок

Лит.	Масса	Масштаб
И	1,5	1:2
Лист	Листов 1	

Труба 57×3 ГОСТ10704-76 / Д ГОСТ10705-80

ГПИ ГОРЬКОВСКИЙ САНТЕХПРОЕКТ

Копировал Ганкова

Д22Е.036.003

Типовой проект 903-1-287.91 Альбом 3

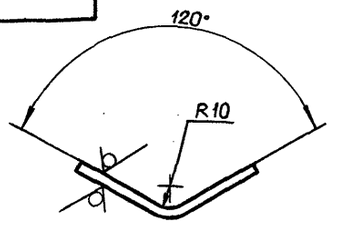

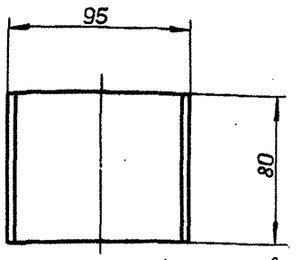

Длина развертки 106мм.

Неуказанные предельные отклонения размеров $\pm\frac{IT16}{2}$

Изм.	Лист	№ докум.	Подп.	Дата	Д22Е.036.003			
Разраб.		Шилина		4.01.91	Лапа	Лит. И	Масса 0.4	Масштаб 1:2
Пров.		Шилина				Лист	Листов 1	
Т.контр.								
Н.контр.		Мюнтер			Лист Б-ПН-6ГОСТ19903-74 Ст3спГОСТ14637-89	ГПИ ГОРЬКОВСКИЙ САНТЕХПРОЕКТ		
Утв.								

Формат А4

Формат	Зона	Паз.	Обозначение	Наименование	Кол.	Примечание
				Документация		
А4			Д22Е.046.000 СБ	Сборочный чертеж		
				Сборочные единицы		
А4		1	Д22Б.046.010	Корпус	1	
				Детали		
А4		2	Д22Е.046.001	Заглушка	1	

Изм.	Лист	№ докум.	Подп.	Дата	Д22Е.046.000			
Разраб.		Мордвинкин		4.01.91	Гидрозатвор	Лит. И	Лист	Листов 1
Пров.		Мордвинкин				ГПИ ГОРЬКОВСКИЙ САНТЕХПРОЕКТ		
Нач.отд.		Вольский						
Н.контр.		Мюнтер						
Утв.								

Инв.№подл. | Подп. и дата | Взам.инв.№ | Инв.№дубл. | Подп. и дата

Формат А4

Д22Е.046.000СБ

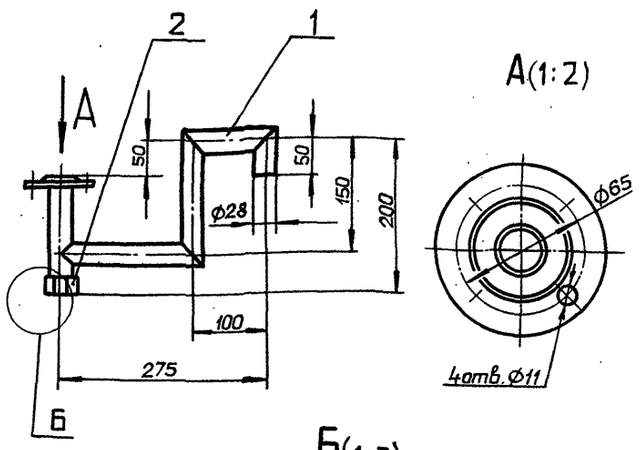

Б(1:2)

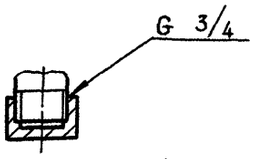

Размеры для справок.

Изм.	Лист	№ докум.	Подп.	Дата	Д22Е.046.000СБ			
Разраб.		Мордвинкин		4.01.91	Гидрозатвор	Лит. И	Масса 0.38	Масштаб 1:5
Пров.		Мордвинкин				Лист	Листов 1	
Т.контр.						ГПИ ГОРЬКОВСКИЙ САНТЕХПРОЕКТ		
Н.контр.		Мюнтер						
Утв.								

Формат А4

Д22Е.046.001

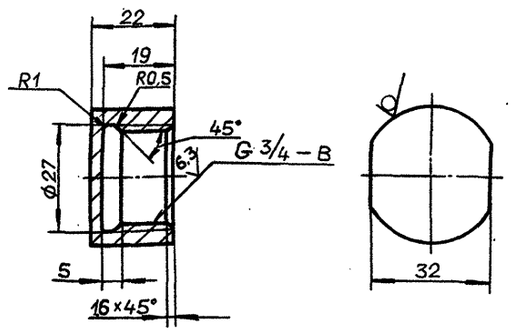

Неуказанные предельные отклонения размеров: $H14, h14, \pm\frac{IT14}{2}$

Изм.	Лист	№ докум.	Подп.	Дата	Д22Е.046.001			
Разраб.		Мордвинкин		4.01.91	Заглушка	Лит. И	Масса 0.03	Масштаб 1:1
Пров.		Мордвинкин				Лист	Листов 1	
Т.контр.					Пруток АД1-Кр.36Н ГОСТ21488-76	ГПИ ГОРЬКОВСКИЙ САНТЕХПРОЕКТ		
Н.контр.		Мюнтер						
Утв.								

Инв.№подл. | Подп. и дата | Взам.инв.№ | Инв.№дубл. | Подп. и дата

Копировал: Ганкова

24861-03 45 Формат А4

Формат	Зона	Поз.	Обозначение	Наименование	Кол.	Примечание
				Документация		
А4			Д22Е.046.010 СБ	Сборочный чертеж		
				Детали		
А4		1	Д20А.949.006	Фланец	1	
А4		2	Д22Е.046.002	Патрубок	1	
А4		3	Д22Е.046.003	Патрубок	1	
		4	−01	Патрубок	1	
		5	−02	Патрубок	1	
		6	−03	Патрубок	1	

Изм.	Лист	№ докум.	Подп.	Дата
Разраб.		Мордвинкин		4.1.91
Пров.		Мордвинкин		
Нач.отд				
Н.контр.		Мюнтер		
Утв.				

Д22Е.046.010

Корпус

Лит.	Лист	Листов
И		1

ГПИ Горьковский САНТЕХПРОЕКТ

Формат А4

Д22Е.046.010СБ

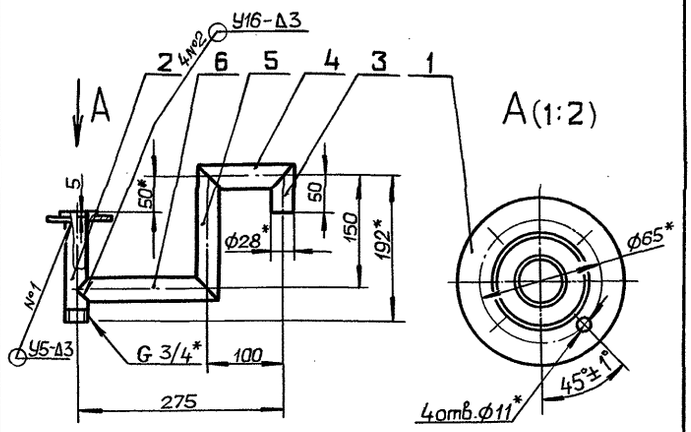

1.* Размеры для справок.

2.* $\pm \frac{IT16}{2}$

3. Сварка ручная дуговая. Конструктивные элементы подготовленных кромок и сварных швов по ГОСТ16037-80.

Изм.	Лист	№ докум.	Подп.	Дата
Разраб.		Мордвинкин		4.1.91
Пров.		Мордвинкин		
Т.контр.				
Н.контр.		Мюнтер		
Утв.				

Д22Е.046.010 СБ

Корпус

Лит.	Масса	Масштаб
И	0.35	1:5

Лист	Листов 1

ГПИ Горьковский САНТЕХПРОЕКТ

Формат А4

Д22Е.046.002

12,5

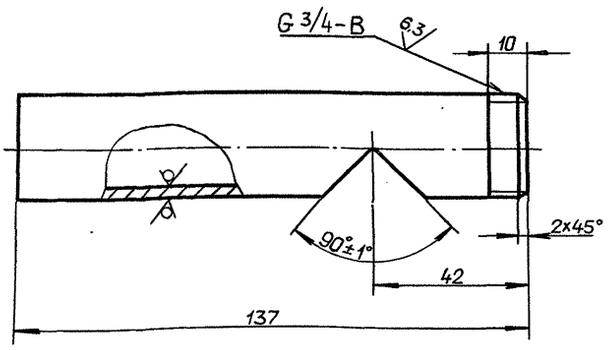

Неуказанные предельные отклонения размеров: $h14, \pm \frac{IT14}{2}$

Изм.	Лист	№ докум.	Подп.	Дата
Разраб.		Мордвинкин		4.1.91
Пров.		Мордвинкин		
Т.контр.				
Н.контр.		Мюнтер		
Утв.				

Д22Е.046.002

Патрубок

Лит.	Масса	Масштаб
И	0.04	1:1

Лист	Листов 1

Труба АД1-28×4 ГОСТ18482-79

ГПИ Горьковский САНТЕХПРОЕКТ

Формат А4

Д22Е.046.003

12,5

Рис. 1

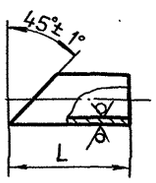

Рис. 2

Остальное - см. рис. 1

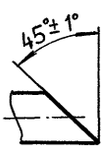

Рис. 3

Остальное - см. рис. 1

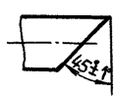

Рис. 4

Остальное - см. рис. 1

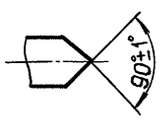

Обозначение	Рис	L, мм	Масса, кг
Д22Е.046.003	1	64_{-1}	0.02
−01	2	128_{-1}	0.04
−02	3	$178_{-1,5}$	0.05
−03	4	$189_{-1,5}$	0.06

Изм.	Лист	№ докум.	Подп.	Дата
Разраб.		Мордвинкин		4.1.91
Пров.		Мордвинкин		
Т.контр.				
Н.контр.		Мюнтер		
Утв.				

Д22Е.046.003

Патрубок

Лит.	Масса	Масштаб
И	См. табл.	—

Лист	Листов 1

Труба АД1-28×4 ГОСТ 18482-79

ГПИ Горьковский САНТЕХПРОЕКТ

Формат А4

Альбом 3

Типовой проект 903-1-287.91

Формат	Зона	Поз.	Обозначение	Наименование	Кол.	Примечание
				Документация		
А3			Д22Е.049.000СБ	Сборочный чертеж		
				Детали		
А4		1	Д22Е.049.001	Связь	2	
			-01	Связь	2	
Б4		3	Д22Е.049.002	Связь		
				Уголок 50×50×5-б ГОСТ8509-86 / Ст3сп ГОСТ535-88		
				L=350 h16	2	1,3 кг
Б4		4	Д22Е.049.003	Стойка		
				Уголок 50×50×5-б ГОСТ8509-86 / Ст3сп ГОСТ535-88		
				L=580 h16	4	2,2 кг
Б4		5	Д22Е.049.004	Связь		
				Уголок 50×50×5-б ГОСТ8509-86 / Ст3сп ГОСТ535-88		
				L=435 h16	2	1,6 кг

Изм.	Лист	№ докум.	Подп.	Дата
Разраб.		Бердышева		14.12.90
Пров.		Бердышева		
Нач.отд.		Вольский		
Н.контр.		Мюнтер		
Утв.				

Д22Е.049.000

Подставка под счетчик

Лит.	Лист	Листов
И		1

ГПИ горьковский САНТЕХПРОЕКТ

Формат А4

Д22Е.049.001

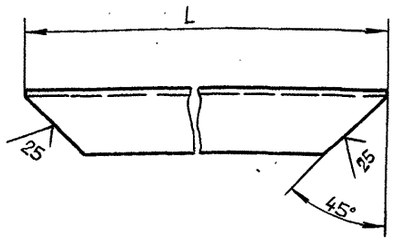

Обозначение	L, мм	Масса, кг
Д22Е.049.001	335	1,2
-01	350	1,3

Неуказанные предельные отклонения размеров: $\pm \frac{IT16}{2}$

Изм.	Лист	№ докум.	Подп.	Дата
Разраб.		Бердышева		14.12.90
Пров.		Бердышева		
Т.контр.				
Н.контр.		Мюнтер		
Утв.				

Д22Е.049.001

Связь

Уголок 50×50×5-б ГОСТ8509-86 / Ст3сп ГОСТ535-88

Лит.	Масса	Масштаб
И	см. табл.	1:2,5
Лист	Листов 1	

ГПИ горьковский САНТЕХПРОЕКТ

Формат А4

Инв.№ подл. | Подп. и дата | Взам. инв.№ | Инв.№ дубл. | Подп. и дата

Д22Е.049.000СБ

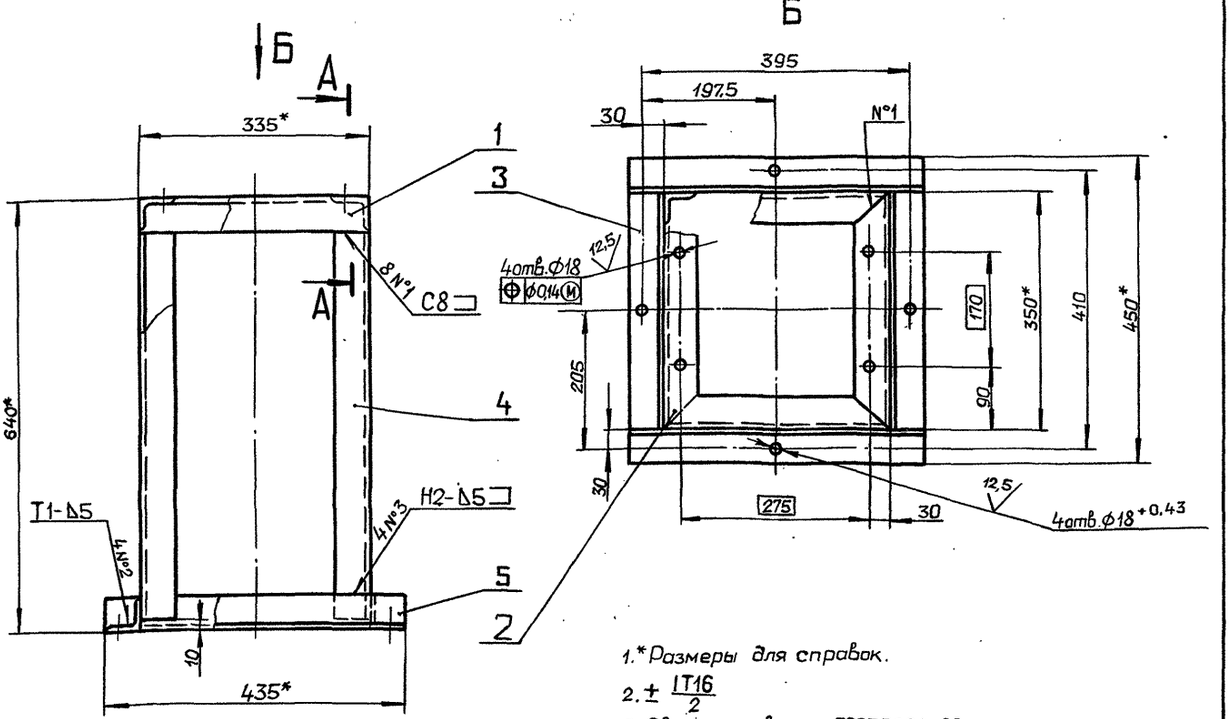

1.* Размеры для справок.

2. $\pm \frac{IT16}{2}$

3. Сварные швы по ГОСТ5264-80.

А-А(1:1)

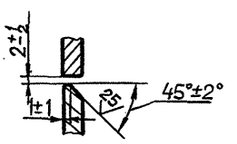

Изм.	Лист	№ докум.	Подп.	Дата
Разраб.		Бердышева		14.12.90
Пров.		Бердышева		
Т.контр.				
Н.контр.		Мюнтер		
Утв.				

Д22Е.049.000 СБ

Подставка под счетчик

Лит.	Масса	Масштаб
И	20	1:5
Лист	Листов 1	

ГПИ горьковский САНТЕХПРОЕКТ

Копировал: Ганкова

Альбом 3

Типовой проект 903-1-287.91

Формат	Зона	Поз.	Обозначение	Наименование	Кол.	Примечание
				Документация		
А4			Д22Е.050.000 СБ	Сборочный чертеж		
				Стандартные изделия		
		1		Пробка 20 ГОСТ8963-75	1	
				Переменные данные для исполнений		
				Д22Е.050.000		
				Детали		
А4		2	Д22Е.050.001	Патрубок	1	
А4		3	Д22Е.050.002	Патрубок	1	
А4		4	Д22Е.050.003	Втулка	1	
				Д22Е.050.000-01		
				Детали		
А4		2	Д22Е.050.001	Патрубок	1	
А4		3	Д22Е.050.002 −01	Патрубок	1	
А4		4	Д22Е.050.003	Втулка	1	
				Д22Е.050.000-02		
				Детали		
А4		2	Д22Е.050.001 − 01	Патрубок	1	
А4		3	Д22Е.050.002 − 02	Патрубок	1	
А4		4	Д22Е.050.003 − 01	Втулка	1	

Инв.№подл. | Подп. и дата | Взам.инв.№ | Инв.№дубл. | Подп. и дата

Изм.	Лист	№ докум.	Подп.	Дата
Разраб.		Бердышева		4.12.90
Пров.		Бердышева		
Нач.отд.		Вольский		
Н.контр.		Мюнтер		
Утв.				

Д22Е.050.000

Тройник сбросного устройства

Лит.	Лист	Листов
И		1

ГПИ горьковский САНТЕХПРОЕКТ

Формат А4

Д22Е.050.000СБ

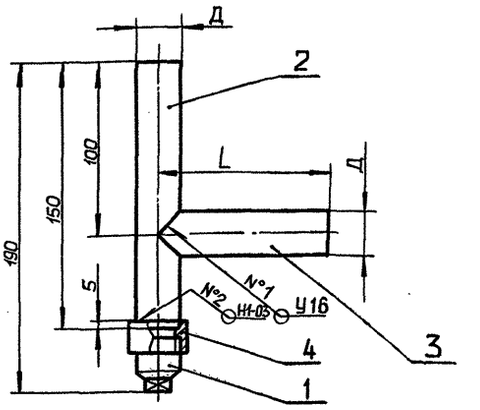

Обозначение	Размеры, мм Д	L	Масса, кг
Д22Е.050.000	25	100	0.41
−01	25	400	0.68
−02	57	100	1.51

1. Размеры для справок.
2. Сварные швы по ГОСТ16037-80.
3. Произвести испытания согласно СНиП III-29-76.

Инв.№подл. | Подп. и дата | Взам.инв.№ | Инв.№дубл. | Подп. и дата

Изм.	Лист	№ докум.	Подп.	Дата
Разраб.		Бердышева		4.12.90
Пров.		Бердышева		
Т.контр.				
Н.контр.		Мюнтер		
Утв.				

Д22Е.050.000СБ

Тройник сбросного устройства

Лит.	Масса	Масштаб
И	См. табл.	—
Лист	Листов 1	

ГПИ горьковский САНТЕХПРОЕКТ

Формат А4

Д22Е.050.001

$\sqrt{25}(\sqrt{})$

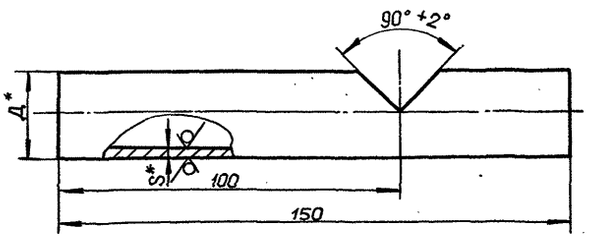

Обозначение	Размеры, мм Д*	S*	Масса, кг
Д22Е.050.001	25	2	0.16
−01	57	3,5	0,63

1.* Размеры для справок.

2. $h14, \pm \frac{IT14}{2}$

Инв.№подл. | Подп. и дата | Взам.инв.№ | Инв.№дубл. | Подп. и дата

Изм.	Лист	№ докум.	Подп.	Дата
Разраб.		Бердышева		4.12.90
Пров.		Бердышева		
Т.контр.				
Н.контр.		Мюнтер		
Утв.				

Д22Е.050.001

Патрубок

Лит.	Масса	Масштаб
И	См. табл.	—
Лист	Листов 1	

Труба $\frac{Д \times S\ ГОСТ10704-76}{В-20\ ГОСТ10705-80}$

ГПИ горьковский САНТЕХПРОЕКТ

Формат А4

Д22Е.050.002

$\sqrt{25}(\sqrt{})$

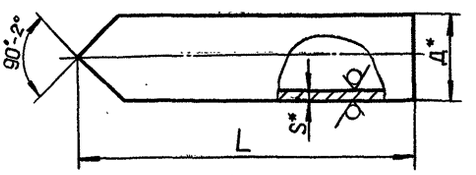

Обозначение	Размеры, мм Д*	S*	L	Масса, кг
Д22Е.050.002	25	2	100	0.11
−01			400	0.45
−02	57	3,5	100	0.39

1.* Размеры для справок.

2. h14

Инв.№подл. | Подп. и дата | Взам.инв.№ | Инв.№дубл. | Подп. и дата

Изм.	Лист	№ докум.	Подп.	Дата
Разраб.		Бердышева		4.12.90
Пров.		Бердышева		
Т.контр.				
Н.контр.		Мюнтер		
Утв.				

Д22Е.050.002

Патрубок

Лит.	Масса	Масштаб
И	См. табл.	—
Лист	Листов 1	

Труба $\frac{Д \times S\ ГОСТ10704-76}{В-20\ ГОСТ10705-80}$

ГПИ горьковский САНТЕХПРОЕКТ

Формат А4

Альбом 3

Типовой проект УИЗ-1-28.91

Д22Е.050.003

12.5

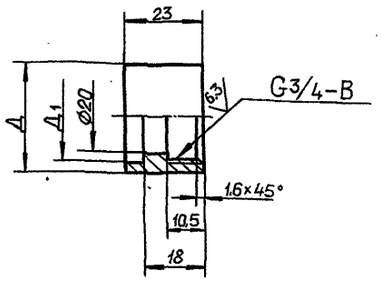

Обозначение	Размеры, мм Д	Д1	Масса, кг
Д22Е.050.003	32	26	0.07
-01	64	58	0.42

Неуказанные предельные отклонения размеров: $H14, h14, \pm \frac{IT14}{2}$

Изм.	Лист	№ докум.	Подп.	Дата
Разраб.		Бердышева		14.12.90
Пров.		Бердышева		
Т.контр.				
Н.контр.		Мюнтер		
Утв.				

Д22Е.050.003

Втулка

Лит. И | Масса: см. табл. | Масштаб: —

Лист | Листов 1

Ст3сп ГОСТ 380-88

ГПИ ГОРЬКОВСКИЙ САНТЕХПРОЕКТ

Формат А4

Формат	Зона	Поз.	Обозначение	Наименование	Кол.	Примечание
				Документация		
А3			Д22Е.078.000СБ	Сборочный чертеж		
				Детали		
А4		1	Д22Е.078.001	Связь	2	
				Связь		
				Уголок 50×50×4-Б ГОСТ 8509-86 / Ст3сп ГОСТ 535-88		
Б4		3	Д22Е.078.002	L=300 h16 (25)	2	0.91 кг
Б4		4	Д22Е.078.003	L=400 h16 (25)	2	1,22 кг
Б4		5	Д22Е.078.004	L=250 h16 (25)	2	0,76 кг
Б4		6	Д22Е.078.005	L=505 h16 (25)	4	1,54 кг

Подп. и дата | Инв. № подл. | Взам. инв. № | Инв. № дубл. | Подп. и дата

Изм.	Лист	№ докум.	Подп.	Дата
Разраб.		Ляпин		
Пров.		Ляпин		
Нач.отд.		Вольский		
Н.контр.		Мюнтер		
Утв.				

Д22Е.078.000

Подставка под счетчик

Лит. И | Лист | Листов 1

ГПИ ГОРЬКОВСКИЙ САНТЕХПРОЕКТ

Формат А4

Д22Е.000.001

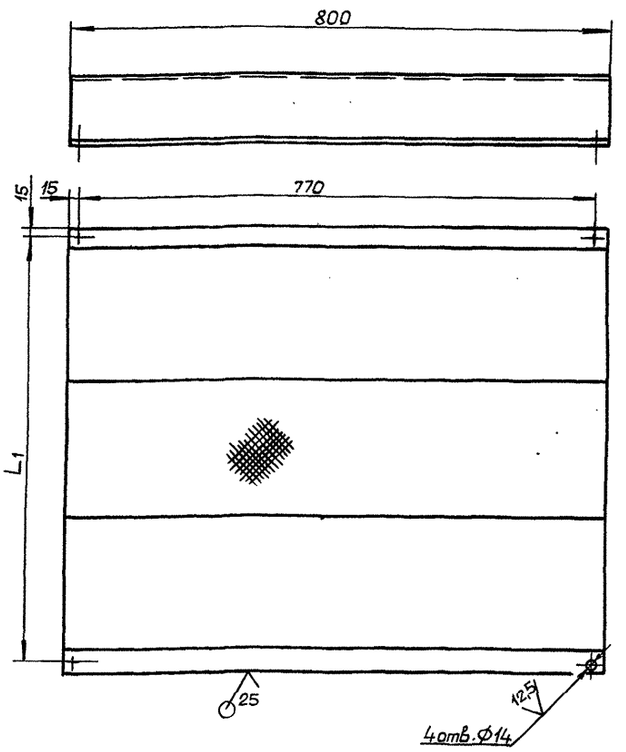

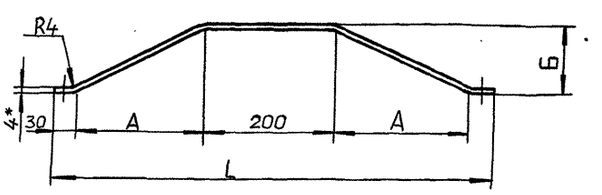

Обозначение	Размеры, мм А	Б	L	L1	Масса, кг	Длина развертки, мм
Д22Е.000.001	120	60	500	470	13,3	524
-01	200	100	660	630	17.8	704

1.* Размеры для справок.

2. $H16, \pm \frac{IT16}{2}$

Изм.	Лист	№ докум.	Подп.	Дата
Разраб.		Бердышева		14.12.90
Пров.		Казина		
Т.контр.				
Н.контр.		Мюнтер		
Утв.				

Д22Е.000.001

Помост переходный

Лит. И | Масса: см. табл. | Масштаб: —

Лист | Листов 1

Лист ромб.ВК-ПУ-40ст 3сп ГОСТ 8568-77

ГПИ ГОРЬКОВСКИЙ САНТЕХПРОЕКТ

Копировал: Ганкова

Д22Е.078.000 СБ

Альбом 3

Типовой проект 903-1-287.91

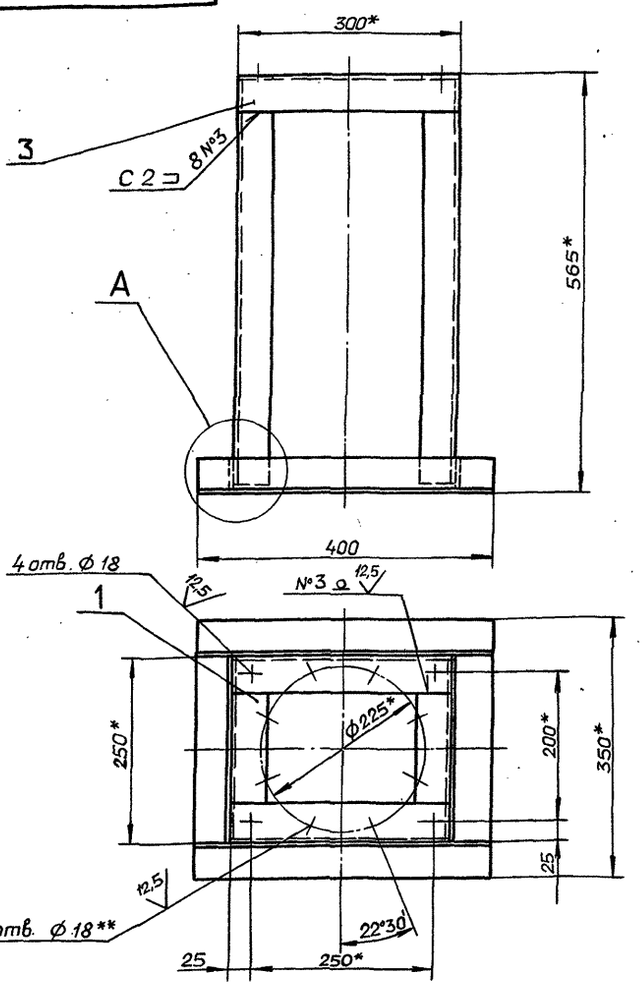

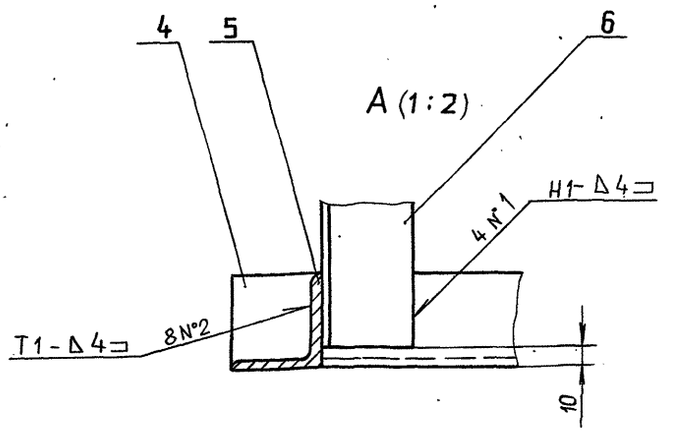

1.* Размеры для справок.

2.** Обработать по сопрягаемой детали

3. $H14; \pm \frac{IT16}{2}$

4. Сварные швы по ГОСТ 5264-80.

					Д22Е.078.000 СБ		
Изм.	Лист	№ докум.	Подп.	Дата	Подставка под счетчик	Лит.	Масса	Масштаб
Разраб.		Ляпин		9.12.		И	13,4	1:5
Пров.		Ляпин		90г.		Лист	Листов 1
Т. контр.						ГПИ горьковский САНТЕХПРОЕКТ	
Нач. отд.		Вольский					
Н. контр.		Мюнтер					
Утв.							

Формат А3

Инв. № подл. | Подп. и дата | Взам. инв. № | Инв. № дубл. | Подп. и дата

Д22Е.078.001

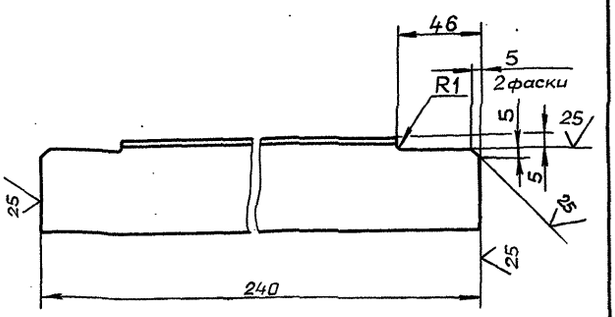

Неуказанные предельные отклонения размеров:
$h16; \pm \frac{IT16}{2}$

					Д22Е.078.001		
Изм.	Лист	№ докум.	Подп.	Дата	Связь	Лит.	Масса	Масштаб
Разраб.		Ляпин		9.12.		И	0,72	1:2
Пров.		Ляпин		90г.		Лист	Листов 1
Т. контр.						ГПИ горьковский САНТЕХПРОЕКТ	
Нач. отд.		Мюнтер					
Н. контр.		Мюнтер			Уголок 50×50×4-Б ГОСТ8509-86 / Ст3сп ГОСТ535-88		
Утв.							

Формат А4

Инв. № подл. | Подп. и дата | Взам. инв. № | Инв. № дубл. | Подп. и дата

Формат	Зона	Поз.	Обозначение	Наименование	Кол.	Примечание
				Документация		
А4			Д22Е.079.000 СБ	Сборочный чертеж		
				Детали		
А4		1	Д22Е.079.001	Лапа	1	
Б4		2	Д22Е.079.002	Плита		
				Лист Б-ПН-6 ГОСТ19903-74		
				Ст3сп ГОСТ14637-89		
				(240×240) h16	1	2,7кг
А4		3	Д22Е.079.003	Стойка	1	

					Д22Е.079.000		
Изм.	Лист	№ докум.	Подп.	Дата	Подставка	Лит.	Лист	Листов
Разраб.		Ляпин		9.12.		И		1
Пров.		Ляпин		90г.		ГПИ горьковский САНТЕХПРОЕКТ	
Нач. отд.		Вольский					
Н. контр.		Мюнтер					
Утв.							

Копировал: Гришина

Формат А4

Д22Е.079.000 СБ

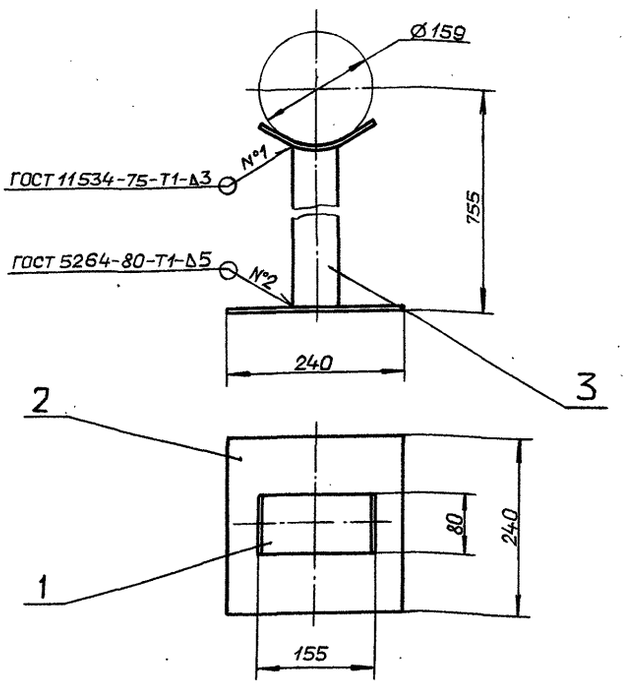

Размеры для справок.

Изм	Лист	№ докум.	Подп.	Дата	Д22Е.079.000 СБ	Лит.	Масса	Масштаб
Разраб.		Ляпин		9.12.	Подставка	И	4,7	1:5
Пров.		Ляпин		90г.		Лист	Листов 1	
Т.контр.						ГПИ ГОРЬКОВСКИЙ САНТЕХПРОЕКТ		
Нач.отд.		Вольский						
Н.контр.		Мюнтер						
Утв.								

Формат А4

Д22Е.079.001

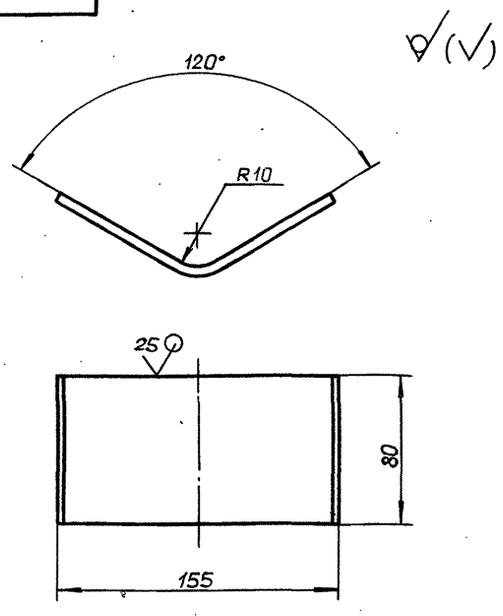

Длина развертки 176мм.

Неуказанные предельные отклонения размеров:

$\pm \frac{IT16}{2}$

Изм	Лист	№ докум.	Подп.	Дата	Д22Е.079.001	Лит.	Масса	Масштаб
Разраб.		Ляпин		9.12.	Лапа	И	0,66	1:2
Пров.		Ляпин		90г.		Лист	Листов 1	
Т.контр.								
Н.контр.		Мюнтер			Лист Б-ПН-6 ГОСТ 19903-74 Ст3сп ГОСТ 14637-89	ГПИ ГОРЬКОВСКИЙ САНТЕХПРОЕКТ		
Утв.								

Формат А4

Д22Е.079.003

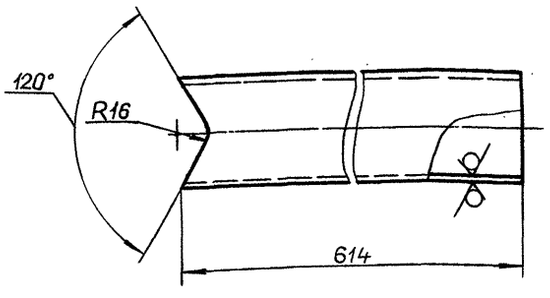

Неуказанные предельные отклонения размеров:

$h16; \pm \frac{IT16}{2}$

Изм	Лист	№ докум.	Подп.	Дата	Д22Е.079.003	Лит.	Масса	Масштаб
Разраб.		Ляпин		9.12.	Стойка	И	1,35	1:2
Пров.		Ляпин		90г.		Лист	Листов 1	
Т.контр.								
Н.контр.		Мюнтер			Труба 57х3 ГОСТ 10704-76 / Д ГОСТ 10705-80	ГПИ ГОРЬКОВСКИЙ САНТЕХПРОЕКТ		
Утв.								

Формат А4

Формат	Зона	Поз.	Обозначение	Наименование	Кол.	Примечание
				Документация		
А3			Д22Е.080.000 СБ	Сборочный чертеж		
				Сборочные единицы		
А4		1	Д22Е.080.010-01	Тяга шарнирная	2	
А4		2	Д22Е.080.020	Тяга шарнирная	2	
				Детали		
А4		3	Д22Е.080.001-06	Хомут	1	
А3		4	Д22Е.080.002-01	Балка	1	
А4		5	Д22Е.080.001-05	Хомут	1	
				Стандартные изделия		
				Гайка ГОСТ5915-70		
		6		М10-6Н.5	8	
		7		М12-6Н.5	4	
		8		Шайба 10.01		
				ГОСТ10906-78	4	
		9		Муфта 4.1-02		
				ОСТ34281-75	2	

Изм	Лист	№ докум.	Подп.	Дата	Д22Е.080.000	Лит.	Лист	Листов
Разраб.		Ляпин		9.12.	Подвеска	И		1
Пров.		Ляпин		90г.		ГПИ ГОРЬКОВСКИЙ САНТЕХПРОЕКТ		
Нач.отд.		Вольский						
Н.контр.		Мюнтер						
Утв.								

Копировал: Ганкова

24861 03 51

Формат А4

Типовой проект 903-1-28 7.91 Альбом 3

Д22Е.080.000СБ

Альбом 3

Типовой проект 903-1-287.91

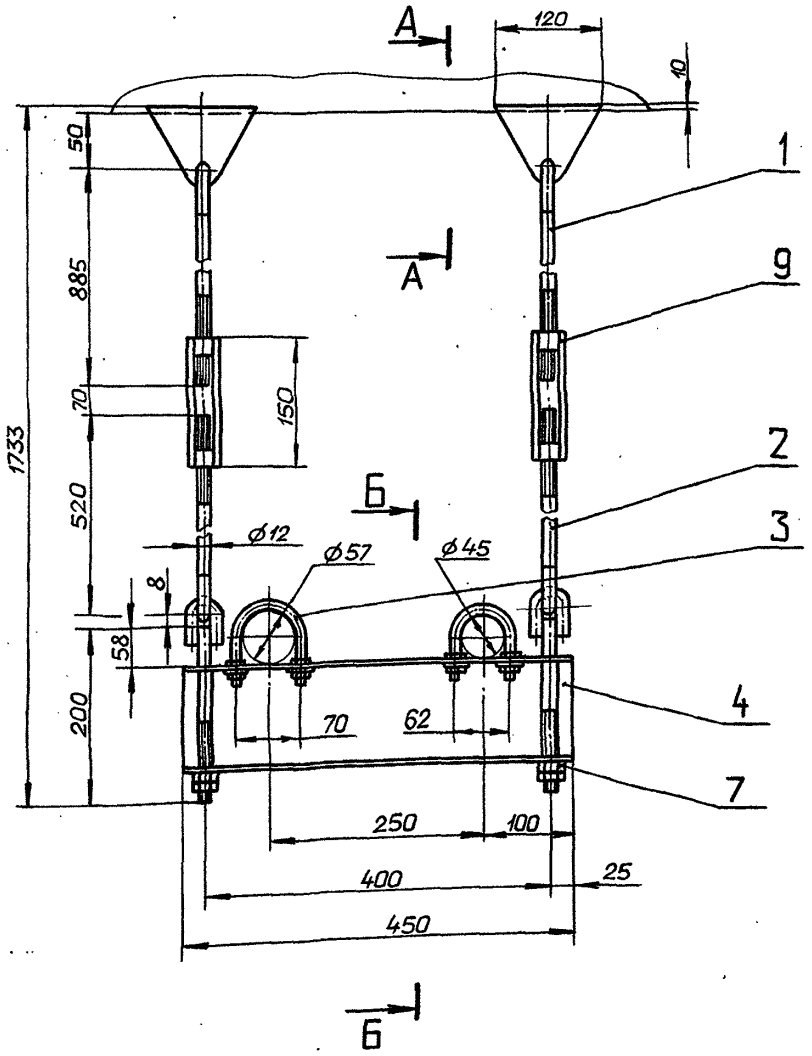

А–А (1:2)

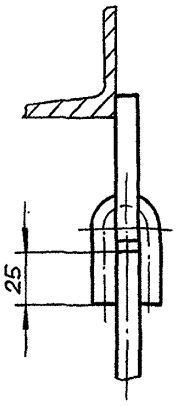

Б–Б (1:2)

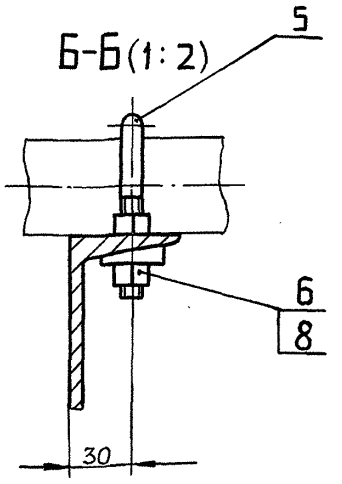

Размеры для справок.

Изм.	Лист	№ докум.	Подп.	Дата
Разраб.		Ляпин		9.12.
Пров.		Ляпин		9о.
Т.контр.				
Нач.отд		Вальский		
Н.контр.		Мюнтер		
Утв.				

Д22Е.080.000 СБ

Подвеска

Лит.	Масса	Масштаб
И	9,7	1:5

Лист | Листов 1

ГПИ горьковский САНТЕХПРОЕКТ

Формат А3

Инв.№подл. | Подп. и дата | Взам.инв.№ | Инв.№дубл. | Подп. и дата

Д22Е.080.002

12,5

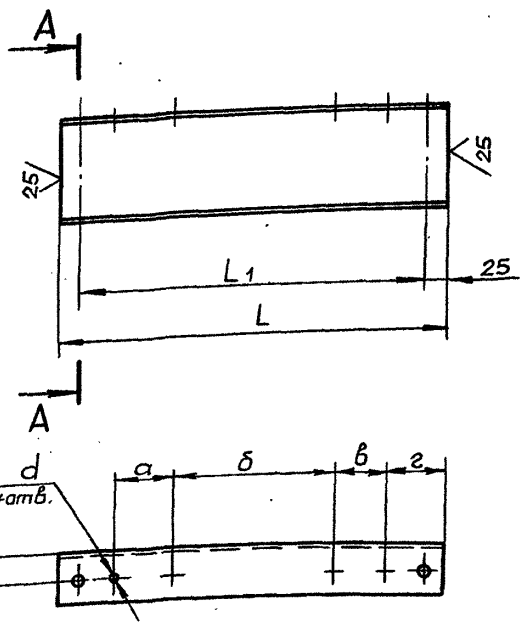

А–А

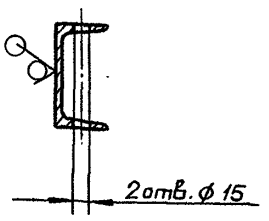

Обозначение	Размеры, мм							Масса, кг
	L	L1	а	б	в	г	d	
Д22Е.080.002	410	360	85	30	180	30	11	4.26
-01	450	390	65	70	184	62	13	4.68

Неуказанные предельные отклонения размеров:

$H14; h16; \pm \frac{IT16}{2}$

Изм.	Лист	№ докум.	Подп.	Дата
Разраб.		Ляпин		9.12.
Пров.		Ляпин		9о.
Т.контр.				
Н.контр.		Мюнтер		
Утв.				

Д22Е.080.002

Балка

Лит.	Масса	Масштаб
И	См. табл.	—

Лист | Листов 1

Швеллер 12 ГОСТ 8240-89
Ст3сп ГОСТ 535-88

ГПИ горьковский САНТЕХПРОЕКТ

Копировал: Ганкова

Альбом 3

Типовой проект 903-1-287.91

Д22Е.080.001

6.3

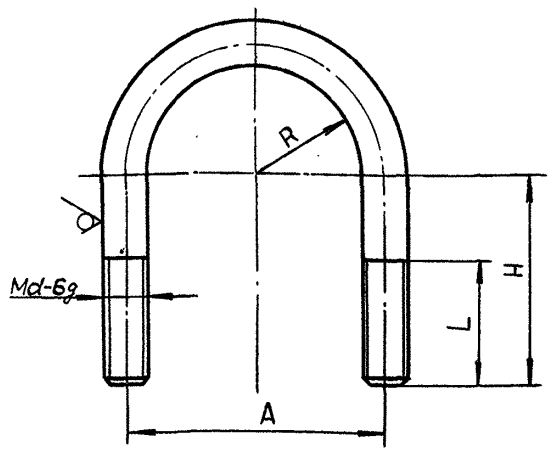

Обозначение	Размеры, мм d	A	R	L	H	Масса, кг	Длина развертки, мм
Д22Е.080.001	8	30	11	32	35	0.046	117
-01	10	44	17	40	45	0.098	159
-02					240	0.34	549
-03		52	21	45	74	0.13	230
-04					323	0.44	728
-05		56	23		52	0.12	192
-06		70	29		65	0.21	237
-07	16	176	80	65	125	0.83	526

Неуказанные предельные отклонения размеров: $h14; \pm \frac{IT14}{2}$

Изм.	Лист	№ докум.	Подп.	Дата
Разраб.		Ляпин		9.12.
Пров.		Ляпин		90.
Т.контр.				
Н.контр.		Мюнтер		
Утв.				

Д22Е.080.001

Хомут

Лит.	Масса	Масштаб
И	См. табл.	—

Лист	Листов 1

Круг d-8 ГОСТ2590-88
Ст3сп ГОСТ535-88

ГПИ горьковский САНТЕХПРОЕКТ

Формат А4

Формат	Зона	Поз.	Обозначение	Наименование	Кол.	Примечание
				Документация		
А3			Д22Е.080.010СБ	Сборочный чертеж		
				Детали		
А4		1	Д22Е.080.004-01	Тяга	1	
				Стандартные изделия		
		2		Плавник 4-010 ОСТ34281-75	1	
		3		Ушко 2-02 ОСТ34300-75	1	

Подп. и дата | Инв. № дубл. | Взам. инв. № | Подп. и дата | Инв. № подл.

Изм.	Лист	№ докум.	Подп.	Дата
Разраб.		Ляпин		9.12.
Пров.		Ляпин		90.
Нач.отд.				
Н.контр.		Мюнтер		
Утв.				

Д22Е.080.010

Тяга шарнирная

Лит.	Лист	Листов
И		1

ГПИ горьковский САНТЕХПРОЕКТ

Формат А4

Д22Е.080.010СБ

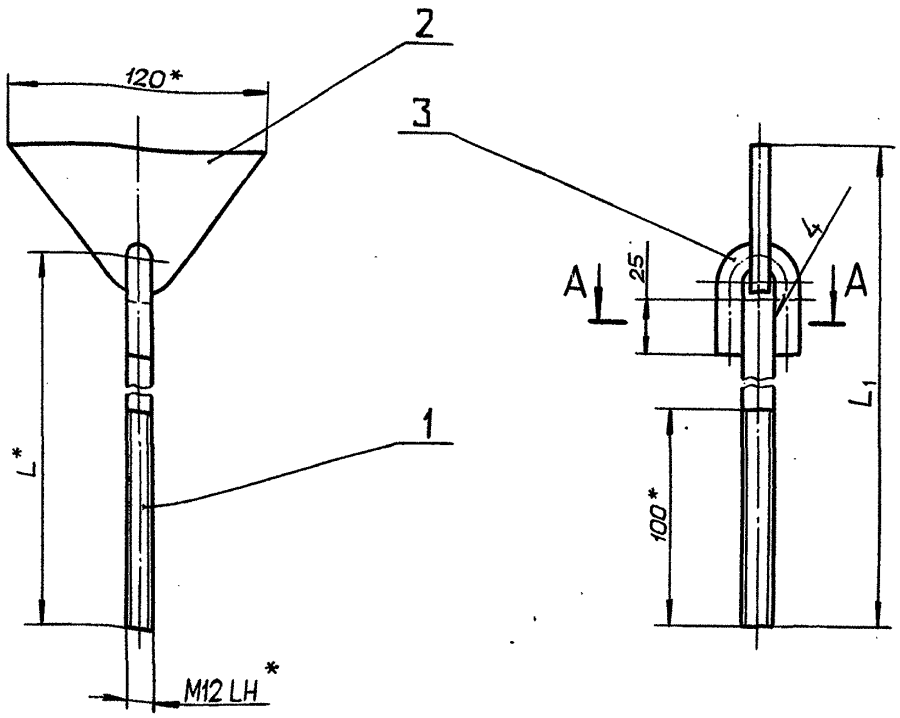

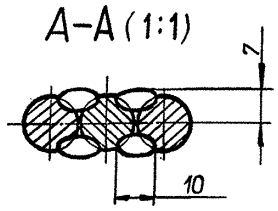

Обозначение	L, мм	L_1, мм	Масса, кг
Д22Е.080.010	868	918	1.19
-01	885	935	1.21
-02	1247	1297	1.54

1.* Размеры для справок.

2. $\pm \frac{IT16}{2}$

3. Сварка ручная дуговая

Изм.	Лист	№ докум.	Подп.	Дата
Разраб.		Ляпин		9.12.
Пров.		Ляпин		90.
Т.контр.				
Н.контр.		Мюнтер		
Утв.				

Д22Е.080.010СБ

Тяга шарнирная

Лит.	Масса	Масштаб
И	См. табл.	—

Лист	Листов 1

ГПИ горьковский САНТЕХПРОЕКТ

Копировал Ганкова

Альбом 3

Типовой проект 903-1-287.91

Д22Е.080.004

63 √(√)

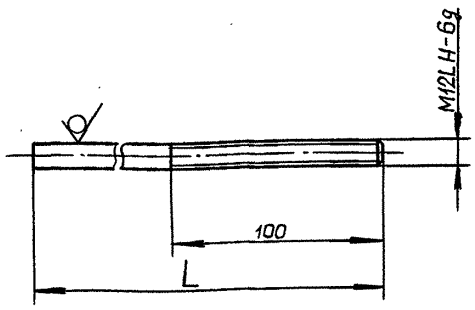

Обозначение	L, мм	Масса, кг
Д22Е.080.004	860	0,77
–01	877	0,79
–02	1239	1,12

Неуказанные предельные отклонения размеров:

$h14; \pm \frac{IT14}{2}$

Изм.	Лист	№ докум.	Подп.	Дата
Разраб.		Ляпин		9.12.
Пров.		Ляпин		90г.
Т.контр.				
Н.контр.		Мюнтер		
Утв.				

Д22Е.080.004

Тяга

Лит. И | Масса: см. табл. | Масштаб: —

Лист | Листов 1

Круг 12-В ГОСТ 2590-88 / Ст3сп ГОСТ 535-88

ГПИ ГОРЬКОВСКИЙ САНТЕХПРОЕКТ

Формат А4

Формат	Зона	Поз.	Обозначение	Наименование	Кол.	Примечание
				Документация		
А4			Д22Е.080.020 СБ	Сборочный чертеж		
				Стандартные изделия		
		1		Тяга 2-01		
				ОСТ34281-75	1	
		2		Тяга 2-03		
				ОСТ34281-75	1	
		3		Ушко 2-02		
				ОСТ34300-75	2	

Изм.	Лист	№ докум.	Подп.	Дата
Разраб.		Ляпин		9.12.
Пров.		Ляпин		90г.
Нач.отд.				
Н.контр.		Мюнтер		
Утв.				

Д22Е.080.020

Тяга шарнирная

Лит. И | Лист | Листов 1

ГПИ горьковский САНТЕХПРОЕКТ

Формат А4

Д22Е.080.020 СБ

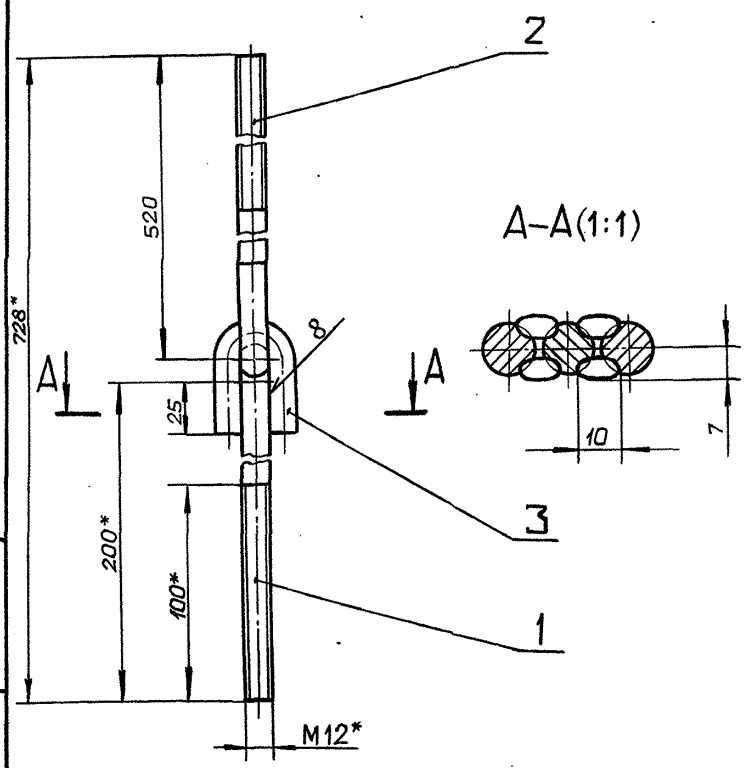

1* Размеры для справок.

2. $\pm \frac{IT16}{2}$

3. Сварка ручная дуговая.

Изм.	Лист	№ докум.	Подп.	Дата
Разраб.		Ляпин		9.12.
Пров.		Ляпин		90г.
Т.контр.				
Н.контр.		Мюнтер		
Утв.				

Д22Е.080.020 СБ

Тяга шарнирная

Лит. И | Масса: 0.86 | Масштаб: 1:2

Лист | Листов 1

ГПИ ГОРЬКОВСКИЙ САНТЕХПРОЕКТ

Формат А4

Формат	Зона	Поз.	Обозначение	Наименование	Кол.	Примечание
				Документация		
А3			Д22Е.081.000 СБ	Сборочный чертеж		
				Сборочные единицы		
А4		1	Д22Е.080.010 –01	Тяга шарнирная	2	
А4		2	Д22Е.080.020	Тяга шарнирная	2	
				Детали		
А3		3	Д22Е.081.001 –01	Балка	1	
А4		4	Д22Е.080.001 –01	Хомут	1	
		5	–05	Хомут	1	
		6	–02	Хомут	1	
		7	–06	Хомут	1	
				Стандартные изделия		
				Гайка ГОСТ 5915-70		
		8		М10-6Н.5	16	
		9		М12-6Н.5	4	
		10		Шайба 10.01		
				ГОСТ10906-78	8	
		11		Муфта 4,1-02		
				ОСТ34281-75	2	

Изм.	Лист	№ докум.	Подп.	Дата
Разраб.		Ляпин		9.12.
Пров.		Ляпин		90г.
Нач.отд.		Вольский		
Н.контр.		Мюнтер		
Утв.				

Д22Е.081.000

Подвеска

Лит. И | Лист | Листов 1

ГПИ горьковский САНТЕХПРОЕКТ

Копировал: Ганкова

Формат А4

Альбом 3

Типовой проект УШ3-1-28'1.91

Д22Е.081.000 СБ

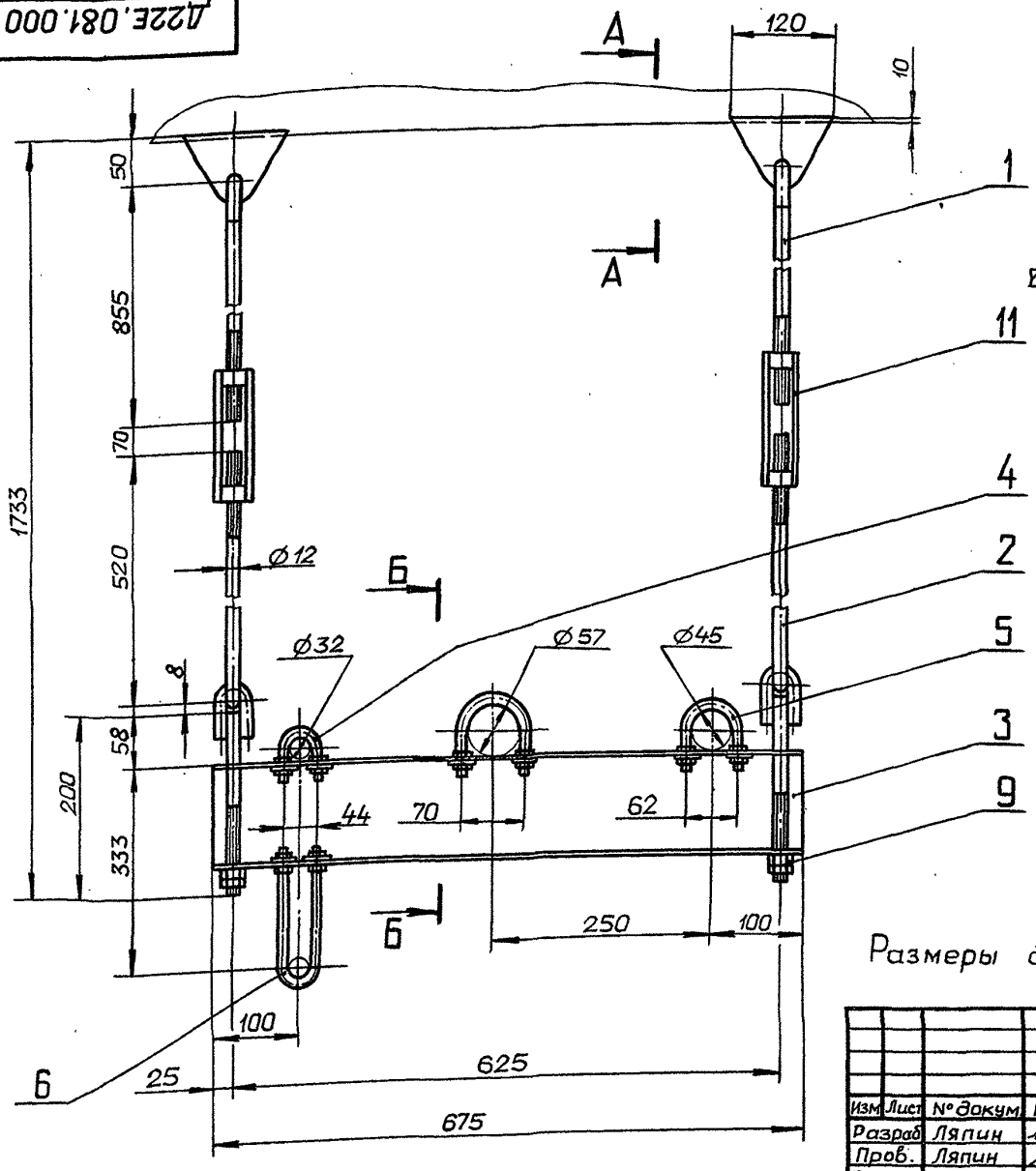

А-А(1:2)

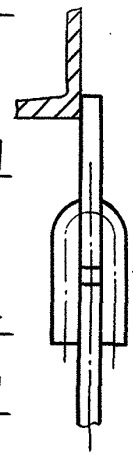

Б-Б(1:2)

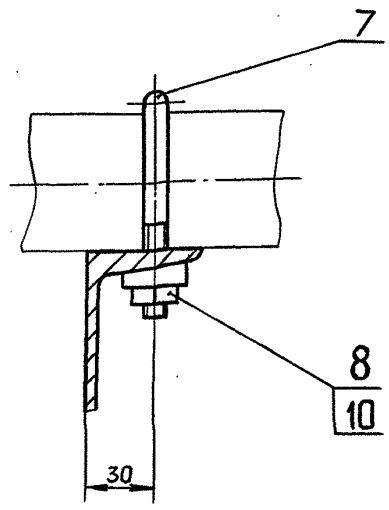

Размеры для справок.

Изм.	Лист	№ докум.	Подп.	Дата	Д22Е.081.000СБ			
Разраб.		Ляпин		9.11.	Подвеска	Лит.	Масса	Масштаб
Пров.		Ляпин		9.11.		И	12,3	1:5
Т.контр.						Лист	Листов 1	
Н.контр.		Мюнтер				ГПИ горьковский САНТЕХПРОЕКТ		
Утв.								

Формат А3

Д22Е.081.001

12,5 (√)

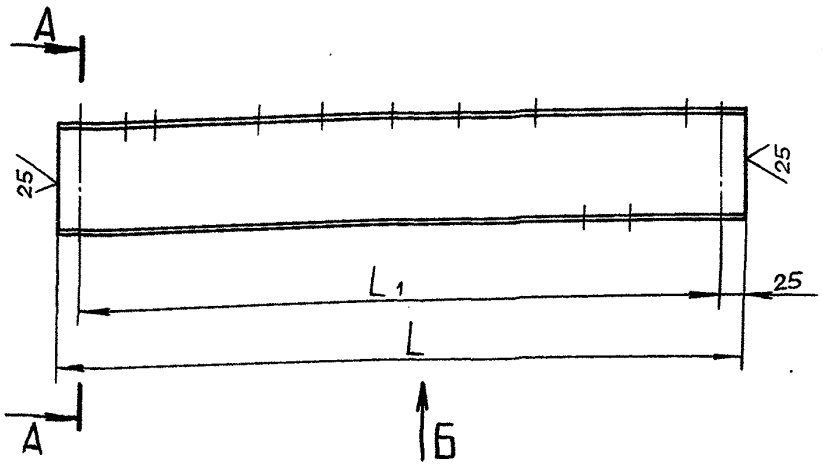

А – А

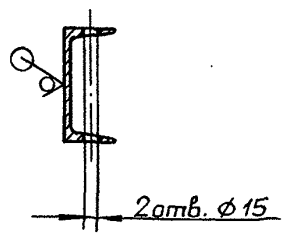

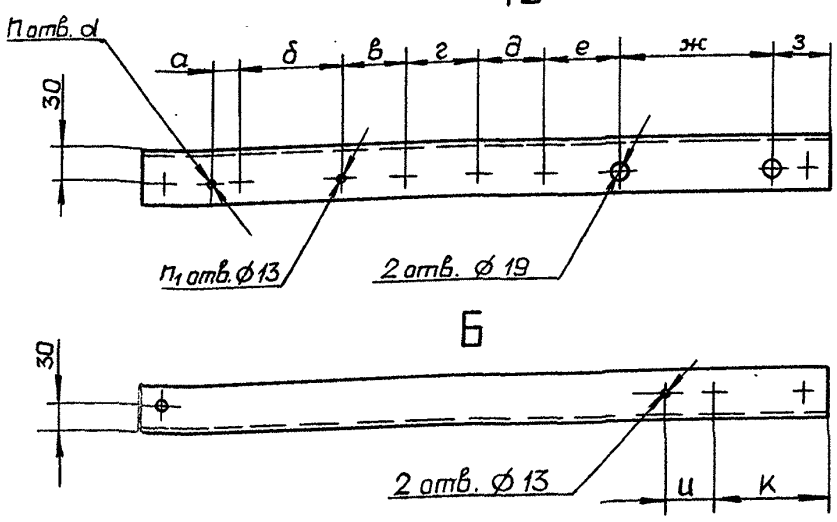

Таблица

Обозначение	Размеры, мм							
	L	L1	а	б	в	г	d	е
Д22Е.081.001	610	560	30	180	30	—	—	—
-01	675	625	44	168	70	187	56	—
-02	1010	960		188	30	209		169

Продолжение

	Размеры, мм					n	n1	Масса, кг
	ж	з	и	к	d			
Д22Е.081.001	—	285	52	74	11	4	—	6.34
-01	—	72	44	74	—	6	6	7.01
-02	176	62	52	124	11	2	4	10,5

Неуказанные предельные отклонения размеров: H14; h16; $\pm \frac{IT16}{2}$

Изм.	Лист	№ докум.	Подп.	Дата	Д22Е.081.001			
Разраб.		Ляпин		9.11.	Балка	Лит.	Масса	Масштаб
Пров.		Ляпин		9.11.		И	См. табл.	—
Т.контр.						Лист	Листов 1	
Нач.отд.		Вальский			Швеллер 12 ГОСТ 8240-89 Ст3сп ГОСТ 535-88	ГПИ горьковский САНТЕХПРОЕКТ		
Н.контр.		Мюнтер						
Утв.								

Копировал Ганкова

Формат А3

Типовой проект 903-1-287.91 Альбом 3

Формат	Зона	Поз.	Обозначение	Наименование	Кол.	Примечание
				Документация		
А3			Д22Е.082.000СБ	Сборочный чертеж		
				Сборочные единицы		
А4		1	Д22Е.080.010-02	Тяга шарнирная	2	
А4		2	Д22Е.080.020	Тяга шарнирная	2	
				Детали		
А4		3	Д22Е.080.001-01	Хомут	1	
		4	-05	Хомут	1	
		5	-07	Хомут	1	
		6	-04	Хомут	1	
А3		7	Д22Е.081.001-02	Балка	1	
А4		8	Д22Е.080.001	Хомут	1	
				Стандартные изделия		
		9		Гайка М8-6Н.5 ГОСТ 5915-70	4	
		10		Гайка М10-6Н.5 ГОСТ 5915-70	4	
		11		Гайка М12-6Н.5 ГОСТ 5915-70	4	
		12		Гайка М16-6Н.5 ГОСТ 5915-70	4	
		13		Шайба 8.01 ГОСТ 10906-78	2	
		14		Шайба 10.01 ГОСТ 10906-78	2	
		15		Шайба 16.01 ГОСТ 10906-78	2	
		16		Муфта 4.1-02 ОСТ 34281-75	2	

Изм. Лист № докум. Подп. Дата

Разраб. Лялин 7.12.91
Пров. Лялин
Нач.отд. Вольский
Н.контр. Минтер
Утв.

Д22Е.082.000

Подвеска

Лит. И | Лист 1 | Листов 2

ГПИ Горьковский САНТЕХПРОЕКТ

Формат А4

Инв.№ подл. | Подп. и дата | Взам.инв.№ | Инв.№ дубл. | Подп. и дата

Д22Е.082.000СБ

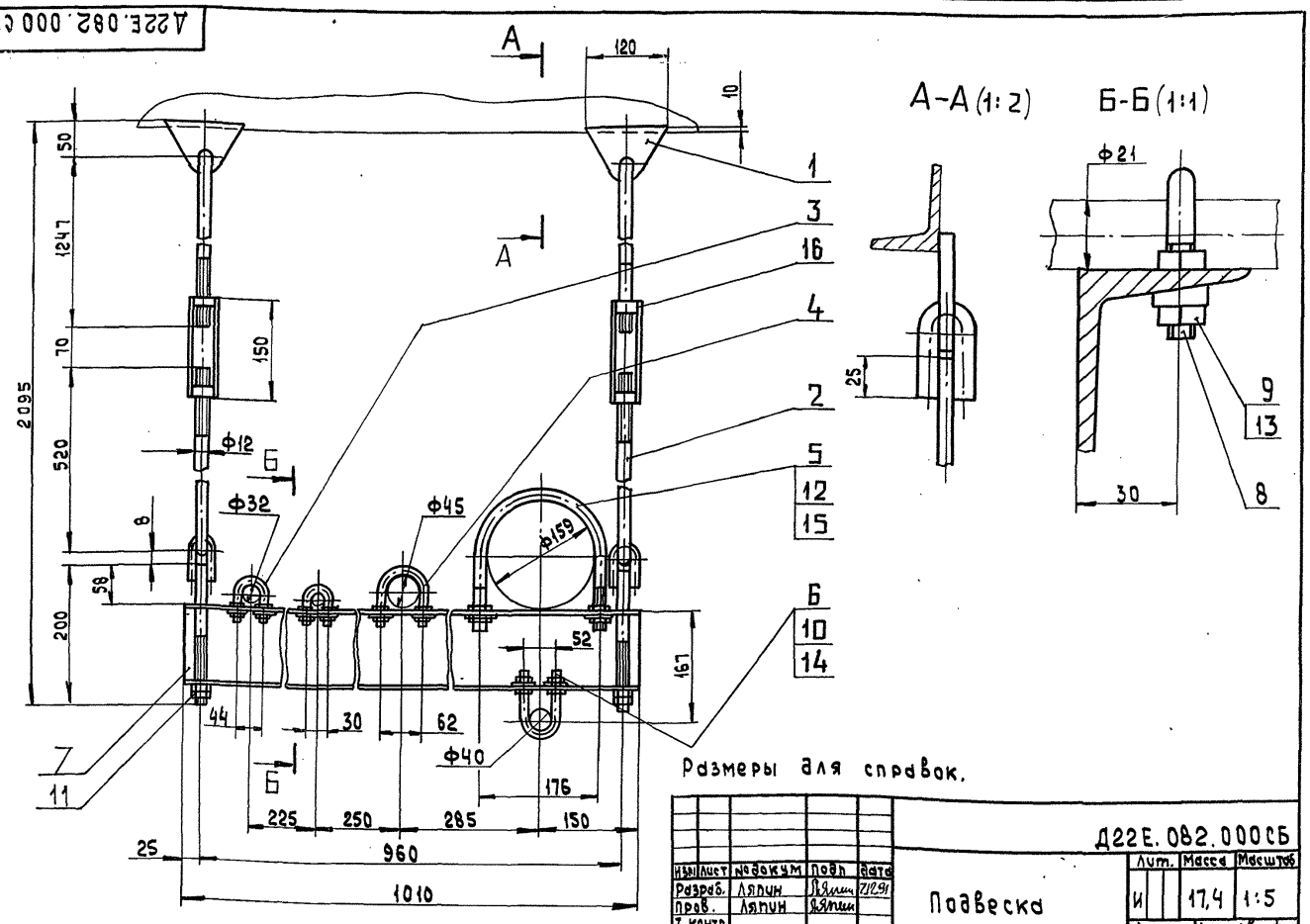

Размеры для справок.

Изм. Лист № докум. Подп. Дата

Разраб. Лялин 7.12.91
Пров. Лялин
Т.контр.
Нач.отд. Вольский
Н.контр. Минтер
Утв.

Д22Е.082.000СБ

Подвеска

Лит. И | Масса 17,4 | Масштаб 1:5

Лист | Листов 1

ГПИ Горьковский САНТЕХПРОЕКТ

Копировал: Попова

24861-03 56 Формат А3

Альбом 3

Типовой проект УИЗ-1-20.71

Формат	Зона	Поз.	Обозначение	Наименование	Кол.	Примечание
				Документация		
А3			Д22Е.083.000СБ	Сборочный чертеж		
				Сборочные единицы		
А4		1	Д22Е.083.010	Балка	1	
А4		2	Д22Е.080.010	Тяга шарнирная	2	
А4		3	Д22Е.080.020	Тяга шарнирная	2	
				Детали		
А4		4	Д22Е.083.001-03	Полухомут	2	
А4		5	Д22Е.080.001	Хомут	2	
				Стандартные изделия		
		6		Болт М10-6g×30.56 ГОСТ7798-70	2	
		7		Гайка ГОСТ5915-70 М8-6Н.5	8	
		8		М10-6Н.5	2	
		9		М12-6Н.5	4	
		10		Шайба 8.01 ГОСТ10906-78	4	
		11		Муфта 4.1-02 ОСТ34281-73	2	

Изм.	Лист	№ докум.	Подп.	Дата
Разраб.		Ляпин		9.12.
Пров.		Ляпин		90.
Нач.отд.		Вольский		
Н.контр.		Мюнтер		
Утв.				

Подвеска

Д22Е.083.000

Лит.	Лист	Листов
И		1

ГПИ ГОРЬКОВСКИЙ САНТЕХПРОЕКТ

Формат А4

Д22Е.083.001

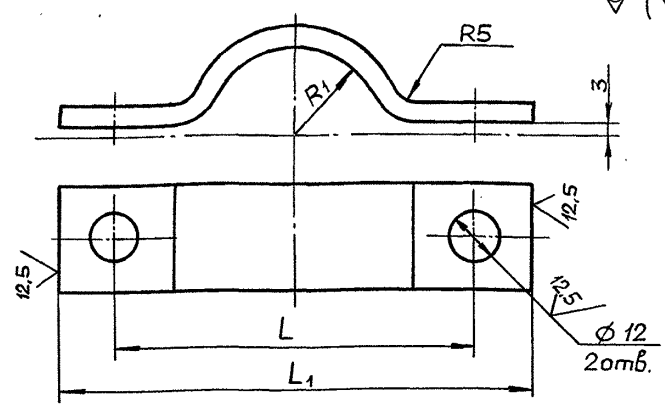

Обозначение	Размеры, мм R1	L	L1	Масса, кг	Длина развертки, мм
Д22Е.083.001	11	60	85	0.085	90
-01	16	70	95	0,9	106
-02	20	84	110	0,11	124
-03	23	92	118	0,12	135
-04	29	105	130	0,13	153
-05	32	110	135	0,16	160
-06	38	120	145	0,18	177
-07	45	140	165	0,2	206
-08	54	156	182	0,23	231
-09	80	210	235	0,31	314

Неуказанные предельные отклонения размеров: $H14; h16; \pm \frac{IT16}{2}$

Изм.	Лист	№ докум.	Подп.	Дата
Разраб.		Ляпин		9.12.
Пров.		Ляпин		90.
Т.контр.				
Н.контр.		Мюнтер		
Утв.				

Полухомут

Полоса $\frac{2\text{-}6\text{-}5\times25\ ГОСТ103\text{-}76}{Ст3сп\ ГОСТ535\text{-}88}$

Д22Е.083.001

Лит.	Масса	Масштаб
И	См. табл.	—

Лист	Листов 1

ГПИ ГОРЬКОВСКИЙ САНТЕХПРОЕКТ

Формат А4

Подп. и дата | Инв. № дубл. | Взам. инв. № | Подп. и дата | Инв. № подл.

Д22Е.083.000 СБ

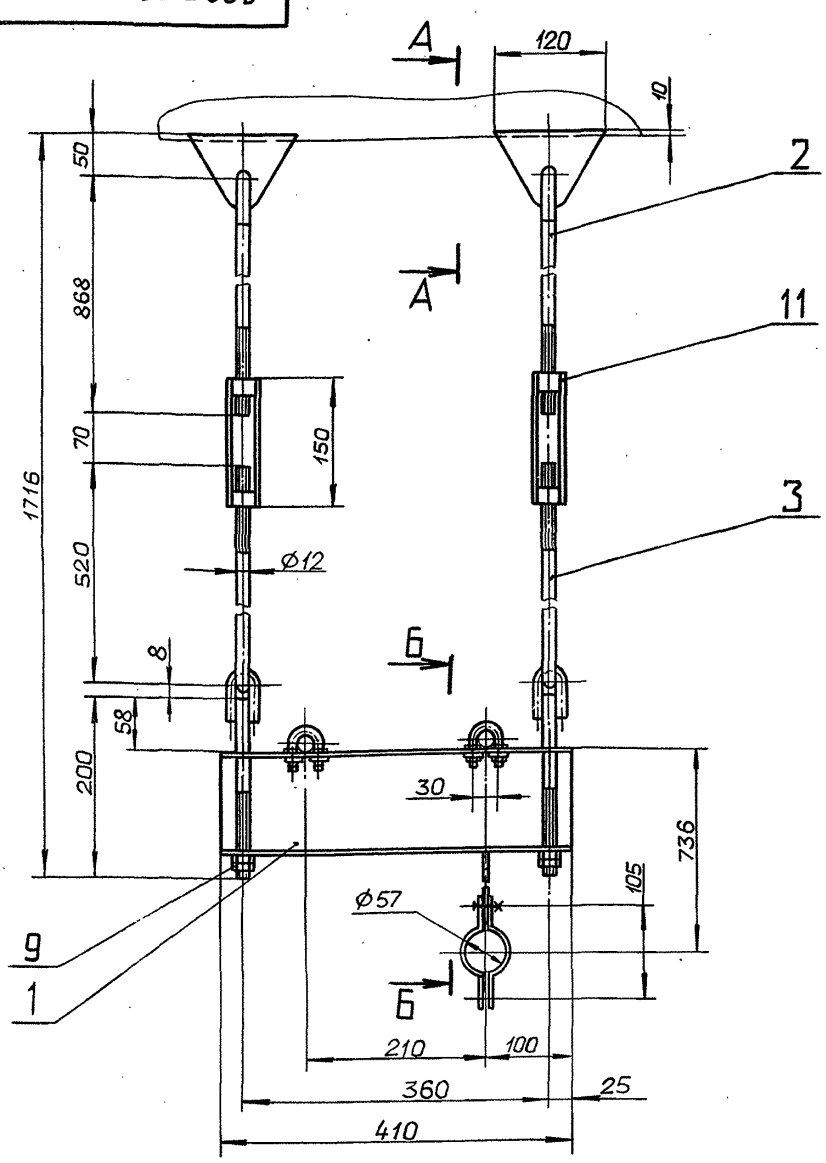

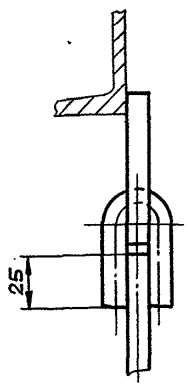

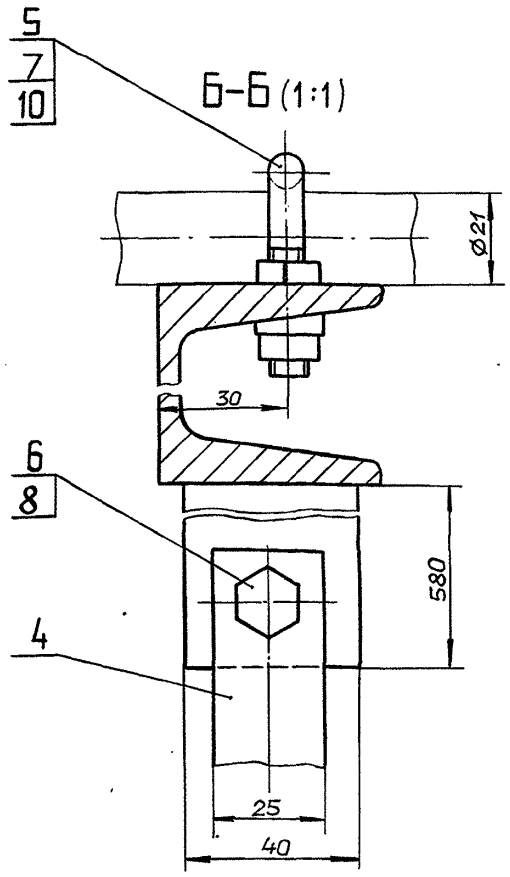

Размеры для справок

Изм.	Лист	№ докум.	Подп.	Дата
Разраб.		Ляпин		9.12.
Пров.		Ляпин		90.
Т.контр.				
Нач.отд.		Вольский		
Н.контр.		Мюнтер		
Утв.				

Подвеска

Д22Е.083.000 СБ

Лит.	Масса	Масштаб
И	10,6	1:5

Лист	Листов 1

ГПИ ГОРЬКОВСКИЙ САНТЕХПРОЕКТ

Копировал: Ганкова

Формат А3

Альбом 3

Типовой проект 903-1-287.91

Формат	Зона	Поз.	Обозначение	Наименование	Кол.	Примечание
				Документация		
А3			Д22Е.083.010 СБ	Сборочный чертеж		
				Детали		
А4		1	Д22Е.083.002	Ушко	1	
А4		2	Д22Е.080.002	Балка	1	

Инв.№ подл. | Подп. и дата | Взам.инв.№ | Инв.№ дубл. | Подп. и дата

Изм.	Лист	№ докум.	Подп.	Дата
Разраб.		Ляпин		9.12
Пров.		Ляпин		9.12
Нач.отд.				
Н.контр.		Мюнтер		
Утв.				

Балка

Д22Е.083.010

Лит. И | Лист | Листов 1

ГПИ горьковский САНТЕХПРОЕКТ

Формат А4

Д22Е.083.002

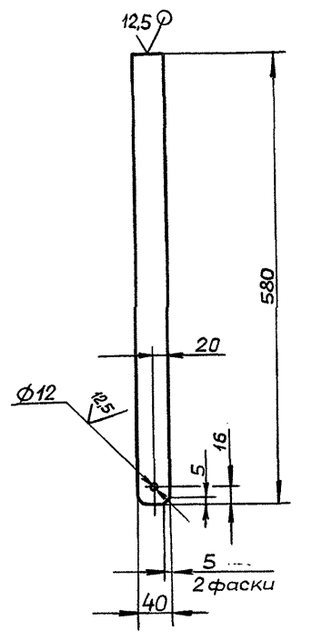

Неуказанные предельные отклонения размеров: $H14; h14; \pm \frac{IT16}{2}$

Изм.	Лист	№ докум.	Подп.	Дата
Разраб.		Ляпин		9.12
Пров.		Ляпин		9.12
Т.контр.				
Н.контр.		Мюнтер		
Утв.				

Ушко

Д22Е.083.002

Лит. И | Масса 1.08 | Масштаб 1:5

Лист | Листов 1

Лист Б-ПН-6 ГОСТ19903-74 / Ст3сп ГОСТ14637-89

ГПИ горьковский САНТЕХПРОЕКТ

Формат А4

Д22Е.083.010 СБ

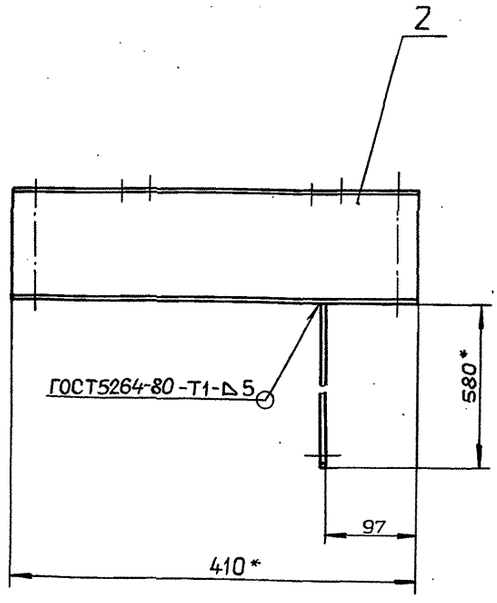

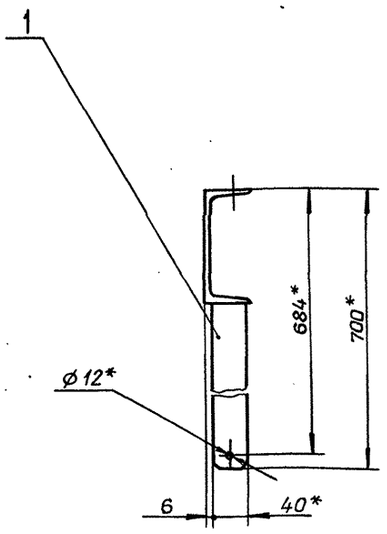

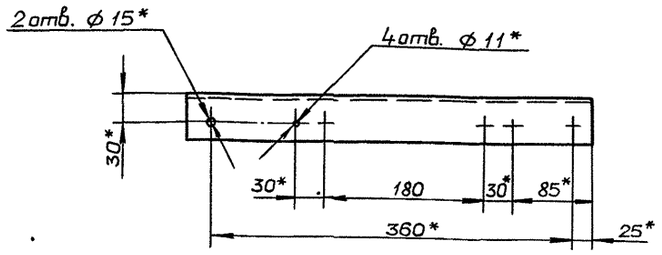

1.* Размеры для справок.

2. $\pm \frac{IT16}{2}$

Изм.	Лист	№ докум.	Подп.	Дата
Разраб.		Ляпин		9.12
Пров.		Ляпин		9.12
Т.контр.				
Н.контр.		Мюнтер		
Утв.				

Балка

Д22Е.083.010 СБ

Лит. И | Масса 5.34 | Масштаб 1:4

Лист | Листов 1

ГПИ горьковский САНТЕХПРОЕКТ

Копировал: Ганкова

Альбом 3

Типовой проект 903-1-287.91

Формат	Зона	Поз.	Обозначение	Наименование	Кол.	Примечание
				Документация		
А3			Д22Е.084.000 СБ	Сборочный чертеж		
				Сборочные единицы		
А4		1	Д22Е.080.010	Тяга шарнирная	2	
А4		2	Д22Е.080.020	Тяга шарнирная	2	
				Детали		
А4		3	Д22Е.080.001	Хомут	2	
		4	-04	Хомут	1	
А3		5	Д22Е.080.002	Балка	1	
				Стандартные изделия		
				Гайка ГОСТ 5915-70		
		6		М8-6Н.5	8	
		7		М10-6Н.5	4	
		8		М12-6Н.5	4	
				Шайба ГОСТ10906-78		
		9		8.01	4	
		10		10.01	2	
		11		Муфта 4.1-02		
				ОСТ34281-75	2	

Изм.	Лист	№ докум.	Подп.	Дата
Разраб.		Ляпин		9.12.
Пров.		Ляпин		90г.
Нач.отд		Вольский		
Н.контр.		Мюнтер		
Утв.				

Д22Е.084.000

Подвеска

Лит.	Лист	Листов
И		1

ГПИ горьковский САНТЕХПРОЕКТ

Формат А4

Формат	Зона	Поз.	Обозначение	Наименование	Кол.	Примечание
				Документация		
А4			Д22Е.085.000 СБ	Сборочный чертеж		
				Детали		
А4		1	Д22Е.085.001	Серьга	1	
А4		2	Д22Е.083.001-02	Полухомут	2	
				Стандартные изделия		
		3		Болт М12-6g×35.56 ГОСТ7798-70	2	
		4		Гайка М10-6Н.5 ГОСТ5915-70	2	

Инв.№ подл. | Подп. и дата | Взам.инв.№ | Инв.№ дубл. | Подп. и дата

Изм.	Лист	№ докум.	Подп.	Дата
Разраб.		Ляпин		9.12.
Пров.		Ляпин		90г.
Нач.отд		Вольский		
Н.контр.		Мюнтер		
Утв.				

Д22Е.085.000

Подвеска

Лит.	Лист	Листов
И		1

ГПИ горьковский САНТЕХПРОЕКТ

Формат А4

Д22Е.084.000 СБ

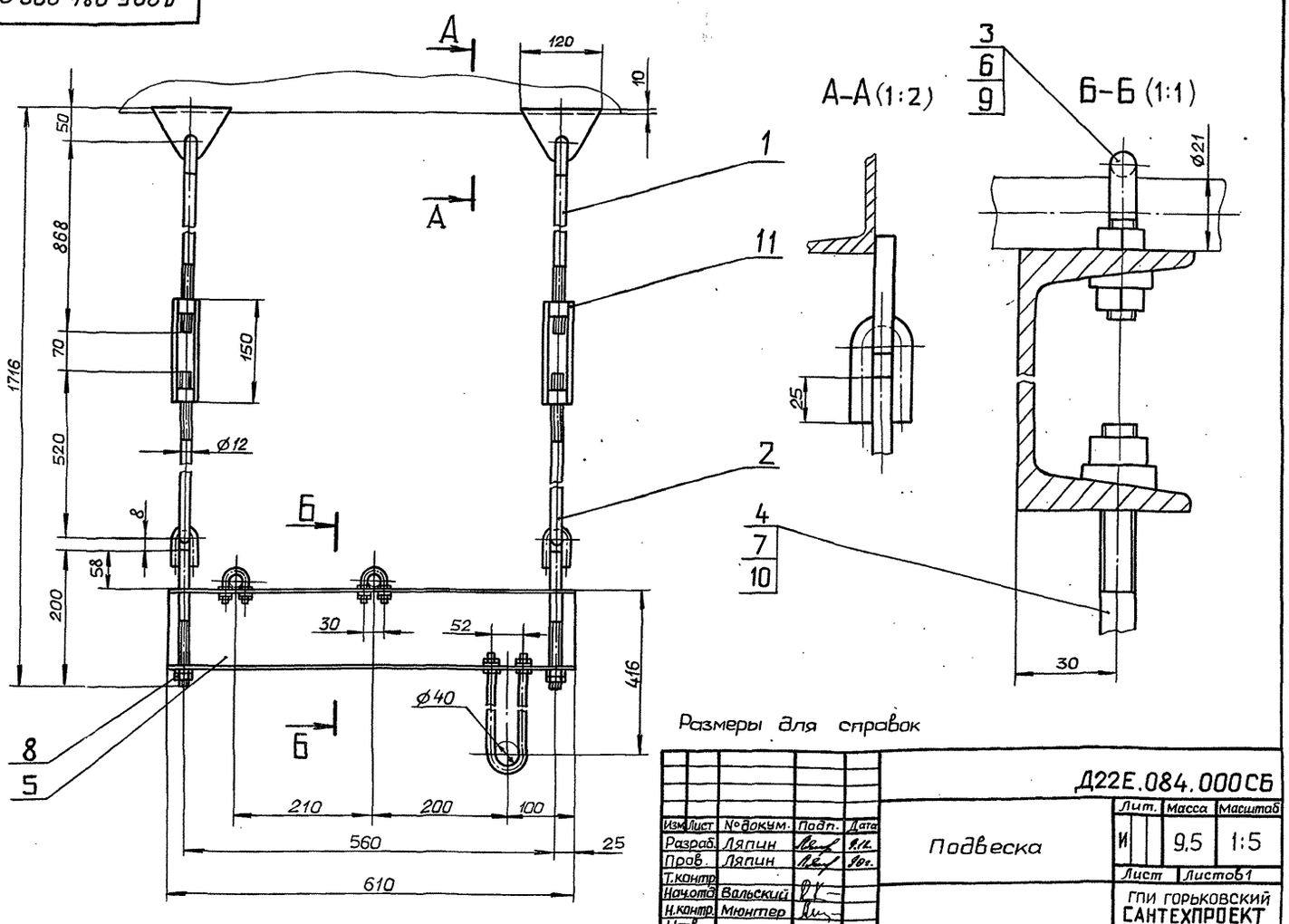

Размеры для справок

Изм.	Лист	№ докум.	Подп.	Дата
Разраб.		Ляпин		9.12.
Пров.		Ляпин		90г.
Т.контр.				
Нач.отд		Вольский		
Н.контр.		Мюнтер		
Утв.				

Д22Е.084.000 СБ

Подвеска

Лит.	Масса	Масштаб
И	9.5	1:5
Лист	Листов 1	

ГПИ горьковский САНТЕХПРОЕКТ

Копировал: Ганкова

Формат А3

Типовой проект 903-1-287.91 Альбом 3

Д22Е.085.000СБ

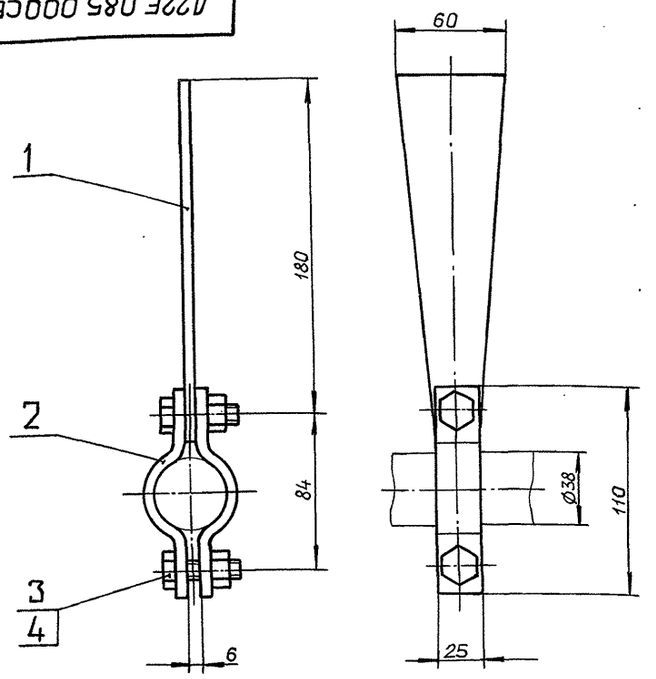

Размеры * для справок.

Изм.	Лист	№ докум.	Подп.	Дата
Разраб.		Ляпин		9.12.
Пров.		Ляпин		90г.
Т.контр.				
Нач.отд.		Вольский		
Н.контр.		Мюнтер		
Утв.				

Подвеска

Д22Е.085.000СБ

Лит.	Масса	Масштаб
И	0.65	1:2

Лист	Листов 1

ГПИ ГОРЬКОВСКИЙ САНТЕХПРОЕКТ

Формат А4

Д22Е.085.001

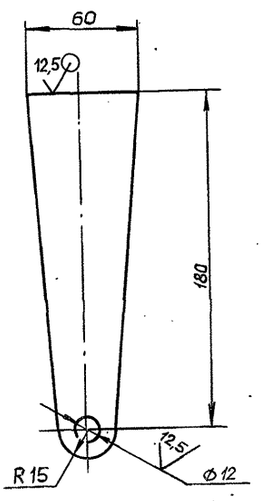

Неуказанные предельные отклонения размеров:

$H14 ; \pm \frac{IT14}{2}$

Изм.	Лист	№ докум.	Подп.	Дата
Разраб.		Ляпин		9.12.
Пров.		Ляпин		90.
Т.контр.				
Н.контр.		Мюнтер		
Утв.				

Серьга

Д22Е.085.001

Лит.	Масса	Масштаб
И	0.38	1:2

Лист	Листов 1

Лист Б-ПН-6 ГОСТ 19903-74 / Ст3сп ГОСТ 14637-89

ГПИ ГОРЬКОВСКИЙ САНТЕХПРОЕКТ

Формат А4

Формат	Зона	Поз.	Обозначение	Наименование	Кол.	Примечание
				Документация		
А2			Д22Е.086.000 СБ	Сборочный чертеж		
				Стандартные изделия		
		1		Болт М10-6g×35.56		
				ГОСТ 7798-70	4	
		2		Гайка М10-6Н.5		
				ГОСТ 5915-70	4	
			Переменные данные для исполнений			
				Д22Е.086.000		
				Сборочные единицы		
А4		3	Д22Е.086.010	Серьга	1	
				Детали		
А4		4	Д22Е.083.001	Полухомут	2	
		5	-04	Полухомут	2	
				Д22Е.086.000-01		
				Сборочные единицы		
А4		3	Д22Е.083.010-01	Серьга	1	
				Детали		
А4		4	Д22Е.083.001 -02	Полухомут	2	
		5	-07	Полухомут	2	
				Д22Е.086.000-02		
				Сборочные единицы		
А4		3	Д22Е.086.010 -02	Серьга	1	

Изм.	Лист	№ докум.	Подп.	Дата
Разраб.		Ляпин		
Пров.		Ляпин		
Нач.отд.		Вольский		
Н.контр.		Мюнтер		
Утв.				

Подвеска

Д22Е.086.000

Лит.	Лист	Листов
И	1	3

ГПИ ГОРЬКОВСКИЙ САНТЕХПРОЕКТ

Формат А4

Формат	Зона	Поз.	Обозначение	Наименование	Кол.	Примечание
				Детали		
А4		4	Д22Е.083.001 -02	Полухомут	2	
		5	-09	Полухомут	2	
				Д22Е.086.000-03		
				Сборочные единицы		
А4		3	Д22Е.086.010 -03	Серьга	1	
				Детали		
А4		4	Д22Е.083.001 -02	Полухомут	2	
		5	-09	Полухомут	2	
				Д22Е.086.000-04		
				Сборочные единицы		
А4		3	Д22Е.086.010 -05	Серьга	1	
				Детали		
А4		4	Д22Е.083.001 -02	Полухомут	2	
		5	-08	Полухомут	2	
				Д22Е.086.000-05		
				Сборочные единицы		
А4		3	Д22Е.086.010 -06	Серьга	1	
				Детали		
А4		4	Д22Е.083.001 -02	Полухомут	2	
		5	-01	Полухомут	2	
				Д22Е.086.000-06		
				Сборочные единицы		
А4		3	Д22Е.086.010 -07	Серьга	1	
				Детали		
А4		4	Д22Е.083.001 -04	Полухомут	2	

Изм.	Лист	№ докум.	Подп.	Дата

Д22Е.086.000

Лист 2

Копировал: Ганкава

24861 03 60 Формат А4

Формат	Зона	Поз.	Обозначение	Наименование	Кол.	Примечание
A4		5	Д22Е.083.001 -09	Полухомут	2	
				Д22Е.086.000-07		
				Сборочные единицы		
A4		3	Д22Е.086.010-08	Серьга	1	
				Детали		
A4		4	Д22Е.083.001 -03	Полухомут	2	
		5	-09	Полухомут	2	
				Д22Е.086.000-08		
				Сборочные единицы		
A4		3	Д22Е.086.010	Серьга	1	
				Детали		
A4		4	Д22Е.083.001 -05	Полухомут	2	
		5	-04	Полухомут	2	
				Д22Е.086.000-09		
				Сборочные единицы		
A4		3	Д22Е.086.010 -02	Серьга	1	
				Детали		
A4		4	Д22Е.083.001 -06	Полухомут	2	
		5	-09	Полухомут	2	
				Д22Е.086.000-10		
				Сборочные единицы		
A4		3	Д22Е.086.010 -09	Серьга	1	
				Детали		
A4		4	Д22Е.083.001 -08	Полухомут	2	
		5	-09	Полухомут	2	

Изм. Лист №докум. Подп. Дата — Д22Е.086.000 — Лист 3

формат А4

Формат	Зона	Поз.	Обозначение	Наименование	Кол.	Примечание
				Документация		
A3			Д22Е.086.010 СБ	Сборочный чертеж		
				Детали		
A4		1	Д22Е.086.001	Ушко	1	
			Переменные данные для исполнений			
				Д22Е.086.010		
				Детали		
A4		2	Д22Е.086.002	Ушко	1	
				Д22Е.086.010-01		
				Детали		
A4		2	Д22Е.086.002 -01	Ушко	1	
				Д22Е.086.010-02		
				Детали		
A4		2	Д22Е.086.002 -02	Ушко	1	
				Д22Е.086.010-03		
				Детали		
A4		2	Д22Е.086.002 -03	Ушко	1	
				Д22Е.086.010-04		
				Детали		
A4		2	Д22Е.086.002 -04	Ушко	1	
				Д22Е.086.010-05		
				Детали		
A4		2	Д22Е.086.002 -05	Ушко	1	

Инв.№подл. | Подп. и дата | Взам.инв.№ | Инв.№дубл. | Подп. и дата

Изм.	Лист	№докум.	Подп.	Дата	Д22Е.086.010		
Разраб.		Ляпин		9.12	Серьга	Лит.	Лист 1	Листов 2
Пров.		Ляпин		90г.		И		
Нач.отд.						ГПИ ГОРЬКОВСКИЙ САНТЕХПРОЕКТ		
Н.контр.		Мюнтер						
Утв.								

формат А4

Формат	Зона	Кол.	Обозначение	Наименование	Кол.	Примечание
				Д22Е.086.010-06		
				Детали		
A4		2	Д22Е.086.002 -06	Ушко	1	
				Д22Е.086.010-07		
				Детали		
A4		2	Д22Е.086.002 -07	Ушко	1	
				Д22Е.086.010-08		
				Детали		
A4		2	Д22Е.086.002 -08	Ушко	1	

Изм. Лист №докум. Подп. Дата — Д22Е.086.010 — Лист 2

формат А4

Д22Е.086.001

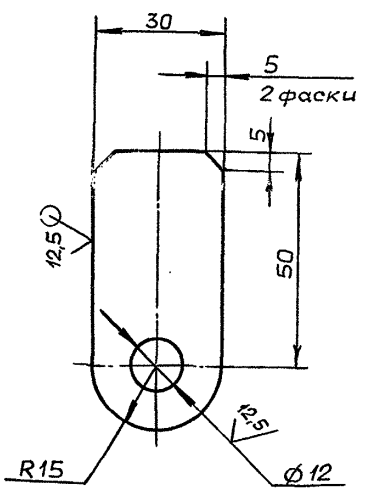

Неуказанные предельные отклонения размеров:
$H14; h14; \pm \frac{IT14}{2}$

Инв.№подл. | Подп. и дата | Взам.инв.№ | Инв.№дубл. | Подп. и дата

Изм.	Лист	№докум.	Подп.	Дата	Д22Е.086.001			
Разраб.		Ляпин		9.12	Ушко	Лит.	Масса	Масштаб
Пров.		Ляпин		90г.		И	0,1	1:1
Т.контр.						Лист	Листов 1	
Н.контр.		Мюнтер			Лист Б-ПН-6 ГОСТ 19903-74 / Ст3сп ГОСТ 14637-89	ГПИ ГОРЬКОВСКИЙ САНТЕХПРОЕКТ		
Утв.								

Копировал: Ганкова

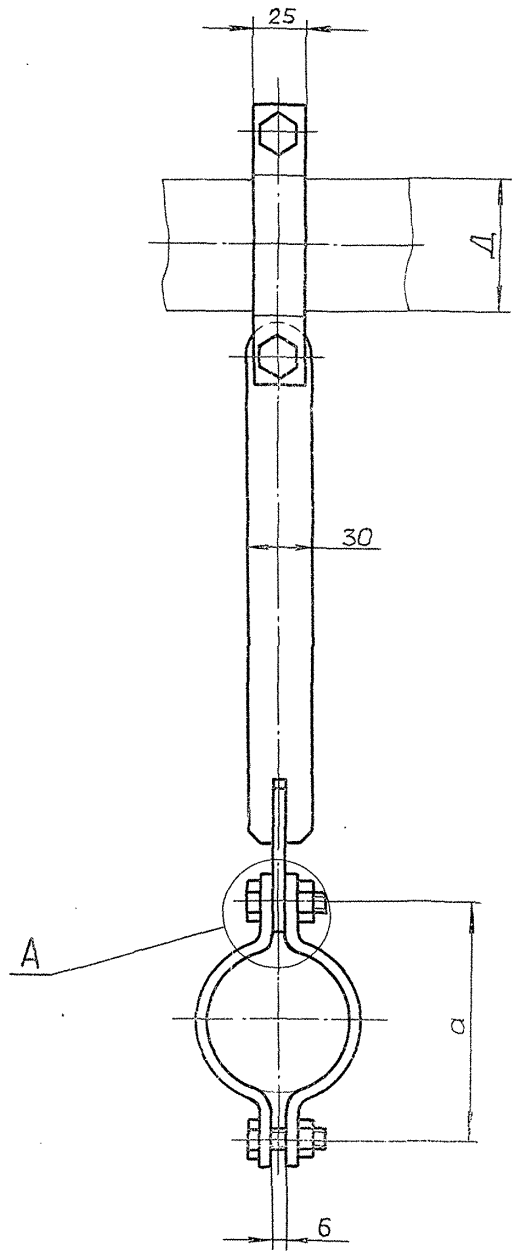

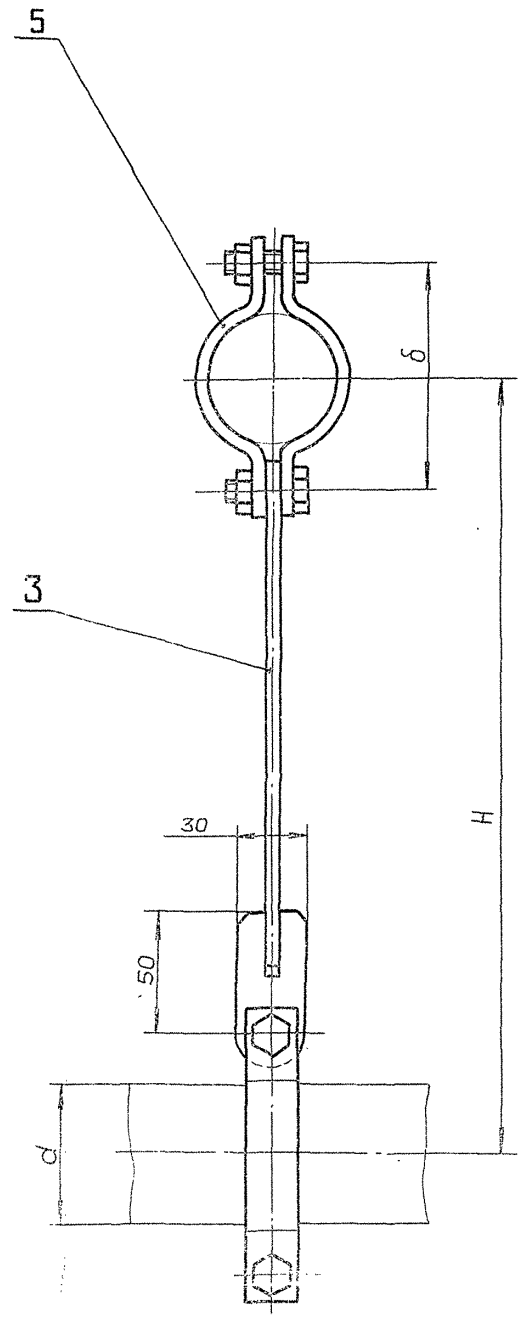

А(1:1)

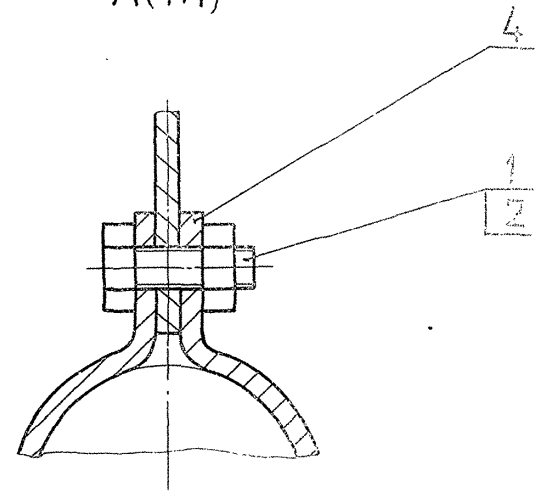

Обозначение	Размеры, мм					Масса, кг
	d	Д	Н	а	б	
Д22.086.000	21	57	750	60	105	0.85
–01	38	89	220	84	140	0.86
–02		159	300		210	1,34
–03			570			1,36
–04		108	650		156	1,9
–05	40	32	320		70	1,28
–06		159	400		210	1,72
–07	57		250	105		1,81
–08	63,5	57	750	110	105	0.98
–09	76	159	300	120	210	1,48
–10	108		1200	156		2,85

Размеры для справок.

Изм.	Лист	№ докум.	Подп.	Дата
Разраб.		Ляпин		9.12.
Пров.		Ляпин		90г.
Т.контр.				
Нач.отд.		Вальский		
Н.контр.		Мюнтер		
Утв.				

Подвеска

Д22Е.086.000СБ

Лит.	Масса	Масштаб
И	См табл.	—

Лист Листов 1

ГПИ горьковский САНТЕХПРОЕКТ

Копировал

24861 03 62 формат А2

Инв.№подл. | Подп. и дата | Взам.инв.№ | Инв.№дубл. | Подп. и дата

Д22Е.086.010 СБ

Типовой проект 901-1-28.87 Альбом 3

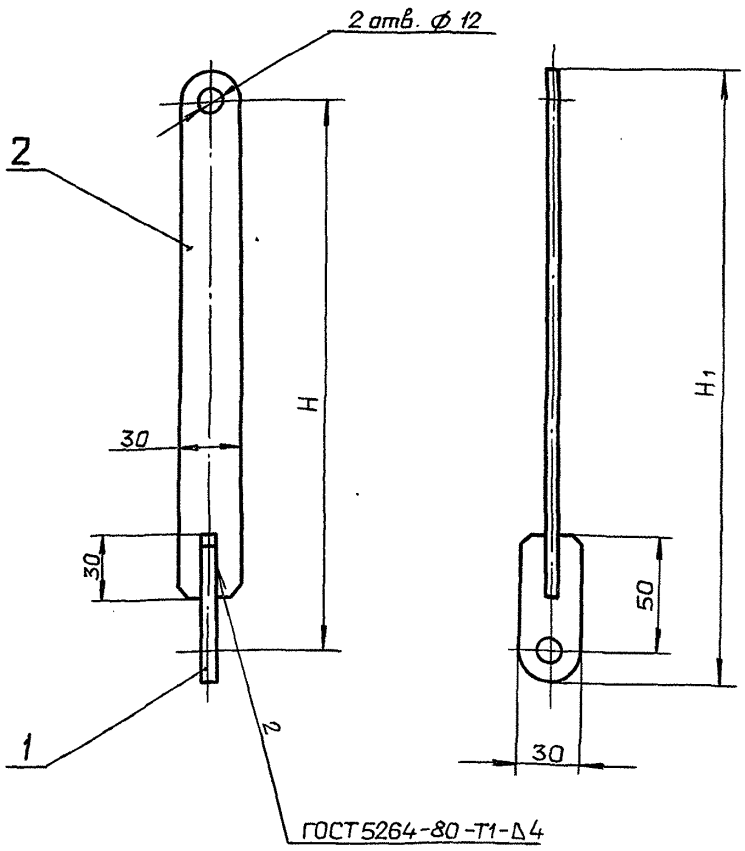

Обозначение	H,мм	H_1,мм	Масса,кг
Д22Е.086.010	220	250	0.4
-01	250	280	0.42
-02	300	330	0,5
-03	320	350	0.52
-04	400	430	0,64
-05	570	600	0.88
-06	650	680	0.99
-07	750	780	1.13
-08	1200	123	1.77

Размеры для справок.

Изм.	Лист	№ докум.	Подп.	Дата	Д22Е.086.010 СБ			
Разраб.		Ляпин			Серьга	Лит.	Масса	Масштаб
Пров.		Ляпин				И	См. табл.	—
Т.контр.						Лист	Листов 1	
Н.контр.		Мюнтер				ГПИ ГОРЬКОВСКИЙ САНТЕХПРОЕКТ		
Утв.								

Формат А3

Д22Е.086.002

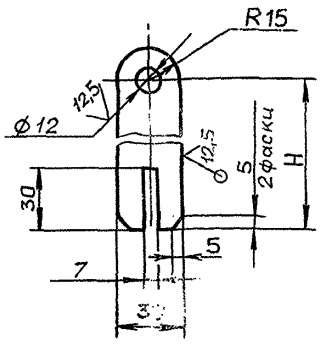

Обозначение	H,мм.	Масса,кг
Д22Е.086.002	200	0,3
-01	230	0,32
-02	280	0,4
-03	300	0,42
-04	380	0,54
-05	550	0,78
-06	630	0,89
-07	730	1.03
-08	1180	1,67

Неуказанные предельные отклонения размеров: $H14; h14; \pm \frac{IT14}{2}$

Изм.	Лист	№ докум.	Подп.	Дата	Д22Е.086.002			
Разраб.		Ляпин			Ушко	Лит.	Масса	Масштаб
Пров.		Ляпин				И	См. табл.	—
Т.контр.						Лист	Листов 1	
Н.контр.		Мюнтер			Лист 6-ПН-6 ГОСТ 19903-74 / Ст3сп ГОСТ 14637-89	ГПИ ГОРЬКОВСКИЙ САНТЕХПРОЕКТ		
Утв.								

Формат А4

Д22Е.087.001

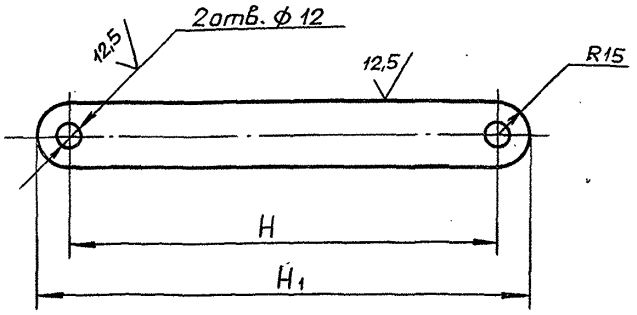

Обозначение	H,мм	H_1,мм	Масса,кг
Д22Е.087.001	200	230	0,31
-01	250	280	0.38
-02	715	745	1.03
-03	950	980	1.36

Неуказанные предельные отклонения размеров: $H14; h14; \pm \frac{IT14}{2}$

Изм.	Лист	№ докум.	Подп.	Дата	Д22Е.087.001			
Разраб.		Ляпин			Серьга	Лит.	Масса	Масштаб
Пров.		Ляпин				И	См. табл.	—
Т.контр.						Лист	Листов 1	
Н.контр.		Мюнтер			Лист 6-ПН-6 ГОСТ 19903-74 / Ст3сп ГОСТ 14637-89	ГПИ ГОРЬКОВСКИЙ САНТЕХПРОЕКТ		
Утв.								

Инв. № подл. | Подп. и дата | Взам. инв. № | Инв. № дубл. | Подп. и дата

Копировал: Ганкова

21.07.03 63 Формат А4

Альбом 3

Типовой проект 903-1-287.91

Формат	Зона	Паз.	Обозначение	Наименование		Примечание
				Документация		
А3			Д22Е.087.000 СБ	Сборочный чертеж		
				Стандартные изделия		
		1		Болт М10-6g х 35,56		
				ГОСТ 7798-70	4	
		2		Гайка М10-6Н.5		
				ГОСТ 5915-70	4	
			Переменные данные для исполнений			
				Д22Е.087.000		
				Детали		
А4		3	Д22Е.087.001	Серьга	1	
А4		4	Д22Е.083.001 -01	Полухомут	4	
				Д22Е.087.000-01		
				Детали		
А4		3	Д22Е.087.001 -01	Серьга	1	
А4		4	Д22Е.083.001 -01	Полухомут	2	
		5	-03	Полухомут	2	
				Д22Е.087.000-02		
				Детали		
А4		3	Д22Е.087.001 -01	Серьга	1	
А4		4	Д22Е.083.001 -02	Полухомут	2	
		5	-09	Полухомут	2	

Подп. и дата | Инв. № дубл. | Взам. инв. № | Подп. и дата | Инв. № подл.

Изм.	Лист	№ докум.	Подп.	Дата
Разраб.		Ляпин		9.12.
Пров.		Ляпин		90г.
Нач. отд.		Вольский		
Н. контр.		Мантер		
Утв.				

Подвеска

Д22Е.087.000

Лит.	Лист	Листов
И	1	2

ГПИ Горьковский САНТЕХПРОЕКТ

Формат А4

Формат	Зона	Паз.	Обозначение	Наименование	Кол.	Примечание
				Д22Е.087.000-03		
				Детали		
А4		3	Д22Е.087.001-03	Серьга	1	
А4		4	Д22Е.083.001-05	Полухомут	2	
		5	-09	Полухомут	2	
				Д22Е.087.004		
				Детали		
А4		3	Д22Е.087.001-02	Серьга	1	
А4		4	Д22Е.083.001-07	Полухомут	2	
		5	-09	Полухомут	2	

Подп. и дата | Инв. № дубл. | Взам. инв. № | Подп. и дата | Инв. № подл.

Изм.	Лист	№ докум.	Подп.	Дата

Д22Е.087.000 | Лист 2

Формат А4

Д22Е.087.000 СБ

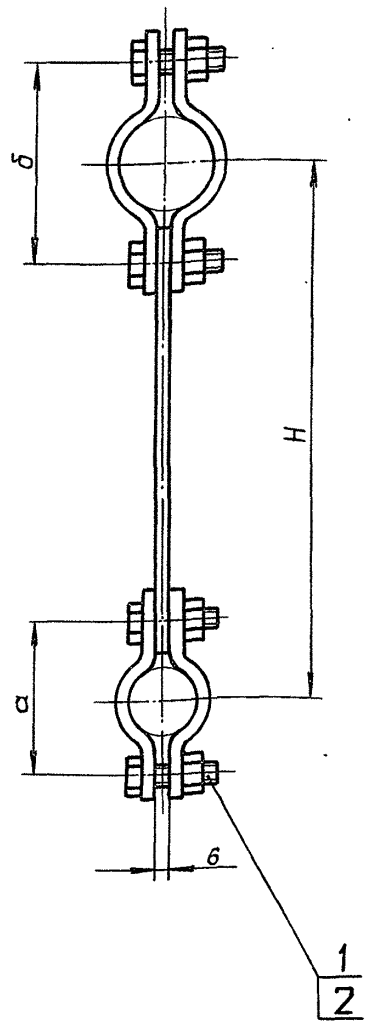

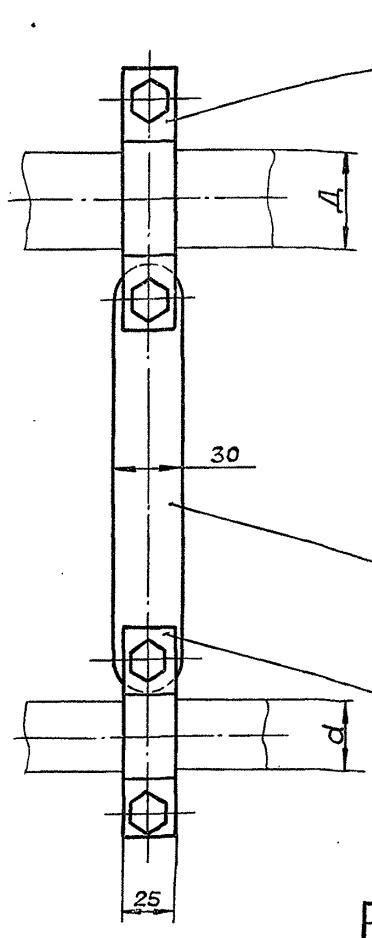

Обозначение	Размеры, мм					Масса, кг
	d	Д	H	a	δ	
Д22Е.087.000	32	32	200	70	70	0.68
-01		45	250		92	0.8
-02	40	159		84	210	1.22
-03	63,5		950	110		2,3
-04	89		715	210		2,05

Размеры для справок.

Подп. и дата | Инв. № дубл. | Взам. инв. № | Подп. и дата | Инв. № подл.

Изм.	Лист	№ докум.	Подп.	Дата
Разраб.		Ляпин		9.12.
Пров.		Ляпин		90г.
Т. контр.				
Нач. отд.		Вольский		
Н. контр.		Мантер		
Утв.				

Подвеска

Д22Е.087.000 СБ

Лит.	Масса	Масштаб
И	См. табл.	—

Лист | Листов 1

ГПИ Горьковский САНТЕХПРОЕКТ

Копировал Ганкова

Альбом 5 Типовой проект УИЗ-1-28/87

Формат	Зона	Поз.	Обозначение	Наименование	Кол.	Примечание
				Документация		
А2			Д23Д.680.000 СБ	Сборочный чертеж		
				Сборочные единицы		
А4		1	Д23Д.680.010	Площадка	1	
А4		2	Д23Д.680.020	Лестница	1	
				Детали		
А4		3	Д23Д.680.001	Ребро	2	
А4		4	Д23Д.680.002	Ребро	4	

Изм.	Лист	№ докум.	Подп.	Дата
Разраб.		Ляпин		9.12.
Пров.		Ляпин		90г.
Нач.отд.		Вальский		
Н.контр.		Мюнтер		
Утв.				

Д23Д.680.000

Лестница и площадка к люку

Лит.	Лист	Листов
И		1

ГПИ ГОРЬКОВСКИЙ САНТЕХПРОЕКТ

Формат А4

Д23А.680.001

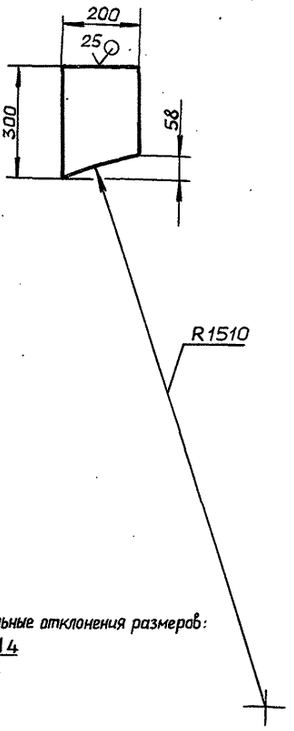

Неуказанные предельные отклонения размеров: $h14, \pm \frac{IT14}{2}$

Инв.№подл. | Подп. и дата | Взам.инв.№ | Инв.№дубл. | Подп. и дата

Изм.	Лист	№ докум.	Подп.	Дата
Разраб.		Ляпин		9.12.
Пров.		Ляпин		90г.
Т.контр.				
Н.контр.		Мюнтер		
Утв.				

Д23Д.680.001

Ребро

Лит.	Масса	Масштаб
И	3,4	1:10

Лист	Листов 1

Лист Б-ПН-8 ГОСТ19903-74 / Ст3спГОСТ14637-89

ГПИ ГОРЬКОВСКИЙ САНТЕХПРОЕКТ

Формат А4

Д23А.680.002

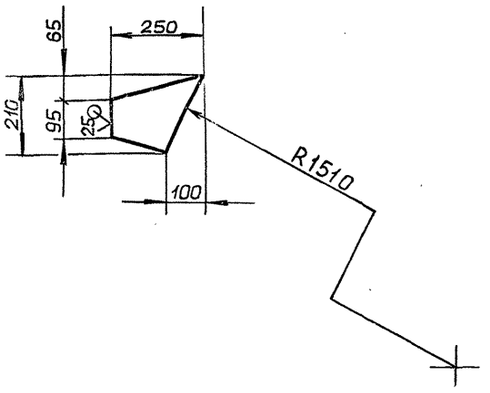

Неуказанные предельные отклонения размеров: $h14, \pm \frac{IT14}{2}$

Инв.№подл. | Подп. и дата | Взам.инв.№ | Инв.№дубл. | Подп. и дата

Изм.	Лист	№ докум.	Подп.	Дата
Разраб.		Ляпин		9.12.
Пров.		Ляпин		90г.
Т.контр.				
Н.контр.		Мюнтер		
Утв.				

Д23Д.680.002

Ребро

Лит.	Масса	Масштаб
И	1.55	1:10

Лист	Листов 1

Лист Б-ПН-8 ГОСТ19903-74 / Ст3спГОСТ14637-89

ГПИ ГОРЬКОВСКИЙ САНТЕХПРОЕКТ

Формат А4

Д23А.680.008

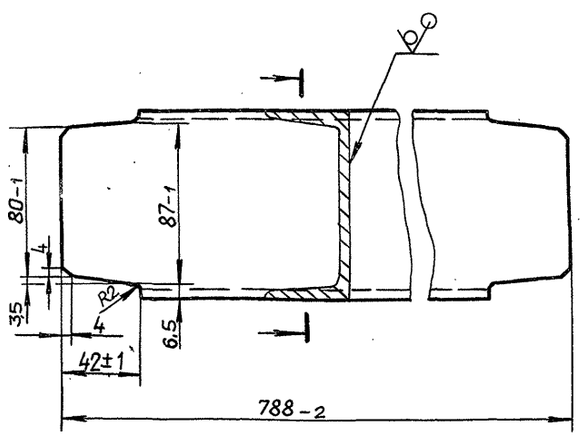

Неуказанные предельные отклонения размеров: $\pm \frac{IT14}{2}$

Инв.№подл. | Подп. и дата | Взам.инв.№ | Инв.№дубл. | Подп. и дата

Изм.	Лист	№ докум.	Подп.	Дата
Разраб.		Ляпин		9.12.
Пров.		Ляпин		90г.
Т.контр.				
Н.контр.		Мюнтер		
Утв.				

Д23Д.680.008

Связь

Лит.	Масса	Масштаб
И	6.4	1:2

Лист	Листов 1

Швеллер 10 ГОСТ8240-89 / Ст3спГОСТ535-88

ГПИ ГОРЬКОВСКИЙ САНТЕХПРОЕКТ

Формат А4

Д23Д.680.000СБ

Типовой проект 903-1-287.91 Альбом 3

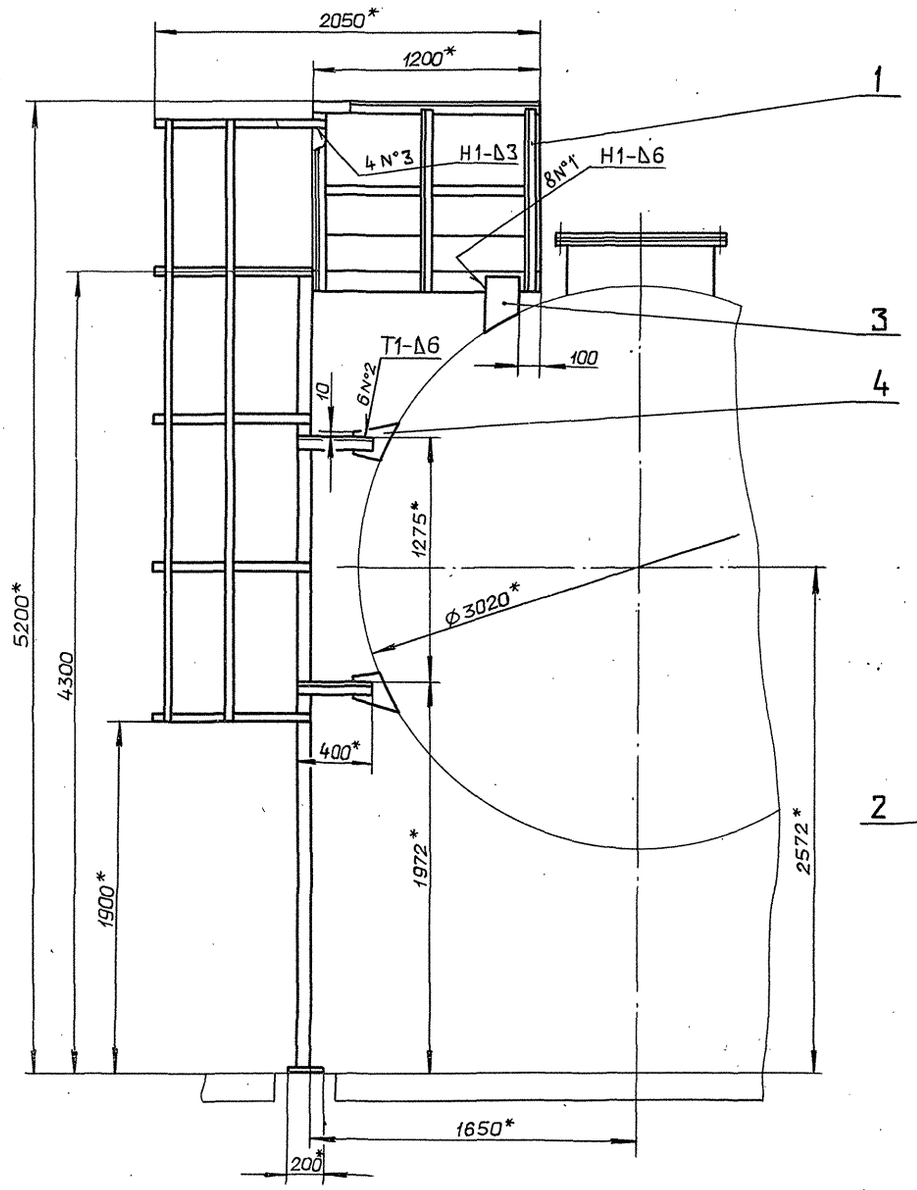

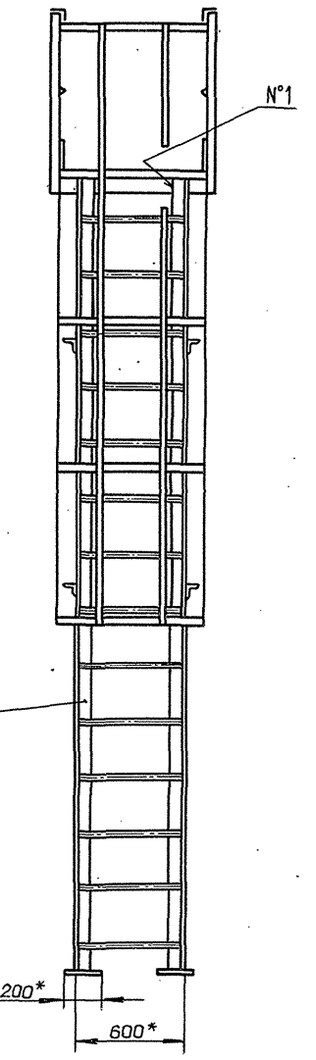

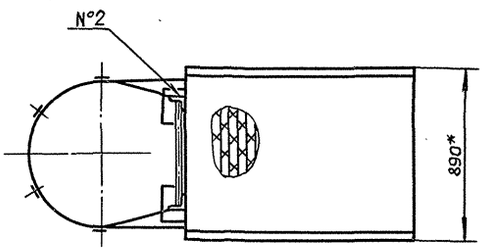

1.* Размеры для справок.

2. $\pm \frac{IT16}{2}$

3. Сварные швы по ГОСТ 5264-80.

Изм.	Лист	№ докум.	Подп.	Дата
Разраб.		Ляпин		9.12.
Пров.		Ляпин		90г.
Т.контр.				
Нач.отд.		Вольский		
Н.контр.		Мюнтер		
Утв.				

Д23Д.680.000СБ

Лестница и площадка к люку.

Лит.	Масса	Масштаб
И	245	1:20

Лист | Листов 1

ГПИ ГОРЬКОВСКИЙ САНТЕХПРОЕКТ

Инв.№ подл. | Подп. и дата | Взам. инв.№ | Инв.№ дубл. | Подп. и дата

Альбом 3

Типовой проект 903-1-281.91

Формат	Зона	Поз.	Обозначение	Наименование		Примечание
				Документация		
А3			Д23Д.680.010 СБ	Сборочный чертеж		
				Детали		
БЧ		1	Д23Д.680.003	Поручень		
				Уголок 50×50×3-Б ГОСТ8509-86		
				Ст3сп ГОСТ 535-88		
				L=1200 h16 25√	2	2,78кг
БЧ		2	Д23Д.680.004	Стойка		
				Уголок 50×50×3-Б ГОСТ8509-86		
				Ст3сп ГОСТ535-88		
				L=980 h16 25√	6	2,27кг
БЧ		3	Д23Д.680.005	Связь		
				Уголок 25×25×3-Б ГОСТ8509-86		
				Ст3сп ГОСТ535-88		
				L=1180 h16 25√	2	0,86кг
БЧ		4	Д23Д.680.006	Ограждение		
				Лист Б-ПН-2 ГОСТ19903-74		
				3-IV-Н Ст3сп ГОСТ16523-89		
				(200×1200) h16 25√	2	3,77кг

Изм.	Лист	№ докум.	Подп.	Дата
Разраб.		Ляпин		9.12.
Пров.		Ляпин		90г
Нач.отд.				
Н.контр.		Мюнтер		
Утв.				

Д23Д.680.010

Площадка

Лит.	Лист	Листов
И	1	2

ГПИ ГОРЬКОВСКИЙ САНТЕХПРОЕКТ

формат А4

Формат	Зона	Поз.	Обозначение	Наименование	Кол.	Примечание
БЧ		5	Д23Д 680.007	Связь		
				Швеллер 10 ГОСТ8240-89		
				Ст3сп ГОСТ535-88		
				L=1200 h14 25√	2	10,3кг
А4		6	Д23Д.680.008	Связь	3	
БЧ		7	Д23Д.680.009	Настил		
				Лист ПВ1 406×800 ТУ36.26.11-5-89		
				Ст3сп2 ГОСТ 380-88		
				L=1200 h14 25√	1	18,8кг

Инв. № подл. | Подп. и дата | Взам. инв. № | Инв. № дубл. | Подп. и дата

Изм.	Лист	№ докум.	Подп.	Дата

Д23Д.680.010 Лист 2

формат А4

Д23Д.680.010 СБ

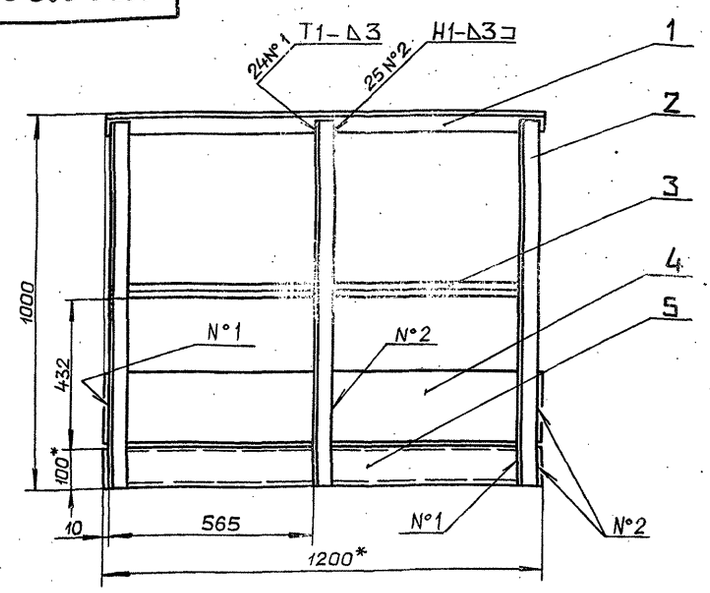

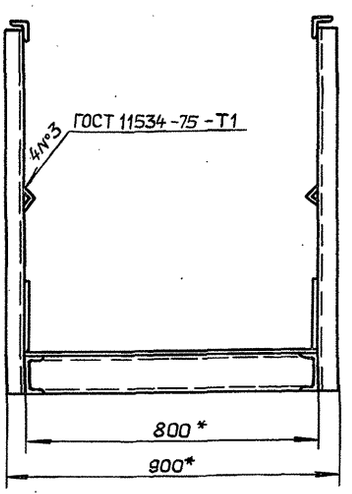

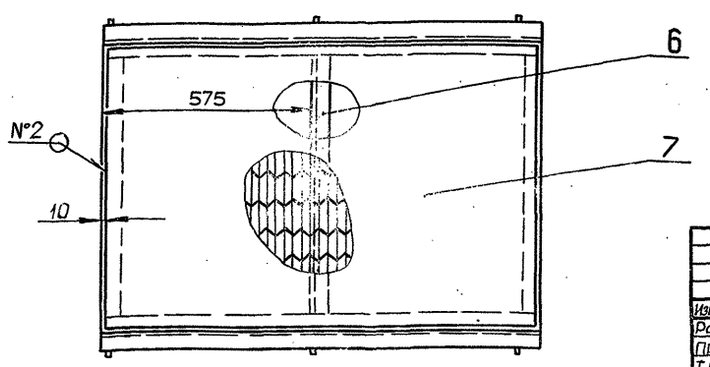

1.* Размеры для справок.

2. $\pm \frac{IT16}{2}$

3. Сварные швы №1,2 по ГОСТ5264-80

Д23Д.680.010 СБ

Изм.	Лист	№ докум.	Подп.	Дата
Разраб.		Ляпин		9.12.
Пров.		Ляпин		90г.
Т.контр.				
Н.контр.		Мюнтер		
Утв.				

Площадка

Лит.	Масса	Масштаб
И	86,5	1:10

Лист | Листов 1

ГПИ ГОРЬКОВСКИЙ САНТЕХПРОЕКТ

Копировал: Ганкова

А3

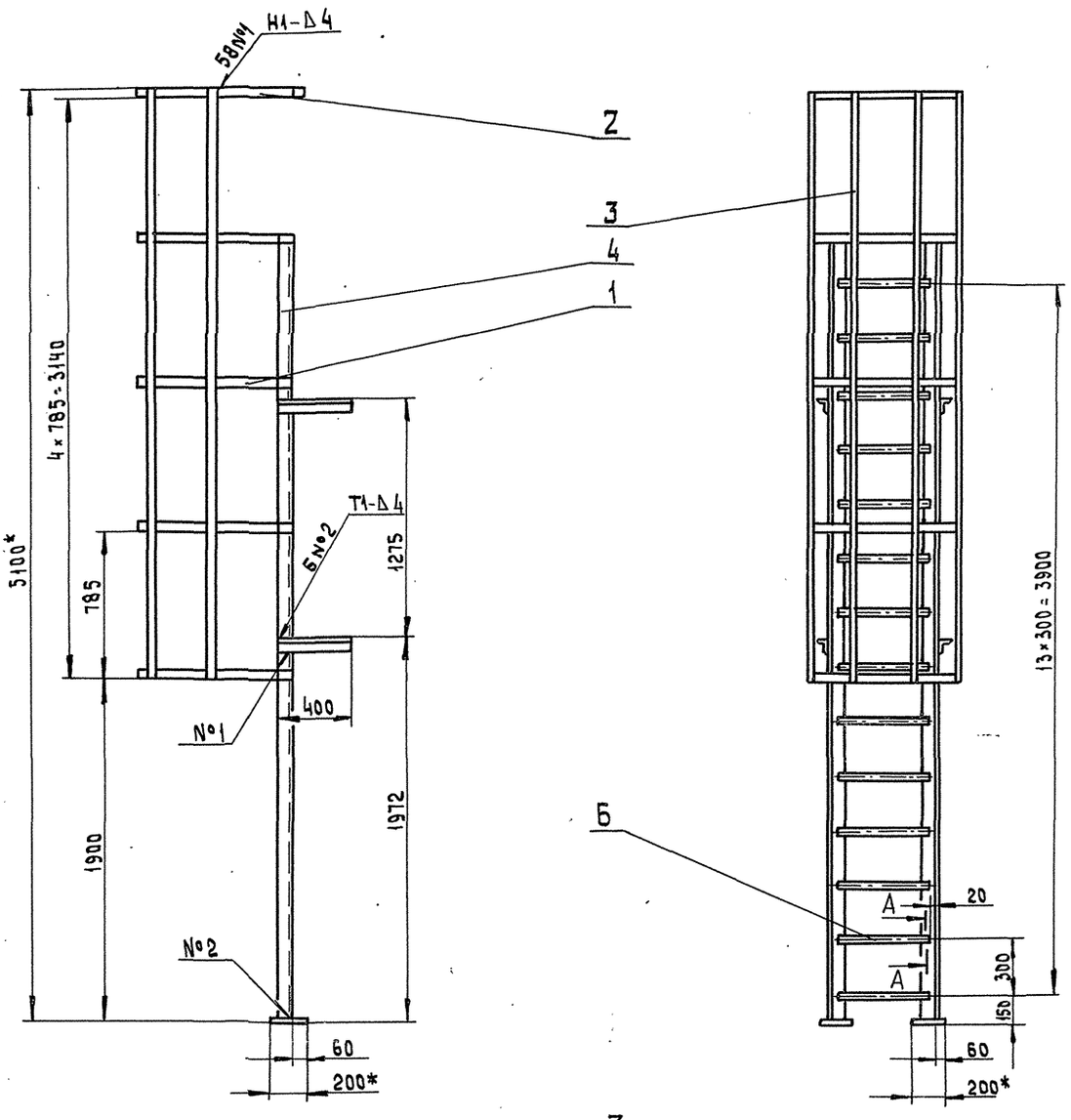

А–А (1:1)

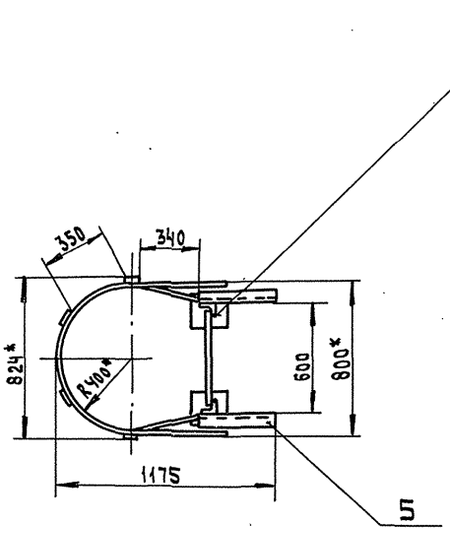

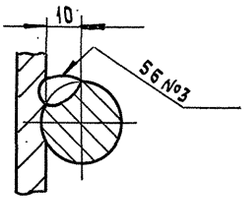

1.* Размеры для справок.

2. $\pm \frac{IT16}{2}$

3. Сварные швы №1,2 по ГОСТ 5264-80. Сварка ручная дуговая для сварного шва №3.

						Д23Д.680.020СБ		
Изм.	Лист	№ докум.	Подп.	Дата	Лестница	Лит.	Масса	Масштаб
Разраб.		Лялин		7.12.91		И	146.5	1:20
Пров.		Лялин				Лист	Листов 1	
Т.контр.						ГПИ Горьковский САНТЕХПРОЕКТ		
Н.контр.		Мюнтер						
Утв.								

Копировал: Исаева

Инв.№ подл. | Подп. и дата | Взам. инв.№ | Инв.№ дубл. | Подп. и дата

Формат	Зона	Поз.	Обозначение	Наименование	Кол.	Примечание
				Документация		
А2			Д23Д.680.020 СБ	Сборочный чертеж		
				Детали		
А4		1	Д23Д.680.012	Пояс	4	
		2	– 01	Пояс	1	
Б4		3	Д23Д.680.013	Связь		
				Полоса 2-Б-4×60 ГОСТ103-76		
				Ст3сп ГОСТ535-88		
				L=3200 h14	4	6 кг
Б4		4	Д23Д.680.014	Стойка		
				Уголок 75×75×8-Б ГОСТ8509-86		
				Ст3сп ГОСТ535-88		
				L=3992 h14	2	32кг
Б4		5	Д23Д.680.014	Кронштейн		
				Уголок 75×75×8-Б ГОСТ8509-86		
				Ст3сп ГОСТ535-88		
				L=400 h14	4	3,2кг

Изм.	Лист	№ докум.	Подп.	Дата	Д23Д.680.020		
Разраб.		Мордвинкин		9.12		Лит.	Лист	Листов
Пров.		Мордвинкин		9.12		И	1	2
Нач.отд.					Лестница	ГПИ ГОРЬКОВСКИЙ САНТЕХПРОЕКТ	
Н.контр.		Мюнтер					
Утв.							

Формат А4

Формат	Зона	Поз.	Обозначение	Наименование	Кол.	Примечание
Б4		6	Д23Д.680.015	Ступень		
				Круг 20-В ГОСТ2590-88		
				Ст3сп ГОСТ535-88		
				L=560 h14	14	1,4 кг
Б4		7	Д23Д.680.016	Пластина		
				Лист Б-ПН-8 ГОСТ19903-74		
				Ст3сп ГОСТ14637-89		
				□ 200 h14	2	2,5 кг

Изм.	Лист	№ докум.	Подп.	Дата	Д23Д.680.020	Лист 2

Инв.№ подл. | Подп. и дата | Взам.инв.№ | Инв.№ дубл. | Подп. и дата

Формат А4

Д23Д.680.012

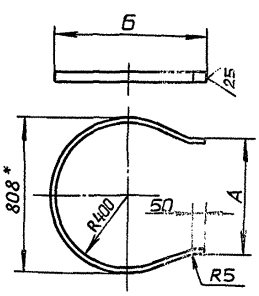

Обозначение	Размеры, мм А	Размеры, мм Б	Масса, кг	Длина развертки, мм
Д23Д.680.012	608	850	4,3	2180
– 01	800	910	4,2	2275

Неуказанные предельные отклонения размеров: h16; $\pm \frac{IT16}{2}$

Изм.	Лист	№ докум.	Подп.	Дата	Д23Д.680.012			
Разраб.		Ляпин		9.12		Лит.	Масса	Масштаб
Пров.		Ляпин		9.12		И	См. табл.	—
Т.контр.					Пояс	Лист	Листов 1	
Н.контр.		Мюнтер			Полоса 2-Б-4×60 ГОСТ103-76 / Ст3сп ГОСТ535-88	ГПИ ГОРЬКОВСКИЙ САНТЕХПРОЕКТ		
Утв.								

Копировал: Ганкова

Формат А4

Формат	Зона	Поз.	Обозначение	Наименование	Кол.	Примечание
				Документация		
А3			Д23А.563.000 СБ	Сборочный чертеж		
				Детали		
				Швеллер		
				Швеллер 10 ГОСТ8240-89		
				Ст3сп ГОСТ535-88		
Б4		1	Д23А.563.001	L=280 h14	2	2,4кг
Б4		2	Д23А.563.002	L=650 h14	1	5,6кг
А4		3	Д23А.563.003	Пластина	2	
Б4		4	Д23А.563.004	Пластина		
				Лист Б-ПН-10 ГОСТ19903-74		
				Ст3сп ГОСТ14637-89		
				(100×190) h14	2	1,5кг

Инв.№ подл. | Подп. и дата | Взам.инв.№ | Инв.№ дубл. | Подп. и дата

Изм.	Лист	№ докум.	Подп.	Дата	Д23А.563.000			
Разраб.		Мордвинкин		9.12		Лит.	Лист	Листов 6
Пров.		Мордвинкин			Опора	И		1
Нач.отд.		Вольский				ГПИ Горьковский САНТЕХПРОЕКТ		
Н.контр.		Мюнтер						
Утв.								

Копир.

Формат А4

Альбом 3

Типовой проект 903-1-287.91

Инв.№ подл. | Подп. и дата | Взам. инв.№ | Инв.№ дубл. | Подп. и дата

А23А.563.000СБ

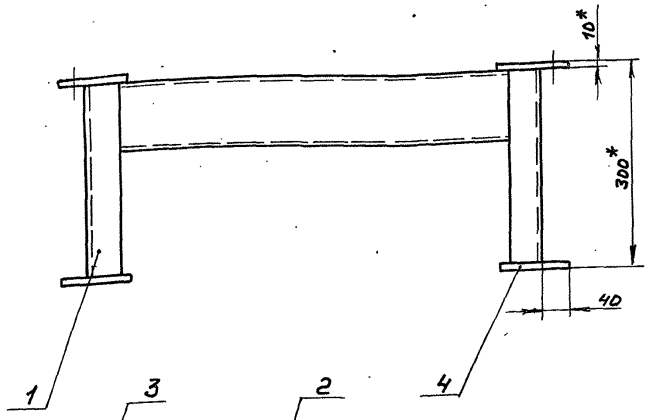

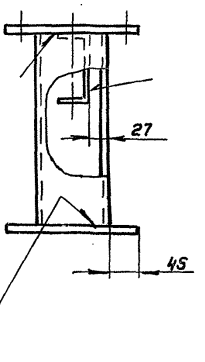

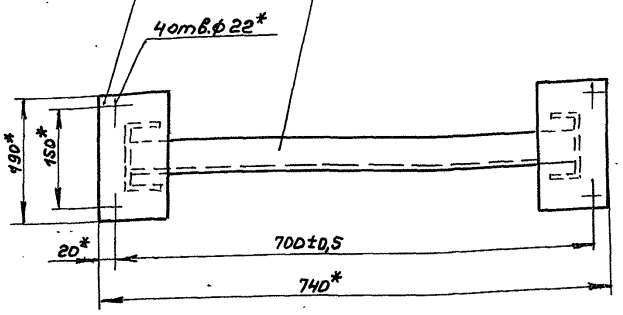

1.*Размеры для справок

2. $\pm \frac{IT16}{2}$

Изм.	Лист	№ докум.	Подп.	Дата
Разраб.		Норовинкин		9.12
Пров.		Норовинкин		
Т. контр.				
Нач. отд.		Вольский		
Н. контр.		Нюнтер		
Утв.				

А23А.563.000СБ

Опора.

Лит.	Масса	Масштаб
И	16,4	1:5

Лист | Листов 1

ГПИ Горьковский САНТЕХПРОЕКТ

Формат А3

А23А.563.003

12,5 (√)

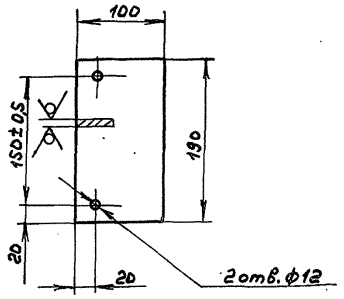

Неуказанные предельные отклонения размеров:

H14, h14, $\pm \frac{IT14}{2}$

Изм.	Лист	№ докум.	Подп.	Дата
Разраб.		Норовинкин		9.12.90
Пров.		Норовинкин		
Т. контр.				
Н. контр.		Нюнтер		
Утв.				

А23А.563.003

Пластина

Лит.	Масса	Масштаб
И	1,5	1:4

Лист | Листов 1

Лист 6-ПН-10 ГОСТ 19903-74 / Ст3сп ГОСТ 14637-89

ГПИ Горьковский САНТЕХПРОЕКТ

Формат А4

Позиция	Зона	Поз.	Обозначение	Наименование	Кол.	Примечание
				Документация		
А3			А23А.564.000СБ	Сборочный чертеж		
				Детали		
А4		1	А23А.563.003	Пластина	2	
Б4		2	А23А.564.001	Стойка		
				Лист 6-ПН-5 ГОСТ 19903-74		
				Ст3сп ГОСТ 14637-89		
				(88×740) h14 (25)	2	2,55кг
Б4		3	А23А.564.002	Стойка		
				Лист 6-ПН-5 ГОСТ 19903-74		
				Ст3сп ГОСТ 14637-89		
				(88×90) h14 (25)	2	0,27кг

Изм.	Лист	№ докум.	Подп.	Дата
Разраб.		Норовинкин		9.12.90
Пров.		Норовинкин		
Т. контр.				
Нач. отд.		Вольский		
Н. контр.		Нюнтер		
Утв.				

А23А.564.000

Опора

Лит.	Лист	Листов
И		1

ГПИ Горьковский САНТЕХПРОЕКТ

Копир.

А23А.564.000СБ

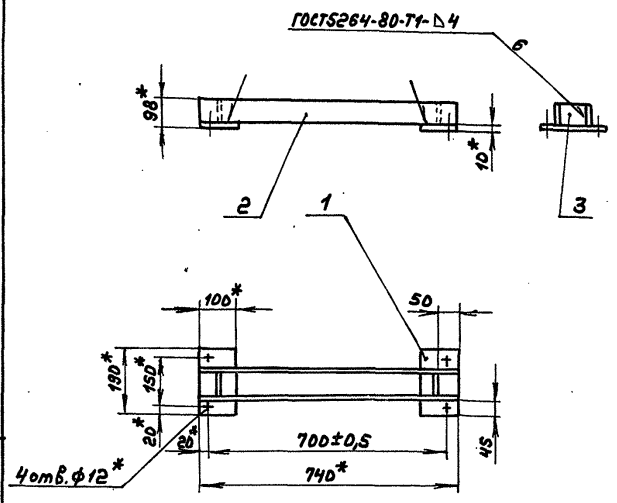

1.* Размеры для справок

2. ± IT16/2

Изм.	Лист	№докум.	Подп.	Дата
Разраб.		Нордвинкин		9.12.90
Пров.		Нордвинкин		
Т.контр.				
Нач.отд.		Вольский		
Н.контр.		Мюнтер		
Утв.				

А23А.564.000СБ

Опора

Лит.	Масса	Масштаб
И	8,7	1:10

Лист	Листов 1

ГПИ Горьковский САНТЕХПРОЕКТ

Формат А4

Формат	Зона	Поз.	Обозначение	Наименование	Кол.	Примечание
				Документация		
А3			А23А.565.000СБ	Сборочный чертеж		
				Детали		
Б4		1	А23А.565.001	Стойка		
				Швеллер 12 ГОСТ 8240-89 / Ст3сп ГОСТ 535-88		
				L=358 h14 (25)	2	3,72кг
Б4		2	А23А.565.002	Связь		
				Уголок 63×63×5-6 ГОСТ 8509-86 / Ст3сп ГОСТ 535-88		
				L=440 h14 (25)	2	2,11кг

Инв.№подл. | Подп. и дата | Взам. инв.№ | Инв.№дубл. | Подп. и дата

Изм.	Лист	№докум.	Подп.	Дата
Разраб.		Нордвинкин		9.12.90
Пров.		Нордвинкин		
Нач.отд.		Вольский		
Н.контр.		Мюнтер		
Утв.				

А23Д.565.ДДД

Опора

Лит.	Лист	Листов
И		1

ГПИ Горьковский САНТЕХПРОЕКТ

Формат А4

А23А.565.000СБ

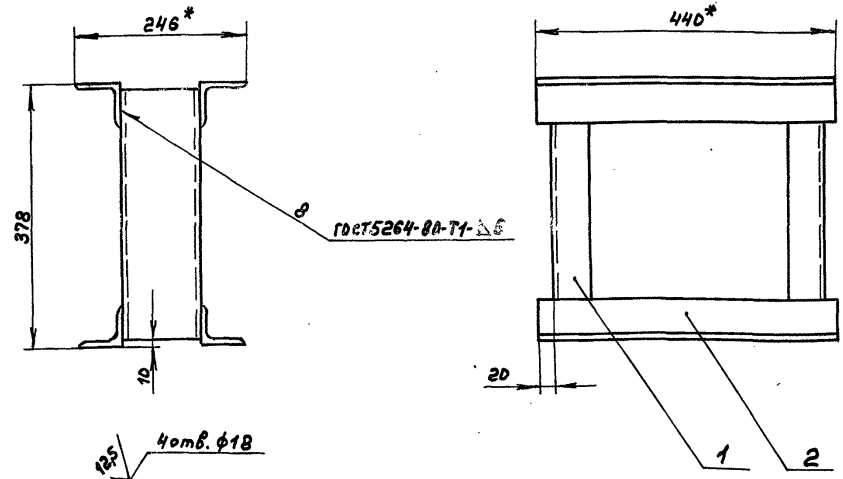

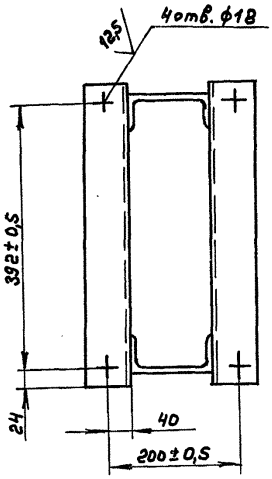

1.* Размеры для справок

2. H14, h16, ± IT16/2

Изм.	Лист	№докум.	Подп.	Дата
Разраб.		Нордвинкин		9.12.90
Пров.		Нордвинкин		
Т.контр.				
Нач.отд.		Вольский		
Н.контр.		Мюнтер		
Утв.				

А23А.565.000СБ

Опора

Лит.	Масса	Масштаб
И	11,7	1:5

Лист	Листов 1

ГПИ Горьковский САНТЕХПРОЕКТ

Копир.

Формат А3

gost.e-ecolog.ru