ТИПОВОЙ ПРОЕКТ
902-3-70.87

СТАНЦИЯ БИОЛОГИЧЕСКОЙ ОЧИСТКИ СТОЧНЫХ ВОД С БИОФИЛЬТРАМИ ПРОИЗВОДИТЕЛЬНОСТЬЮ 700 $м^3$/СУТКИ С ГЛУБОКОЙ ОЧИСТКОЙ

АЛЬБОМ IV
Строительные изделия

gost.e-ecolog.ru

ТИПОВОЙ ПРОЕКТ
902-3-70.87

СТАНЦИЯ БИОЛОГИЧЕСКОЙ ОЧИСТКИ СТОЧНЫХ ВОД С БИОФИЛЬТРАМИ ПРОИЗВОДИТЕЛЬНОСТЬЮ 700 $м^3$/СУТКИ С ГЛУБОКОЙ ОЧИСТКОЙ

АЛЬБОМ IV
Строительные изделия

УТВЕРЖДЕН ГОСГРАЖДАНСТРОЕМ
ПРИКАЗ 145 ОТ 23 апреля 1986 г

РАЗРАБОТАН ПРОЕКТНЫМ ИНСТИТУТОМ
ЦНИИЭП ИНЖЕНЕРНОГО ОБОРУДОВАНИЯ
Главный инженер института Кетаов
Главный инженер проекта Сирота

© ГП ЦПП, 1996

				Привязан	

Типовой проект 902-2-70.87 Альбом IV

СОДЕРЖАНИЕ АЛЬБОМА

Обозначение	Наименование	Стр.
ТП 902-3-70.87 ТУ	Технические условия	3
КЖ.И 01.00.00.00	Колонна (К48-7-1; К48-7-2; К48-7-3)	4
КЖ.И 02.00.00.00	Колонна (К30-1-1; К30-1-2; К30-1-3)	5
КЖ.И 03.00.00.00	Колонна (1КФ55-1-Н1-1)	6
КЖ.И 04.00.00.00	Колонна (1КФ37-1-Н1-1)	7
КЖ.И 05.00.00.00	Колонна (К48-7-4)	8
КЖ.И 10.00.00.00	Балка (2БСП12-2АIV-1)	9
КЖ.И 11.00.00.00	Балка (1БСП12-3АV-2)	10
КЖ.И 12.00.00.00	Балка (2БСП12-5АV-3)	11
КЖ.И 20.00.00.00	Плита покрытия (ПГ-2АIVВТ-1; ПГ-2АIVВТ-2; ПГ-2АIVВТ-3)	12
КЖ.И 21.00.00.00	Плита покрытия (ПГ-5АIVВТ-4; ПГ-5АIVВТ-5; ПГ-5АIVВТ-6)	13
КЖ.И 22.00.00.00	Плита (ПВ-5АIVВТ-7)	14
КЖ.И 30.00.00.00	Панель стеновая (ПС2-30-КН-1÷ПС2-30-КН-7)	15
КЖ.И 31.00.00.00	Панель стеновая (ПС2-30-К1-1÷ ПС2-30-К1-5; ПС2-30-К1-10÷ПС2-30-К1-13)	17
КЖ.И 32.00.00.00	Панель стеновая (ПС2-30-К1-7÷ПС2-30-К1-9)	20
КЖ.И 33.00.00.00	Панель стеновая (ПС2-30-К1-14, ПС2-30-К1-15)	21
КЖ.И 34.00.00.00	Панель стеновая (ПС2-30-К1-16, ПС2-30-К1-7)	
КЖ.И 40.00.00.00	Лоток (Лта1-6-3-1÷Лта1-6-3-5)	22
КЖИ ВМС	Ведомость расхода стали на дополнительные закладные детали на элемент	23

Обозначение	Наименование	Стр.
ТП 902-3-70.87 КЖ.И 00.00.00.01	Соединительный элемент М2	24
КЖ.И 00.00.00.02	Соединительный элемент М1	
КЖ.И 00.00.01.00	Щит металлический (Щ1)	25
КЖ.И 00.03.00.00	Рамка металлическая МР3	
КЖ.И 00.00.02.00	Сетка арматурная С3	26
КЖ.И 00.00.03.00	Сетка арматурная СЧ	
КЖ.И 00.00.04.00	Сетка арматурная С5	27
КЖ.И 00.00.05.00	Сетка арматурная С6	
КЖ.И 00.01.00.00	Каркас пространственный (КП1, КП2)	28
КЖ.И 00.02.00.00	Каркас пространственный (КП3, КПЧ)	29
КЖ.И 00.01.01.00	Каркас плоский КР1	30
КЖ.И 00.02.01.00	Каркас плоский КР2	
КЖ.И 00.00.07.00	Каркас плоский (КП3, КПЧ)	31
КЖ.И 00.00.06.00	Сетка арматурная С1	
КЖ.И 00.00.08.00	Сетка арматурная (С3, СЧ)	32
КЖ.И 00.00.09.00	Сетка арматурная С2	
КЖ.И 00.04.00.00	Щит струенаправляющий ЩС1	33
КЖ.И 00.05.00.00	Рамка металлическая МР1	34
КЖ.И 00.06.00.00	Рамка металлическая МР2	
КЖ.И 35.00.0000	Панель стеновая (ПС2-30-К1-18; ПС2-30-К1-19)	35

Инв.№ подл. | Подп. и дата | Взам. инв.№

Альбом IV

В альбоме даны железобетонные, арматурные и закладные изделия.
Сборные железобетонные колонны приняты по сериям 1.423-3, 1.427.1-3 с дополнениями по данному альбому.
Сборные железобетонные балки покрытия приняты по серии 1.462.1-1/81 вып.1 с дополнениями по данному альбому.
Сборные железобетонные плиты покрытия приняты по ГОСТ 22701.1-77 с дополнениями по данному альбому.
Сборные железобетонные стеновые панели емкостных сооружений приняты по серии 3.900-3 вып. 3/82 с дополнениями по данному альбому.
Сборные железобетонные лотки приняты по серии 3.900-3 вып8 с дополнениями по данному альбому.
Бетон сборных конструкций принят по морозостойкости F150 для стеновых панелей здания и емкостей; F100 - для колонн, балок покрытия и плит покрытия; по водонепроницаемости W4 - для стеновых панелей емкостных сооружений; W2 - для всех остальных железобетонных конструкций. Бетон принят в соответствии с требованиями ГОСТ 26633-85 „Бетон тяжелый. Технические условия".
Арматурные и закладные изделия должны изготавливаться в соответствии с ГОСТ 10922-75 „Арматурные изделия и закладные детали сварные для железобетонных конструкций технические требования и методы испытаний".

Марка стали для арматуры:
класса А-III — 35 ГС
класса А-I — ВСТ3 кп2
Марка стали для закладных деталей - В Ст3 кп2 по ГОСТ 380-71*.
На поверхность закладных деталей нанести цинковое покрытие слоем 50 мкм в соответствии с требованиями СНиП 3.04.03-85. „Защита строительных конструкций и сооружений от коррозии", и СНиП 2.03.11-85
Покрытие поверхностей монтируемых металлоконструкций осуществляется масляной краской (ГОСТ 8292-85) за 2 раза по грунтовке, ГФО 119 ГОСТ 23343-78*. Покрытие поверхностей металлоконструкций щита ЩС1 осуществляется окраской лаком ХВ-784 (ГОСТ 7313-75*) за три раза по грунтовке ХС-010 (ГОСТ 9355-81) за два раза.

Провер.	Краснова		
Ст.инж.	Коледина		
Рук.гр.	Краснова		
ГИП	Лоуцкер		
Н.контр.	Письман		
Инж.отд.	Красина		

ТП 902-3-70.87 КЖИ ТУ

Технические условия

Стадия	Лист	Листов
1		1

ЦНИИЭП инженерного оборудования г. Москва

Инв.№ подл. | Подп. и дата | Взам. инв.№

Альбом IУ

Рис.1

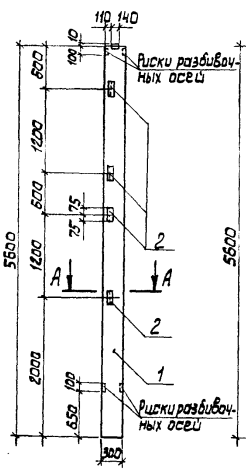

Рис.2

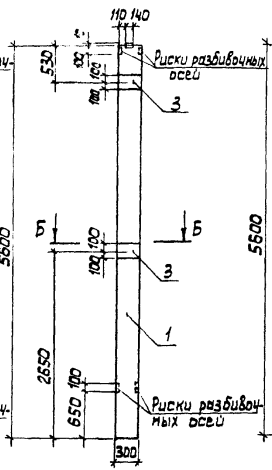

Рис.3

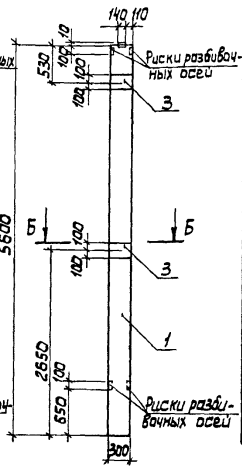

А-А

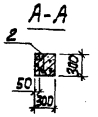

Б-Б



Формат	Зона	Поз.	Обозначение	Наименование	Кол.	Примеч.
				Документация		
А3			ТП 902-3-70.87 КЖИ. ТУ	Технические условия		
			1.423-3, Вып. 0-1; 1	Железобетонные колонны прямоугольного сечения для одноэтажных производственных зданий без мостовых кранов высотой 8 и 9,5 м		
				Сборочные единицы		
		1	1.423-3 Вып. 1	Колонна К 48-7	1	
			Переменные данные для исполнений			
				ТП 902-3-70.87 КЖИ 01.00.00.00		
				Сборочные единицы		
		2	1.423-3 Вып.2	Изделие закладное М1-13	4	
				ТП 902-3-70.87 КЖИ 01.00.00.00-01		
				ТП 902-3-70.87 КЖИ 01.00.00.00-02		
				Сборочные единицы		
		3	1.423-3 Вып. 2	Изделие закладное М1-12	2	

Ведомость расхода стали на дополнительные закладные изделия, кг

Марка элемента	Изделия закладные							Общий расход
	Арматура класса А-III		Всего	Прокат марки			Всего	
				В Ст3 кп2				
	ГОСТ 5781-82			ГОСТ 8509-86		ГОСТ 103-76		
	Ф 12	Итого		L 63×5	Итого	-200×10	Итого	
К 48-7-1	0,96	0,96	0,96	5,76	5,76			5,76	6,72
К48-7-2; К48-7-3	2,8	2,8	2,8			9,2	9,2	9,2	12,0

1. Рабочие узлы расположения закладных деталей см. серию 1.423-3 вып. 0-1 лист 6.

Обозначение	Марка	Рис
ТП 902-3-70.87-КЖИ.01.000000	К48-7-1	1
-01	К48-7-2	2
-02	К48-7-3	3

Привязан

Инв. №

Провер.	Краснова	
Ст. инж.	Колединна	
Рук. гр.	Краснова	
ГИП	Лоцкер	
Н. контр.	Письман	
Нач. отд.	Красавин	

ТП 902-3-70.87 КЖИ 01.00.00.00

Колонна (К48-7-1 К48-7-2 К48-7-3)

Стадия	Масса	Масштаб
Р	1300	1:50
Лист	Листов 1	

ЦНИИЭП инженерного оборудования г. Москва

Инв. № подл. | Подп. и дата | Взам. инв. №

Альбом IV

Рис.1

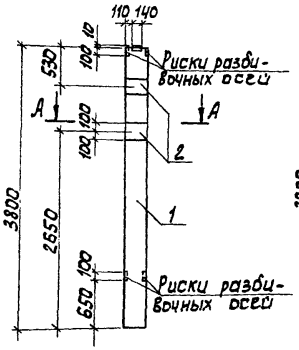

Рис.2

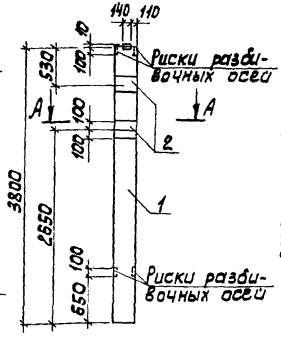

Рис.3

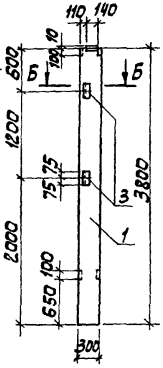

А-А



Б-Б

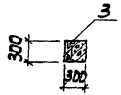

Формат	Зона	Поз.	Обозначение	Наименование	Кол.	Примеч.
				Документация		
А3			ТП 902-3-70.87 КЖИ. Т.У.	Технические условия		
			1.423-3. Вып. 0-1; 1	Железобетонные колонны прямоугольного сечения для одноэтажных производственных зданий без мостовых кранов высотой до 3,6 м.		
				Сборочные единицы		
		1	1.423-3 Вып.1	Колонна К30-1	1	
			Переменные данные	для исполнений		
				ТП 902-3-70.87 КЖИ 02.00.00.00		
				ТП 902-3-70.87 КЖИ 02.00.00.00-01		
				Сборочные единицы		
		2	1.423-3 Вып.2	Изделие закладное М1-12	2	
				ТП 902-3-70.87-КЖИ 02.00.0000-02		
				Сборочные единицы		
		3	1.423-3 Вып. 2	Изделие закладное М1-13	2	

Ведомость расхода стали на дополнительные закладные изделия, кг

Марка элемента	Изделия закладные								Общий расход
	Арматура класса А-III ГОСТ 5781-82		Всего	Прокат марки ВСт3кп2 ГОСТ 8509-86		ГОСТ 103-76		Всего	
	ф 12	Итого		L63×5	Итого	-200×10	Итого		
К30-1-1; К30-1-2	2,8	2,8	2,8			9,2	9,2	9,2	12,0
К30-1-3	0,48	0,48	0,48	2,88	2,88			2,88	3,36

1. Рабочие узлы расположения закладных деталей см. серию 1.423-3 вып. 0-1 лист 6

Обозначение	Марка	Рис.
ТП 902-3-70.87-КЖИ 02.00.00.00	К30-1-1	1
-01	К30-1-2	2
-02	К30-1-3	3

Взам. инв. № | Подп. и дата | Инв. № подл.

Привязан

Инв. №

Провер.	Краснов	
Ст. инж.	Колесина	
Рук. гр.	Краснова	
ГИП	Лоуцкер	
Н. контр.	Письман	
Нач. отд.	Крусевич	

ТП 902-3-70.87- КЖИ 02.00.00.00

Колонна (К30-1-1 К30-1-2 К30-1-3)

Стадия	Масса	Масштаб
Р	850	1:50
Лист	Листов	

ЦНИИЭП инженерного оборудования г. Москва

Альбом IV

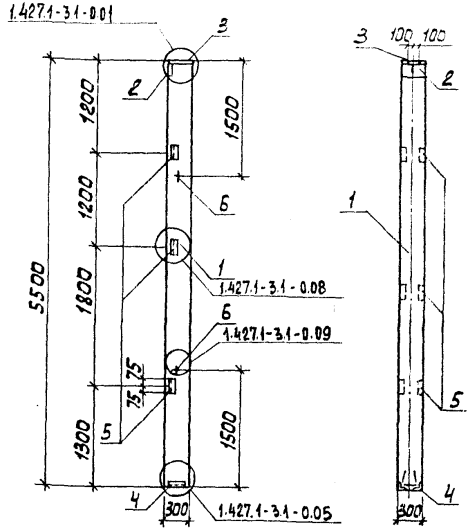

Формат	Зона	Поз	Обозначение	Наименование	Кол.	Примеч.
				Документация		
А3			ТП 902-3-70.87 КЖИ ТУ	Технические условия	•	
			1.427.1 Вып.0.1	колонны железобетонные прямоугольного сечения для продольного и торцевого фахверка одноэтажных производственных зданий высотой 3,0-14,4 м		
				Сборочные единицы		
		1	1.427.1-3.1-1.00-012	Колонна 1КФ55-1-Н1	1	
		2	1.427.1-3.2-0.06.0	Изделие закладное МН1	1	
		3	-0.07.0	Изделие закладное МН2	1	
		4	-0.12.0	Изделие закладное МН7	1	
		5	-0.20.0	Изделие закладное МН28	3	
		6	-0.21.0	Изделие закладное МН32	2	

Ведомость расхода стали на дополнительные закладные изделия на элемент, кг

Марка элемента	Изделия закладные											Всего	Общий расход
	Арматура класса						Прокат марки						
	А-I		А-III				ВСт3кп2						
	ГОСТ 5781-82		ГОСТ 5781-82				ГОСТ 82-70		ГОСТ 8509-86				
	Ф10	Итого	Ф10	Ф12	Ф14	Итого	-8×300	-10×300	L63×5	L90×6	Итого		
1КФ55-1-Н1-1	1,2	1,2	3,18	0,96	2,04	6,18	5,7	4,7	5,76	4,2	20,36	27,74	27,74

Привязан

Инв. №

Инв.№подл. | Подп. и дата | Взам. инв.№

Провер	Краснова	
Ст. инж.	Коледина	
Рук. гр.	Краснова	
ГИП	Лоуцкер	
Н. контр	Письман	
Нач. отд	Красавин	

ТП 902-3-70.87 КЖИ 03.00.00.00

Колонна 1КФ 55-1-Н1-1

Стадия	Масса	Масштаб
Р	1200	1:50
Лист	Листов 1	

ЦНИИЭП инженерного оборудования г. Москва

22642-04 7

Формат А3

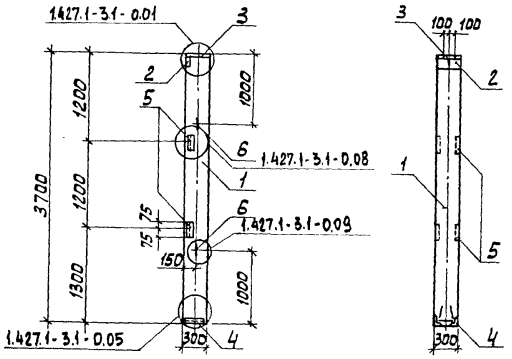

Формат	Зона	Поз.	Обозначение	Наименование	Кол.	Примеч.
				Документация		
А3			ТП 902-3-70.87 КЖИ ТУ	Технические условия		
			1.427.1 Вып 0,1	Колонны железобетонные прямоугольного сечения для продольного и торцевого фахверка одноэтажных производственных зданий высотой 3,0-14,4 м.		
				Сборочные единицы		
		1	1.427.1-3.1-1.00	Колонна 1КФ37-Н1	1	
		2	1.427.1-3.2-0.06.0	Изделие закладное МН1	1	
		3	-0.07.0	Изделие закладное МН2	1	
		4	-0.12.0	Изделие закладное МН7	1	
		5	-0.20.0	Изделие закладное МН28	2	
		6	-0.21.0	Изделие закладное МН32	2	

Ведомость расхода стали на дополнительные закладные изделия на элемент, кг

Марка элемента	Изделия закладные												Общий расход
	Арматура класса						Прокат марки					Всего	
	А-I		А-III				В Ст3 кп2						
	ГОСТ 5781-82		ГОСТ 5781-82				ГОСТ 82-70		ГОСТ 8509-86				
	ф 10	Итого	ф 10	ф 12	ф 14	Итого	-8х300	-10х300	L63х5	L90х6	Итого		
1КФ37-1-Н1-1	1,2	1,2	3,18	0,48	2,04	5,7	5,7	4,7	2,8	4,2	17,4	24,3	24,3

Альбом IV

Инв. № подл.	Подп. и дата	Взам. инв. №

Привязан

Инв. №

Провер.	Краснова	
Ст. инж.	Коледина	
Рук. гр.	Краснова	
ГИП	Лоуцкер	
Н. контр.	Письман	
Нач. отд.	Красавин	

ТП 902-3-70.87 КЖИ 04.00.00 00

Колонна 1КФ37-1-Н1-1

Стадия	Масса	Масштаб
Р	800	1:50

Лист | Листов 1

ЦНИИЭП инженерного оборудования г. Москва

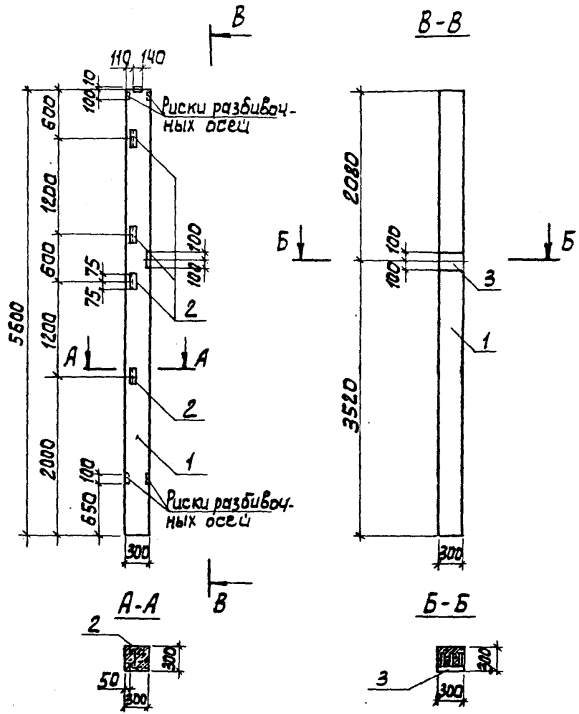

Формат	Зона	Поз.	Обозначение	Наименование	Кол.	Примеч.
				Документация		
А3			ТП 902-3-70.87 КЖИ ТУ	Технические условия		
			1.423-3, Вып.0-1; 1	Железобетонные колонны прямоугольного сечения для одноэтажных производственных зданий без мостовых кранов высотой до 9,6 м.		
				Сборочные единицы		
		1	1.423-3 Вып. 1	Колонна К 48-7	1	
		2	1.423-3 Вып. 2	Изделие закладное М1-13	4	
		3	1.423-3 Вып. 2	Изделие закладное М1-12	1	

Ведомость расхода стали на дополнительные закладные изделия, кг

Марка элемента	Изделия закладные							Общий расход
	Арматура класса А-III ГОСТ 5781-82		Всего	Прокат марки ВСт3кп2 ГОСТ 8509-86		ГОСТ 103-76	Всего	
	ф12	Итого		∠63×5	Итого	-200×10	Итого	
К 48-7	2,36	2,36	2,36	5,76	5,76	4,6	4,6	10,36	12,72

1. Рабочие узлы расположения закладных деталей см. серию 1.423-3 вып. 0-1 лист 6

ТП 902-3-70.87 КЖИ 05.00.00.00			
Колонна К 48-7-Ч	Стадия	Масса	Масштаб
	Р	1300	1:50
	Лист	Листов	
ЦНИИЭТ Инженерного оборудования г. Москва.			

Привязан	Провер.	Краснова
	Ст. инж.	Коледина
	Рук. гр.	Краснова
	ГИП	Лоуцкер
Инв. №	Н. контр.	Письман
	Нач. отд.	Красавин

Инв. № подл. | Подп. и дата | Взам. инв. №

Альбом IV

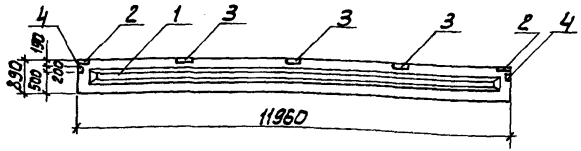

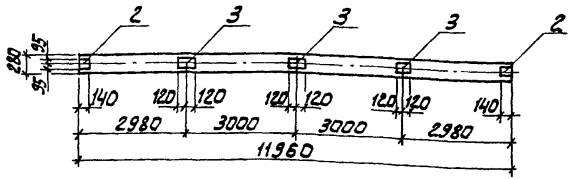

Формат	Зона	Поз.	Обозначение	Наименование	Кол.	Примеч.
				Документация		
А3			тп 902-3-70.87 КЖИ ТУ	Технические условия		
		-	1.462.1-1/81 Вып.1	Железобетонные предварительно напряженные балки		
				Пролетом 12м для покрытий зданий с плоской и скатной кровлей		
				Сборочные единицы		
		1	1.462.1-1/81.01-2-24	Балка 2 БСП 12-2 А IV		
		2	1.400-6/76 Вып.1	Изделие закладное М4-1	2	
		3	То же	То же М4-3	3	
		4	"	" М4-10-3	2	

Ведомость расхода стали на дополнительные закладные изделия на элемент, кг

Марка элемента	Изделия закладные										Общий расход
	Прокат марки					Арматура класса				Всего	
	В Ст3 кп2					А-III					
	ГОСТ 103-76		ГОСТ 8509-86			ГОСТ 5781-82					
	S6		L80×7		Итого	Ф8	Ф10		Итого		
2БСП12-2АIV-1	9,2		6,8		16,0	1,6	0,6		2,2	18,2	18,2

1. Рабочие узлы расположения закладных деталей см. серию 1.462.1-1/81.01 СМ3

Провер.	Краснова		
Ст. инж.	Коледина		
Рук. гр.	Краснова		
Гип.	Лоуцкер		
Н. контр.	Письман		
Нач. отд.	Красавин		

Привязан

Инв. №

ТП 902-3-70.87 КЖИ 10.00.00.00

Балка 2БСП 12-2А IV-1

Стадия	Масса	Масштаб
Р	5000	1:100

Лист | Листов 1

ЦНИИЭП инженерного оборудования г. Москва

Инв. № подл. | Подп. и дата | Взам. инв. №

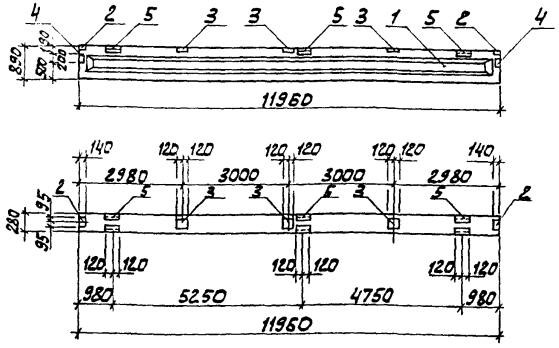

Формат	Зона	Поз.	Обозначение	Наименование	Кол.	Примеч.
				Документация		
А3			ТП 902-3-70.87 КЖИ ТУ	Технические условия		
		-	1.462.1-1/81 Вып. 1	Железобетонные предварительно напряженные балки пролетом 12 м для покрытий зданий с плоской и скатной кровлей		
				Сборочные единицы		
		1	1.462.1-1/81.01-1-24	Балка 1БСП12-3АV	1	
		2	1.400-6/76 Вып. 1	Изделие закладное М4-1	2	
		3	То же	То же М4-3	3	
		4	"	" М4-10-3	2	
		5	"	" М4-22-2	3	

Ведомость расхода стали на дополнительные закладные изделия на элемент, кг

Марка элемента	Закладные изделия										Общий расход
	Прокат марки					Арматура класса				Всего	
	В Ст3 кп2					А-III					
	ГОСТ103-76		ГОСТ8509-86			ГОСТ5781-82					
	S 6		Ш10×70×8	L 80×7	Итого	Ф 8	Ф 10		Итого		
1БСП12-3АV-1	9,2		15,6	6,9	31,7	2,8	1,5		4,3	36,0	36,0

1. Рабочие узлы расположения закладных деталей см. серию 1.462.1-1/81.01 СМ3

Привязан	Провер.	Краснова	
	Ст. инж.	Коледина	
	Рук. гр.	Краснова	
	ГИП	Лоуцкер	
Инв. №	Н. контр.	Письман	
	Нач. отд.	Красавин	

ТП 902-3-70.87 КЖИ 11.00.00.00

Балка 1БСП12-3АV-1

Стадия	Масса	Масштаб
Р	4500	1:100
Лист	Листов 1	

ЦНИИЭП инженерного оборудования г. Москва

22642-04 11

Формат А3

Альбом IV

Инв. № подл. | Подп. и дата | Взам. инв. №

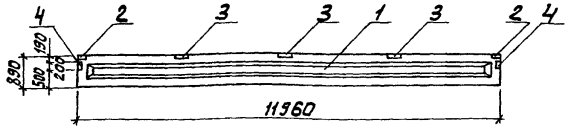

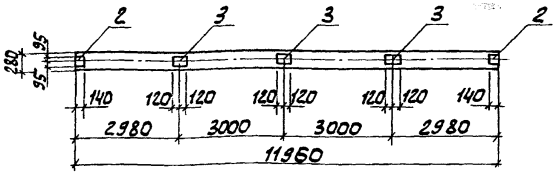

Формат	Зона	Поз	Обозначение	Наименование	Кол.	Примеч.
				Документация		
А3			ТП 902-3-70.87 КЖИ.ТУ	Технические условия		
		–	1.462.1-1/81 Вып. 1	Железобетонные предварительно напряженные балки пролетом 12 м для покрытий зданий с плоской и скатной кровлей		
				Сборочные единицы		
		1	1.462.1-1/81.01-1-24	Балка 2 БСП 12-5А V		
		2	1.400-6/76 Вып. 1	Изделие закладное М4-1	2	
		3	То же	То же М4-3	3	
		4	"	" М4-10-3	2	

Ведомость расхода стали на дополнительные закладные изделия на элемент, кг

Марка элемента	Изделия закладные										Общий расход
	Прокат марки В Ст3 кп2					Арматура класса А-III				Всего	
	ГОСТ 103-76		ГОСТ 8509-86			ГОСТ 5781-82					
	S6		L80x7		Итого	Ф8	Ф10		Итого		
2БСП12-5АV-1	9,2		6,8		16	1,6	0,6		2,2	18,2	18,2

1. Рабочие узлы расположения закладных деталей см. серию 1.462.1-1/81. 01СМ3

Провер	Краснова		
Ст. инж.	Колединг		
Рук. гр.	Краснова		
Гиг	Лоуцкер		
Н. контр.	Письман		
Нач. отд.	Красавин		

Привязан

Инв. №

ТП 902-3-70.87 КЖИ 12.00.00.00

БАЛКА 2БСП12-5АV-1

Стадия	Масса	Масштаб
Р	4500	1:100

Лист | Листов 1

ЦНИИЭП инженерного оборудования г. Москва

Альбом IV

Инв. № подл. | Подп. и дата | Взам. инв. №

22642-04 12

Рис. 1

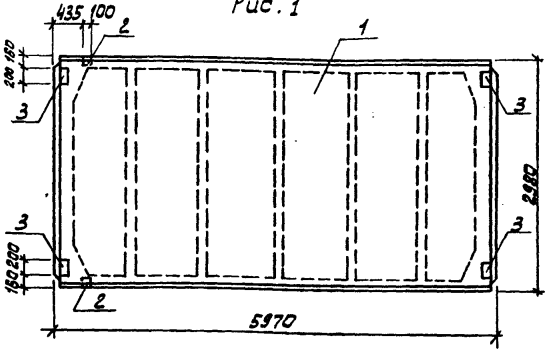

Рис. 2
М1:100

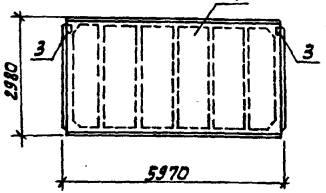

Рис. 3
М1:100

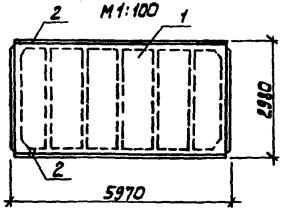

Формат	Зона	Поз.	Обозначение	Наименование	Кол.	Примеч.
				Документация		
А3			ТП 902-3-70.87 КЖ.И ТУ	Технические условия		
		–	ГОСТ 22701.0-77	Плиты ж.-б. ребристые предварительно напряженные размерами 6х3 м для покрытий производственных зданий. Технические условия.		
				Сборочные единицы		
		1	ГОСТ 22701.1-77	Плита ПГ-2АIVвТ		
			Переменные данные	для исполнения		
				ТП 902-3-70.87-КЖИ 20.00.00.00		
				Сборочные единицы		
–		2	ГОСТ 22701.5.-77	Изделие закладное М9	2	
–		3	ГОСТ 22701.5-77	Изделие закладное М8	4	
				ТП 902-3-70.87-КЖИ 20.00.00.00-01		
				Сборочные единицы		
–		3	ГОСТ 22701.5-77	Изделие закладное М8	2	
				ТП 902-3-70.87-КЖИ 20.00.00.00-02		
				Сборочные единицы		
–		2	ГОСТ 22701.5-77	Изделие закладное М9	2	

Обозначение	Марка	Рис.
ТП 902-3-70.87-КЖИ 20.00.00.00	ПГ-2АIVвТ-1	1
-01	ПГ-2АIVвТ-2	
-02	ПГ-2АIVвТ-3	

Ведомость расхода стали на дополнительные закладные изделия, кг

Марка элемента	Изделия закладные								Общий расход
	Арматура класса AIII			Прокат марки Вст3кп2				Всего	
	ГОСТ 5781-82			ГОСТ 8509-86		ГОСТ 103-76			
	ф10	ф14	Итого	L70×8	Итого	S8	Итого		
ПГ-2АIVвТ-1	2.22	0.20	2.42	1.68	1.68	5.20	5.20	6.88	9.30
ПГ-2АIVвТ-2	0.80	—	0.80	—	—	2.60	2.60	2.60	3.40
ПГ-2АIVвТ-3	0.62	0.20	0.82	1.68	1.68	—	—	1.68	2.50

1. Рабочие узлы расположения закладных деталей М8 и М9 см. ГОСТ 22701.0-77

ТП 902-3-70.87 КЖИ 20.00.00.00

ПЛИТА ПОКРЫТИЯ (ПГ-2АIVвТ-1, ПГ-2АIVвТ-2 ПГ-2АIVвТ-3)

Стадия	Масса	Масштаб
Р	2650	1:50
Лист	Листов 1	

ЦНИИЭП инженерного оборудования г. Москва.

Провер.	Краснова	
Ст.инж.	Коледина	
Рук.гр.	Краснова	
ГИП	Лоуцкер	
Н.контр.	Письман	
Нач.отд.	Красавин	

Привязан

Инв. №

Альбом IV

Инв.№подл. | Подп. и дата | Взам.инв.№

Рис. 1

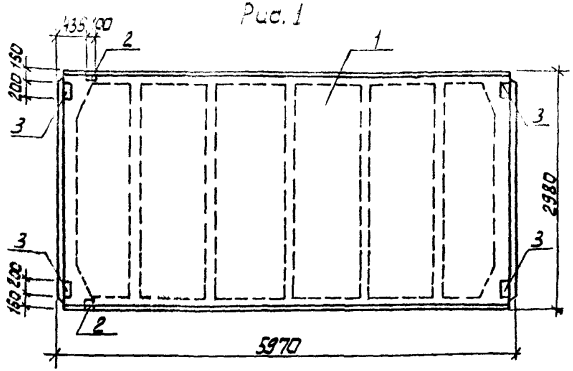

Рис. 2
М 1:100

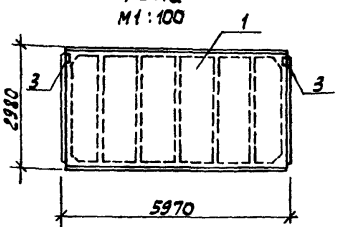

Рис. 3
М 1:100

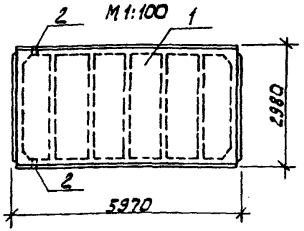

Формат	Зона	Поз.	Обозначение	Наименование	Кол.	Примеч.
				Документация		
А3			ТП 902-3-70.87 КЖ.И ТУ	Технические условия		
		–	ГОСТ 22701.0-77	Узлы и детали сборных железобетонных изделий зданий и сооружений с арматурой и закладными изделиями из стали марок ВСт3кп2 и ВСт3пс6. Технические условия		
				Сборочные единицы		
		1	ГОСТ 22701.1-77	Плита ПГ-5АIV8Т		
			Переменные данные	для исполнения		
				ТП 902-3-70.87-КЖИ 21.00.00.00		
				Сборочные единицы		
–		2	ГОСТ 22701.5.-77	Изделие закладное М9	2	
–		3	ГОСТ 22701.5-77	Изделие закладное М8	4	
				ТП 902-3-70.87-КЖИ 21.00.00.00-01		
				Сборочные единицы		
–		3	ГОСТ 22701.5-77	Изделие закладное М8	2	
				ТП 902-3-70.87-КЖИ 21.00.00.00-02		
				Сборочные единицы		
–		2	ГОСТ 22701.5-77	Изделие закладное М9	2	

Обозначение	Марка	Рис.
ТП 902-3-70.87 – КЖИ 21.00.00.00	ПГ-5АIVВТ-1	1
-01	ПГ-5АIVВТ-2	2
-02	ПГ-5АIVВТ-3	3

Ведомость расхода стали на дополнительные закладные изделия, кг

Марка элемента	Изделия закладные: Арматура класса AIII, ГОСТ 5781-82, ф10	ф14	Итого	Прокат марки ВСт3кп2, ГОСТ 8509-86, L70×8	Итого	ГОСТ 103-76, S8	Итого	Всего	Общий расход
ПГ-5АIVВТ-1	2,22	0,20	2,42	1,68	1,68	5,20	5,20	6,88	9,30
ПГ-5АIVВТ-2	0,80	–	0,80	–	–	2,60	2,60	2,60	3,40
ПГ-5АIVВТ-3	0,62	0,20	0,82	1,68	1,68	–	–	1,68	2,50

1. Рабочие узлы расположения закладных деталей М8 и М9 см. ГОСТ 22701.0-77.

Привязан		
Инв. №		

Провер.	Краснова	
Ст. инж.	Коледина	
Рук. гр.	Краснова	
ГИП	Лоуц Кер	
Н. контр.	Письман	
Нач. отд.	Красавин	

ТП 902-3-70.87 КЖИ 21.00.00.00

Плита покрытия (ПГ-5АIVВТ-1; ПГ-5АIVВТ-2, ПГ-5АIVВТ-3)

Стадия	Масса	Масштаб
Р	2650	1:50
Лист	Листов 1	

ЦНИИЭТ инженерного оборудования г. Москва

22642-04 14

Формат А3

Инв. № подл. | Подп. и дата | Взам. инв. №

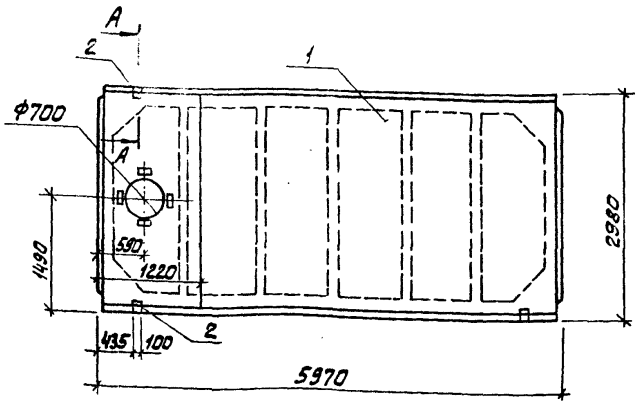

А – А
М 1:25

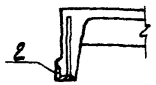

Формат	Зона	Поз.	Обозначение	Наименование	Кол.	Примеч.
				Документация		
А3			ТП 902-3-70.87 КЖИ ТУ	Технические условия		
		–	ГОСТ 22701.0-77	Плиты ж.б. ребристые предварительно напряженные размерами 6х3 м для покрытия производственных зданий Технические условия		
				Сборочные единицы		
		1	ГОСТ 22701.2-77	Плита ПВ7-5АIVВТ	1	
		2	ГОСТ 22701.5-77	Изделие закладное М3	2	

Ведомость расхода стали на дополнительные закладные детали, кг.

Марка элемента	Закладные изделия						Всего
	Прокат марки Вст3кп2			Арматура класса AIII			
	ГОСТ 82593Г			ГОСТ 5781-82			
	470х8		Итого	Ф10	Ф14	Итого	
ПВ7-5АIVВТ-1	1.68		1.68	0.62	0.20	0.82	2.50

1. Рабочие узлы расположения закладных изделий М9 см. ГОСТ 22701.0-77.

Привязан		ТП 902-3-70.87	КЖИ 22.00.00.00
		ПЛИТА ПВ7-5АIVВТ-1	Стадия: Р; Масса: 2650; Масштаб: 1:50
Инв. №			Лист; Листов 1.
	Провер. Краснова	ЦНИИЭП инженерного оборудования г. Москва	
	Ст. инж. Коледина		
	Рук. гр. Краснова		
	ГИП Лоуцкер		
	Н. контр. Письман		
	Нач. отд. Красавин		

Рис.1

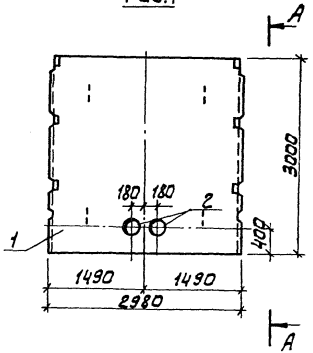

А-А

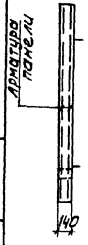

Формат	Зона	Позиц	Обозначение	Наименование	Количество на исполнение-КЖИ30.00.00.00										
					—	01	02	03	04	05	06				
				Документация											
А3			ТП 902-3-70.87 КЖИ ТУ	Технические условия	X	X	X	X	X	X	X				
–			3.900-3 Вып.3/82	Сборные железобетонные											
				конструкции емкостных											
				сооружений для водоснаб-											
				жения и канализации	X	X	X	X	X	X	X				
А3			КЖИ ВМС	Ведомость расхода стали											
				на дополнительные заклад-											
				ные изделия на элемент	X	X	X	X	X	X	X				
				Сборочные единицы											
–		1	3.900-3 Вып.3/82 часть 1	Панель стеновая ПС2-30-К11	1	1	1	1	1	1	1				
		2	5.900-2	Сальник dy=150, ℓ=200	2	5	1		2	4	2				
		3	1.400-15.В1 130-05	Изделие закладное МН 117-6				4							
		4	5.900-2	Сальник dy=100 ℓ=200						1					

Обозначение	Марка	Рис
ТП 902-3-70.87 КЖИ 30.00.00.00	ПС2-30-КН-4	1

Привязан

Инв. №

Провер.	Лоцкер	
Рук. гр.	Краснова	
ГИП	Лоцкер	
Н. контр.	Писемная	

ТП 902-3-70.87 КЖИ 30.00.00.00

ПАНЕЛЬ СТЕНОВАЯ (ПС2-30-КН-1 ÷ ПС2-30-КН-4)

Стадия	Масса	Масштаб
Р	4.28т	1:50

Лист 1 Листов 2

ЦНИИЭП инженерного оборудования г. Москва

Инв. № подл. | Подпись и дата | Взам. инв. №

Рис.2

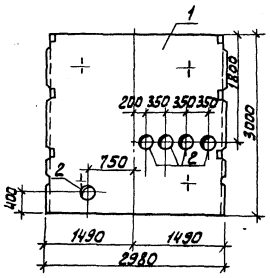

Рис.3

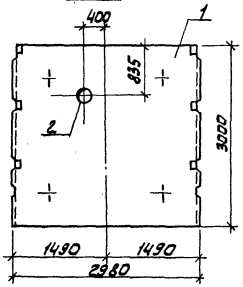

Рис.4

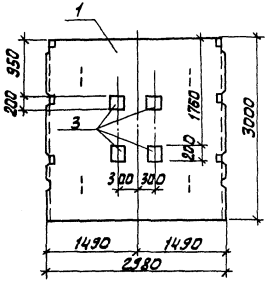

Рис.5

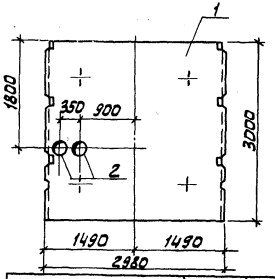

Обозначение	Марка	Рис.
ТП 902-3-70.87 К.Н.Н 30.00.00.00-01	ПС2-30-КП-2	2
-02	ПС2-30-КП-3	3
-03	ПС2-30-КП-4	4
-04	ПС2-30-КП-5	5

Рис.6

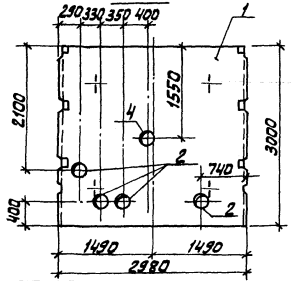

Обозначение	Марка	Рис
ТП 902-3-70.87 К.Н.Н 30.00.00.00-05	ПС2-30-КП-6	6
-06	ПС2-30-КП-7	7

Рис.7

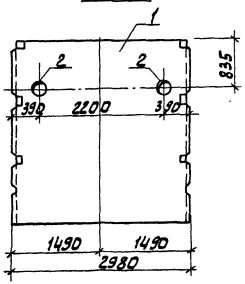

ТП 902-3-70.87 К.Н.Н 3.0.00.00.00 Альб. 2.

Формат А3

Инв.№ подл. | Подп. и дата | Взам. инв.№

Рис. 1

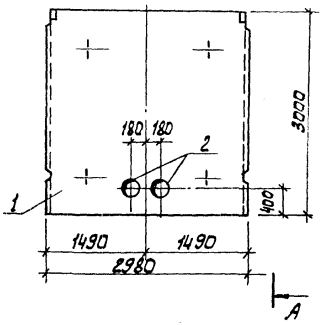

А-А



Формат	Зона	Поз.	Обозначение	Наименование	Количество на исполнение-КЖ.ИЗ 1.00.00 —	01	02	03	04	05	06	07	08	09
				Документация										
А3			ТП 902-3-70.87 КЖИ ТУ	Технические условия	X	X	X	X	X	X	X	X	X	X
–			3.900-3 Вып. 3/82	Сборные железобетонные конструкции емкостных сооружений для водоснабжения и канализации	X	X	X	X	X	X	X	X	X	X
А3			КЖ.И ВМС	Ведомость расхода стали на дополнительные закладные изделия на элемент	X	X	X	X	X	X	X	X	X	X
				Сборочные единицы										
–		1	3.900-3 Вып.3/82 часть1	Панель стеновая ПС2-30-К1	1	1	1	1	1	1	1	1	1	1
		2	5.900-2	Сальник dy=150, Е=200	2	5	1	1	4	2	1	2	3	4
		3	5.900-2	Сальник dy=100, Е=200		1								

Обозначение	Марка	Рис.
ТП 902-3-70.87 КЖ.И 31.00.00.00	ПС2-30-К1-1	1

Привязан

Инв. № подл.

Провер.	Лоуцкер	
Рук. гр.	Краснова	
ГИП	Лоуцкер	
Н. контр.	Письман	
Нач. отд.	Красавин	

ТП 902-3-70.87 КЖ.И 31.00.00.00

Панель стеновая (ПС2-30-К1-1 ÷ ПС2-30-К1-6 ПС2-30-К1-10 ÷ ПС2-30-К1-13)

Стадия	Масса	Масштаб
Р	4.28т	1:50

Лист 1 Листов 3

ЦНИИЭП инженерного оборудования г. Москва

Рис.2

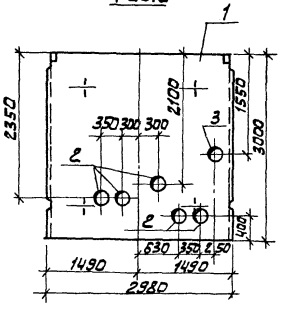

Рис.3

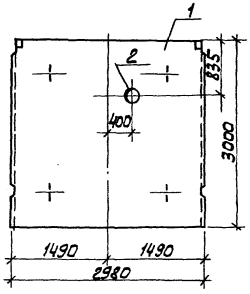

Рис.4

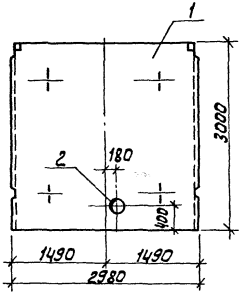

Рис.5

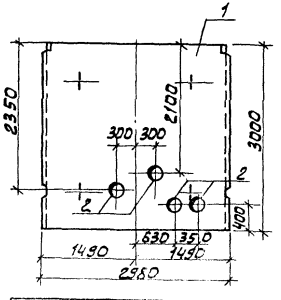

Рис.6

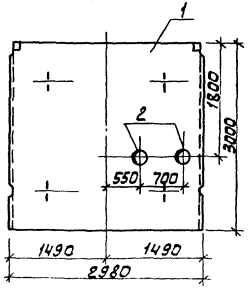

Рис.7

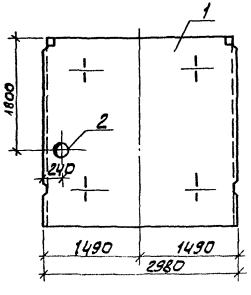

Обозначение	Марка	Рис.
ТП 902-3-70.87 КЖИ 31.00.00.00-01	ПС2-30-К1-2	2
-02	[illegible]	3
[illegible]	[illegible]	4

Обозначение	Марка	Рис
ТП 902-3-70.87 КЖИ 31.00.00.00-04	ПС2-30-К1-5	5
05	ПС2-30-К1-6	6
06	ПС2-30-К1-10	7

ТП 902-3-70.87 КЖИ 31.00.00.00 | АКС 2

ВЗАМ.ИНВ.N | ПОДП. ПОДЛ. | ИНВ.N ПОДЛ.

Рис.8

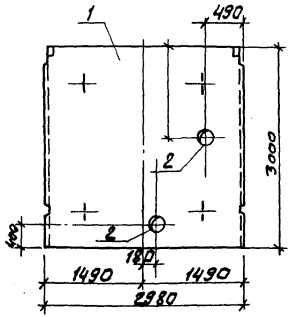

Рис.9

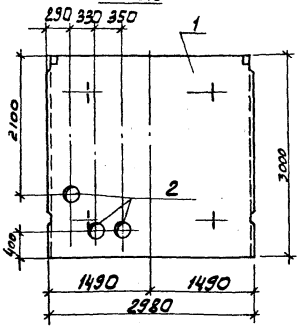

Рис.10

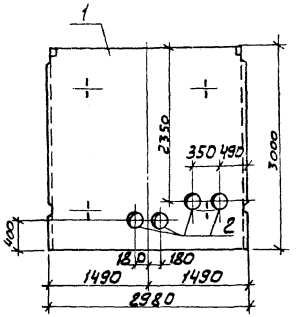

Обозначение	Марка	Рис.
ТП 902-3-70.87 КЖИ 31.00.00.00-07	ПС2-30-К1-11	8
-08	ПС2-30-К1-12	9
-09	ПС2-30-К1-13	10

Инв.№ подл. | Подп. и дата | Взам. инв.№

Альбом IV

Рис. 1

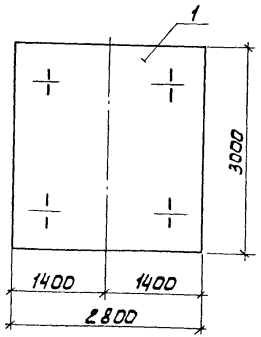

Рис. 2

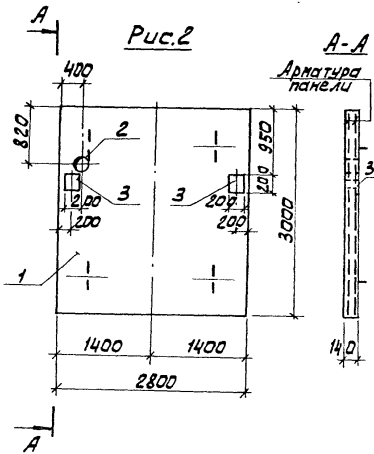

Рис. 3

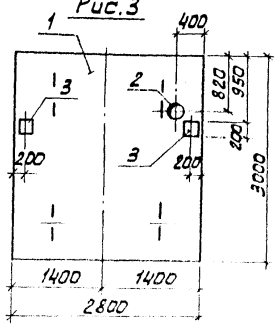

Обозначение	Марка	Рис.
т п 902-3-70.87 КЖИ 32.00.00.00	ПС2-30-К1-7	1
-01	ПС2-30-К1-8	2
-02	ПС2-30-К1-9	3

Зона	Формат	Поз.	Обозначение	Наименование	Кол.	Примечание
				Документация		
А3			тп 902-3-70.87 КЖИ ТУ	Технические условия		
			3.900-3 вып. 3/82	Сборные железобетонные конструкции емкостных сооружений для водоснабжения и канализации		
А3			КЖИ ВМС	Ведомость расхода стали на дополнительные закладные изделия на элемент		
				Сборочные единицы		
		1	3.900-3 вып. 3/82 часть 1	Панель стеновая ПС2-30-К1		
			Переменные	данные для исполнений		
				т п 902-3-70.87 КЖИ 32.00.00.00-01		
				т п 902-3-70.87 КЖИ 32.00.00.00-02		
				Сборочные единицы		
		2	5.900-2	Сальник dy=150, ℓ=200	1	
		3	1.400-15, В1 130-05	Изделие закладное МН 117-6	2	

Стеновые панели выполняются в опалубочной форме панели ПС2-30-К1 по серии 3.900-3 вып. 3/82 часть 1. Уменьшение ширины панелей достигается установкой деревянных вкладышей

ПРОВЕР.	ЛОУЦКЕР		
РУК. ГР.	КРАСНОВА		
ГИП	ЛОУЦКЕР		
Н. КОНТ.	ПИСЬМАН		

ТП 902-3-70.87 КЖИ 32.00.00.00

ПАНЕЛЬ СТЕНОВАЯ (ПС2-30-К1-7 = ПС2-30-К1-9)

СТАДИЯ	МАССА	МАСШТАБ
Р	4,26т	1:50

ЛИСТ | ЛИСТОВ

ЦНИИЭП

ИНЖЕНЕРНОГО ОБОРУДОВАНИЯ

ПРИВЯЗАН

ИНВ. № ПОДЛ. | ПОДП. И ДАТА | ВЗАМ. ИНВ. №

Альбом IV

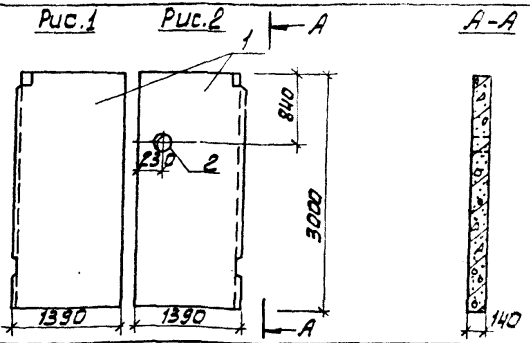

Формат	Зона	Поз.	Обозначение	Наименование	Кол.	Примечание
				Документация		
А3			тп 902-3-70.87 КЖИ ТУ	Технические условия		
-			3.900-3 Вып. 3/82	Сборные мел.вет.конструкции емкостных сооружений для навозной жижи и помета. Прочность, водонепроницаемость и трещиностойкость. Дополнительные закладные изделия на элемент		
			тп 902-3-70.87 КЖИ ВМС	Сборочные единицы		
		1	3.900-3 Вып. 3/82 часть 1	Панель стеновая ПС2-30-К1	1	
				Переменные данные для исполнений		
				тп 902-3-70.87 КЖИ 33.00.00.00-01		
				Сборочные единицы		
		2	5.900-2	Сальник dу 150 ℓ=200	1	

Стеновые панели выполняются попарно в одной опалубочной форме стеновой панели ПС2-30-К1 по серии 3.900-3 Вып.3/82 путем установки деревянных перегородок. Все арматурные сетки и каркасы разрезаются пополам.

Обозначение	Марка	Рис.
тп 902-3-70.87 КЖИ 33.00.00.00	ПС2-30-К1-14	1
-01	ПС2-30-К1-15	2

ПРИВЯЗАН

Инв. №

Инв. № подл. | Подп. и дата | Взам. инв. №

Провер.	Лоуцкер	
Рук. гр.	Краснова	
Гип.	Лоуцкер	
Н. конт.	Письман	
Н. отд.	Красавин	

ТП 902-3-70.87 КЖИ 33.00.00.00

Панель стеновая (ПС2-30-К1-14, ПС2-30-К1-15)

Стадия	Масса	Масштаб
Р	2,14т	1:50
Лист	Листов 1	

ЦНИИЭП инженерного оборудования г. Москва.

Альбом IV

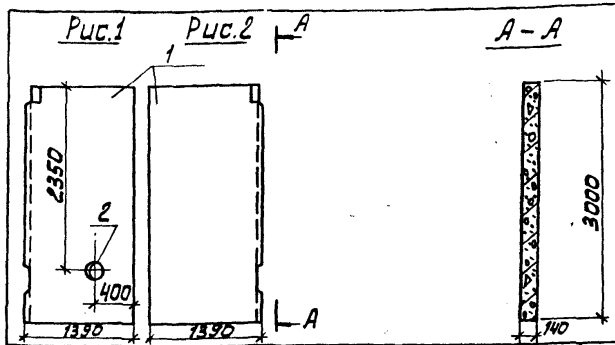

Формат	Зона	Поз.	Обозначение	Наименование	Кол.	Примечание
				Документация		
А3			тп 902-3-70.87 КЖИ ТУ	Технические условия		
-			3.900-3 Вып. 3/82	Сборные мел.вет.конструкции емкостных сооружений для навозной жижи и помета. Прочность, водонепроницаемость и трещиностойкость. Дополнительные закладные изделия на элемент		
-			тп 902-3-70.87 КЖИ ВМС	Сборочные единицы		
		1	3.900-3 Вып. 3/82 часть 1	Панель стеновая ПС2-30-К1	1	
				Переменные данные для исполнений		
				тп 902-3-70.87 КЖИ 34.00.00.00		
				Сборочные единицы		
		2	5.900-2	Сальник dу 150 ℓ=200	1	

Стеновые панели выполняются попарно в одной опалубочной форме стеновой панели ПС2-30-К1 по серии 3.900-3 Вып.3/82 путем установки деревянных перегородок. Все арматурные сетки и каркасы разрезаются пополам.

Обозначение	Марка	Рис.
тп 902-3-70.87 КЖИ 34.00.00.00	ПС2-30-К1-16	1
-01	ПС2-30-К1-17	2

ПРИВЯЗАН

Инв. №

Инв. № подл. | Подп. и дата | Взам. инв. №

Провер.	Лоуцкер	
Рук. гр.	Краснова	
Гип	Лоуцкер	
Н. конт.	Письман	
Н. отд.	Красавин	

ТП 902-3-70.87 КЖИ 34.00.00.00

Панель стеновая (ПС2-30-К1-16, ПС2-30-К1-17)

Стадия	Масса	Масштаб
Р	2,14т	1:50
Лист	Листов 1	

ЦНИИЭП инженерного оборудования г. Москва.

Альбом IV

Рис. 2

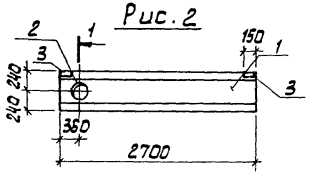

Рис. 1

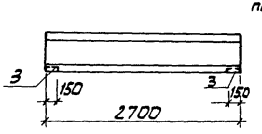

1-1

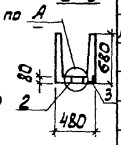

Рис. 3

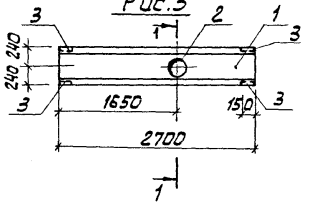

Рис. 4

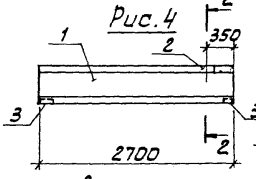

2-2

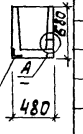

Рис. 5

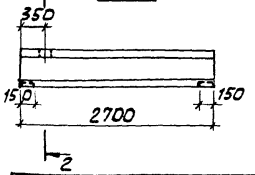

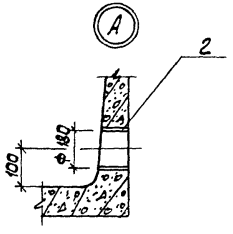

Обозначение	Марка	Рис.
ТП 902-3-70.87 КЖИ 40.00.00.00	АТ1а-6-3-1	1
-01	АТ1а-6-3-2	2
-02	АТ1а-6-3-3	3
03	АТ1а-6-3-4	4
04	АТ1а-6-3-5	5

Зона	Формат	Поз.	Обозначение	Наименование	Кол.	Примечание
				Документация		
	А3		ТП 902-3-70.87 КЖИ ТУ	Технические условия		
	-		3.900-3 Вып. 8	Сборные железобетонные конструкции емкостных сооружений для водоснабжения и канализации		
	А3		КЖИ ВМС	Ведомость расхода стали на закладные изделия на элемент		
				Сборочные единицы		
		1	3.900-3 Вып. 8	Лоток АТ1а1-6-3	1	
			Переменные	данные для исполнений		
				ТП 902-3-70.87 КЖИ.40.00.00.00		
		3	1.400-15.81.540-02	МН 542	2	
				ТП 902-3-70.87 КЖИ 40.00.00.00-01		
				ТП 902-3-70.87 КЖИ 40.00.00.00-03		
				ТП 902-3-70.87 КЖИ 40.00.00.00-04		
				Сборочные единицы		
		2		Труба Ф180×5.0 ГОСТ 8732-78, ℓ=90	1	2,7 кг
		3	1.400-15.81.540-02	МН 542	2	
				ТП 902-3-70.87 КЖИ 40.00.00.00-02		
				Сборочные единицы		
		2		Труба Ф180×5.0 ГОСТ 8732-78, ℓ=90	1	2,7 кг
		3	1.400-15.81.540-02	МН 542	4	

Привязан

Провер.	Лоучкер	
Рук. гр.	Красноров	
ГИП	Лоучкер	
Н. контр.	Письман	

ТП 902-3-70.87 КЖИ 40.00.00.00

Лоток (АТ1а-6-3-1 – АТ1а-6-3-5)

Стадия	Масса	Масштаб
Р	930	1:50
Лист	Листов 1	

ЦНИИЭП инженерного оборудования

Инв. № подл. | Подпись и дата | Взам. инв. №

Альбом IV

Изделия закладные

Марка элемента	Арматура класса AI ГОСТ 5781-82 ф6		Итого	Арматура класса A-III ГОСТ 5781-82 ф8		Итого	Сталь круглая ГОСТ 2590-71 • 7	• 10	Итого	Прокат марки Вст3 кп2 ГОСТ 19903-74 S=6	S=8	S=10	Итого	ГОСТ 10704-76 Труба 273х6	Труба 150х4,5	Труба 180х5	Итого	ГОСТ 8509-86 ∟50х5	Итого	Всего	Общий расход
ПС2-30-КII-1								2,8	2,8			5,4	5,4	15,8			15,8			24,0	24,0
ПС2-30-КII-2								7,1	7,1			13,5	13,5	39,5			39,5			60,1	60,1
ПС2-30-КII-3								1,4	1,4			2,7	2,7	7,9			7,9			12,0	12,0
ПС2-30-КII-4				0,4		0,4				7,6	1,6		9,2							9,6	9,6
ПС2-30-КII-5								2,8	2,8			5,4	5,4	15,8			15,8			24,0	24,0
ПС2-30-КII-6								7,1	7,1			13,5	13,5	39,5			39,5			60,1	60,1
ПС2-30-КII-7								2,8	2,8			5,4	5,4	15,8			15,8			24,0	24,0
ПС2-30-К1-1								2,8	2,8			5,4	5,4	15,8			15,8			24,0	24,0
ПС2-30-К1-2							0,4	7,1	7,5			15,3	15,3	39,5	5,6		45,1			67,9	67,9
ПС2-30-К1-3								1,4	1,4			2,7	2,7	7,9			7,9			12,0	12,0
ПС2-30-К1-4								1,4	1,4			2,7	2,7	7,9			7,9			12,0	12,0
ПС2-30-К1-5								5,6	5,6			10,8	10,8	31,6			31,6			48,0	48,0
ПС2-30-К1-6								2,8	2,8			5,4	5,4	15,6			15,6			24,0	24,0
ПС2-30-К1-8				0,2		0,2		1,4	1,4	3,8	0,8	2,7	7,3	7,9			7,9			16,8	16,8
ПС2-30-К1-9				0,2		0,2		1,4	1,4	3,8	0,8	2,7	7,3	7,9			7,9			16,8	16,8
ПС2-30-К1-10								1,4	1,4			2,7	2,7	7,9			7,9			12,0	12,0
ПС2-30-К1-11								2,8	2,8			5,4	5,4	15,8			15,8			24,0	24,0
ПС2-30-К1-12								4,2	4,2			8,1	8,1	23,7			23,7			36,0	36,0
ПС2-30-К1-13								5,6	5,6			10,8	10,8	31,6			31,6			48,0	48,0
ПС2-30-К1-15								1,4	1,4			2,7	2,7	7,9			7,9			12,0	12,0
ПС2-30-К1-16								1,4	1,4			2,7	2,7	7,9			7,9			12,0	12,0
ПС2-30-К1-18							0,8		0,8			3,6	3,6		11,2		11,2			15,6	15,6
ПС2-30-К1-19							0,4		0,4			1,8	1,8		5,6		5,6			7,8	7,8
Л11а-6-3-1				0,4		0,4												1,2	1,2	1,6	1,6
Л11а-6-3-2				0,4		0,4										2,7	2,7	1,2	1,2	4,3	4,3
Л11а-6-3-3				0,8		0,8										2,7	2,7	2,4	2,4	5,9	5,9
Л11а-6-3-4				0,4		0,4										2,7	2,7	1,2	1,2	4,3	4,3
Л11а-6-3-5				0,4		0,4										2,7	2,7	1,2	1,2	4,3	4,3

Инв.№подл. | Подп. и дата | Взам. инв.№

Привязан

Инв.№

Пров.	Лоуцкер	
Рук. гр.	Краснова	
ГИП	Лоуцкер	
Н.контр.	Письман	
Нач. отд.	Красавин	

ТП 902-3-70.87 КНИИ ВМС

Ведомость расхода стали на дополнительные закладные детали на элемент, кг

Стадия	Лист	Листов
Р		1

ЦНИИЭТ тяжелого энергетического оборудования г. Москва

22642-04 24

Формат: А3

Альбом IV

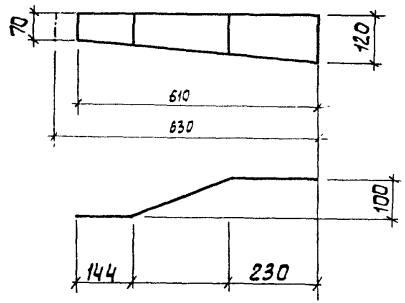

Привязан

Инв №

Провер.	Краснова		
Ст. инж.	Коледина		
Рук. гр.	Краснова		
Гип.	Лоуцкер		
Н. контр.	Письман		

ТП 902-3-70.87 КЖ.И 00.00.00.01

Соединительный элемент М2

Стадия	Масса	Масштаб
Р	4.6	

Лист | Листов

Полоса $\frac{-120 \times 8 \text{ ГОСТ } 103\text{-}76}{\text{В СТ 3 КП 2 ГОСТ } 535\text{-}79}$ Р=630

ЦНИИЭП

Альбом IV

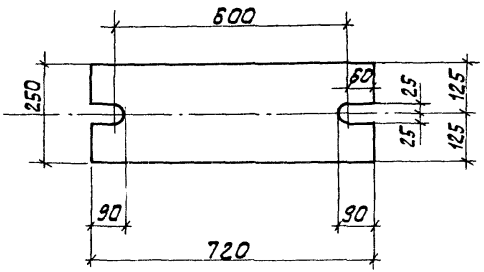

Покрытие - гор. ц. 50-60.

Привязан

Инв №

Провер.	Краснова		
Ст. инж.	Коледина		
Рук. гр.	Краснова		
Гип.	Лоуцкер		
Н. контр.	Письман		

ТП 902-3-70.87 КЖ.И 00.00.00.02

Соединительный элемент М1

Стадия	Масса	Масштаб
Р	28.3	

Лист | Листов

Полоса $\frac{-20 \times 250 \text{ ГОСТ } 82\text{-}70}{\text{В СТ 3 КП 2 ГОСТ } 14637\text{-}79}$ Р=720

ЦНИИЭП

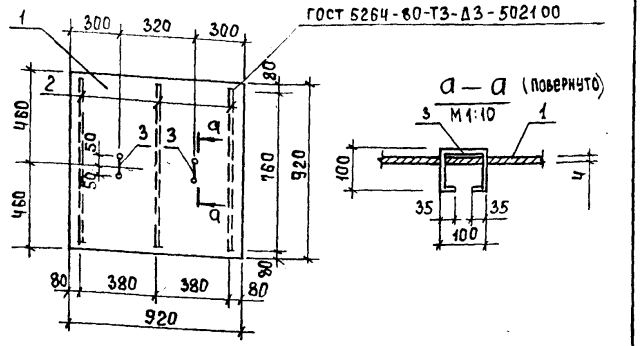

Формат	Зона	Поз.	Обозначение	Наименование	Кол.	Примечан.
				Документация		
А3			ТП 902-3-70.87 КЖ.И ТУ	Технические условия		
				Детали		
БЧ		1	КЖ.И 00.00.01.01	Лист ромб. К-40×920×920 ВСт3кп2 ГОСТ 8558-77	1	26,6 кг
БЧ		2	2	Полоса Б-40×4 ГОСТ 103-76 ℓ=760 ВСт3кп2 ГОСТ 535-79	3	1,0 кг
БЧ		3	3	А-I-10-ГОСТ 5781-82, ℓ=370	2	0,23 кг

Привязан

Инв. №

ТП 902-3-70.87 КЖ.И 00.00.01.00

Провер.	Краснова		Щит металлический Щ1	Стадия	Масса	Масштаб
Ст. инж.	Коледина			Р	30,1	1:50
Рук. гр.	Краснова			Лист	Листов 1
ГИП	Лоцкер			ЦНИИЭП инженерного оборудования г. Москва	
Н. контр.	Письман				
Нач. отд.	Красавин				

Инв. № подл. | Подпись и дата | Взам. инв. №

Формат А4

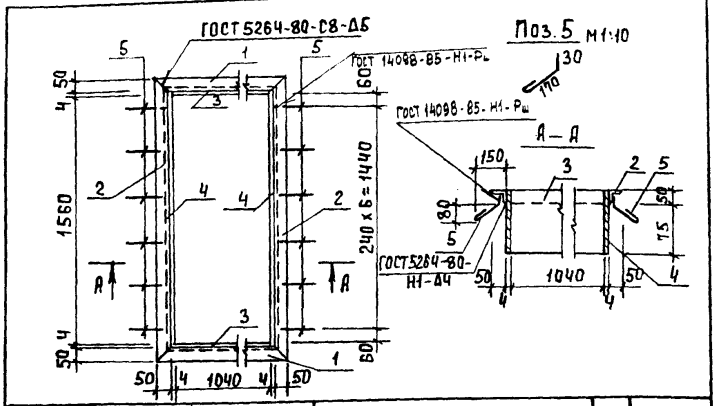

Формат	Зона	Поз.	Обозначение	Наименование	Кол.	Примеч.
				Документация		
А3			ТП 902-3-70.87 КЖ.И ТУ	Технические условия		
				Детали		
БЧ		1	ТП КЖ.И 00.03.00.01	Уголок Б-50×50×5 ГОСТ 8509-86 ℓ=1148 ВСт3пс6-1 ГОСТ 535-79	2	4,3 кг
БЧ		2	2	То же ℓ=1668	2	6,3 кг
БЧ		3	3	Лист Б-2 4×125 ГОСТ 19903-74 ℓ=1040 ВСт3кп2 ГОСТ 14637-79	2	4,1 кг
БЧ		4	4	То же ℓ=1568	2	6,2 кг
БЧ		5	5	А-I-Б-ГОСТ 5781-82, ℓ=250	12	0,05кг

Привязан

Инв. №

ТП 902-3-70.87 КЖ.И 00.03.00.00

Провер.	Краснова		Рамка металлическая МР3	Стадия	Масса	Масштаб
Ст. инж.	Коледина			Р	42,4	1:25
Рук. гр.	Краснова			Лист	Листов 1
ГИП	Лоцкер			ЦНИИЭП инженерного оборудования г. Москва	
Н. контр.	Письман				
Нач. отд.	Красавин				

Инв. № подл. | Подпись и дата | Взам. инв. №

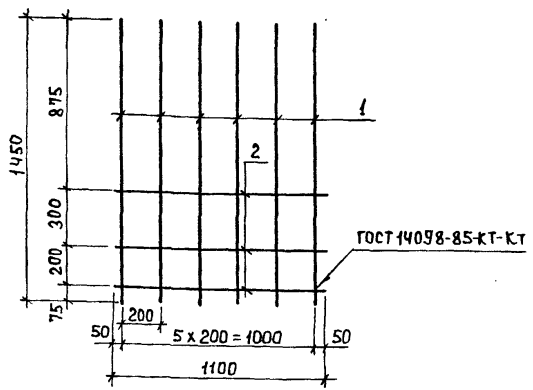

Формат	Зона	Поз.	Обозначение	Наименование	Кол.	Примеч.
				Документация		
А3			ТП 902-3-70.87 КЖ.И ТУ	Технические условия		
				Детали		
БЧ		1	КЖ.И 00.00.02.01	А-III-12-ГОСТ 5781-82; ℓ = 1450	6	1,28 кг
БЧ		2	2	А-I-8-ГОСТ 5781-82, ℓ=1100	3	0,43 кг

Привязан

Инв. №

Взам. инв. №

Подпись и дата

Инв. № подл.

Проверил	Краснова		
Ст. инж.	Коледина		
Рук. гр.	Краснова		
Гип	Дрицкер		
Н. контр.	Пустовалова		

ТП 902-3-70.87 КЖ.И 00.00.02.00

Сетка арматурная С3

Стадия	Масса	Масштаб
Р	9,6	1:20

Лист | Листов 1

ЦНИИЭП

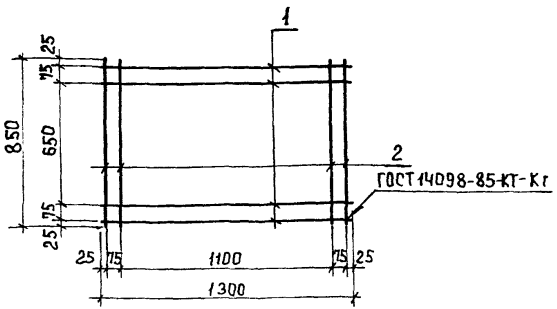

Формат	Зона	Поз.	Обозначение	Наименование	Кол.	Примеч.
				Документация		
А3			ТП 902-3-70.87 КЖ.И ТУ	Технические условия		
				Детали		
БЧ		1	КЖ.И 00.00.03.01	А-I-8 ГОСТ 5781-82, ℓ=1300	4	0,5 кг
БЧ		2	2	ℓ=850	4	0,33 кг

Привязан

Инв. №

Взам. инв. №

Подпись и дата

Инв. № подл.

Проверил	Краснова		
Ст. инж.	Коледина		
Рук. гр.	Краснова		
Гип	Дрицкер		
Н. контр.	Пустовалова		

ТП 902-3-70.87 КЖ.И 00.00.03.00

Сетка арматурная С4

Стадия	Масса	Масштаб
Р	3,3	1:20

Лист | Листов 1

ЦНИИЭП

Альбом IV

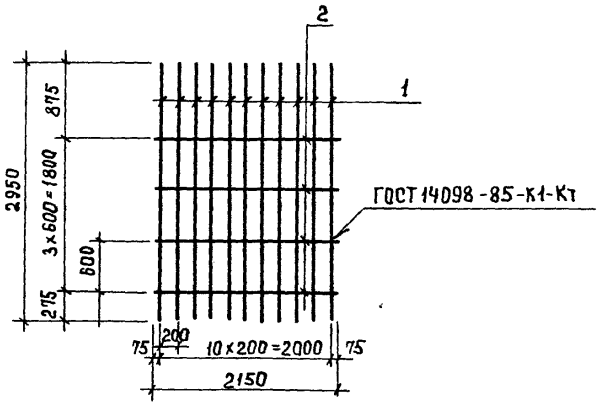

Формат	Зона	Поз.	Обозначение	Наименование	Кол.	Примеч.
				Документация		
А3			ТП 902-3-70.87 КЖ.И ТУ	Технические условия		
				Детали		
БЧ		1	КЖ.И 00.00.04.01	А-III-12-ГОСТ 5781-82, ℓ=2950	11	2,6 кг
БЧ		2	2	А-I-8-ГОСТ 5781-82, ℓ=2150	5	0.85кг

Привязан

Инв.№

Взам.инв.№ | Подпись и дата | Инв.№подл.

Провер.	Краснова	
Ст.инж.	Коледина	
Рук.гр.	Краснова	
Г.И.П.	Лоцкер	
Н.контр.	Письман	
Нач.отд.	Красавин	

ТП 902-3-70.87 КЖ.И 00.00.04.00

Сетка арматурная С5

Стадия	Масса	Масштаб
Р	32,6	1:50

Лист | Листов 1

ЦНИИЭП инженерного оборудования г. Москва

Альбом IV

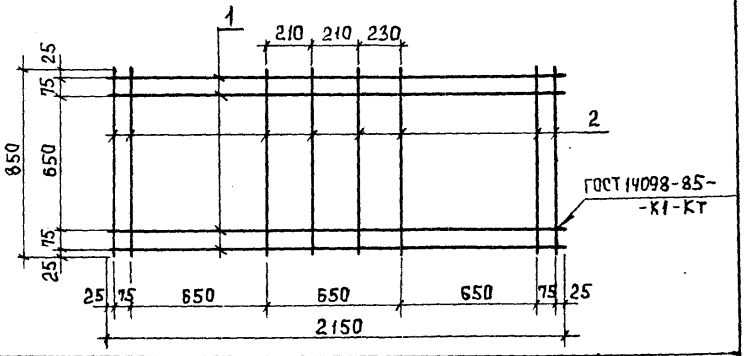

Формат	Зона	Поз.	Обозначение	Наименование	Кол.	Примеч.
				Документация		
А3			ТП 902-3-70.87 КЖ.И ТУ	Технические условия		
				Детали		
БЧ		1	КЖ.И 00.00.05.01	А-I-8-ГОСТ 5781-82, ℓ=2150	4	0,85 кг
БЧ		2	2	А-I-8-ГОСТ 5781-82, ℓ= 850	8	0,34 кг

Привязан

Инв.№

Взам.инв.№ | Подпись и дата | Инв.№подл.

Провер.	Краснова	
Ст.инж.	Коледина	
Рук.гр.	Краснова	
Г.И.П.	Лоцкер	
Н.контр.	Письман	
Нач.отд.	Красавин	

ТП 902-3-70.87 КЖ.И 00.00.05.00

Сетка арматурная С6

Стадия	Масса	Масштаб
Р	5,4	1:20

Лист | Листов 1

ЦНИИЭП инженерного оборудования г. Москва

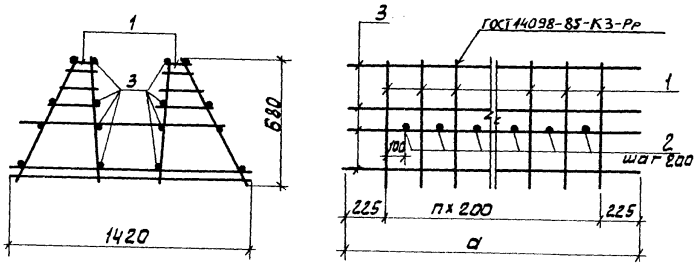

Формат	Зона	Поз.	Обозначение	Наименование	Кол.	Примеч.
				Документация		
А3			ТП 902-3-70.87 КЖИ ТУ	Технические условия		
			Переменные	данные для исполнений:		
				ТП КЖИ 03.01.00.00		
				Сборочные единицы		
А4		1	ТП 902-3-70.87 К.Ж.И 00.01.01.01	Каркас плоский КР1	15	
				Детали		
		2	00.01.00.02	А-III-10 ГОСТ 5781-82, ℓ=1280	14	0,79 кг
		3	3	5Вр1 ГОСТ 6727-80, ℓ=3250	16	0,5 кг
				ТП КЖИ 03.01.00.00-01		
				Сборочные единицы		
А4		1	ТП 902-3-70.87 К.Ж.И 00.01.01.01	Каркас плоский КР1	9	
				Детали		
Б4		2	00.01.01.02	А-III-10 ГОСТ 5781-82, ℓ=1280	8	0,79 кг
Б4		3	4	5Вр1 ГОСТ 6727-80, ℓ=2050	16	0,315 кг

Обозначение	Марка	a	n	Масса ед. кг
ТП КЖ.И 00.01.00.00	КП1	3250	14	64,81
-01	КП2	2050	8	38,81

Привязан

Инв. №

Взам. инв. №

Подп. и дата

Инв. № подл.

ТП 902-3-70.87 КЖИ 00.01.00 00

Каркас пространственный (КП1, КП2)

Стадия	Масса	Масштаб
Р	см.	1:50

Лист	Листов

Нач. отд. Кудикеев

Рук. гр. Краснова

Гип

Н. контр. Ульман

Альбом IV

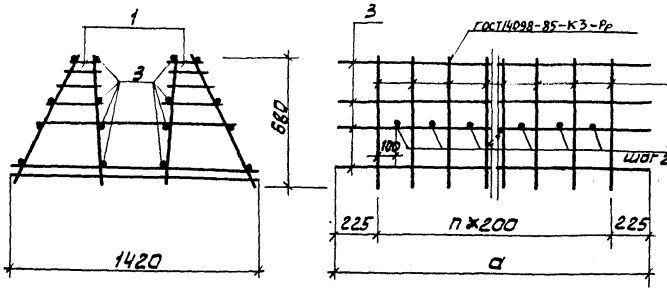

Обозначение	Марка	a	n	Масса ед., кг
тп КЖИ 00.02.00.00	КП3	3250	14	59,28
-01	КП4	2050	8	35,62

Формат	Зона	Поз.	Обозначение	Наименование	Кол.	Примечание
				Документация		
А3			тп 902-3-70.87 КЖИ ТУ	Технические условия		
				Переменные данные для исполнений:		
				тп КЖИ 03.02.00.00		
				Сборочные единицы		
А4		1	тп КЖИ 00.02.01.01	Каркас плоский КР2	15	
				Детали		
Б4		2	00.02.00.02	А-III-8-ГОСТ5781-82, ℓ=1190	14	0,47кг
Б4		3	3	5Вр1 ГОСТ6727-80, ℓ=3250	16	0,5 кг
				тп КЖИ 03.02.00.00-01		
				Сборочные единицы		
А4		1	тп КЖИ 00.02.01.01	Каркас плоский КР2	6	
				Детали		
Б4		2	00.02.00.02	А-III-8-ГОСТ5781-82, ℓ=1190	8	0,47
Б4		3	4	5Вр1 ГОСТ6727-80, ℓ=2050	16	0,315кг

Инв.№подл. | Подп. и дата | Взам.инв.№

Инв.№

Инв.№

Провер.	Лоуцкер	ТП 902-3-70.87	КЖИ 00.02.00.00
Рук.гр.	Краснова	КАРКАС ПРОСТРАНСТВЕННЫЙ (КП3, КПЧ)	Стадия: Р; Масса: см. табл.; Масштаб: 1:50
ГИП	Лоуцкер		Лист; Листов 1
Н.контр.	Письман		ЦНИИЭП инженерного оборудования г. Москва
Нач.отд.	Красавин		

Альбом IV

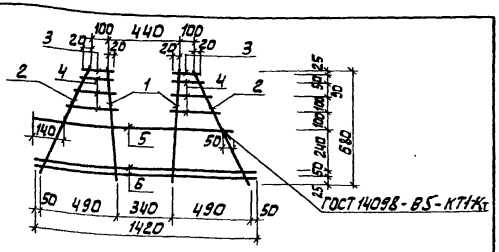

Формат	Зона	Поз.	Обозначение	Наименование	Кол.	Примечание
				Документация		
А3			тп 902-3-70.87 КЖИ ТУ	Технические условия		
				Детали		
Б4		1	тп 902-3-70.87 КЖИ 00.01.01.01	А-III-10-ГОСТ 5781-82, ℓ=680	2	0,42 кг
Б4		2	2	5Вр1 ГОСТ 6727-80, ℓ=780	2	0,12 кг
Б4		3	3	5Вр1 ГОСТ 6727-80, ℓ=140	2	0,02 кг
Б4		4	4	5Вр1 ГОСТ 6727-80, ℓ от 185 до 290 через 52	6	0,03 кг
Б4		5	5	А-III-12-ГОСТ 5781-82, ℓ=1280	1	1,13 кг
Б4		6	6	А-III-6-ГОСТ 5781-82, ℓ=1420	2	0,31 кг

Привязан

Инв №

Взам. инв №

Подпись и дата

Инв. № подл.

ТП 902-3-70.87 КЖИ 00.01.01.00

Каркас плоский КР 1

Стадия	Масса	Масштаб
Р	3.05	1:50

Лист 1 Листов 1

ЦНИИЭП инженерного оборудования г. Москва

Пров.	Лоуцкер	
Рук. гр.	Краснова	
ГИП	Лоуцкер	
Н. контр.	Писемян	
Нач. отд.	Красавин	

Альбом IV

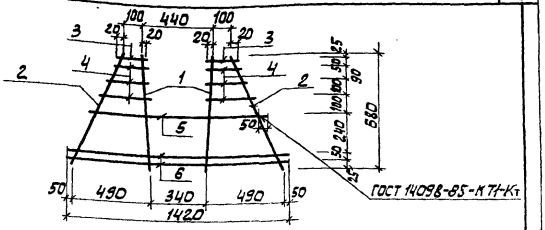

Формат	Зона	Поз.	Обозначение	Наименование	Кол.	Примечание
				Документация		
А3			тп 902-3-70.87 КЖИ ТУ	Технические условия		
				Детали		
Б4		1	КЖИ 00.02.01.01	А-III-10-ГОСТ 5781-82, ℓ=680	2	0,42 кг
Б4		2	2	5Вр1 ГОСТ 6727-80, ℓ=780	2	0,12 кг
Б4		3	3	5Вр1 ГОСТ 6727-80, ℓ=140	2	0,02 кг
Б4		4	4	5Вр1 ГОСТ 6727-80 ℓ от 180 до 290 через 52	6	0,03 кг
Б4		5	5	А-III-12-ГОСТ 5781-82, ℓ=1190	1	1,06 кг
Б4		6	6	А-III-6-ГОСТ 5781-82, ℓ=1420	2	0,31 кг

Привязан

Инв №

Взам. инв №

Подпись и дата

Инв. № подл.

ТП 902-3-70.87 КЖИ 00.02.01.00

Каркас плоский КР 2

Стадия	Масса	Масштаб
Р	2.96	1:50

Лист 1 Листов 1

ЦНИИЭП инженерного оборудования г. Москва

Пров.	Лоуцкер	
Рук. гр.	Краснова	
ГИП	Лоуцкер	
Н. контр.	Писемян	
Нач. отд.	Красавин	

Альбом IV

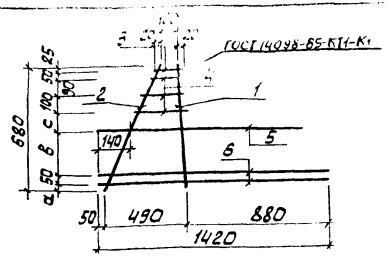

Формат	Зона	Поз.	Обозначение	Наименование	Кол.	Примечание
				Документация		
А3			ТП 902-3-70.87 КЖИ ТУ	Технические условия		
				Детали		
Б4		1	КЖИ 00.00.07.01	А-III-10-ГОСТ 5781-82, ℓ=680	1	0,42 кг
Б4		2	2	5 Вр1 ГОСТ 6727-80, ℓ=780	1	0,12 кг
Б4		3	3	5 Вр1 ГОСТ 6727-80, ℓ=140	1	0,02 кг
Б4		4	4	5 Вр1 ГОСТ 6727-80, Сет 185 до 290 через 52	3	0,03 кг
Б4		5	5	А-III-12-ГОСТ 5781-82, ℓ=1280	1	1,13 кг
Б4		6	6	А-III-6-ГОСТ 5781-82, ℓ=1420	2	0,31 кг

Обозначение	Марка	а мм	в мм	с мм
ТП 902-3-70.87 КЖИ 00.00.01.00	Кр3	25	240	100
-01	Кр4	35	220	110

Привязан

Инв. №

Инв. № подл. | Подпись и дата | Взам. инв. №

Провер.	Лоучкер	
Рук. гр.	Краснова	
ГИП	Лоучкер	
Н. контр.	Письман	
Нач. отд.	Красавин	

ТП 902-3-70.87 КЖИ 00.00.07.00

Каркас плоский (Кр3, Кр4)

Стадия	Масса	Масштаб
Р	2,34	1:50
Лист	Листов	

ЦНИИЭП инженерного оборудования г. Москва

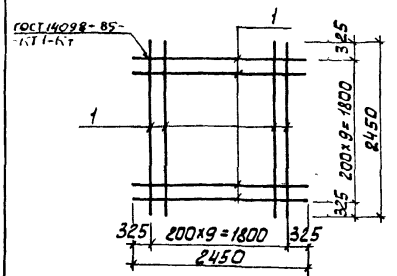

Формат	Зона	Поз.	Обозначение	Наименование	Кол	Примечание
				Документация		
А3			ТП 902-3-70.87 КЖИ ТУ	Технические условия		
				Детали		
Б4		1	КЖИ 00.00.06.01	А-III-8-ГОСТ 5781-82, ℓ=2450	20	0,96 кг

Привязан

Инв. №

Инв. № подл. | Подпись и дата | Взам. инв. №

Провер.	Лоучкер	
Рук. гр.	Краснова	
ГИП	Лоучкер	
Н. контр.	Письман	
Нач. отд.	Красавин	

ТП 902-3-70.87 КЖИ 00.00.06.00

Сетка арматурная С1

Стадия	Масса	Масштаб
Р	19,2	1:50
Лист	Листов	

ЦНИИЭП инженерного оборудования г. Москва

Альбом IV

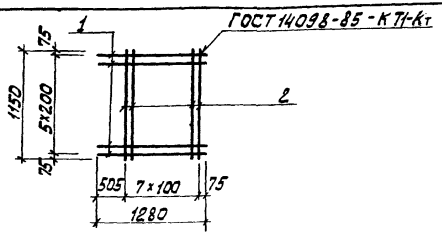

Формат	Зона	Поз.	Обозначение	Наименование	Кол.	Примечание
				Документация		
А3			тп 902-3-70.87 КЖИ ТУ	Технические условия		
			Переменные	данные для исполнений:		
				тп 902-3-70.87 КЖИ 00.00.08.00,		
				Детали		
Б4		1	тп 902-3-70.87 КЖИ 00.00.08.01	А-III-10-ГОСТ 5781-82, ℓ=1280	6	0,78 кг
Б4		2	2	А-III-12-ГОСТ 5781-82, ℓ=1150	8	1,02 кг
				тп 902-3-70.87 КЖИ 00.00.08.00-01		
				Детали		
Б4		1	тп 902-3-70.87 КЖИ 00.00.08.01	А-III-6-ГОСТ 5781-82, ℓ=1280	6	0,28 кг
Б4		2	2	А-III-6-ГОСТ 5781-82, ℓ=1150	8	0,26 кг

Обозначение	Марка	Масса ед. кг
тп 902-3-70.87 КЖИ 00.00.08.00	С3	12,84
-01	С4	3,76

Привязан

Инв №

Инв. № подл. | Подпись и дата | Взам. инв. №

тп 902-3-70.87 КЖ.И 00 00 0800

Сетка арматурная (С3, С4)

Стадия	Масса	Масштаб
Р	см. табл.	1:50

Лист | Листов 1

Проверил Лоуцкер
Рук. гр. Краснова
Гип. Лоуцкер
Н. контр. Письман
Нач. отд. Красавин

Цинизм
Инженерного оборудования

Альбом IV

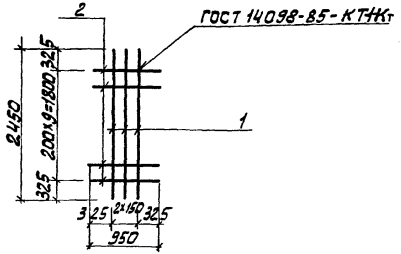

Формат	Зона	Поз.	Обозначение	Наименование	Кол.	Примечание
				Документация		
А3			тп 902-3-70.87 КЖИ ТУ	Технические условия		
				Детали		
Б4		1	КЖИ 00.00.09.01	А-III-8-ГОСТ 5781-82, ℓ=2450	3	0,96 кг
Б4		2	2	А-III-8-ГОСТ 5781-82, ℓ=950	10	0,37 кг

Привязан

Инв №

Инв. № подл. | Подпись и дата | Взам. инв. №

тп 902-3-70.87 КЖ.И 00.00.09.00

Сетка арматурная С2

Стадия	Масса	Масштаб
Р	6,58	1:50

Лист | Листов 1

Проверил Лоуцкер
Рук. гр. Краснова
Гип. Лоуцкер
Н. контр. Письман

Цинизм
Инженерного оборудования

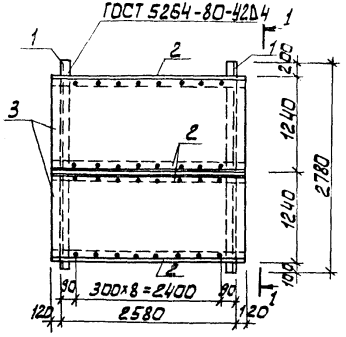

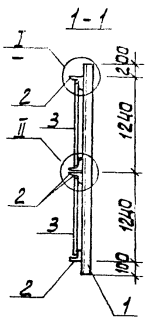

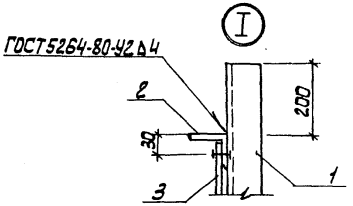

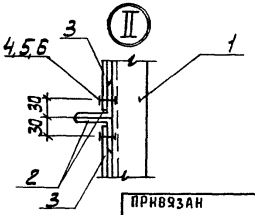

Формат	Зона	Поз.	Обозначение	Наименование	Кол.	Примечание
				Документация		
А3			ТП 902-3-70.87 КЖИ ТУ	Технические условия		
				Детали		
Б4		1	КЖИ 00.04.00.01	Уголок б50х50х5 ГОСТ 8509-86 / Вст3пс6 ГОСТ 535-79 ℓ=2780	2	10,48
Б4		2	2	Уголок б50х50х5 ГОСТ 8509-86 / Вст3пс6 ГОСТ 535-79 ℓ=2820	4	9,72
Б4		3	3	Фанера ФсФ 1220×2820, δ=5	2	
				Стандартные изделия		
		4		Болт М6×25,58 ГОСТ 7796-70	36	
		5		Гайка М6,5 ГОСТ 5915-70	36	
		6		Шайба 2,6×2,01 ГОСТ 11371-78	36	

1. Фанера принята по ГОСТ 5.1494-72.
Крепление фанерных листов выполняется без перетяжки болтов для обеспечения влажностных деформации листа.

Альбом IV

ПРИВЯЗАН				ТП 902-3-70.87		КЖИ 00.04.00.00	
				ЩИТ СТРУЕНАПРАВЛЯЮЩИЙ ЩС1	СТАДИЯ	МАССА	МАСШТАБ
					Р	77,0	1:50
					ЛИСТ	ЛИСТОВ 1	
					ЦНИИЭП НИЖЕНЕРНОГО ОБОРУДОВАНИЯ Г. МОСКВА.		
ИНВ. №							

ПРОВЕР.	ЛОУЦКЕР	
РУК. ГР.	КРАСНОВА	
ГИП	ЛОУЦКЕР	
Н. КОНТ.	ПИСЬМАН	
НАЧ. ОТД.	КРАСАВИН	

ИНВ. № ПОДЛ. | ПОДП. И ДАТА | ВЗАМ. ИНВ. №

22642-04 34

Альбом IV

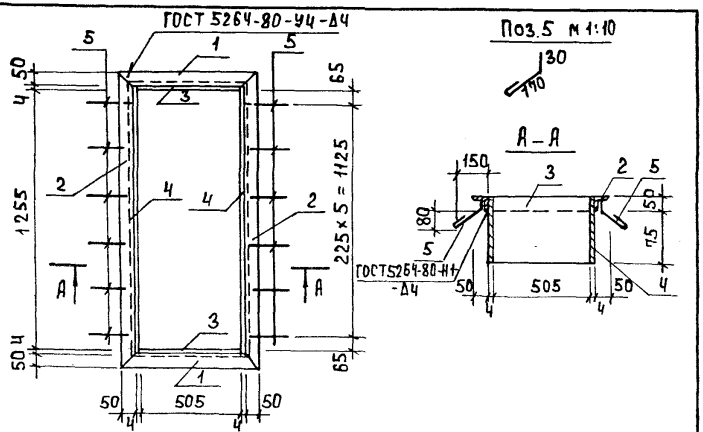

Формат	Зона	Поз.	Наименование	Обозначение	Кол.	Примеч.
				Документация		
А3			ТП 902-3-70.87 КЖ.И ТУ	Технические условия		
				Детали		
Б4		1	ТП 902-3-70.87 КЖИ 00.05.00.01	Уголок Б-50×50×5 ГОСТ 8509-86 / Вст3пс6-1 ГОСТ 535-79 ℓ=615	2	2,3 кг
Б4		2	2	Уголок Б-50×50×5 ГОСТ 8509-86 / Вст3пс6-1 ГОСТ 535-79 ℓ=1365	2	5,1 кг
Б4		3	3	Лист Б-2 4×125 ГОСТ 19903-74 / Вст3кп2 ГОСТ 14637-79 ℓ=505	2	2,0 кг
Б4		4	4	Лист Б-2 4×125 ГОСТ 19903-74 / Вст3кп2 ГОСТ 14637-79 ℓ=1255	2	4,9 кг
Б4		5	5	А-I-Б-ГОСТ 5781-82, ℓ=250	12	0,05 кг

Привязан

Инв. №

ТП 902-3-70.87 КЖ.И 00.05.00.00

Рамка металлическая МР1

Стадия	Масса	Масштаб
Р	29,2	1:20

Лист | Листов 1

ЦНИИЭП

Инв. № подл. | Подпись и дата | Взам. инв. №

Альбом IV

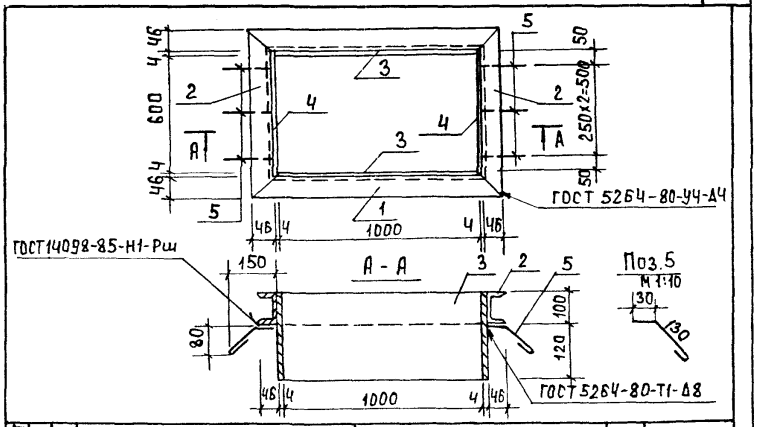

Формат	Зона	Поз.	Обозначение	Наименование	Кол.	Примечан
				Документация		
А3			ТП 902-3-70.87 КЖ.И ТУ	Технические условия		
				Детали		
Б4		1	ТП 902-3-70.87 КЖ.И.00.06.00.01	Швеллер 10 ГОСТ 8240-72 / Вст3 ГОСТ 535-79 ℓ=1088	2	7,7 кг
Б4		2	2	Швеллер 10 ГОСТ 8240-72 / Вст3 ГОСТ 535-79 ℓ=688	2	5,9 кг
Б4		3	3	Лист Б-2 4×220 ГОСТ 19903-74 / Вст3кп2 ГОСТ 14637-79 ℓ=1000	2	6,3 кг
Б4		4	4	Лист Б-2 4×220 ГОСТ 19903-74 / Вст3кп2 ГОСТ 14637-79 ℓ=608	2	3,8 кг
Б4		5	5	А-I-Б-ГОСТ 5781-82 ℓ=200	6	0,04 кг

Привязан

Инв. №

ТП 902-3-70.87 КЖ.И 00.06.00.00

Рамка металлическая МР2

Стадия	Масса	Масштаб
Р	47,6	1:20

Лист | Листов 1

ЦНИИЭП

Инв. № подл. | Подпись и дата | Взам. инв. №

Альбом IV

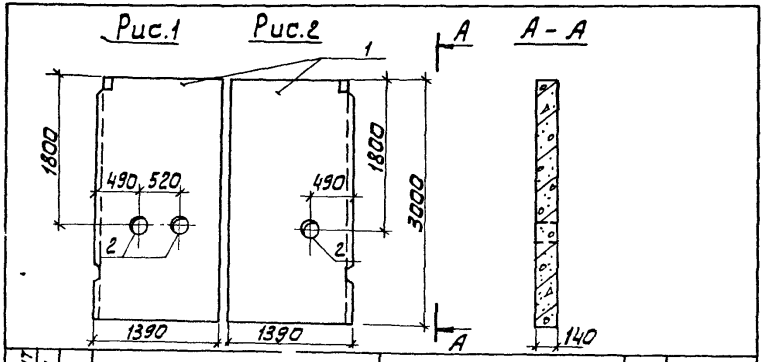

Формат	Зона	Поз.	Обозначение	Наименование	Кол.	Примечание
				Документация		
А3			ТП-902-3-70.87 КЖИ ТУ	Технические условия		
–			3.900-3 Вып. 3/82	Сборные жел.-бет. конструкции емкостных сооружений для водоснабжен. и канализ.		
			ТП 902-3-70.87 КЖИ ВМС	Ведомость расхода стали на дополнительные закладные изделия на элемент.		
				Сборочные единицы		
		1	3.900-3 Вып. 3/82 часть 1	Панель стеновая ПС2-30-К1	1	
			Переменные	данные для исполнений:		
				ТП-902-3-70.87 КЖИ 35.00.00.00		
				Сборочные единицы		
		2	5.900-2	Сальник dy=100, e=200	2	
				ТП 902-3-70.87 КЖИ 35.00.00.00-01		
				Сборочные единицы		
		2	5.900-2	Сальник dy=100, e=200	1	

Стеновые панели выполняются попарно в одной, опалубочной форме стеновой панели ПС2-30-К1 по серии 3.900-3 вып. 3/82 путем установки деревянных перегородок. Все арматурные сетки и каркасы разрезаются пополам.

Обозначение	Марка	Рис
ТП 902-3-70.87 КЖИ 35.00.00.00	ПС2-30-К1-18	
-01	ПС2-30-К1-19	

ПРИВЯЗАН

ИНВ. №

ВЗАМ. ИНВ. №

ПОДП. И ДАТА

ИНВ. № ПОДЛ.

ТП 902-3-70.87 КЖИ 35.00.00.00

ПАНЕЛЬ СТЕНОВАЯ (ПС2-30-К1-18 ПС2-30-К1-19)

СТАДИЯ	МАССА	МАСШТАБ
Р	2,14т	1:50

ЛИСТ | ЛИСТОВ 1

ПРОВЕР.	ЛОУЦКЕР	
РУК. ГР.	КРАСНОВА	
ГКП	ЛОУЦКЕР	
Н. КОНТ.	ПИСЬМАН	
НАЧ. ОТД.	КРАСАВИН	

ЦНИИЭП ИНЖЕНЕРНОГО ОБОРУДОВАНИЯ

gost.e-ecolog.ru

ПРИВЯЗАН

ИНВ. №

СТАДИЯ	МАССА	МАСШТАБ

ЛИСТ | ЛИСТОВ

ЦНИИЭП ИНЖЕНЕРНОГО ОБОРУДОВАНИЯ