ТИПОВОЙ ПРОЕКТ
902-2-458м.88

ОЧИСТНЫЕ СООРУЖЕНИЯ ДЛЯ СТОЧНЫХ ВОД ОТ МОЙКИ АВТОМОБИЛЕЙ ДЛЯ СТРОИТЕЛЬСТВА В СЕВЕРНЫХ РАЙОНАХ ПРОИЗВОДИТЕЛЬНОСТЬЮ 20 л/с

АЛЬБОМ 2

ТХ ТЕХНОЛОГИЯ ПРОИЗВОДСТВА СТР. 3 - 17
ВК ВНУТРЕННИЙ ВОДОПРОВОД И КАНАЛИЗАЦИЯ СТР. 18
ТХН ЭСКИЗНЫЕ ЧЕРТЕЖИ ОБЩИХ ВИДОВ НЕТИПОВЫХ КОНСТРУКЦИЙ СТР. 19 ÷ 31

Инф 1607/02

gost.e-ecolog.ru

ТИПОВОЙ ПРОЕКТ
902-2-458 м.88

ОЧИСТНЫЕ СООРУЖЕНИЯ ДЛЯ СТОЧНЫХ ВОД ОТ МОЙКИ АВТОМОБИЛЕЙ ДЛЯ СТРОИТЕЛЬСТВА В СЕВЕРНЫХ РАЙОНАХ ПРОИЗВОДИТЕЛЬНОСТЬЮ 20 л/с

АЛЬБОМ 2

ПЕРЕЧЕНЬ АЛЬБОМОВ

АЛЬБОМ 1	ПЗ	ПОЯСНИТЕЛЬНАЯ ЗАПИСКА
АЛЬБОМ 2	ТХ	ТЕХНОЛОГИЯ ПРОИЗВОДОТВА
	ВК	ВНУТРЕННИИ ВОДОПРОВОД И КАНАЛИЗАЦИЯ ЭСКИЗНЫЕ ЧЕРТЕНИ ОБЩИХ ВИДОВ НЕТИПОВЫХ КОНСТРУКИЙ
АЛЬБОМ 3	АР	АРХИТЕКТУРНЫЕ РЕШЕНИЯ
	КЖ	КОНСТРУКЦИИ ЖЕЛЕЗОБЕТОННЫЕ
	КЖИ	СТРОИТЕЛЬНЫЕ ИЗДЕЛИЯ
	КМ	КОНСТРУКЦИИ МЕТАЛЛИЧЕСКИЕ
	ОВ	ОТОПЛЕНИЕ И ВЕНТИЛЯЦИЯ
АЛЬБОМ 4	ЭМ	СИЛОВОЕ ЭЛЕКТРООБОРУДОВАНИЕ
	ЭО	ЭЛЕКТРИЧЕСКОЕ ОСВЕЩЕНИЕ
	АОВ, АТХ	АВТОМАТИЗАЦИЯ САНИТАРНО-ТЕХНИЧЕСКИХ СИСТЕМ
	СС	СВЯЗЬ И СИГНАЛИЗАЦИЯ
АЛЬБОМ 5		ЗАДАНИЕ-ЗАВОДУ ИЗГОТОВИТЕЛЮ ПО АВТОМАТИЗАЦИИ САНИТАРНО-ТЕХНИЧЕСКИХ СИСТЕМ
АЛЬБОМ 6	СО	СПЕЦИФИКАЦИИ ОБОРУДОВАНИЯ
АЛЬБОМ 7	ВМ	ВЕДОМОСТИ ПОТРЕБНОСТИ В МАТЕРИАЛАХ
АЛЬБОМ 8	С	СМЕТЫ

РАЗРАБОТАН НОВОСИБИРСКИМ ФИЛИАЛОМ ИНСТИТУТА „ГИПРОАВТОТРАНС"

УТВЕРЖДЕН И ВВЕДЕН В ДЕЙСТВИЕ МИНАВТОТРАНСОМ РСФСР ПРОТОКОЛ ОТ 01.09.88 N 9

ГЛАВНЫЙ ИНЖЕНЕР ФИЛИАЛА Я. И. ВИЛЬБЕРГЕР
ГЛАВНЫЙ ИНЖЕНЕР ПРОЕКТА В. С. БОЯРШИНОВ

Альбом 2

начало

Номер листа	Наименование	Стр.
	Содержание альбома	2
	Технология производства	
ТХ-1	Общие данные	3
ТХ-2	Варианты встройки и пристройки очистных	
	сооружений к производственному корпусу	
	Экспликация оборудования	4
ТХ-3	Технологическая схема очистки сточных вод	
	и обезвоживания осадка	5
ТХ-4	План расстановки технологического оборудования на отм. 0.000	6
ТХ-5	План расстановки технологического оборудования	
	на отм. 3.000	7
ТХ-6	План на отм. 0.000	8
ТХ-7	План на отм. 3.000	9
ТХ-8	Разрез 1-1	10
ТХ-9	Разрезы 2-3, 3-3	11
ТХ-10	Схема систем 1, 2, 12, 16, 17	12
ТХ-11	Схемы систем 3, 4	13
ТХ-12	Схема системы 6	14
ТХ-13	Схема систем 5, 7, 8, 14	15
ТХ-14	Схема систем 9, 11. Таблица колодцев	16
ТХ-15	Схемы систем В1, В3, Т3, 10.	17
	Внутренний водопровод, канализация	
ВК-1	Общие данные. План на отм. 0.000. План кровли	
	Схемы систем В1, Т3, К1, К2	18

окончание

Номер листа	Наименование	Стр.
	Эскизные чертежи общих видов	
	нетиповых конструкций	
ОВН-1	Зонт к трубе ф 108х2,8 из листовой стали δ=2мм	19
ТХН-2	Емкость для нефтепродуктов объемом 3 м³	
	Чертеж общего вида	20
ТХН-3	Емкость для нефтепродуктов объемом 3 м³. Сечения	21
ТХН-4	Контейнер емкостью 0,5 м³	
	Чертеж общего вида	22
ТХН-5	Поддон под фильтр-транспортер	
	Чертеж общего вида	23
ТХН-6	Резервуар чистой воды емкостью 25 м³	
	Чертеж общего вида	24
ТХН-7	Резервуар чистой воды емкостью 25 м³. Сечения	25
ТХН-8	Отстойник-сгуститель емкостью 2 м³. Чертеж общего вида	26
ТХН-9	Отстойник-сгуститель емкостью 2 м³. Сечения	27
ТХН-10	Установка „Пневмовыброс" емкостью 0,5 м³	
	Чертеж общего вида	28
ТХН-11	Установка „Пневмовыброс" емкостью 0,5 м³	
	Чертеж общего вида	29
ТХН-12	Установка „Пневмовыброс" емкостью 0,5 м³	
	Сечения. Вид	30
ТХН-13	Установка „Пневмовыброс" емкостью 0,5 м³	
	Спецификация материалов. Сечение	31

ГИП	Бояршинов			902-2-458 т.88
Рук. бр.	Бояршинов			
Гл. спец.	Кучумова		IX.88	
Вед. инж.	Харламова		09.88	Очистные сооружения для сточных вод от мойки автомобилей для строительства в северных районах Q=20 л/с
				Содержание альбома

Стадия	Лист	Листов
РП		1

ГИПРОАВТОТРАНС
Новосибирский филиал

Инв. № подл. | Подпись и дата | В зам. инв. №

Копировал [illegible]

Формат А2

Альбом 2

Ведомость основных комплектов рабочих чертежей

Обозначение	Наименование	Примечание
ТХ	Технология производства	
ВК	Внутренний водопровод и канализация	
АР	Архитектурные решения	
КЖС	Конструкции железобетонные	
КМ	Конструкции металлические	
ОВ	Отопление и вентиляция	
ЭМ	Силовое электрооборудование	
ЭО	Электрическое освещение	
АТХ	Автоматизация технологии производства	
АОВ	Автоматизация отопления и вентиляции	
СС	Связь и сигнализация	

Ведомость рабочих чертежей основного комплекта

Лист	Наименование	Примечание
1	Общие данные	
2	Варианты встройки и пристройки очистных сооружений к производственному корпусу. Экспликация оборудования	
3	Технологическая схема очистки сточных вод и обезвоживания осадка	
4	План расстановки технологического оборудования на отм. 0.000	
5	План расстановки технологического оборудования на отм. 3.000	
6	План на отм. 0.000	
7	План на отм. 3.000	
8	Разрез 1-1	
9	Разрезы 2-2, 3-3	
10	Схема систем 1, 2, 12, 16, 17	
11	Схемы систем 3, 4	
12	Схема системы 6	
13	Схема систем 5, 7, 8, 14	
14	Схема систем 9, 11. Таблица колодцев	
15	Схемы систем В1, В3, ТЗ, 10	

Типовой проект разработан в соответствии с действующими нормами и правилами и предусматривает мероприятия, обеспечивающие пожарную безопасность при эксплуатации здания

Главный инженер проекта /Боаршинов/

Ведомость ссылочных и прилагаемых документов

Обозначение	Наименование	Примечание
	Ссылочные документы	
Т.П.Р. 902-2-041.86 альбомы II, III	Фильтр пенополиуретановый с передвижным узлом регенерации для очистки сточных вод от нефтемаслопродуктов „Полимер П-86"	
Т. П. 902-2-385.85 альбом IX	Флотаторы заводского изготовления производительностью 20 м³/ч	
Т. П. Р. 901-09-11.84 альбом II	Колодцы водопроводные	
Серия 2.440-1 Выпуск 5	Узлы стальных конструкций производственных зданий. Узлы крепления коммуникаций	
Модуль 9396	Контейнер приемный	
	Прилагаемые документы	
902-2-458т.88 ТХ. СО	Спецификация оборудования	
902-2-458т.88 ТХ. ВМ	Ведомость потребности в материалах	

Общие указания

1. Исходными данными для разработки рабочих чертежей являются: задание на проектирование, утвержденное Минавтотрансом РСФСР 7 апреля 1986 г., и дополнение к заданию, утвержденное 23 декабря 1987 г.
2. Очистные сооружения предназначены для очистки сточных вод от мойки автомобилей в системе оборотного водоснабжения.
3. Проект разработан на зимнюю температуру наружного воздуха минус 50°С (основной вариант) и минус 40°С.
4. Характеристика системы оборотного водоснабжения представлена в таблице:

Назначение воды в системе оборотного водоснабжения	Количество систем	Водопотребление из системы оборотного водоснабжения: Требования к качеству воды	Режим водопотребления	Потребный напор у потребителя, м	м³/сут.	м³/ч	л/с	Безвозвратные потери, м³/сут	Характеристика воды в системе оборотного водоснабжения: До очистки	После очистки
Мойка грузовых автомобилей	7	В.В. 70 мг/л; Н.П. 4,4 мг/л; ТЭС 0,001 мг/л	Непрерывный		504,0	72,0	20,0	50,4	В.В. 1800 мг/л; Н.П. 60 мг/л; ТЭС 0,01 мг/л	В.В. 21,6 мг/л; Н.П. 4,4 мг/л; ТЭС 0,001 мг/л
Мойка автобусов	7	В.В. 40 мг/л; Н.П. 4,4 мг/л; ТЭС 0,001 мг/л	То же		504,0	72,0	20,0	50,4	В.В. 1300 мг/л; Н.П. 50 мг/л; ТЭС 0,01 мг/л	В.В. 15,6 мг/л; Н.П. 4,4 мг/л; ТЭС 0,001 мг/л

В таблице приняты следующие сокращения:
В.В. - взвешенные вещества
Н.П. - нефтепродукты
ТЭС - тетраэтилсвинец

5. Монтаж внутренних санитарно-технических систем производить в соответствии со СНиП 3.05.01-85.
4. Монтаж технологического оборудования производить до монтажа перекрытия здания очистных сооружений.
5. Монтаж трубопроводов производить с уклоном к местам спуска.
6. Стальные трубопроводы санитарно-технических систем, прокладываемые открыто, окрасить краской ПФ-170.
7. Все трубопроводы системы 6 покрыть грунтом ГФ-032, прокладываемые открыто окрасить масляной краской в голубой цвет.
8. Опросный лист по оборудованию поз. 25 выполнен и включен в раздел спецификаций.
9. Расход технической воды учитывается общеплощадочным водомером автотранспортного предприятия.
10. Водоразборные краны, установленные на фильтре и на флотаторах, служат для отбора проб.
11. Отметки входящих и выходящих патрубков у технологического оборудования уточняются при монтаже.
12. ☐ отметки уточнить при привязке проекта.
13. Оборудование поз. 21, 22, 23, 24, 30, 31, арматура на трубопроводах отвода осадка, нефтепродуктов и очищенной воды входят в состав флотатора.
14. Гидроциклон крепится к стенке флотатора.
15. Условные обозначения технологических трубопроводов даны на листе ТХ-3.

Привязан

Инв. №

ГИП	Боаршинов			902-2-458т.88 — ТХ
Рук. бр.	Боаршинов			
Н. контр.	Кучумова			
Гл. спец.	Кучумова		УК.88	Очистные сооружения для сточных вод от мойки автомобилей ГАЗ-24 "Волга" и автобусов ПАЗ-672 в северных районах Q = 20 л/с
Стажер	Фирсова		09.88	

Стадия	Лист	Листов
РП	1	15

Общие данные

ГИПРОАВТОТРАНС Новосибирский филиал

Копировал

Формат А2

Альбом 2

Вариант встройки очистных сооружений в производственный корпус

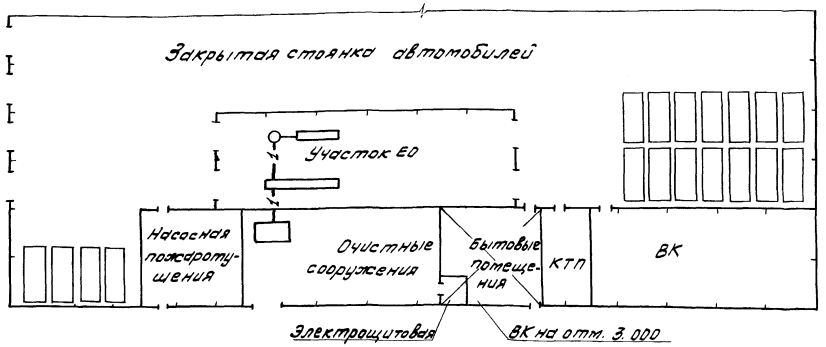

Вариант пристройки очистных сооружений к производственному корпусу

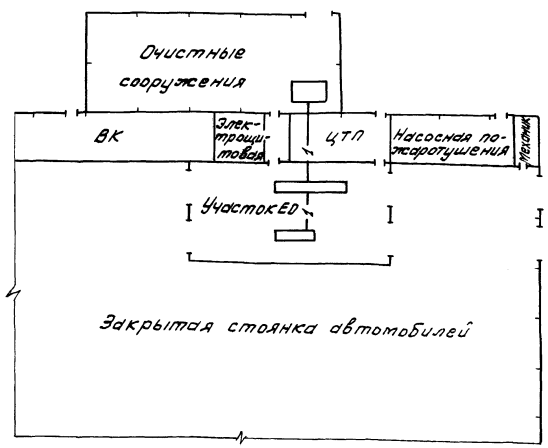

Экспликация оборудования

Позиция	Наименование	Кол-во (шт.)	Примечание
1	Приемный резервуар (подземный)	1	
2	Контейнер приемный	1	
3	Насос для подачи сточной воды в напорный		
	гидроциклон	2	
4	Гидроциклон напорный	4	
5	Флотатор	4	
6	Установка „Пневтовыброс"	4	
7	Установка для сбора отработанного масла	4	
8	Фильтр	1	
9	Емкость для нефтепродуктов	2	
10	Резервуар чистой воды	1	
11	Насос подачи очищенной воды на мойку		
	автомобилей	2	
12	Фильтровлагоотделитель	1	
13	Насос подачи воды на регенерацию		
	фильтра	2	Резервный хранится на складе
14	Насос подачи воды на охлаждение компрессора	2	Резервный хранится на складе
15	Компрессор	1	
16	Отстойник-сгуститель	2	
17	Фильтр-транспортер	2	
18	Контейнер для осадка	18	
19	Затворный бак коагулянта	1	
20	Насос подачи известкового молока	2	резервный хранится на складе
21	Расходный бак коагулянта	4	Входит в состав
22	Бак флокулянта	4	флотатора
23	Циркуляционный насос	4	"
24	Напорный бак	4	"
25	Кран мостовой электрический однобалочный	1	
26	Таль электрическая	1	
27	Насос подачи воды для заполнения		
	фильтра	1	
28	Емкость для известкового молока	5	
29	Поддон для фильтра-транспортера	2	
30	Насос подачи флокулянта	2	Входит в состав флотатора
31	Насос подачи коагулянта	2	
32	Маслоотделитель	1	

ГИП	Боярщинов			902-2-458 т.88 - ТХ	
Рук. Гр.	Боярщинов				
Гл. спец.	Кучумова				
Ст. инж.	Фирсова		08.88	Очистные сооружения для сточных вод от мойки автотранспортных средств для строительства в северных районах Q = 20 л/с	Стадия: РП; Лист: 2; Листов:
				Варианты встройки и пристройки очистных сооружений к производственному корпусу. Экспликация оборудования	ГИПРОАВТОТРАНС Новосибирский филиал

Привязан

Инв. №

Инв. № подл. | Подпись и дата | Взам. инв. №

Копировал

Формат А2

Альбом 2

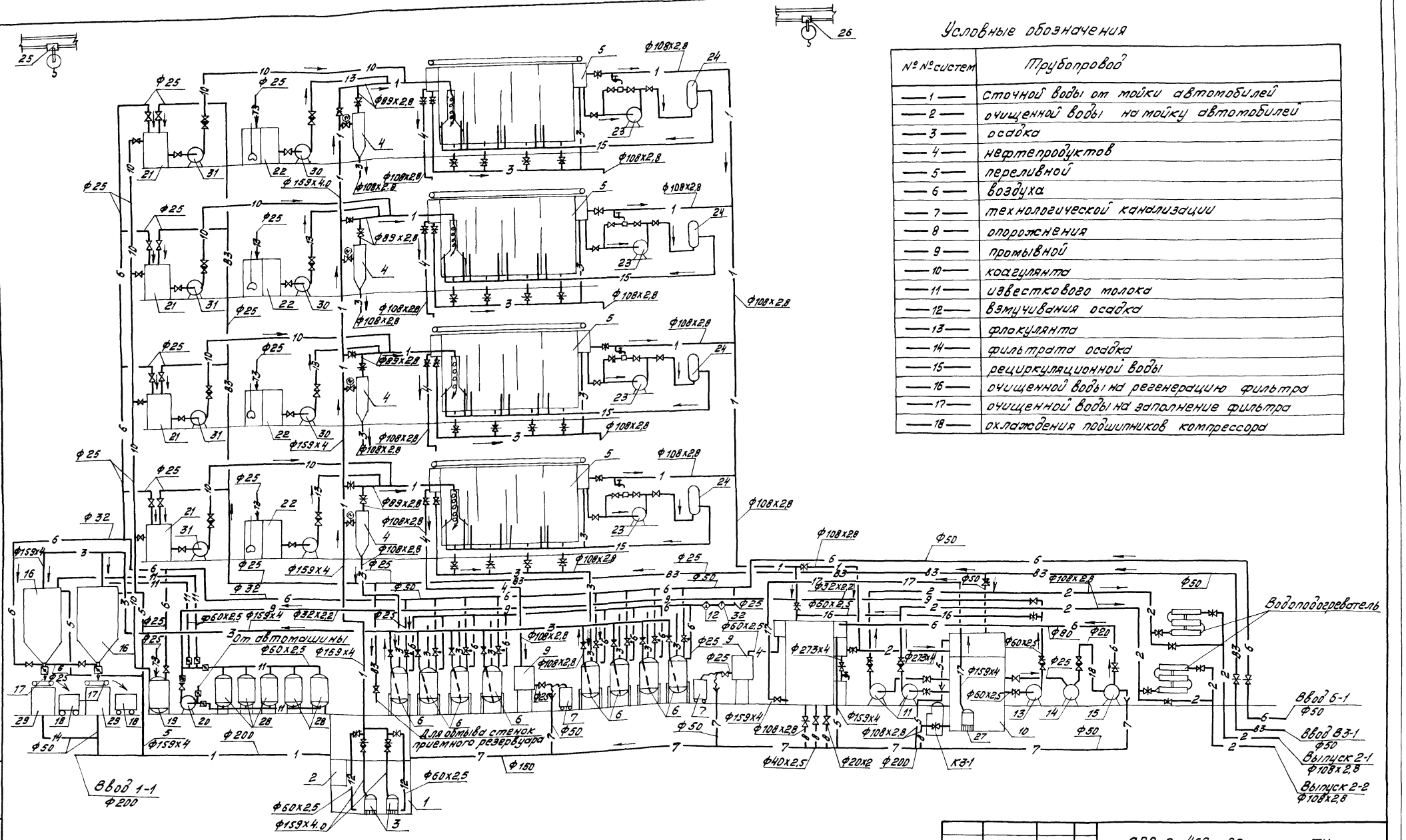

Условные обозначения

№№ систем	Трубопровод
1	сточной воды от мойки автомобилей
2	очищенной воды на мойку автомобилей
3	осадка
4	нефтепродуктов
5	переливной
6	воздуха
7	технологической канализации
8	опорожнения
9	промывной
10	коагулянта
11	известкового молока
12	взмучивания осадка
13	флокулянта
14	фильтрата осадка
15	рециркуляционной воды
16	очищенной воды на регенерацию фильтра
17	очищенной воды на заполнение фильтра
18	охлаждения подшипников компрессора

1. Экспликация оборудования лист 2

				902-2-458 т.88	-ТХ
ГИП	Бобрышов				
Рук.бр.	Бобрышов				
Гл.спец.	Кучумова		IX.88		
Вед.инж.	Харлатова		09.88	Очистные сооружения для сточных вод от мойки автомобилей для строительства в северных районах Q = 20 л/с	Стадия: РП; Лист: 3; Листов:
Ст.инж.	Фирсова		09.88	Технологическая схема очистки сточных вод и обезвоживание осадка	ГИПРОАВТОТРАНС, Новосибирский филиал

Привязан

Инв.№

Инв.№ подл. | Подпись и дата | Взам.инв.№

Копировал

Формат А2

Альбом 2

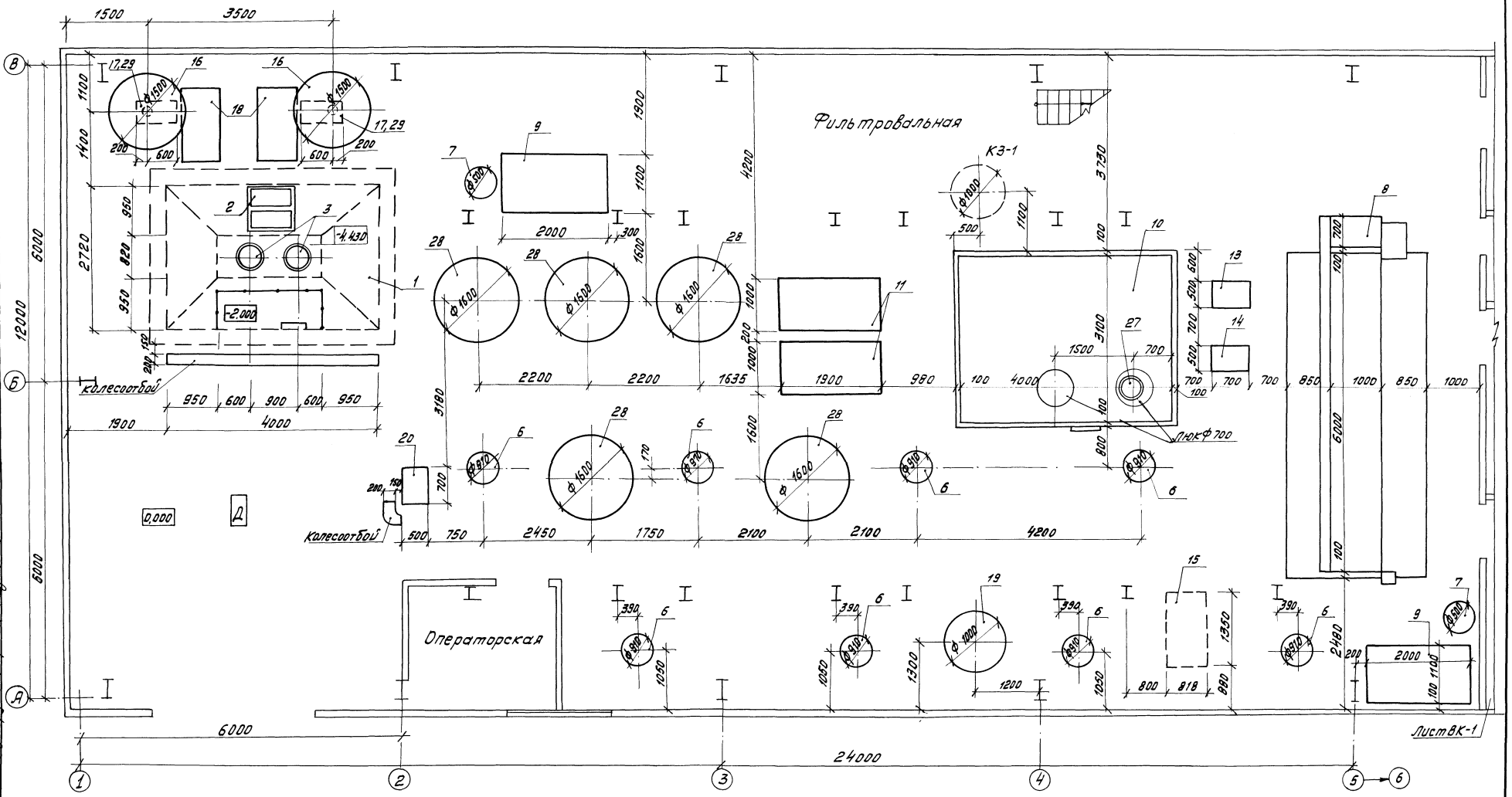

Экспликация оборудования лист ТХ 2

Согласовано

Гл. спец.	Бобрин	
Гл. спец.	Суслина	
Рук. группы	Старикова	

Инв. № подл. | Подпись и дата | Взам. инв. №

ГИП	Бобрышнов		
Рук. гр.	Бобрышнов		
Гл. спец.	Кучумова		1.88
Вед. инж.	Харлатова		

902-2-458 м. 88 – ТХ

Привязан

Инв. №

Очистные сооружения для сточных вод от мойки автотранспорта для строительства в северных районах Q=20 л/с

План расстановки технологического оборудования на отм. 0.000

Стадия	Лист	Листов
РП	4	

ГИПРОАВТОТРАНС Новосибирский филиал

Копировал Лугин

Формат А2

Альбом 2

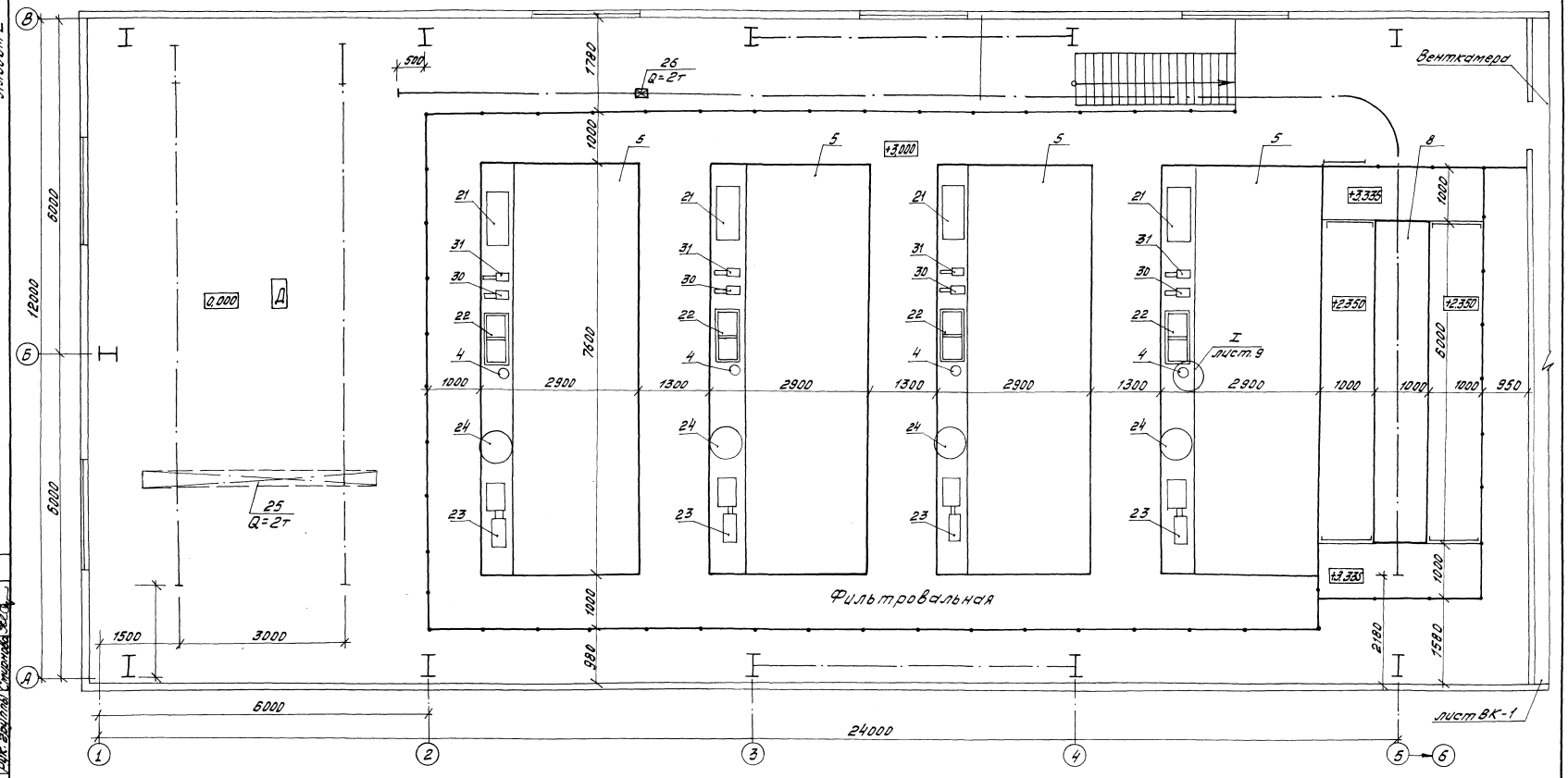
Венткамера
Фильтровальная
+3.000
+3.335
+2.350
0.000
26
Q=2т
25
Q=2т
I
лист 9
лист ВК-1
12000
6000
6000
7600
5000
1000
2900
1300
950
1500
3000
6000
24000
2180
1580
980
1740
500
1000
1000
1000

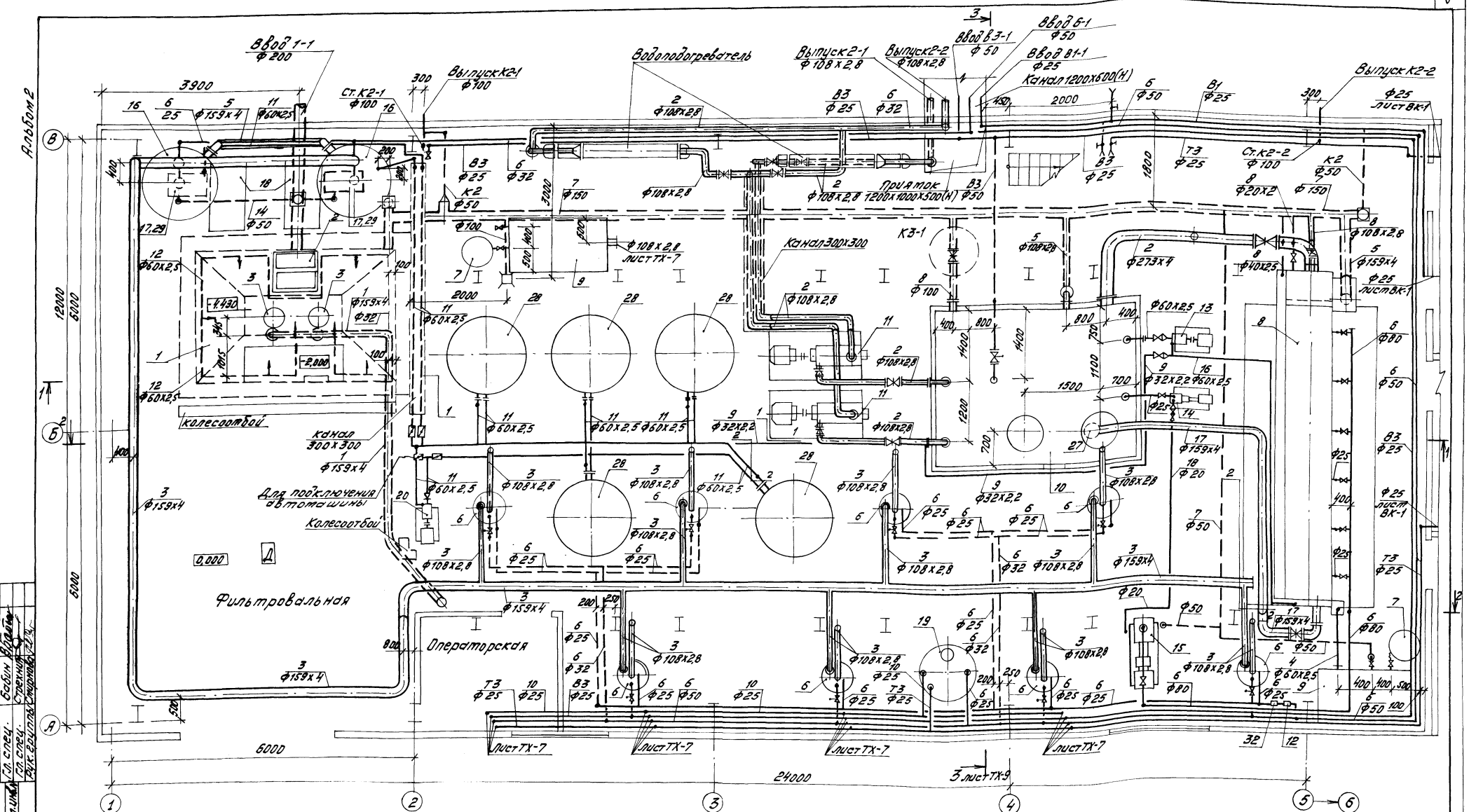

Экспликация оборудования лист ТХ-2

ГИП	Бояршинов			
Рук. бр.	Бояршинов			
Гл. спец.	Кучумова		IX.88	
Вед. инж.	Харитонов		IX.88	

Привязан

Инв. №

902-2-458 т.88 – ТХ

Очистные сооружения для станции водоподготовки города для строительства в северных районах Q = 20 л/с

Стадия	Лист	Листов
РП	6	

План на отм. 0.000

ГИПРОАВТОТРАНС Новосибирский филиал

Копировал

Формат А2

Альбом 2

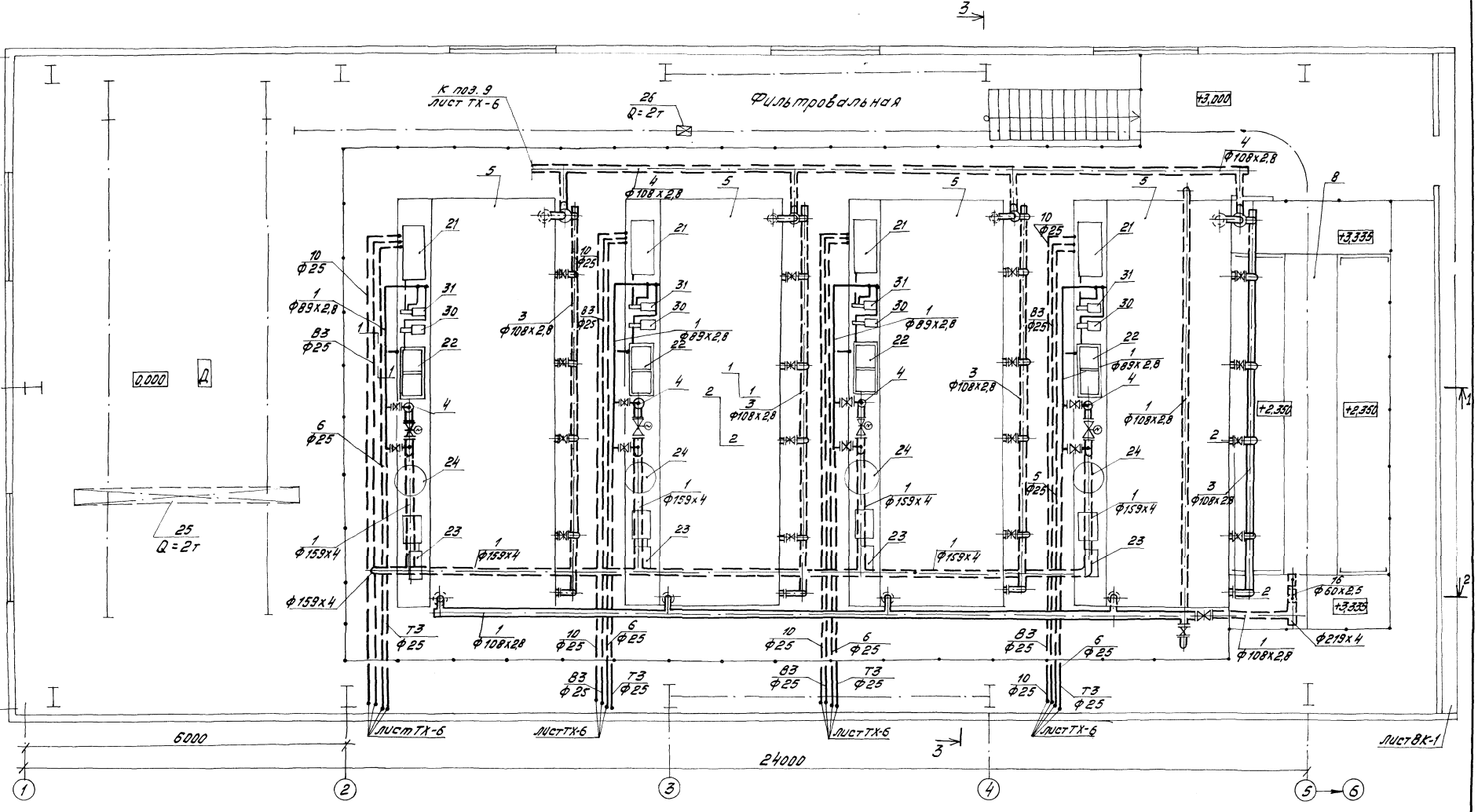

Экспликация оборудования лист ТХ-2

ГИП	Бояршинов			902-2-458 т.88 -ТХ
Рук.бр.	Бояршинов			
Гл.спец.	Кучумова		1Х.88	
Вед.инж.	Харламова		1Х.88	Очистные сооружения для сточных вод от мойки автомобилей для строительства в северных районах Q=20 л/с

Стадия	Лист	Листов
РП	7	

План на отм. 3.000

ГИПРОАВТОТРАНС Новосибирский филиал

Привязан

Инв. №

Согласовано

Гл.спец. Бабин

Гл.спец. Стрехнин

Рук.группы Стирнова

Инв. № подл. | Подпись и дата | Взам.инв. №

Копировал

Формат А2

Альбом 2

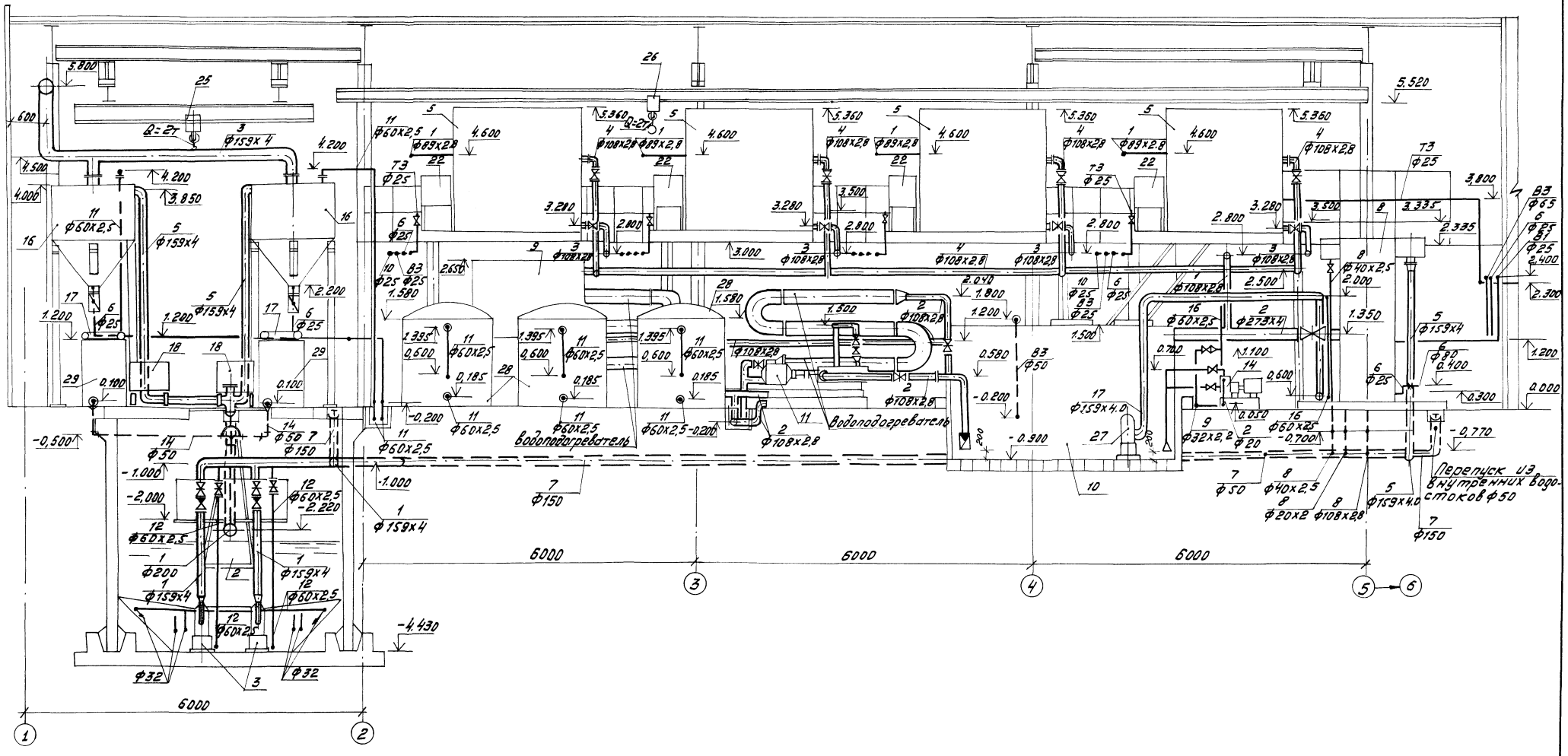

ГИП	Бояршинов			902-2-458 м.88	-ТХ
Рук.бр.	Бояршинов				
Гл.спец.	Кучумова		IX.88		
Вед.инж.	Харлатова		09.88	Очистные сооружения для сточных вод от тойки автомобилей для строительства в северных районах Q=20 л/с	Стадия: РП; Лист: 8; Листов:
				Разрез 1-1	ГИПРОАВТОТРАНС Новосибирский филиал

Привязан

Инв. №

Инв. № подл. | Подпись и дата | Взам. инв. №

Копировал

Формат А2

Альбом 2

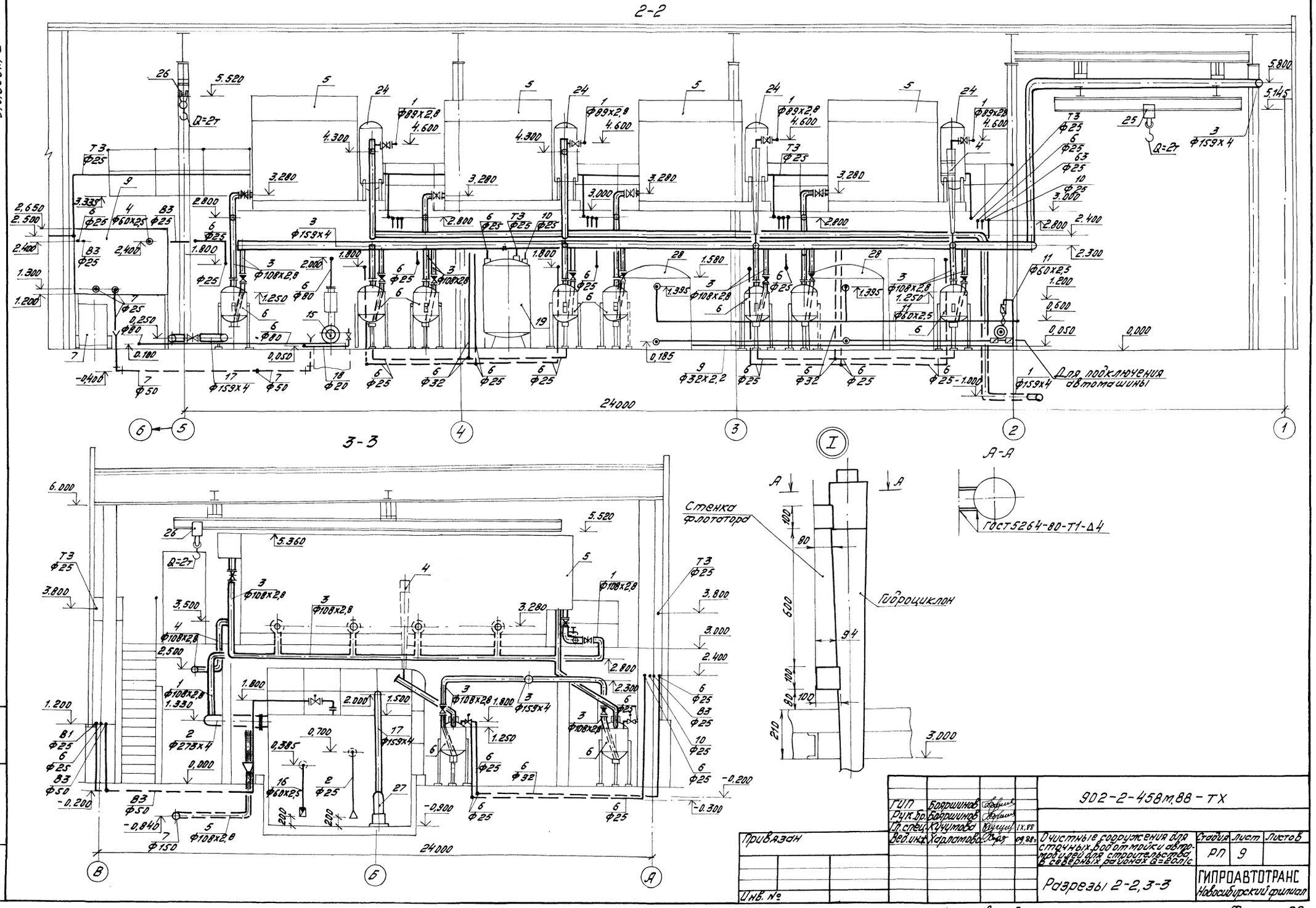
2-2
3-3
Для подключения автомашины
24000
Стенка флотатора
Гидроциклон
А-А
ГОСТ 5264-80-Т1-Δ4
Q=2т
Привязан
Инв. №
Подпись и дата
Взам. инв. №
ГИП Бояршинов
Рук. бр. Бояршинов
Гл. спец. Кучумова
Вед. инж. Харламова
902-2-458м.88-ТХ
Очистные сооружения для сточных водоотмойки автомобилей для строительства в северных районах Q=20л/с
Стадия РП
Лист 9
Листов
Разрезы 2-2, 3-3
ГИПРОАВТОТРАНС
Новосибирский филиал
Копировал
Формат А2

Альбом 2

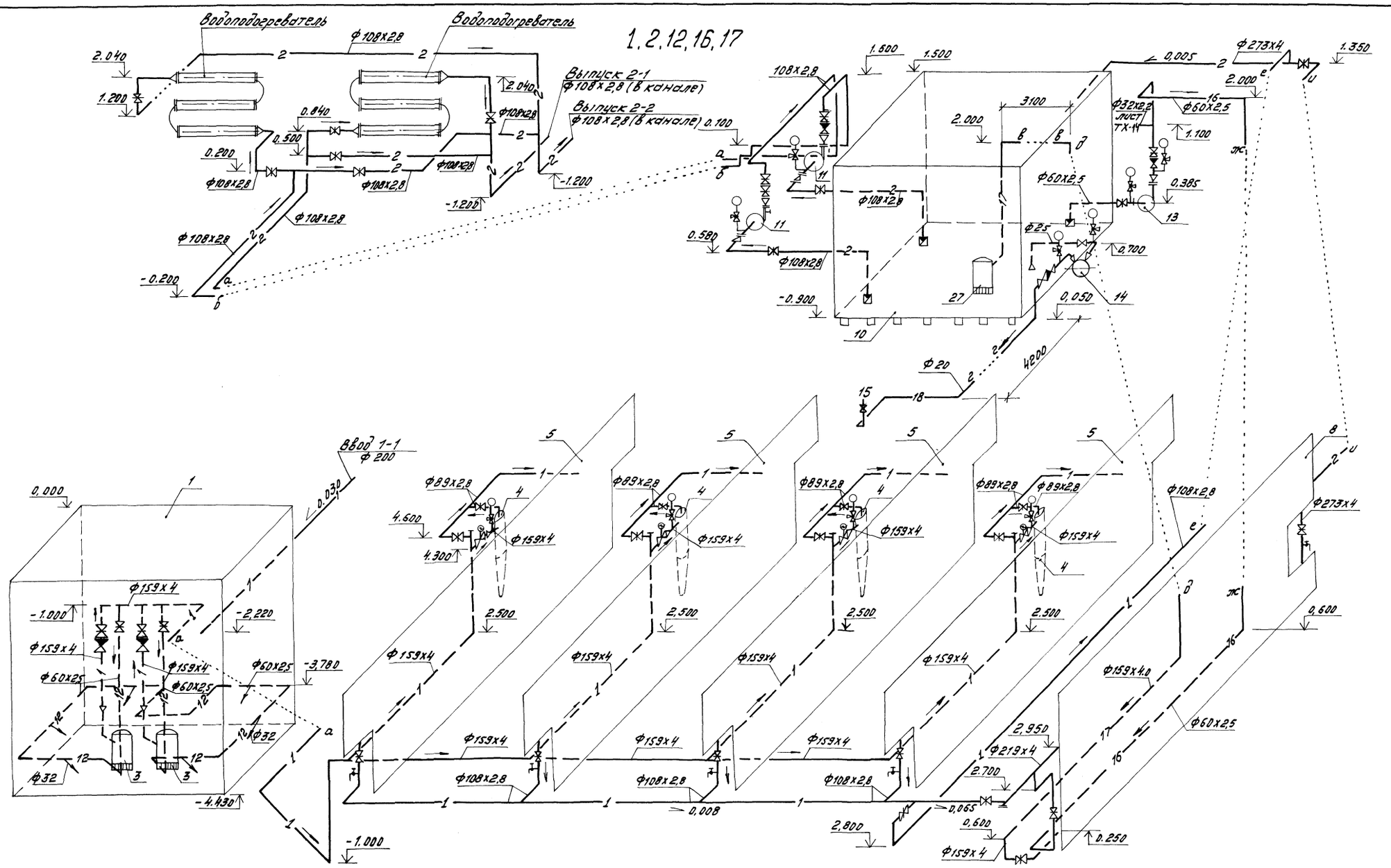

						902-2-458 т. 88	-ТХ
				ГИП	Боярщинов		
				Рук. гр.	Боярщинов		
				Гл. спец.	Кучутова		IX.88
				Вед. инж.	Халатова		09.88
				Ст. инж.	Фирсова		09.88
Привязан						Очистные сооружения для сточных вод от мойки автомобилей для строительства в северных районах Q = 20 л/с	Стадия: РП; Лист: 10; Листов:
Инв. №						Схема систем 1, 2, 12, 16, 17	Гипроавтотранс Новосибирский филиал

Инв. № подл. | Подпись и дата | Взам. инв. №

Копировал

Формат А2

Альбом 2

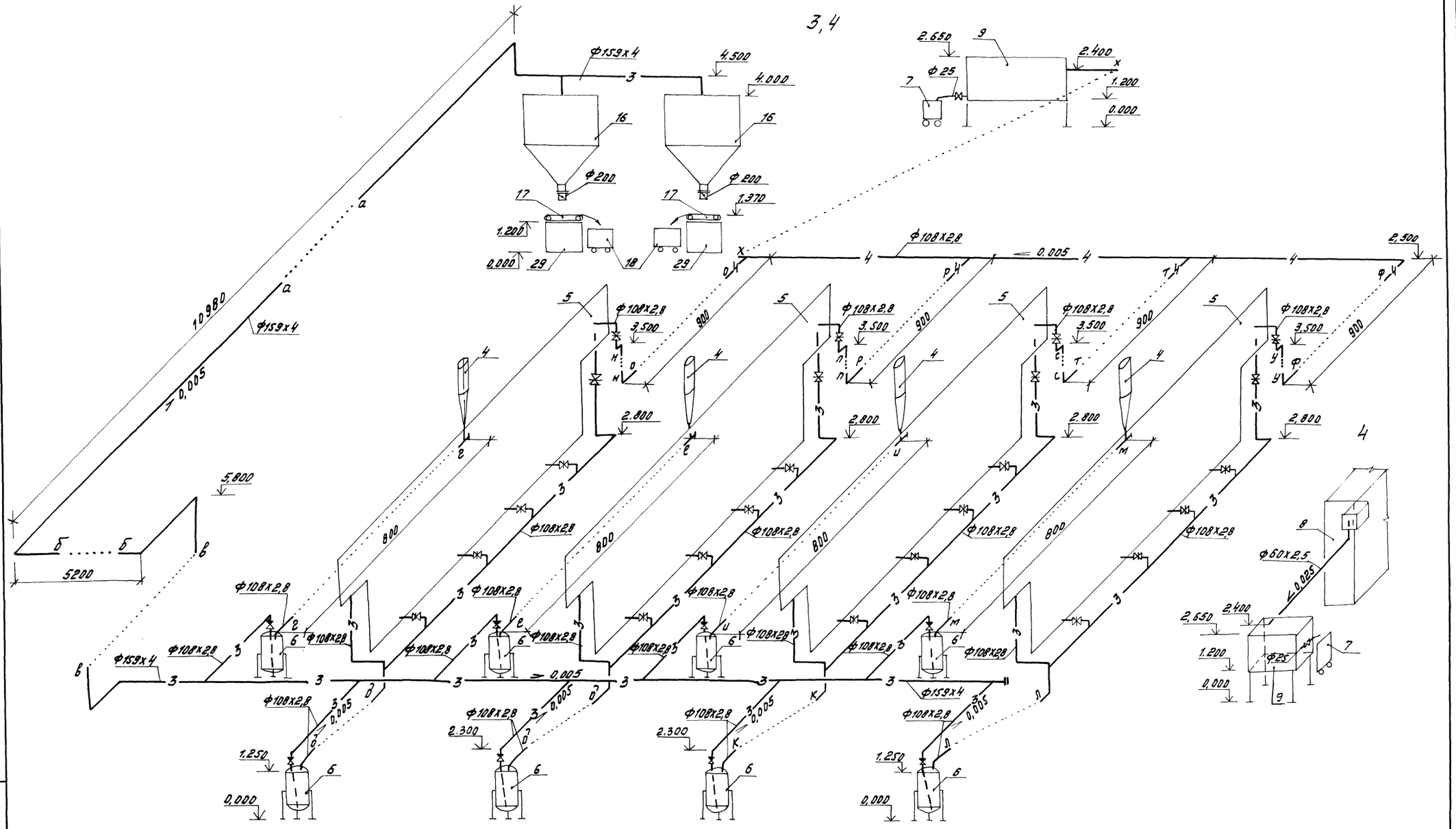

				902-2-458 м.88-ТХ			
ГИП	Бояршинов						
Рук.бр.	Бояршинов						
Гл.спец.	Кучумова		IX.88				
Вед.инж.	Хорлатова		09.88	Очистные сооружения для сточных вод от мойки автомобилей для строительства в северных районах Q=20л/с	Стадия	Лист	Листов
Ст.инж.	Фирсова		09.88		РП	11	
				Схемы систем 3,4	ГИПРОАВТОТРАНС Новосибирский филиал		

Привязан

Инв.№

Копировал

Формат А2

Инв.№ подл. | Подпись и дата | Взам.инв.№

Альбом 2

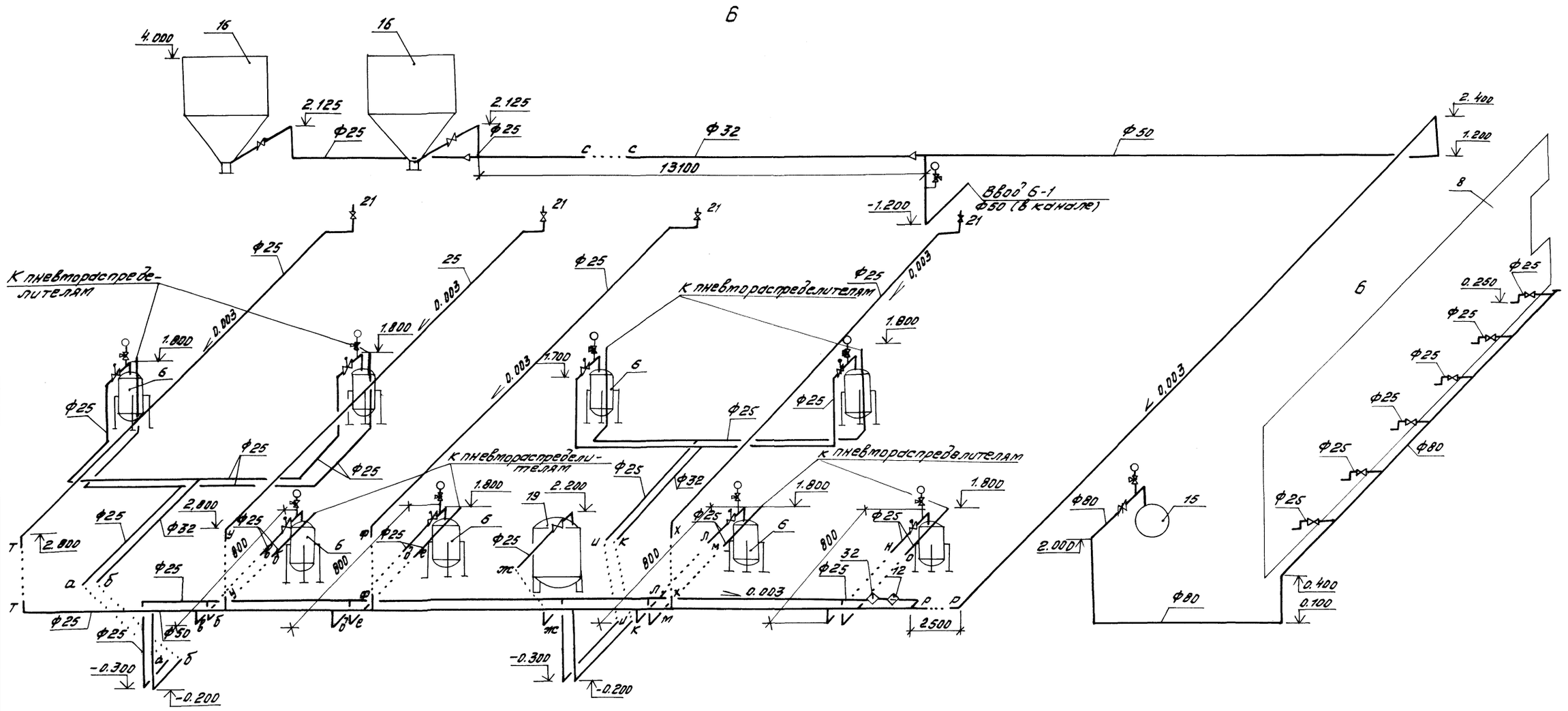
б
4.000
16
16
2.125
2.125
ф25
ф25
с ... с
ф32
13100
ф50
2.400
1.200
8
Ввод б-1
ф50 (в канале)
-1.200
21
21
21
21
ф25
ф25
ф25
ф25
25
0.003
0.003
0.003
0.003
К пневмораспределителям
К пневмораспределителям
1.800
1.800
1.800
1.800
1.700
б
б
ф25
ф25
ф25
ф25

Альбом 2

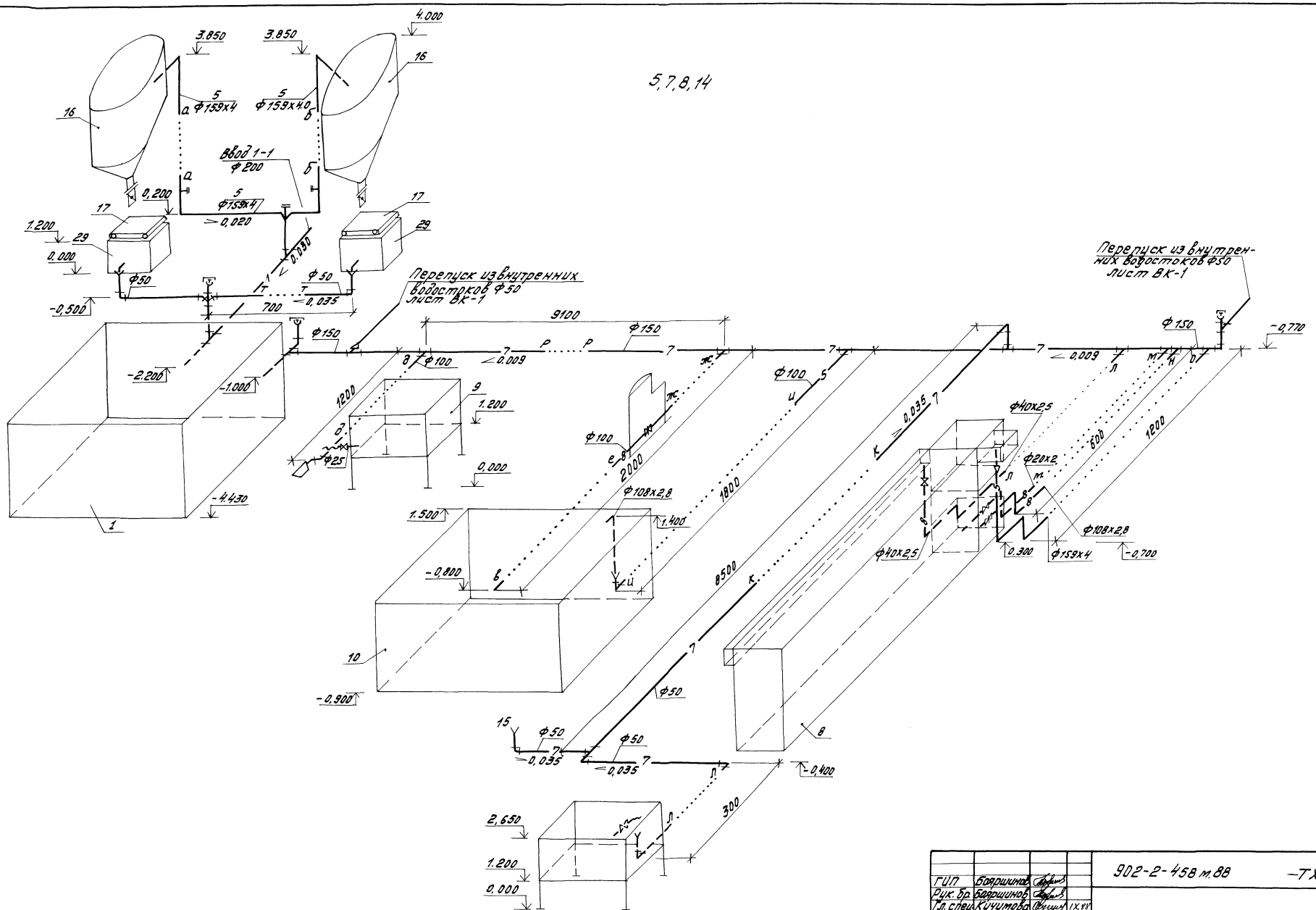

					902-2-458 т.88	-ТХ	
		ГИП	Баршинов				
		Рук. бр.	Баршинов				
		Гл. спец.	Кучутова		IX.88		
Привязан		Вед. инж.	Харлампова		09.88	Очистные сооружения для сточных вод от мойки автотранспорта для строительства в северных районах Q = 20 л/с	Стадия: РП; Лист: 13; Листов:
		Ст. инж.	Фирсова		09.88		
Инв. №						Схема систем 5, 7, 8, 14	ГИПРОАВТОТРАНС Новосибирский филиал

Инв. № подл. | Подпись и дата | Взам. инв. №

Копировал Лыр

Формат А2

Альбом 2

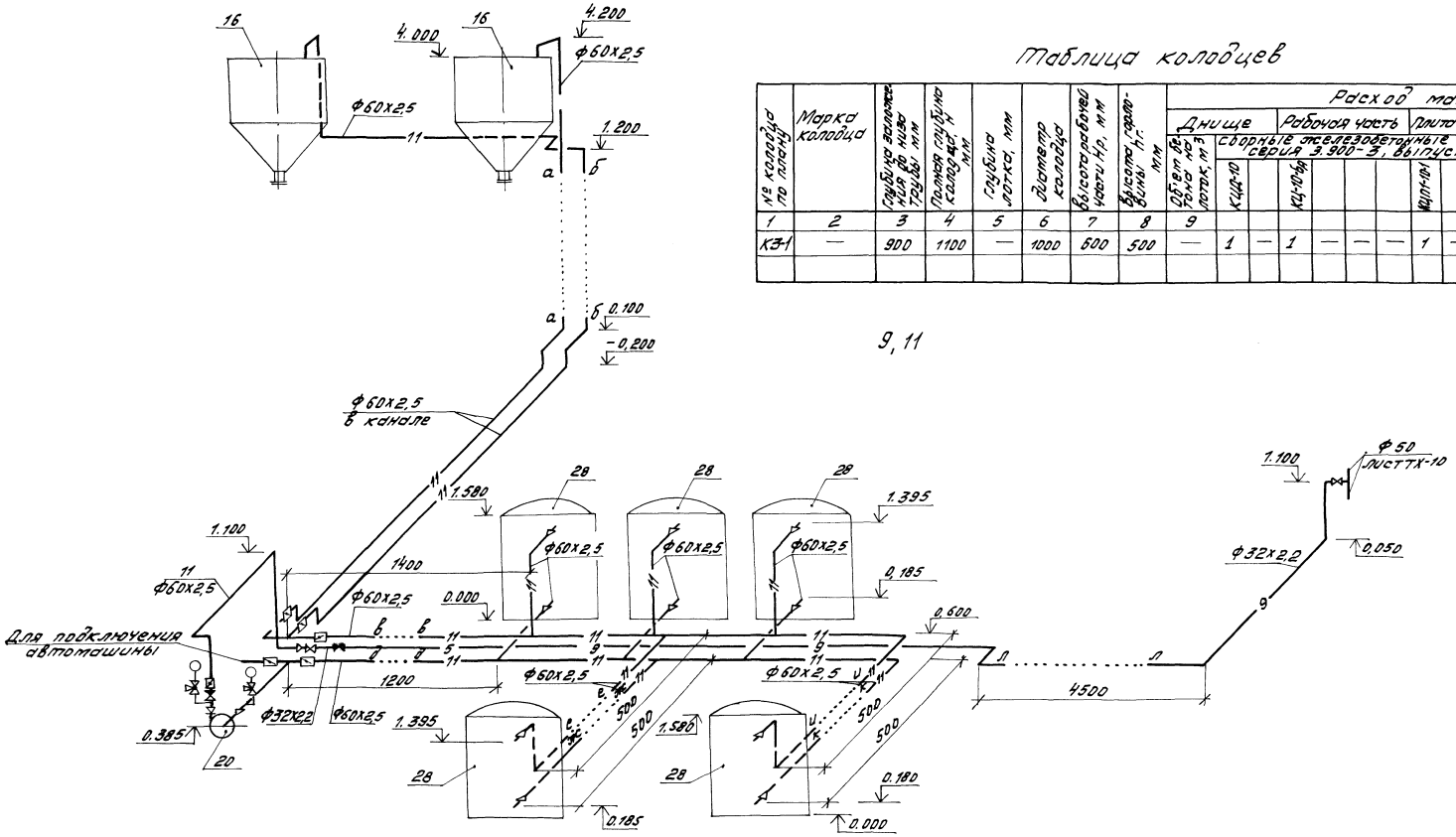

9, 11

Таблица колодцев

№ колодца по плану	Марка колодца	Глубина заложения до низа трубы, мм	Полная глубина колодца, Н, мм	Глубина лотка, мм	Диаметр колодца	Высота рабочей части Hр, мм	Высота горловины hг, мм	Расход материалов: Днище: Об'ем бетона на лоток, м³	Сборные железобетонные элементы серия 3.900-3, выпуск 7: КЦД-10		КЦ-10-6а				Плита перекрытия: КЦП-10-1				Горловина: КЦО-1		Тип люка: Скобы шт	Л	Т	Рн	Марка стремянки
1	2	3	4	5	6	7	8	9																	
КЗ-1	—	900	1100	—	1000	600	500	—	1	—	1	—	—	—	1	—	—	—	1	—	1	1	—	—	с1

ГИП	Бояршинов			902-2-458 м. 88 - ТХ
Рук. бр.	Бояршинов			
Гл. спец.	Кучумова		IX.88	
Вед. инж.	Харламова		IX.88	Очистные сооружения для сточных вод от мойки автомобилей для строительства в северных районах Q=20 л/с
Ст. инж.	Фирсова		IX.88	

Стадия	Лист	Листов
РП	14	

Схема систем 9,11
Таблица колодцев

ГИПРОАВТОТРАНС
Новосибирский филиал

Привязан

Инв. №

Инв. № подл. | Подпись и дата | Взам. инв. №

Копировал

Формат

Альбом 2

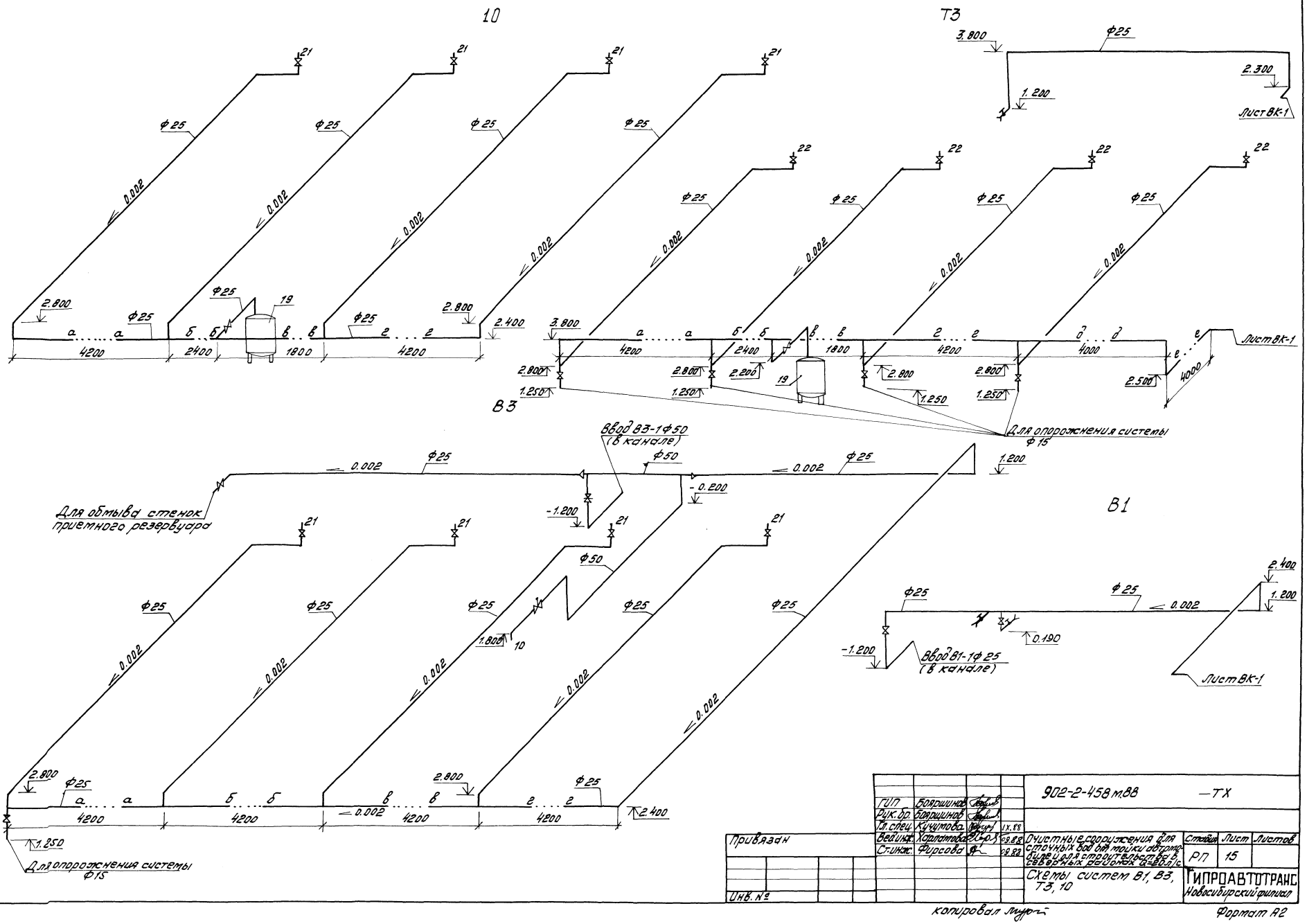

ГИП	Боршинов			902-2-458.т.88 — ТХ			
Рук.гр.	Боршинов						
Гл.спец.	Кучутова		IX.88				
Ведущ.	Харлатова		08.88	Очистные сооружения для сточных вод АЗС, мойки автотранспорта, гаражей-стоянок в северных районах Западной Сибири	Стадия	Лист	Листов
Ст.инж.	Фирсова		08.88		РП	15	
Привязан				Схемы систем В1, В3, ТЗ, 10	ГИПРОАВТОТРАНС Новосибирский филиал		
Инв.№							

Инв.№ подл. | Подпись и дата | Взам.инв.№

Копировал Лидер

Формат А2

Альбом 2

Ведомость рабочих чертежей основного комплекта

Лист	Наименование	Примечание
1	Общие данные. План на отм. 0.000. План кровли. Схемы систем В1, Т3, К1, К2	

Ведомость ссылочных и прилагаемых документов

Обозначение	Наименование	Примечан.
	Ссылочные документы	
Серия 4.904-69	Детали крепления санитарно-технических приборов и трубопроводов	
	Прилагаемые документы	
902-2-458м.88 - ВК.СО	Спецификация оборудования	
902-2-458м.88 - ВК.ВМ	Ведомость потребности в материалах	

Общие указания

1. Исходными данными для разработки рабочих чертежей являются: задание на проектирование, утвержденное Минавтотрансом РСФСР 7 апреля 1986 г., и дополнение к заданию, утвержденное 23 декабря 1987 г.
2. Основные показатели по чертежам водопровода и канализации приведены в таблице.

Наименование системы	Потребный напор на вводе МПа	Расчетный расход				Установленная мощн. электродвигателей квт	Примечание
		м³/сут	м³/ч	л/с	при пожаре л/с		
1. Водопровод хозяйственно-питьевой		1,34	0,67	0,375	—		
а) хозяйственно-питьевые нужды	15/15·10⁴	0,10	0,17	0,175			
б) принятие душа		0,75	0,50	0,20			
в) мойка пола		0,49	0,49	0,30			
2. Горячее водоснабжение	15/15·10⁴	0,39	0,32	0,11	—		
3. Канализация бытовая		1,34	0,67	1,975	—		
4. Внутренние водостоки		—	—	1,44	—	0,6	

3. Расходы питьевой воды учитываются общеплощадочными водомерами автотранспортного предприятия.
4. Стальные трубопроводы прокладываются открыто с уклоном 0,002 к приборам и местам спуска и окрашиваются краской ПФ-170.

Типовой проект разработан в соответствии с действующими нормами и правилами и предусматривает мероприятия, обеспечивающие пожарную безопасность при эксплуатации здания

Главный инженер проекта [подпись] /Бояршинов/

План на отм. 0.000

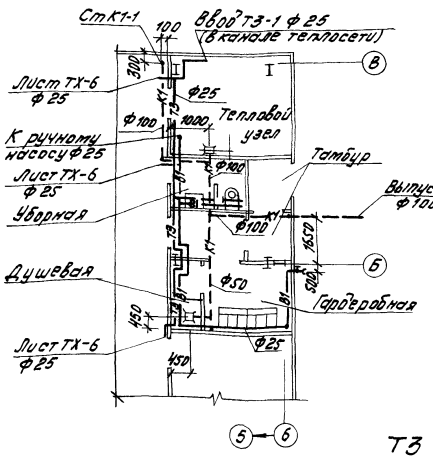

План кровли

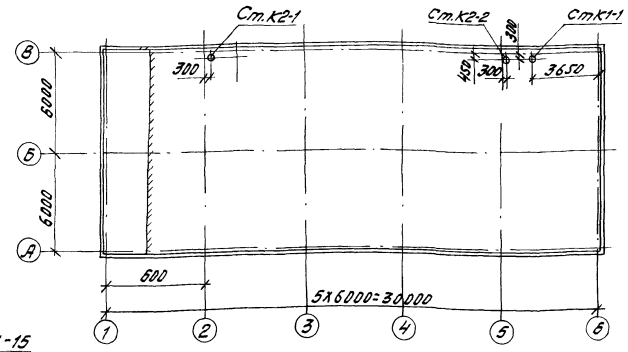

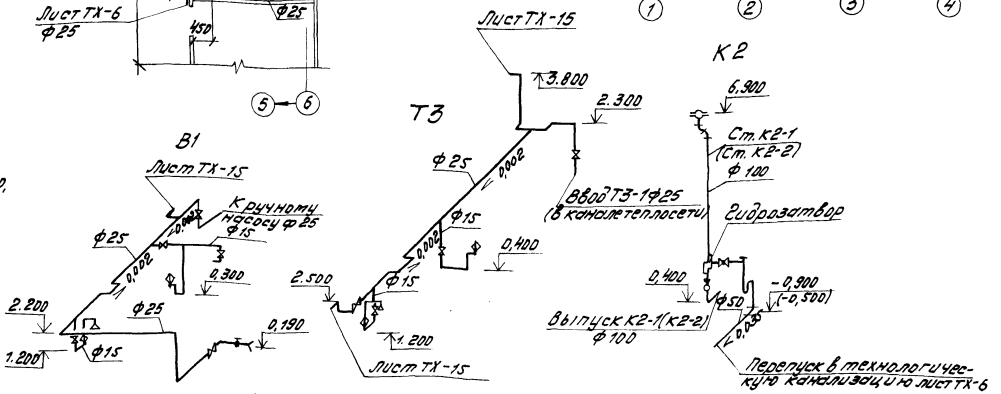

Гидрозатвор Разрез 1-1

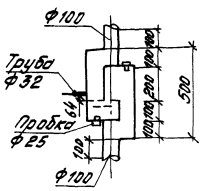

План

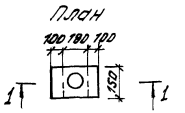

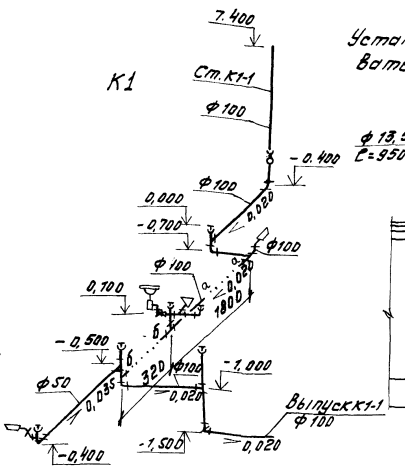

Установка электрообогревателя в воронке

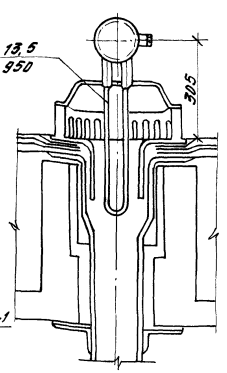

Перелив в канализационную сеть

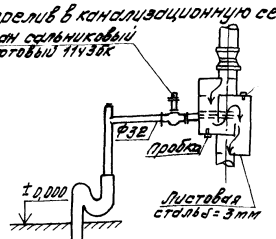

Выпуск на рельеф

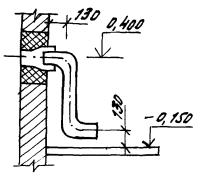

Согласовано:

Гл. спец.	Стрехнин	
Гл. спец.	Бабин	
Рук. гр.	Смирнова	

Инв. № подл. | Подпись и дата | Взам. инв. №

Инв. №			
ГИП	Бояршинов		
Рук. бр.	Бояршинов		
Н. контр.	Сучумова		IX.88
Гл. спец.	Кучумова		IX.88
Ст. инж.	Фирсова		09.88

Привязан

902-2-458м.88-ВК

Очистные сооружения для сточных вод от мойки автомобилей для строительства в северных районах Q=20 л/с

Общие данные. План на отм. 0.000. План кровли. Схемы систем В1, Т3, К1, К2

Стадия	Лист	Листов
РП		1

ГИПРОАВТОТРАНС Новосибирский филиал

Формат А2

копировал [подпись]

ТИПОВОЙ ПРОЕКТ
902-2-458 м. 88

Очистные сооружения для сточных вод ПТ мойки автомобилей для строительства в северных районах производительностью 20 л/с

АЛЬБОМ 2

Эскизные чертежи общих видов нетиповых конструкций

Инв. № подл. | Подпись и дата | Взам. инв. №

Альбом 2

Обозначение	Наименование	Стр.
ОВН1	Зонт к трубе ф108х2,8 из	
	листовой стали δ=2мм	19
ТХН2	Емкость для нефтепродуктов	
	объемом 3м³. Чертеж общего вида	20
ТХН3	Емкость для нефтепродуктов	
	объемом 3м³. Сечения.	21
ТХН4	Контейнер емкостью 0,5 м³	
	Чертеж общего вида	22
ТХН5	Поддон под фильтр-транспортер	
	Чертеж общего вида	23
ТХН6	Резервуар чистой воды емкостью 25м³	
	Чертеж общего вида	24
ТХН7	Резервуар чистой воды емкостью 25м³	
	Сечения	25
ТХН8	Отстойник-сгуститель емкостью 2м³	
	Чертеж общего вида	26
ТХН9	Отстойник-сгуститель емкостью 2 м³	
	Сечения	27
ТХН10	Установка „Пневтовыброс"	
	емкостью 0,5м³	
	Чертеж общего вида	28

Альбом 2

ГИП	Бояршинов		902-2-458 м. 88
Рук. бр.	Бояршинов		
Рук. бр.	Ноткин		
Рук. гр.	Чистякова		Содержание
Ст. инж.	Хохлакова		Стадия: Р П; Лист: 1; Листов: 2
Инж.	Терещенко		ГИПРОАВТОТРАНС
Инж.	Антошевская		Новосибирский филиал

Инв. № подл. | Подпись и дата | Взам. инв. №

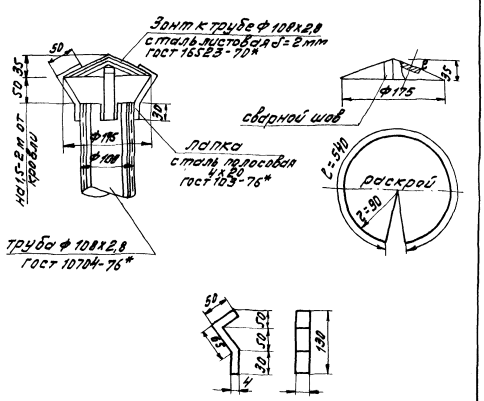

Поверхности подвергаются покрытию грунтом ГФ021 затем окрасить в 2 слоя эмалью марки ПФ-133 по ГОСТ 926-82

Привязан

Инв. №

Альбом 2

ГИП	Бояршинов		902-2-458 м. 88 ОВН1
Рук. бр.	Бояршинов		
Рук. бр.	Ноткин		
Рук. гр.	Чистякова		Зонт к трубе ф108х2,8
Инж.	Антошевская		Стадия: Р П; Лист: 1; Листов: 1
			ГИПРОАВТОТРАНС
			Новосибирский филиал

Инв. № подл. | Подпись и дата | Взам. инв. №

Формат А4

Обозначение	Наименование	Стр.
ТХН11	Установка „Пневтовыброс" емкостью	
	0,5м³. Чертеж общего вида	29
ТХН12	Установка „Пневтовыброс"	
	емкостью 0,5м³ сечения. Вид.	30
ТХН13	Установка „Пневтовыброс" емкостью 0,5м³	
	Спецификация материалов. Сечение.	31

Альбом 2

ГИП	Бояршинов		902-2-458 м. 88
Рук. бр.	Бояршинов		
Рук. бр.	Ноткин		
Рук. гр.	Чистякова		Содержание
Ст. инж.	Хохлакова		Стадия: Р П; Лист: 2; Листов: 2
Инж.	Терещенко		ГИПРОАВТОТРАНС
Инж.	Антошевская		Новосибирский филиал

Инв. № подл. | Подпись и дата | Взам. инв. №

Копировал Мур

Альбом 2

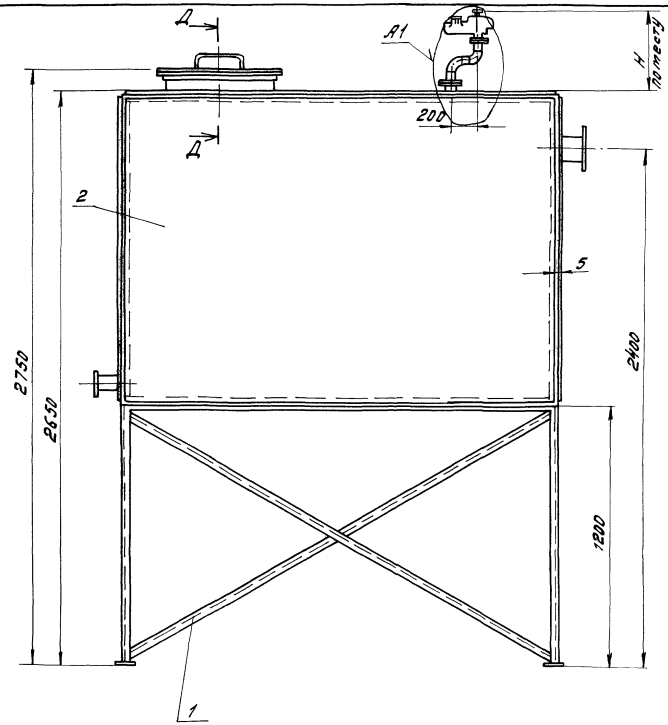

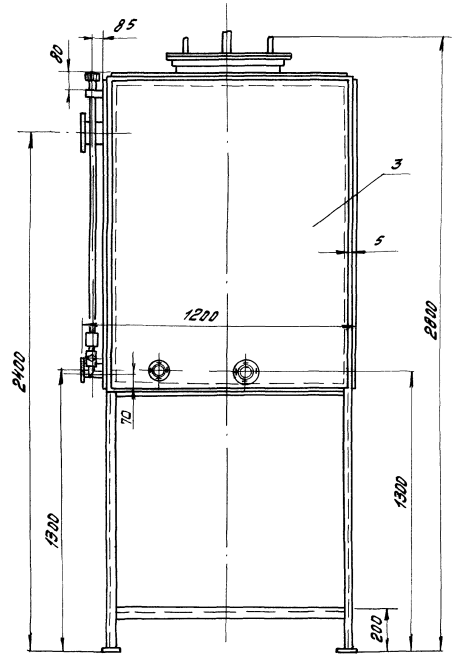

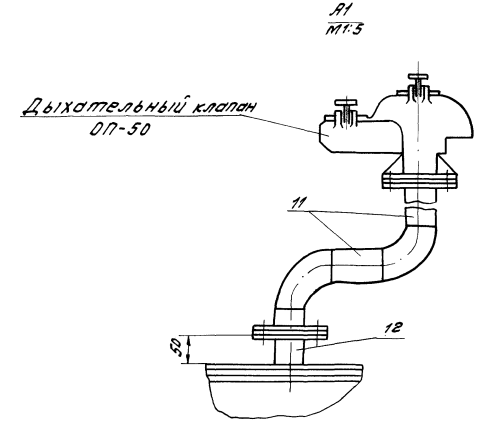

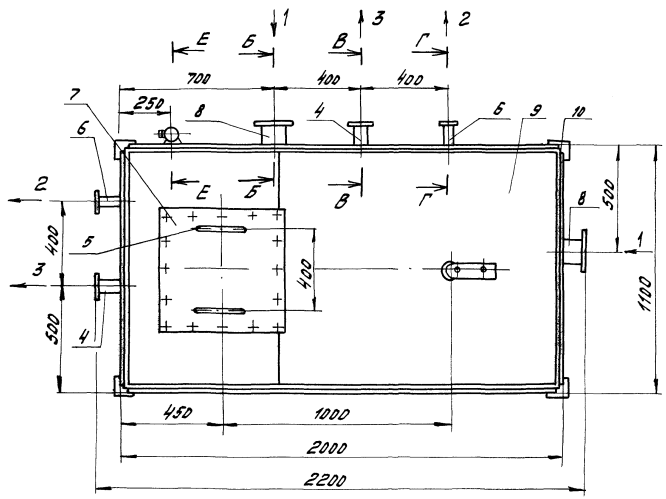

№ точек	Наименование точек подвода и отвода рабочих сред	Присоединительный элемент	Размер присоединительного элемента	Характер присоединения
1	Подвод нефтепродуктов	Труба с фланцем	Dy = 100	
2	Отвод нефтепродуктов	Труба с фланцем	Dy = 25	
3	Отвод воды	Труба с фланцем	Dy = 50	

Техническая характеристика

1. Тип- стационарный
2. Емкость, $м^3$ - 3
3. Габаритные размеры, мм - 2200 x 1200 x 2800
4. Ориентировочная масса, кг - 500

Технические требования

1. H14, h14; $\pm \frac{t_2}{2}$
2. Сварные швы производить по ГОСТ 5264-80 по периметру прилегания деталей, катет шва равен наименьшей толщине свариваемых деталей, кроме указанных.
3. Шероховатость поверхностей сварных швов и кромок реза деталей - $\overset{125}{\vee}$
4. Покрытие: грунтовка ХС-010 ГОСТ 9355-811 эмаль ХВ-124, салатная, ГОСТ 10144-74. IV. УХЛ.

ГИП	Бояршинов		
Рук. бр.	Бояршинов		
Рук. бр.	Ножин		12.9.88
Ст. инж.	Хохрякова		

902-2-458 м.88 — ТХН

Привязан

Инв. №

Очистные сооружения для сточных вод от мойки автомобилей для строительства в северных районах Q=20л/с

Емкость для нефтепродуктов объемом 3 $м^3$

Чертеж общего вида

Стадия	Лист	Листов
РП	2	

ГИПРОАВТОТРАНС
Новосибирский филиал

Инв. № подл. | Подпись и дата | Взам. инв. №

копировал

Формат А2

Альбом 2

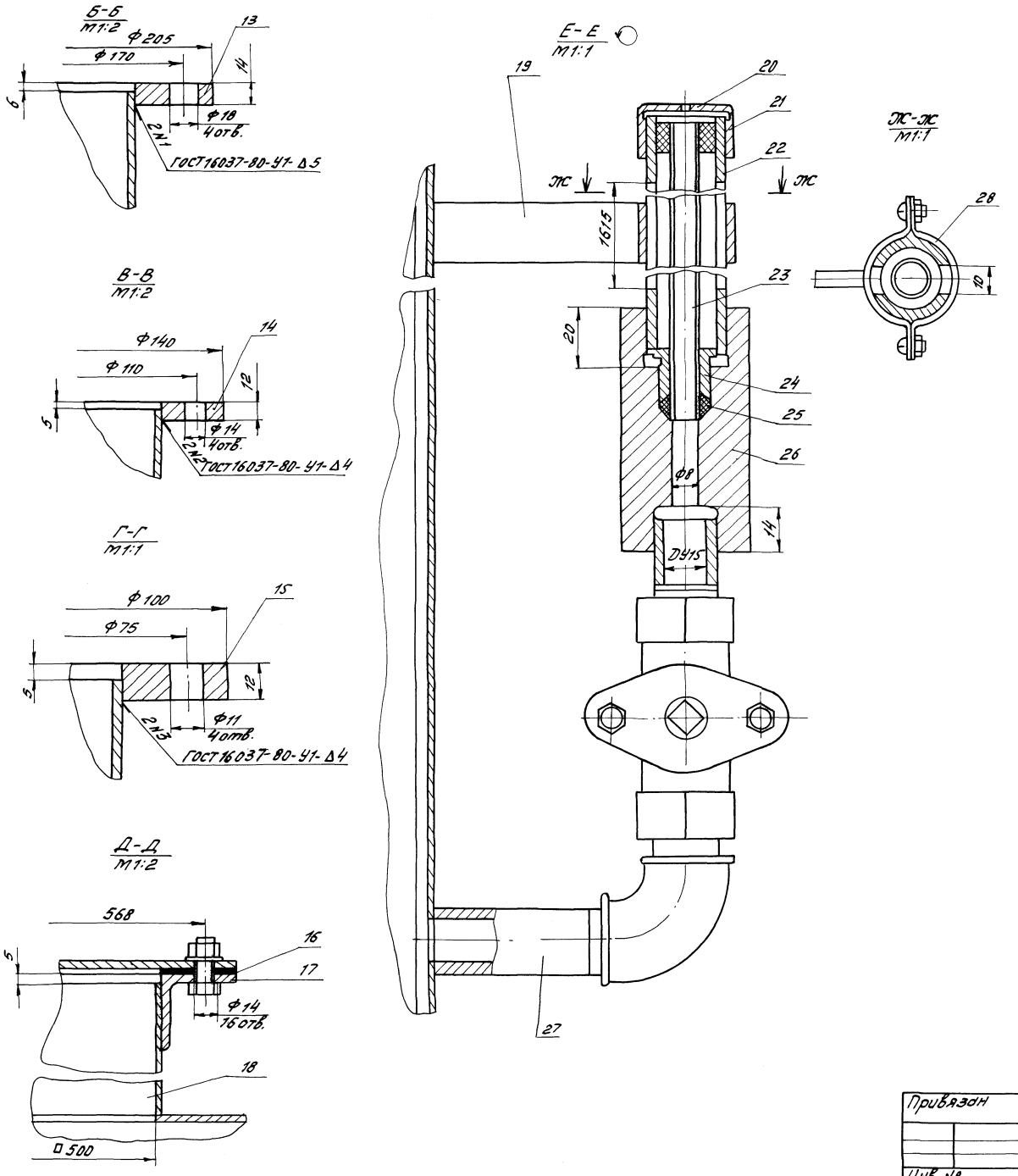

Спецификация материалов

№ поз.	Наименование	Материал	Размеры, мм	Кол. шт.
1	Каркас	Уголок Б-50х50х5 ГОСТ8509-86 / Ст.3 ГОСТ 535-79	30000	
2	Лист	Лист Б-3,0 ГОСТ 19903-74 / 4-IV-В Ст3 ГОСТ 16523-70	1984х1437	2
3	Стенка боковая	Лист Б-3,0 ГОСТ 19903-74 / 4-IV-В Ст.3 ГОСТ 16523-70	1084х1437	2
4	Патрубок	Труба 57х3 ГОСТ 8732-78 / В Ст2сп ГОСТ 8731-87	L=95	2
5	Ручка	Круг В-16 ГОСТ 2590-71 / Ст.3 ГОСТ 535-79	L=300	2
6	Патрубок	Труба 32х3 ГОСТ 8732-78 / В Ст2сп ГОСТ 8731-87	L=95	2
7	Крышка	Лист Б-3,0 ГОСТ 19903-74 / 4-IV-В Ст3 ГОСТ 16523-70	608х608	1
8	Патрубок	Труба 108х4 ГОСТ 8732-78 / В Ст2сп ГОСТ 8731-87	L=94	2
9	Лист	Лист Б-3,0 ГОСТ 19903-74 / 4-IV-В Ст.3 ГОСТ 16523-70	1084х1984	2
10	Основание	Лист Б-6,0 ГОСТ 19903-74 / В Ст3 ГОСТ 14637-79	70х70	4
11	Труба	Труба 57х3 ГОСТ 8732-78 / В Ст2сп ГОСТ 8731-87	L- по месту	
12	Патрубок	Труба 57х3 ГОСТ 8732-78 / В Ст2сп ГОСТ 8731-87	L=45	1
13	Фланец	Лист Б-15 ГОСТ 19903-74 / В Ст3 ГОСТ 14637-79	Ф205хФ110	2
14	Фланец	Круг В-140 ГОСТ 2590-71 / Ст3 ГОСТ 535-79	Ф140хФ59	5
15	Фланец	Круг В-100 ГОСТ 2590-71 / Ст3 ГОСТ 535-79	Ф100хФ33	2
16	Прокладка	Пластина I, лист-ПМБ-3-С-4.8 ГОСТ 7338-77	□608х□500	1
17	Фланец	Уголок Б-50х50х5 ГОСТ8509-86 / Ст3 ГОСТ 535-79	L=1682	1
18	Стенка	Лист Б-3,0 ГОСТ 19903-74 / 4-IV-В Ст3 ГОСТ 16523-70	500х89	4
19	Ребро	Лист Б-3,0 ГОСТ 19903-74 / 4-IV-В Ст3 ГОСТ 16523-70	70х20	1
20	Колпак	Круг В-34 ГОСТ 2590-71 / Ст.3 ГОСТ 535-79	L=20	1
21	Кольцо	Пластина I, лист-ПМБ-10-С-4.8 ГОСТ 7338-77	Ф22хФ12	1
22	Корпус	Труба 20х2,8 ГОСТ 3262-75	L=1640	1
23	Указатель	Трубка 12х2,5х1660 ГОСТ 8446-74	L=1860	1
24	Втулка	Круг В-22 ГОСТ 2590-71 / Ст.3 ГОСТ 535-79	L=18	1
25	Прокладка	Пенька трепаная ГОСТ 23406-78Э		0,01кг
26	Корпус	Круг В-42 ГОСТ 2590-71 / Ст.3 ГОСТ 535-79	L=80	1
27	Патрубок	Труба 15х2,8 ГОСТ 3262-75	L=72	1

ГИП	Бояршинов		
Рук.бр.	Бояршинов		
Рук.бр.	Ножин		12.9.88
Ст.инж.	Хохрякова		

902-2-458т.88 — ТХН

Привязан

Инв. №

Очистные сооружения для сточных вод от мойки автомобилей для строительства в северных районах Q=20л/с

Емкость для нефтепродуктов объемом 3м³. Сечения

Стадия	Лист	Листов
РП	3	

ГИПРОАВТОТРАНС
Новосибирский филиал

Инв. № подл. | Подпись и дата | Взам. инв. №

копирова

Формат А2

Альбом 2

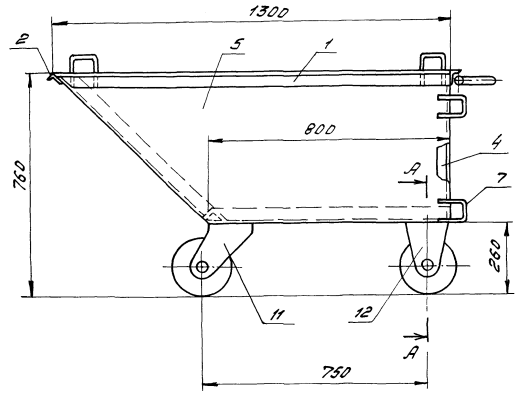

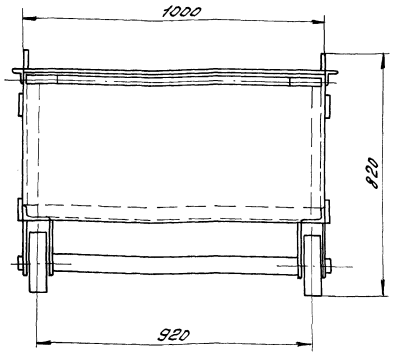

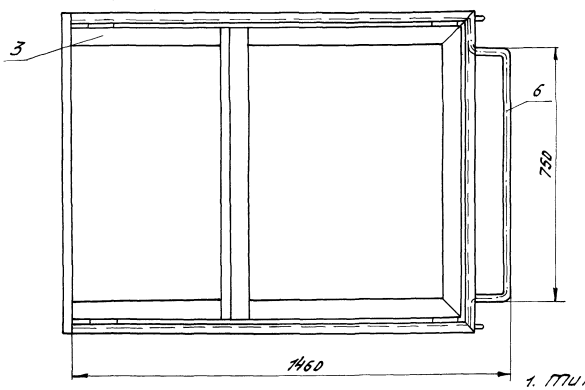

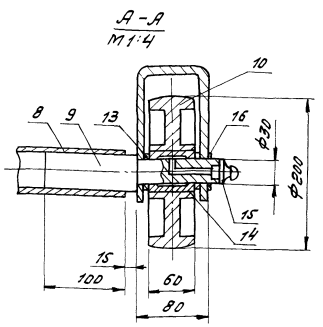

Спецификация материалов

№ поз.	Наименование	Материалы	Размеры	Кол. во
1	Рамка верхняя	Уголок Б-50х32х3 ГОСТ 8510-86 / Ст3 ГОСТ 535-79	ℓ = 3728	1
2	Связь	Уголок Б-50х32х3 ГОСТ 8510-86 / Ст3 ГОСТ 535-79	ℓ = 1064	1
3	Рамка нижняя	Уголок Б-80х50х5 ГОСТ 8510-86 / Ст3 ГОСТ 535-79	ℓ = 4992	1
4	Стойка	Уголок Б-80х50х5 ГОСТ 8510-86 / Ст3 ГОСТ 535-79	ℓ = 450	2
5	Короб	Лист Б-3.0 ГОСТ 19903-74 / 4-IV-Вст3 ГОСТ 16523-70	2021х2014	1
6	Ручка	Круг В-25 ГОСТ 2590-71 / Ст3 ГОСТ 535-79	ℓ = 1180	1
7	Скоба	Круг В-10 ГОСТ 19903-74 / Ст3 ГОСТ 535-79	ℓ = 320	8
8	Труба	Труба 45х2.5 ГОСТ 8732-78 / Вст.2сп ГОСТ 8731-87	ℓ = 810	2
9	Полуось	Круг В-40 ГОСТ 2590-71 / 20 ГОСТ 1050-74	ℓ = 210	4
10	Колесо	Круг В-200 ГОСТ 2590-71 / Ст3 ГОСТ 535-79	ℓ = 60	4
11	Кронштейн	Лист Б-5.0 ГОСТ 19903-74 / Вст3 ГОСТ 14637-79	235х220	2
12	Кронштейн	Лист Б-5.0 ГОСТ 19903-74 / Вст3 ГОСТ 14637-79	150х220	2
13	Втулка распорная	Круг В-40 ГОСТ 2590-71 / Ст3 ГОСТ 535-79	ℓ = 5	8
14	Втулка	Чугун АЧК-1 ГОСТ 1585-85	Ф50	4

Спецификация покупных изделий

№ поз	Наименование	Кол. во
15	Масленка 1,2.Ц6 ГОСТ 19853-74	4
16	Кольцо 1А30 ГОСТ 13940-86	4

Технические требования

1. h 14, H14, $\pm \frac{t_2}{2}$
2. Сварные швы производить по ГОСТ 5264-80 по периметру прилегания деталей. Катет шва равен наименьшей толщине свариваемых деталей
3. Шероховатость поверхностей сварных швов и кромок реза деталей – $\sqrt{125}$
4. Покрытие: грунтовка ХС-010, ГОСТ 9355-81 / эмаль ХВ-124, салатная, ГОСТ 10144-74, IV, УХЛ.

Техническая характеристика

1. Тип – передвижной
2. Способ передвижения – вручную
3. Емкость, $м^3$ – 0,5
4. Габаритные размеры, мм – 1460х1000х820
5. Ориентировочная масса, кг – 180

ГИП	Бояршинов		
Рук. бр.	Бояршинов		
Рук. бр.	Ножин		12.9.88
Ст. инж.	Терещенко		

902-2-458 м. 88 – ТХН

Очистные сооружения для сточных вод от мойки автомобилей для строительства в северных районах Q = 20 л/с

Контейнер емкостью 0,5 м³
Чертеж общего вида

Стадия	Лист	Листов
РП	4	

ГИПРОАВТОТРАНС
Новосибирский филиал

Привязан

Инв. №

Инв. № подл. | Подпись и дата | Взам. инв. №

копировал Мур

Формат А2

Альбом 2

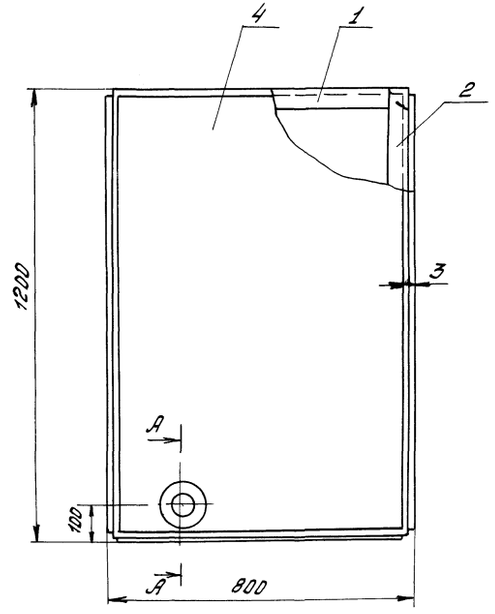

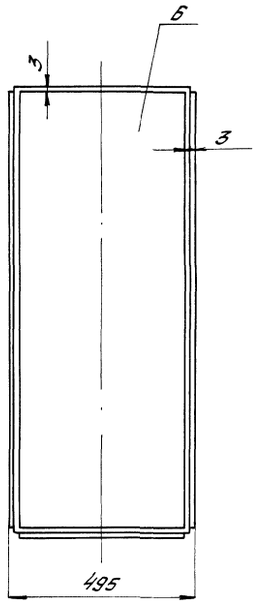

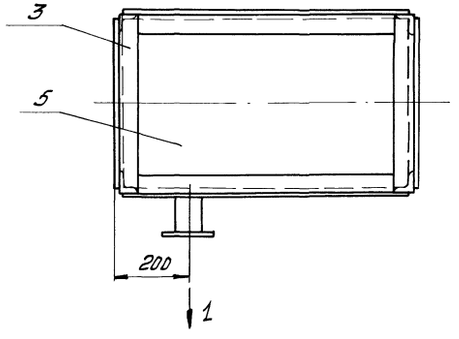

А–А
М1:1

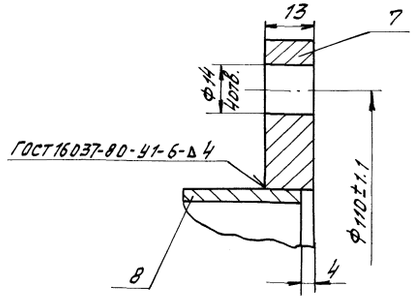

№ точек	Наименование точек подвода и отвода рабочих сред	Присоединительный элемент	Размер присоединительного элемента	Характер присоединения
1	Отвод фильтрата	труба с фланцем	Ду=50	

Спецификация материалов

№ поз.	Наименование	Материалы	Размеры	Кол-во
1.	Связь	Уголок $\frac{Б-32\times32\times3\ ГОСТ\ 8509-86}{Ст3\ ГОСТ\ 535-79}$	ℓ=732	4
2	Стойка	Уголок $\frac{Б-32\times32\times3\ ГОСТ\ 8509-86}{Ст3\ ГОСТ\ 535-79}$	ℓ=1195	4
3	Связь	Уголок $\frac{Б-32\times32\times3\ ГОСТ\ 8509-86}{Ст.3\ ГОСТ\ 535-79}$	ℓ=485	4
4	Стенка	Лист $\frac{Б-2.0\ ГОСТ\ 19903-74}{4-IV-Вст3\ ГОСТ\ 16523-70}$	790 х 1192	2
5	Дно	Лист $\frac{Б-2.0\ ГОСТ\ 19903-74}{4-IV-Вст3\ ГОСТ\ 16523-70}$	790 х 485	1
6	Стенка	Лист $\frac{Б-2.0\ ГОСТ\ 19903-74}{4-IV-Вст.3\ ГОСТ\ 16523-70}$	485 х 1192	2
7	Фланец	Круг $\frac{В-140\ ГОСТ\ 2590-71}{Ст3\ ГОСТ\ 535-79}$	ℓ=14	1
8	Патрубок	Труба $\frac{57\times3\ ГОСТ\ 8732-78}{Вст2сп\ ГОСТ\ 8731-87}$	ℓ=100	1

Технические требования

1. $H14, h14, \pm\frac{t2}{2}$
2. Неуказанные сварные швы производить по ГОСТ 5264-80 по периметру прилегания деталей, катет шва равен наименьшей толщине свариваемых деталей.
3. Шероховатость поверхностей сварных швов и кромок реза деталей – $\overset{125}{\nabla}$
4. Покрытие: грунтовка ХС-010, ГОСТ 9355-81 / эмаль ХВ-124, салатная, ГОСТ 10144-74, IV, УХЛ.

Техническая характеристика

1. Тип - сварной
2. Габаритные размеры, мм - 800 х 495 х 1200
3. Ориентировочная масса, кг - 70

				902-2-458 т.88 ТХН			
ГИП	Бородинов						
Рук. бр.	Бородинов						
Руч. бр.	Номин		11.9.88				
Н. контр.	Перещенко			Очистные сооружения для сточных вод от мойки автотранспорта для строительства в северных районах В=20 л/с	Стадия	Лист	Листов
					РП	5	
				Поддон под фильтр-транспортер. Чертеж общего вида	ГИПРОАВТОТРАНС Новосибирский филиал		

Привязан

Инв. №

Инв. № подл. | Подпись и дата | Взам. инв. №

Копировал

Формат А2

Альбом 2

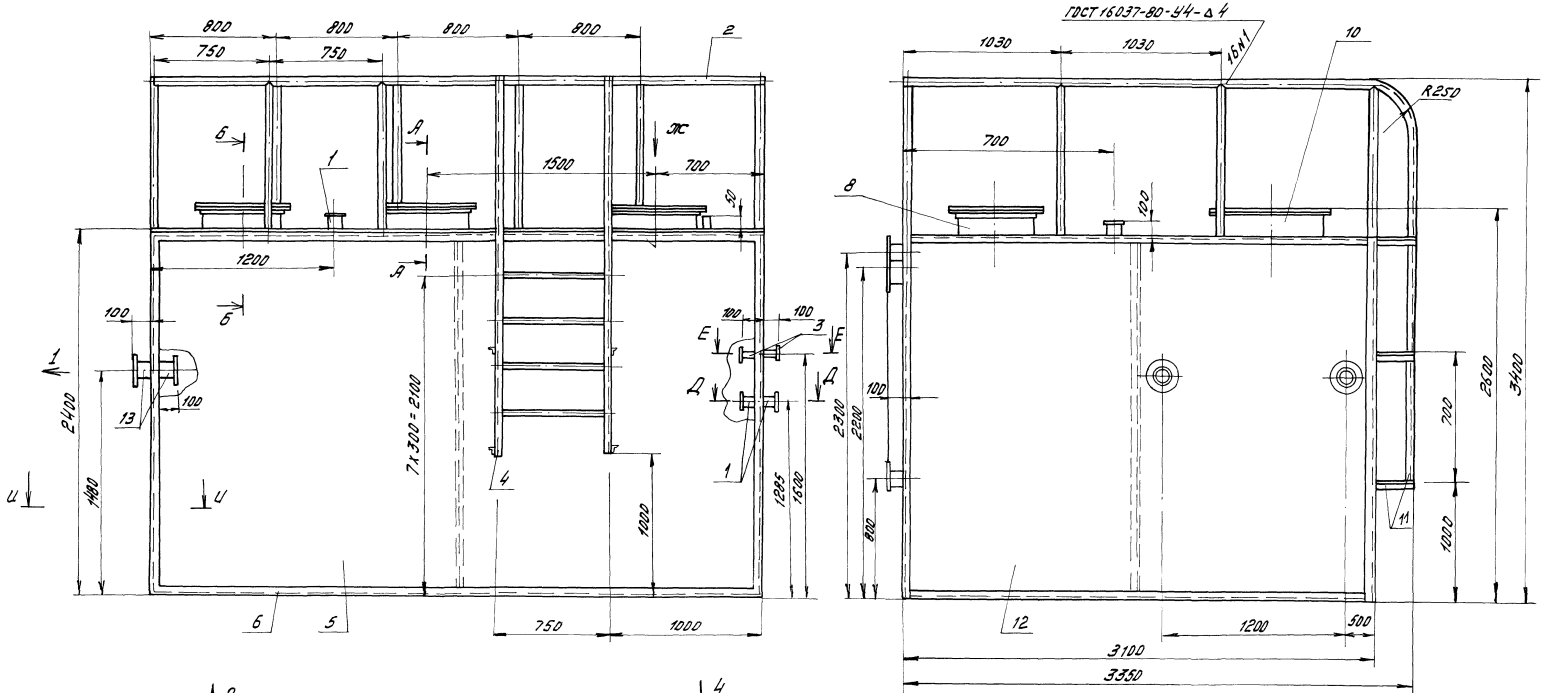

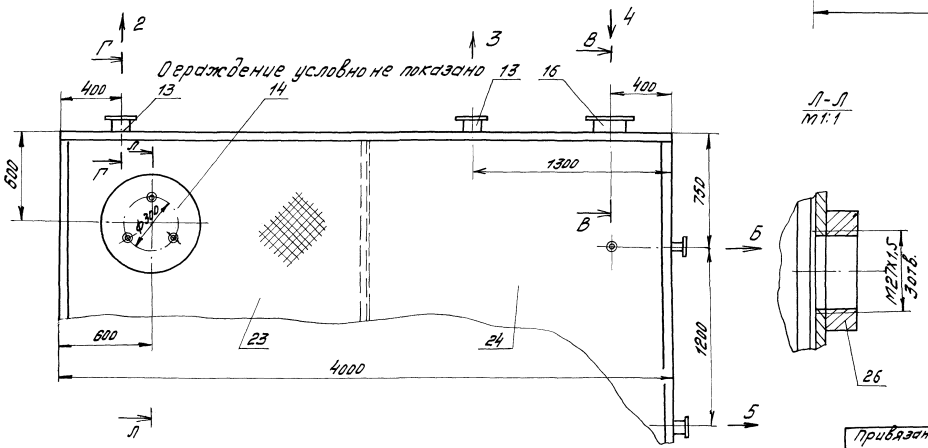

Техническая характеристика

1. Тип- стационарный
2. Емкость, м³ - 25
3. Габаритные размеры, мм - 4000 х 3100 х 3400
4. Ориентировочная масса, кг - 1900

Технические требования

1. Н14, h 14, $\pm\frac{t2}{2}$
2. Сварные швы производить по ГОСТ 5264-80, по периметру прилегания деталей. Катет шва равен наименьшей толщине свариваемых деталей, кроме указанных на чертеже
3. Шероховатость поверхн. сварных швов и кромок реза дет. Б.4- 12,5
4. Покрытие грунтовка ХС-010 ГОСТ 9355-81/эмаль ХВ-124, салатная, ГОСТ 10144-74-IV-УХЛ.

ГИП	Бояршинов			902-2-458 м. 88 - ТХН
Рук.бр.	Бояршинов			
Рук.бр.	Ножин		12.9.88	
Ст.инж.	Хохрякова			Очистные сооружения для сточных вод от мойки автомобилей для строительства в северных районах Б=20 л/с
				Резервуар чистой воды емкостью 25 м³. Чертеж общего вида

Стадия	Лист	Листов
РП	6	

ГИПРОАВТОТРАНС Новосибирский филиал

Привязан

Инв. №

Инв.№ подл. | Подпись и дата | Взам.инв.№

копировал Мур

Формат А2

Альбом 2

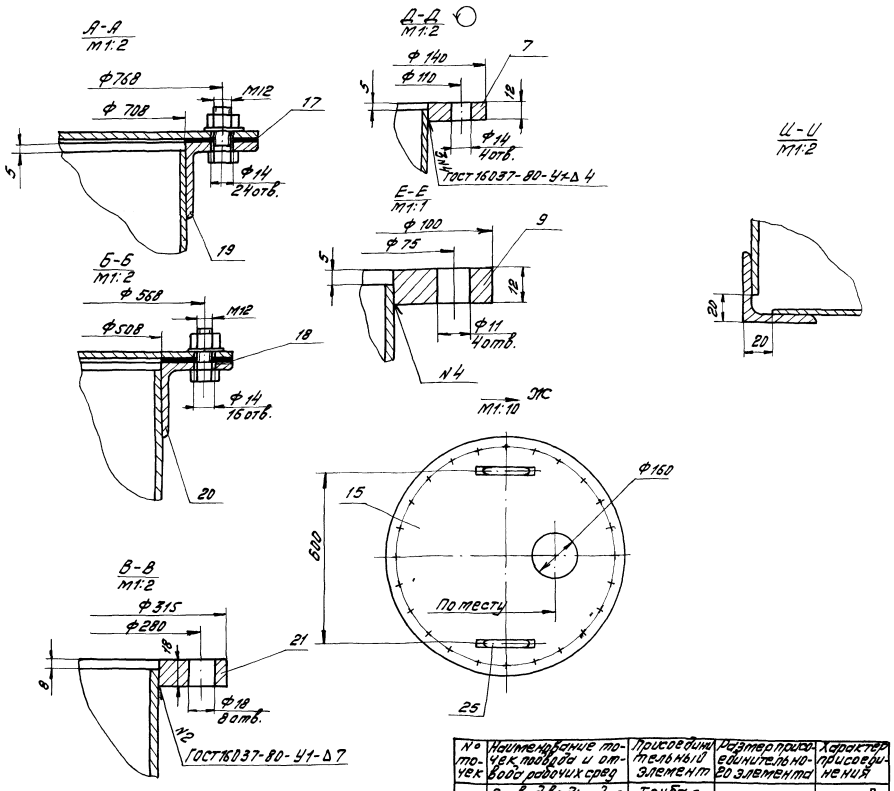

№ точек	Наименование точек подвода и отвода рабочих сред	Присоединительный элемент	Размеры присоединительного элемента	Характер присоединения
1	Отвод воды для гидроаккумулятора	Труба с фланцем	Dy = 100	
2	Слив воды	Труба с фланцем	Dy = 100	
3	Перелив воды	Труба с фланцем	Dy = 100	
4	Залив воды	Труба с фланцем	Dy = 200	
5	Отбор воды для охлаждения подшипников компрессора	Труба с фланцем	Dy = 25	
6	Отбор очищенной воды на регенерацию фильтра	Труба с фланцем	Dy = 50	

Спецификация материалов

№ поз.	Наименование	Материал	Размеры, мм	Кол. шт.
1.	Патрубок	Труба ст 3 сп ГОСТ 8732-78 / Труба ст 2 сп ГОСТ 8731-87	L = 100	3
2	Ограждение	Труба 15х2,8 ГОСТ 3262-75	L = 30000	
3	Патрубок	Труба 32х3 ГОСТ 8732-78 / Ст 3 сп ГОСТ 8731-87	L = 100	2
4	Ступенька	Круг В-20 ГОСТ 2590-71 / Ст 3 ГОСТ 535-79	L = 740	7
5	Стенка	Лист 6-4,0 ГОСТ 19903-74 / Ст 3 ГОСТ 14637-79	3960 х 2365	2
6	Каркас	Уголок 6-50х50х5 ГОСТ 8509-86 / Ст 3 ГОСТ 535-79	L = 50000	
7	Фланец	Круг В-140 ГОСТ 2590-71 / Ст 3 ГОСТ 535-79	ф140 х ф53	2
8	Патрубок	Лист 6-4,0 ГОСТ 19903-74 / Ст 3 ГОСТ 14637-79	1580 х 187	1
9	Фланец	Круг В-100 ГОСТ 2590-71 / Ст 3 ГОСТ 535-79	ф100 х ф33	1
10	Патрубок	Лист 6-4,0 ГОСТ 19903-74 / Ст 3 ГОСТ 14637-79	2210 х 187	2
11	Лестница	Уголок 6-50х50х5 ГОСТ 8509-86 / Ст 3 ГОСТ 535-79	L = 10000	
12	Стенка боковая	Лист 6-4,0 ГОСТ 19903-74 / Ст 3 ГОСТ 14637-79	3060 х 2355	2
13	Патрубок	Труба 108х4 ГОСТ 8732-78 / Ст 3 сп ГОСТ 8731-87	L = 98	5
14	Крышка	Лист 6-5,0 ГОСТ 19903-74 / Ст 3 ГОСТ 14637-79	ф608	1
15	Крышка	Лист 6-5,0 ГОСТ 19903-74 / Ст 3 ГОСТ 14637-79	ф808	2
16	Патрубок	Труба 219х8 ГОСТ 8732-78 / Ст 3 сп ГОСТ 8731-87	L = 97	1
17	Прокладка	Пластина Т, лист-0,8 Б-С-3-1,3 ГОСТ 7338-77	ф808 х ф708	2
18	Прокладка	Пластина Т, лист-0,8 Б-С-3-1,3 ГОСТ 7338-77	ф608 х ф508	1
19	Фланец	Уголок 6-50х50х5 ГОСТ 8509-86 / Ст 3 ГОСТ 535-79	L = 2310	2
20	Фланец	Уголок 6-50х50х5 ГОСТ 8509-86 / Ст 3 ГОСТ 535-79	L = 1682	1
21	Фланец	Лист 6-20 ГОСТ 19903-74 / Ст 3 ГОСТ 14637-79	ф315 х ф222	1
22	Фланец	Лист 6-15 ГОСТ 19903-74 / Ст 3 ГОСТ 14637-79	ф205 х ф110	4
23	Лист верхний	Сталь листовая рифленая ромбическая 5 ГОСТ 8568-77	3900 х 3090	1
24	Дно	Лист 6-4,0 ГОСТ 19903-74 / Ст 3 ГОСТ 14637-79	3960 х 3060	1
25	Ручка	Круг В 16 ГОСТ 2590-71 / Ст 3 ГОСТ 535-79	L = 300	4
26	Бобышка	Круг В-40 ГОСТ 2590-71 / Ст 3 ГОСТ 535-79	L = 10	3

ГИП	Барышников		902-2-458 т.88 - ТХН
Рук. гр.	Барышников		
Рук. гр.	Жежин		
Ст. инж.	Хохряков		

Очистные сооружения для станочных ф-р. 6 тр. моечно-ополаскочных. Вместимость 25 м³ на 6 рабочих дней.

Резервуар чистой воды емкостью 25 м³. Сечения.

Стадия: Р П | Лист: 7 | Листов:

ГИПРОАВТОТРАНС Новосибирский филиал

Привязан

Инв. №

Инв. № подл. | Подпись и дата | Взам. инв. №

Копировал | Формат А2

Альбом 2

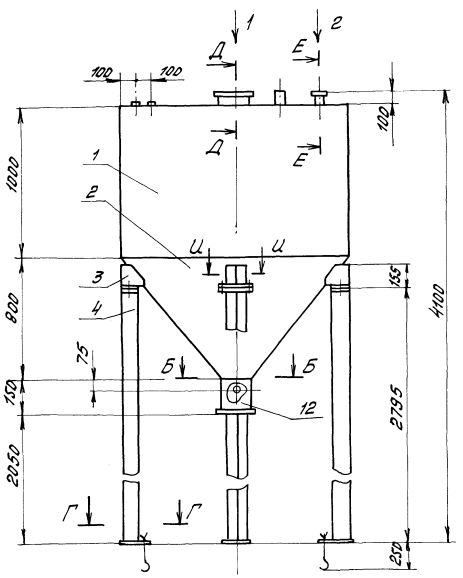

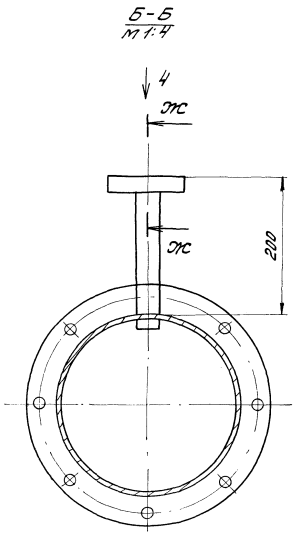

Спецификация материалов

№ поз.	Наименование	Материалы	Размеры	Кол-во
1.	Обечайка	Лист Б-3.0 ГОСТ 19903-74 / 4-IV-Вст3 ГОСТ 16523-70	4700 x 1000	1
2	Конус	Лист Б-3.0 ГОСТ 19903-74 / 4-IV-Вст3 ГОСТ 16523-70	1126 x 2181	1
3	Косынка	Лист Б-3.0 ГОСТ 19903-74 / 4-IV-Вст.3 ГОСТ 16523-70	270 x 150	8
4	Стойка	Швеллер 10 ГОСТ 8240-72 / Ст3 ГОСТ 535-79	ℓ=2785	8
5	Пластина	Лист Б-5.0 ГОСТ 19903-74 / Вст3 ГОСТ 14637-79	100 x 200	8
6	Пластина	Лист Б-5.0 ГОСТ 19903-74 / Вст3 ГОСТ 14637-79	110 x 160	4
7	Бобышка	Круг В-40 ГОСТ 2590-71 / Ст3 ГОСТ 535-79	ℓ=10	2
8	Крышка	Лист Б-3.0 ГОСТ 19903-74 / 4-IV-Вст3 ГОСТ 16523-70	ф 1500	1
9	Патрубок	Труба 108 x 4 ГОСТ 8732-78 / Вст2сп ГОСТ 8731-87	ℓ=110	1
10	Патрубок	Труба 219 x 4 ГОСТ 8732-78 / Вст2сп ГОСТ 8731-87	ℓ=100	1
11	Фланец	Лист Б-20 ГОСТ 19903-74 / Вст3 ГОСТ 14637-79	ф 315	2
12	Патрубок	Труба 219 x 4 ГОСТ 8732-78 / Вст2сп ГОСТ 8731-87	ℓ=143	1
13	Патрубок	Труба 57 x 3 ГОСТ 8732-78 / Вст2сп ГОСТ 8731-87	ℓ=100	1
14	Фланец	Круг В-140 ГОСТ 2590-71 / Ст3 ГОСТ 535-79	ℓ=14	1
15	Патрубок	Труба 32 x 3 ГОСТ 8732-78 / Вст2сп ГОСТ 8731-87	ℓ=200	1
16	Фланец	Круг В-100 ГОСТ 2590-71 / Ст3 ГОСТ 535-79	ℓ=14	1
17	Болт	Круг В-16 ГОСТ 2590-71 / Ст3 ГОСТ 535-79	ℓ=360	4

Спецификация покупных изделий

№ поз	Наименование	Кол-во
18	Болт М16 x 30.58.0115 ГОСТ 7798-70	8
19	Гайка М16.5.0115 ГОСТ 5915-70	12
20	Шайба 16.65Г.0115 ГОСТ 6402-70	8

Левое исполнение

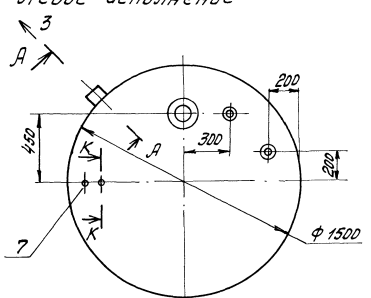

Правое исполнение

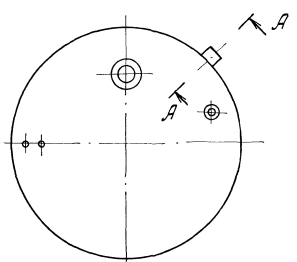

Техническая характеристика

1. Тип - стационарный
2. Габаритные размеры, мм - ф 1500 x 4100
3. Ориентировочная масса, кг - 420

№ точек	Наименование точек подвода и отвода рабочих сред	Присоединительный элемент	Размер присоединительного элемента	Характер присоединения
1	Подвод осадка	Труба с фланцем	Dy = 200	
2	Подача извести	Труба с фланцем	Dy = 50	
3	Перелив	Труба	Dy = 150	
4	Подвод воздуха	Труба с фланцем	Dy = 25	

ГИП	Бояршинов		
Рук. бр.	Бояршинов		
Рук. бр.	Ножин		12.9.88
Инженер	Терещенко		

902-2-458 м.88 — ТХН

Привязан

Инв. №

Очистные сооружения для сточных вод от мойки автомобилей для строительства в северных районах Q=20 л/с

Отстойник-сгуститель емкостью 2 м³

Чертеж общего вида

Стадия	Лист	Листов
РП	8	

ГИПРОАВТОТРАНС Новосибирский филиал

Копировал

Формат А2

Инв. № подл. | Подпись и дата | Взам. инв. №

Альбом 2

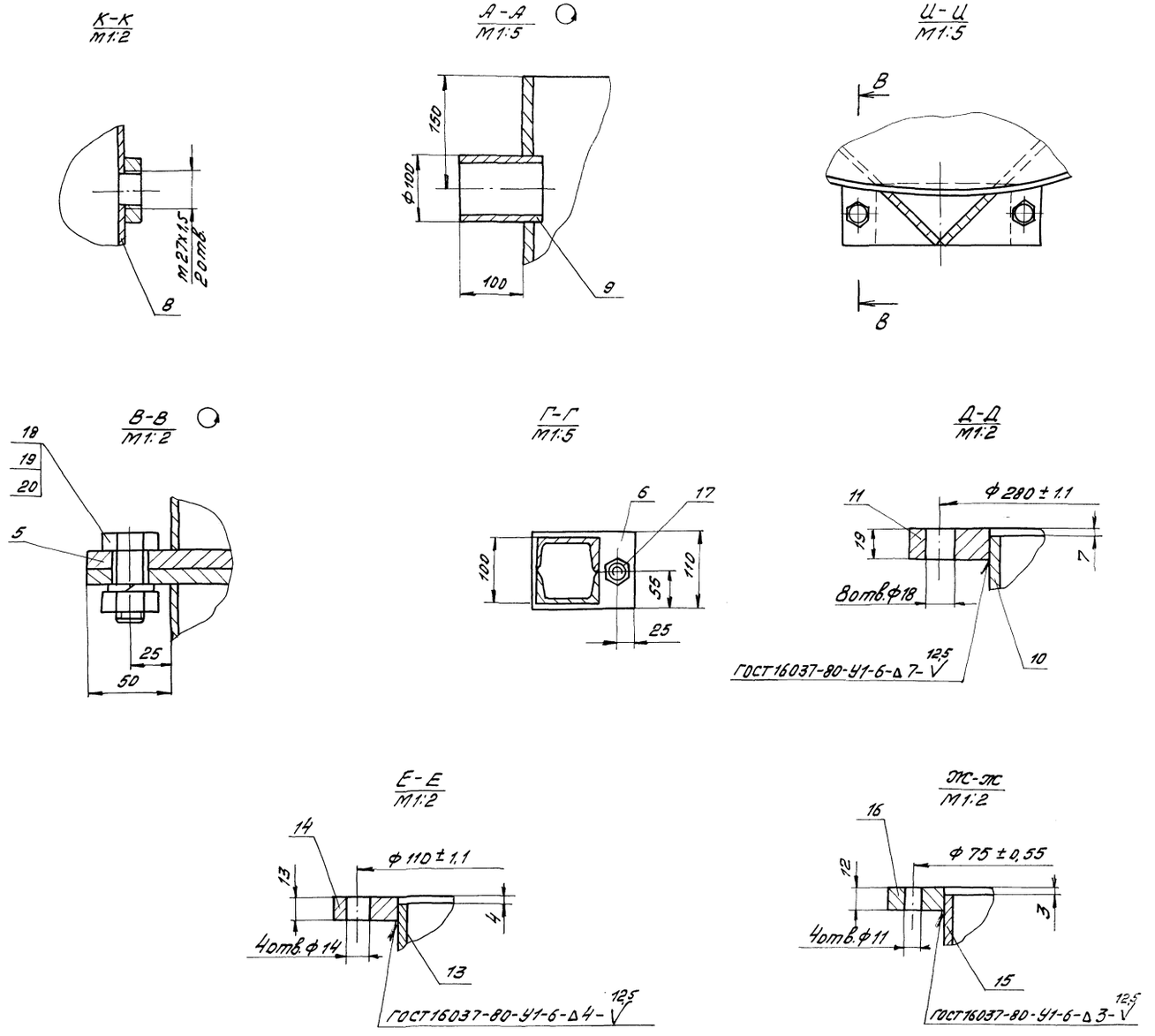

Технические требования

1. h14, H14, $\pm\frac{t_2}{2}$
2. Неуказанные сварные швы производить по ГОСТ 5264-80 по периметру прилегания деталей. Катет шва равен наименьшей толщине свариваемых деталей.
3. Шероховатость поверхностей сварных швов и кромки реза деталей - 12,5 V.
4. Покрытие: грунтовка ХС-010, ГОСТ 9355-81/ эмаль ХВ-124, салатная ГОСТ 10144-74, IV, УХЛ.

Устройство

Отстойник-сгуститель представляет собой сварную емкость диаметром 1500 мм, объемом 2,26 м³, с цилиндрической частью H=1,0 м и конусным днищем H=0,8 м. В конус вварен патрубок с условным проходом 200 мм., соединенный со шланговым затвором. Сбоку в патрубок вварен отвод с условным проходом 25 мм, служащий для подведения в емкость сжатого воздуха. К крышке приварены бобышки для установки электрических датчиков-сигнализаторов уровня.

ГИП	Бояршинов			902-2-458 М88		ТХН	
Рук.бр.	Бояршинов						
Рук.бр.	Ножин						
Инженер	Терещенко		5.9.88	Очистные сооружения для сточных вод от мойки автомобилей для строительства в северных районах Q=20 л/с	Стадия	Лист	Листов
					РП	9	
				Отстойник-сгуститель емкостью 2 м³ Сечения	ГИПРОАВТОТРАНС Новосибирский филиал		

Привязан

Инв. №

Инв. № подл. | Подпись и дата | Взам. инв. №

Копировал

Формат А2

Альбом 2

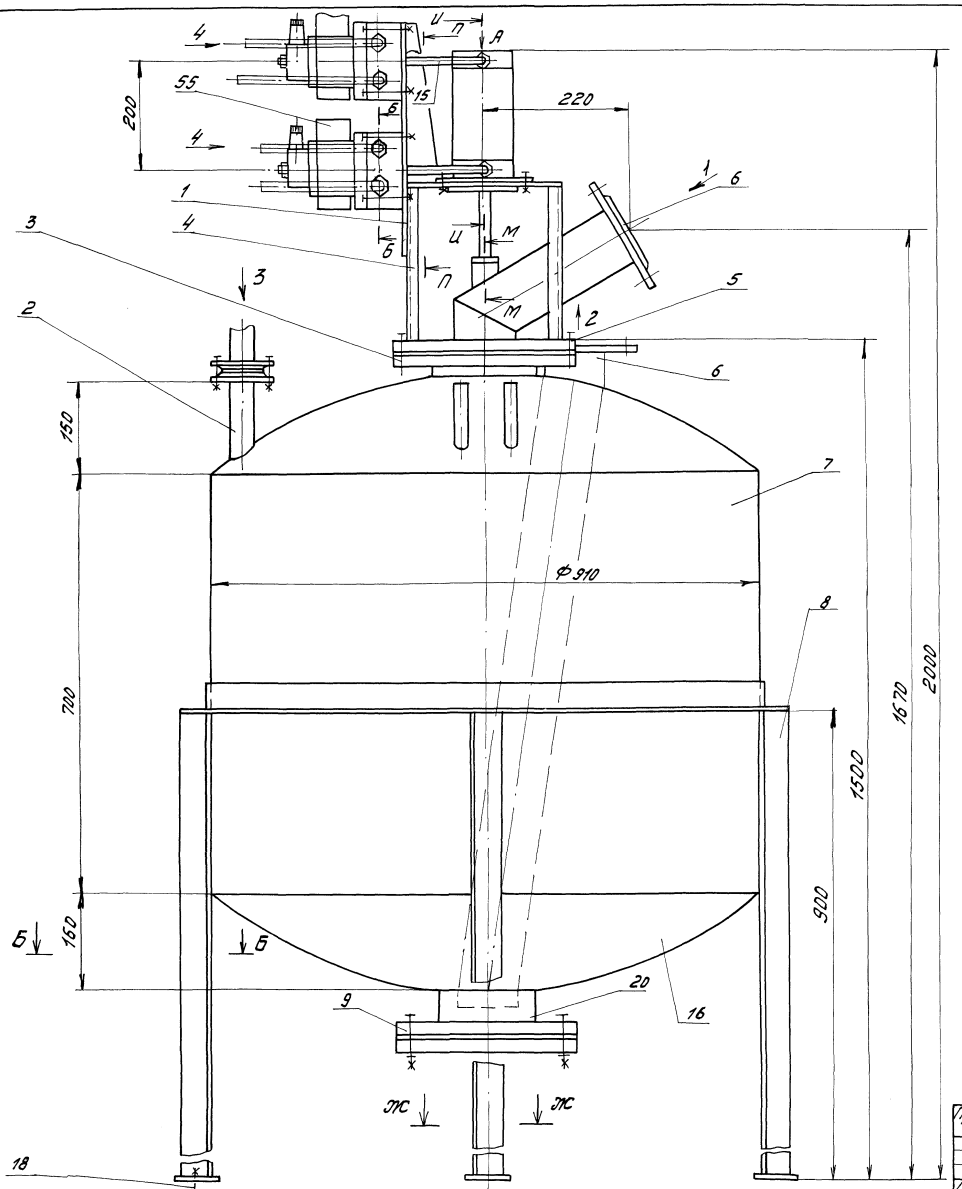

Техническая характеристика

1. Тип- стационарный
2. Емкость бака, м³ - 0,5
3. Рабочее давление, МПа - 0,4
4. Габаритные размеры, мм - 1040×1040×2000
5. Ориентировочная масса, кг - 300

Технические требования

1. Сварные швы производить по ГОСТ5264-80. ГОСТ16037-80. по периметру прилегания деталей, катет шва равен наименьшей толщине свариваемых деталей.
2. Покрытие наружных поверхностей: грунтовка ХС-010 ГОСТ9355-81/эмаль ХВ-124, салатная, ГОСТ 10144-74. IV. ХЛ.
3. Покрытие внутренних поверхностей: грунтовка ХС-010 ГОСТ9355-81 / эмаль ХС-710, серая, ГОСТ9355-81/ лак ХС-76 ГОСТ9355-IV. ХЛ.

Устройство

Установка состоит из подводящего и транспортирующего трубопроводов осадка двух пневмораспределителей с электрическим управлением, пневмоцилиндра и трубопроводов подвода сжатого воздуха. В верхней части бака установлены клапан, соединенный с пневмоприводом и датчики уровней. Давление в установке контролируется манометром, установленном на щите управления.

№ точек	Наименование точек подвода и отвода рабочих сред	Присоединительный элемент	Размер присоединительного элемента	Характер присоединения
1	Подвод осадка	Труба с фланцем	Dy = 100	
2	Отвод осадка	Труба с фланцем	Dy = 100	
3	Подвод рабочего воздуха	Труба с фланцем	Dy = 25	
4	Подвод воздуха управления	Труба с фланцем	Dy = 25	

ГИП	Бояршинов		902-2-458 т. 88 - ТХН
Рук. бр.	Бояршинов		
Рук. бр.	Ножин	12.9.88	
Ст. инж.	Хохрякова		

Привязан

Инв. №

Очистные сооружения для сточных вод от мойки автомобилей для строительства в северных районах (Q=20л/с)

Стадия	Лист	Листов
РП	10	

Установка, Пневмовыброс емкостью 0,5 м³ Чертеж общего вида

ГИПРОАВТОТРАНС Новосибирский филиал

Копировал Лгур

Формат А2

Инв. № подл. | Подпись и дата | В зам. инв. №

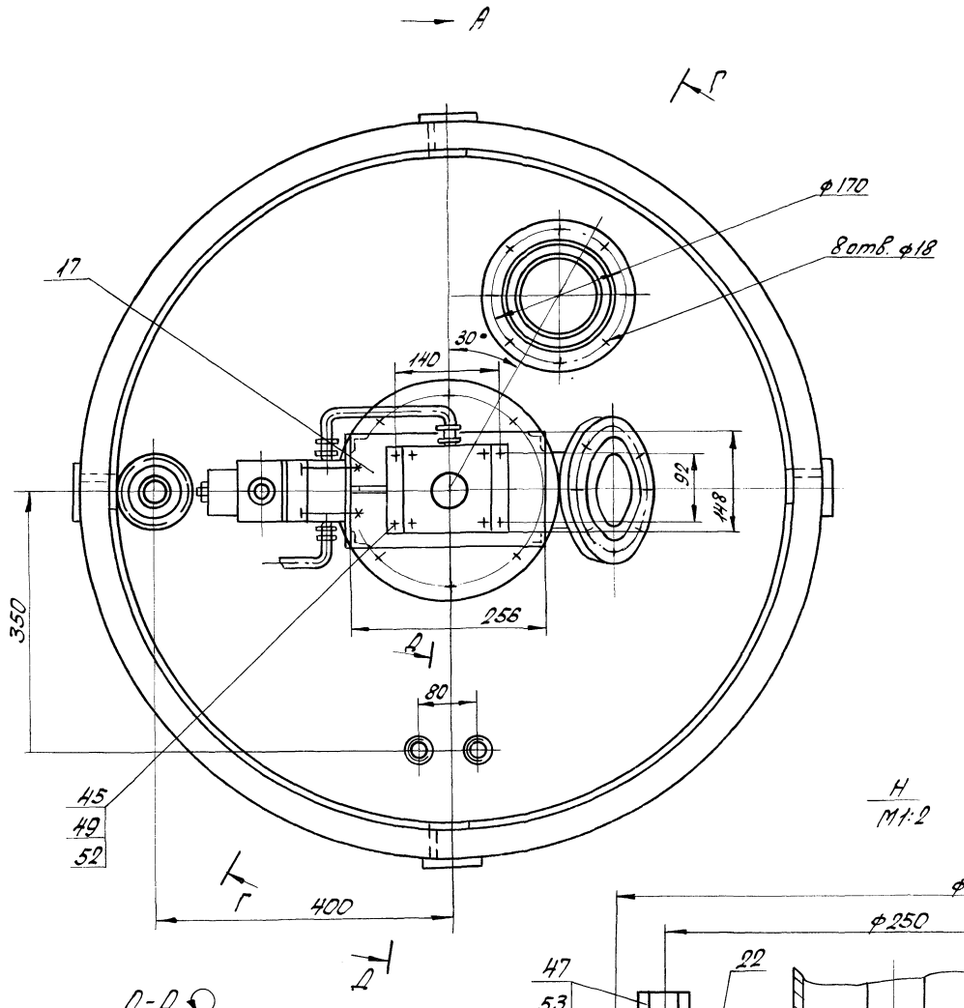

Г - Г
М1:10

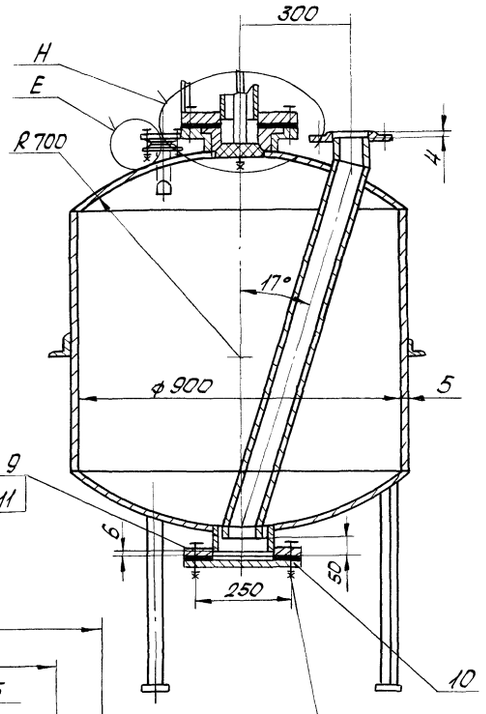

Е
М1:1

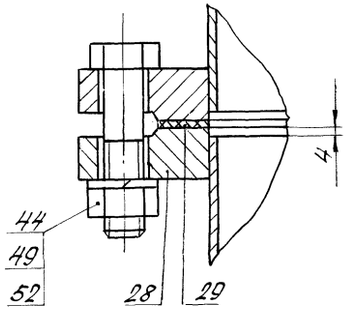

Н - Н
М1:1

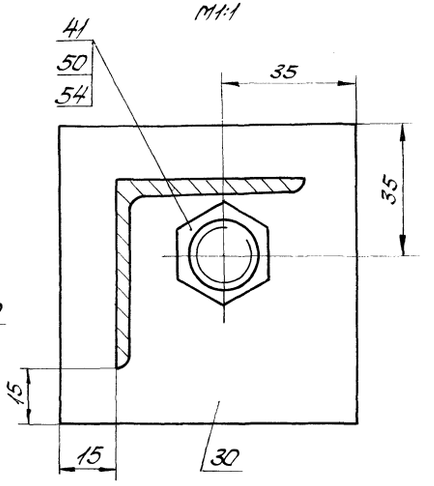

Н
М1:2

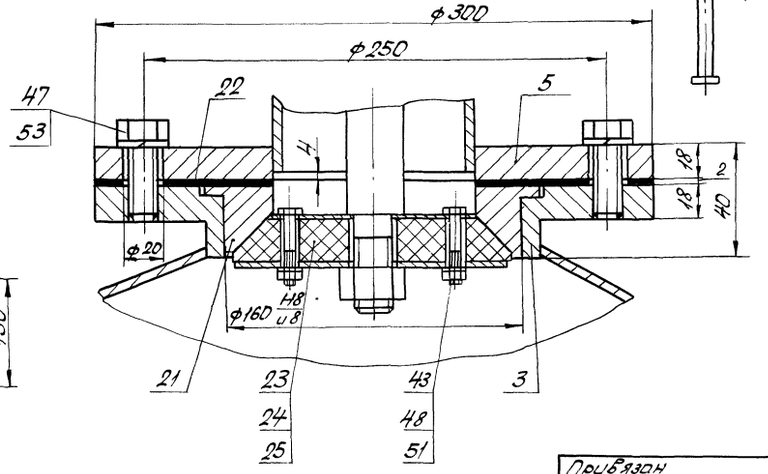

Д - Д

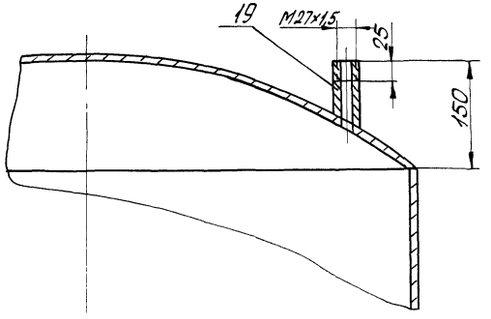

ГИП	Бояршинов		
Рук.бр	Бояршинов		
Рук.бр	Нонин		
Ст.инж.	Хохряков		

Привязан

Инв.№

902-2-458 м.88-ТХН

Очистные сооружения для сточных вод от мойки автомобилей для строительства в северных районах Q=20 л/с

Установка Пневмовыброс емкостью 0,5 м³ Сечения. Вид

Стадия	Лист	Листов
РП	11	

ГИПРОАВТОТРАНС
Новосибирский филиал

Копировал Севастьянова Формат А2

Инв.№ подл. | Подп. и дата | Взам.инв.№

Альбом 2

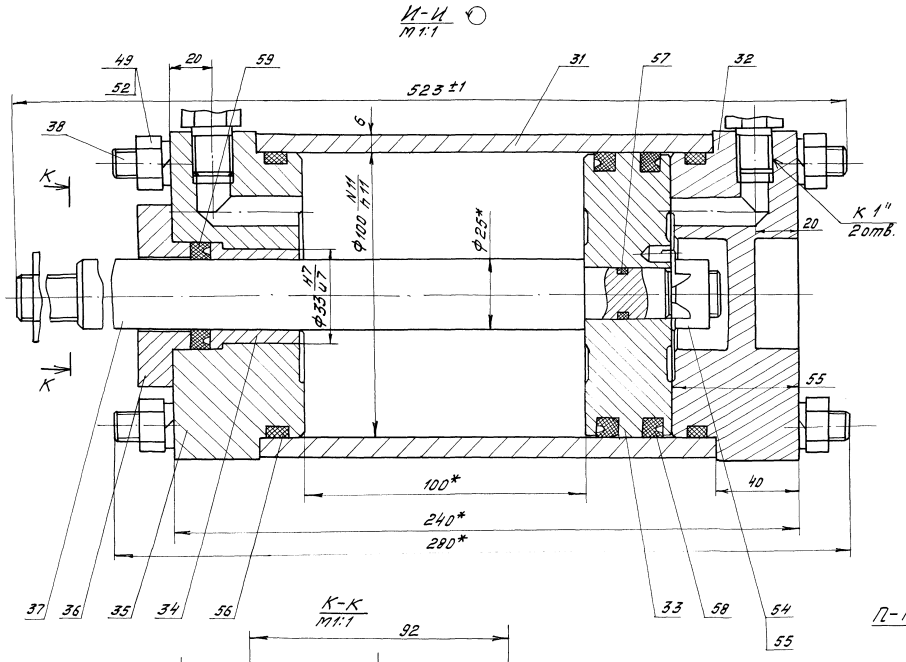

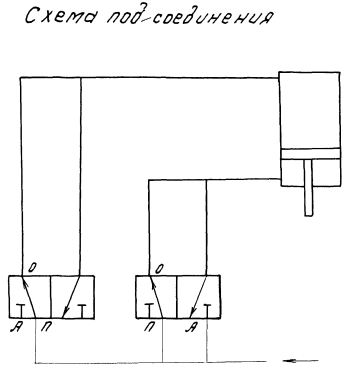

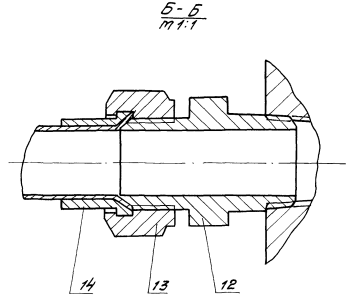

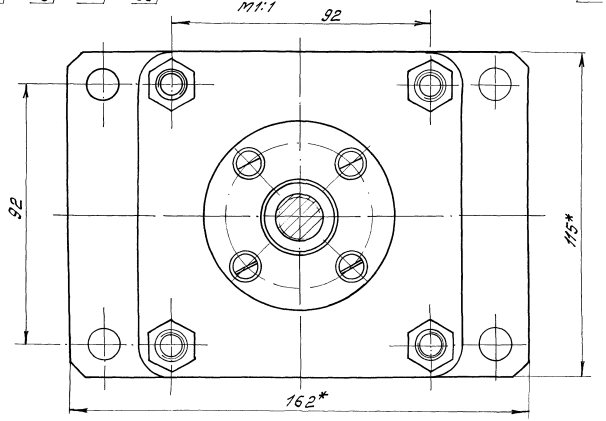

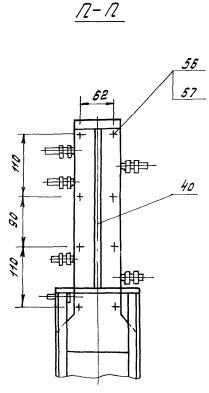

ГИП	Бояршинов			902-2-458 м.88-ТХН
Рук.бр.	Бояршинов			
Рук.бр.	Ножин			
Инж.	Хохрякова		5.9.88	Очистные сооружения для сточных вод от тюрки, автомобилей, пластроительства в северных районах Q = 20 л/сек
Привязан				Установка „Пневмовыброс" емкостью 0,5 м³ Сечения, вид
Инв. №				

Стадия	Лист	Листов
РП	12	

ГИПРОАВТОТРАНС
Новосибирский филиал

Инв. № подл. | Подпись и дата | Взам. инв. №

Копировал Лидер

Формат А2

Альбом 2

Спецификация покупных изделий

№ поз.	Обозначение	кол-во
43	Болт М6х30.58.016ГОСТ 7798-70	4
44	Болт М10х45.58.016ГОСТ 7798-70	4
45	Болт М10х35.58.016ГОСТ 7798-70	4
46	Болт М16х50.58.016ГОСТ 7798-70	8
47	Болт М16х40.58.016ГОСТ 7798-70	8
48	Гайка М6.5.016ГОСТ 5915-70	4
49	Гайка М10.5.016ГОСТ 5915-70	8
50	Гайка М16.5-016ГОСТ 5915-70	20
51	Шайба 6.65Г.016ГОСТ 6402-70	4
52	Шайба 10.65Г.016ГОСТ 6402-70	8
53	Шайба 16.65Г.016ГОСТ 6402-70	16
54	Шайба 16.03.016ГОСТ 11371-78	4
55	Пневмораспределитель	
	П-Р130-25/10 ТУ2-053-1426-79Е	2
56	Винт М8х60.58.016ГОСТ 1491-80	4
57	Гайка М8.5.016ГОСТ 5915-70	4

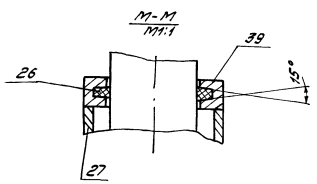

Спецификация материалов

20	Патрубок	Труба 160х5 ГОСТ 8734-75 / В20 ГОСТ 8731-87	L = 80	1
21	Гнездо клапана	Лист 6-20 ГОСТ 19903-74 / Ст.3 ГОСТ 14637-79	ф 180 х ф 110	1
22	Прокладка	Пластина Т. лист. ТМКЩ-С-2-1,2 ГОСТ 7338-77	ф 300 х ф 110	1
23	Пластина	Лист 6-10 ГОСТ 19903-74 / 4-IV-8Сп.3 ГОСТ 16523-70	ф 105	1
24	Клапан	Пластина Т. лист ТМКЩ-20-1,2 ГОСТ 7338-77	ф 150	1
25	Пластина	Лист 6-1,0 ГОСТ 19903-74 / 4-IV-8Сп.3 ГОСТ 16523-70	ф 145	1
26	Сальник	Вилок ПСУ ГОСТ 6308-71	ф 40 х 5	1
27	Патрубок	Труба 45х3 ГОСТ 8734-75 / В20 ГОСТ 8733-87	L = 80	1
28	Фланец	Круг 8-100 ГОСТ 2590-71 / Ст.3 ГОСТ 535-79	L = 14	2
29	Прокладка	Пластина Т. лист ТМКЩ-С-2-1,2 ГОСТ 7338-77	ф 60 х ф 35	1
30	Основание	Лист 6-5,0 ГОСТ 19903-74 / Ст.3 ГОСТ 14637-79	80 х 80	4
31	Гильза	Труба 120х14 ГОСТ 8734-75 / В20 ГОСТ 8733-87	L = 160	1
32	Крышка	Лист 6-60 ГОСТ 19903-74 / Ст.3 ГОСТ 14637-79	115 х 115	1
33	Поршень	Круг 8-100 ГОСТ 2590-71 / Ст.3 ГОСТ 535-79	L = 30	1
34	Втулка	Пруток БрАЖС 9-4-4 ГОСТ 1628-78	L = 40	1
35	Крышка	Лист 6-60 ГОСТ 19903-74 / Ст.3 ГОСТ 14637-79	165 х 115	1
36	Фланец	Круг 8-65 ГОСТ 2590-71 / Ст.3 ГОСТ 535-79	L = 18	1
37	Шток	Круг 8-28 ГОСТ 2590-71 / 45 ГОСТ 1050-74	L = 480	1
38	Стяжка	Круг 8-10 ГОСТ 2590-71 / 35 ГОСТ 1050-74	L = 280	4
39	Пластина	Круг 8-45 ГОСТ 1050-74 / Ст.3 ГОСТ 535-79	L = 10	1
40	Ребро	Лист 6-5,0 ГОСТ 19903-74 / Ст.3 ГОСТ 14637-79	45 х 260	1

№ поз.	Наименование	Материал	Размеры, мм	К-во шт.
1.	Кронштейн	Лист 6-5,0 ГОСТ 19903-74 / Ст.3 ГОСТ 14637-79	400 х 150	1
2	Труба	Труба 25х2,8 ГОСТ 3262-75	L = 85	1
3	Фланец	Лист 6-20 ГОСТ 19903-74 / Ст.3 ГОСТ 14637-79	ф 300	1
4	Стойка	Уголок 6-20х20х3 ГОСТ 8509-86 / Ст.3 ГОСТ 535-79	L = 255	4
5	Фланец	Лист 6-20 ГОСТ 19903-74 / Ст.3 ГОСТ 14637-79	ф 300 х ф 110	1
6	Труба	Труба 108х4 ГОСТ 8732-78 / Ст.2сп ГОСТ 8731-87	L = 1800	
7	Корпус	Лист 6-5,0 ГОСТ 19903-74 / Ст.3 ГОСТ 14637-79	2842 х 700	1
8	Каркас	Уголок 6-50х50х5 ГОСТ 8509-86 / Ст.3 ГОСТ 535-79	L = 7200	
9	Фланец	Лист 6-16 ГОСТ 19903-74 / Ст.3 ГОСТ 14637-79	ф 300 х ф 162	1
10	Крышка	Лист 6-10 ГОСТ 19903-74 / Ст.3 ГОСТ 14637-79	ф 300	1
11	Прокладка	Пластина Т. лист. ТМКЩ-С-2-1,2 ГОСТ 7338-77	ф 300 х ф 162	1
12	Штуцер	Шестигранник 4 ГОСТ 8560-78 / 35 ГОСТ 1051-73	L = 65	8
13	Гайка накидная	Шестигранник 46 ГОСТ 8560-78 / 35 ГОСТ 1051-73	L = 30	8
14	Ниппель	Круг 8-40 ГОСТ 2590-71 / 35 ГОСТ 1050-74	L = 30	8
15	Труба	Труба 28х2 ГОСТ 8734-75 / 20 ГОСТ 8733-87	L = 5000	
16	Секция	Лист 6-5,0 ГОСТ 19903-74 / Ст.3 ГОСТ 14637-79	ф 976	2
17	Пластина	Лист 6-5,0 ГОСТ 19903-74 / Ст.3 ГОСТ 14637-79	256 х 148	1
18	Болт фундаментный	Круг 8-16 ГОСТ 2590-71 / Ст. 3 ГОСТ 535-79	L = 360	4
19	Патрубок	Труба 32х4 ГОСТ 8734-75 / В20 ГОСТ 8733-87	L = 140	1

Инв.№ подл. | Подпись и дата | Взам.инв.№

Привязан

Инв.№

ГИП	Бояршинов		902-2-458 т.88 - ТХН
Рук.бр.	Бояршинов		
Рук.бр.	Носкин		
Ст.инж.	Хохрякова		Очистные сооружения для сточных вод автомоек автопарков для строительства в северных районах Q = 20 л/с

Стадия	Лист	Листов
Р.П	13	

Установка "Пневмовыброс" емкостью 0,5 м³. Спецификация материалов. Сечение.

ГИПРОДАВТПТРАНС Новосибирский филиал

Копировал Лупут

Формат А2

gost.e-ecolog.ru