ТИПОВОЙ ПРОЕКТ
805-9-17.86

Навес для тары и материально-технических ценностей в полносборных конструкциях

Альбом III

Изделия заводского изготовления и узлы

КФ ЦИТП инв. 9493/3

gost.e-ecolog.ru

				Привязан:	
Инв.№					

Типовой проект
805-9-17.86

Навес для тары и материально-технических ценностей в полносборных конструкциях

Альбом III

Состав проекта:

Альбом I Общая пояснительная записка.
Архитектурно-строительные, электротехнические чертежи и спецификация оборудования.

Альбом II Сметы. Ведомости потребности в материалах.

Альбом III Изделия заводского изготовления и узлы.

Разработан институтом
ЦНИИЭПтицепром

Главный инженер института Селин
Главный инженер проекта Безродный

Утвержден МСХ СССР
Приказ №60-ЭГ от 24.07.84
Введен в действие институтом
ЦНИИЭПтицепром
Приказ № 66 от 22.07.85 г.

9493/3

© КФиЦИТП Госстроя СССР, 1988 г.

Привязан

Инв. №

Лист	Наименование	Стр
1	Ведомость чертежей комплектов альбома	2
	Комплект АРУ	
1	Узлы 1÷6	3
2	Деталь обрамления ворот	4
	Комплект ЯРИ	
1	Изделие соединительное МС1	5
2	Изделия соединительные МС2, МС3	5
3	Изделия соединительные МС4÷МС6	6
4	Изделие соединительное МС7	6
5	Рама ворот РВ1	7
	Комплект КЖУ	
1	Узлы 1÷4	8
2	Узлы 5.6	9
3	Узлы 7.8	9
	Комплект КЖИ	
1	Полурама ПР18-1-1а	10
2	Полурама ПР18-1-1б	11
3	Полурама ПР18-1-1в	12
4	Полурама ПР18-1-1г	13
5	Полурама ПР18-1-1д	14
6	Колонны СК2-48-1а, СК2-36-1Ва	15
7	Прогон 4пр-1АIII-а	16
8	Панели стеновые ПС60.15-Т, ПС60.15-Т-2	17
9	Панель стеновая ПС60.15-Т-1	18
10	Панель стеновая ПС60.15-Т-1н	18
11	Панели стеновые ПС15.15-Т-1; ПС15,15-Т-1н	19
12	Перемычка 1ПР4-33.12.22а	20
13	Перемычка 1ПР4-33.12.22б	20
14	Каркас пространственный КП1	21
15	Каркас пространственный КП2	21
16	Каркасы плоские КР1, КР2	22
17	Анкер А1	22
18	Стойка СК1	23
19	Изделия соединительные МС1÷МС3	23
20	Изделие соединительное МС4	24
21	Изделие соединительное МС5	24
22	Изделие соединительное МС6	25
23	Изделия закладные МН1, МН2	25
24	Изделие закладное МН3	26
25	Изделие закладное МН4	26
26	Изделие закладное МН5	27
27	Изделие закладное МН6	27
	Комплект КМУ	
1	Узлы 1÷5	28
2	Узлы 6÷10	29

Согласовано: Гл.отд. Ю.Ценко; Рук.сектора Х.Топинов

Инв.№подл. | Подпись и дата | Взам.инв.№

2
9493/3

Исполн.	Аветян		04.86
Прав.	Колединцева		04.86
Рук.гр.	Колединцева		04.86
Нач.отд.	Жевнеров		04.86
Н.контр.	Гончаренко		04.86

ТП 805-9-17.86

Ведомость чертежей комплектов альбома

Стадия	Лист	Листов
Р	1	1

МСК СССР Главвсестройпроект ЦНИИЭПтяжстроя г. Ростов-на-Дону

Копировал Белая

Формат 12Г

Альбом III

Типовой проект

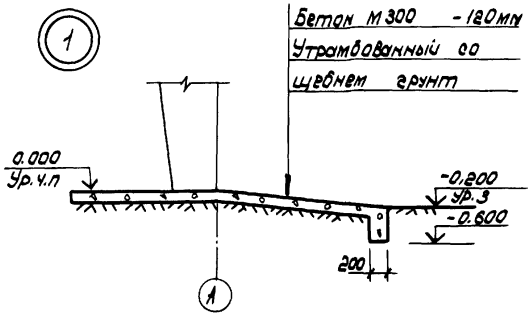

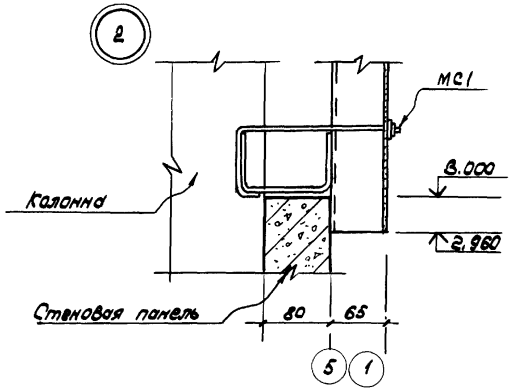

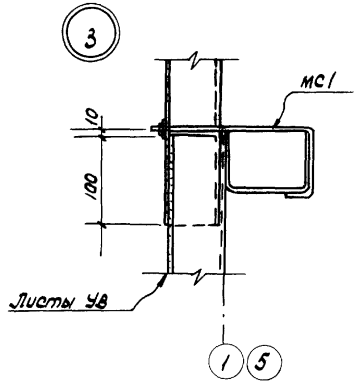

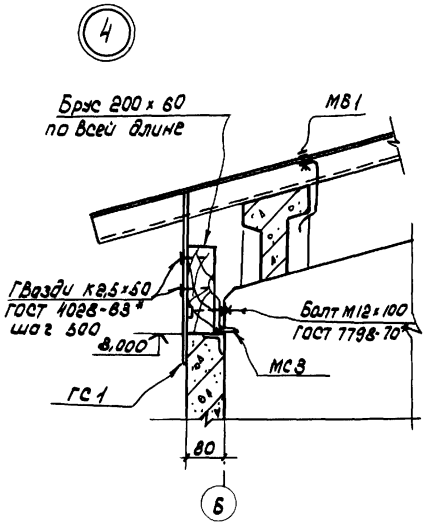

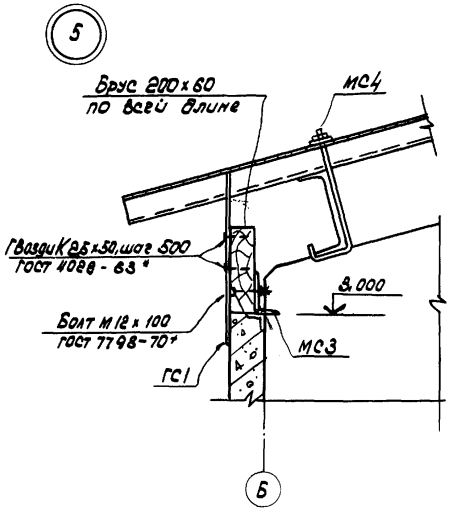

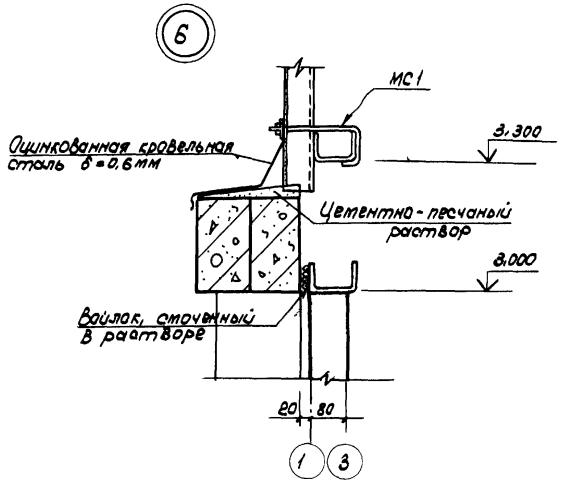

3
9493/3

Испол.	Аветян		12.84	ТП 805-9-17.86 АРУ.	
Пров.	Кавединцева		12.84		
Рук. гр.	Кавединцева		12.84		
Нач. отд.	Шевнеров		12.84	Узлы 1÷6	Стадия: Р; Лист: 1; Листов: 2
Н. контр.	Панасенко		04.85		МСК СССР Главсельстройпроект ЦНИИЭПтицепром г. Ростов-на-Дону

Копировал Белая Формат 12Г

Инв.№ подл. | Подпись и дата | Взам. инв.№

Альбом III

Типовой проект

Деталь обрамления проема ворот

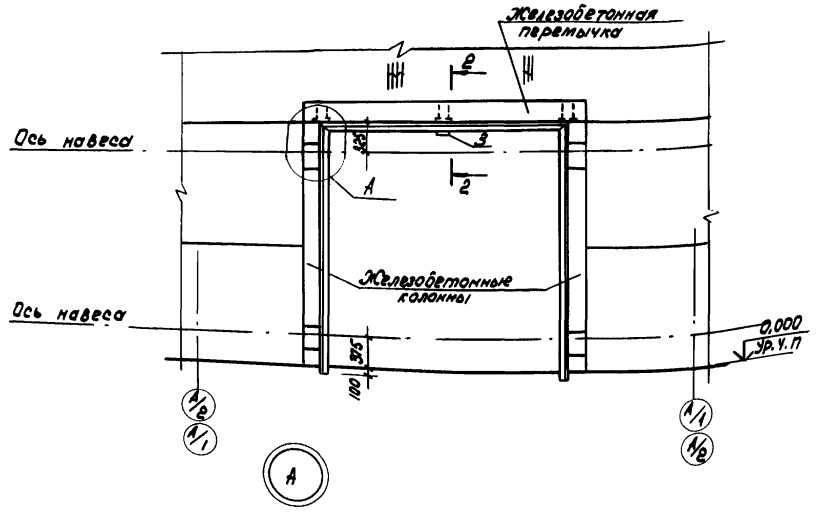

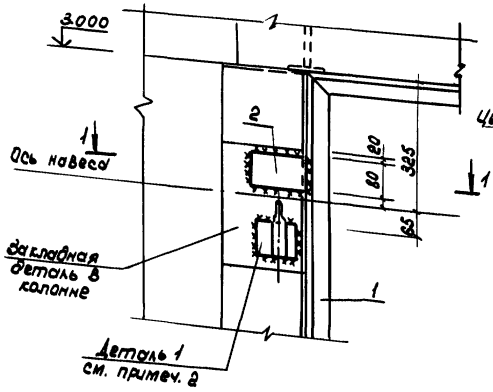

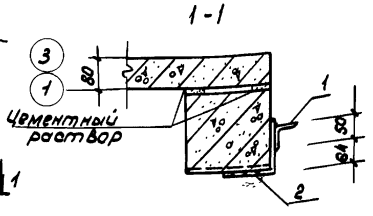

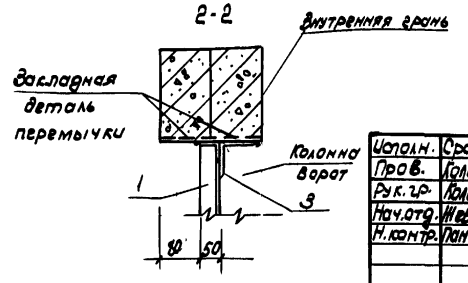

Формат	Дона	Поз.	Обозначения	Наименование	Кол.	Примечание
				Рама ворот		
118		1	ТП805-9-17.86 АРИ-РВ1	РВ1	1	34,7 кг
64		2		L125×8 ГОСТ 8509-72* / ВСт3кп2 ГОСТ 380-71* ℓ=80	4	1,24 кг
64		3		L100×8 ГОСТ 8509-72* / ВСт3кп2 ГОСТ 380-71* ℓ=100	1	1,22 кг

1. Детали навесов ворот см. ГОСТ 18853-73, чертеж 7
2. Деталь „1" приварить к закладным деталям рамы ворот.
3. Сварку металлических элементов производить электродами типа Э42, ГОСТ 9467-75, hш=8 мм к закладным деталям колонны и hш=6 мм крепление рамы ворот РВ1 к закладным деталям.

4
9493/3

Исполн.	Срабионян	[подпись]	04.83
Пров.	Колединцева	[подпись]	06.83
Рук. гр.	Колединцева	[подпись]	06.83
Нач. отд.	Жевнеров	[подпись]	06.83
Н. контр.	Панащенко	[подпись]	04.83

ТП 805-9-17.86 АРУ

Деталь обрамления ворот

Стадия	Лист	Листов
Р	2	

МСХ СССР Главсельстройпроект Цниипсельпроектцепром г. Ростов-на-Дону

Копировал Белая

Формат 12 г

Инв. № подл. | Подпись и дата | Взам. инв. №

Альбом III

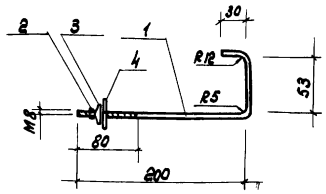

Типовой проект

Формат	Зона	Поз	Обозначение	Наименование	Кол.	Примечание
11В		1	ТП 805-9-17.86 АРИ-МС1	ф8 ГОСТ 2590-71* ℓ=290	1	0,11 кг
В4		2	ГОСТ 5915-70*	Гайка М8	1	—
		3	2.430-2, Вып. 1, лист 16	Шайба Ш1	1	—
		4	2.430-2, Вып. 1, лист 16	Прокладка ПМ1	1	—

9493/3

Испол.	Чукан		04.89
Пров.	Хмелинцева		06.89
Рук. гр.	Хмелинцева		06.89
Нач. отд.	Жевнеров		06.89
Н. контр.	Панащенко		04.89

ТП 805-9-17.86 АРИ-МС1

Изделие соединительное МС1

Стадия	Масса	Масштаб
Р	0,1	1:5
Лист 1	Листов 5	

См. таблицу

МСХ СССР Главсельстройпроект ЦНИИЭПтицепром г. Ростов-на-Дону

Копировал Белая Формат 11В

Инв. № подл. | Подпись и дата | Взам. инв. №

Альбом III

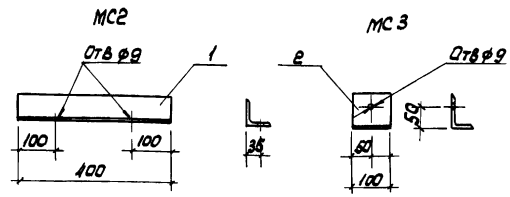

Типовой проект

Формат	Зона	Поз.	Обозначение	Наименование	Кол.	Примечание
				МС2		
11В		1	ТП 805-9-17.86 АРИ-МС2, МС3	L 63х5 ГОСТ 8509-72* / Ст3кп2 ГОСТ 380-71* ℓ=400	1	1,92 кг
				МС3		
11В		2	ТП 805-9-17.86 АРИ-МС2, МС3	L 90х56х5 ГОСТ 8509-72* / Ст3кп2 ГОСТ 380-71* ℓ=100	1	0,62 кг

Марка	Масса
МС2	1,9
МС3	0,6

5

9493/3

Испол.	Чукан		04.89
Пров.	Хмелинцева		06.89
Рук. гр.	Хмелинцева		06.89
Нач. отд.	Жевнеров		06.89
Н. контр.	Панащенко		04.89

ТП 805-9-17.86 АРИ-МС2, МС3

Изделия соединительные МС2, МС3

Стадия	Масса	Масштаб
Р	—	1:10
Лист 2	Листов	

См. таблицу

МСХ СССР Главсельстройпроект ЦНИИЭПтицепром г. Ростов-на-Дону

Копировал Белая Формат 11В

Инв. № подл. | Подпись и дата | Взам. инв. №

Альбом III

Типовой проект

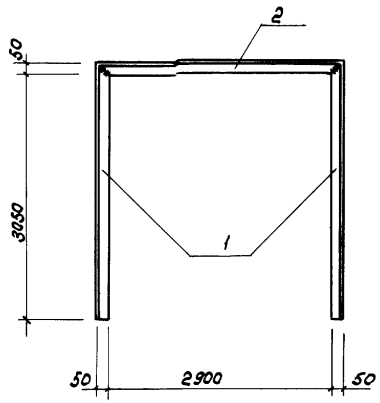

Формат	Зона	Поз.	Обозначения	Наименование	Кол.	Примечание
11в		1	ТП 805-9-17.86 АРИ-РВ1	L50x5 ГОСТ 8509-72* / ВСт3кп2 ГОСТ 380-71* ℓ=3100	2	11,69 кг
11в		2	ТП 805-9-17.86 АРИ-РВ1	L50x5 ГОСТ 8509-72* / ВСт3кп2 ГОСТ 380-71* ℓ=3000	1	11,31 кг

Сварку металлических элементов производить электродами типа Э-42, ГОСТ 9467-75, hш = 6мм

9493/3

Исполн.	Чукан	[signature]	04.83
Пров.	Колединцева	[signature]	06.83
Рук.гр.	Колединцева	[signature]	06.83
Нач.отд.	Жевнеров	[signature]	06.83
Н.контр.	Панащенко	[signature]	04.85

ТП 805-9-17.86 АРИ-РВ1

Рама ворот РВ1

Стадия	Масса	Масштаб
Р	34,7	1:50

Лист 5 | Листов

См. таблицу

МСХ СССР
Главсельстройпроект
ЦНИИЭПптицепром
г. Ростов-на-Дону

Копировал: Формат 11в

Взам.инв.№ | Подпись и дата | Инв.№подл.

7

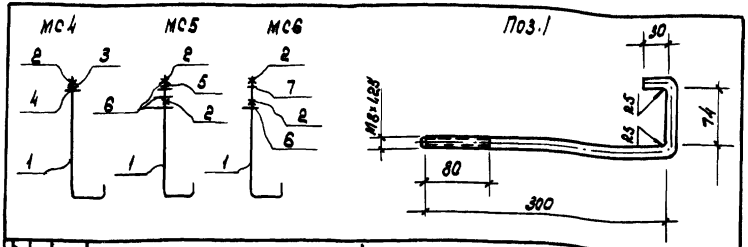

Типовой проект

Формат	Зона	Поз.	Обозначение	Наименование	Кол.	Примечание
				МС4		
11В		1	ТП 805-9-17.86 АРИ-МС4÷МС6	ф8 ГОСТ 2590-71* ℓ=420	1	0,17 кг
Б4		2	ГОСТ 5916-70*	Гайка М8	1	—
		3	2.460-1, Вып.1 лист 23	Шайба Ш1	1	0,01 кг
		4	2.460-1, Вып. 1, лист 23	Прокладка ПМ1	1	—
				МС5		
11В		1	ТП 805-9-17.86 АРИ-МС4÷МС6	ф8 ГОСТ 2590-71* ℓ=420	1	0,17 кг
Б4		2	ГОСТ 5916-70*	Гайка М8	2	—
		5	2.460-1, Вып.1, лист 23	Шайба Ш2	1	—
		6	2.460-1, Вып 1, лист 23	Прокладка ПМ2	3	—
				МС6		
11В		1	ТП 805-9-17.86 АРИ-МС4÷МС6	ф8 ГОСТ 2590-71*, ℓ=420	1	0,17 кг
Б4		2	ГОСТ 5916-70*	Гайка М8	2	—
Б4		7	ГОСТ 11371-78	Шайба 8	1	—
		6	2.460-1, Вып.1, лист 23	Прокладка ПМ2	1	—

Взам. инв.№ | Подпись и дата | Инв.№ подл.

9493/3

Исполн.	Аветян		12.84
Пров.	Колединцева		12.84
Рук. гр.	Колединцева		12.84
Нач.отд.	Жевнеров		12.84
Н.контр.	Панасенко		04.85

ТП 805-9-17.86 АРИ-МС4÷МС6

Изделия соединительные МС4÷МС6

Стадия	Масса	Масштаб
Р	0,2	1:5
Лист 8	Листов	

См. таблицу

МСХ СССР Главсельстройпроект ЦНИИЭПтицепром г. Ростов-на-Дону

Копировал Белая Формат 11В

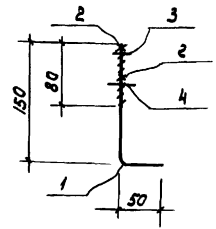

Типовой проект

Формат	Зона	Поз	Обозначения	Наименование	Кол.	Примечание
11В		1	ТП 805-9-17.86 АРИ-МС7	ф8АI ГОСТ 5781-82, ℓ=210	1	0,08 кг
Б4		2	ГОСТ 5916-70*	Гайка М8	2	—
Б4		3	ГОСТ 11371-78	Шайба 8	1	—
		4	2.460-1, Вып.1, лист 23	Прокладка ПМ2	1	—

Взам. инв.№ | Подпись и дата | Инв.№ подл.

6

9493/3

Исполн.	Аветян		12.84
Пров.	Колединцева		12.84
Рук. гр.	Колединцева		12.84
Нач.отд.	Жевнеров		12.84
Н. контр	Панасенко		04.85

ТП 805-9-17.86 АРИ-МС7

Изделие соединительное МС7

Стадия	Масса	Масштаб
Р	0,1	1:5
Лист 4	Листов	

См. таблицу

МСХ СССР Главсельстройпроект ЦНИИЭПтицепром г. Ростов-на-Дону

Копировал Белая Формат 11В

Альбом III

Типовой проект

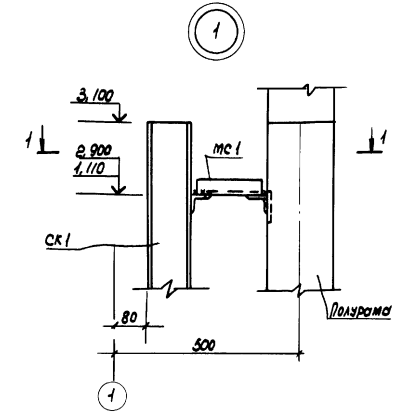

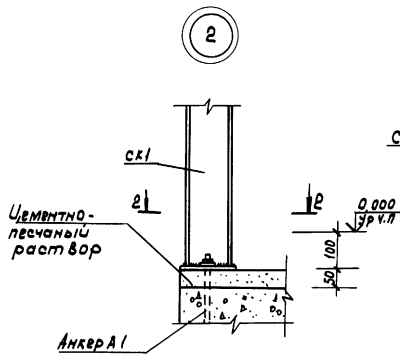

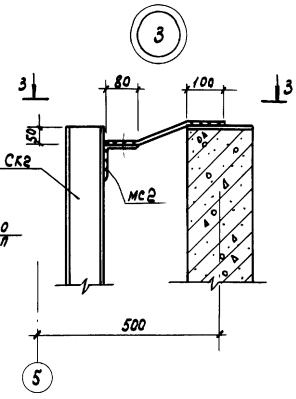

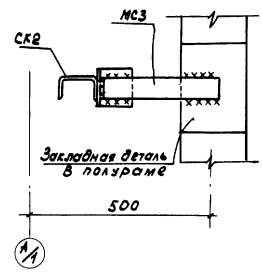

1-1

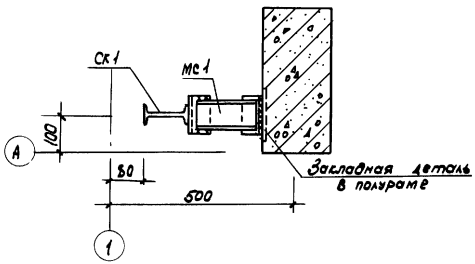

2-2

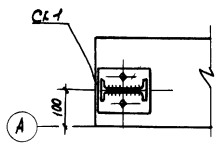

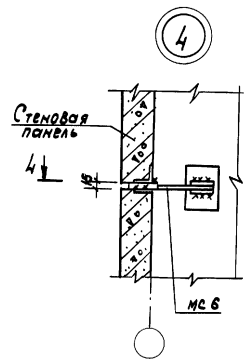

4-4

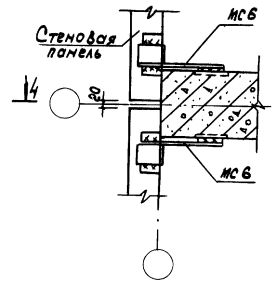

Сварку элементов производить электродами типа Э42, ГОСТ 9467-75 в соответствии с ГОСТ 5264-80

Инв.№подл.	Подпись и дата	Взам.инв.№	

Испол.	Сравцова		04.83
Пров.	Кравцова		06.83
Рук.гр.	Колесникова		06.83
Нач.отд	Шевнеров		06.83
Н.контр.	Онищенко		06.83

ТП 805-9-17.86 КЖУ

Узлы 1÷4

Стадия	Лист	Листов
Р	1	3

МСК СССР Главсельстройпроект ЦНИИЭПтяжпром г.Ростов-на-Дону

8
9493/3

Копировал

Формат 12Г

Альбом III

Типовой проект

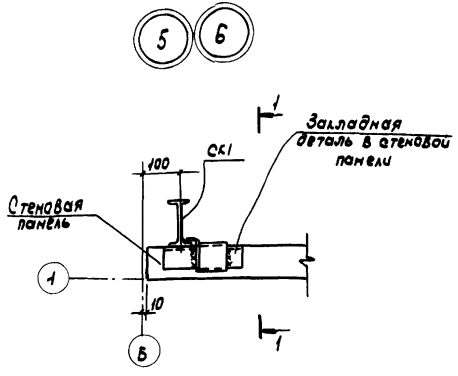

1-1 (для узла 5)

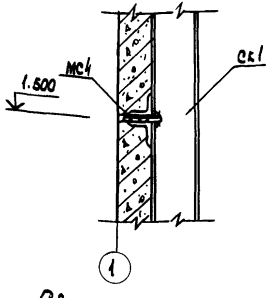

1-1 (для узла 6)

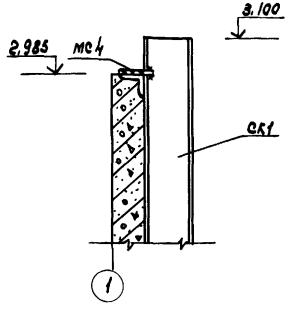

Сварку элементов производить электродами типа Э42, ГОСТ 9487-75 в соответствии с ГОСТ 5264-80.

9493/3

Исполн.	Срабионян		04.83
Пров.	Кравцова		06.83
Рук.гр.	Колединцева		06.83
Нач.отд.	Жевнеров		06.83
Н.контр.	Панащенко		05.85

ТП 805-9-17.86 КЖУ

Узлы 5,6

Стадия	Лист	Листов
Р	2	

МСХ СССР Главсельстройпроект ЦНИИЭПптицепром г.Ростов-на-Дону

Копировал Белая Формат 11В

Взам.инв.№ | Подпись и дата | Инв.№ подл.

Альбом III

Типовой проект

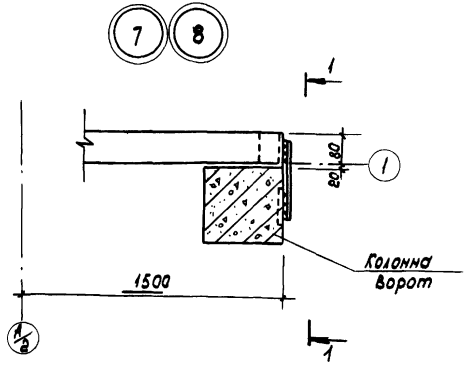

1-1 (для узла 7)

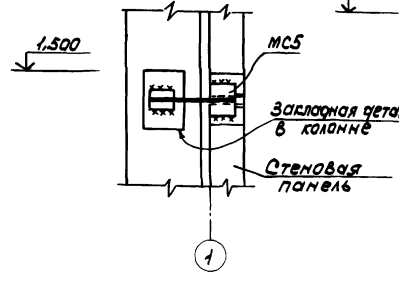

1-1 (для узла 8)

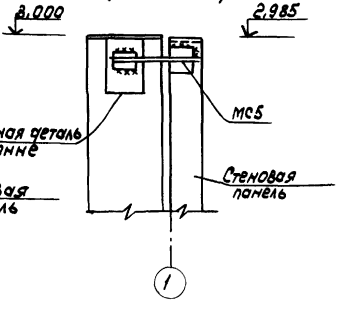

Сварку элементов производить электродами типа Э42, ГОСТ 9487-75 в соответствии с ГОСТ 5264-80.

9

9493/3

Исполн.	Срабионян		04.83
Пров.	Кравцова		06.83
Рук.гр.	Колединцева		06.83
Нач.отд.	Жевнеров		06.83
Н.контр.	Панащенко		05.85

ТП 805-9-17.86 КЖУ

Узлы 7,8

Стадия	Лист	Листов
Р	3	

МСХ СССР Главсельстройпроект ЦНИИЭПптицепром г.Ростов-на-Дону

Копировал Белая Формат 11В

Взам.инв.№ | Подпись и дата | Инв.№ подл.

Альбом III

Типовой проект

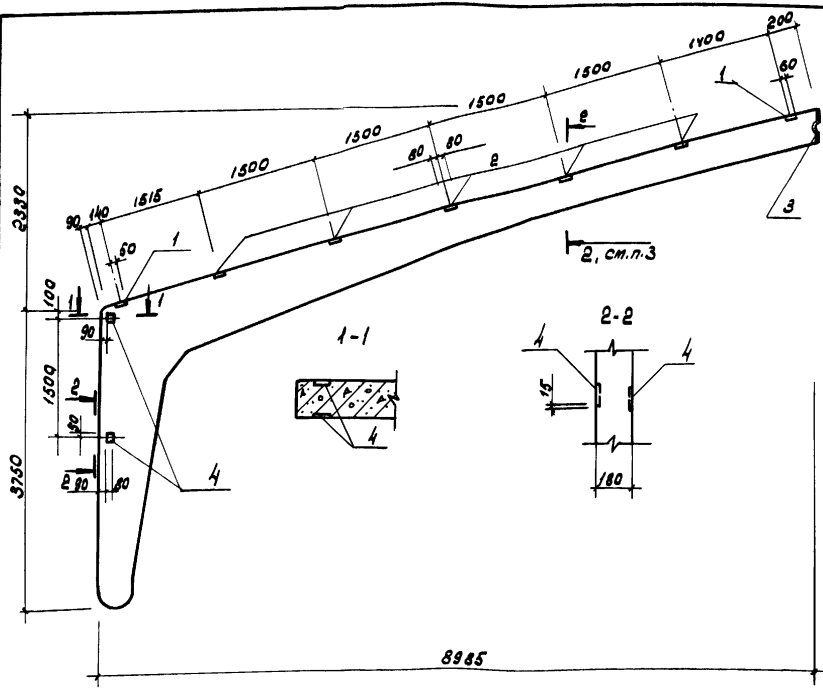

Формат	Зона	Поз.	Обозначения	Наименование	Кол.	Примечание
				Документация		
			1.822-2, вып. 3 и			
12г			ТП 805-9-17.86 КЖИ-ПР18-1-1а СБ	Сборочный чертеж		
				Сборочные единицы		
				Изделия закладные		
		1	1.822-2, вып.4	МН 1	2	1,5 кг
		2	1.822-2, вып.4	МН2	5	2,2 кг
		3	1.822-2, вып.4	МН4	1	5,7 кг
		4	1.822-2, вып.4	МН5	4	0,7 кг

1. Полурама ПР18-1-1а изготавливается по чертежам полурамы ПР18-1-1 серии 1.822-2, вып.3 с установкой закладных по данному чертежу.

2. Ведомость расхода стали на арматурные изделия см. серию 1.822-2, вып.3

3. Сечение 2-2 см. серию 1.822-2, вып.3 лист 4

Ведомость расхода стали на элемент, кг

Марка элемента	Изделия закладные										Всего
	Арматура класса					Прокат марки					
	А III					ВСт 3 кп 2					
	ГОСТ 5781-82					ГОСТ 380-71*					
	ф10	ф12			Итого	-δ=8	-δ=10			Итого	
ПР18-1-1а	3,2	1,2			4,4	13,6	4,5			18,1	22,5

10
9493/3

Исполн.	Чукан	[signature]	04.83
Пров.	Кравцова	[signature]	06.83
Рук.гр.	Колединцева	[signature]	06.83
Нач.отд.	Жевнеров	[signature]	06.83
Н.контр.	Панащенко	[signature]	04.85

ТП 805-9-17.86 КЖИ-ПР18-1-1а СБ

Полурама ПР18-1-1а

Стадия	Масса	Масштаб
Р	8,1т	1:50

Лист 1 | Листов 27

МСХ СССР
Главсельстройпроект
ЦНИИЭПТИЦЕПРОМ
г. Ростов-на-Дону

Инв.№ подл. | Подпись и дата | Взам.инв.№

Копировал Белая Формат 12г

Альбом III

Типовой проект

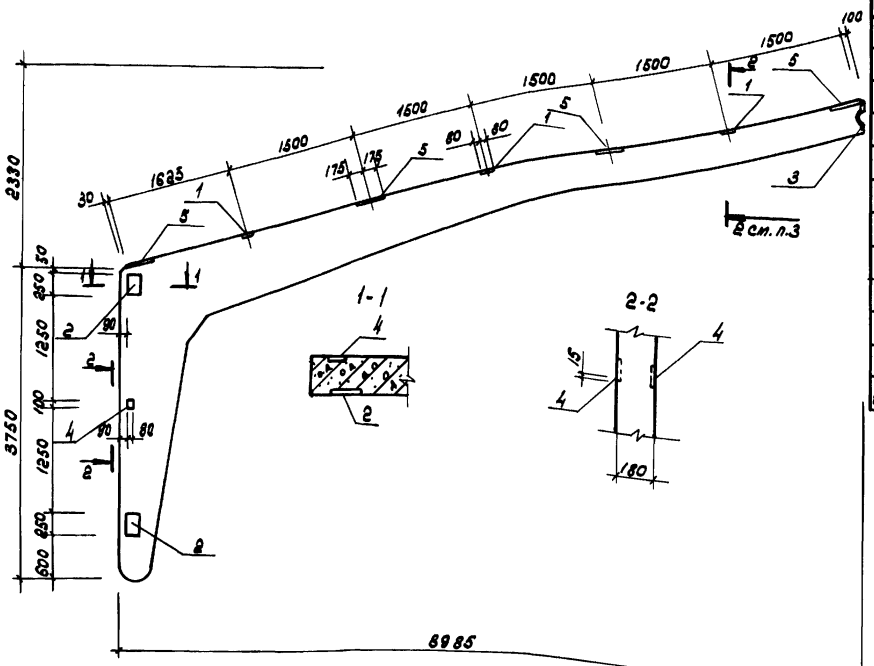

Формат	Зона	Поз	Обозначение	Наименование	Кол.	Примечание
				Документация		
			1.822-2, Вып. 3			
Кр			ТП 805-9-17.86 КЖИ-ПР18-1-1 б СБ	Сборочный чертеж		
				Сборочные единицы		
				Изделия закладные		
		1	1.822-2, Вып. 4	МН2	3	2,2 кг
		2	1.822-2, Вып. 4	МН3	2	3,9 кг
		3	1.822-2, Вып. 4	МН4	1	5,7 кг
		4	1.822-2, Вып. 4	МН5	3	0,7 кг
118		5	ТП КЖИ-МН1, МН2	МН1	4	4,3 кг

1. Полурама ПР18-1-1б изготавливается по чертежам полурамы ПР18-1-1 серии 1.822-2, Вып. 3 с установкой закладных по данному чертежу.

2. Ведомость расхода стали на арматурные изделия см. серию 1.822-2, Вып. 3

3. Сечение 2-2 см. серию 1.822-2, Вып. 8 лист 4

Ведомость расхода стали на элемент, кг

Марка элемента	Изделия закладные										Всего
	Арматура класса					Прокат марки					
	A III					Вст3кп2					
	ГОСТ 5781-82					ГОСТ 380-71*					
	ф10	ф12			Итого	δ=8	δ=10			Итого	
ПР18-1-1б	8,4	1,2			7,6	27,3	4,5			31,8	39,4

11
9493/3

Исполн.	Чукан		04.83
Пров.	Грабцова		06.83
Рук. гр.	Хавединчева		06.83
Нач. отд.	Жевнеров		06.83
Н. контр.	Панащенко		04.83

ТП 805-9-17.86 КЖИ-ПР18-1-1 б СБ

Полурама ПР 18 - 1 - 1б

Стадия	Масса	Масштаб
Р	8,17	1:50

Лист 2 | Листов

МСХ СССР Главсельстройпроект ЦНИИЭПтицепром г. Ростов-на-Дону

Копировал

Формат 12г

Инв.№ подл. | Подпись и дата | Взам. инв.№

Альбом III

Типовой проект

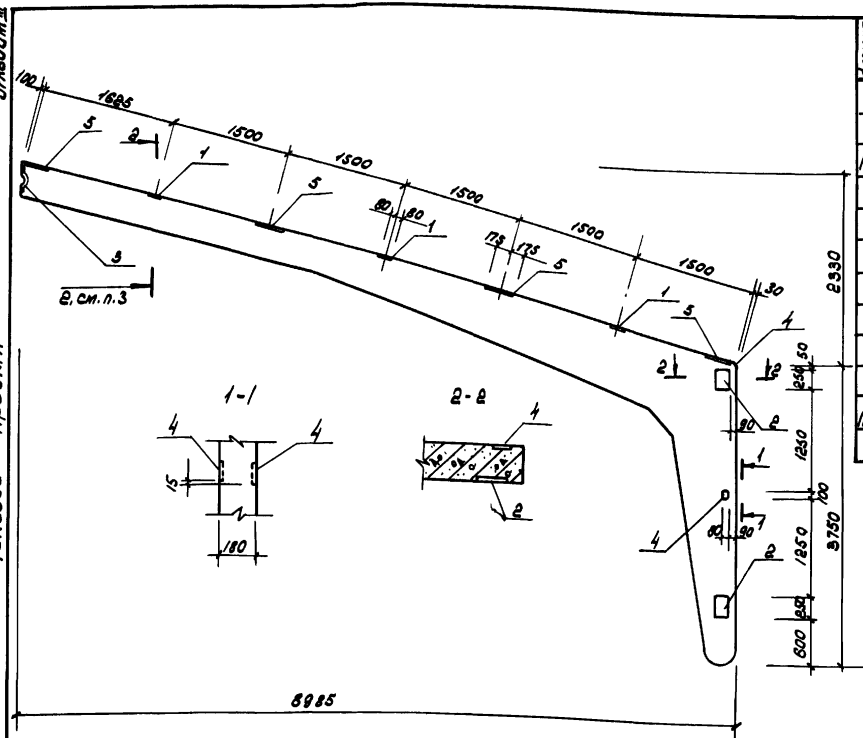

Формат	Зона	Поз.	Обозначение	Наименование	Кол.	Примечание
				Документация		
			1.822-2, Вып.3 и			
12			ТП 805-9-17.86 КЖСИ-ПР18-1-18СБ	Сборочный чертеж		
				Сборочные единицы		
				Изделия закладные		
		1	1.822-2, Вып.4	МН2	3	2,2 кг
		2	1.822-2, Вып.4	МН3	2	3,9 кг
		3	1.822-2, Вып.4	МН4	1	5,7 кг
		4	1.822-2, Вып.4	МН5	3	0,7 кг
11В		5	ТП КЖСИ-МН1, МН2	МН1	4	4,3 кг

1. Полурама ПР18-1-1В изготавливается по чертежам полурамы ПР18-1-1 серии 1.822-2, Вып.3 с установкой закладных по данному чертежу.

2. Ведомость расхода стали на арматурные изделия см. серию 1.822-2, Вып.3

3. Сечение 2-2 см. серию 1.822-2, Вып.3 лист 4

12

9493/3

Ведомость расхода стали на элемент, кг

Марка элемента	Изделия закладные									Всего
	Арматура класса A III ГОСТ 5781-82					Прокат марки Вст3кп2 ГОСТ 380-71*				
	ф10	ф12			Итого	-5=8	-5=10		Итого	
ПР18-1-18	8,4	1,2			7,6	27,3	4,5		31,8	39,4

Исполн.	Чуканн		04.85
Пров.	Кравцова		06.85
Рук.гр.	Ковейницева		06.85
Нач.отд.	Жевнеров		06.85
Н.контр.	Панащенко		04.85

ТП 805-9-17.86 КЖСИ-ПР18-1-1 В СБ

Полурама ПР18-1-18

Стадия	Масса	Масштаб
Р	8,1т	1:50
Лист 8	Листов	

МСХ СССР Главсельстройпроект ЦНИИЭПтяжпром г. Ростов-на-Дону

Копировал Белая Формат 12г

Инв.№подл. | Подпись и дата | Взам.инв.№

Альбом III

Типовой проект

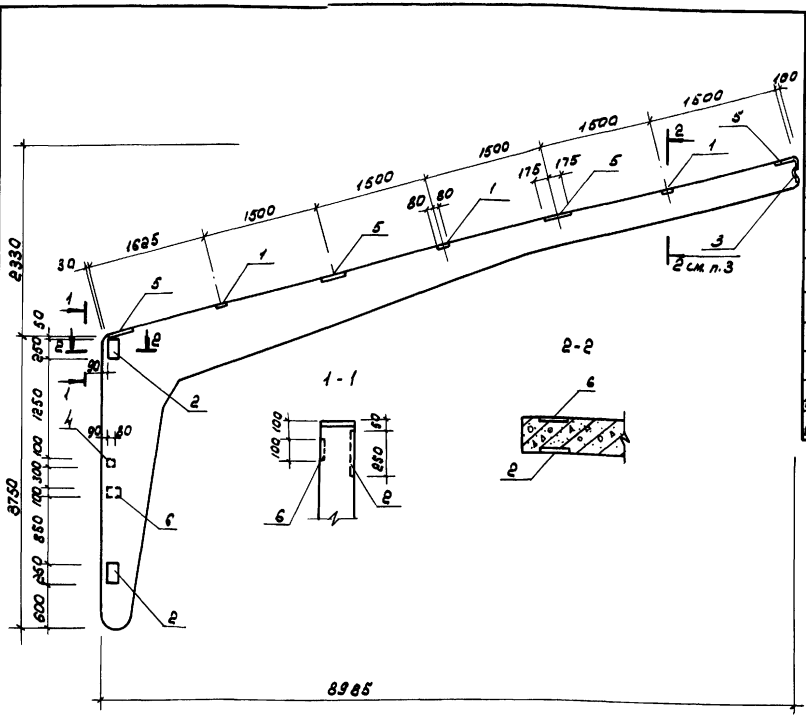

Формат	Зона	Поз.	Обозначение	Наименование	Кол.	Примечание
				Документация		
			1.822-2, вып.3 и			
12г			ТП 805-9-17.86 КЖИ-ПР18-1-1г СБ	Сборочный чертеж		
				Сборочные единицы		
				Изделия закладные		
		1	1.822-2, вып.4	МН2	3	2,2 кг
		2	1.822-2, вып.4	МН3	2	3,9 кг
		3	1.822-2, вып.4	МН4	1	5,7 кг
		4	1.822-2, вып.4	МН5	1	0,7 кг
11В		5	ТП КЖИ-МН1, МН2	МН1	4	4,3 кг
11В		6	ТП КЖИ-МН1, МН2	МН2	2	1,1 кг

1. Полурама ПР18-1-1г изготавливается по чертежам полурамы ПР18-1-1 серии 1.822-2, вып.3 с установкой закладных по данному чертежу.

2. Ведомость расхода стали на арматурные изделия см. серию 1.822-2, вып.3

3. Сечение 2-2 см. серию 1.822-2, вып.3 лист 4

Ведомость расхода стали на элемент кг

Марка элемента	Изделия закладные										Всего
	Арматура класса					Прокат марки					
	А III					ВСТ3 кп2					
	ГОСТ 5781-82					ГОСТ 380-71*					
	Ф10	Ф12			Итого	-δ=8	-δ=10			Итого	
ПР18-1-1г	6,3	1,2			7,5	28,2	4,5			32,7	40,2

13
9493/3

Исполн.	Цукан	[подпись]	04.83
Пров.	Кравцова	[подпись]	06.83
Рук.гр.	Колединцева	[подпись]	06.83
Нач.отд.	Жевнеров	[подпись]	06.83
Н.контр.	Панащенко	[подпись]	04.83

ТП 805-9-17.86 КЖИ-ПР18-1-1г СБ

Полурама ПР18-1-1г

Стадия	Масса	Масштаб
Р	3,1 т	1:50

Лист 4 Листов

МСХ СССР
Главсельстройпроект
ЦНИИЭПптицепром
г.Ростов-на-Дону

Копировал Белая Формат 12г

Инв. № подл. | Подпись и дата | Взам. инв. №

Альбом III

Типовой проект

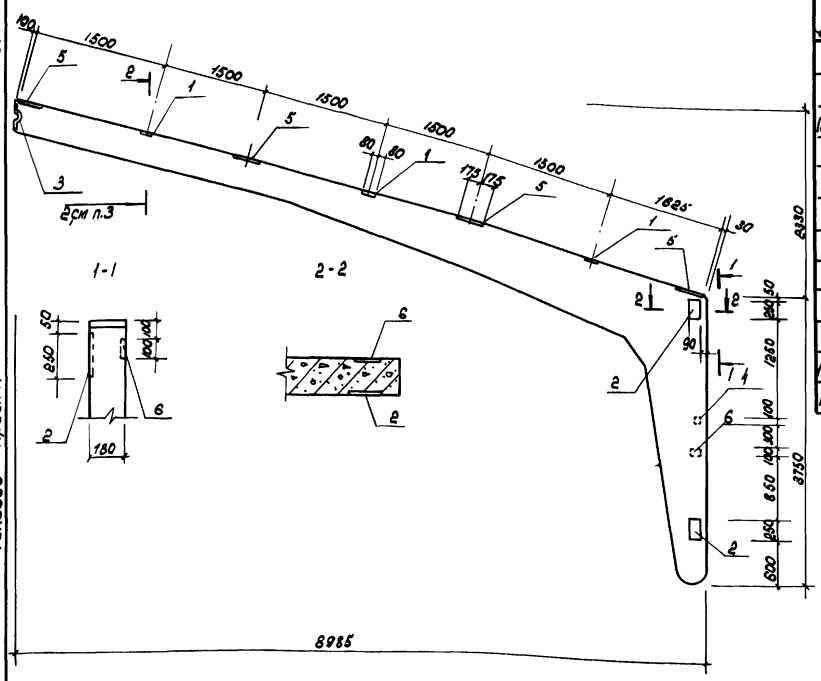

Формат	Зона	Поз.	Обозначение	Наименование	Кол.	Примечание
				Документация		
			1.822-2, вып. 3 и			
12г			ТП 805-9-17.86 КЖИ-ПР18-1-1g СБ	Сборочный чертеж		
				Сборочные единицы		
				Изделия закладные		
		1	1.822-2, вып. 4	МН2	3	2,2 кг
		2	1.822-2, вып. 4	МН3	2	3,9 кг
		3	1.822-2, вып. 4	МН4	1	5,7 кг
		4	1.822-2, вып. 4	МН5	1	0,7 кг
11В		5	ТП КЖИ-МН1, МН2	МН1	4	4,3 кг
11В		6	ТП КЖИ-МН1, МН2	МН2	2	1,1 кг

1. Полурама ПР-18-1-1g изготавливается по чертежам полурамы ПР18-1-1 серии 1.822-2, вып3 с установкой закладных по данному чертежу.

2. Ведомость расхода стали на арматурные изделия см. серию 1.822-2, вып.3

3. Сечение 2-2 см. серию 1.822-2, вып. 3 лист 4

Ведомость расхода стали на элемент, кг

Марка элемента	Изделия закладные										Всего
	Арматура класса					Прокат марки					
	А III					В ст 3 кп 2					
	ГОСТ 5781-82					ГОСТ 380-71*					
	Ф10	Ф12			Итого	δ=8	δ=10			Итого	
ПР18-1-1g	6,3	1,2			7,5	28,2	4,5			32,7	40,2

14
9493/3

Исполн.	Чукан	[подпись]	04.85
Пров.	Кравцова	[подпись]	06.85
Рук. гр.	Колединцева	[подпись]	06.85
Нач. отд.	Жевнеров	[подпись]	06.85
Н. контр.	Понащенко	[подпись]	04.85

ТП 805-9-17.86 КЖИ-ПР18-1-1g СБ

Полурама ПР 18-1-1g

Стадия	Масса	Масштаб
Р	3,1т	1:50

Лист 5 | Листов

МСХ СССР
Главсельстройпроект
ЦНИИЭПптицепром
г. Ростов-на-Дону

Копировал Белая

формат 12г

Инв. № подл. | Подпись и дата | Взам. инв. №

Альбом III

Типовой проект

СК2-48-1а

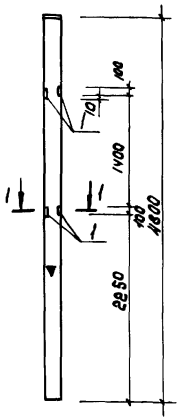

СК2-36-1ва

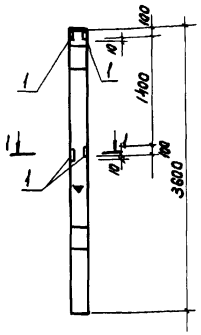

1-1

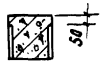

Формат	Зона	Поз	Обозначение	Наименование	Кол. на исполн.			Примечание
				Документация				
			1.823-1, вып. 1 и					
12г			ТП 805-9-17.86 КЖИ-СК2-48-1а,					
			СК2-36-1ва СБ	Сборочный чертеж	X	X		
				Дополнительные				
				сборочные единицы				
				Изделие закладное				
11в		1	ТП 805-9-17.86 КЖИ-МН1, МН2	МН2	4	4		1,1 кг

Марка	Масса
СК2-48-1а	480
СК2-36-1ва	360

Шифр	Лит		
СК2-48-1а	р	р	
СК2-36-1ва			

1. Колонны СК2-48-1а, СК2-36-1ва, выполняются в опалубке колонн СК2-48-1, СК2-36-1в серии 1.823-1, вып. 1 с установкой дополнительных закладных деталей по данному чертежу.

2. Знак ориентации ▼ нанести на колонну несмываемой краской.

Ведомость расхода дополнительной стали на элемент, кг

Марка элемента	Изделия закладные										Всего
	Арматура класса					Прокат марки					
	А III					Вст3кп2					
	ГОСТ 5781-82					ГОСТ 380-71*					
	ф10				Итого	-δ×8				Итого	
СК2-48-1а	0,7				0,7	3,7				3,7	4,4
СК2-36-1ва	0,7				0,7	3,7				3,7	4,4

15
9493/3

Исполн.	Чукан	[подпись]	04.83
Пров.	Кравцова	[подпись]	06.83
Рук. гр.	Колединцева	[подпись]	06.83
Нач. отд.	Жевнеров	[подпись]	06.83
Н. контр.	Панащенко	[подпись]	04.83

ТП 805-9-17.86 КЖИ-СК2-48-1а, СК2-36-1ва СБ

Колонны СК2-48-1а, СК2-36-1ва

Стадия	Масса	Масштаб
р	—	1150

Лист 6 | Листов

МСХ СССР
Главсельстройпроект
ЦНИИЭПптицепром
г. Ростов-на-Дону

Копировал Белая

Формат 12г

Инв. № подл. | Подпись и дата | Взам. инв. №

Альбом III

Типовой проект

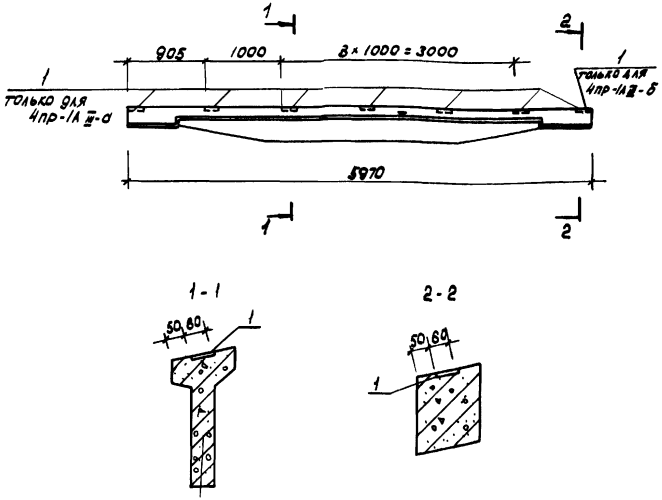

Формат	Зона	Поз	Обозначение	Наименование	Кол. на испол.			Примечание
				Документация				
Чер			ТП 805-9-17.86 кжи-4пр-1АIII-а,					
			4пр-1АIII-б СВ	Сборочный чертеж				
				Дополнительные				
				сборочные единицы				
				Изделие закладное				
Ив		1	ТП 805-9-17.86 кжи-мн3	мн3	7	1		1.3 кг

	Лит		
Шифр	4пр-1АIII-а	4пр-1АIII-б	

1. Прогоны 4п-1АIII-а и 4пр-1АIII-б выполнить по чертежам прогона 4пр-1АIII серии 1.462-14, вып.2 с установкой дополнительных закладных изделий

2. Знак ориентации ▼ наносить несмываемой краской.

Ведомость расхода дополнительной стали на элемент, кг

Марка элемента	Изделия закладные						Всего
	Арматура класса			Прокат марки			
	A III			Вст3кп2			
	ГОСТ 5781-82			ГОСТ 380-71*			
	ф 8		Итого	-δ=10		Итого	
4пр-1АIII-а	0,6		0,6	8,5		8,5	9,1
4пр-1АIII-б	0,09		0,09	1,22		1,22	1,3

16
9493/3

Испол.	Сафионин		04.85
Пров.	Кравцова		06.85
Рук. гр.	Голендухова		06.85
Нач. отд.	Жданеров		06.85
Н. контр.	Панасенко		04.85

ТП 805-9-17.86 кжи-4пр-1АIII-а, 4пр-1АIII-б СВ

Прогоны 4пр-1АIII-а, 4пр-1АIII-б

Стадия	Масса	Масштаб
Р	400	1:50
Лист 7	Листов	

МСХ СССР Главсельстройпроект Ц.Минсельтехстроя г. Ростов-на-Дону

Копировал Белая Формат 12г

Инв.№ подл. | Подпись и дата | Взам. инв.№

Альбом III

Типовой проект

ПС 60.15-Т; ПС 60.15-Т-2

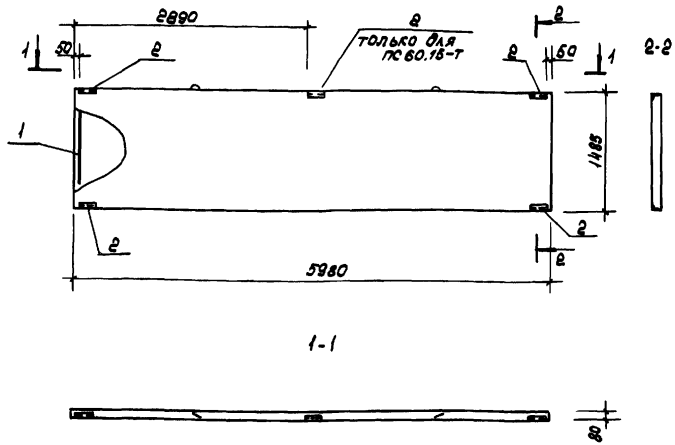

Формат	Зона	Поз.	Обозначение	Наименование	Кол. на испол.			Примечание
				Документация				
12г			ТП 805-9-17.86 КЖИ-ПС 60.15-Т, ПС 60.15-Т-2 СВ	Сборочный чертеж				
				Сборочные единицы				
				Каркас пространственный				
118		1	ТП то же КЖИ-КП1 СВ	КП1	1	1		28,1 кг
				Изделие закладное				
118		2	ТП " КЖИ-МН4	МН4	5	4		1,1 кг
				Материалы				
				Бетон М 200	0,7	0,7		м³

Шифр	Лит		
ПС60.15-Т	Р		
ПС60.15-Т-2	Р		

Ведомость расхода стали на элемент, кг

Марка элемента	Изделия арматурные						Изделия закладные						Общий расход
	Арматура класса						Арматура класса			Прокат марки			
	AI ГОСТ 5781-82		Вр I ГОСТ 6727-80			Всего	AIII ГОСТ 5781-82			Вст3 кп2 ГОСТ 8509-72		Всего	
	ф12	Итого	ф4	ф5	Итого		ф10	—	Итого	∟50×5	Итого		
ПС 60.15-Т	1,3	1,3	1,9	24,9	26,8	28,1	2,5	—	2,5	3,0	3,0	5,5	33,6
ПС 60.15-Т-2	1,3	1,3	1,9	24,9	26,8	28,1	2,0	—	2,0	2,4	2,4	4,4	32,5

1. Панели стеновые ПС 60.15-Т, ПС 60.15-Т-2 выполнить в опалубке панелей перегородок $\frac{ПГВ-1}{1,8\times6}$ серии 1.831-1-2-ПГ-100-ос СВ г. Армирование панелей выполнено согласно армированию панелей, разработанных в типовом проекте „Сарай для сена емкостью 600 тонн" (в полносборных конструкциях), альб. III. 17.9493/3

Исполн.	Сафиуллин		03.83
Пров.	Кравцова		06.83
Рук. гр.	Колединцева		06.83
Нач. отд.	Жедяеров		06.83
Н. контр.	Панащенко		04.85

ТП 805-9-17.86 КЖИ-ПС60.15-Т, ПС60.15-Т-2 СВ

Панели стеновые ПС60.15-Т, ПС60.15-Т-2

Стадия	Масса	Масштаб
Р	1,78т	1:50
Лист 8	Листов	

МСХ СССР Главсельстройпроект ЦНИИЭПтицепром г. Ростов-на-Дону

Копировал Белая Формат 12г

Взам. инв.№

Подп. и дата

Инв.№ подл.

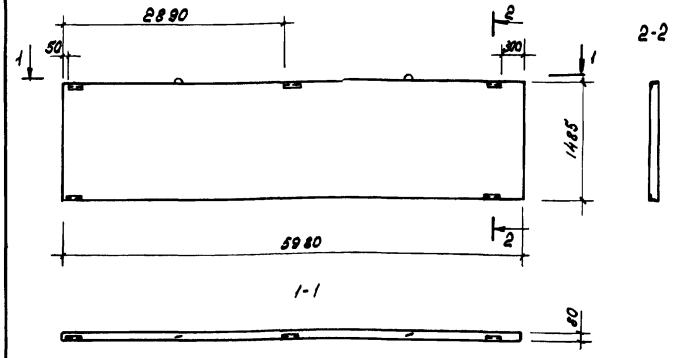

Типовой проект

Панель стеновая ПС 60.15-Т-1 изготавливается по чертежам панели ПС 60-15-Т, разработанной на листе 8, с изменением расположения закладных изделий МН 4 по данному листу.

Инв.№ подл. | Подпись и дата | Взам. инв.№

Исполн.	Срапионян		06.85
Пров.	Крапцова		06.85
Рук. гр.	Гомбинцева		06.85
Нач. отд.	Жевнеров		06.85
Н. контр.	Панащенко		04.85

9493/3

ТП 805-9-17.86 КЖИ-ПС60.15-Т-1 СБ

Панель стеновая ПС60.15-Т-1

Стадия	Масса	Масштаб
Р	1,78т	1:50
Лист 9	Листов	

МСХ СССР Главсельстройпроект ЦНИИПТИЦЕПРОМ г. Ростов-на-Дону

Копировал Белая Формат А1Б

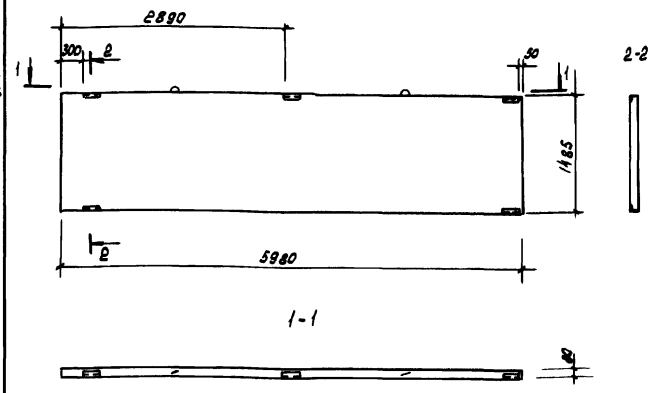

Типовой проект

Панель стеновая ПС60.15-Т-1н изготавливается по чертежам панели ПС60.15-Т, разработанной на листе 8 с изменением расположения закладных изделий МН 4 по данному листу.

Инв.№ подл. | Подпись и дата | Взам. инв.№

Исполн.	Срапионян		06.85
Пров.	Крапцова		06.85
Рук. гр.	Гомбинцева		06.85
Нач. отд.	Жевнеров		06.85
Н. контр.	Панащенко		04.85

18
9493/3

ТП 805-9-17.86 КЖИ-ПС60.15-Т-1н СБ

Панель стеновая ПС60.15-Т-1н

Стадия	Масса	Масштаб
Р	1,78т	1:50
Лист 10	Листов	

МСХ СССР Главсельстройпроект ЦНИИПТИЦЕПРОМ г. Ростов-на-Дону

Копировал Белая Формат А1Б

Альбом III

Типовой проект

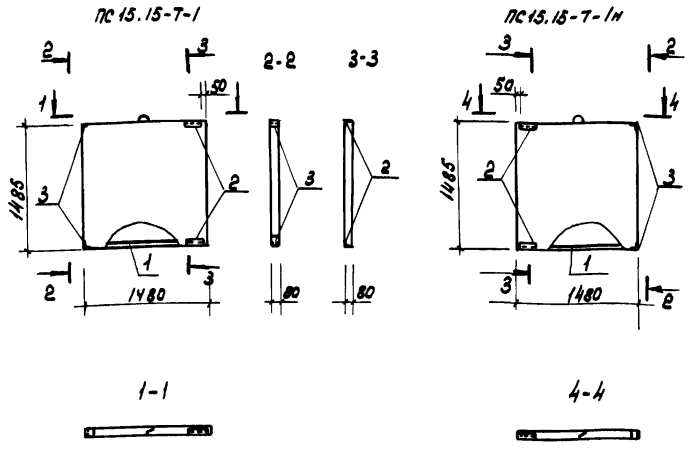

Формат	Зона	Поз.	Обозначение	Наименование	Кол. на испол.			Примечание
				Документация				
12г			ТП 805-9-17.86 КЖИ-ПС 15.15-Т-1					
			ПС 15.15-Т-1н СБ	Сборочный чертеж				
				Сборочные единицы				
				Каркас пространственный				
11в			ТП то же КЖИ-КП2 СБ	КП2	1	1		7,3 кг
				Изделия закладные				
11в			ТП " КЖИ-МН4	МН4	2	2		1,1 кг
11в			ТП " КЖИ-МН5	МН5	2	2		0,8 кг
				Материалы				
				Бетон М 200	0,1в	0,1в		$м^3$
				Лит.	Р	Р		
				Шифр	ПС15.15-Т-1	ПС15.15-Т-1н		

Ведомость расхода стали на элемент, кг

Марка элемента	Изделия арматурные						Изделия закладные						Общий расход
	Арматура класса						Арматура класса			Прокат марки			
	А I		Вр I			Всего	А III			Вст3кп2		Всего	
	ГОСТ 5781-82		ГОСТ 6727-80				ГОСТ 5781-82			ГОСТ 8509-72*			
	ф12	Итого	ф4	ф5	Итого		ф10	–	Итого	1,56×5	Итого		
ПС 15-15-Т-1	0,6	0,6	0,5	6,3	6,7	7,3	1,8	–	1,8	2,0	2,0	3,8	11,1
ПС 15.15-Т-1н	0,6	0,6	0,5	6,3	6,7	7,3	1,8	–	1,8	2,0	2,0	3,8	11,1

1. Панели стеновые ПС 15.15-Т-1 и ПС 15.15-Т-1н выполнить в опалубке панелей перегородок $\frac{ПГВ-1}{1,5 \times 2,4}$ серии 1.831-1-2-ПГ-500-02 СБ
2. Армирование панелей выполнено согласно армированию панелей, разработанных в типовом проекте „Сарай для сена емкостью 600 тонн (В полносборных конструкциях), альб. III.

19
9493/3

Исполн.	Чукан	[подпись]	03.83
Пров.	Кравцова	[подпись]	06.83
Рук.гр.	Колдинцева	[подпись]	06.83
Нач.отд.	Жевнеров	[подпись]	06.83
Н.контр.	Панащенко	[подпись]	04.85

ТП 805-9-17.86

КЖИ-ПС 15.15-Т-1
ПС 15.15-Т-1н СБ

Панели стеновые
ПС 15,15-Т-1, ПС 15-15 Т-1н

Стадия	Масса	Масштаб
Р	450	1:50

Лист 11 листов

МСХ СССР
Главсельстройпроект
ЦНИИЭПптицепром
г. Ростов-на-Дону

Инв.№ подл. | Подпись и дата | Взам.инв.№

Копировал Белая Формат 12г

Альбом III

Типовой проект

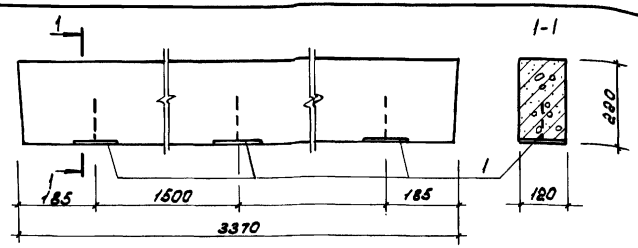

Формат	Зона	Поз	Обозначение	Наименование	Кол.	Примечание
				Документация		
			1.138-10, вып. 1 и			
11В			ТП 805-9-17.86 КЖИ-1ПР4-33.12.22а СБ	Сборочный чертеж		
				Сборочные единицы		
				Изделие закладное		
11В		1	ТП 805-9-17.86 КЖИ-МН6	МН6	3	1,0 кг

Ведомость расхода дополнительной стали на элемент, кг

Марка элемента	Изделия закладные						Всего
	Арматура класса			Прокат марки			
	А III			ВСт3кп2			
	ГОСТ 5781-82			ГОСТ 380-71*			
	Ф10		Итого	-δ=8		Итого	
1ПР4-33.12-22а	0,3		0,3	2,7		2,7	3,8

Перемычка 1ПР4-33.12.22а изготавливается по чертежам перемычки 1ПР4-33.12.22 серии 1.138-10, вып. 1 с установкой дополнительных закладных элементов по данному чертежу.

9493/3

Исполн.	Чукан		04.83
Пров.	Колединцева		06.83
Рук. гр.	Колединцева		06.83
Нач. отд.	Жевнеров		06.83
Н. контр.	Панащенко		04.85

ТП 805-9-17.86 КЖИ-1ПР4-33.12.22а СБ

Перемычка 1ПР4-33.12.22а

Стадия	Масса	Масштаб
Р	225	1:10

Лист 12 Листов

МСХ СССР Главсельстройпроект ЦНИИЭПТИЦЕПРОМ г. Ростов-на-Дону

Инв. № подл. | Подпись и дата | Взам. инв. №

Копировал Белая Формат 11В

Альбом III

Типовой проект

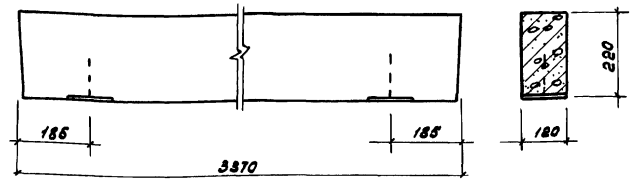

Формат	Зона	Поз	Обозначение	Наименование	Кол.	Примечание
				Документация		
			1.138-10, вып. 1 и			
11В			ТП 805-9-17.КЖИ-1ПР4-33.12.22б СБ	Сборочный чертеж		
				Сборочные единицы		
				Изделия закладные		
		1	ТП 805-9-17.86 КЖИ-МН6	МН6	2	1,0 кг
11В						

Ведомость расхода дополнительной стали на элемент, кг

Марка элемента	Изделия закладные						Всего
	Арматура класса			Прокат марки			
	А III			ВСт3кп2			
	ГОСТ 5781-82			ГОСТ 380-71*			
	Ф10		Итого	-δ=8		Итого	
1ПР4-33.12.22б	0,2		0,2	1,8		1,8	2,0

Перемычка 1ПР4-33.12-22б изготавливается по чертежам перемычки 1ПР4-33.12.22 серии 1.138-10, вып. 1 с установкой дополнительных закладных элементов по данному чертежу.

20

9493/3

Исполн.	Чукан		04.83
Пров.	Колединцева		06.83
Рук. гр.	Колединцева		06.83
Нач. отд.	Жевнеров		06.83
Н. контр.	Панащенко		04.85

ТП 805-9-17.86 КЖИ-1ПР4-33.12.22б СБ

Перемычка 1ПР4-33.12.22б

Стадия	Масса	Масштаб
Р	225	1:10

Лист 13 Листов

МСХ СССР Главсельстройпроект ЦНИИЭПТИЦЕПРОМ г. Ростов-на-Дону

Инв. № подл. | Подпись и дата | Взам. инв. №

Копировал Белая Формат 11В

Альбом III

Типовой проект

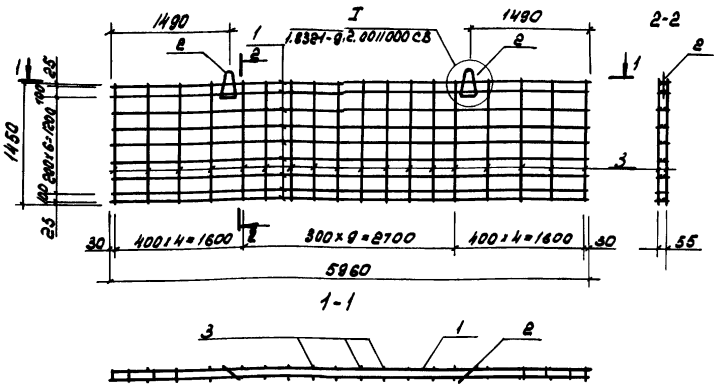

Формат	Вона	Поз.	Обозначения	Наименование	Кол.	Примечание
				Сборочные единицы		
11В		1	ТП 805-9-17.86 КЖИ-КР1, КР2СБ	Каркас плоский КР1	9	2,1 кг
		2	1.831.1-2-ПГ-112	Петля М5	2	0,63 кг
				Детали		
Б4		3		ф5 ВрI ГОСТ 6727-80 ℓ=1450	36	0,22 кг

Пространственный каркас изготовить в кондукторе при помощи контактной точечной сварки электросварочными клещами

9493/3

Исполн.	Чукан		03.83
Пров.	Колединцева		06.83
Рук. гр.	Колединцева		06.83
Нач. отд.	Жевнеров		06.83
Н. контр.	Панащенко		04.85

ТП 805-9-17.86 КЖИ-КП1 СБ

Каркас пространственный КП1

Стадия	Масса	Масштаб
Р	28,1	1:50

Лист 14 | Листов

МСХ СССР Главсельстройпроект ЦНИИЭПптицепром г. Ростов-на-Дону

Копировал Белая формат 11В

Взам. инв. №

Подпись и дата

Инв. № подл.

Альбом III

Типовой проект

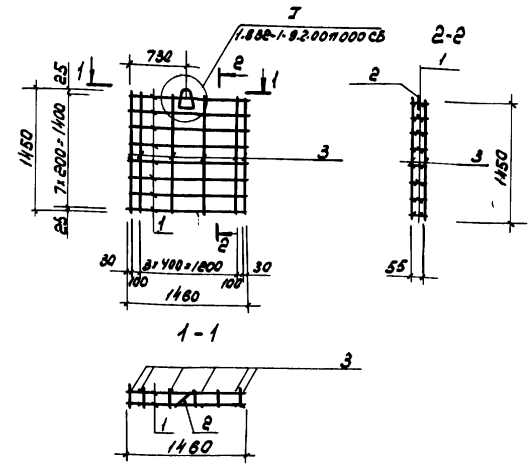

Формат	Вона	Поз.	Обозначение	Наименование	Кол.	Примечание
				Сборочные единицы		
11В		1	ТП 805-9-17.86 КЖИ-КР1, КР2СБ	Каркас плоский КР2	8	0,5 кг
		2	1.831.1-2-ПГ-112	Петля М5	1	0,63 кг
				Стержни отдельные		
Б4		3		ф5 ВрI ГОСТ 6727-80 ℓ=1450	12	0,22 кг

Пространственный каркас изготовить в кондукторе при помощи контактной точечной сварки электросварочными клещами.

21

9493/3

Исполн.	Чукан		04.83
Пров.	Колединцева		06.83
Рук. гр.	Колединцева		06.83
Нач. отд.	Жевнеров		06.83
Н. контр.	Панащенко		04.85

ТП 805-9-17.86 КЖИ-КП2 СБ

Каркас пространственный КП2

Стадия	Масса	Масштаб
Р	7,3	1:50

Лист 15 | Листов

МСХ СССР Главсельстройпроект ЦНИИЭПптицепром г. Ростов-на-Дону

Копировал Белая формат 11В

Взам. инв. №

Подпись и дата

Инв. № подл.

Альбом III

Типовой проект

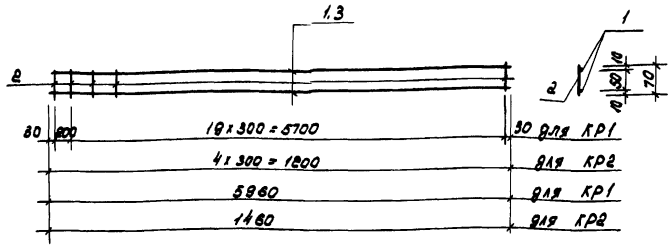

Марка	Масса
КР1	2,1
КР2	0,5

Формат	Зона	Поз.	Обозначение	Наименование	Кол.	Примечание
				КР1		
11В		1	ТП 805-9-17.86 КЖИ-КР1, КР2	ф5ВрI ГОСТ 6727-80 ℓ=5960	2	0,92 кг
11В		2	ТП то же КЖИ-КР1, КР2	ф4ВрI, ГОСТ 6727-80 ℓ=70	21	0,01 кг
				КР2		
11В		3	ТП " КЖИ-КР1, КР2	ф5ВрI ГОСТ 6727-80 ℓ=1460	2	0,23 кг
11В		2	ТП " КЖИ-КР1, КР2	ф4ВрI ГОСТ 6727-80 ℓ=70	6	0,01 кг

Изготовление каркасов производить при помощи контактной точечной сварки в соответствии ГОСТ 14098-68 и СН 393-78

9493/3

Исполн.	Чукан	[signature]	04.83
Пров.	Кравцова	[signature]	06.83
Рук.гр.	Колединцева	[signature]	06.83
Нач.отд.	Жевнеров	[signature]	06.83
Н.контр.	Панащенко	[signature]	04.85

ТП 805-9-17.86 КЖИ-КР1, КР2

Каркасы плоские КР1, КР2

Стадия	Масса	Масштаб
Р	–	1:10

Лист 16 Листов

См. таблицу

МСХ СССР Главсельстройпроект ЦНИИЭПптицепром г. Ростов-на-Дону

Копировал Белая Формат 11В

Взам. инв. № | Подпись и дата | Инв. № подл.

Альбом III

Типовой проект

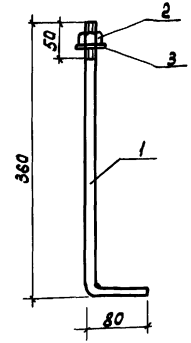

Формат	Зона	Поз	Обозначение	Наименование	Кол.	Примечание
11В		1	ТП 805-9-17.86 КЖИ-А1	ф10АII, ГОСТ 5781-82, ℓ=440	1	0.3 кг
В4		2	ГОСТ 5915-70*	Гайка М10	1	–
В4		3	ГОСТ 11371-78*	Шайба 10.02	1	–

22

9493/3

Исполн.	Срадионян	[signature]	04.83
Пров.	Кравцова	[signature]	06.83
Рук.гр.	Колединцева	[signature]	06.83
Нач.отд.	Жевнеров	[signature]	06.83
Н.контр.	Панащенко	[signature]	04.85

ТП 805-9-17.86 КЖИ-А1

Анкер А1

Стадия	Масса	Масштаб
Р	0,3	1:5

Лист 17 Листов

См. таблицу

МСХ СССР Главсельстройпроект ЦНИИЭПптицепром г. Ростов-на-Дону

Копировал Белая Формат 11В

Взам. инв. № | Подпись и дата | Инв. № подл.

Типовой проект

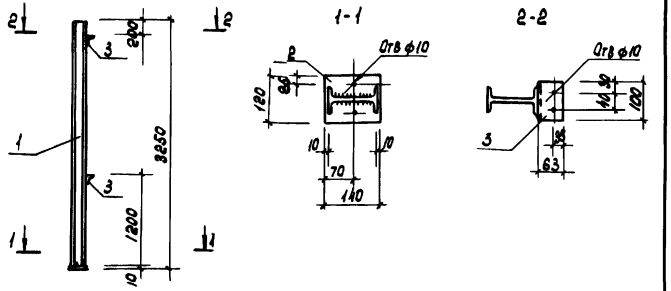

Формат	Зона	Поз	Обозначение	Наименование	Кол.	Примечание
11В		1	ТП 805-9-17.86 КЖСИ-СК1	I 12 ГОСТ 8239-72* / Ст3 кп2 ГОСТ 380-71* ℓ=3840	1	37,26 кг
11В		2	ТП то же КЖСИ-СК1	-10×120 ГОСТ 103-76 / Ст3 кп2 ГОСТ 380-71* ℓ=140	1	1,32 кг
11В		3	ТП " КЖСИ-СК1	L 63×5 ГОСТ 8509-72* / Ст3 кп2 ГОСТ 380-71* ℓ=100	2	0,48 кг

Сварку производить электродами типа Э42 по ГОСТ 9467-75 $h_ш$ = 4мм

9493/3

Испалн.	Срабионян		04.85
Пров.	Колединцева		06.83
Рук.гр.	Колединцева		06.83
Нач.отд.	Жевнеров		06.83
Н.контр.	Лапшенко		04.85

ТП 805-9-17.86 КЖСИ-СК1

Стойка СК1 — Стадия: Р; Масса: 89,5; Масштаб: 1:50; Лист 18; Листов

См. таблицу

МСХ СССР Главсельстройпроект ЦНИИЭПтяжпром г. Ростов-на-Дону

Копировал Белая Формат 11В

Инв.№ подл. | Подпись и дата | Взам. инв.№

Типовой проект

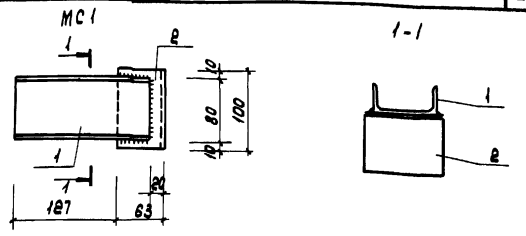

Марка	Масса
МС1	1.6
МС2	1.0
МС3	0.4

Формат	Зона	Поз	Обозначение	Наименование	Кол.	Примечание
11В			ТП 805-9-17.86 КЖСИ-МС1÷МС3	МС1		
Б4		1		L 8 ГОСТ 8240-72 / Ст3 кп2 ГОСТ 380-71* ℓ=170	1	1,20 кг
Б4		2		L 63×5 ГОСТ 8509-72* / Ст3 кп2 ГОСТ 380-71* ℓ=100	1	0,48 кг
				МС2		
Б4				L 90×7 ГОСТ 8509-72* / Ст3 кп2 ГОСТ 380-71* ℓ=100	1	0,96 кг
				МС3		
Б4				-6×60 ГОСТ 103-76 / Ст3 кп2 ГОСТ 380-71 ℓ=140	1	0,40 кг

Сварку производить электродами типа Э42, ГОСТ 9467-75, $h_ш$=6мм

23

9493/3

Испалн.	Срабионян		04.85
Пров.	Колединцева		06.83
Рук.гр.	Колединцева		06.83
Нач.отд.	Жевнеров		06.83
Н.контр.	Лапшенко		04.85

ТП 805-9-17.86 КЖСИ-МС1÷МС3

Изделия соединительные МС1÷МС3 — Стадия: Р; Масса: —; Масштаб: 1:5; Лист 19; Листов

См. таблицу

МСХ СССР Главсельстройпроект ЦНИИЭПтяжпром г. Ростов-на-Дону

Копировал Белая Формат 11В

Инв.№ подл. | Подпись и дата | Взам. инв.№

Альбом III

Типовой проект

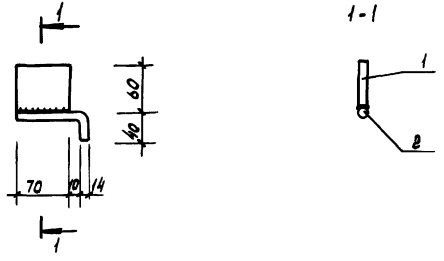

Формат	Зона	Поз.	Обозначение	Наименование	Кол.	Примечание
11В		1	ТП 805-9-17.86 КЖИ-МС4	-N1 60 ГОСТ 103-76 / ВСт3 кп2 ГОСТ 380-71* ℓ=70	1	0,48 кг
11В		2	ТП то же КЖИ-МС4	ф 14 А I ГОСТ 5781-82 ℓ=120	1	0,15 кг

Сварку элементов производить электродами типа Э42, ГОСТ 9467-75 в соответствии с ГОСТ 5264-80, hш = 6мм

9493/3

Исполн.	Срадионян	[signature]	04.83
Пров.	Кравцова	[signature]	06.83
Рук.гр.	Колединцева	[signature]	06.83
Нач.отд.	Жевнеров	[signature]	06.83
Н.контр.	Панащенко	[signature]	04.85

ТП 805-9-17.86 КЖИ-МС4

Изделие соединительное МС4

Стадия	Масса	Масштаб
Р	0,6	1:5

Лист 20 | Листов

См. таблицу

МСХ СССР Главсельстройпроект ЦНИИЭПТИЦЕПРОМ г. Ростов-на-Дону

Копировал Белая Формат 11В

Взам. инв. № | Подпись и дата | Инв. № подл.

Альбом III

Типовой проект

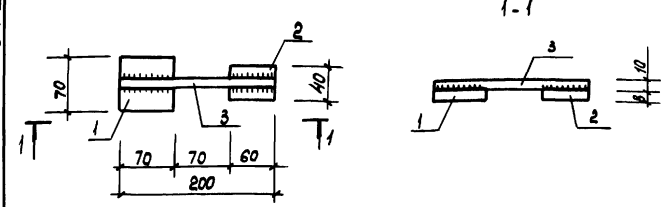

Формат	Зона	Поз.	Обозначение	Наименование	Кол.	Примечание
11В		1	ТП 805-9-17.86 КЖИ-МС5	-8×70 ГОСТ 103-76 / ВСт3 кп2 ГОСТ 380-71* ℓ=70	1	0,31 кг
11В		2	ТП то же КЖИ-МС5	-8×40 ГОСТ 103-76 / ВСт3 кп2 ГОСТ 380-71* ℓ=60	1	0,15 кг
11В		3	ТП " КЖИ-МС5	ф 10 А I ГОСТ 5781-82 ℓ=200	1	0,12 кг

Сварку элементов производить электродами типа Э42, ГОСТ 9467-75 в соответствии с ГОСТ 5264-80, hш = 6мм

24

9493/3

Исполн.	Срадионян	[signature]	04.83
Пров.	Кравцова	[signature]	06.83
Рук.гр.	Колединцева	[signature]	06.83
Нач.отд.	Жевнеров	[signature]	06.83
Н.контр.	Панащенко	[signature]	04.85

ТП 805-9-17.86 КЖИ-МС5

Изделие соединительное МС5

Стадия	Масса	Масштаб
Р	0,6	1:5

Лист 21 | Листов

См. таблицу

МСХ СССР Главсельстройпроект ЦНИИЭПТИЦЕПРОМ г. Ростов-на-Дону

Копировал Белая Формат 11В

Взам. инв. № | Подпись и дата | Инв. № подл.

Альбом III

Типовой проект

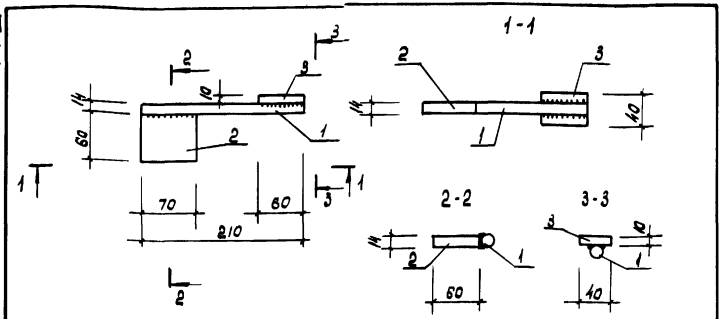

Формат	Зона	Поз.	Обозначение	Наименование	Кол.	Примечание
11В		1	ТП 805-9-17.86 КЖИ-МС6	ф 14АI ГОСТ 5781-82 ℓ=210	1	0,25 кг
11В		2	ТП то же КЖИ-МС6	-14×60 ГОСТ 103-76 / ВСт3 кп2 ГОСТ 380-71* ℓ=70	1	0,46 кг
11В		3	ТП " КЖИ-МС6	-10×40 ГОСТ 103-76 / ВСт3 кп2 ГОСТ 380-71* ℓ=60	1	0,19 кг

Сварку производить электродами типа 942, ГОСТ 9467-75 в соответствии с ГОСТ 5264-80, hш = 6 мм

9493/3

Исполн.	Срабионян	[signature]	04.83
Пров.	Кравцова	[signature]	06.83
Рук. гр.	Колединцева	[signature]	06.83
Нач. отд.	Жевнеров	[signature]	06.83
Н. контр.	Панащенко	[signature]	04.85

ТП 805-9-17.86 КЖИ-МС6

Изделие соединительное МС6

Стадия	Масса	Масштаб
Р	0,9	1:5

Лист 22 Листов

См. таблицу

МСХ СССР Главсельстройпроект ЦНИИЭПТИЦЕПРОМ г. Ростов-на-Дону

Копировал

Формат 11В

Взам. инв. № | Подпись и дата | Инв. № подл.

Альбом III

Типовой проект

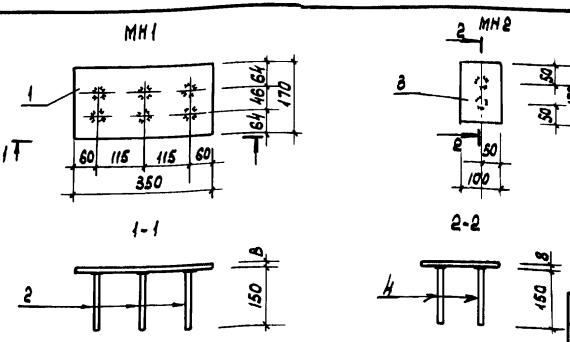

Марка	Масса
МН1	4.3
МН2	1,1

Формат	Зона	Поз.	Обозначения	Наименование	Кол.	Примечание
11В			ТП 805-9-17.86 КЖИ-МН1, МН2	МН1		
В4		1		-8×170 ГОСТ 103-76 / ВСт3 кп2 ГОСТ 380-71* ℓ=350	1	3,74 кг
В4		2		ф 10А III ГОСТ 5781-82 ℓ=150	6	0,09 кг
11В			ТП 805-9-17.86 КЖИ-МН1, МН2	МН2		
В4		3		-8×150 ГОСТ 103-76 / ВСт3 кп2 ГОСТ 380-71* ℓ=100	1	0.94 кг
Б4		2		ф 10А III ГОСТ 5781-82 ℓ=150	2	0,09 кг

Сварку элементов втавр производить автоматической электродуговой сваркой под слоем флюса, ГОСТ 11533-75

25

9493/3

Исполн.	Срабионян	[signature]	04.83
Пров.	Кравцова	[signature]	06.83
Рук. гр.	Колединцева	[signature]	06.83
Нач. отд.	Жевнеров	[signature]	06.83
Н. контр.	Панащенко	[signature]	04.85

ТП 805-9-17.86 КЖИ-МН1, МН2

Изделия закладные МН1, МН2

Стадия	Масса	Масштаб
Р	—	1:10

Лист 23 Листов

См. таблицу

МСХ СССР Главсельстройпроект ЦНИИЭПТИЦЕПРОМ г. Ростов-на-Дону

Копировал Белая

Формат 11В

Взам. инв. № | Подпись и дата | Инв. № подл.

Альбом III

Типовой проект

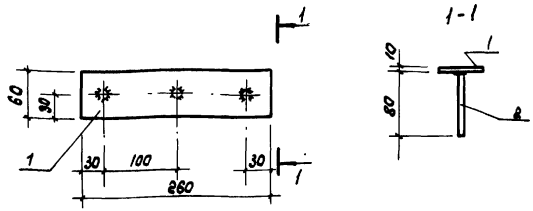

Формат	Зона	Поз.	Обозначение	Наименование	Кол.	Примечание
11В		1	ТП 805-9-17.86 КЖИ - МН3	$-10\times60\ \frac{\text{ГОСТ 103-76}}{\text{ВСт3 кп2 ГОСТ 380-71*}}$ ℓ=260	1	1,22 кг
11В		2	ТП 805-9-17.86 КЖИ - МН3	ф 8 А III ГОСТ 5781-82, ℓ=80	3	0,03 кг

Сварку элементов ВТАВР производить автоматической электродуговой сваркой под слоем флюса, ГОСТ 11533-75

9493/3

Исполн.	Сравцонян		04.83
Пров.	Кравцова		06.83
Рук.гр.	Колединцева		06.83
Нач.отд.	Жевнеров		06.83
Н.контр.	Панащенко		04.85

ТП 805-9-17.86 КЖИ - МН3

Изделие закладное МН3

Стадия	Масса	Масштаб
Р	1,3	1:5

Лист 24 | Листов

См. таблицу

МСХ СССР Главсельстройпроект ЦНИИЭПптицепром г.Ростов-на-Дону

Копировал Белая Формат 11В

Взам.инв.№ | Подпись и дата | Инв.№ подл.

Альбом III

Типовой проект

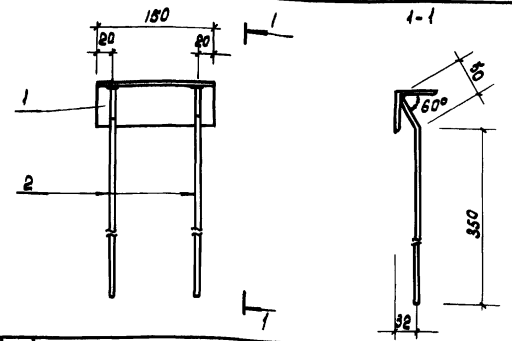

Формат	Зона	Поз.	Обозначение	Наименование	Кол.	Примечание
11В		1	ТП 805-9-17.86 КЖИ - МН4	$L\ 56\times5\ \frac{\text{ГОСТ 8509-72*}}{\text{ВСт3 кп2 ГОСТ 380-71*}}$ ℓ=150	1	0,64 кг
11В		2	ТП 805-9-17.86 КЖИ - МН4	ф10А III ГОСТ 5781-82, ℓ=400	2	0,25 кг

Сварку элементов, ВТАВР производить автоматической электродуговой сваркой под слоем флюса, ГОСТ 11534-75

26

9493/3

Исполн.	Сравцонян		04.83
Пров.	Кравцова		06.83
Рук.гр.	Колединцева		06.83
Нач.отд.	Жевнеров		06.83
Н.контр.	Панащенко		04.85

ТП 805-9-17.86 КЖИ - МН4

Изделие закладное МН4

Стадия	Масса	Масштаб
Р	1,1	1:5

Лист 25 | Листов

См. таблицу

МСХ СССР Главсельстройпроект ЦНИИЭПптицепром г.Ростов-на-Дону

Копировал Белая Формат 11В

Взам.инв.№ | Подпись и дата | Инв.№ подл.

Альбом III

Типовой проект

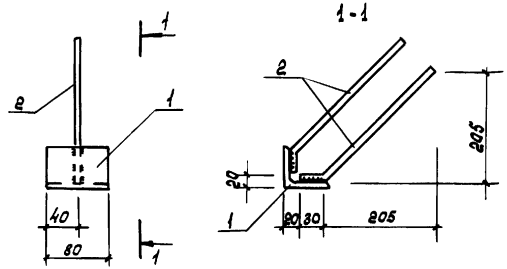

Формат	Зона	Поз.	Обозначение	Наименование	Кол.	Примечание
11В		1	ТП 805-9-17.86 КЖИ-МН5	L56×5 ГОСТ 8509-72* / ВСт3 кп2 ГОСТ 380-71* ℓ=80	1	0,34 кг
11В		2	ТП 805-9-17.86 КЖИ-МН5	ф10А III ГОСТ 5781-82 ℓ=320	2	0,2 кг

Сварку элементов производить электродами типа Э42, ГОСТ 9467-75 в соответствии с ГОСТ 5264-80, $h_ш$ = 6 мм

9493/3

Исполн.	Чукан		04.83
Пров.	Колединцева		06.83
Рук. гр.	Колединцева		06.83
Нач. отд.	Жевнеров		06.83
Н. контр.	Панащенко		04.85

ТП 805-9-17.86 КЖИ-МН5

Изделие закладное МН5

Стадия	Масса	Масштаб
Р	0,8	1:5

Лист 26 Листов

См. таблицу

МСХ СССР Главсельстройпроект ЦНИИЭПТИЦЕПРОМ г. Ростов-на-Дону

Копировал Белая формат 11В

Взам. инв. №

Подпись и дата

Инв. № подл.

Альбом III

Типовой проект

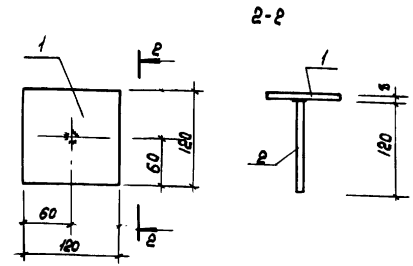

Формат	Зона	Поз.	Обозначение	Наименование	Кол-во	Примечание
11В		1	ТП 805-9-17.86 КЖИ-МН6	-8×120 ГОСТ 103-76 / ВСт3 кп2 ГОСТ 380-71* ℓ=120	1	0,91 кг
11В		2	ТП 805-9-17.86 КЖИ-МН6	ф10А III ГОСТ 5781-82; ℓ=120	1	0,07 кг

Сварку элементов ВТАВР производить автоматической электродуговой сваркой под слоем флюса, ГОСТ 11533-75

27

9493/3

Исполн.	Чукан		04.83
Пров.	Колединцева		06.83
Рук. гр.	Колединцева		06.83
Нач. отд.	Жевнеров		06.83
Н. контр.	Панащенко		04.85

ТП 805-9-17.86 КЖИ-МН6

Изделие закладное МН6

Стадия	Масса	Масштаб
Р	1,0	1:5

Лист 27 Листов

См. таблицу

МСХ СССР Главсельстройпроект ЦНИИЭПТИЦЕПРОМ г. Ростов-на-Дону

Копировал Белая Формат 11В

Взам. инв. №

Подпись и дата

Инв. № подл.

Альбом III

Типовой проект

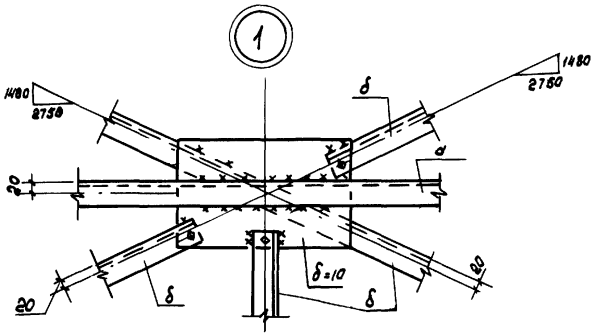

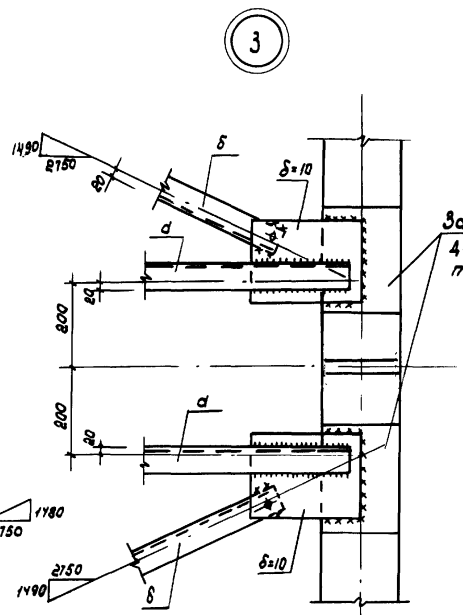

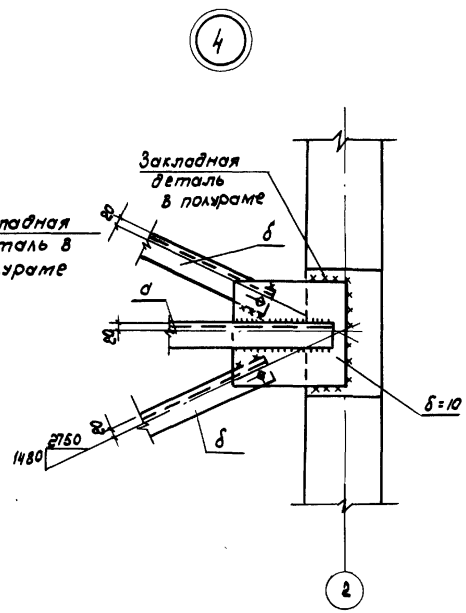

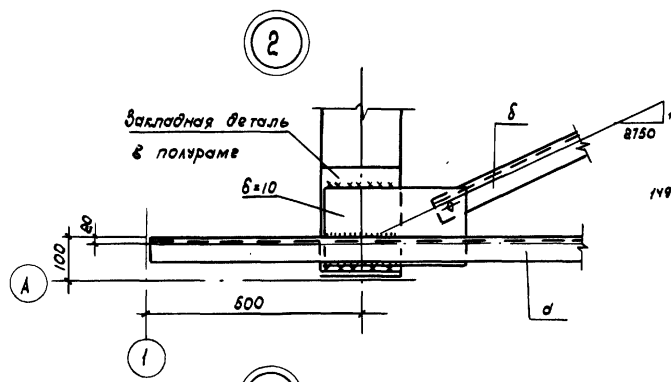

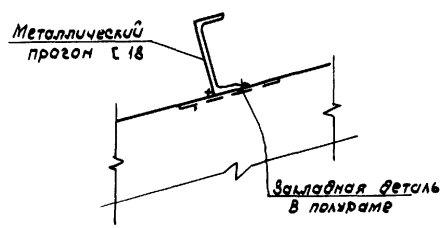

Сварку элементов производить электродами типа Э42, ГОСТ 9467-75 в соответствии с ГОСТ 5264-80

28
9493/3

Исполн.	Сравнянн		04.83	ТП 805-9-17.86 КМУ	
Пров.	Кравцова		06.83		
Рук. гр.	Колединчева		06.83		
Нач.отд.	Жевнеров		06.83	Узлы 1÷5	Стадия: Р; Лист: 1; Листов: 2
Н.контр.	Ланащенко		04.85		МСП СССР Главвсельстройпроект ЦНИИЭПтицепром г. Ростов-на-Дону

Копировал: Белая

Формат 18г

Инв.№ подл. | Подпись и дата | Взам.инв.№

Альбом III

Типовой проект

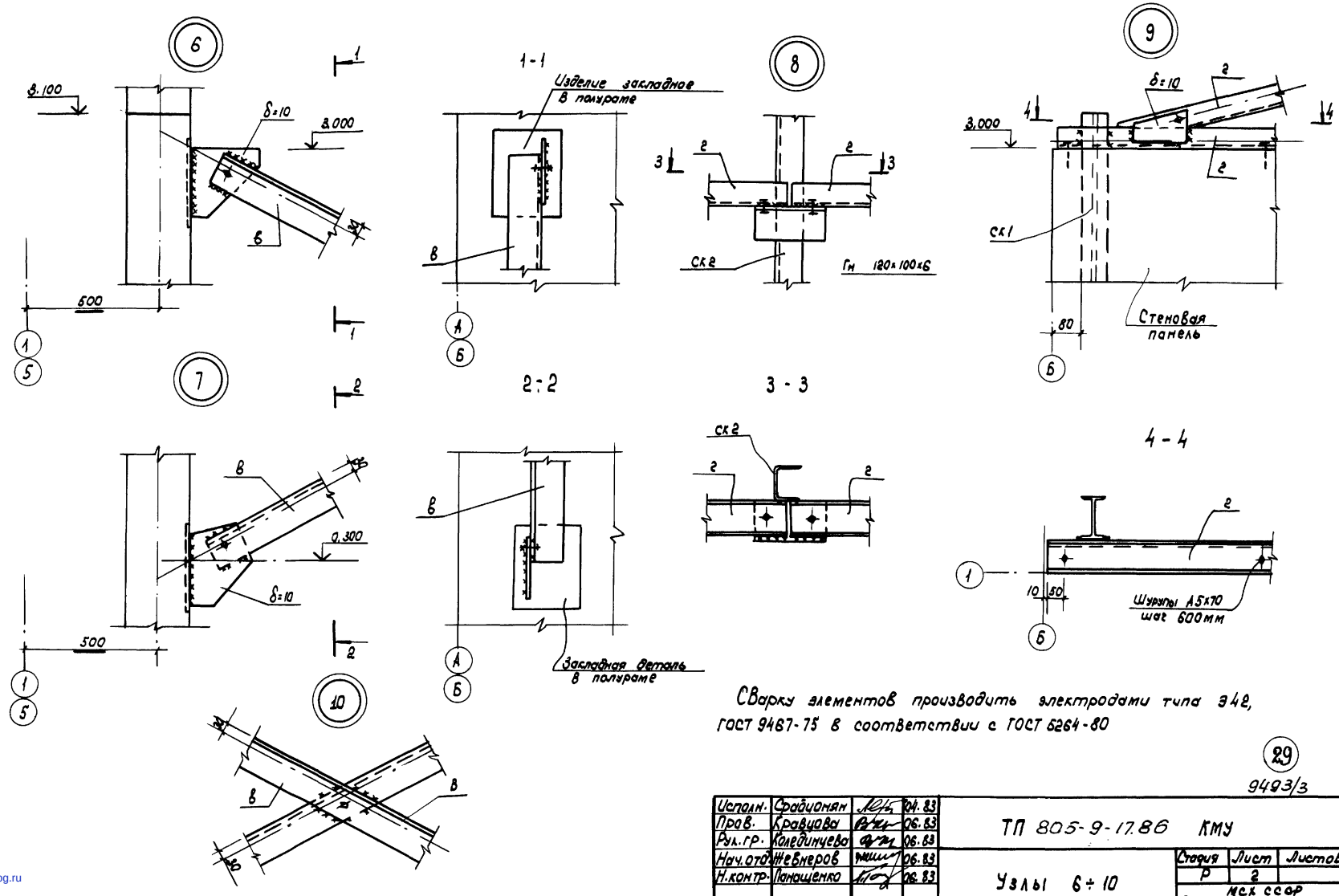

Сварку элементов производить электродами типа Э42, ГОСТ 9467-75 в соответствии с ГОСТ 5264-80

29

9493/3

Исполн.	Срабионян		04.83
Пров.	Кравцова		06.83
Рук.гр.	Колединцева		06.83
Нач.отд.	Жевнеров		06.83
Н.контр.	Панащенко		06.83

ТП 805-9-17.86 КМУ

Узлы 6÷10

Стадия	Лист	Листов
Р	2	

МСК СССР
Главсельстройпроект
ЦНИИЭПптицепром
г. Ростов-на-Дону

Копировал: Белая

Формат 12г

Инв.№ | Подпись и дата | Взам.инв.№

gost.e-ecolog.ru