ТИПОВАЯ ДОКУМЕНТАЦИЯ НА СТРОИТЕЛЬНЫЕ СИСТЕМЫ И ИЗДЕЛИЯ ЗДАНИЙ И СООРУЖЕНИЙ

СЕРИЯ 3.820.2-44

ПОДЪЕМНИКИ ВИНТОВЫЕ ДЛЯ ЗАТВОРОВ ГИДРОТЕХНИЧЕСКИХ СООРУЖЕНИЙ ГРУЗОПОДЪЕМНОСТЬЮ ДО 20 тс.

МОДЕЛИ В-83

Взамен типового проекта 820-165

ВЫПУСК 16

ПОДЪЕМНИК ОДНОВИНТОВОЙ С ЭЛЕКТРОПРИВОДОМ г.п. 20 тс. МАРКИ 20 ЭВ

gost.e-ecolog.ru

ТИПОВАЯ ДОКУМЕНТАЦИЯ НА СТРОИТЕЛЬНЫЕ СИСТЕМЫ И ИЗДЕЛИЯ ЗДАНИЙ И СООРУЖЕНИЙ

СЕРИЯ 3.820.2-44

ПОДЪЕМНИКИ ВИНТОВЫЕ ДЛЯ ЗАТВОРОВ ГИДРОТЕХНИЧЕСКИХ СООРУЖЕНИЙ ГРУЗОПОДЪЕМНОСТЬЮ ДО 20 тс. МОДЕЛИ В-83

ВЫПУСК 16

ПОДЪЕМНИК ОДНОВИНТОВОЙ С ЭЛЕКТРОПРИВОДОМ г.п. 20 тс. МАРКИ 20 ЭВ

СОСТАВ ПРОЕКТА:

Выпуск 0 – Пояснительная записка и габаритные чертежи подъемников
Выпуск 1 – Подъемник одновинтовой с ручным приводом г.п. 0,5 тс. Марки 0,5 В
Выпуск 2 – Подъемник одновинтовой с ручным приводом г.п. 1,0 тс. Марки 1 В
Выпуск 3 – Подъемник одновинтовой с ручным приводом г.п. 2,5 тс. Марки 2,5 В
Выпуск 4 – Подъемник двухвинтовой с ручным приводом г.п. 2×2,5 тс. Марки 5 ВД
Выпуск 5 – Подъемник одновинтовой с ручным приводом г.п. 5 тс. Марки 5 В
Выпуск 6 – Подъемник двухвинтовой с ручным приводом г.п. 2×5 тс. Марки 10 ВД
Выпуск 7 – Подъемник одновинтовой с ручным приводом г.п. 10 тс. Марки 10 В
Выпуск 8 – Подъемник двухвинтовой с ручным приводом г.п. 2×10 тс. Марки 20 ВД
Выпуск 9 – Подъемник одновинтовой с электроприводом г.п. 1,0 тс. Марки 1 ЭВ
Выпуск 10 – Подъемник одновинтовой с электроприводом г.п. – 2,5 тс. Марки 2,5 ЭВ
Выпуск 11 – Подъемник двухвинтовой с электроприводом г.п. – 2×2,5 тс. Марки 5 ЭВД
Выпуск 12 – Подъемник одновинтовой с электроприводом г.п. 5 тс. Марки 5 ЭВ
Выпуск 13 – Подъемник двухвинтовой с электроприводом г.п. 2×5 тс. Марки 10 ЭВД
Выпуск 14 – Подъемник одновинтовой с электроприводом г.п. 10 тс. Марки 10 ЭВ
Выпуск 15 – Подъемник двухвинтовой с электроприводом г.п. 2×10 тс. Марки 20 ЭВД
Выпуск 16 – Подъемник одновинтовой с электроприводом г.п. 20 тс. Марки 20 ЭВ
Выпуск 17 – Электропривод винтовых подъемников

РАЗРАБОТАНА
ИНСТИТУТОМ „СРЕДАЗГИПРОВОДХЛОПОК"

Главный инженер института — Эйнгорн Ф.Я.
Начальник ОМК — Филоненко Г.И.
Главный инженер проекта — Нагаев Р.И.

Утверждена Минводхозом СССР и
Введена в действие институтом
„Средазгипроводхлопок"
Протокол №551 от 25 ноября 1983 г.
Приказ №328 от 28 мая 1984 г.

Серия 3.820.2-44 Выпуск 16

Наименование	Обозначение	Стр.
Подъемник одновинтовой с электропри-		
водом г.п. 20тс. Марки 20ЭВ	26.058.ПВ.160.000	5
Подъемник одновинтовой с электропри-		
водом г.п. 20тс. Марки 20ЭВ		
Сборочный чертеж	26.058.ПВ.160.000 СБ	6
Подъемник одновинтовой с электропри-		
водом г.п. 20тс. Марки 20ЭВ		
Габаритный чертеж	26.058.ПВ.160.000 ГЧ	8
Подъемник одновинтовой с электропри-		
водом г.п. 20тс. Марки 20ЭВ		
Ведомость спецификаций	26.058.ПВ.160.000 ВС	9
Подъемник одновинтовой с электропри-		
водом г.п. 20тс. Марки 20ЭВ		
Ведомость покупных изделий	26.058.ПВ.160.000 ВП	10
Подъемник одновинтовой с электропри-		
водом г.п. 20тс. Марки 20ЭВ		
Инструкция по монтажу и		
эксплуатаций	26.058.ПВ.160.000 ИЭ	13
Узел грузовой части	26.058.ПВ.161.000	17
Узел грузовой части		
Сборочный чертеж	26.058.ПВ.161.000 СБ	18
Узел грузовой гайки	26.058.ПВ.161.100	19
Узел грузовой гайки		
Сборочный чертеж	26.058.ПВ.161.100 СБ	19
Редуктор 2ЭР-5	26.058.ПВ.162.000	20
Редуктор 2ЭР-5		
Сборочный чертеж	26.058.ПВ.162.000 СБ	22
Узел вал-шестерни 18Ш	26.058.ПВ.042.100	24
Узел вал-шестерни 18Ш		
Сборочный чертеж	26.058.ПВ.042.100 СБ	25
Колесо зубчатое коническое		
в сборе	26.058.ПВ.121.200	26

Наименование	Обозначение	Стр.
Колесо зубчатое коническое		
в сборе		
Сборочный чертеж	26.058.ПВ.121.200 СБ	27
Вилка	26.058.ПВ.121.300	28
Вилка		
Сборочный чертеж	26.058.ПВ.121.300 СБ	29
Втулка	26.058.ПВ.121.400	30
Втулка		
Сборочный чертеж	26.058.ПВ.121.400 СБ	31
Крышка	26.058.ПВ.121.500	32
Крышка		
Сборочный чертеж	26.058.ПВ.121.500 СБ	33
Узел фланца	26.058.ПВ.151.100	34
Узел фланца		
Сборочный чертеж	26.058.ПВ.151.100 СБ	35
Кожух винта 90	26.058.ПВ.153.000	36
Кожух винта 90		
Сборочный чертеж	26.058.ПВ.163.000 СБ	37
Кожух	26.058.ПВ.163.100	38
Кожух		
Сборочный чертеж	26.058.ПВ.163.100 СБ	38
Кожух составной	26.058.ПВ.163.200	39
Кожух составной		
Сборочный чертеж	26.058.ПВ.163.200 СБ	39
Желоб составной	26.058.ПВ.163.210	40
Желоб составной		
Сборочный чертеж	26.058.ПВ.163.210 СБ	40

Инв.№ подл. | Подп. и дата | Взам. инв.№ | Инв.№ дубл. | Подп. и дата

Изм.	Лист	№ докум.	Подп.	Дата
Разраб.		Сарнуевев		4.04.88
Пров.		Искандеров		4.04.88
Гл. инж. проекта		Нагаев		25.04.88
Н. контр.		Мышкин		26.04.88
Утв.		Филоненко		26.04.88

3.820.2-44

26.058.ПВ.160.000 ДС

Подъемник одновинтовой с электроприводом г.п. 20тс. Марки 20ЭВ

Содержание

Лит.	Лист	Листов
А	1	3

Копировал: Лужка

Формат А3

Серия 3.820.2-44 Выпуск 16

Наименование	Обозначение	Стр.
Рукоятка Р5	26.058.ПВ.084.000	41
Рукоятка Р5		
Сборочный чертеж.	26.058.ПВ.084.000 СБ	42
Реле грузовое 10ГРТ	26.058.ПВ.143.000	43
Реле грузовое 10 ГРТ		
Сборочный чертеж	26.058.ПВ.143.000 СБ	44
Корпус	26.058.ПВ.123.100	45
Корпус		
Сборочный чертеж.	26.058.ПВ.123.100 СБ	46
Винт грузовой	26.058.ПВ.160.001	47
Лист верхний	26.058.ПВ.160.002	48
Прокладка	26.058.ПВ.160.003	48
Лист нижний	26.058.ПВ.160.004	45
Болт	26.058.ПВ.160.005	49
Корпус	26.058.ПВ.161.001	50
Крышка корпуса	26.058.ПВ.161.002	51
Кольцо регулировочное	26.058.ПВ.161.003	51
Гайка грузовая	26.058.ПВ 161.101	52
Колесо зубчатое коническое	26.058.ПВ.161.102	52
Вал-шестерня	26.058.ПВ.162.001	53
Фланец	26.058.ПВ.163.001	54
Труба	26.058.ПВ.163.002	54
Желоб	26.058.ПВ.163.101	36
Пробка	26.058.ПВ.031.004	55
Прокладка	26.058.ПВ.031.005	55
Кольцо	26.058.ПВ.035.005	56
Косынка	26.058.ПВ.035.006	56
Прокладка	26.058.ПВ.042.012	49
Вал-шестерня	26.058.ПВ.042.101	57
Корпус подшипника	26.058.ПВ.042.102	58
Втулка	26.058.ПВ.042.103	58
Кольцо стопорное	26.058.ПВ.042.104	59

Наименование	Обозначение	Стр.
Втулка	26.058.ПВ.044.001	60
Полоса	26.058.ПВ.044.002	60
Корпус отдушины	26.058.ПВ.092.017	61
Крышка отдушины	26.058.ПВ.092.018	61
Диск регулировочный	26.058.ПВ.094.005	62
Гайка	26.058.ПВ.094.006	62
Втулка	26.058.ПВ.094.007	63
Втулка	26.058.ПВ.094.008	63
Уголок	26.058.ПВ.094.009	64
Хомут	26.058.ПВ.094.010	64
Крышка	26.058.ПВ.094.011	65
Винт	26.058.ПВ.094.012	65
Ось	26.058.ПВ.113.001	66
Труба	26.058.ПВ.113.002	66
Вал-шестерня	26.058.ПВ.121.002	67
Корпус	26.058.ПВ.121.003	68
Поддон	26.058.ПВ.121.004	70
Колесо зубчатое цилиндрическое	26.058.ПВ.121.005	71
Колесо зубчатое коническое	26.058.ПВ.121.006	72
Муфта кулачковая	26.058.ПВ.121.007	73
Рукоятка	26.058.ПВ.121.008	74
Втулка	26.058.ПВ.121.009	74
Втулка	26.058.ПВ.121.010	75
Втулка	26.058.ПВ.121.011	75
Втулка	26.058.ПВ.121.012	76
Крышка	26.058.ПВ.121.013	76
Кольцо	26.058.ПВ.121.014	77
Кольцо	26.058.ПВ.121.015	77
Прокладка	26.058.ПВ.121.016	78
Прокладка	26.058.ПВ.121.017	78

Инв.№ подл. | Подп. и дата | Взам. инв.№ | Инв.№ дубл. | Подп. и дата

Наименование	Обозначение	Стр.
Прокладка	26.058.ПВ.121.018	79
Колесо зубчатое коническое	26.058.ПВ.121.201	80
Втулка	26.058.ПВ.121.202	81
Валик	26.058.ПВ.121.301	82
Сухарь	26.058.ПВ.121.302	28
Щека	26.058.ПВ.121.303	82
Втулка	26.058.ПВ.121.401	83
Фланец	26.058.ПВ.121.402	83
Крышка	26.058.ПВ.121.501	84
Втулка	26.058.ПВ.121.502	84
Диафрагма	26.058.ПВ.123.001	85
Трубка	26.058.ПВ.123.002	85
Гайка	26.058.ПВ.123.003	86
Гайка	26.058.ПВ.123.004	86
Шестерня коническая	26.058.ПВ.151.101	87
Фланец	26.058.ПВ.131.101	88
Шайба	26.058.ПВ.121.103	81
Приложение: Установка датчика	ДПМ1.000.000.000 МЧ	(89)

Перечень
ГОСТов, примененных в проекте

ГОСТ 103 - 76
ГОСТ 333 - 79
ГОСТ 338 - 81
ГОСТ 380 - 71*
ГОСТ 397 - 79
ГОСТ 481 - 80
ГОСТ 493 - 79
ГОСТ 535 - 79
ГОСТ 1050 - 74**
ГОСТ 1412 - 79
ГОСТ 1478 - 75*
ГОСТ 1477 - 75*
ГОСТ 1483 - 75*
ГОСТ 1491 - 80
ГОСТ 1585 - 79
ГОСТ 1643 - 81
ГОСТ 2590 - 71*
ГОСТ 3057 - 79
ГОСТ 3128 - 70*
ГОСТ 3129 - 70*
ГОСТ 3282 - 74*
ГОСТ 4543 - 71*
ГОСТ 5284 - 80
ГОСТ 5915 - 70*
ГОСТ 5918 - 73*
ГОСТ 6308 - 71*
ГОСТ 6402 - 70*
ГОСТ 6874 - 75
ГОСТ 7335 - 77*
ГОСТ 7798 - 77*
ГОСТ 7798 - 70*
ГОСТ 8338 - 75
ГОСТ 8509 - 72*
ГОСТ 8731 - 74*
ГОСТ 8732 - 78
ГОСТ 8733 - 74*
ГОСТ 8734 - 75*
ГОСТ 8752 - 79
ГОСТ 8789 - 79
ГОСТ 8790 - 79
ГОСТ 9347 - 74*
ГОСТ 9649 - 78
ГОСТ 9833 - 73*
ГОСТ 10290 - 80
ГОСТ 11371 - 78
ГОСТ 13754 - 81
ГОСТ 13755 - 81
ГОСТ 13940 - 80
ГОСТ 13941 - 80
ГОСТ 14034 - 74*
ГОСТ 14637 - 79
ГОСТ 14776 - 79
ГОСТ 15878 - 79
ГОСТ 16037 - 80
ГОСТ 16523 - 70*
ГОСТ 17473 - 80
ГОСТ 17475 - 80
ГОСТ 19036 - 81
ГОСТ 19523 - 81
ГОСТ 19853 - 74
ГОСТ 19903 - 74*
ГОСТ 22034 - 76*
ГОСТ 22036 - 76*

Инв.№ подл. | Подп. и дата | Взам. инв.№ | Инв.№ дубл. | Подп. и дата

Серия 3.820.2-44 Выпуск 16

Формат	Зона	Поз.	Обозначение	Наименование	Кол.	Примечание
				Документация		
А3			26.058.ПВ.160.000 СБ	Сборочный чертеж		
А3			26.058.ПВ.160.000 ГЧ	Габаритный чертеж		
А3			26.058.ПВ.160.000 ВС	Ведомость спецификаций		
А3			26.058.ПВ.160.000 ВП	Ведомость покупных изделий		
А4			26.058.ПВ.160.000 ИЭ	Инструкция по монтажу и эксплуатации		
				Сборочные единицы		
А4		1	26.058.ПВ.161.000	Узел грузовой части	1	
А4		2	26.058.ПВ.162.000	Редуктор 2ЭР-5	1	
А4		3	26.058.ПВ.163.000	Кожух винта 90	1	
А4		4	26.058.ПВ.084.000	Рукоятка Р5	1	
А4		5	26.058.ПВ.143.000	Реле грузовое 10ГРТ	2	
				Детали		
А3		6	26.058.ПВ.160.001	Винт грузовой	1	
А4		7	26.058.ПВ.160.002	Лист верхний	1	
А4		8	26.058.ПВ.160.003	Прокладка	1	
А4		9	26.058.ПВ.160.004	Лист нижний	1	
А4		10	26.058.ПВ.160.005	Болт	1	

3.820.2-44

Изм.	Лист	№ докум.	Подп.	Дата
Разраб.		Сарнугаев	[signature]	4.04.85
Пров.		Искандеров	[signature]	12.04.85
Гл. инж. проекта		Нагаев	[signature]	25.04.85
Н. контр.		Мышкин	[signature]	25.04.85
Утв.		Филоненко	[signature]	26.04.85

26.058.ПВ.160.000

Подъемник одновинтовой с электроприводом г.п. 20 т.с. Марки 20ЭВ

Лит.	Лист	Листов
А	1	2

Копировал: Пужко Формат А4

Формат	Зона	Поз.	Обозначение	Наименование	Кол.	Примечание
А4		11	26.058.ПВ.042.012	Прокладка	3	Наиб.кол.
				Стандартные изделия		
				Болты ГОСТ 7798-70*		
		13		М10×25.66.0125	4	
		14		М24×65.66.0125	2	
		15		М24×110.66.0125	2	
				Гайки ГОСТ 5915-70*		
		16		М30×6.0125	1	
				Шайбы ГОСТ 6402-70*		
		17		10.65Г.0125	4	
		19		24.65Г.0125	4	
		20		Шайба 30.01.019 ГОСТ 11371-78	1	
				Прочие изделия		
		21		Электродвигатель с повышенным скольжением типа 4АС100L6У1, 2,6 квт, 220/380 В, синхронное число оборотов - 920 об/мин. 50 гц. исп. М302		
		22		Датчик ДПМ1	1	См. СБ.
				Материалы		
				Проволока 1,2-0-С		
		23		ГОСТ 3282-74*	0,5м	

Изм	Лист	N докум.	Подп.	Дата

3.820.2-44
26.058.ПВ.160.000

Лист 2

Копировал: Пужко формат А4

26.058.ПВ.160.000СБ

Серия 3.820.2-44 Выпуск 16

Инв.№ подл. | Подп. и дата | Взам. инв.№ | Инв.№ дубл. | Подп. и дата

Таблица 1

Техническая характеристика подъемника

Резьба грузового винта	Усилие в тс. наиб.			Н₀ в м наиб.	Усилие на рукоятке при Т в кгс.	Время подъема затвора на 1м в мин.	
	тяговое Т	посадочное П	прижимное Д			электродвигателем	вручную
Tr 90×24(P12)	20	20	22	5.5	50	5	33

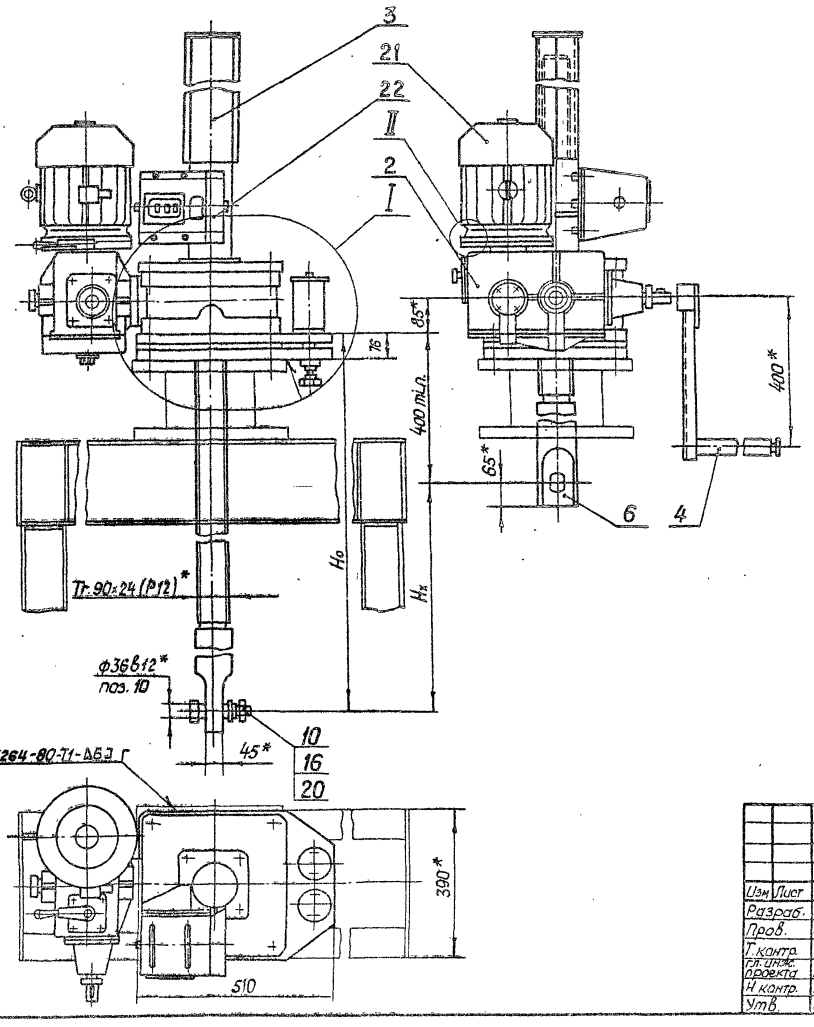

Технические требования

1. Регулировку грузового реле произвести по потребному посадочному усилию (см. черт. 26.058.ПВ.143.000 СБ).
2. Регулировку зацепления конических пар обеспечить установкой необходимого кол. дет. поз. 11. Степень точности передачи 8СТ СЭВ 186-75.
3. На виде слева винт грузовой поз. 6 показан в крайнем верхнем положении
4. На чертеже приведен один из способов крепления подъемника.
5. *Размеры для справок.
6. Данные по электрооборудованию см. электроприводов винтовых подъемников (выпуск 17)
7. Остальные технические требования по общим ТУ на изготовление подъемника.
8. Установка датчика ДПМ1 см. приложение к выпуску.

3.820.2-44

Изм.	Лист	№ докум.	Подп.	Дата
Разраб.		Сарнуглев		19.04.85
Пров.		Искандеров		19.04.85
Т. контр.		Граш		19.04.85
Гл. специ. проекта		Наглев		25.04.85
Н. контр.		Мышкин		28.04.85
Утв.		Филоненко		26.04.85

26.058.ПВ.160.000 СБ

Подъемник одновинтовой с электроприводом г.п. 20 тс марки 20ЭВ Сборочный чертеж

Лит.	Масса	Масштаб
А	См. табл. 3	1:10
Лист 1	Листов 2	

Копировал: Пужко

Формат А3

Таблица 2

Теоретическая масса подемников

H_x в м.	H_0 в м.						
	2,5	3,0	3,5	4,0	4,5	5,0	5,5
	Масса 1 шт. без учета электроаппаратуры, кг						
2,0	413	444	475	506	537	568	598
2,5	—	434	455	486	521	558	588
3,0	—	—	455	486	517	548	578
3,5	—	—	—	476	507	538	567
4,0	—	—	—	—	496	527	556
4,5	—	—	—	—	—	517	546
5,1	—	—	—	—	—	—	534

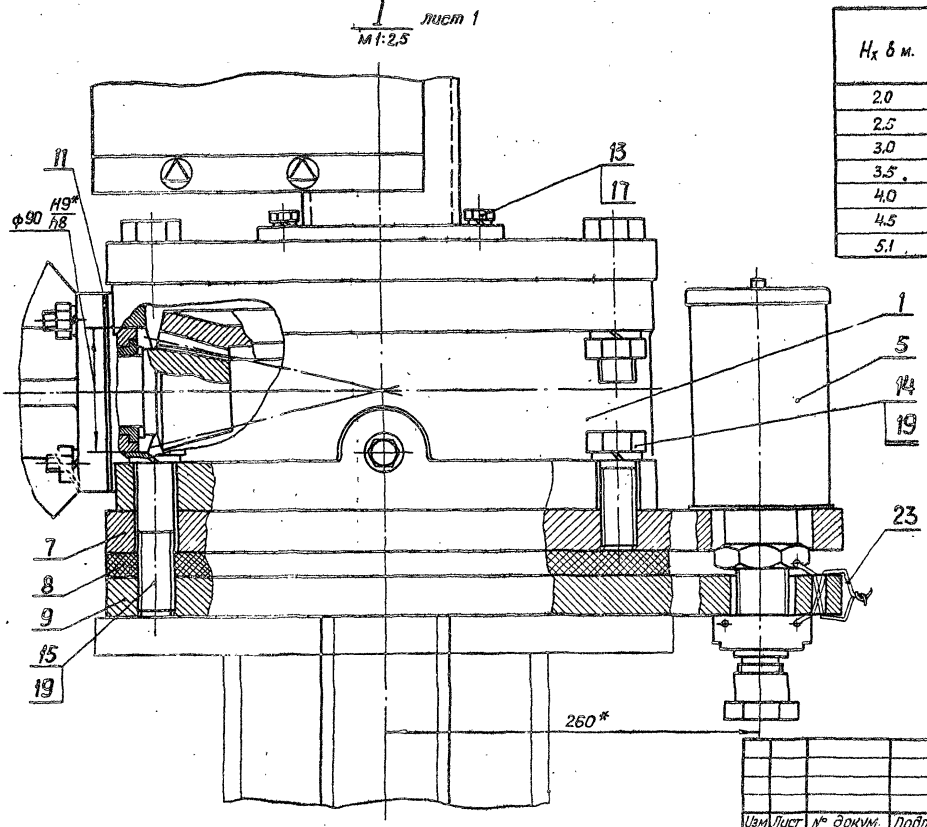

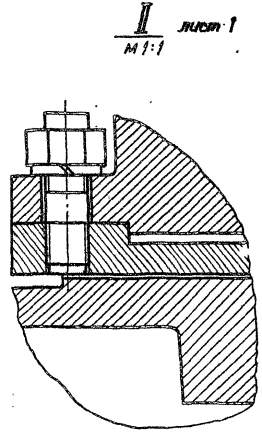

3.820.2-44

Изм.	Лист	№ докум.	Подп.	Дата
Разраб.		Сарнуаев		4.04.85
Пров.		Искандеров		4.04.85
Т. контр.		Грош		4.04.85
Гл. инж. проекта		Нагаев		25.04.85
Н. контр.		Мышкин		25.04.85
Утв.		Филоненко		26.04.85

26.058.ПВ.160.000 СБ

Подъемник однобалочный с электроприводом г.п. 20тс. Марки 20ЭВ Сборочный чертеж

Лит.	Масса	Масштаб
А		

Лист 2 Листов

Копировал: Пужко

Формат А3

Серия 3.820.2-44 Выпуск 16

Инв.№ подл. | Подп. и дата | Взам. инв.№ | Инв.№ дубл. | Подп. и дата

26.058.ПВ.160.000 ГЧ

Серия 3.820.2-44 Выпуск 16

Инв.№ подл. | Подп. и дата | Взам. инв.№ | Инв.№ дубл. | Подп. и дата

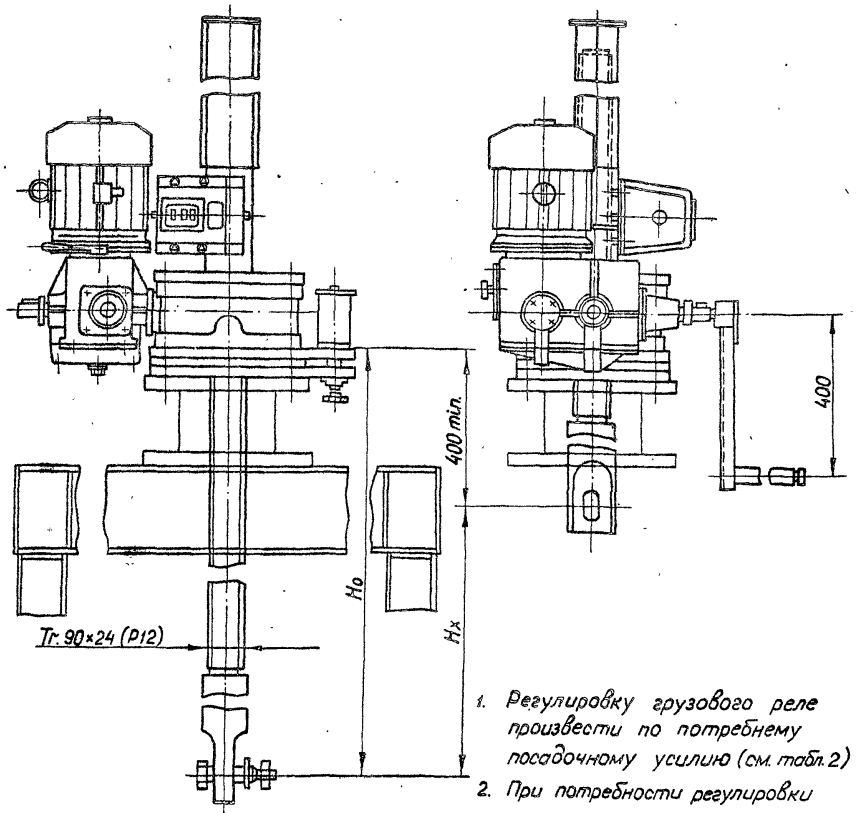

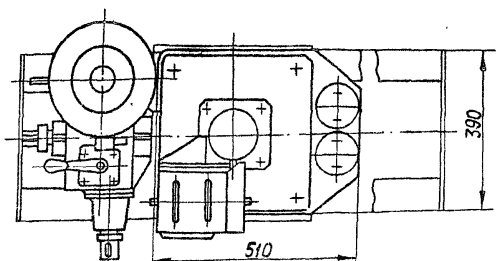

1. Регулировку грузового реле произвести по потребному посадочному усилию (см. табл. 2)
2. При потребности регулировки ниже предела 1,96 тс. подъемник комплектуется другим грузовым реле 2,5 ГРТ или 5 ГРТ соответствующими пределами заневоливания пружин.

Таблица 1

Техническая характеристика подъемника

Резьба грузового винта	Усилие в тс. тяговое Т	Усилие в тс. посадки П	Но в м наиб.	Электродвиг. 4АС100L6У1 исп. м 302	Станция управления электропр.	Усилие на рукоятке при Т в кгс.	Время подъема затвора на 1 м. в мин. электр.	Время подъема затвора на 1 м. в мин. вручную
Тг. 90×24 (Р12)	20	20	5.5	n=920 об/мин N=2.5 квт.	ЯАА 5401-2974 У1	50	5	33

Таблица 2

Данные на заказ по затвору

Усилие посадочное потребное в тс.	Пз	
Усилие регулировки грузового реле в тс.	Р	
Расстояние от подошвы подъемника до оси проушины опущенного затвора в м.	Но	
Полный ход затвора в м.	Нх	
Датчик ДПМ 1. Шаг гр. винта	Р	
Теоретическая масса подъемника в кг.	Q	

Таблица 3

Теоретическая масса подъемников

Нх. м	Но, м 2.5	3.0	3.5	4.0	4.5	5.0	5.5
	Масса 1 шт. без учета электроаппаратуры, кг						
2.0	413	444	475	506	537	568	598
2.5	—	434	455	496	527	558	588
3.0	—	—	455	486	517	548	578
3.5	—	—	—	476	507	538	567
4.0	—	—	—	—	496	527	556
4.5	—	—	—	—	—	517	546
5.1	—	—	—	—	—	—	534

3.820.2-44

Изм.	Лист	№ докум.	Подп.	Дата
Разраб.		Сарнугаев		4.04.83
Пров.		Искандеров		12.04.83
Т.контр.		Грош		19.04.83
Гл. инж. проекта		Нагаев		25.04.83
Н.контр.		Мышкин		28.04.83
Утв.		Филоненко		26.04.83

26.058.ПВ.160.000 ГЧ.

Подъемник двухвинтовой с электроприводом г.п. 20 тс. марки 2038 Габаритный чертеж

Лит.	Масса	Масштаб
А	См. табл. 3	1:10
Лист	Листов 1	

Копировал: Пужко

Формат А3

Выпуск 16

Серия 3.820.2-44

№ строки	Обозначение	Наименование	Куда входит: Обозначение	Куда входит: Кол.	Общее кол.	Примечание
1	26.058.ПВ.160.000	Подъемник одновинтовой с электропри-				
2		водом г.п. 20тс. марки 20ЭВ				
3	26.058.ПВ.161.000	Узел грузовой части	26.058.ПВ.160.000		1	
4	26.058.ПВ.162.000	Редуктор 2ЭР-5	26.058.ПВ.160.000		1	
5	26.058.ПВ.183.000	Кожух винта 90	26.058.ПВ.160.000		1	
6	26.058.ПВ.084.000	Рукоятка Р5	26.058.ПВ.160.000	1	1	
7	26.058.ПВ.143.000	Реле грузовое 10ГРТ	26.058.ПВ.160.000		1	
8	26.058.ПВ.162.100	Узел грузовой гайки	26.058.ПВ.161.000		1	
9	26.058.ПВ.048.100	Узел вал-шестерни 18Ш	26.058.ПВ.162.000	1	1	
10	26.058.ПВ.121.200	Колесо зубчатое коническое	26.058.ПВ.162.000	1	1	
11	26.058.ПВ.121.300	Вилка	26.058.ПВ.162.000	1	1	
12	26.058.ПВ.121.400	Втулка	26.058.ПВ.162.000	1	1	
13	26.058.ПВ.121.500	Крышка	26.058.ПВ.162.000	1	1	
14	26.058.ПВ.121.100	Узел фланца	26.058.ПВ.162.000	1	1	
15	26.058.ПВ.163.100	Кожух	26.058.ПВ.163.000	1	1	
16	26.058.ПВ.163.200	Кожух составной	26.058.ПВ.163.000	1	1	
17	26.058.ПВ.163.210	Желоб составной	26.058.ПВ.163.200	1	2	
18	26.058.ПВ.123.100	Корпус	26.058.ПВ.143.000	1	1	
19						
20						
21						
22						
23						
24						
25						
26						

Инв.№ подл. | Подп. и дата | Взам. инв.№ | Инв.№ дубл. | Подп. и дата

Изм.	Лист	№ докум.	Подп.	Дата
Разраб.		Сарнуелев		4.04.86
Пров.		Искандеров		12.04.86
Гл.инж. проекта		Нагаев		25.04.86
Н.контр.		Мышкин		28.04.86
Утв.		Филоненко		28.04.86

3.820.2-44

26.058 ПВ.160.000 ВС

Подъемник одновинтовой с электроприводом г.п 20тс. марки 20 ЭВ

Ведомость спецификаций

Лит.	Лист	Листов
А		1

Копировал: Пужко

Формат А3

Серия 3.820.2-44 Выпуск 16

№ строки	Наименование	Код ОКП	Обозначение документа на поставку	Поставщик	Куда входит (обозначение)	Количество: на изделие	Количество: в комплекты	Количество: на регулир.	Количество: Всего	Примечание
1										
2	Подшипники									
3										
4	Подшипник 8126		ГОСТ 6874-75		26.058.ПВ.161.000	2			2	
5	209		ГОСТ 8338-75		26.058.ПВ.151.100	1			1	
6	204				26.058.ПВ.162.000	2			2	
7										
8	Крепежные изделия									
9										
10	Болт М6×16.66.0125		ГОСТ 7798-70*		26.058.ПВ.162.000	10			10	
11	М8×24.66.0125					12			12	
12	М10×25.66.0125				26.058.ПВ.160.000	4			4	
13	М12×35.66.0125				26.058.ПВ.162.000	4			4	
14	М12×50.66.0125				26.058.ПВ.162.000	2			2	
15	М12×70.66.0125				26.058.ПВ.162.000	2			2	
16	М24×65.66.0125				26.058.ПВ.160.000	2			2	
17	М24×90.66.0125				26.058.ПВ.161.000	4			4	
18	М24×110.66.0125				26.058.ПВ.160.000	2			2	
19	Винт М10×20.66.0125		ГОСТ 1476-75*		26.058.ПВ.162.000	4			4	
20	Винт ВМ4-8q×10.66.0125		ГОСТ 1491-80		26.058.ПВ.162.000	6			6	
21	Винт В М5-8q×10.66.0125				26.058.ПВ.143.000	6			6	
22	Винт В М5-8q×12.66.0125				26.058.ПВ.162.000	2			2	
23	Винт В1-М4-8q×30.66.0125		ГОСТ 17473-80		26.058.ПВ.143.000	4			4	
24	Винт В1 М10×25.66.0125		ГОСТ 17475-80		26.058.ПВ.162.000	4			4	
25	Болт М12×40.6.6.0125		ГОСТ 7798-70*		26.058.ПВ.162.000	4			4	

Инв.№ подл. | Подп. и дата | Взам. инв.№ | Инв.№ дубл. | Подп. и дата

Изм.	Лист	№ докум.	Подп.	Дата
Разраб.		Сарнуелев		4.04.86
Пров.		Искандеров		12.04.86
Гл. инж. проекта		Нагаев		26.04.86
Н. контр.		Мышкин		28.04.86
Утв.		Филаненко		26.04.86

3.820.2-44
26.058.ПВ.160.000.ВП

Подъемник одновинтовой с электроприводом г.п. 20 тс. марки 20ЭВ
Ведомость покупных изделий

Лит.	Лист	Листов
А	1	3

Копировал: Лужко Формат А3

№ строки	Наименование	Код ОКП	Обозначение документа на поставку	Поставщик	Куда входит (обозначение)	Количество: на изделие	Количество: в комплекты	Количество: на регулир.	Количество: Всего	Примечание
1	Гайка М4.6.0125		ГОСТ 5915-70*		26.058.ПВ.143.000	4			4	
2	М12.6.0125				26.058.ПВ.161.000	12			12	
3	М24.6.0125				26.058.ПВ.161.000	4			4	
4	М30.6.0125				26.058.ПВ.160.000	1			1	
5	М8.6.0125		ГОСТ 5918-73*		26.058.ПВ.121.300	2			2	
6										
7	Шайба 4.65Г.0125		ГОСТ 6402-70*		26.058.ПВ.143.000	4			4	
8	5.65Г.0125				26.058.ПВ.143.000	4			4	
9	6.65Г.0125				26.058.ПВ.162.000	8			8	
10	8.65Г.0125				26.058.ПВ.162.000	12			12	
11	10.65Г.0125				26.058.ПВ.160.000	4			4	
12	12.65Г.0125				26.058.ПВ.161.000	20			20	
13	24.65Г.0125				26.058.ПВ.161.000	8			8	
14	Шайба 8.01.019		ГОСТ 11371-78		26.058.ПВ.121.300	2			2	
15	30.01.019				26.058.ПВ.160.000	1			1	
16	Шпилька М12-8g×30.66.0125		ГОСТ 22034-76*		26.058.ПВ.162.000	4			4	
17	М12-8g×35.66.0125		ГОСТ 22034-76*		26.058.ПВ.161.000	8			8	
18	Шплинт 2×22		ГОСТ 397-79		26.058.ПВ.121.300	2			2	
19	Шпонка 10×8×36		ГОСТ 23360-78		26.058.ПВ.162.000	1			1	
20	12×8×45		ГОСТ 8790-79		26.058.ПВ.042.100	1			1	
21	12×8×56				26.058.ПВ.162.000	2			2	
22	Штифт 10т6×40		ГОСТ 3128-70*			2			2	
23					26.058.ПВ.161.100	6			6	
24						1			1	
25	Шайба 20.04.016		ГОСТ 9649-78		26.058.ПВ.162.000					
26	Прочие изделия									
27										
28	Датчик ДПМ1			ПКТБ „Уводприборавтоматика" г. Нариманов, ул. Ликачева 41	26.058.ПВ.160.000	1			1	См. СБ
29										

Инв.№ подл. | Подп. и дата | Взам. инв.№ | Инв.№ дубл. | Подп. и дата

Серия 3.820.2-44 Выпуск 16

№ строки	Наименование	Код ОКП	Обозначение документа на поставку	Поставщик	Куда входит (обозначение)	Количество: На изделие	Количество: В комплекты	Количество: На регулир.	Количество: Всего	Примечание
1	Кольцо 1645		ГОСТ 13940-80		26.058.ПВ.151.100	1			1	
2	1685		ГОСТ 13941-80		26.058.ПВ.151.100	1			1	
3	Манжета 1-40×60-1		ГОСТ 8752-79		26.058.ПВ.162.000	2			2	
4	1-130×160-1				26.058.ПВ.161.000	1			1	
5										
6	Масленка 1.2.Ц6		ГОСТ 19853-74		26.058.ПВ.042.100	1			1	
7	Микропереключатель			Каменец-Подольский						
8	МП 2101 исп. 4		МРТУ 16.526.012.65	электромеханический з-д	26.058.ПВ.143.000	2			2	
9	Пружина тарельчатая									
10	НС 80×40×4×2		ГОСТ 3057-79		26.058.ПВ.143.000	24			24	
11	Электродвигатель с подш									
12	ипником скольжением типа									
13	4АС 100L6У1 2,6 квт,									
14	220/380 в, 1920 об/мин;			"Союзелектро" г. Москва, Ж-210						
15	50 гц; исп. М302		ГОСТ 19523-74	Покровский бульвар, 3	26.058.ПВ.160.000	1			1	
16										
17										
18										
19										
20										
21										
22										
23										
24										
25										
26										
27										
28										
29										

Инв.№ подл. | Подп. и дата | Взам. инв.№ | Инв.№ дубл. | Подп. и дата

Серия 3.820.2-44 Выпуск 16

1. Подготовка подъемника к монтажу.

1.1. Транспортировка подъемника до места монтажа производится в заводской таре. В случае отсутствия тары принять меры к сохранной доставке его на сооружение.

1.2. Распаковать и проверить комплектность подъемника.

1.3. Произвести расконсервацию подъемника. Консервационную смазку смыть керосином или соляровым маслом с помощью волосяной щетки, затем все составные части подъемника протереть чистой сухой ветошью.

1.4. Внешним осмотром проверить отсутствие трещин, надломов, погнутостей, забоин на резьбе грузового винта и грузовой гайки. При наличии забоин резьбу направить личным или бархатным напильником, либо шабером.

1.5. На резьбу грузового винта, на все обработанные и трущиеся детали нанести тонкий слой солидола.

1.6. Перед монтажом подъемника с помощью автокрана убедиться в том, что затвор в пазах закладных частей перемещается как вверх, так и вниз плавно, без рывков, перекосов и заеданий. Устранить причины, препятствующие плавному ходу затвора и опустить затвор на порог.

1.7. В случае раздельной поставки составных частей подъемника произвести его частичную сборку. Узел грузовой части собрать с примыкающими к нему составными узлами; отдельно оставить грузовой винт и кожух грузового винта.

Подп. и дата | Взам. инв.№ | Инв.№ дубл. | Подп. и дата | Инв.№ подл.

Изм.	Лист	№ докум.	Подп.	Дата
Разраб.		Сарнугаев		4.04.88
Пров.		Цскандеров		12.04.88
Гл. инж. проекта		Нагаев		25.04.88
Н. контр.		Мышкин		28.04.88
Утв.		Филоненков		26.04.88

3.820.2-44
26.058.ПВ.160.000 НЭ

Подъемник однавинтовой с электроприводом г.п. 20 т.с. марки 20 ЭВ Инструкция по монтажу и эксплуатации

Лит.	Лист.	Листов
А1	1	7

Копировал: Пужко Формат А4

2. Монтаж

2.1. Монтаж подъемника на сооружении производить в строгом соответствии с монтажным чертежом механооборудования.

2.2. Произвести болтовое соединение грузового винта с проушинами затвора. Такелажные работы грузового винта осуществлять с помощью рым-болта, ввернутого в торец грузового винта.

2.3. На грузовой винт навинтить узел грузовой части в сборе с составными частями. Предварительное навинчивание произвести вращением всего узла, а затем проворачиванием вал-шестерни, либо выходного вала редуктора.

2.4. Для управления подъемником от ручного привода рукоятку переключения привода на редукторе полностью повернуть в положение „Р" и надежно застопорить.

2.5. Произвести подъем затвора от ручного привода. При подъеме проверить отсутствие заеданий и посторонних шумов в зацеплениях зубчатых пар.

2.6. При верхнем положении затвора нижние листы подъемника приварить по периметру сопряжения с листом рамы или каналки.

2.7. Произвести опускание затвора. При подъеме и опускании затвора убедиться в том, что усилие на рукоятке привода находится в пределах величины, указанной в характеристике подъемника.

3. Наладка

3.1. При опущенном положении затвора снять крышку узла грузовой части и смотровую крышку редуктора и при вывернутых сливных пробках промыть керосином или соляровым маслом внутренние полости.

Подп. и дата | Взам. инв.№ | Инв.№ дубл. | Подп. и дата | Инв.№ подл.

Изм.	Лист	№ докум.	Подп.	Дата

3.820.2-44
26.058.ПВ.160.000 НЭ

Лист 2

Копировал: Пужко Формат А4

3.2. В грузовую часть набить свежий ЦИАТИМ-201, обильно смазать коническую пару и подшипники, в редуктор залить свежий нигрол и закрыть крышки. Проверить чистоту суфлерных отверстий в отдушине.

3.3. Произвести подводку электропитания согласно чертежам электрооборудования подъемника.

3.4. Для управления подъемником от электропривода рукоятку переключения привода на редукторе вновь повернуть в положение „3" и надежно застопорить.

4. Опробование и регулирование

4.1. Нажать на кнопку „Подъем" и при отсутствии шумов, указывающих на ненормальную работу подъемника, производить подъем затвора на величину высоты его хода, соблюдая при этом правила техники безопасности.

4.2. Произвести опускание затвора на порог и проверить надежность срабатывания грузового реле. При соприкосновении нижней кромки затвора с порогом следить за прогибом винта. Если винт начинает гнуться, а электродвигатель не отключается, нажать на кнопку „стоп" и проверить правильность сборки электрической схемы. При отсутствии дефектов в электросхеме произвести перерегулировку грузового реле на заданное дожимное усилие с помощью приспособления, документация которого помещена в выпуске 0 настоящей типовой документации.

4.3. После непрерывной работы подъемника в течение одного часа температура масла в редукторе не должна превышать +40°С, температура корпуса электродвигателя не выше +50°С.

4.4. Установить кожух и смонтировать датчик затвора (ДПМ1). Убедиться в надежном зацеплении звездочки ДПМ1

с винтом. При положении затвора на пороге показание ДПМ1 нулевое. Кулачки сигнализации крайних положений затвора в ДПМ1 настроить на нужную высоту.

4.5. При работе подъемником проверить соответствие показаний датчика с истинным положением затвора и своевременную сигнализацию крайних положений затвора.

4.6. Произвести сдачу в эксплуатацию смонтированного подъемника.

5. Эксплуатация подъемника

Исправная работа подъемника может быть гарантирована только при постоянном и правильном уходе за ним; необходимо выполнять следующие основные требования:

5.1. Перед работой подъемником произвести внешний осмотр его на предмет отсутствия поломок и повреждений, обратив особое внимание на состояние грузового винта. Производить маневрирование затвора с погнутым винтом запрещается, т.к. это может привести к перегрузкам и поломкам других деталей подъемника.

5.2. Проверить наличие крепежных изделий и затяжку всех болтовых соединений. В случае ослабления болтовые соединения подтянуть.

5.3. Проверить наличие смазки на трущихся поверхностях и на грузовом винте. Если грузовой винт загрязнен, необходимо его промыть керосином или соляровым маслом и нанести на резьбовую часть тонкий слой свежего солидола. Работа с загрязненным винтом резко сокращает срок службы грузовой гайки.

5.4. Проверить наличие масла в редукторе и нет ли его утечки через разъемы и болтовые соединения. При недостаточном количестве масла необходимо долить до оси вала зубчатого колеса

5.5. При наличии посторонних шумов во время работы подъемника, при вибрациях и при сильном нагреве электродвигателя немедленно отключить питание, выявить и устранить неполадки.

5.6. Не реже двух раз в году производить замену смазки в редукторе, грузовой части, в подшипниках и на резьбовой поверхности грузового винта. Сорта масел, применяемых в подъемнике указаны в ТУ. При замене смазки производить тщательную промывку керосином или соляровым маслом.

5.7. Периодически производить окраску подъемника в цвета, указанные в ТУ на изготовление. Перед смазкой места покрытые ржавчиной, скопления толстого слоя старой краски и места потрескавшейся старой краски удалить металлической щеткой и протереть смоченной в бензине влажной ветошью.

5.8. По окончании вегетационного периода произвести разборку грузовой части подъемника. Все детали промыть в керосине или соляровом масле, протереть ветошью, тщательно осмотреть, набить смазку ЦИАТИМ-201 и произвести сборку.

5.9. После каждой разборки грузовой части необходимо производить подъем затвора на полную величину его хода и опустить затвор на порог.

6. Правила безопасности

6.1. К обслуживанию подъемника допускаются лица прошедшие инструктаж по соблюдению правил безопасности и изучившие инструкцию по эксплуатации подъемного механизма. Знания их проверяются ежегодно.

6.2. Запрещается пользоваться неисправным инструментом.

6.3. На сооружении должно быть необходимое количество оградительных решеток и перил. Решетки и перила должны быть в исправном состоянии.

6.4. Сооружение, на котором установлен подъемный механизм, должно быть оборудовано средствами тушения пожара (песок, лопата и пр.).

6.5. На служебном мостике и вблизи подъемника нельзя оставлять грязную промасленную ветошь и какие-либо посторонние предметы. Легко воспламеняющиеся жидкости для промывки деталей и узлов подъемника подносить в малоемкой таре.

6.6. Перед маневрированием затвором убедиться в отсутствии людей или скота, могущих подвергнуться затоплению.

6.7. Регулярно проверять надежность заземления (или зануления) всех металлических частей подъемника.

6.8. В случае возникновения резких стуков и шумов в механизме подъемника производить немедленное отключение и устранить неисправности.

6.9. Включать в работу подъемник, заведомо зная, что он неисправный - запрещается.

6.10. Перед нажатием кнопки управления убедиться, что рукоятка снята с вала ручного привода.

6.11 Запрещается вешать ветошь и другие посторонние предметы на вращающиеся части подъемника. Рекомендуется все выступающие вращающиеся концы валов и рукоятку окрасить в красный цвет.

6.12. Запрещается устанавливать рукоятку ручного привода на вал не убедившись в том, что рукоятка переключения привода полностью повернута в положение „Р" и надежно застопорена.

6.13. Механическую блокировку ручного привода, надежность заземления и нулевую защиту электродвигателя в периоды техосмотров и ревизий проверить на безотказность в работе.

6.14. Все монтажные и такелажные работы производить в рукавицах.

6.15. В работе с электроаппаратурой строго соблюдать правила по технике безопасности при эксплуатации электрических систем.

6.16. При работе в ночное время сооружение, на котором установлен подъемник, должно быть оснащено надлежащим освещением.

6.17. На время ремонта подъемника или затвора на пульте управления вывесить плакат: „Производится ремонт - включать нельзя!"

Серия 3.820.2-44 Выпуск 16

Формат	Зона	Поз.	Обозначение	Наименование	Кол.	Примечание
				Документация		
А5			26.058.ПВ.161.000 СБ	Сборочный чертеж		
				Сборочные единицы		
А4		1	26.058.ПВ.161.100	Узел грузовой гайки	1	
				Детали		
А3		2	26.058.ПВ.161.001	Корпус	1	
А4		3	26.058.ПВ.161.002	Крышка корпуса	1	
А4		4	26.058.ПВ.161.003	Кольцо регулировочное	8	Наиб.кол.
А4		5	26.058.ПВ.031.004	Пробка	1	
А4		6	26.058.ПВ.031.005	Прокладка	1	
				Стандартные изделия		
		7		Болт М24х90.66.0125		
				ГОСТ 7798-70*	4	
		8		Гайка М12.6.0125		
				ГОСТ 5915-70*	4	
		9		Гайка М24.6.0125		
				ГОСТ 5915-70*	4	
		10		Шайба 12 65Г.0125		
				ГОСТ 6402-70*	4	

Инв.№ подл. | Подп. и дата | Взам. инв.№ | Инв.№ дубл. | Подп. и дата

3.820.2-44

Изм.	Лист	№ докум.	Подп.	Дата
Разраб.		Сарнугаев		12.04.18
Пров.		Искандеров		12.04.18
Гл. инж. проекта		Новиев		25.04.18
Н. контр.		Мышкин		28.04.18
Утв.		Филоненко		26.04.18

26.058.ПВ.161.000

Узел грузовой части

Лит.	Масса	Масштаб
А		

Лист	Листов
1	2

Копировал: Лужко Формат А4

Формат	Зона	Поз.	Обозначение	Наименование	Кол.	Примечание
		11		Шайба 24 65Г 0125		
				ГОСТ 6402-70*	4	
		12		Шпилька М12-8gх35.66.0125		
				ГОСТ 22034-76*	4	
		13		Подшипник 8126		
				ГОСТ 6874-75	2	
		14		Манжета 1-130х160-1		
				ГОСТ 8752-79	1	

Инв.№ подл. | Подп. и дата | Взам. инв.№ | Инв.№ дубл. | Подп. и дата

3.820.2-44
26.058.ПВ.161.000

Изм. Лист № докум. Подп. Дата

Лист

Копировал: Лужко Формат А4

26.058.ПВ.161.000 СБ

Серия 3.820.2-44 Выпуск 16

Инв.№ подл. | Подп. и дата | Взам.инв.№ | Инв.№ дубл. | Подп. и дата

Б-Б

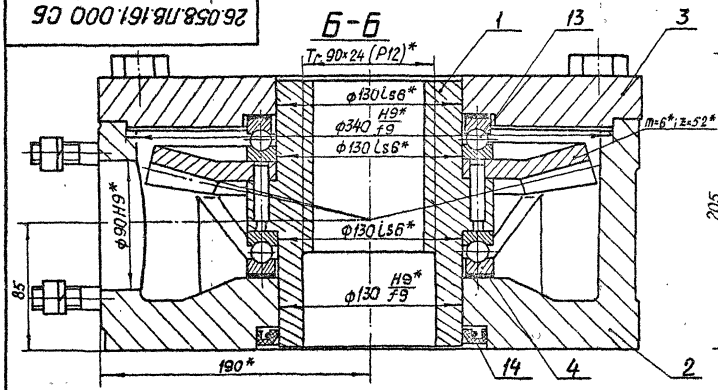

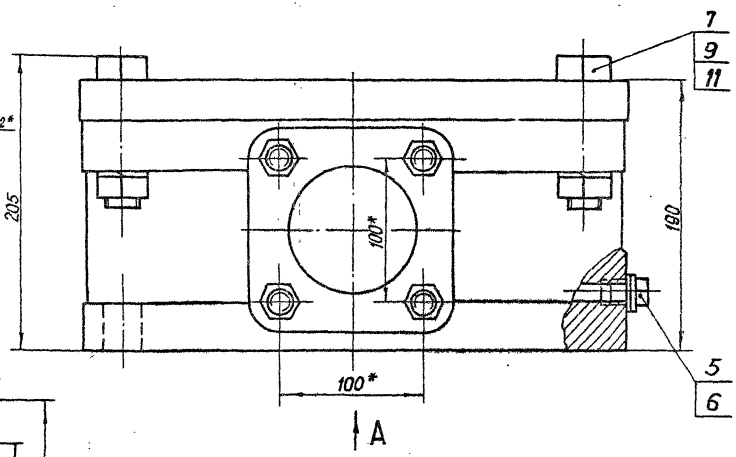

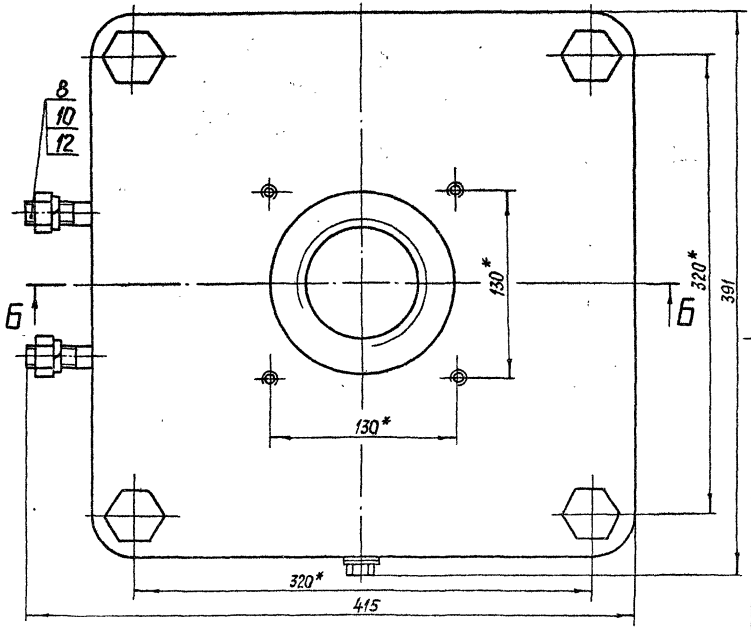

Вид А

м 1:10

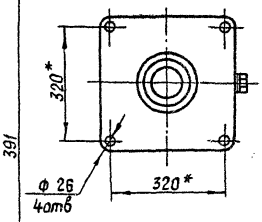

* Размеры для справок

3.820.2-44

Изм	Лист	№ докум.	Подп.	Дата	26.058.ПВ.161.000 СБ			
Разраб.		Сорнугаев		4.04.88	Узел грузовой части	Лит.	Масса	Масштаб
Пров.		Искандеров		12.04.88		А	119	1:2,5
Т.контр.		Грош		13.04.88	Сборочный чертеж	Лист	Листов 1	
Гл.инж. проекта		Нагаев		25.04.88				
Н.контр.		Мышкин		28.04.88				
Утв.		Филоненко		16.05.88				

Копировал: Пужко

Формат А3

Серия 3.820.2-44 Выпуск 16

Формат	Зона	Поз.	Обозначение	Наименование	Кол.	Примечание
				Документация		
А4			26.058.ПВ.161.100 СБ	Сборочный чертеж		
				Детали		
А4		1	26.058.ПВ.161.101	Гайка грузовая	1	
А4		2	26.058.ПВ.161.102	Колесо зубчатое коническое	1	
				Стандартные изделия		
				Штифт 10т6×40 ГОСТ 3128-70*	6	

Инв.№ подл. | Подп. и дата | Взам. инв.№ | Инв.№ дубл. | Подп. и дата

3.820.2-44

Изм.	Лист	№ докум.	Подп.	Дата
Разраб.		Сарнуглев		4.04.88
Пров.		Искандеров		12.04.88
Гл. инж. проекта		Нагаев		25.04.88
Н. контр.		Мышкин		21.04.88
Утв.		Филоненко		26.04.88

26.058.ПВ.161.100

Узел грузовой гайки

Лит.	Лист	Листов
А		1

Копировал: Пужко Формат А4

26.058.ПВ.161.100 СБ

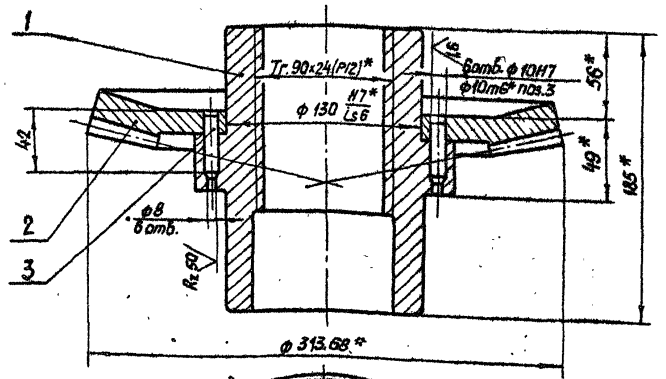

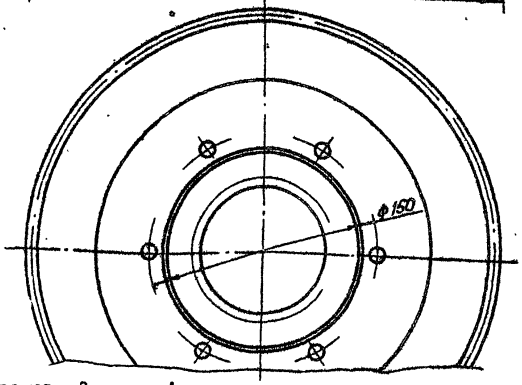

1* Размеры для справок.

3.820.2-44

Изм.	Лист	№ докум.	Подп.	Дата
Разраб.		Сарнуглев		4.04.88
Пров.		Искандеров		12.04.88
Т. контр.		Гращ		12.04.88
Гл. инж. проекта		Нагаев		25.04.88
Н. контр.		Мышкин		21.04.88
Утв.		Филоненко		26.04.88

26.058.ПВ.161.100 СБ

Узел грузовой гайки. Сборочный чертеж.

Лит.	Масса	Масштаб
А	21.9	1:2,5
Лист	Листов 1	

Копировал: Пужко Формат А4

Формат	Зона	Поз.	Обозначение	Наименование	Кол.	Примечание
				Документация		
А3			26.058.ПВ.162.000 СБ	Сборочный чертеж		
				Сборочные единицы		
А4		1	26.058.ПВ.042.100	Узел вал-шестерни 18Ш	1	
А4		2	26.058.ПВ.121.200	Колесо зубчатое коническое в сборе	1	
А4		3	26.058.ПВ.121.300	Вилка	1	
А4		4	26.058.ПВ.121.400	Втулка	1	
А4		5	26.058.ПВ.121.500	Крышка	1	
А4		6	26.058.ПВ.151.100	Узел фланца	1	
				Детали		
А3		7	26.058.ПВ.162.001	Вал-шестерня	1	
А4		8	26.058.ПВ.031.004	Пробка	1	
А4		9	26.058.ПВ.031.005	Прокладка	1	
А4		10	26.058.ПВ.042.012	Прокладка	3	Наиб.кол.
А4		11	26.058.ПВ.042.104	Кольцо стопорное	1	
А4		12	26.058.ПВ.092.017	Корпус отдушины	1	
А4		13	26.058.ПВ.092.018	Крышка отдушины	1	
А3		14	26.058.ПВ.121.002	Вал-шестерня	1	
А3		15	26.058.ПВ.121.003	Корпус	1	
А3		16	26.058.ПВ.121.004	Поддон	1	

Подп. и дата | Инв.№ дубл. | Взам. инв.№ | Подп. и дата | Инв.№ подл.

3.820.2-44

Изм.	Лист	№ докум.	Подп.	Дата
Разраб.		Сарнугаев		4.04.88
Пров.		Искандеров		12.04.88
Гл. инж. проекта		Нагаев		25.04.88
Н. контр.		Мышкин		25.04.88
Утв.		Филаненко		26.04.88

26.058.ПВ.162.000

Редуктор 2ЭР-5

Лит.	Лист	Листов
А	1	3

Копировал: Пужко формат А4

Формат	Зона	Поз.	Обозначение	Наименование	Кол.	Примечание
А3		17	26.058.ПВ.121.005	Колесо зубчатое цилиндрическое	1	
А3		18	26.058.ПВ.121.006	Колесо зубчатое коническое	1	
А3		19	26.058.ПВ.121.007	Муфта кулачковая	1	
А4		20	26.058.ПВ.121.008	Рукоятка	1	
А4		21	26.058.ПВ.121.009	Втулка	1	
А4		22	26.058.ПВ.121.010	Втулка	1	
А4		23	26.058.ПВ.121.011	Втулка	1	
А4		24	26.058.ПВ.121.012	Втулка	1	
А4		25	26.058.ПВ.121.013	Крышка	2	
А4		26	26.058.ПВ.121.014	Кольцо	1	
А4		27	26.058.ПВ.121.015	Кольцо	1	
А4		28	26.058.ПВ.121.016	Прокладка	3	Наиб.кол.
А4		29	26.058.ПВ.121.017	Прокладка	2	
А4		30	26.058.ПВ.121.018	Прокладка	1	
				Стандартные изделия		
				Болты ГОСТ 7798-70*		
		31		М6×16.66.0125	8	
		32		М8×20.66.0125	12	
		33		М12×35.66.0125	4	
		34		М12×50.66.0125	2	
		35		М12×70.66.0125	2	
		36		М12×40.66.0125	4	
		37		Винт М10×20.66.0125 ГОСТ 1476-75	2	
		38		Винт ВМ4-8g×10.66.0125 ГОСТ 1491-80	4	

Подп. и дата | Инв.№ дубл. | Взам. инв.№ | Подп. и дата | Инв.№ подл.

3.820.2-44

Изм.	Лист	№ докум.	Подп.	Дата

26.058.ПВ.162.000

Лист 2

Копировал: Пужко формат А4

Формат	Зона	Поз.	Обозначение	Наименование	Кол.	Примечание
		39		Винт ВМ5-8g×12.66.0125		
				ГОСТ 1491-80	2	
		40		Винт М8×20.66.0125		
				ГОСТ 1483-75*	1	
		41		Винт В1 М10-8g×25.66.0125		
				ГОСТ 17475-80	4	
		42		Гайка М12.6.0125.ГОСТ 5915-70*	4	
				Шайбы ГОСТ 6402-70*		
		43		6.65Г.0125	8	
		44		8.65Г.0125	12	
		45		12.65Г.0125	16	
		46		Шайба ГОСТ 9649-78		
				20.04.016	1	
		47		Шпилька М12-8g×30		
				66.0125.ГОСТ 22034-76*	4	
		48		Шпонка 10×8×36		
				ГОСТ 23360-78	1	
		49		Шпонка 12×8×56		
				ГОСТ 8790-79	2	
		50		Шплинт ГОСТ 397-79		
				2,5×20-001	1	
		51		Подшипник 204		
				ГОСТ 8338-75	2	
		52		Манжета 1-40×60-1		
				ГОСТ 8752-79	1	

Инв.№ подл. | Подп. и дата | Взам. инв.№ | Инв.№ дубл. | Подп. и дата

Изм.	Лист	№ докум.	Подп.	Дата	3.820.2-44 26.058.ПВ.162.000	Лист 3

Копировал: Пужко Формат А4

Формат	Зона	Поз.	Обозначение	Наименование	Кол.	Примечание

Инв.№ подл. | Подп. и дата | Взам. инв.№ | Инв.№ дубл. | Подп. и дата

Изм.	Лист	№ докум.	Подп.	Дата	Лист

Копировал: Формат А4

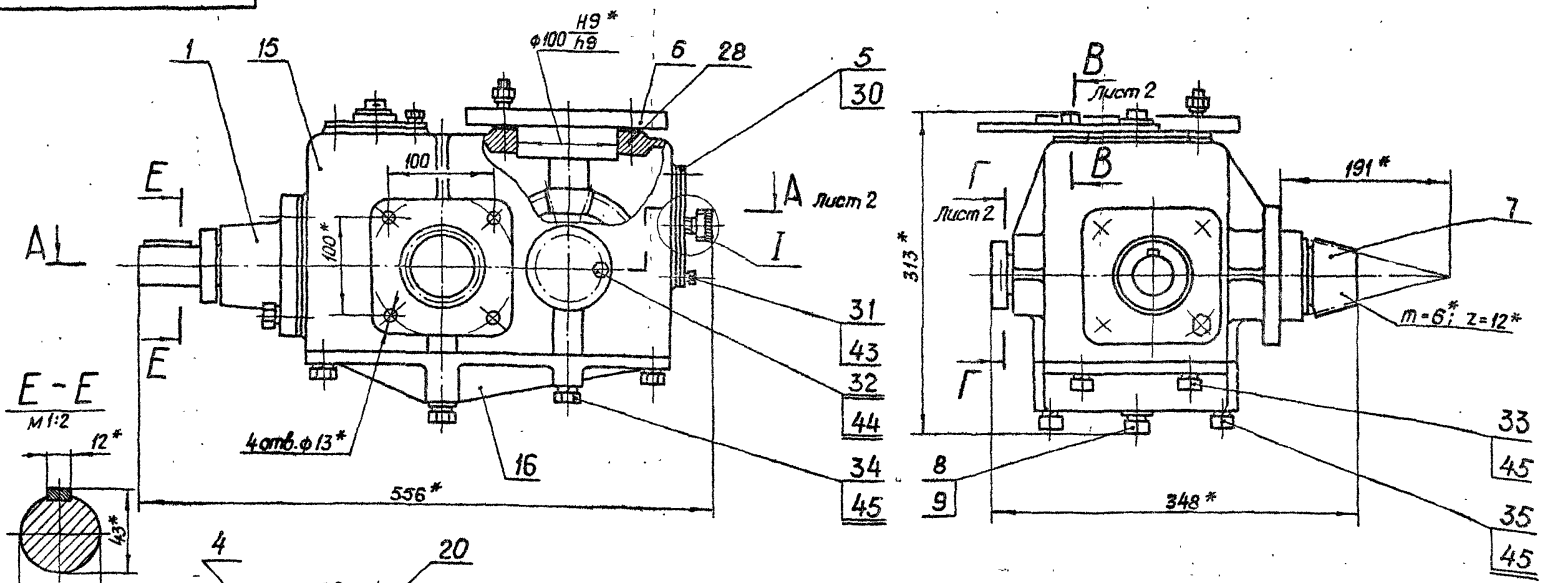

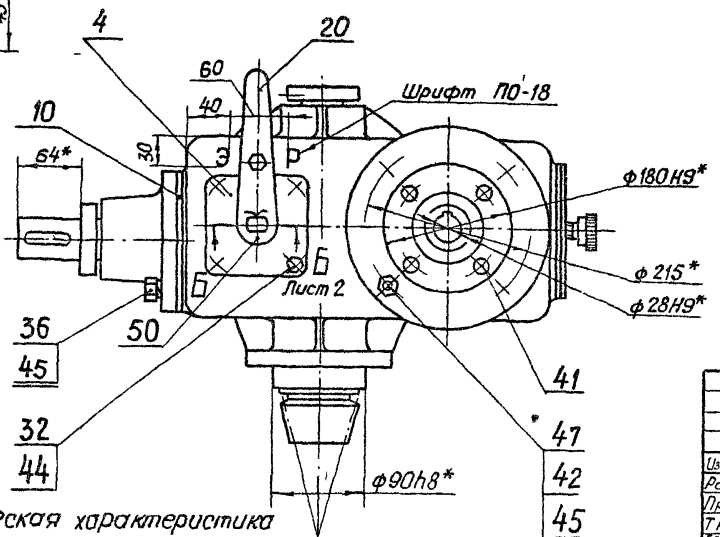

1. Степень точности передачи 8-ВСТ СЭВ 186-75
2. Покрытие букв эмаль ПФ-115 красная ГОСТ 6465-76.
3. Шрифт надписей по ГОСТ 2930-62 штемпелевать.
4. Регулировку зацепления конических зубчатых пар обеспечить подгонкой дет. поз. 21; 27 и установкой необходимого количества дет. 10; 28.
5.* Размеры для справок.
6. Остальные технические требования по общим ТУ на изготовление подъемника.

Техническая характеристика

1. Передаточное отношение U = 23,25
2. Крутящий момент на выходном валу M = 44 кгм

3.820.2-44

26.058.ПВ.162.000 СБ

Изм.	Лист	№ докум.	Подп.	Дата
Разраб.		Сарычев		4.01.85
Пров.		Искандеров		12.01.85
Т.контр.		Грош		19.01.85
Гл. инж. проекта		Нагаев		25.01.85
Н. контр.		Мышкин		25.01.85
Утв.		Филоненко		26.01.85

Редуктор 2ЭР-5

Сборочный чертеж

Лит.	Масса	Масштаб
А	69,4	1:2
Лист 1	Листов 2	

Копировал: Лужко

Формат А3

26.058.ПВ.162.000 СБ

Серия 3.820.2-44 Выпуск 16

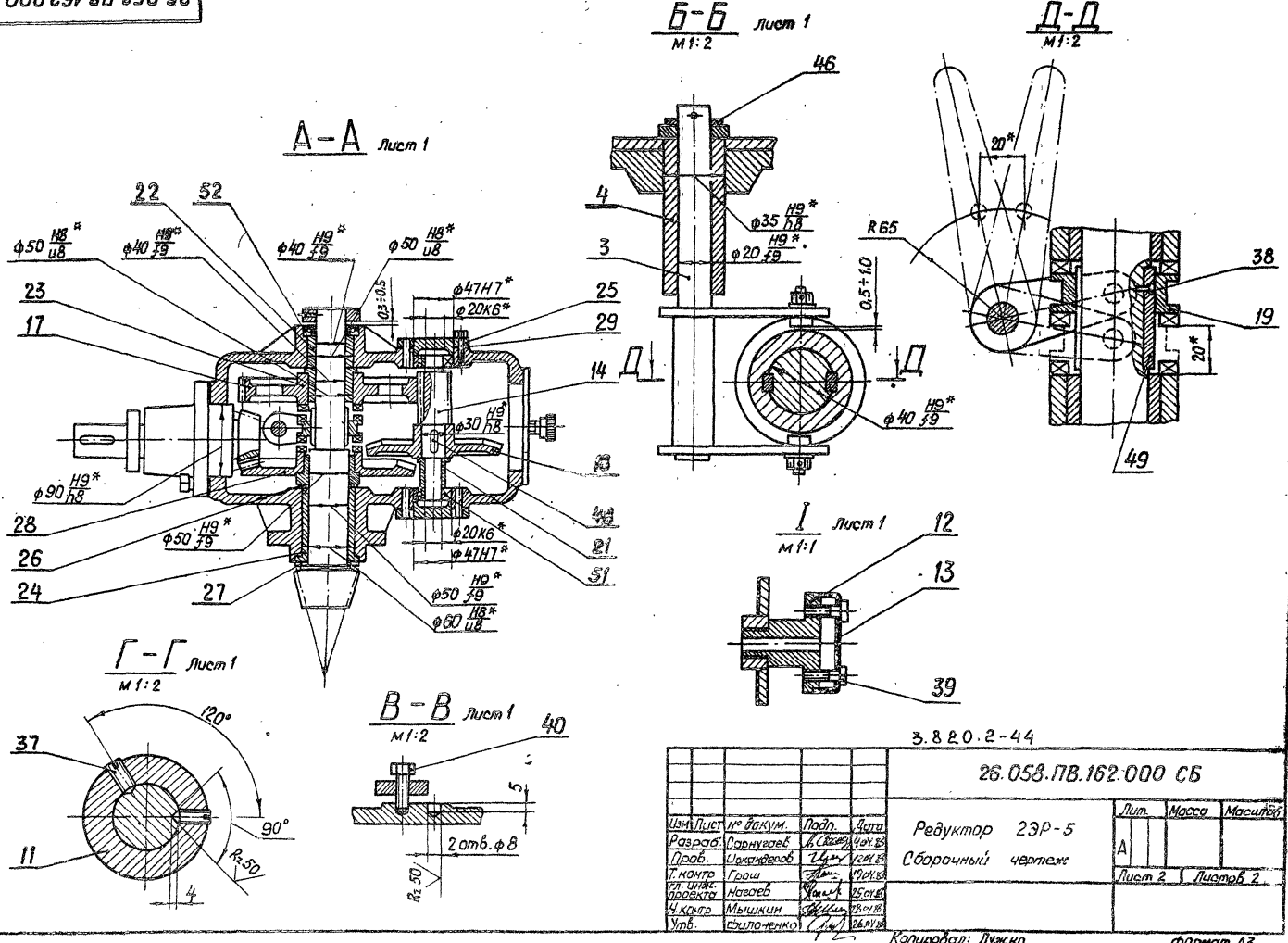

3.820.2-44

					26.058.ПВ.162.000 СБ			
Изм.	Лист	№ докум.	Подп.	Дата	Редуктор 2ЭР-5 Сборочный чертеж	Лит.	Масса	Масштаб
Разраб.		Сарнугаев		4.04.83		А		
Пров.		Искандеров		12.04.83				
Т. контр.		Грош		19.04.83		Лист 2	Листов 2	
Гл. инж. проекта		Нагаев		25.04.83				
Н. контр.		Мышкин		28.04.83				
Утв.		Филоненко		26.04.83				

Копировал: Лужко

Формат А3

Инв. № подл. | Подп. и дата | Взам. инв. № | Инв. № дубл. | Подп. и дата

Серия 3.820.2-44 Выпуск 16

Формат	Зона	Поз.	Обозначение	Наименование	Кол.	Примечание
				Документация		
А3			26.058.ПВ.042.100 СБ	Сборочный чертеж		
				Детали		
А3		1	26.058.ПВ.042.101	Вал-шестерка	1	
А4		2	26.058.ПВ.042.102	Корпус подшипника	1	
А4		3	26.058.ПВ.042.103	Втулка	1	
А4		4	26.058.ПВ.042.104	Кольцо стопорное	1	
				Стандартные изделия		
		5		Винт М10×20.66.0125		
				ГОСТ 1476-75*	2	
		6		Винт ВМ4-8g×10.68.0125		
				ГОСТ 1491-80	2	
		7		Шпонка 12×8×45		
				ГОСТ 8790-79	1	
		8		Манжета 1-40×60-1		
				ГОСТ 8752-79	1	
		9		Масленка 1.2.Ц6		
				ГОСТ 19853-74	1	

Взам. инв. № | Инв. № дубл. | Подп. и дата

3.820.2-44

26.058.ПВ.042.100

Изм.	Лист	№ докум.	Подп.	Дата
Разраб.		Сарнуевав		4.04.86
Пров.		Исканделов		12.04.86
Гл. инж. проекта		Назаев		15.04.86
Н. контр.		Мышкин		28.04.86
Утв.		Филоненко		26.04.86

Узел вал-шестерни 1ВШ

Лит.	Лист	Листов
А		1

Инв. № подл. | Подп. и дата

Копировал: Пужко Формат А4

Формат	Зона	Поз.	Обозначение	Наименование	Кол.	Примечание

Взам. инв. № | Инв. № дубл. | Подп. и дата

Инв. № подл. | Подп. и дата

Изм.	Лист	№ докум.	Подп.	Дата

Лист

Копировал: Формат А4

26.058.ПВ.042.100 СБ

Серия 3.820.2-44 Выпуск 18

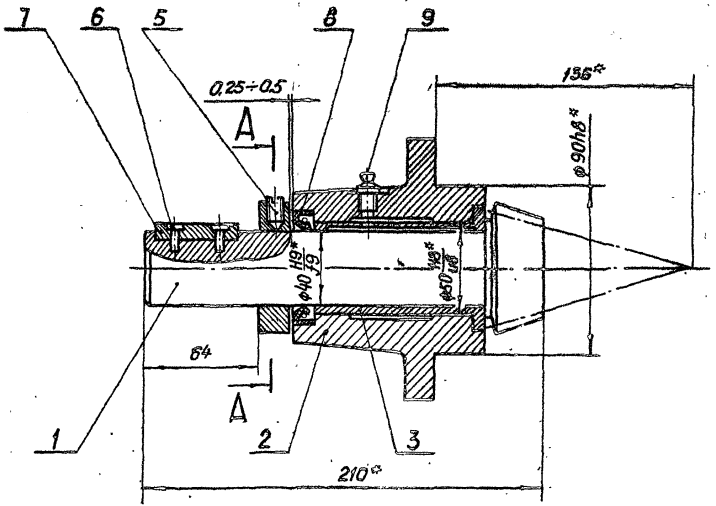

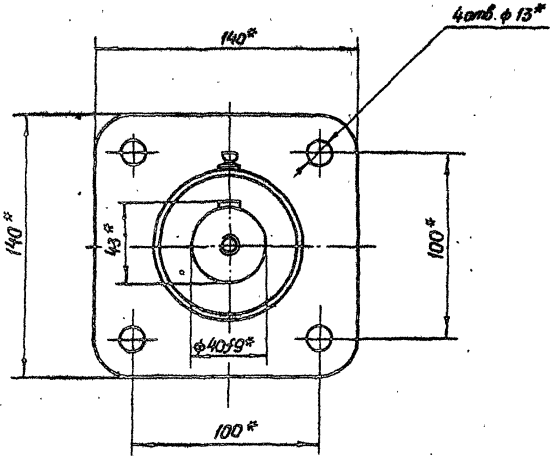

А-А

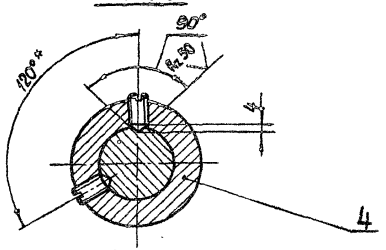

* Размеры для справок

3.820.2-44

					26.058.ПВ.042.100 СБ		
Изм.	Лист	№ докум.	Подп.	Дата			
Разраб.		Сирнугаев		4.04.85	Узел вал-шестерни 18Ш. Сборочный чертеж	Лит.	Масса	Масштаб
Пров.		Искандеров		12.04.85		А	5,5	1:2
Т. контр.		Грош		19.04.85		Лист	Листов 1	
Гл. инж. проекта		Наседев		25.04.85				
Н. контр.		Мышкин		25.04.85				
Утв.		Филоненко		26.04.85				

Копировал: Лежко

Формат А3

Инв. № подл. | Подп. и дата | Взам. инв. № | Инв. № дубл. | Подп. и дата

Серия 3.820.2-44 Выпуск 16

Формат	Зона	Поз.	Обозначение	Наименование	Кол.	Примечание
				Документация		
А3			26.058.ПВ.121.200 СБ	Сборочный чертеж		
				Детали		
А3		1	26.058.ПВ.121.201	Колесо зубчатое коническое	1	
А4		2	26.058.ПВ.121.202	Втулка	1	

Инв.№ подл. | Подп. и дата | Взам. инв.№ | Инв.№ дубл. | Подп. и дата

3.820.2-44

26.058.ПВ.121.200

Изм.	Лист	№ докум.	Подп.	Дата
Разраб.		Сарнугаев		25.04.85
Пров.		Исакандаров		25.04.85
Гл. инж. проекта		Нагоев		25.04.85
Н. контр.		Мышкин		25.04.85
Утв.		Филоненко		25.04.85

Колесо зубчатое коническое в сборе.

Лит.	Лист	Листов
А		1

Копировал: Пужко Формат А4

Формат	Зона	Поз.	Обозначение	Наименование	Кол.	Примечание

Инв.№ подл. | Подп. и дата | Взам. инв.№ | Инв.№ дубл. | Подп. и дата

Изм. | Лист | № докум. | Подп. | Дата

Лист

Копировал: Формат А4

26.058.ПВ.121.200 СБ

Серия 3.820.2-44 Выпуск 16

Инв.№ подл. | Подп. и дата | Взам. инв.№ | Инв.№ дубл. | Подп. и дата

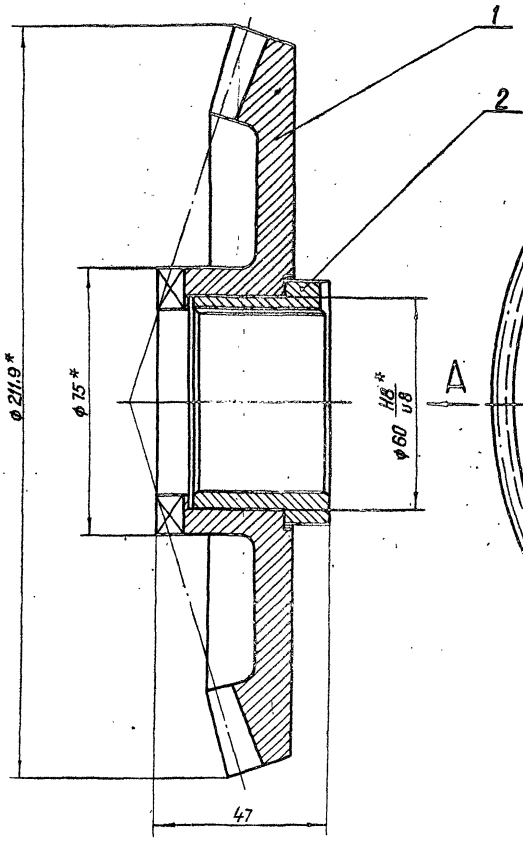

Вид А

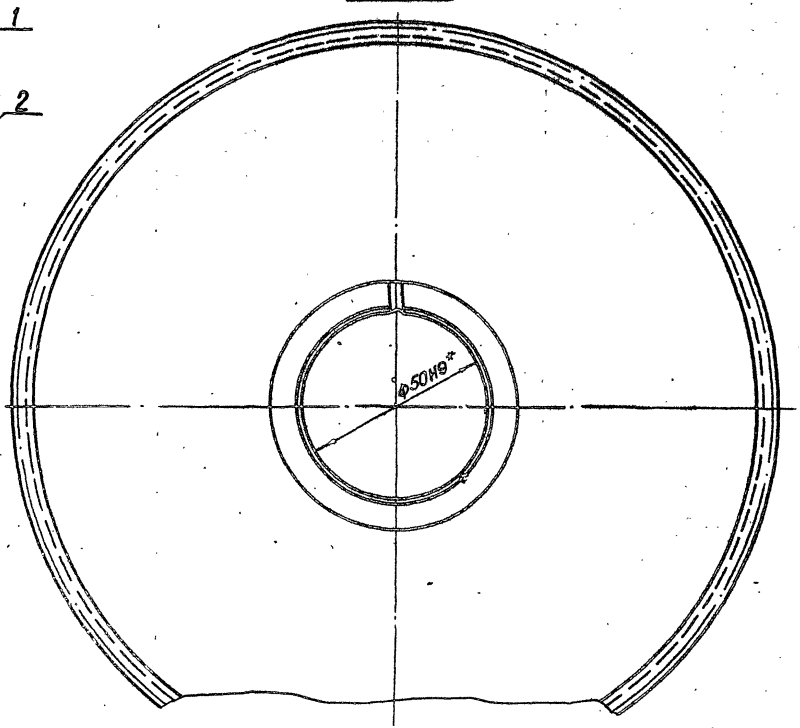

* Размеры для справок

3.820.2-44

					26.058.ПВ.121.200 СБ		
Изм.	Лист	№ докум.	Подп.	Дата	Колесо зубчатое коническое в сборе. Сборочный чертеж	Лит.	Масса	Масштаб
Разраб.		Сарнугаев		24.01.89		А	3,96	1:1
Пров.		Искандеров		12.01.89		Лист	Листов 1	
Т. контр.		Грош		19.01.89				
Гл. инж. проекта		Нагаев		25.01.89				
Н. контр.		Мыцыкин		25.01.89				
Утв.		Филоненко		26.01.89				

Копировал: Пужко

Формат А3

Формат	Зона	Поз.	Обозначение	Наименование	Кол.	Примечание
				Документация		
А3			26.058.ПВ.121.300 СБ	Сборочный чертеж		
				Детали		
А4		1	26.058.ПВ.121.301	Валик	1	
А4		2	26.058.ПВ.121.302	Сухарь	2	
А4		3	26.058.ПВ.121.303	Щека	2	
				Стандартные изделия		
		4		Гайка М8.6.0125 ГОСТ 5918-73*	2	
		5		Шайба 8 ГОСТ 11371-78	2	
		6		Шплинт 2×22 ГОСТ 397-79	2	

Инв.№ подл. | Подп. и дата | Взам. инв.№ | Инв.№ дубл. | Подп. и дата

3.820.2-44

Изм.	Лист	№ докум.	Подп.	Дата
Разраб.		Сарнугаев		4.04.85
Пров.		Искандеров		4.04.85
Гл. инж. проекта		Нагаев		25.04.85
Н. контр.		Мышкин		25.04.85
Утв.		Филаненко		25.04.85

26.058.ПВ.121.300

Вилка

Лит	Лист	Листов
А		1

Копировал: Пужко Формат А4

26.058.ПВ.121.302

Rz 25 (V)

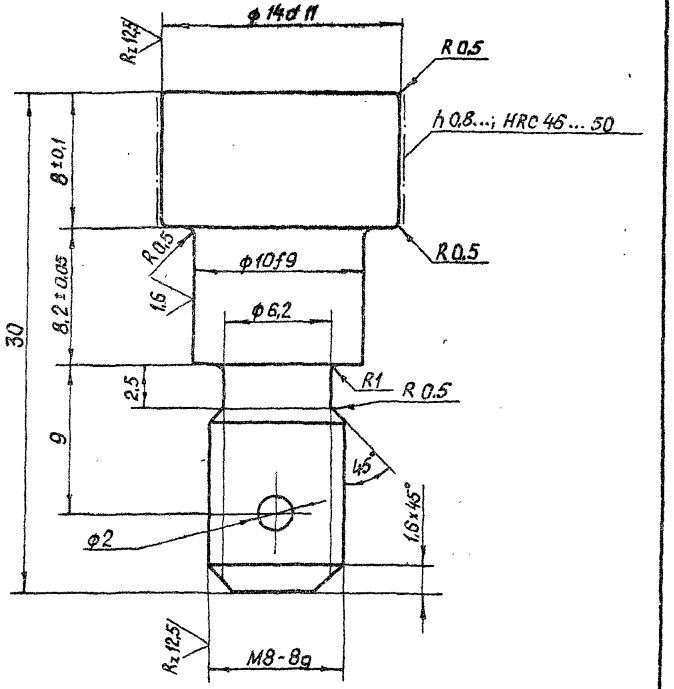

3.820.2-44

Изм.	Лист	№ докум.	Подп.	Дата
Разраб.		Сарнугаев		4.04.85
Пров.		Искандеров		4.04.85
Т. контр.		Гроши		4.04.85
Гл. инж. проекта		Нагаев		25.04.85
Н. контр.		Мышкин		25.04.85

26.058.ПВ.121.302

Сухарь

Сталь 40Х ГОСТ 4543-71*

Лит	Масса	Масштаб
А	0,02	4:1
Лист	Листов 1	

Копировал: Пужко Формат А4

26.058.ПВ.121.300 СБ

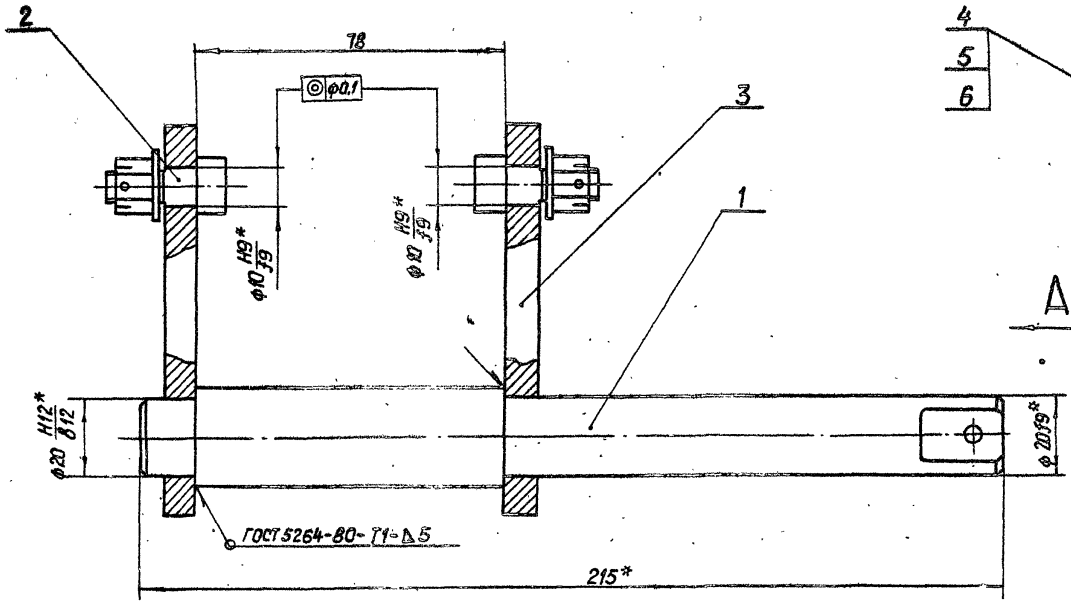

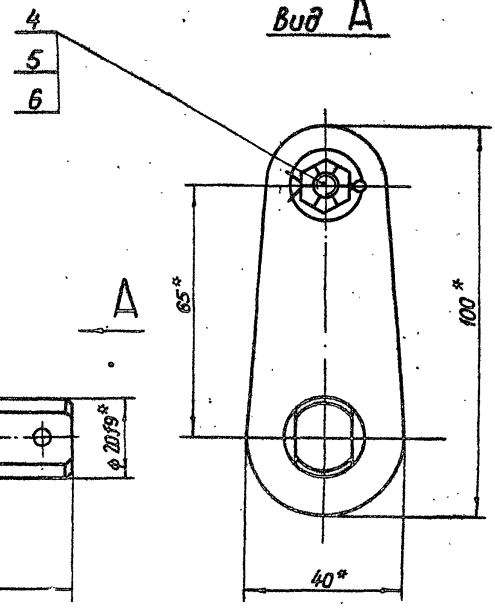

* Размеры для справок

3.820.2-44

26.058.ПВ.121.300 СБ

Изм.	Лист	№ докум.	Подп.	Дата
Разраб.		Сарнуцаев		4.04.85
Пров.		Искандеров		12.04.85
Т. контр.		Граш		12.04.85
Гл. инж. проекта		Нозаев		15.04.85
Н. контр.		Мышкин		26.04.85
Утв.		Филоненко		25.04.85

Вилка

Сборочный чертеж

Лит.	Масса	Масштаб
А	1.08	1:1
Лист	Листов 1	

Копировал: Пужко

Формат А3

Инв. № подл. | Подп. и дата | Взам. инв. № | Инв. № дубл. | Подп. и дата

Формат	Зона	Поз.	Обозначение	Наименование	Кол.	Примечание
				Документация		
А3			26.058.ПВ.121.400 СБ	Сборочный чертеж		
				Детали		
А4		1	26.058.ПВ.121.401	Втулка	1	
А4		2	26.058.ПВ.121.402	Фланец	1	

Инв.№ подл. | Подп. и дата | Взам.инв.№ | Инв.№ дубл. | Подп. и дата

3.820.2-44

26.058.ПВ.121.400

Изм.	Лист	№ докум.	Подп.	Дата
Разраб.		Сарнуев		4.04.85
Пров.		Искандеров		4.04.85
Гл.инж. проекта		Нагаев		25.04.85
Н.контр.		Мышкин		28.04.85
Утв.		Филоненко		26.04.85

Втулка

Лит.	Лист	Листов
А		1

Копировал: Пужко Формат А4

Формат	Зона	Поз.	Обозначение	Наименование	Кол.	Примечание

Инв.№ подл. | Подп. и дата | Взам.инв.№ | Инв.№ дубл. | Подп. и дата

Изм.	Лист	№ докум.	Подп.	Дата

Лист

Копировал: Формат А4

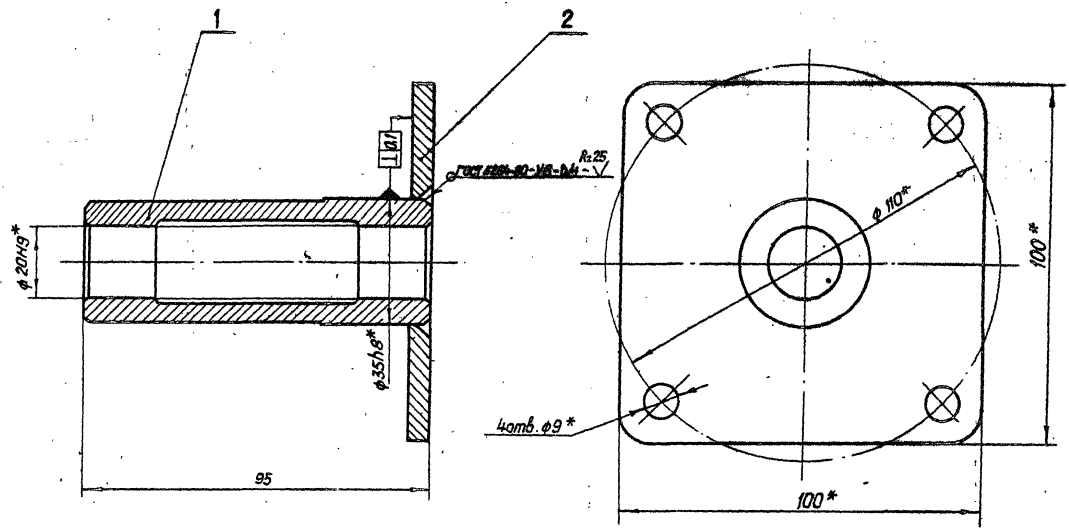

*Размеры для справок.

3.820.2-44

26.058.ПВ.121.400.СБ

Изм.	Лист	№ докум.	Подп.	Дата
Разраб.	Сорнучаев			4.01.85
Пров.	Искандеров			12.04.85
Т. контр.	Грош			19.01.85
ГИП Отдела проектн.	Наседев			25.04.85
Н. контр.	Мышкин			25.04.85
Утв.	Филоненко			26.04.85

Втулка

Сборочный чертеж

Лит.	Масса	Масштаб
А	0,9	1:1

Лист 1 Листов 1

Копировал: Лужко

Формат А3

Инв.№ подл. | Подп. и дата | Взам. инв.№ | Инв.№ дубл. | Подп. и дата

Серия 3.820.2-44 Выпуск 16

Формат	Зона	Поз.	Обозначение	Наименование	Кол.	Примечание
				Документация		
А3			26.058.ПВ.121.000 СБ	Сборочный чертеж		
				Детали		
А4		1	26.058.ПВ.121.501	Крышка	1	
А4		2	26.058.ПВ.121.502	Втулка	1	

Подп. и дата | Взам. инв. № | Инв. № дубл. | Подп. и дата | Инв. № подл.

3.820.2-44

26.058.ПВ.121.500

Изм.	Лист	№ докум.	Подп.	Дата
Разраб.		Сарнуаев		4.01.88
Пров.		Искандеров		12.01.88
Гл. инж. проекта		Нагаев		25.01.88
Н. контр.		Мышкин		28.01.88
Утв.		Филоненко		25.01.88

Крышка

Лит.	Лист	Листов
А1		1

Копировал: Пужко

Формат А4

Формат	Зона	Поз.	Обозначение	Наименование	Кол.	Примечание

Подп. и дата | Взам. инв. № | Инв. № дубл. | Подп. и дата | Инв. № подл.

Изм.	Лист	№ докум.	Подп.	Дата

Лист

Копировал:

Формат А4

26.058.ПВ.121.500 СБ

Серия 3.820.2-44 Выпуск 16

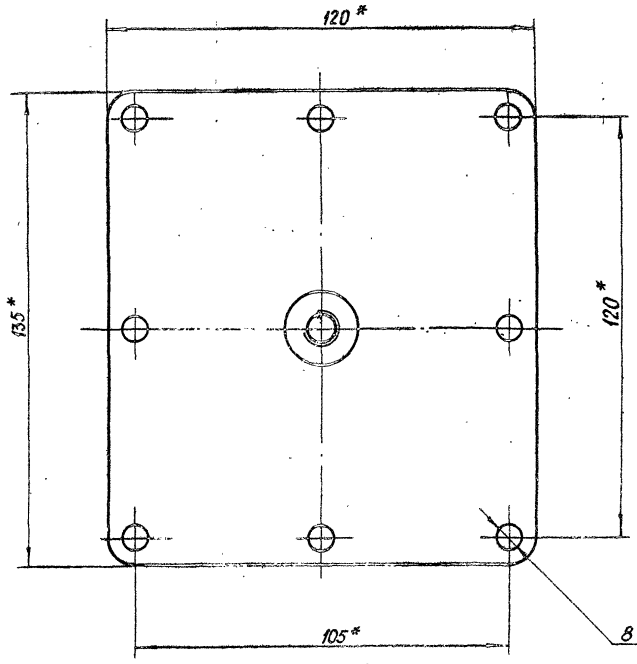

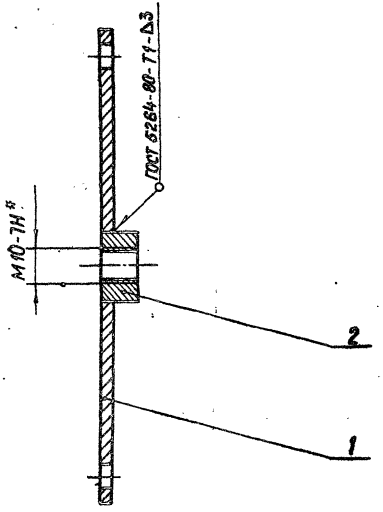

* Размеры для справок.

3.820.2-44

26.058.ПВ.121.500.СБ

Изм.	Лист	№ докум.	Подп.	Дата
Разраб.		Сарнуеев		4.04.85
Пров.		Искандеров		4.04.85
Т.контр.		Граш		4.04.85
Гл. инж. проект		Нагаев		26.04.85
Н. контр.		Мышкин		26.04.85
Утв.		Филаненко		26.04.85

Крышка
Сборочный чертеж

Лит.	Масса	Масштаб
А	0,32	1:1
Лист	Листов 1	

Копировал: Пужко

Формат А3

Инв. № подл. | Подп. и дата | Взам. инв. № | Инв. № дубл. | Подп. и дата

Серия 3.820.2-44 Выпуск 16

Формат	Зона	Поз.	Обозначение	Наименование	Кол.	Примечание
				Документация		
А3			26.058.ПВ.151.100 СБ	Сборочный чертеж		
				Детали		
А3		1	26.058.ПВ.151.101	Шестерня коническая	1	
А3		2	26.058.ПВ.131.101	Фланец	1	
А4		3	26.058.ПВ.121.103	Шайба	1	
				Стандартные изделия		
		4		Подшипник 209		
				ГОСТ 8338-75	1	
		5		Кольцо А45 65Г кд15		
				ГОСТ 13940-80	1	
		6		Кольцо А85 65Г кд15		
				ГОСТ 13941-80	1	

Инв.№ подл. | Подп. и дата | Взам. инв.№ | Инв.№ дубл. | Подп. и дата

3.820.2-44

26.058.ПВ.151.100

Изм.	Лист	№ докум.	Подп.	Дата
Разраб.	Сарнуевев			4.01.85
Пров.	Искандеров			12.01.85
Гл. инж. проекта	Нагаев			25.01.85
Н. контр.	Мышкин			28.01.85
Утв.	Филоненко			26.01.85

Узел фланца

Лит.	Масс.	Масштаб
А		

Лист 1 Листов

Копировал: Пужко Формат А4

Формат	Зона	Поз.	Обозначение	Наименование	Кол.	Примечание

Инв.№ подл. | Подп. и дата | Взам. инв.№ | Инв.№ дубл. | Подп. и дата

Изм. | Лист | № докум. | Подп. | Дата

Лист

Копировал: Формат А4

26.058.ПВ.151.100 СБ

Серия 3.820.2-44 Выпуск 16

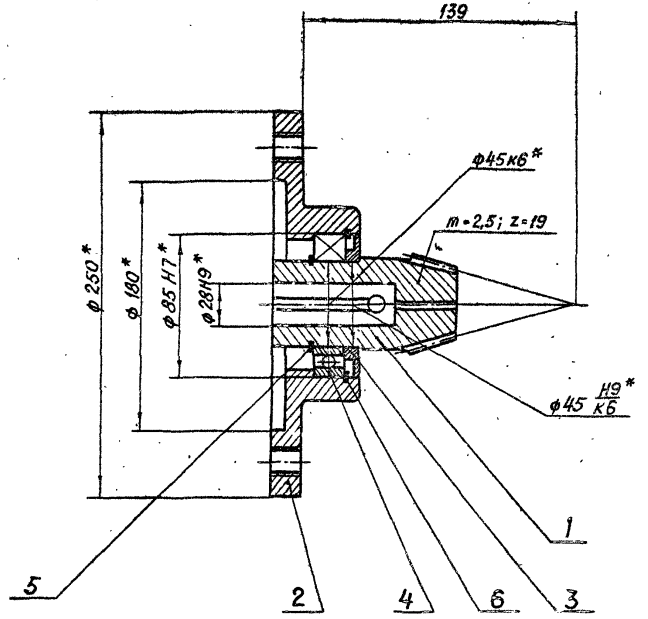

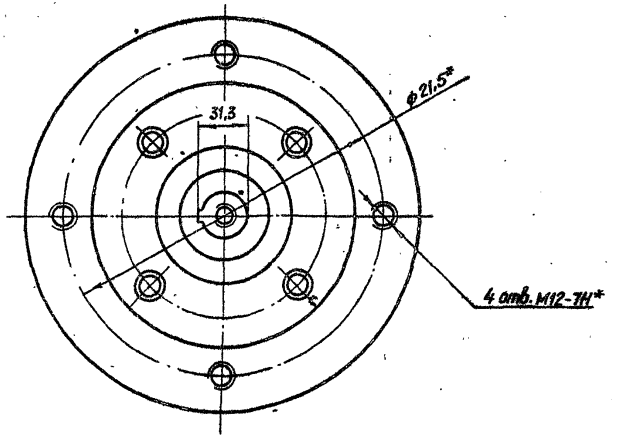

* Размеры для справок

3.820.2-44

Изм.	Лист	№ докум.	Подп.	Дата
Разраб.		Сарнугаев		4.04.83
Пров.		Искандеров		12.04.83
Т.контр.		Грош		19.04.83
Гл. инж. проекта		Нагаев		25.04.83
Н.контр.		Мышкин		28.04.83
Утв.		Филоненко		26.04.83

26.058.ПВ.151.100 СБ

Узел фланца. Сборочный чертеж

Лит.	Масса	Масштаб
А	4,07	1:2

Лист | Листов 1

Копировал: Пужко

формат А3

Инв. № подл. | Подп. и дата | Взам. инв. № | Инв. № дубл. | Подп. и дата

Серия 3.820.2-44 Выпуск 16

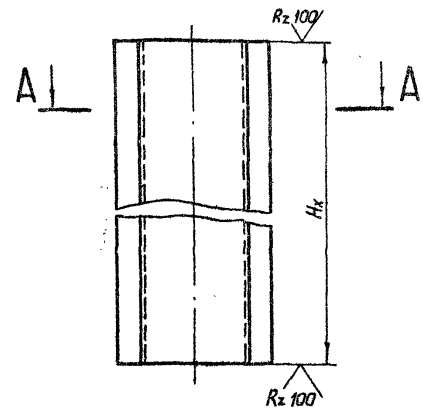

А–А
м1:2

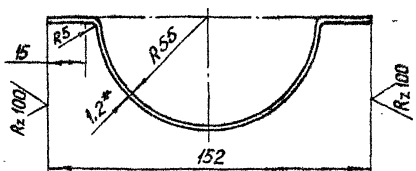

1. Длина желоба назначается в зависимости от Hк в м.
2. Масса 1 пог.м. желоба равна 1,92 кг.
3.* Размер для справок

3.820.2-44

26.058.ПВ.163.101

Изм.	Лист	№ докум.	Подп.	Дата
Разраб.		Марданов		4.04.83
Пров.		Искандаров		4.04.83
Т. контр.		Граш		4.04.83
Гл. инж. проекта		Нагаев		05.04.83
Н. контр.		Мышкин		26.04.83
Утв.		Филоненко		26.04.83

Желоб

Лит.	Масса	Масштаб
А	См.л.2	1:2
Лист	Листов 1	

Лист Б-ПН-НО-12 ГОСТ 19903-74*
4-IV-НВСт.3пс ГОСТ 16523-70*

Копировал: Пужко

Формат А4

Формат	Зона	Поз.	Обозначение	Наименование	Кол.	Примечание
				Документация		
А3			26.058.ПВ.163.000 СБ	Сборочный чертеж		
				Сборочные единицы		
А4		1	26.058.ПВ.163.100	Кожух		
				Детали		
А4		2	26.058.ПВ.163.001	Фланец	1	
А4		3	26.058.ПВ.163.002	Труба	1	
Б4		4	26.058.ПВ.163.003	Заглушка		
				Лист Б-ПН-НО-12 ГОСТ 19903-74* 4-IV-НВСт.3пс ГОСТ 16523-70*		
				ф 152	1	0,17 кг
				Переменные данные для исполнений 26.058.ПВ.163.000-01		
				Сборочные единицы		
		5	26.058.ПВ.163.200	Кожух составной	1	

3.820.2-44

26.058.ПВ.163.000

Изм.	Лист	№ докум.	Подп.	Дата
Разраб.		Марданов		4.04.83
Пров.		Искандаров		4.04.83
Гл. инж. проекта		Нагаев		05.04.83
Н. контр.		Мышкин		26.04.83
Утв.		Филоненко		26.04.83

Кожух винта 90

Лит.	Лист	Листов
А		1

Копировал: Пужко

Формат А4

26.058.ПВ.163.000 СБ

Выпуск 16

Серия 3.820.2-44

Рис. 1

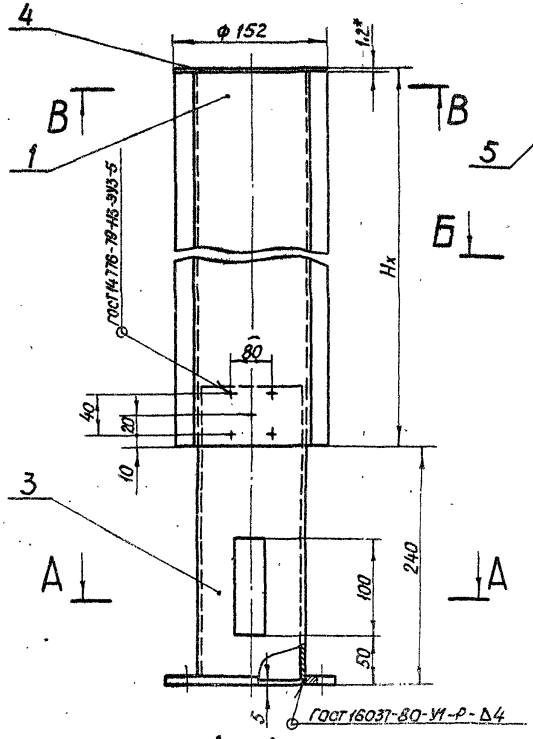

Рис. 2

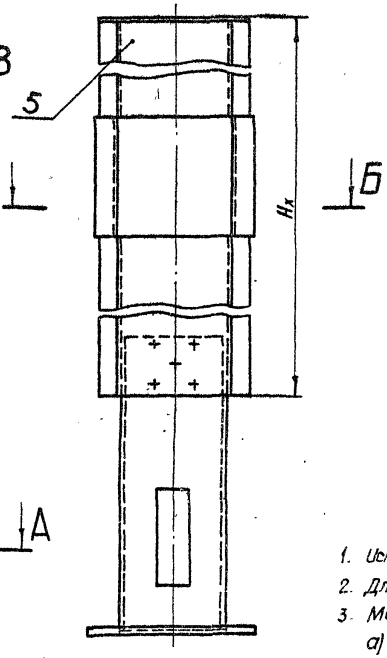

В-В
м1:2

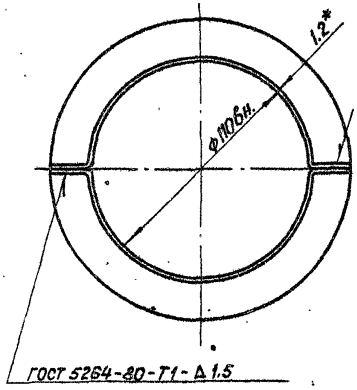

Б-Б
м1:2

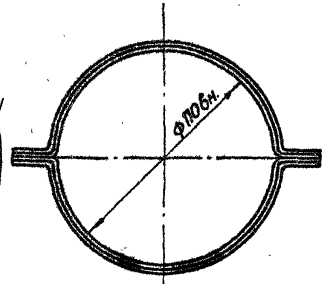

Обозначение	Рис.
26.058.ПВ.163.000	1
26.058.ПВ.163.000-01	2

1. Исполнение 26.058.ПВ.163.000-01. Рис.2 применяется при $H_x > 2.5$ м.
2. Длина кожуха назначается в зависимости от H_x в м.
3. Масса кожуха $Q_к$ определяется:
   а) для исп. 26.058.ПВ.163.000 — $H_x \cdot 3{,}84 + 4{,}17$ кг
   б) для исп. 26.058.ПВ.163.000-01 — $H_x \cdot 3{,}84 + 4{,}85$ кг
4*. Размеры для справок.

А-А

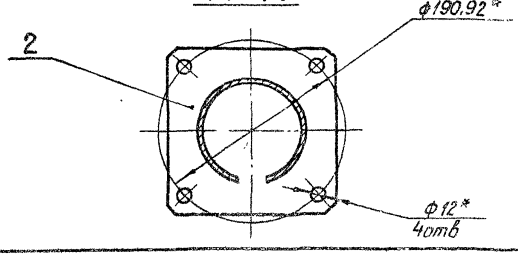

3.820.2-44

Изм.	Лист	№ докум.	Подп.	Дата
Разраб.		Сарнугаев		4.04.85
Прав.		Искандеров		12.04.85
Т. контр.		Грош		19.04.85
Гл. инж. проекта		Наглев		25.04.85
Н. контр.		Мышкин		26.04.85
Утв.		Филоненко		26.04.85

26.058.ПВ.163.000 СБ

Кожух винта 90

Сборочный чертеж

Лит.	Масса	Масштаб
А	См.п.3	1:4

Лист | Листов 1

Копировал: Пужко

Формат А4

Подп. и дата | Инв. № дубл. | Взам. инв. № | Подп. и дата | Инв. № подл.

Серия 3.820.2-44 Выпуск 16

26.058.ПВ.163.100 СБ

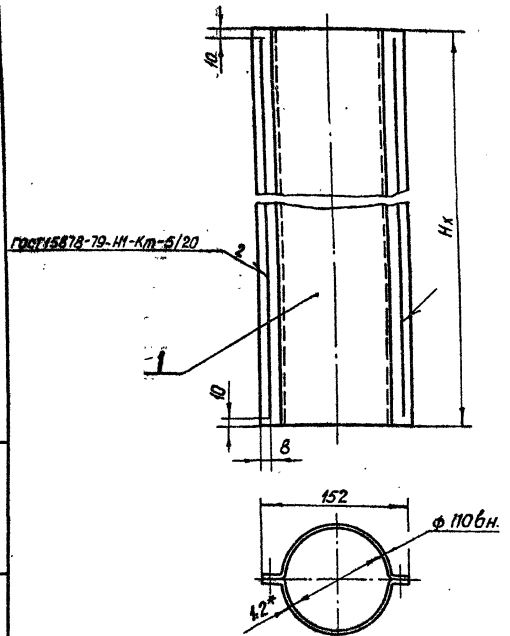

1. Длина кожуха назначается в зависимости от Нх в м.
2. Масса 1 пог.м кожуха равна 3,84 кг
3.* Размер для справок

Изм.	Лист	№ докум.	Подп.	Дата
Разраб.		Марданов		4.01.88
Пров.		Искандеров		12.01.88
Т.контр.		Гриш		19.01.88
Гл. инж. проекта		Нагаев		25.01.88
Н.контр.		Мышкин		25.01.88
Утв.		Филоненко		26.01.88

3.820.2-44
26.058.ПВ.163.100 СБ

Кожух
Сборочный чертеж

Лит.	Масса	Масштаб
А	См.л.2	1:4
Лист	Листов 1	

Копировал: Пужко формат А4

Формат	Зона	Поз.	Обозначение	Наименование	Кол.	Примечание
				Документация		
А4			26.058.ПВ.163.100 СБ	Сборочный чертеж		
				Детали		
А4		1	26.058.ПВ.163.101	Желоб	2	

Изм.	Лист	№ докум.	Подп.	Дата
Разраб.		Марданов		4.01.88
Пров.		Искандеров		12.01.88
Гл. инж. проекта		Нагаев		25.01.88
Н.контр.		Мышкин		25.01.88
Утв.		Филоненко		26.01.88

3.820.2-44
26.058.ПВ.163.100

Кожух

Лит.	Лист	Листов
А		1

Копировал: Пужко формат А4

Инв.№ подл. | Подп. и дата | Взам. инв.№ | Инв.№ дубл. | Подп. и дата

Серия 3.820.2-44 Выпуск 16

26.058.ПВ.163.200 СБ

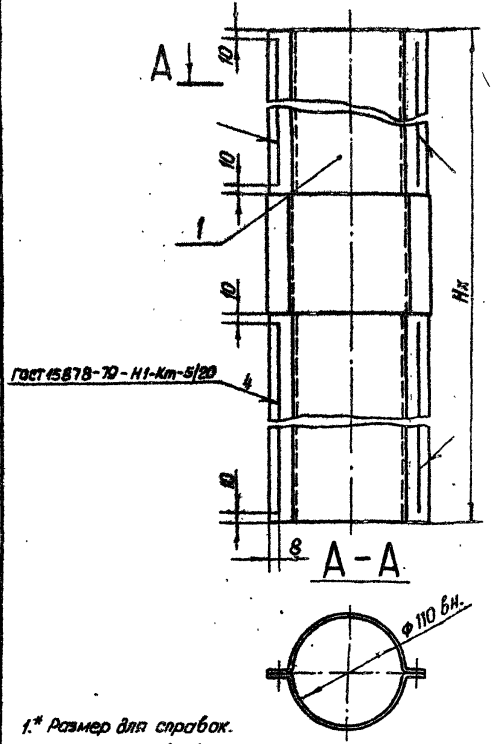

1.* Размер для справок.

2. Кожух составной применяется при Нх > 25 м

3. Длина кожуха составного назначается в зависимости Нх в м.

4. Масса кожуха составного определяется Нх · 3,84 + 0,48 кг.

Изм.	Лист	№ докум.	Подп.	Дата
Разраб.		Марданов		4.04.88
Пров.		Искандеров		12.04.88
Т. контр.		Граш		19.04.88
Гл. инж. проекта		Нагаев		25.04.88
Н. контр.		Мышкин		28.04.88
Утв.		Филоненко		26.04.88

3.820.2-44
26.058.ПВ.163.200 СБ

Кожух составной
Сборочный чертеж

Лит.	Масса	Масштаб
А	См. п. 4	1:4
Лист	Листов 1	

Копировал: Пужко формат А4

Формат	Зона	Поз.	Обозначение	Наименование	Кол.	Примечание
				Документация		
А4			26.058.ПВ.163.200.СБ	Сборочный чертеж		
				Сборочные единицы		
А4		1	26.058.ПВ.163.21D	Желоб составной	2	

Изм.	Лист	№ докум.	Подп.	Дата
Разраб.		Марданов		4.04.88
Пров.		Искандеров		12.04.88
Гл. инж. проекта		Нагаев		25.04.88
Н. контр.		Мышкин		28.04.88
Утв.		Филоненко		26.04.88

3.820.2-44
26.058.ПВ.163.200

Кожух составной

Лит.	Лист	Листов
А		1

Копировал: Пужко формат А4

Инв. № подл. | Подп. и дата | Взам. инв. № | Инв. № дубл. | Подп. и дата

26.058.ПВ.163.210 СБ

Серия 3.820.2-44 Выпуск 16

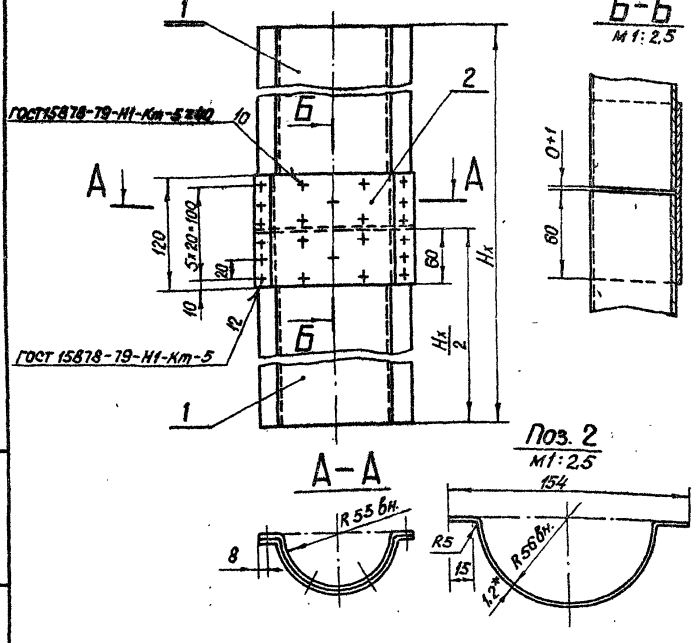

1. * Размер для справок.
2. Желоб составной применяется при $H_x > 2,5$м
3. Длина желоба составного назначается в зависимости от H_x в м.
4. Масса желоба составного определяется $H_x \cdot 1,92 + 0,24$ кг

Изм.	Лист	№ докум.	Подп.	Дата
Разраб.		Марданов		4.04.85
Пров.		Искандеров		12.04.85
Т.контр.		Грош		9.04.85
Гл.инж. проекта		Нагаев		15.04.85
Н.контр.		Мышкин		15.04.85
Утв.		Филоненко		16.04.85

3.820.2-44
26.058.ПВ.163.210 СБ

Желоб составной
Сборочный чертеж.

Лит.	Масса	Масштаб
А	см.п.4	1:4
Лист	Листов 1	

Копировал: Пужко формат А4

Формат	Зона	Поз.	Обозначение	Наименование	Кол.	Примечание
				Документация		
А4			26.058.ПВ.163.210 СБ	Сборочный чертеж		
				Детали		
А4		1	26.058.ПВ.163.101	Желоб	2	
			26.058.ПВ.163.211	Накладка		
				Лист Б-ПН-НО-4,2 ГОСТ 19903-74* / 4-IV-НВСт3пс ГОСТ 16523-70*		
				120×218	1	0.24 кг.

Изм.	Лист	№ докум.	Подп.	Дата
Разраб.		Марданов		4.04.85
Пров.		Искандеров		12.04.85
Гл.инж. проекта		Нагаев		15.04.85
Н.контр.		Мышкин		15.04.85
Утв.		Филоненко		16.04.85

3.820.2-44
26.058.ПВ.163.210

Желоб составной

Лит	Лист	Листов
А		1

Копировал: Пужко формат А4

Инв.№ подл. | Подп. и дата | Взам. инв.№ | Инв.№ дубл. | Подп. и дата

Серия 3.820.2-44 Выпуск 16

Формат	Зона	Поз.	Обозначение	Наименование	Кол.	Примечание
				Документация		
А3			26.058.ПВ.084.000 СБ	Сборочный чертеж		
				Детали		
А4		1	26.058.ПВ.035.005	Кольцо	1	
А4		2	26.058.ПВ.035.006	Косынка	1	
А4		3	26.058.ПВ.044.001	Втулка	1	
А4		4	26.058.ПВ.044.002	Полоса	1	
А4		5	26.058.ПВ.113.001	Ось	1	
А4		6	26.058.ПВ.113.002	Труба	1	

Подп. и дата | Инв. № дубл. | Взам. инв. № | Подп. и дата | Инв. № подл.

Изм	Лист	№ докум.	Подп.	Дата
Разраб		Сарнугаев		4.04.85
Пров.		Искандеров		12.04.85
Гл. инж. проекта		Нагаев		25.04.85
Н. контр.		Мышкин		25.04.85
Утв.		Филоненко		26.04.85

3.820.2-44
26.058.ПВ.084.000

Рукоятка Р5

Лит.	Лист	Листов
А		1

Копировал: Пужко Формат А4

Подп. и дата | Инв. № дубл. | Взам. инв. № | Подп. и дата | Инв. № подл.

Изм	Лист	№ докум.	Подп.	Дата

Лист

Копировал: Формат А4

26.058.ПВ.084.000 СБ

Серия 3.820.2-44 Выпуск 16

Инв.№ подл. | Подп. и дата | Взам. инв.№ | Инв.№ дубл. | Подп. и дата

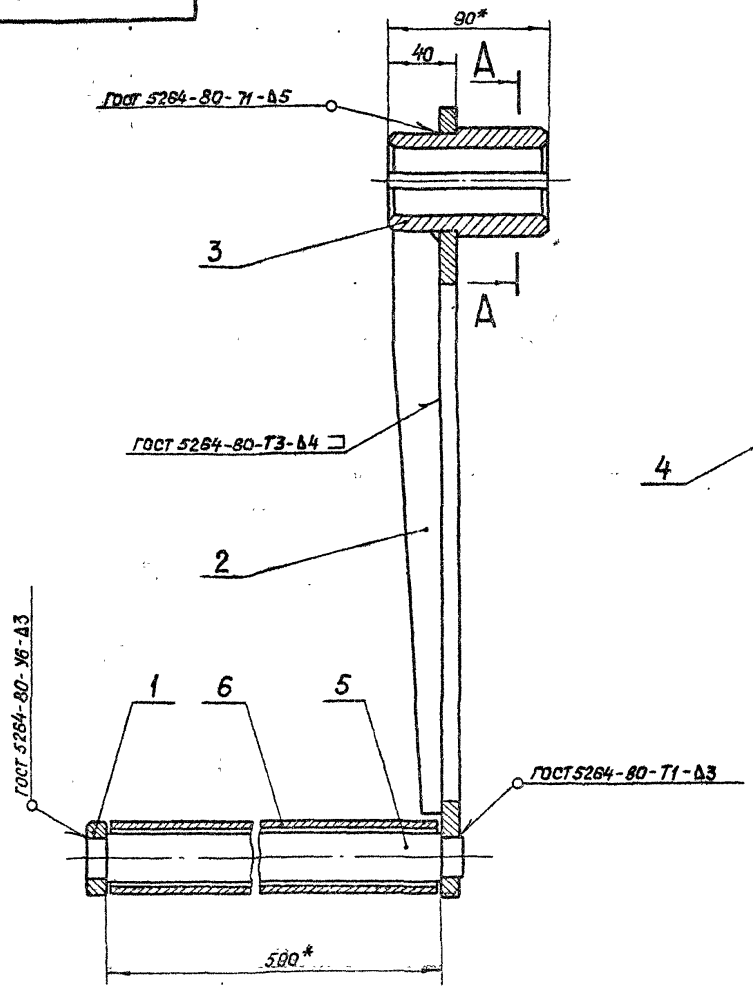

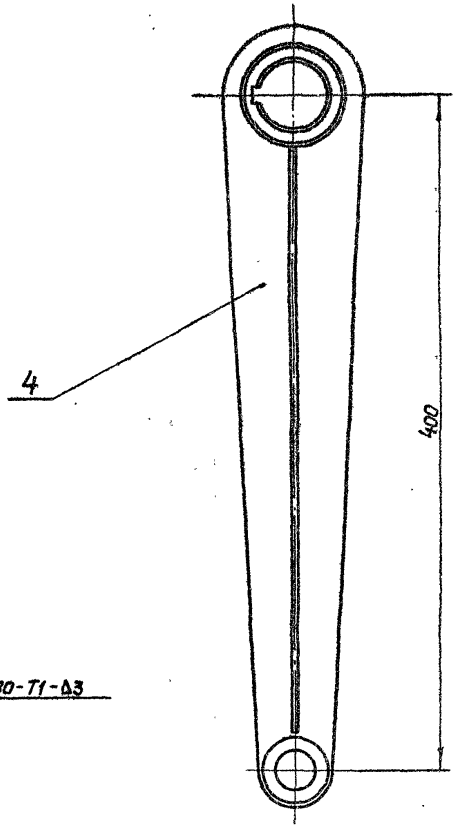

А – А
М1:1

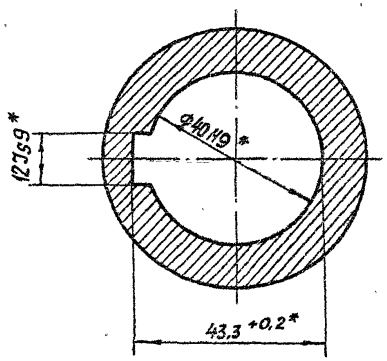

* Размеры для справок.

Изм.	Лист	№ докум.	Подп.	Дата
Разраб.		Сарнугаев		4.04.85
Пров.		Искандеров		12.04.85
Т. контр		Грош		19.04.85
Гл. инж. проекта		Нагаев		25.04.85
Н. контр		Мышкин		28.04.85
Утв		Филоненко		26.04.85

3.820.2-44
26.058.ПВ.084.000 СБ

Рукоятка Р5
Сборочный чертеж

Лит.	Масса	Масштаб
А	6,3	1:2,5
Лист	Листов 1	

Копировал: Пужко

Формат А3

Серия 3.820.2-44 Выпуск 16

Формат	Зона	Поз.	Обозначение	Наименование	Кол.	Примечание
				Документация		
А3			26.058.ПВ.143.000 СБ	Сборочный чертеж		
				Сборочные единицы		
А4		1	26.058.ПВ.123.100	Корпус	1	
				Детали		
А4		2	26.058.ПВ.123.001	Диафрагма	1	
А4		3	26.058.ПВ.123.002	Трубка	1	
А4		4	26.058.ПВ.123.003	Гайка	1	
А4		5	26.058.ПВ.123.004	Гайка	1	
А4		6	26.058.ПВ.094.005	Диск регулировочный	1	
А4		7	26.058.ПВ.094.006	Гайка	1	
А4		8	26.058.ПВ.094.007	Втулка	1	
А4		9	26.058.ПВ.094.008	Втулка	1	
А4		10	26.058.ПВ.094.009	Уголок	1	
А4		11	26.058.ПВ.094.010	Хомут	1	
А4		12	26.058.ПВ.094.011	Крышка	1	
А4		13	26.058.ПВ.094.012	Винт	2	
Б4		14	26.058.ПВ.094.013	Кольцо		
				Резина-пластина 10М-м		
				ГОСТ 7338-77 ф 26/ф12	1	0,007кг

Подп. и дата | Инв.№ дубл. | Взам. инв.№ | Подп. и дата | Инв.№ подл.

Изм.	Лист	№ докум.	Подп.	Дата
Разраб.		Сарнугаев		4.01.88
Пров.		Искандеров		12.01.88
Гл. инж. проекта		Нагаев		26.01.88
Н. контр.		Мышкин		28.01.88
Утв.		Филоненко		28.01.88

3.820.2-44
26.058.ПВ.143.000

Реле грузовое 10 ГРТ

Лит.	Масса	Масштаб
А		

Лист	Листов
1	2

Копировал: Пужко Формат А4

Формат	Зона	Поз.	Обозначение	Наименование	Кол.	Примечание
				Стандартные изделия		
		15		Болт М6×16.66.0125		
				ГОСТ 7798-70*	1	
		16		Винт В1.М14-8g×30.66.0125		
				ГОСТ 17473-80	2	
		17		Винт М6×10.66.0125		
				ГОСТ 1491-80*	3	
		18		Гайка М4.6.0125		
				ГОСТ 5915-70*	2	
		19		Пружина тарельчатая		
				НС80×40×4×2 ГОСТ 3057-79	12	
		20		Шайба 4.65Г.0125		
				ГОСТ 6402-70*	2	
		21		Шайба 5.65Г.0125		
				ГОСТ 6402-70*	2	
				Прочие изделия		
		22		Микропереключатель МП2101		
				исп.4МРТУ16.526.012-65	1	
				Материалы		
		23		Провод ПГВ-ХП 2,5		
				ТУ 1606-292-68	1,0м	
		24		Проволока 1-0-С		
				ГОСТ 3282-74*	0,25м	

Подп. и дата | Инв.№ дубл. | Взам. инв.№ | Подп. и дата | Инв.№ подл.

3.820.2-44
26.058.ПВ.143.000

Изм.	Лист	№ докум.	Подп.	Дата

Лист 2

Копировал: Пужко Формат А4

26.058.ПВ.143.000СБ

Серия 3.820.2-44 Выпуск 16

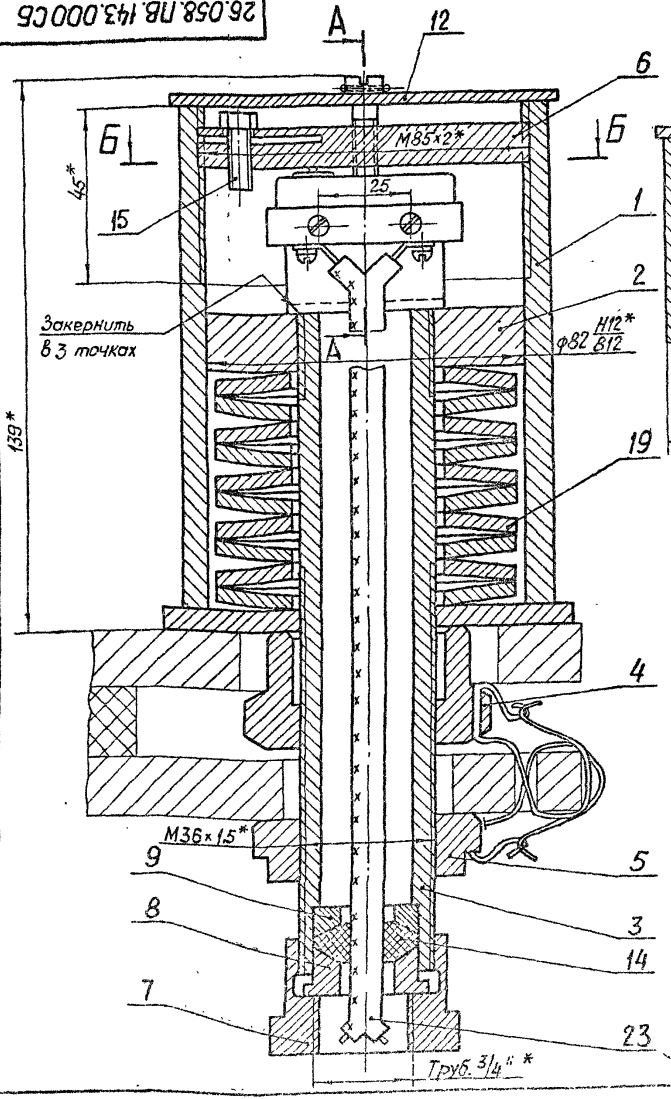

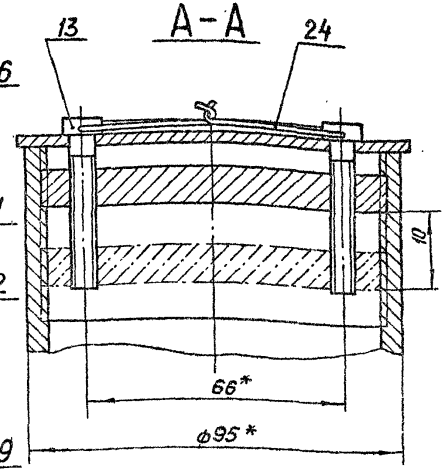

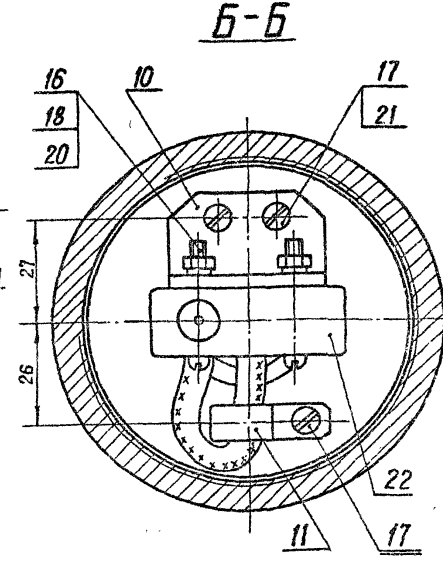

1. Регулировка грузового реле осуществляется на приспособлении, чертежи которого помещены в выпуске 0
2. Величина усилия заневаливания пружин должна составлять 35% от потребного посадочного усилия на один грузовой винт подъемника и не выходить из пределов 1,96-4,0 тс.
При установке на один винт двух грузовых реле пружины заневалить на усилие в два раза меньше.
3. Отворачивать гайку поз. 4. разрешается только при вывернутом регулировочном диске поз. 6.
4.* Размеры для справок.

Изм.	Лист	№ докум.	Подп.	Дата
Разраб.		Сарнучаев		4.07.85
Пров.		Искандеров		4.07.85
Т. контр.		Грош		4.07.85
Гл. инж. проекта		Наседев		5.08.85
Н. контр.		Мышкин		2.09.85
Утв.		Филоненко		6.09.85

3.820.2-44
26.058.ПВ.143.000 СБ

Реле грузовое
10 ГРТ
Сборочный чертеж

Лит.	Масса	Масштаб
А	7,1	1:1
Лист	Листов 1	

Копировал: Пужко

Формат А3

Инв. № подл. | Подп. и дата | Взам. инв. № | Инв. № дубл. | Подп. и дата

Серия 3.820.2-44 Выпуск 16

26.058.ПВ.160.004

Rz 50 (√)

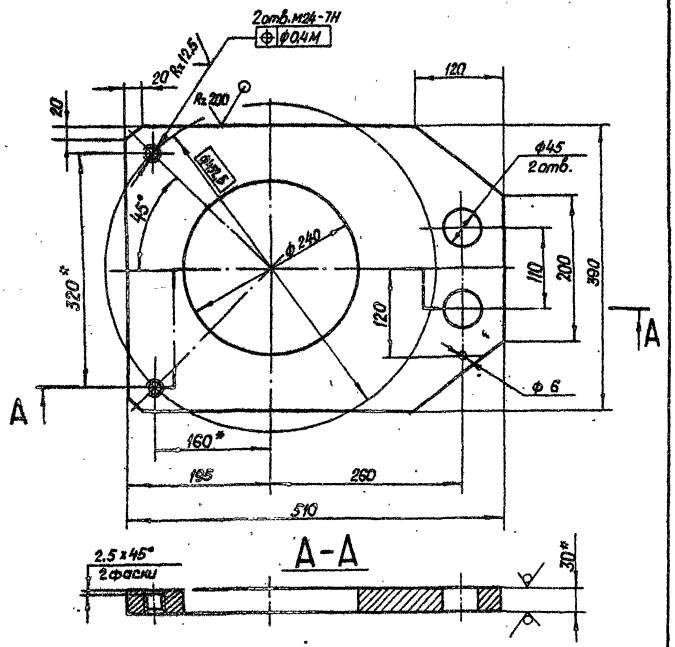

* Размер для справок

Изм.	Лист	№ докум.	Подп.	Дата
Разраб.		Сарнуглев		4.04.89
Пров.		Искандеров		12.04.89
Т. контр.		Грош		19.04.89
Гл. инж. проекта		Нагаев		25.04.89
Н. контр.		Мышкин		26.04.89
Утв.		Филоненко		26.04.89

3.820.2-44
26.058.ПВ.160.004

Лист нижний

Лит.	Масса	Масштаб
А	32,3	1:5

Лист | Листов 1

Лист 6-ПН-Н0-30 ГОСТ 19903-74*
В Ст3пс5 ГОСТ 14637-79

Копировал: Пужко Формат А4

Формат	Зона	Поз.	Обозначение	Наименование	Кол.	Примечание
				Документация		
А3			26.058.ПВ.123.100 СБ	Сборочный чертеж		
				Детали		
Б4		1	26.058.ПВ.094.101	Труба		
				Труба 95х10 ГОСТ 8732-78 / А35 ГОСТ 8731-74*		
				L = 130	1	1,6 кг
Б4		2	26.058.ПВ.094.102	Лист		
				Лист 6-ПН-Н0-5 ГОСТ 19903-74* / В Ст3пс5 ГОСТ 14637-79		
				105х105	1	0,38 кг

Изм.	Лист	№ докум.	Подп.	Дата
Разраб.		Сарнуглев		4.04.89
Пров.		Искандеров		12.04.89
Гл. инж. проекта		Нагаев		25.04.89
Н. контр.		Мышкин		26.04.89
Утв.		Филоненко		26.04.89

3.820.2-44
26.058.ПВ.123.100

Корпус

Лит.	Лист	Листов
А		1

Копировал: Пужко Формат А4

Подп. и дата | Инв. № дубл. | Взам. инв. № | Подп. и дата | Инв. № подл.

26.058.ПВ.123.100 СБ

Серия 3.820.2-44 Выпуск 16

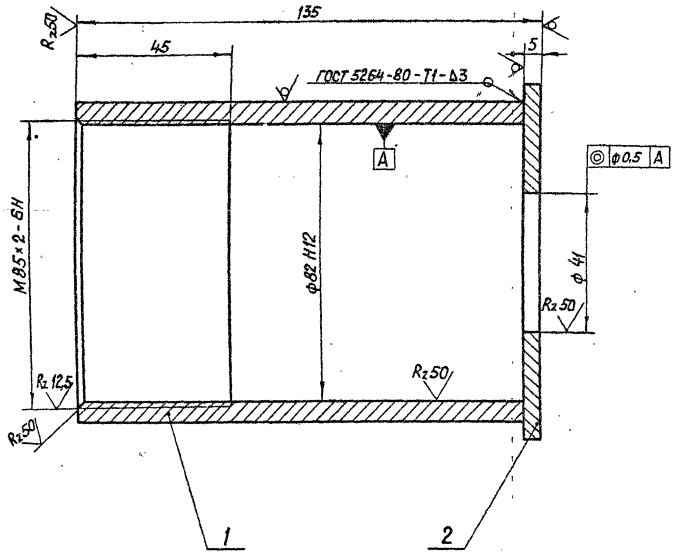

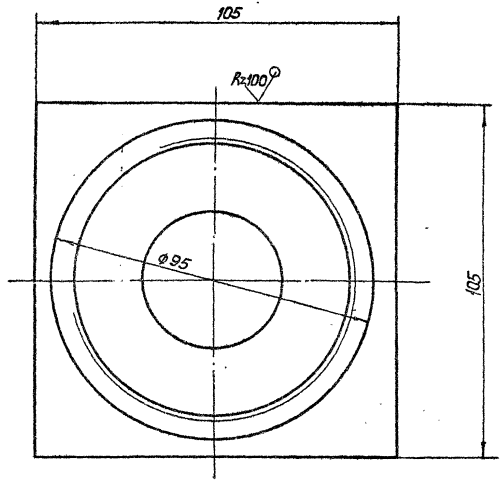

Изм.	Лист	№ докум.	Подп	Дата
Разраб		Сарнугаев		4.04.85
Пров.		Искандеров		12.04.85
Т.контр.		Грош		19.04.85
Гл. инж. проекта		Нагаев		25.04.85
Н.контр		Мышкин		25.04.85
Утв.		Филоненко		16.04.85

3.820.2-44
26.058.ПВ.123.100 СБ

Корпус
Сборочный чертеж

Лит.	Масса	Масштаб
А	1,98	1:1

Лист | Листов 1

Копировал: Пужко

Формат А3

Инв. № подл. | Подп. и дата | Взам. инв. № | Инв. № дубл. | Подп. и дата

26.058.ПВ.160.001

Серия 3.820.2-44 Выпуск 16

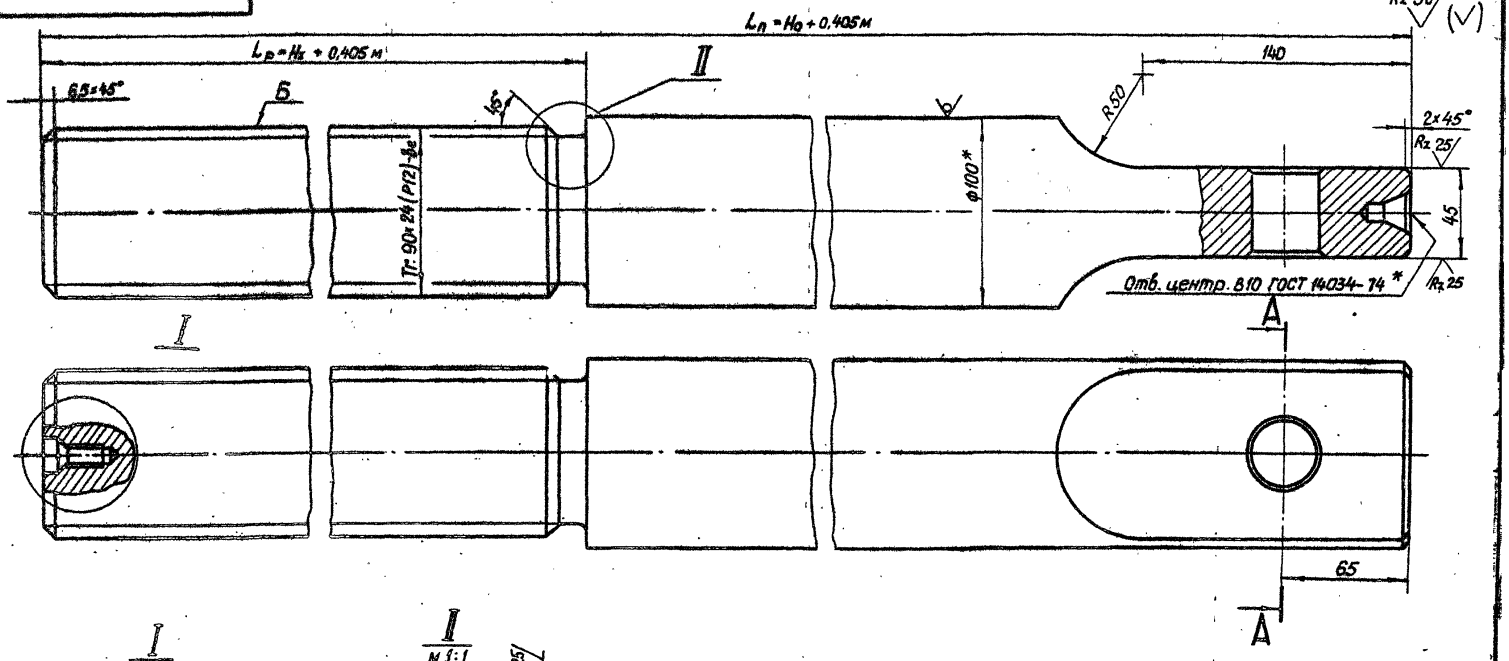

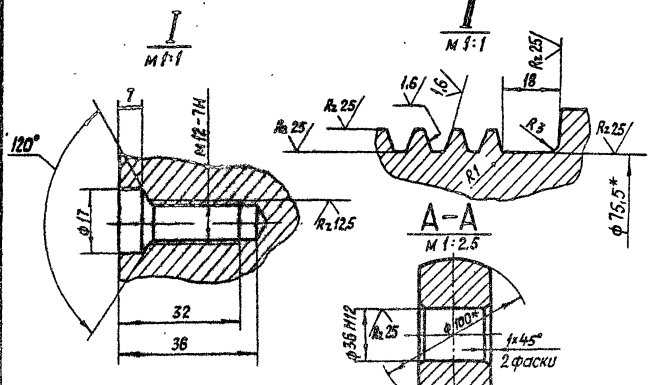

1. Конусообразность поверхн. Б не более 0,2 мм.
2. Нецилиндричность поверхн. Б не более 0,02 мм
3. Масса винта грузового $Q_в$ определяется по формуле $61{,}65\,L_п - (18{,}1\,L_р + 2)$ кг.
4 * Размер для справок
5. Остальные технические требования по общим ТУ на изготовление подъемника.

					3.820.2-44 26.058.ПВ.160.001			
Изм.	Лист	№ докум.	Подп.	Дата	Винт грузовой	Лит.	Масса	Масштаб
Разраб.		Сарнуваев		4.01.83		А		1:2
Пров.		Иск-ндеров		12.01.83				
Т.контр.		Грош		19.01.83		Лист	Листов 1	
Гл. инж. проекта		Нагаев		26.01.83				
Н. контр.		Мышкин		27.01.83	Круг 100-В ГОСТ 2590-71* / 45-б-2 ГОСТ 1050-74**			
Утв.		Филоненко		26.01.83				

Копировал: Пучко

Формат А3

Инв. № подл. | Подп. и дата | Взам. инв. № | Инв. № дубл. | Подп. и дата

26.058.ПВ.160.002

Серия 3.820.2-44 Выпуск 16

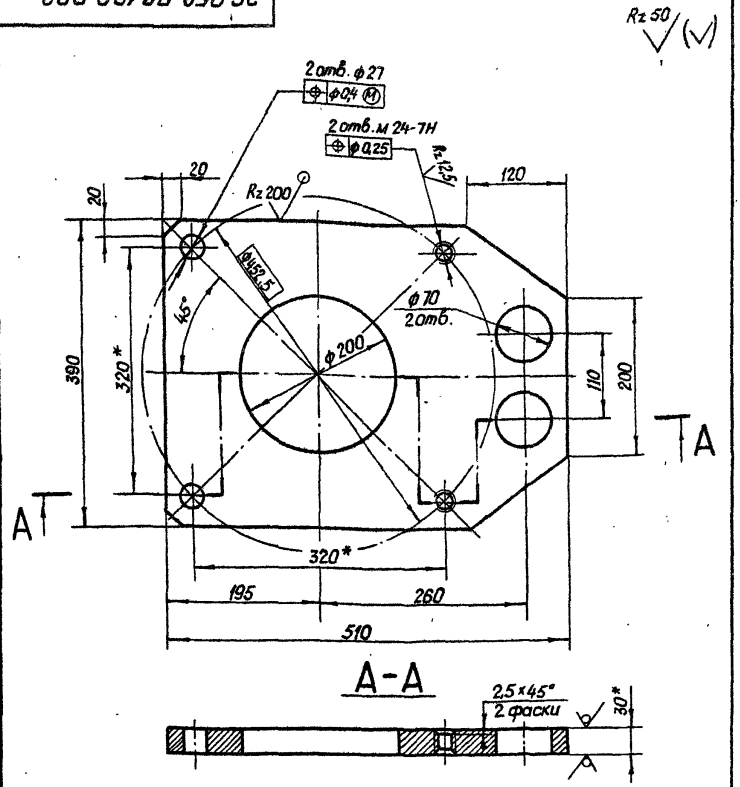

* Размеры для справок

Изм.	Лист	№ докум.	Подп.	Дата
Разраб.		Сарнугаев		4.04.83
Пров.		Исканделов		12.04.83
Т. контр.		Грош		19.04.83
Гл. инж. проекта		Нагаев		25.04.83
Н. контр.		Мышкин		25.04.83
Утв.		Филоненко		26.04.83

3.820.2-44
26.058.ПВ.160.002

Лист верхний

Лит.	Масса	Масштаб
А	34,5	1:5

Лист | Листов 1

Лист: Б-ПН-НО-30 ГОСТ 19903-74*
ВСт3пс5 ГОСТ 14637-79

Копировал: Пужко

формат А4

26.058.ПВ.160.003

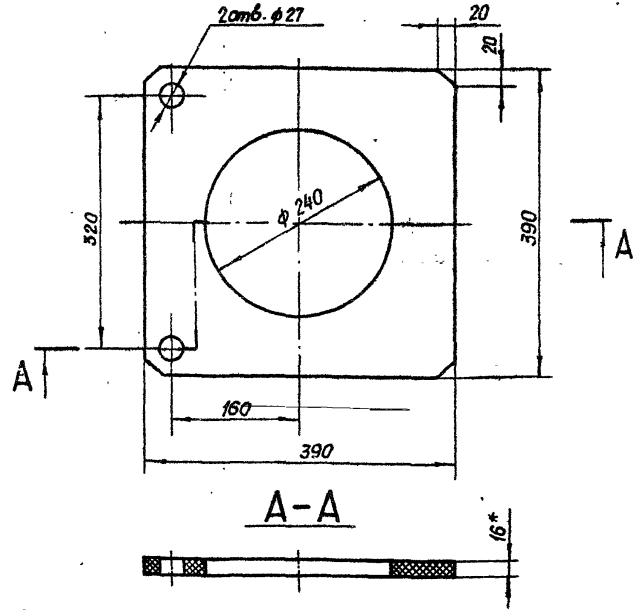

1. Размеры, обеспеч. инстр.
2.* Размер для справок

Изм.	Лист	№ докум.	Подп.	Дата
Разраб.		Сарнугаев		4.04.83
Пров.		Исканделов		12.04.83
Т. контр.		Грош		19.04.83
Гл. инж. проекта		Нагаев		25.04.83
Н. контр.		Мышкин		25.04.83
Утв.		Филоненко		26.04.83

3.820.2.44
26.058.ПВ.160.003

Прокладка

Лит.	Масса	Масштаб
А	2.7	1:5

Лист | Листов 1

Резина-пластина 16М-с ГОСТ 7338-77

Копировал: Пужко

формат А4

Серия 3.820.2-44 Выпуск 16

26.058.ПВ.160.005

Rz 25 (√)

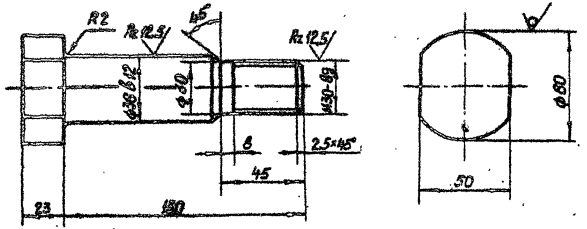

Изм.	Лист	№ докум.	Подп.	Дата
Разраб.		Сарнугаев		4.01.83
Пров.		Искандеров		12.01.83
Т.контр		Грош		19.01.83
Гл. инж. проекта		Нагаев		25.01.83
Н.контр.		Мышкин		25.01.83
Утв.		Филоненко		26.01.83

3.820.2-44
26.058.ПВ.160.005

Болт

Лит.	Масса	Масштаб
А	1,4	1:2

Лист | Листов 1

Круг 60-В - ГОСТ 2590-71*
Б Ст.5 сп.1-II ГОСТ 535-79

Копировал: Пужко

формат А4

26.058.ПВ.042.012

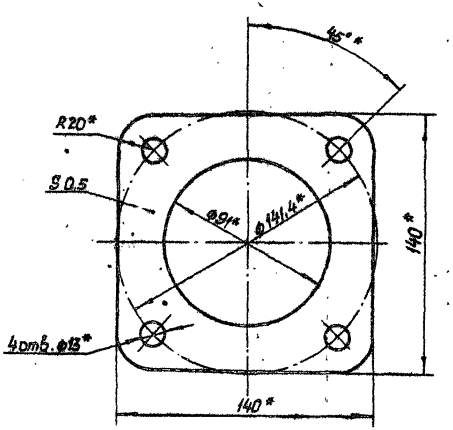

* Размеры обеспеч. инстр.

Изм.	Лист	№ докум.	Подп.	Дата
Разраб.		Сарнугаев		4.01.83
Пров		Искандеров		12.01.83
Т. контр.		Грош		19.01.83
Гл. инж. проекта		Нагаев		25.01.83
Н. контр		Мышкин		25.01.83
Утв.		Филоненко		26.01.83

3.820.2-44
26.058.ПВ.042.012

Прокладка

Лит.	Масса	Масштаб
А	0,004	1:2

Лист | Листов 1

Картон прокладочный марки А
ГОСТ 9347-74*

Копировал: Пужко

формат А4

Подп. и дата | Инв. № дубл. | Взам. инв. № | Подп. и дата | Инв. № подл.

26.058.ПВ.161.001

Серия 3.820.2-44 Выпуск 16

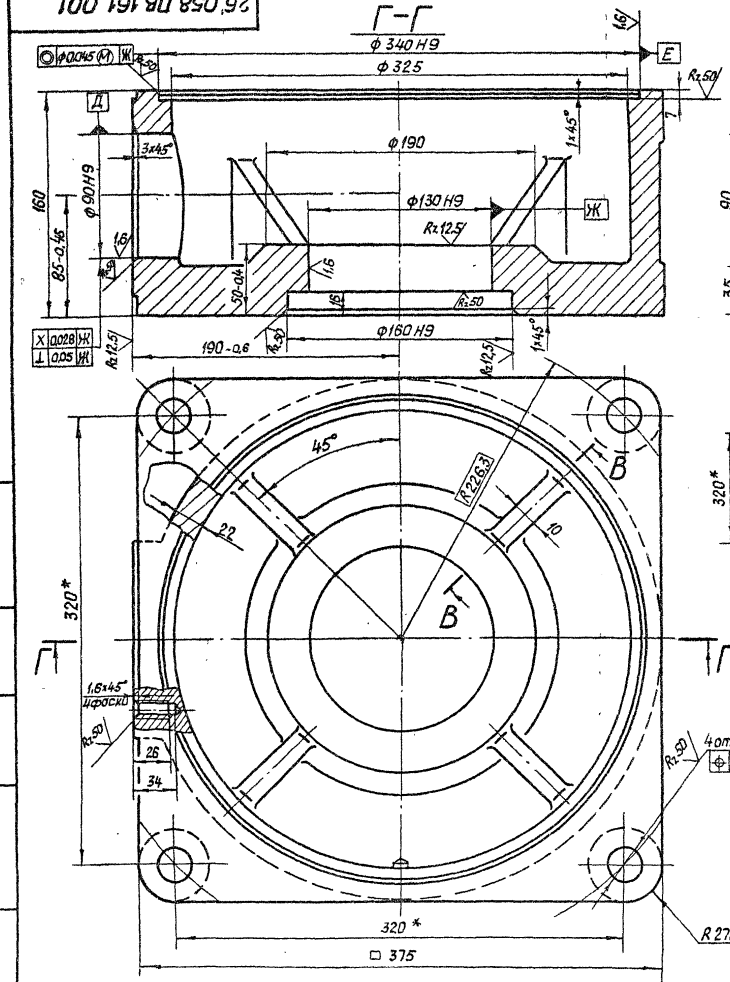

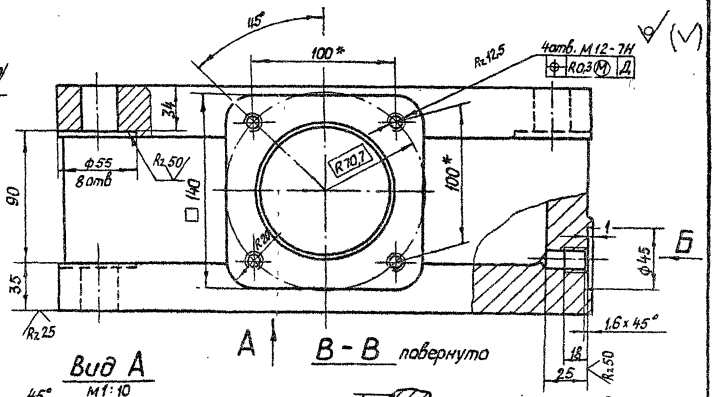

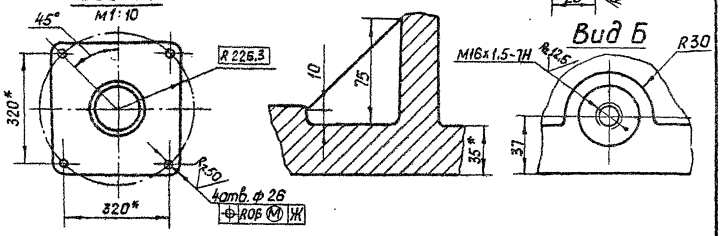

1. * Размеры для справок
2. Остальные технические требования по общим ТУ на изготовление подъемника

					3.820.2-44 26.058.ПВ.161.001		
Изм.	Лист	N докум.	Подп.	Дата			
Разраб.		Сартугаев		4.04.88	Корпус	Лит.	Масса	Масштаб
Пров.		Искандеров		12.04.88		А	51	1:25
Т.контр.		Грош		19.04.88		Лист	Листов 1	
Н.контр.		Мышкин		26.04.88				
Утв.		Филоненко		26.04.88	Отливка СЧ20 ГОСТ 1412-79*			

Копировал: Пужко

Формат А3

Инв.№ подл. | Подп. и дата | Взам. инв.№ | Инв.№ дубл. | Подп. и дата

Серия 3.820.2-44 Выпуск 16

26.058.ПВ.161.002

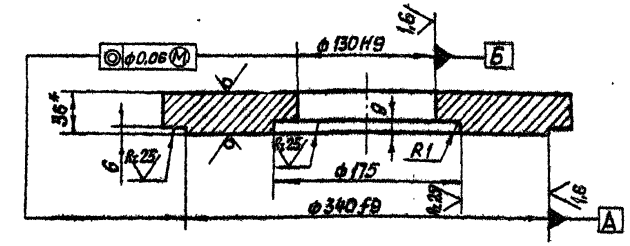

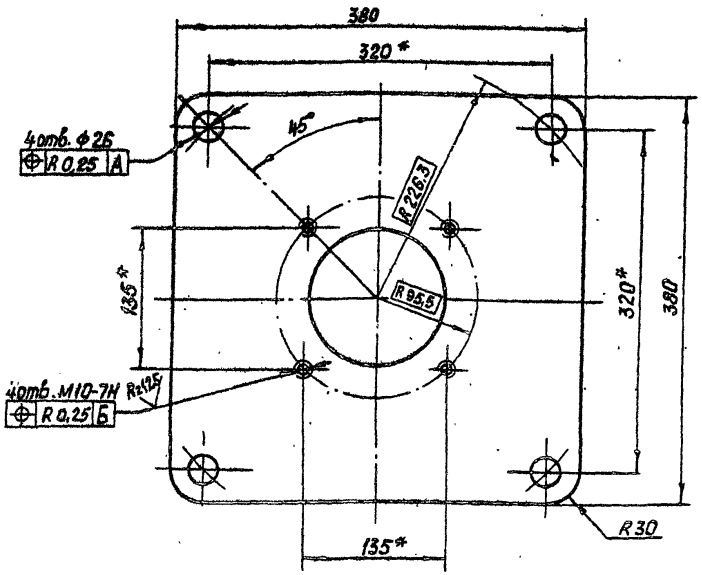

* Размеры для справок

Изм.	Лист	№ докум.	Подп.	Дата
Разраб.		Сарнугаев		4.04.83
Пров.		Цокандеров		12.04.83
Н.контр.		Грош		19.04.83
Гл. инж. проекта		Нагаев		25.04.83
Н.контр.		Мышкин		28.04.83
Утв.		Филоненко		26.04.83

3.820.2-44
26.058.ПВ.161.002

Крышка корпуса

Лит.	Масса	Масштаб
А	33,0	1:4

Лист | Листов 1

Лист Б-ПН-НО-36 ГОСТ 19903-74*
ВСт3пс5 ГОСТ 14637-79

Копировал: Пужко

Формат А4

Инв. № подл. | Подп. и дата | Взам. инв. № | Инв. № дубл. | Подп. и дата

26.058.ПВ.161.003

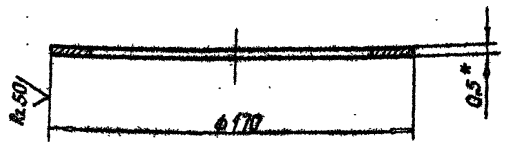

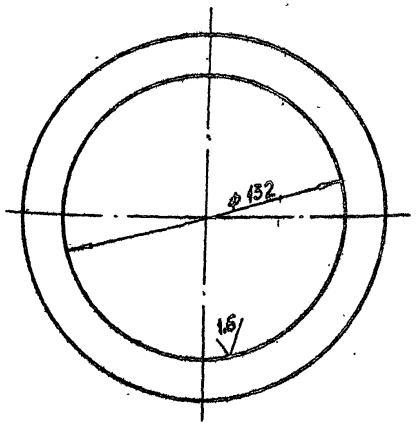

* Размер для справок

Изм.	Лист	№ докум.	Подп.	Дата
Разраб.		Сарнугаев		4.04.83
Пров.		Цокандеров		12.04.83
Т.контр.		Грош		19.04.83
Гл. инж. проекта		Нагаев		25.04.83
Н.контр.		Мышкин		28.04.83
Утв.		Филоненко		26.04.83

3.820.2-44
26.058.ПВ.161.003

Кольцо регулировочное

Лит.	Масса	Масштаб
А	0,035	1:2

Лист | Листов 1

Лист Б-ПН-НО-0,5 ГОСТ 19903-74*
4-IV-11ВСт3пс5 ГОСТ 16523-70*

Копировал: Пужко

Формат А4

Инв. № подл. | Подп. и дата | Взам. инв. № | Инв. № дубл. | Подп. и дата

26.058.ПВ.161.101

Rz 25

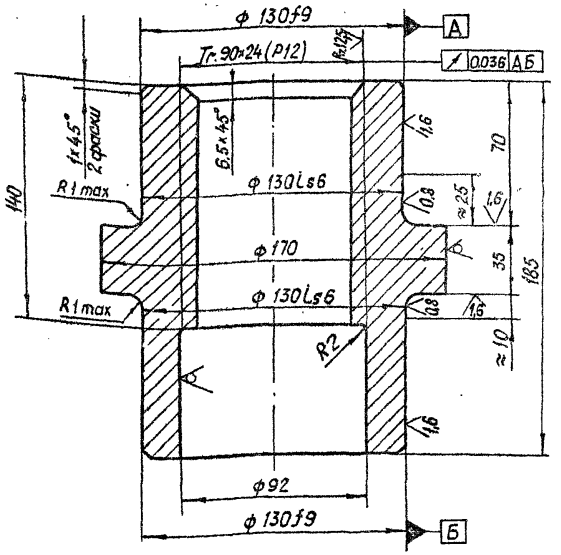

Изм.	Лист	№ докум.	Подп.	Дата
Разраб.		Сарнугаев		4.04.83
Пров.		Искандеров		4.04.83
Т. контр.		Грош		19.04.83
Гл. инж. проекта		Нагаев		25.04.83
Н. контр.		Мышкин		25.04.83
Утв.		Филоненко		26.04.83

3.820.2-44
26.058.ПВ.161.101

Гайка грузовая

Лит.	Масса	Масштаб
А	13,1	1:2
Лист	Листов 1	

Отливка СЧ20 ГОСТ 1412-79*

Копировал: Пужко

Формат А4

26.058.ПВ.161.102

Rz 25

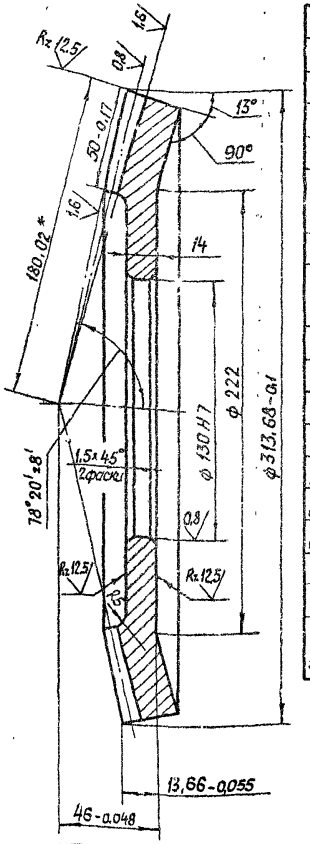

Модуль	mе	6
Число зубьев	z	52
Тип зуба	—	прямой
Исходный контур	—	ГОСТ 13754-81
Коэффициент смещения	Xe	-0,379
Коэффициент изменения толщины зуба	Xτ	-0,045
Угол делительного конуса	δ	77°
Степень точности	—	8-В СТ СЭВ 186-75
Толщина зуба по хорде	S̄	$5,854^{-0,128}_{-0,256}$
Высота до хорды	h̄a	2,478
Межосевой угол передачи	Σ	90°
Средний окружной модуль	mm	5,0626
Внешнее конусное расстояние	Re	160,02
Среднее конусное расстояние	R	135,02
Средний делительный диаметр	d	263,25
Угол конуса впадин	δf	73°37'
Внешняя высота зуба	he	13,2
Обозначение чертежа сопряженного зубчатого колеса		26.058.ПВ.162.001

1. * Размер для справок.
2. Допускается замена данных для контроля.
3. Остальные технические требования по общим ТУ на изготовление подъемника

Изм.	Лист	№ докум.	Подп.	Дата
Разраб.		Сарнугаев		4.04.83
Пров.		Искандеров		4.04.83
Т. контр.		Грош		19.04.83
Гл. инж. проекта		Нагаев		25.04.83
Н. контр.		Мышкин		25.04.83
Утв.		Филоненко		26.04.83

3.820.2-44
26.058.ПВ.161.102

Колесо зубчатое коническое

Лит.	Масса	Масштаб
А	8,8	1:2
Лист	Листов 1	

Сталь 45 ГОСТ 1050-74**

Копировал: Пужко

Формат А4

Инв.№ подл. | Подп. и дата | Взам. инв.№ | Инв.№ дубл. | Подп. и дата

Серия 3.820.2-44 Выпуск

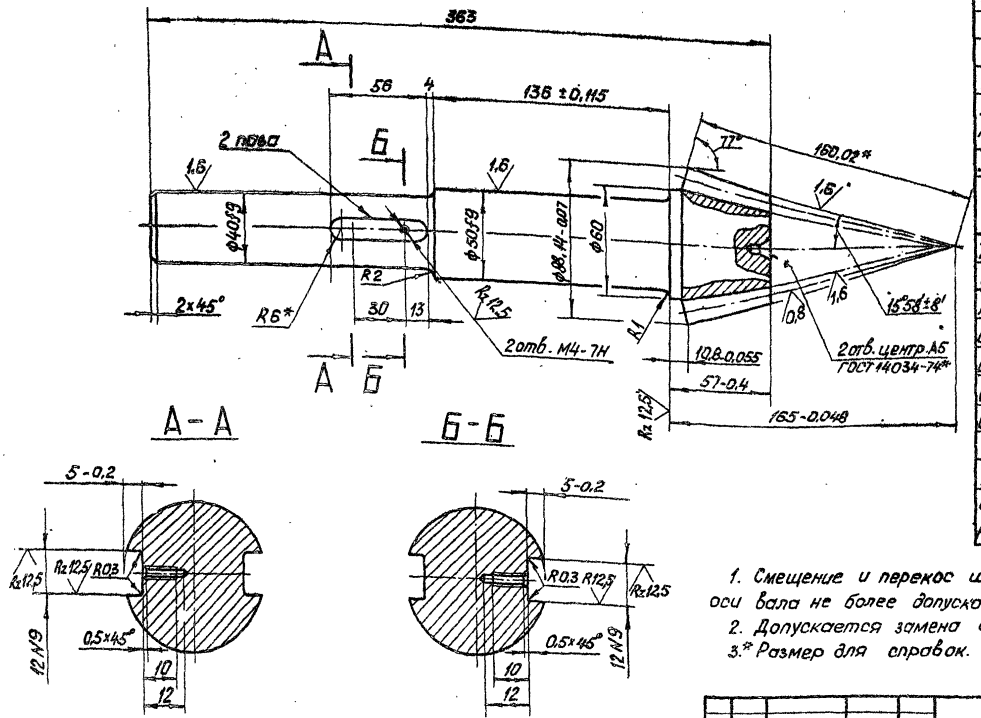

Модуль	m_e	6
Число зубьев	z	12
Тип зуба	—	прямой
Исходный контур	—	ГОСТ 13754-81
Коэффициент смещения	X_e	+0,379
Коэффициент изменения толщины зуба	X_τ	0,0446
Угол делительного конуса	δ	13°
Степень точности	—	8-В СТ СЭВ 186-75
Толщина зуба по хорде	$\bar{S}$	$9,78^{-0,092}_{-0,212}$
Высота до хорды	$\bar{h}_a$	6,49
Межосевой угол передачи	Σ	90°
Средний окружной модуль	m_m	5,0626
Внешнее конусное расстояние	R_e	160,02
Среднее конусное расстояние	R	135,02
Средний делительный диаметр	d	60,75
Угол конуса впадин	δ_f	11°14'
Внешняя высота зуба	h_e	13,2
Обозначение чертежа сопряженного зубчатого колеса		26.058.ПВ.161.102

1. Смещение и перекос шпоночного паза относительно оси вала не более допуска на ширину шпоночного паза.
2. Допускается замена данных для контроля.
3.* Размер для справок.

4. Остальные технические требования по общим ТУ на изготовление подъемника.

					3.820.2-44 26.058.ПВ.162.001			
Изм.	Лист	№ докум.	Подп.	Дата	Вал-шестерня	Лит.	Масса	Масштаб
Разраб.		Сарнугаев		4.04.88		А	4,8	1:2
Пров.		Ис. Андеров		12.04.88		Лист	Листов 1	
Т. контр.		Грош		19.04.88				
Гл. инж. проекта		Нагаев		25.04.88				
Н. контр.		Мышкин		28.04.88	Сталь 40Х ГОСТ 4543-71*			
Утв.		Филоненко		25.04.88				

Копировал: Пужко Формат А3

Инв. № подл. | Подп. и дата | Взам. инв. № | Инв. № дубл. | Подп. и дата

Серия 3.820.2-44 Выпуск 16

26.058.ПВ.163.002

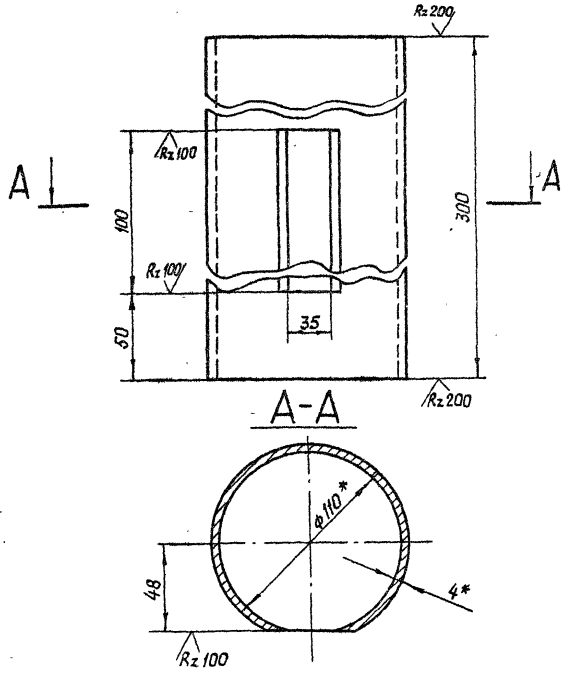

* Размеры для справок.

				3.820.2-44 26.058.ПВ.163.002			
Изм.	Лист	№ докум.	Подп.	Дата	Труба	Лит.	Масса	Масштаб
Разраб.		Марданов		04.88		А	3	1:2
Пров.		Искандеров		12.04.88		Лист	Листов
Т. контр.		Граш		19.04.88			
Гл. инж. проекта		Нагаев		25.04.88	Труба 110×4 ГОСТ 8734-75* / Б20 ГОСТ 8733-74*		
Н. контр.		Мышкин		25.04.88			
Утв.		Филоненко		26.04.88			

Копировал: Лужка Формат А4

26.058.ПВ.163.001

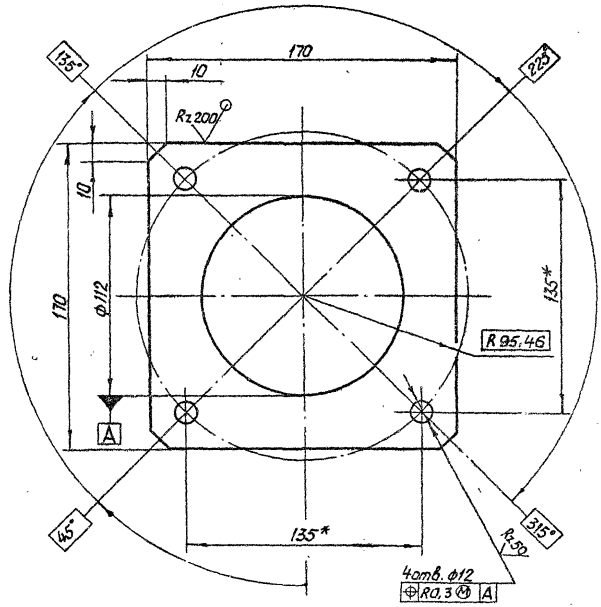

* Размеры для справок.

				3.820.2-44 26.058.ПВ.163.001			
Изм.	Лист	№ докум.	Подп.	Дата	фланец	Лит.	Масса	Масштаб
Разраб.		Сарнугаев		11.04.88		А	1	1:2
Пров.		Искандеров		12.04.88		Лист	Листов 1
Т. контр.		Грош		19.04.88			
Гл. инж. проекта		Нагаев		25.04.88	Лист Б-ПЖ10-8 ГОСТ 19903-74* / Вст3пс5 ГОСТ 14637-79		
Н. контр.		Мышкин		23.04.88			
Утв.		Филоненко		26.04.88			

Копировал: Лужка Формат А4

Инв. № подл. | Подп. и дата | Взам. инв. № | Инв. № дубл. | Подп. и дата

26.058.ПВ.031.004

Rz 50

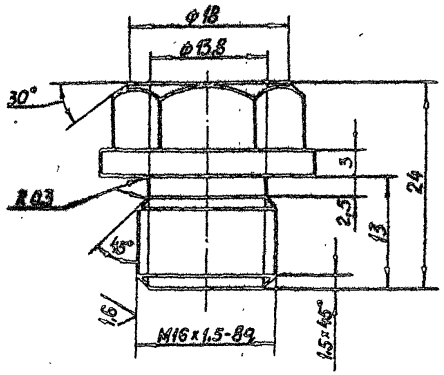

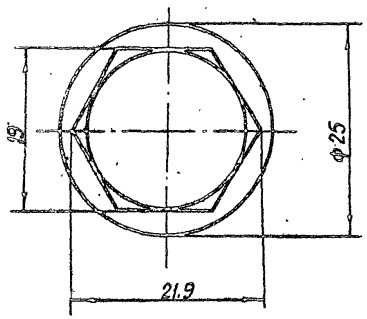

Изм.	Лист	№ докум.	Подп.	Дата
Разраб.		Сарнуглев		4.04.85
Пров.		Искандеров		12.04.85
Т. контр.		Грош		17.04.85
Гл. инж. проекта		Наглев		25.04.85
Н. контр.		Мышкин		26.04.85
Утв.		Филоненко		26.04.85

3.820.2-44
26.058.ПВ.031.004

Пробка

Лит.	Масса	Масштаб
А	0,045	2:1

Лист | Листов

Круг 26-В-ГОСТ 2590-71*
Ст.3 сп.5-1-II ГОСТ 535-79

Копировал: Пужко Формат А4

26.058.ПВ.031.005

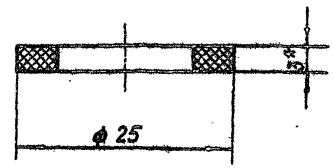

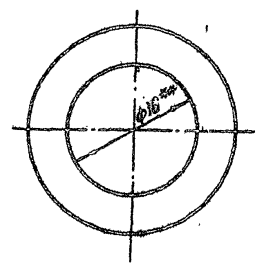

1. * Размер для справок
2. ** Размеры обеспеч. инстр.

Изм.	Лист	№ докум.	Подп.	Дата
Разраб.		Сарнуглев		4.04.85
Пров.		Искандеров		12.04.85
Т. контр.		Грош		17.04.85
Гл. инж. проекта		Наглев		25.04.85
Н. контр.		Мышкин		26.04.85
Утв.		Филоненко		26.04.85

3.820.2-44
26.058.ПВ.031.005

Прокладка

Лит.	Масса	Масштаб
А	0,002	2:1

Лист | Листов 1

Паронит ПМБ-3 ГОСТ 481-80

Копировал: Пужко Формат А4

Инв. № подл. | Подп. и дата | Взам. инв. № | Инв. № дубл. | Подп. и дата

Серия 3.820.2-44 Выпуск 16

26.058.ПВ.035.005

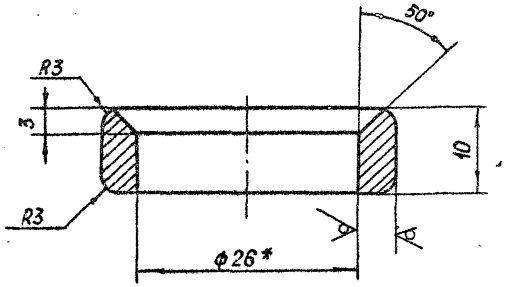

* Размер для справок

Изм.	Лист	№ докум.	Подп.	Дата
Разраб.		Сарнугаев		4.04.83
Пров.		Искандеров		12.04.83
Т. контр.		Грош		19.04.83
Гл. инж. проекта		Нагаев		25.04.83
Н. контр.		Мышкин		28.04.83
Утв.		Филоненко		26.04.83

3.820.2-44
26.058.ПВ.035.005

Кольцо

Лит.	Масса	Масштаб
А	0,05	2:1
Лист	Листов 1	

Труба 38х6 ГОСТ 8734-75* / Б 20 ГОСТ 8733-74*

Копировал: Лужко Формат А4

26.058.ПВ.035.006

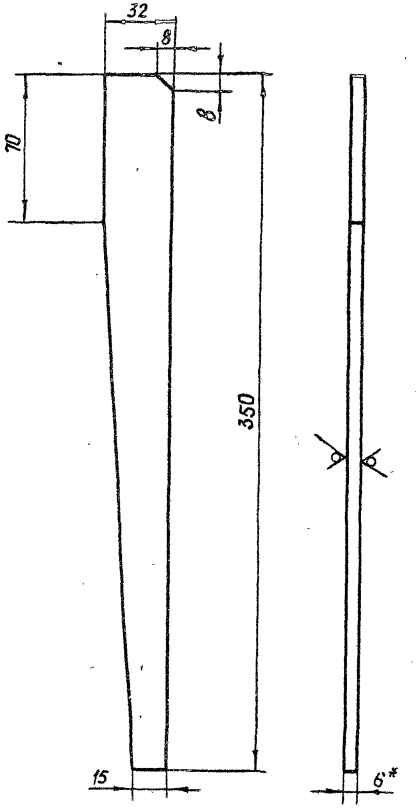

* Размер для справок

Изм.	Лист	№ докум.	Подп.	Дата
Разраб.		Сарнугаев		4.04.83
Пров.		Искандеров		12.04.83
Т. контр.		Грош		19.04.83
Гл. инж. проекта		Нагаев		25.04.83
Н. контр.		Мышкин		28.04.83
Утв.		Филоненко		26.04.83

3.820.2-44
26.058.ПВ.035.006

Косынка

Лит	Масса	Масштаб
А	0,36	1:2
Лист	Листов 1	

Лист Б-ПН-НО-6 ГОСТ 19903-74* / В Ст.3 пс.5 ГОСТ 14637-79

Копировал: Лужко Формат А4

Серия 3.820.2-44 Выпуск 16

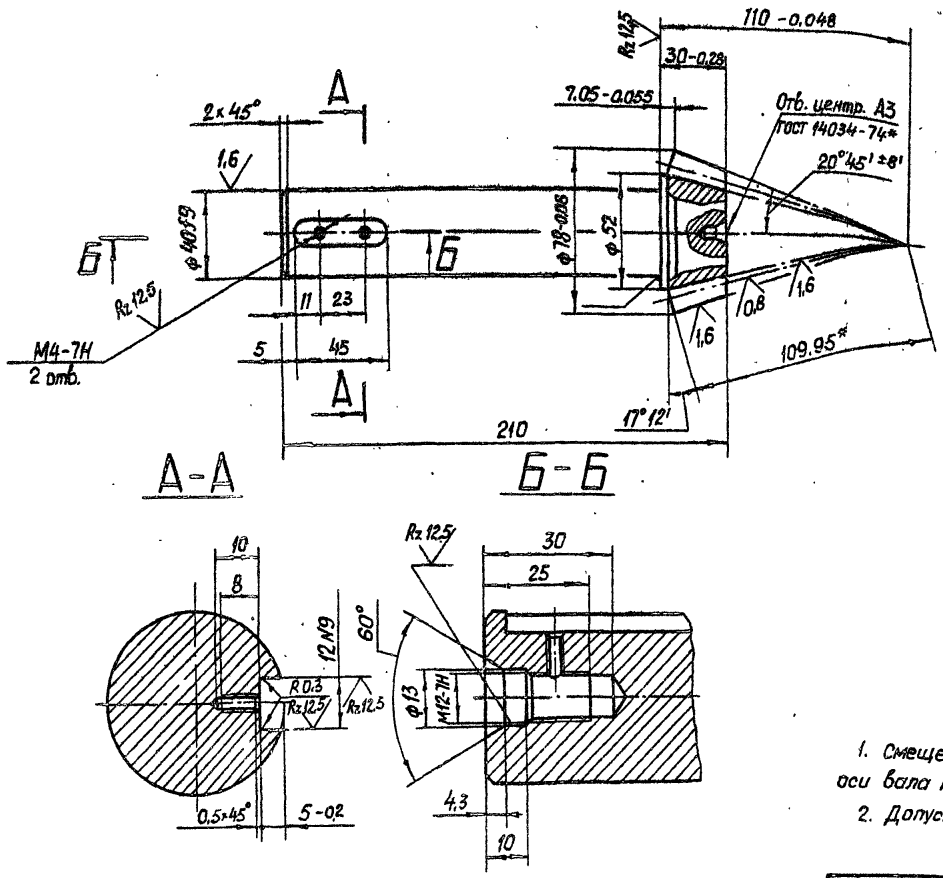

Rz 25 (√)

Модуль	m_e	5
Число зубьев	z	13
Тип зуба	—	прямой
Исходный контур	—	ГОСТ 13754-81
Коэффициент смещения	X_e	0.362
Коэффициент изменения толщины зуба	X_τ	0.036
Угол делительного конуса	δ	17°12'
Степень точности	—	8-В СТ СЭВ 186-75
Толщина зуба по хорде	$\bar{S}$	$8.095^{-0.092}_{-0.212}$
Высота до хорды	$\bar{h}_d$	5.33
Межосевой угол передачи	Σ	90°
Средний окружной модуль	m_m	4.431
Внешнее конусное расстояние	R_e	109.95
Среднее конусное расстояние	R	97.415
Средний делительный диаметр	d	57,608
Угол конуса впадин	δ_f	15° 01'
Внешняя высота зуба	h_e	11
Обозначение чертежа сопряженного колеса		26.058.ПВ.121.201

1. Смещение и перекос шпоночного паза относительно оси вала не более допуска на ширину шпоночного паза.
2. Допускается замена данных для контроля

3.* Размер для справок.
4. Остальные технические требования по общим ТУ на изготовление подъемника.

					3.820.2-44 26.058.ПВ.042.101			
Изм.	Лист	№ докум.	Подп.	Дата	Вал-шестерня	Лит.	Масса	Масштаб
Разраб.		Саркугаев		4.04.83		А	2.1	1:2
Пров.		Искандеров		12.04.83		Лист	Листов 1	
Т.контр.		Грош		19.04.83				
Гл. инж. проекта		Нагаев		25.04.83	Сталь 40Х ГОСТ 4543-71*			
Н. контр.		Мышкин		28.04.83				
Утв.		Филоненко		26.04.83				

Копировал: Пужко

формат А3

Инв.№ подл. | Подп. и дата | Взам. инв.№ | Инв.№ дубл. | Подп. и дата

26.058.ПВ.042.102

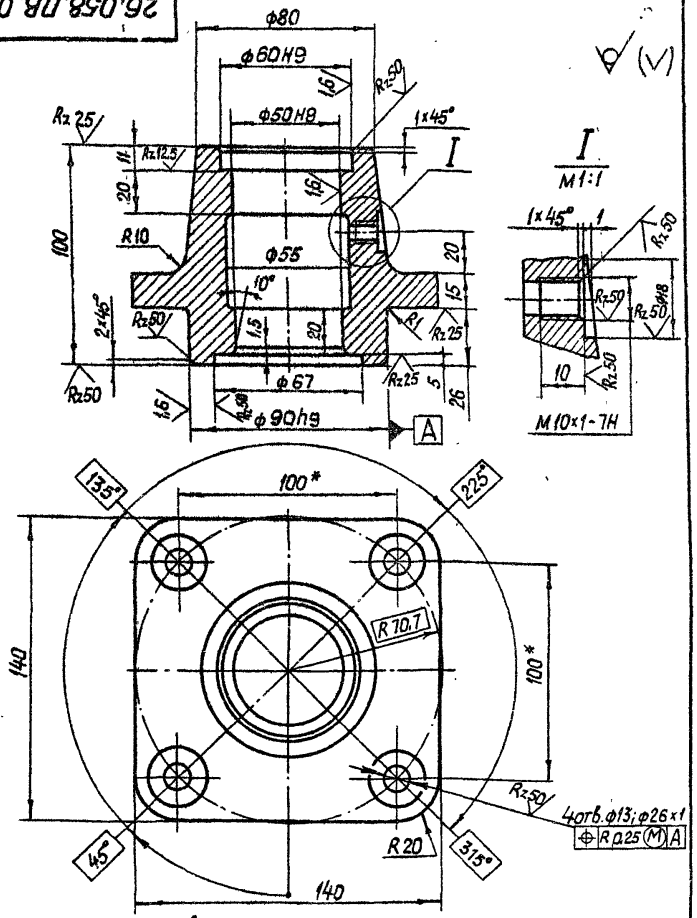

* Размеры для справок.

Изм.	Лист	№ докум.	Подп.	Дата
Разраб.		Сарнугаев		4.04.88
Пров.		Искандеров		12.04.88
Т. контр.		Грош		19.04.88
Гл. инж. проекта		Наседев		25.04.88
Н. контр.		Мышкин		25.04.88
Утв.		Филоненко		26.04.88

3.820.2-44
26.058.ПВ.042.102

Корпус подшипника

Лит.	Масса	Масштаб
А	2.5	1:2
Лист	Листов 1	

Отливка СЧ20 ГОСТ 1412-79*

Копировал: Лужко Формат А4

26.058.ПВ.042.103

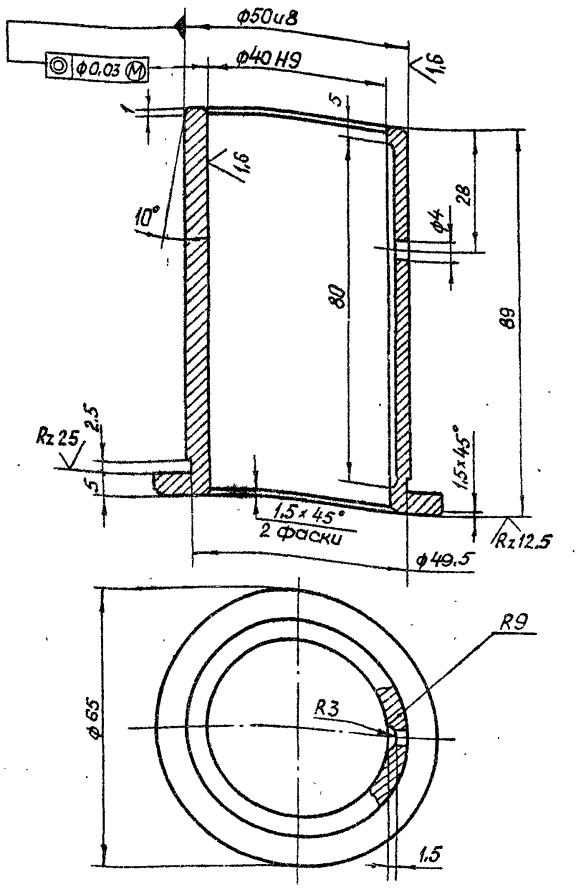

Изм.	Лист	№ докум.	Подп.	Дата
Разраб.		Сарнугаев		4.04.88
Пров.		Искандеров		12.04.88
Т. контр.		Грош		19.04.88
Гл. инж. проекта		Наседев		25.04.88
Н. контр.		Мышкин		25.04.88
Утв.		Филоненко		26.04.88

3.820.2-44
26.058.ПВ.042.103

Втулка

Лит.	Масса	Масштаб
А	0.5	1:1
Лист	Листов 1	

Отливка А4С-3 ГОСТ 1585-79

Копировал: Лужко Формат А4

Инв.№ подл. | Подп. и дата | Взам. инв.№ | Инв.№ дубл. | Подп. и дата

26.058.ПВ.042.104

Серия 3.820.2-44 Выпуск 16

$R_z 50$ (▽)

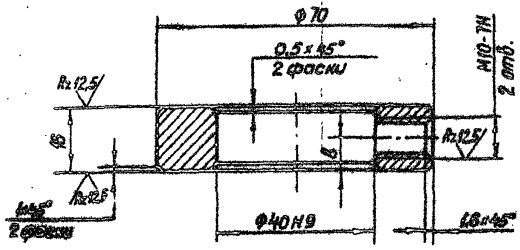

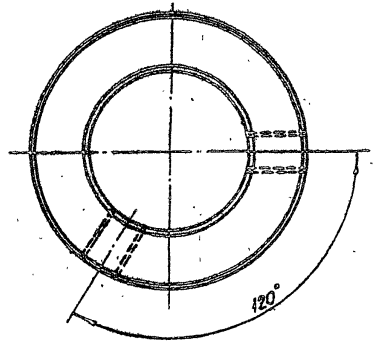

59

Инв.№ подл. | Подп. и дата | Взам. инв.№ | Инв.№ дубл. | Подп. и дата

3820.2-44
26.058.ПВ.042.104

Изм.	Лист	№ докум.	Подп.	Дата
Разраб.		Сорнугаев		4.04.86
Пров.		Искандеров		17.04.86
Т. контр.		Грош		19.04.86
Гл. инж. проекта		Нагаев		25.04.86
Н. контр.		Мышкин		25.04.86
Утв.		Филоненко		25.04.86

Кольца стопорное

Лит.	Масса	Масштаб
А	0,3	1:1
Лист	Листов 1	

Ст.5 ГОСТ 380-71*

Копировал: Пужко

Формат А4

Серия 3.820.2-44 выпуск 10

26.058.ПВ.044.001

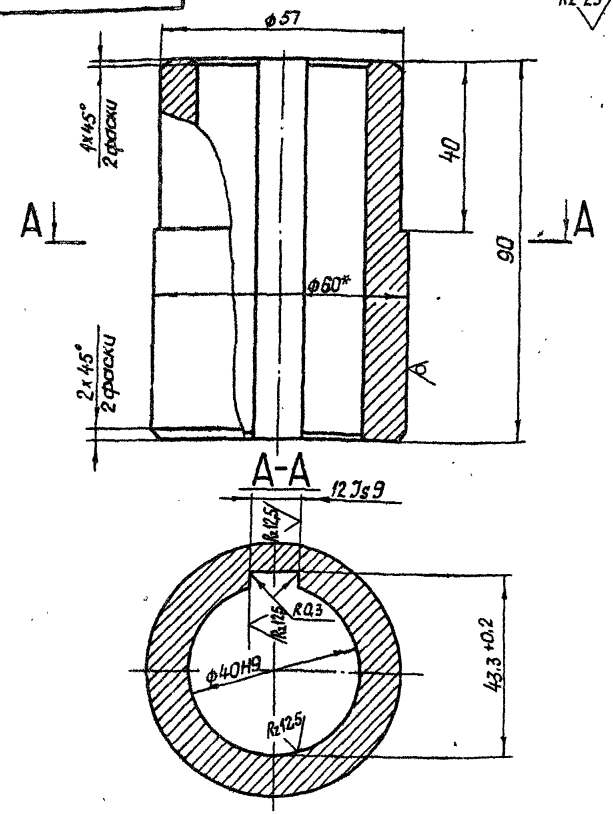

1. Смещение и перекос шпоночного паза относительно оси отверстия не более допуска на ширину шпоночного паза.
2. Остальные технические требования по общим ТУ на изготовление подъемника.

Изм.	Лист	№ докум.	Подп.	Дата
Разраб.		Сарнугаев		4.04.85
Пров.		Искандеров		12.04.85
Т.контр.		Грош		19.04.85
Гл. инж. проекта		Нагаев		25.04.85
Н.контр.		Мышкин		25.04.85
Утв.		Филоненко		26.04.85

3.820.2-44
26.058.ПВ.044.001

Втулка

Лит	Масса	Масштаб
А	0,9	1:1
Лист	Листов 1	

Клин 60-В ГОСТ 2590-71*
Вст3пс5-1-II ГОСТ 535-79

Копировал: Пужко Формат А4

Подп. и дата | Инв. № подл. | Взам. инв. № | Инв. № дубл. | Подп. и дата

26.058.ПВ.044.002

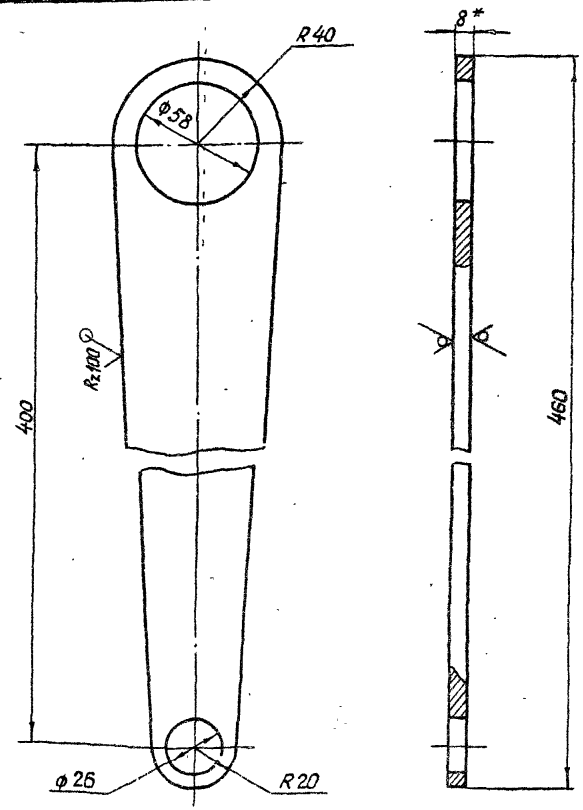

* Размер для справок.

Изм.	Лист	№ докум.	Подп.	Дата
Разраб.		Сарнугаев		4.04.85
Пров.		Искандеров		12.04.85
Т.контр.		Грош		19.04.85
Гл. инж. проекта		Нагаев		25.04.85
Н.контр.		Мышкин		25.04.85
Утв.		Филоненко		26.04.85

3.820-2-44
26.058.ПВ.044.002

Полоса

Лит	Масса	Масштаб
А	1,41	1:2
Лист	Листов 1	

Лист Б-ПН-НО-8 ГОСТ 19903-74*
ВСт3пс5 ГОСТ 14637-79

Копировал: Пужко Формат А4

Подп. и дата | Инв. № подл. | Взам. инв. № | Инв. № дубл. | Подп. и дата

26.058.ПВ.092.018

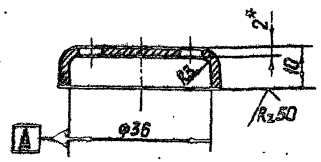

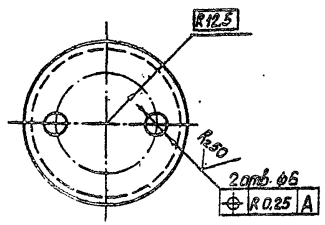

* Размер для справок

Изм.	Лист	№ докум.	Подп.	Дата
Разраб.		Сарнугеев		4.04.85
Пров.		Искандеров		12.04.85
Т. контр.		Грош		19.04.85
Гл. инж. проекта		Нагаев		25.04.85
Н. контр.		Мышкин		26.04.85
Утв.		Филоненко		26.04.85

3.820.2-44
26.058.ПВ.092.018

Крышка отдушины

Лит.	Масса	Масштаб
А	0,03	1:1
Лист	Листов 1	

Лист Б-ПН-НО-2 ГОСТ 19903-74*
4-IV-НВ ст3 пс5 ГОСТ 16523-70*

Копировал: Пужко формат А4

26.058.ПВ.092.017

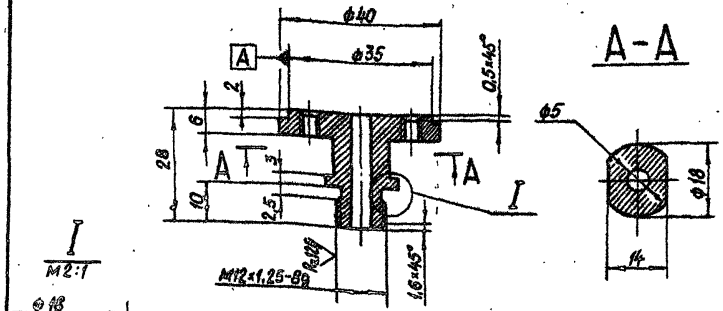

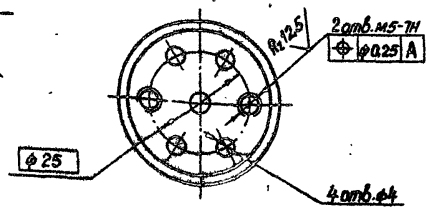

Изм.	Лист	№ докум.	Подп.	Дата
Разраб.		Сарнугеев		4.04.85
Пров.		Искандеров		12.04.85
Т. контр.		Грош		19.04.85
Гл. инж. проекта		Нагаев		25.04.85
Н. контр.		Мышкин		26.04.85
Утв.		Филоненко		26.04.85

3.820.2-44
26.058.ПВ.092.017

Корпус отдушины

Лит.	Масса	Масштаб
А	0,08	1:1
Лист	Листов 1	

Ст.3 сп.3 ГОСТ 380-71*

Копировал: Пужко формат А4

Инв. № подл. | Подп. и дата | Взам. инв. № | Инв. № дубл. | Подп. и дата

Серия 3.820.2-44 Выпуск 18

Инв. № подл. | Подп. и дата | Взам. инв. № | Инв. № дубл. | Подп. и дата

26.058.ПВ.094.005

Rz 25 (▽)

А-А

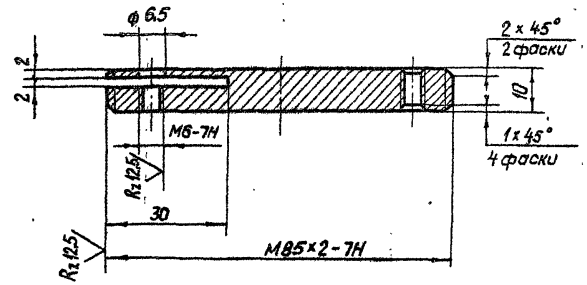

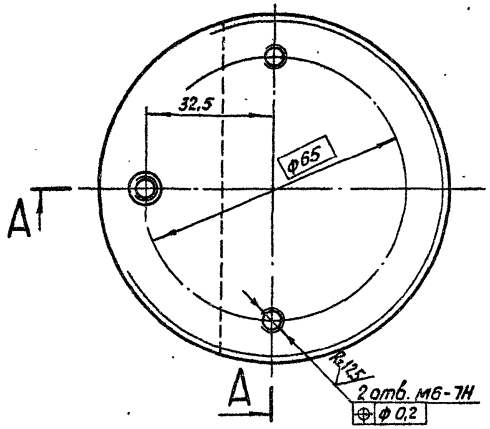

Изм.	Лист	№ докум.	Подп.	Дата
Разраб.		Сарнугаев		4.04.88
Пров		Искандеров		12.04.88
Т. контр.		Грош		19.04.88
Гл. инж. проекта		Нагаев		25.04.88
Н. контр.		Мышкин		26.04.88
Утв.		Филоненко		26.04.88

3.820.2-44
26.058.ПВ.094.005

Диск регулировочный

Лит	Масса	Масштаб
А	0,41	1:1
Лист	Листов 1	

Сталь 35 ГОСТ 1050-74**

Копировал: Пужко

Формат А4

26.058.ПВ.094.006

Rz 25 (▽)

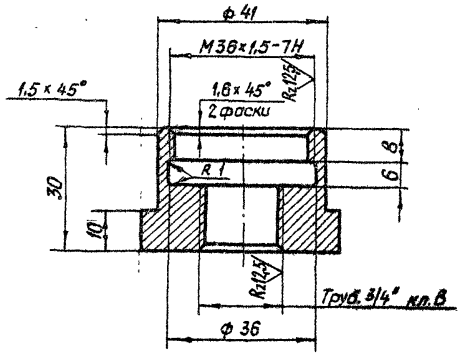

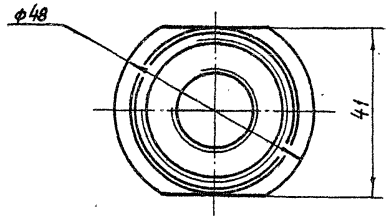

Изм.	Лист	№ докум.	Подп.	Дата
Разраб.		Сарнугаев		4.04.88
Пров		Искандеров		12.04.88
Т. контр.		Грош		19.04.88
Гл. инж. проекта		Нагаев		25.04.88
Н. контр.		Мышкин		26.04.88
Утв.		Филоненко		26.04.88

3.820.2-44
26.058.ПВ.094.006

Гайка

Лит.	Масса	Масштаб
А	0.18	1:1
Лист	Листов 1	

Сталь 35 ГОСТ 1050-74**

Копировал: Пужко

Формат А4

Серия 3.820.2-44 Выпуск 16

26.058.ПВ.094.007

Rz 25 / (▽)

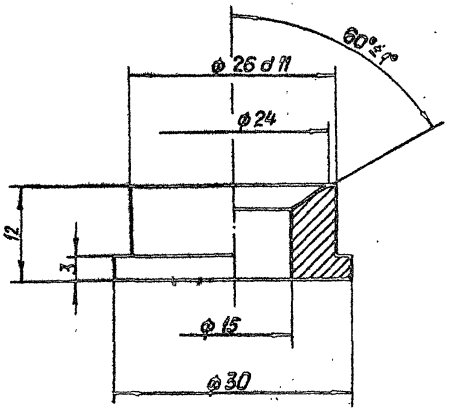

					3.820.2-44 26.058.ПВ.094.007		
Изм.	Лист	№ докум.	Подп.	Дата			
Разраб.		Сарнуегев		4.04.85	Втулка	Лит. / Масса / Масштаб	
Пров.		Искандеров		12.04.85		А / 0,035 / 2:1	
Т. контр.		Грош		13.04.85		Лист / Листов 1	
Гл. инже. проекта		Наегев		25.04.85			
Н. контр.		Мышкин		25.04.85	Ст.3 сп.3 ГОСТ 380-71*		
Утв.		Фил.аненко		26.04.85			

Копировал: Пужка Формат А4

Инв. № подл. | Подп. и дата | Взам. инв. № | Инв. № дубл. | Подп. и дата

26.058.ПВ.094.008

Rz 25 / (▽)

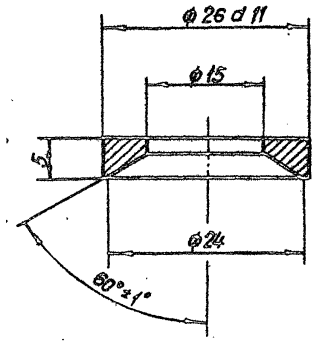

					3.820.2-44 26.058.ПВ.094.008		
Изм.	Лист	№ докум.	Подп.	Дата			
Разраб.		Сарнуегев		4.04.85	Втулка	Лит. / Масса / Масштаб	
Пров.		Искандеров		12.04.85		А / 0,01 / 2:1	
Т. контр.		Грош		13.04.85		Лист / Листов 1	
Гл. инже. проекта		Наегев		25.04.85			
Н. контр.		Мышкин		25.04.85	Ст.3 пс.5 ГОСТ 380-71*		
Утв.		Филоченко		25.04.85			

Копировал: Пужка Формат А4

Инв. № подл. | Подп. и дата | Взам. инв. № | Инв. № дубл. | Подп. и дата

Серия 3.820.2-44 Выпуск 16

26.058.ПВ.094.009

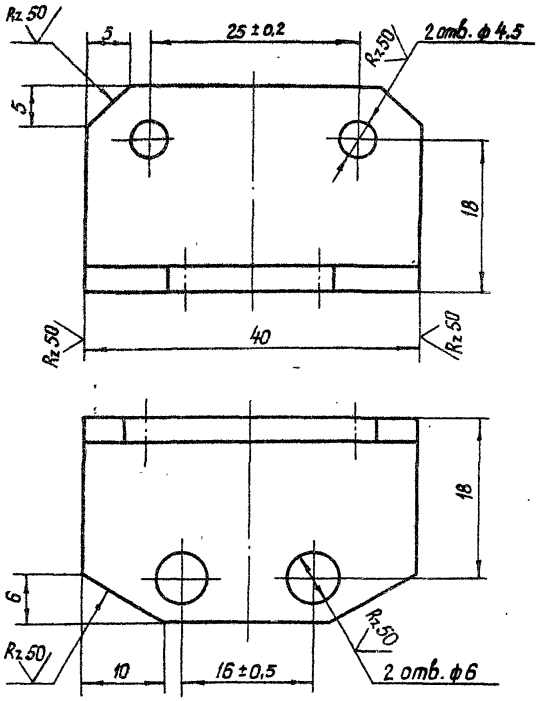

Изм	Лист	№ докум.	Подп.	Дата
Разраб.		Сарнугаев		4.04.83
Пров.		Искандеров		12.04.83
Т. контр.		Грош		19.04.83
Гл. инж. проекта		Нагаев		25.04.83
Н. контр.		Мышкин		28.04.83
Утв.		Филоненко		26.04.83

3.820.2-44
26.058.ПВ.094.009

Уголок

Лит.	Масса	Масштаб
А	0,036	2:1

Лист | Листов 1

Уголок Б 25×25×3 ГОСТ 8509-72*
В Ст3пс5-I ГОСТ 535-79

Копировал: Пужко Формат А4

Подп. и дата | Инв. № дубл. | Взам. инв. № | Подп. и дата | Инв. № подл.

26.058.ПВ.094.010

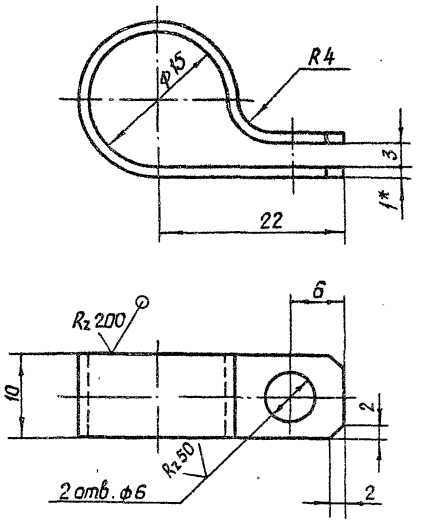

1.* Размер для справок

Изм	Лист	№ докум	Подп	Дата
Разраб.		Сарнугаев		4.04.83
Пров.		Искандеров		12.04.83
Т. контр.		Грош		19.04.83
Гл. инж. проекта		Нагаев		25.04.83
Н. контр.		Мышкин		28.04.83
Утв.		Филоненко		26.04.83

3.820.2-44
26.058.ПВ.094.010

Хомут

Лит.	Масса	Масштаб
А	0,005	2:1

Лист | Листов 1

Лист Б-ПН-НО-1 ГОСТ 19903-74*
4-IV-НВ Ст3пс5 ГОСТ 16523-70*

Копировал: Пужко Формат А4

Подп. и дата | Инв. № дубл. | Взам. инв. № | Подп. и дата | Инв. № подл.

26.058.ПВ.094.011

Rz 50 (√)

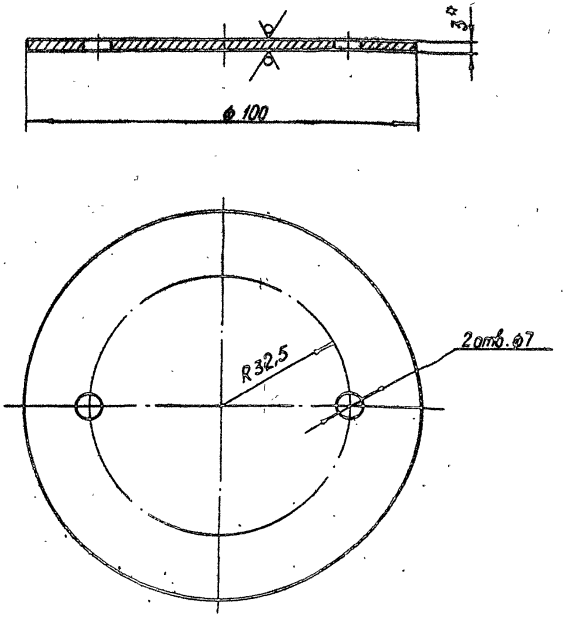

Размер для справок

Серия 3.820.2-44 Выпуск 16

Подп. и дата | Инв.№ дубл. | Взам. инв.№ | Подп. и дата | Инв.№ подл.

Изм.	Лист	№ докум.	Подп.	Дата
Разраб.	Сарнучаев			4.04.18
Пров.	Искандеров			12.04.18
Т.контр.	Греш			19.04.18
Гл. инж. проекта	Нагаев			25.04.18
Н.контр.	Мышкин			26.04.18
Утв.	Филоненко			26.04.18

3.820.2-44

26.058.ПВ.094.011

Крышка

Лит.	Масса	Масштаб
А	0,18	1:1

Лист | Листов 1

Лист Б-ЛН-НО-3 ГОСТ 19903-74*
4-IV-НВ Ст3пс5 ГОСТ 16523-70*

Копировал: Пужко

Формат А4

26.058.ПВ.094.012

Rz 50 (√)

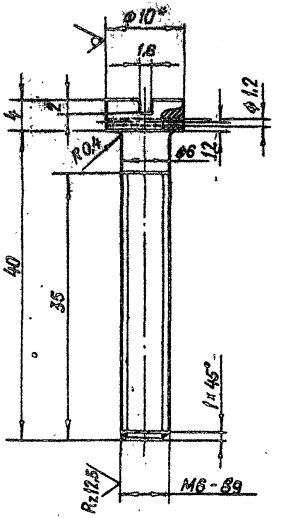

Размер для справок

Подп. и дата | Инв.№ дубл. | Взам. инв.№ | Подп. и дата | Инв.№ подл.

Изм.	Лист	№ докум.	Подп.	Дата
Разраб.	Сарнучаев			4.04.18
Пров.	Искандеров			12.04.18
Т.контр.	Греш			19.04.18
Гл. инж. проекта	Нагаев			25.04.18
Н.контр.	Мышкин			26.04.18
Утв.	Филоненко			26.04.18

3.820.2-44

26.058.ПВ.094.012

Винт

Лит.	Масса	Масштаб
А	0,012	2:1

Лист | Листов 1

Круг 10-В-гост 2590-71*
Б Ст3пс5-1-II ГОСТ 535-79

Копировал: Пужко

Формат А4

26.058.ПВ.113.001

Серия 3.820.2-44 Выпуск 16

Rz 50

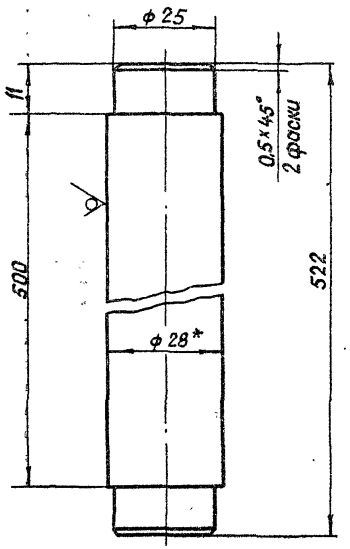

* Размер для справок.

Изм.	Лист	№ докум.	Подп.	Дата
Разраб.		Сарнугаев		4.04.85
Пров.		Искандеров		12.04.85
Т.контр.		Грош		19.04.85
Гл. инж. проекта		Нагаев		25.04.85
Н.контр.		Мышкин		28.04.85
Утв.		Филоненко		26.04.85

3.820.2-44
26.058.ПВ.113.001

Ось

Лит.	Масса	Масштаб
А	2,5	1:1

Лист | Листов 1

Круг 28-В-ГОСТ 2590-71*
Ст.3пс5-1-II ГОСТ 535-79

Копировал: Пужко

Формат А4

Взам. инв. № | Инв. № дубл. | Подп. и дата | Инв. № подл.

26.058.ПВ.113.002

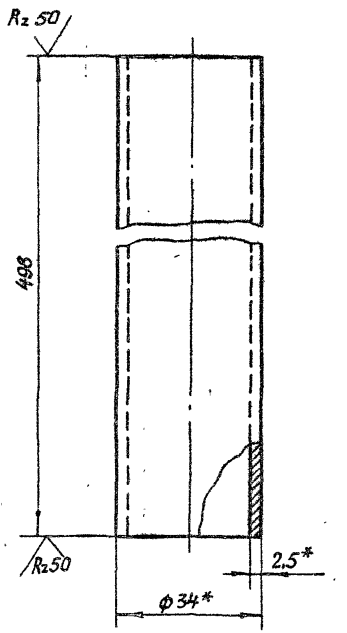

* Размер для справок

Изм.	Лист	№ докум.	Подп.	Дата
Разраб.		Сарнугаев		4.04.85
Пров.		Искандеров		12.04.85
Т.контр.		Грош		19.04.85
Гл. инж. проекта		Нагаев		25.04.85
Н.контр.		Мышкин		28.04.85
Утв.		Филоненко		26.04.85

3.820.2-44
26.058.ПВ.113.002

Труба

Лит.	Масса	Масштаб
А	0,97	1:1

Лист | Листов 1

Труба 34×2,5 ГОСТ 8734-75*
Б 20 ГОСТ 8733-74*

Копировал: Пужко

Формат А4

Взам. инв. № | Инв. № дубл. | Подп. и дата | Инв. № подл.

26.058.ПВ.121.002

Серия 3.820.2-44 Выпуск 16

Rz 25 (V)

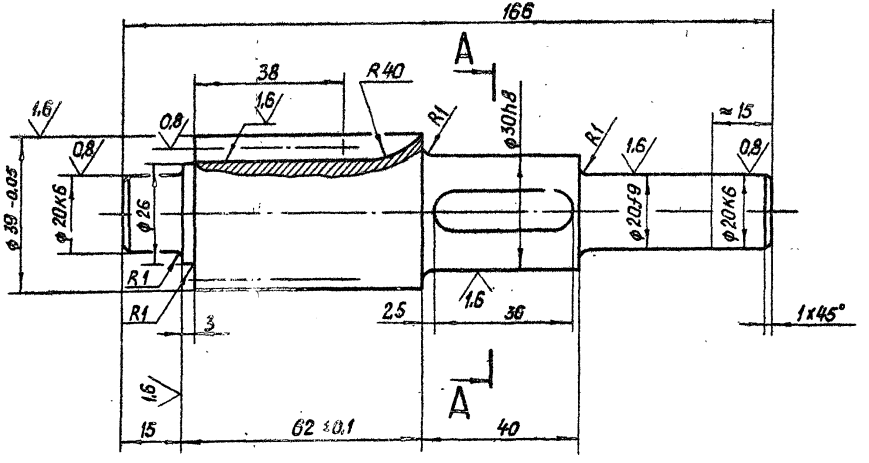

Модуль	m	2,5
Число зубьев	Z_1	13
Нормальный исходный контур	—	ГОСТ 13755-81
Коэффициент смещения	x	+0,3
Степень точности	—	8-В ГОСТ 1643-81
Постоянная хорда зуба	$\bar{S}c$	$3.950^{-0.100}_{-0.200}$
Высота до постоянной хорды зуба	$\bar{h}_c$	2.531
Длина общей нормали	W_1	$12{,}038^{-0.105}_{-0.176}$
Делительный диаметр	d	32,5
Обозначение чертежа сопряженного колеса		26,058.ПВ.121.005

1. Смещение и перекос шпоночного паза относительно оси вала не более допуска на ширину шпоночного паза.
2. Допускается замена данных для контроля.
3. Остальные технические требования по общим ТУ на изготовление подъемника.

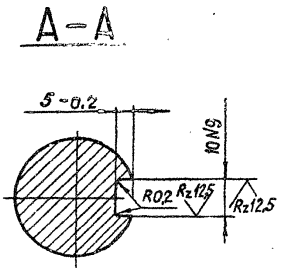

Изм.	Лист	№ докум.	Подп.	Дата
Разраб.		Сарнуглев		4.01.88
Пров.		Искандеров		12.01.88
Т.контр.		Грош		19.01.88
Гл. инж. проекта		Нагичев		25.01.88
Н.контр.		Мышкин		26.01.88
Утв.		Филоненко		

3.820.2-44
26.058.ПВ.121.002

Вал-шестерня

Лит.	Масса	Масштаб
А	0,77	1:1

Лист | Листов 1

Сталь 40Х ГОСТ 4543-71*

Копировал: Пужко

Формат А3

Инв. № подл. | Подп. и дата | Взам. инв. № | Инв. № дубл. | Подп. и дата

26.058.ПВ.121.003

Серия 3.820.2-44 Выпуск 16

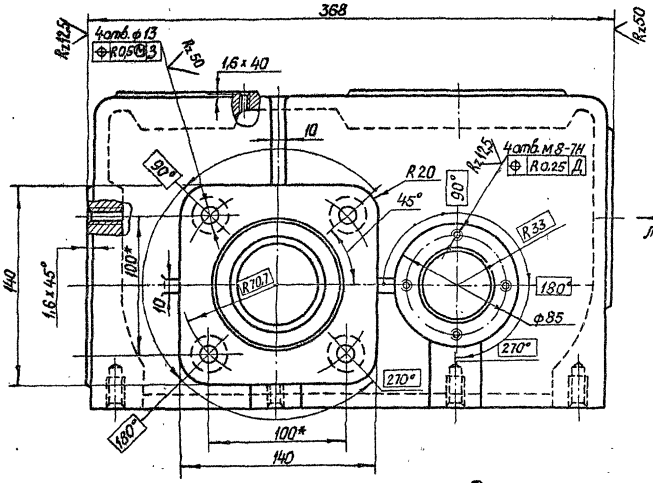

Г
Лист 2

А
Лист 2

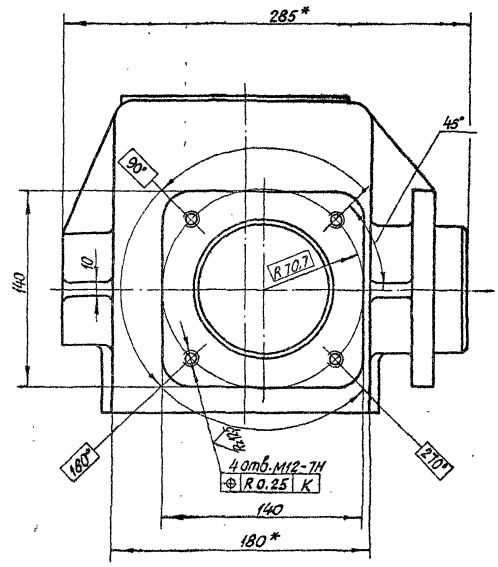

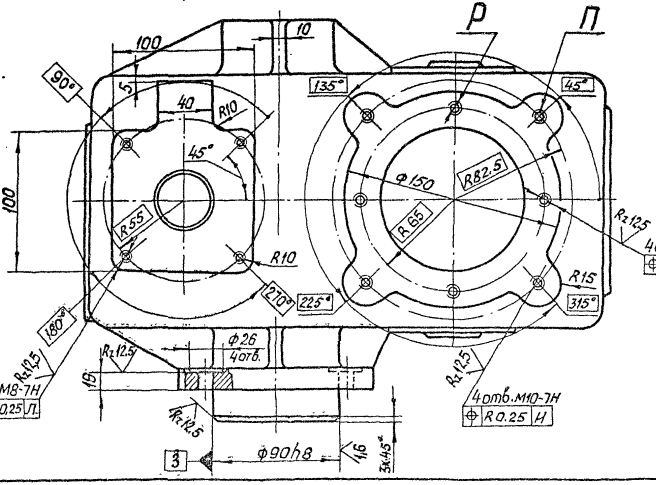

1* Размеры для справок

2. Остальные технические требования по общим ТУ на изготовление подъемника.

3. Отверстия „П" сверлить для подъемников 5ЭВ

4. Отверстия „Р" сверлить для подъемников 20ЭВД; 20ЭВ; 10ЭВ; 10ЭВД

					3.820.2-44		
					26.058.ПВ.121.003		
Изм.	Лист	№ докум.	Подп.	Дата			
Разраб.		Сарнучаев		4.01.83	Корпус	Лит.	Масса	Масштаб
Пров.		Искандеров		4.01.83		А	25,0	1:2.5
Т.контр.		Грош		5.01.83		Лист 1	Листов 2	
Гл.инж. проекта		Нагаев		26.01.83				
Н.контр.		Мышкин		26.01.83	Отливка СЧ20 ГОСТ 1412-79*			
Утв.		Филоненко		28.01.83				

Копировал: Пужко

Формат А3

Инв.№ подл. | Подп. и дата | Взам. инв.№ | Инв.№ дубл. | Подп. и дата

26.058.ПВ.121.003

Серия 3.820.2-44 Выпуск 16

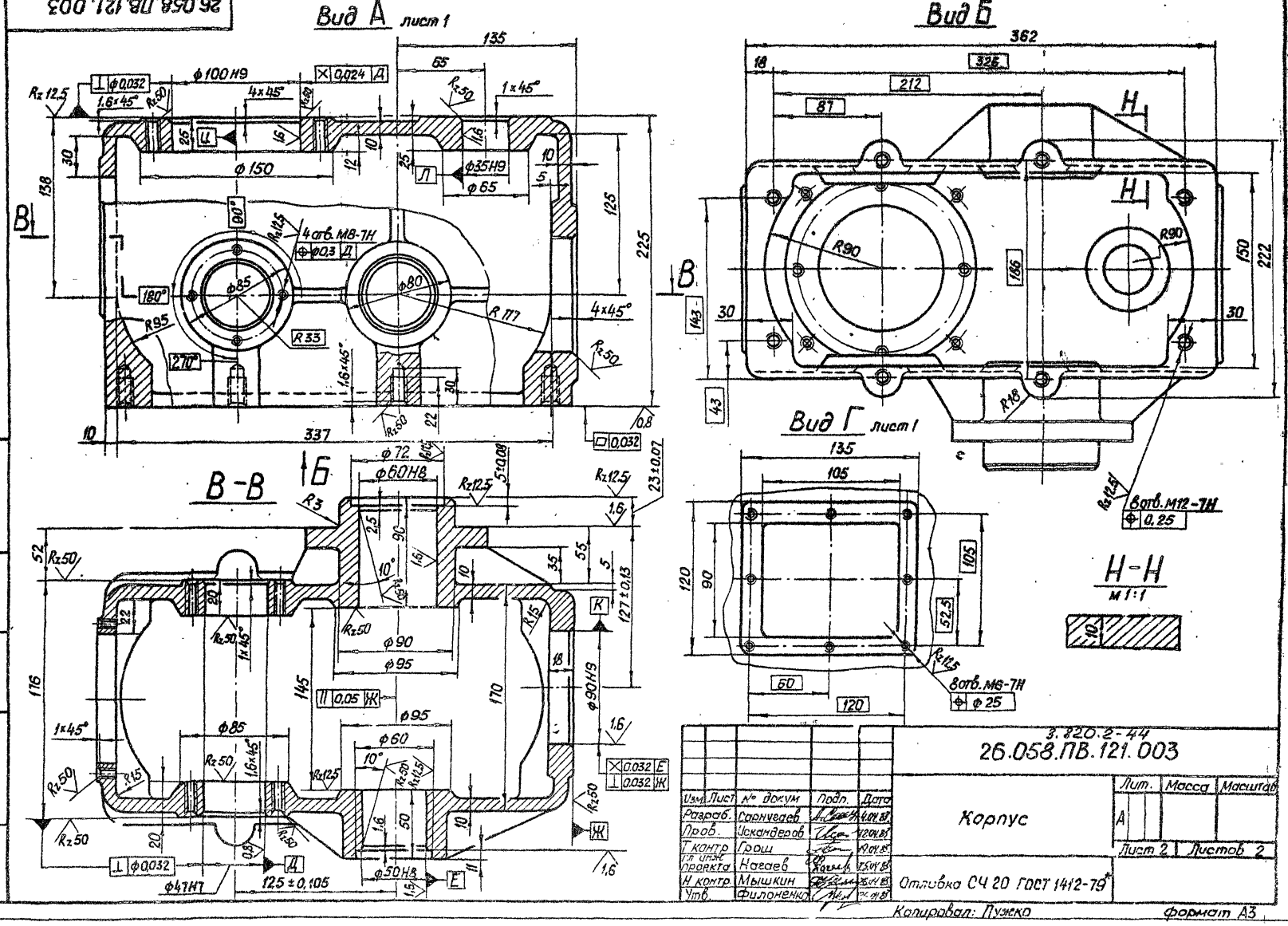

Изм.	Лист	№ докум.	Подп.	Дата
Разраб.		Сарнугаев		4.04.83
Пров.		Искандеров		12.04.83
Т контр.		Грош		19.04.83
Гл. инж. проекта		Нагаев		7.5.04.83
Н контр.		Мышкин		26.04.83
Утв.		Филоненко		26.04.83

3.820.2-44
26.058.ПВ.121.003

Корпус

Лит.	Масса	Масштаб
А		

Лист 2 | Листов 2

Копировал: Пужко

Формат А3

Инв. № подл. | Подп. и дата | Взам. инв. № | Инв. № дубл. | Подп. и дата

26.058.ПВ.121.004

Инв.№ подл. | Подп. и дата | Взам. инв.№ | Инв.№ дубл. | Подп. и дата

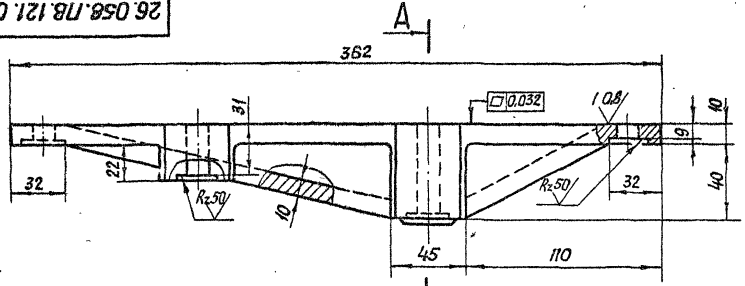

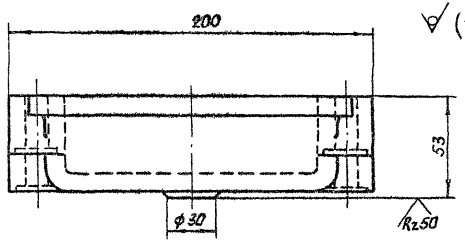

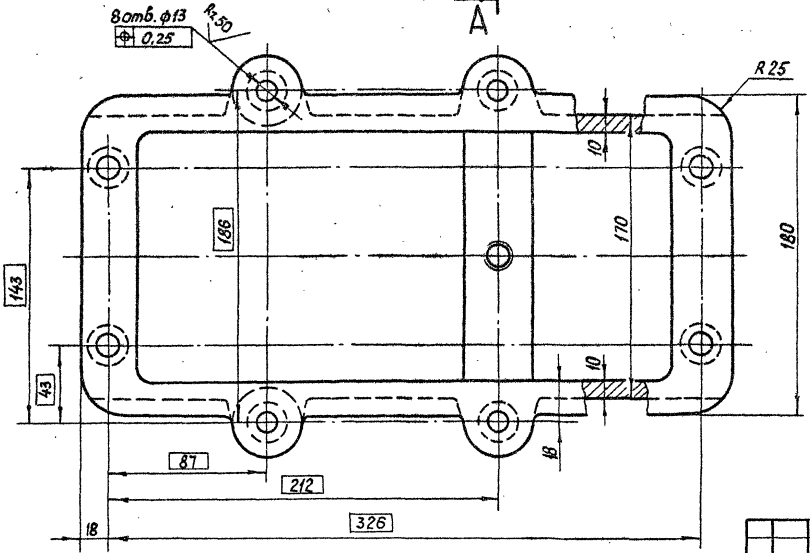

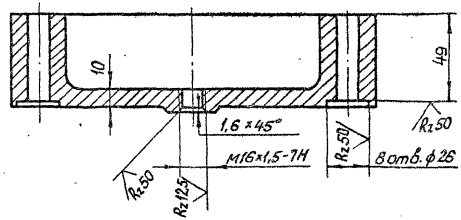

Изм.	Лист	№ докум.	Подп.	Дата
Разраб.		Сарнугаев		12.01.88
Пров.		Искандеров		12.01.88
Т. контр.		Граш		12.01.88
Гл. инж. проекта		Нагаев		25.04.88
Н. контр.		Мышкин		25.01.88
Утв.		Филоненко		26.01.88

3.820.2-44
26.058.ПВ.121.004

Поддон

Лит.	Масса	Масштаб
А	9.3	1:2
Лист	Листов 1	

Отливка СЧ20 ГОСТ 1412-79*

Копировал: Лужко

Формат А3

26.058.ПВ.121.005

Серия 3.820.2-44 Выпуск 16

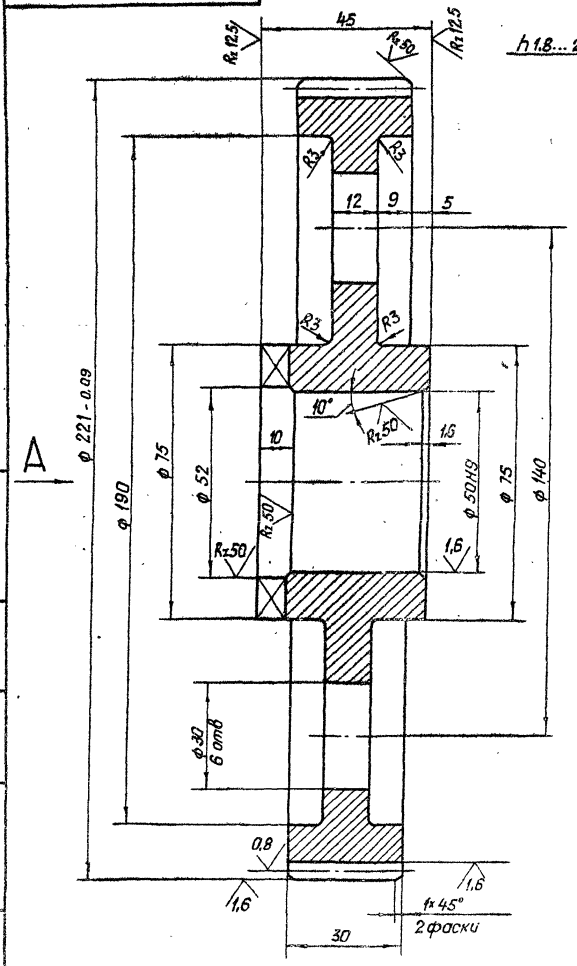

Б - Б развернуто

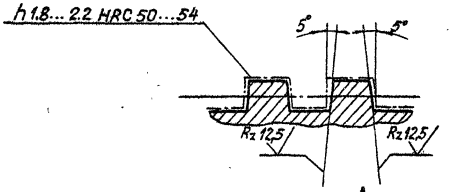

Вид А

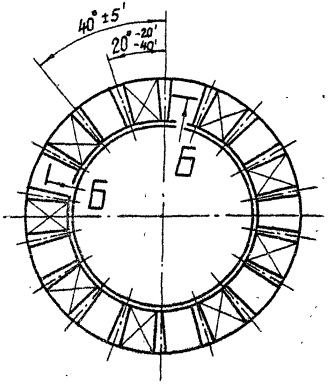

Модуль	m	2,5
Число зубьев	z	87
Нормальный исходный контур	—	ГОСТ 13755-81
Коэффициент смещения	X	-0,3
Степень точности	—	8-В ГОСТ 1643-81
Постоянная хорда зуба	$\bar{S}_c$	$2,986^{-0,160}_{-0,300}$
Высота до постоянной хорды зуба	$\bar{h}_c$	1,170
Длина общей нормали	W	$65,2650^{-0,167}_{-0,267}$
Делительный диаметр	d	217,5
Обозначение чертежа сопряженной шестерни		26.058.ПВ.121.002

Допускается замена данных для контроля.

Изм.	Лист	№ докум.	Подп.	Дата
Разраб.		Сарнуглев		4.04.83
Пров.		Искандеров		12.04.83
Т.контр.		Граш		19.04.83
Гл. инж. проекта		Нагаев		25.04.83
Н. контр.		Мышкин		25.04.83
Утв.		Филоненко		26.04.83

3.820.2-44
26.058.ПВ.121.005

Колесо зубчатое цилиндрическое

Лит.	Масса	Масштаб
А	5,8	1:1
Лист	Листов 1	

Сталь 45 ГОСТ 1050-74 ***

Копировал: Пужко Формат А3

Инв. № подл. | Подп. и дата | Взам. инв. № | Инв. № дубл. | Подп. и дата

26.058.ПВ.121.006

Серия 3.820.2-44 Выпуск 16

Инв.№ подл. | Подп. и дата | Взам. инв.№ | Инв.№ дубл. | Подп. и дата

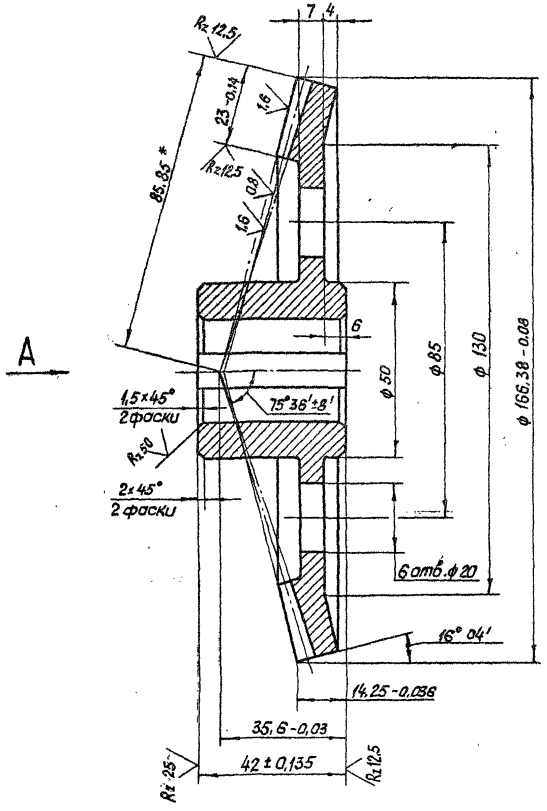

Вид А повернуто

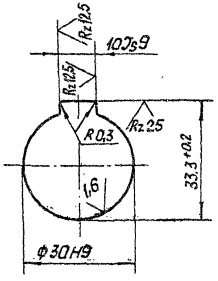

Модуль	m_e	2,5
Число зубьев	z	66
Тип зуба	—	Прямой
Исходный контур	—	ГОСТ 13754-81
Коэффициент смещения	x_e	0
Коэффициент изменения толщины зуба	x_τ	-0,038
Угол делительного конуса	δ	73° 56'
Степень точности	—	8-В СТ СЭВ 186-75
Толщина зуба по хорде	$\bar{s}$	$3,468^{-0,126}_{-0,256}$
Высота до хорды	$\bar{h}_a$	1,869
Межосевой угол передачи	Σ	90°
Средний окружной модуль	m_m	2,165
Внешнее конусное расстояние	R_e	85,85
Среднее конусное расстояние	R	74,35
Средний делительный диаметр	d	142,867
Угол конуса впадин	δ_f	71° 58'
Внешняя высота зуба	h_e	5,5
Обозначение чертежа сопряженной шестерни		26.058.ПВ.151.101

1. Допускается замена данных для контроля
2. Остальные технические требования по общим ТУ на изготовление подъемника.
3. * Размер для справок.

Изм.	Лист	№ докум.	Подп.	Дата
Разраб.		Сарнуглев		4.04.88
Пров.		Искандеров		12.04.88
Т.контр.		Грош		19.04.88
Гл.инж. проекта		Наседев		25.04.88
Н.контр.		Мышкин		28.04.88
Утв.		Филоненко		26.04.88

3.820.2-44
26.058.ПВ.121.006

Колесо зубчатое коническое

Лит.	Масса	Масштаб
А	2,07	1:1
Лист	Листов 1	

Сталь 45 ГОСТ 1050-74*

Копировал: Лужко

Формат А3

26.058.ПВ.121.007

Rz 25 (V)

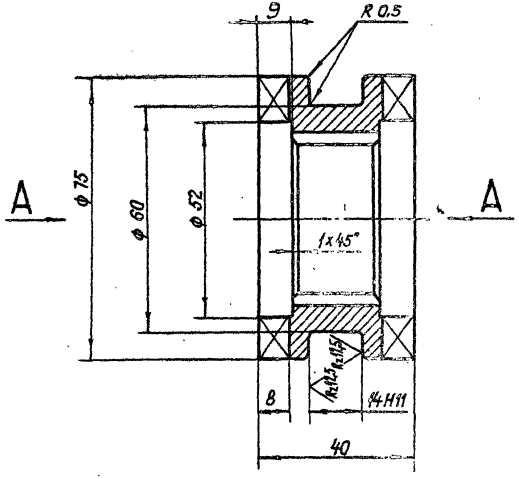

Вид А

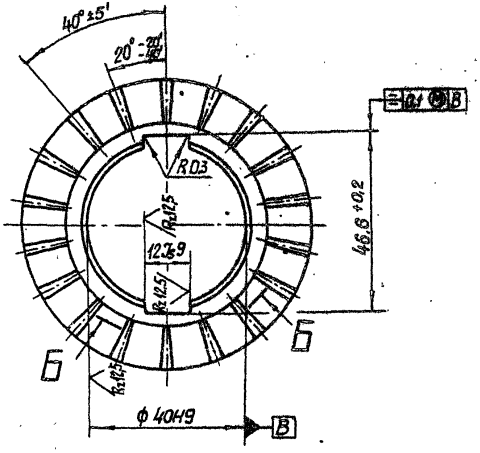

Б - Б развернуто

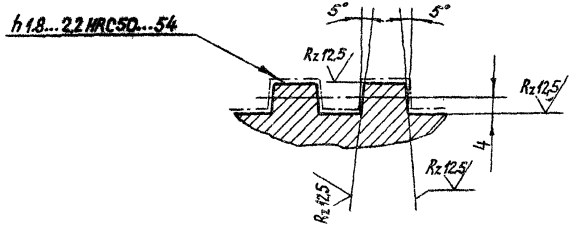

1. Смещение и перекос шпоночного паза относительно оси отверстия не более допуска на ширину шпоночного паза.
2. Остальные технические требования по общим ТУ на изготовление подъемника.

						3.820.2-44 26.058.ПВ.121.007		
Изм.	Лист	№ докум.	Подп.	Дата				
Разраб.		Сарнугаев		4.04.83	Муфта кулачковая	Лит.	Масса	Масштаб
Пров.		Исканджеров		12.04.83		А	0,5	1:1
Т.контр.		Граш		13.04.83		Лист	Листов 1	
Гл. инж. проекта		Нагер		25.04.83				
Н.контр.		Мышкин		28.04.83	Сталь 40Х ГОСТ 4543-71*			
Утв.		Филоненко		29.04.83				

Копировал: Пужко

Формат А3

Серия 3.820.2-44 Выпуск 16

Инв. № подл. | Подп. и дата | Взам. инв. № | Инв. № дубл. | Подп. и дата

26.058.ПВ.121.008

Rz 50 (▽)

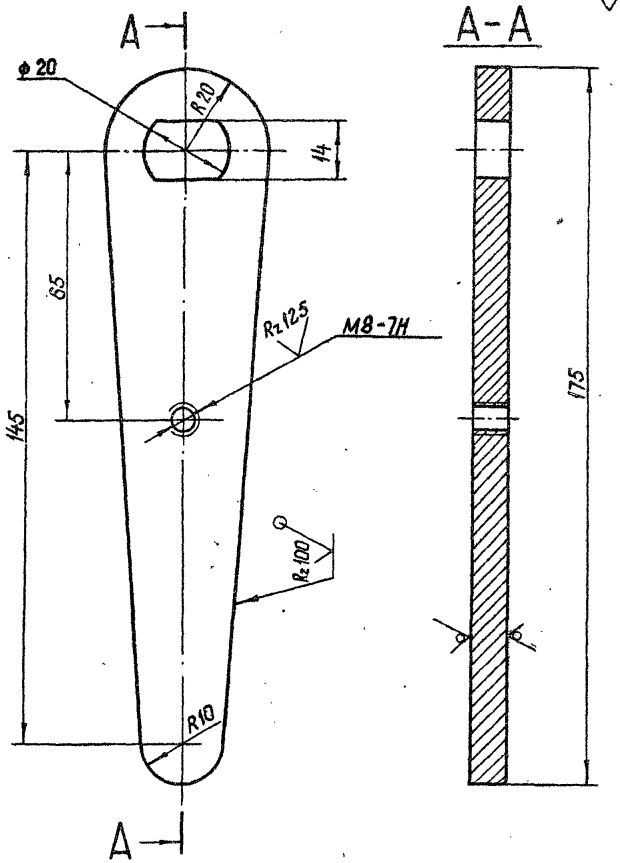

					3.820.2-44		
					26.058.ПВ.121.008		
Изм.	Лист	№ докум.	Подп.	Дата			
Разраб.		Сарнугаев		4.01.84	Рукоятка	Лит.	Масса	Масштаб
Пров.		Искандеров		12.01.84		А	0,2	1:1
Т. контр.		Грош		13.01.84		Лист	Листов 1
Гл. инж. проекта		Нагаев		15.01.84			
Н. контр.		Мышкин		25.01.84	Лист Б-ПН-Н0-8 ГОСТ 19903-74* / Ст3пс5 ГОСТ 14637-79		
Утв.		Филоненко		26.01.84			

Копировал: Лужко Формат А4

Перв. примен. 3.820.2-44 Выпуск 16

Инв. № подл. | Подп. и дата | Взам. инв. № | Инв. № дубл. | Подп. и дата

26.058.ПВ.121.009

Rz 50 (▽)

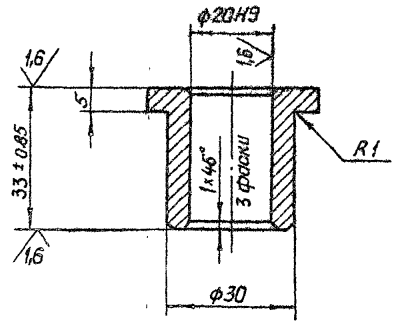

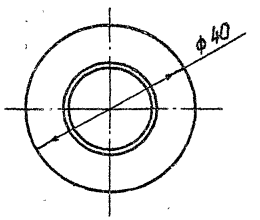

					3.820.2-44		
					26.058.ПВ.121.009		
Изм.	Лист	№ докум.	Подп.	Дата			
Разраб.		Сарнугаев		4.01.84	Втулка	Лит.	Масса	Масштаб
Пров.		Искандеров		12.01.84		А	0,1	1:1
Т. контр.		Грош		13.01.84		Лист	Листов 1
Гл. инж. проекта		Нагаев		15.01.84			
Н. контр.		Мышкин		25.01.84	Ст 3 пс3 ГОСТ 380-71*		
Утв.		Филоненко		26.01.84			

Копировал: Лужко Формат А4

Инв. № подл. | Подп. и дата | Взам. инв. № | Инв. № дубл. | Подп. и дата

Серия 3.820.2-44 Выпуск 16

26.058.ПВ.121.010

Rz 25

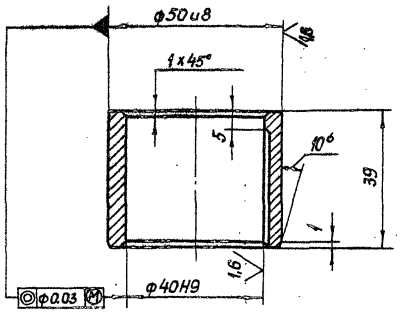

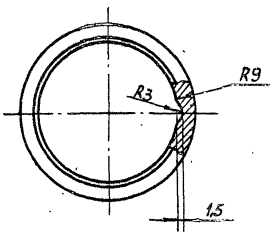

Изм.	Лист	№ докум.	Подп.	Дата
Разраб.		Сарнугаев		
Пров.		Искандеров		
Т. контр.		Граш		
Гл. инж. проекта		Наседв		
Н. контр.		Мышкин		
Утв.		Филоненко		

3.820.2-44
26.058.ПВ.121.010

Втулка

Лит.	Масса	Масштаб
А	0,2	1:1
Лист	Листов 1	

Отливка АЧС-3 ГОСТ 1585-79

Копировал: Пужко Формат А4

Инв. № подл. | Подп. и дата | Взам. инв. № | Инв. № дубл. | Подп. и дата

26.058.ПВ.121.011

Rz 25

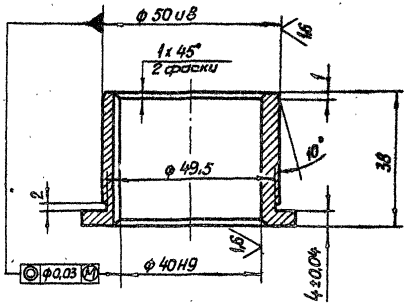

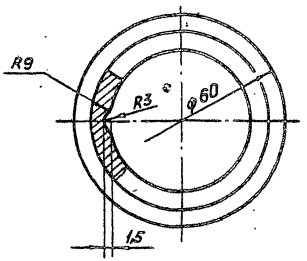

Изм.	Лист	№ докум.	Подп.	Дата
Разраб.		Сарнугаев		
Пров.		Искандеров		
Т. контр.		Граш		
Гл. инж. проекта		Наседв		
Н. контр.		Мышкин		
Утв.		Филоненко		

3.820.2-44
26.058.ПВ.121.011

Втулка

Лит.	Масса	Масштаб
А	0,23	1:1
Лист	Листов 1	

Отливка АЧС-3 ГОСТ 1585-79

Копировал: Пужко Формат А4

Инв. № подл. | Подп. и дата | Взам. инв. № | Инв. № дубл. | Подп. и дата

Серия 3.820.2-44 Выпуск 16

26.058.ПВ.121.012

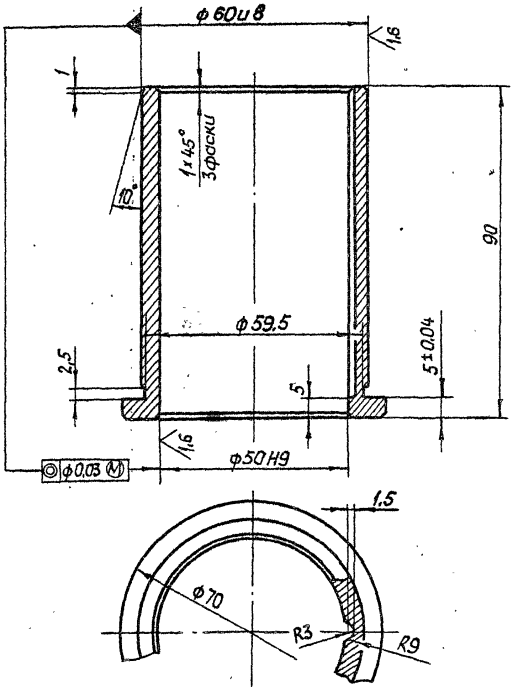

Изм.	Лист	№ докум.	Подп.	Дата	3.820.2-44 26.058.ПВ.121.012			
Разраб.		Сарнуглев		4.04.85	Втулка	Лит.	Масса	Масштаб
Пров.		Искандеров		12.04.85		А	0,6	1:1
Т. контр.		Грош		19.04.85		Лист	Листов 1	
Гл. инж. проекта		Нагаев		25.04.85				
Н. контр.		Мышкин		26.04.85	Отливка АЧС-3 ГОСТ 1585-79			
Утв.		Филаненко		26.04.85				

Копировал: Пужко Формат А4

Подл. и дата | Инв. № подл. | Взам. инв. № | Инв. № дубл. | Подп. и дата

26.058.ПВ.121.013

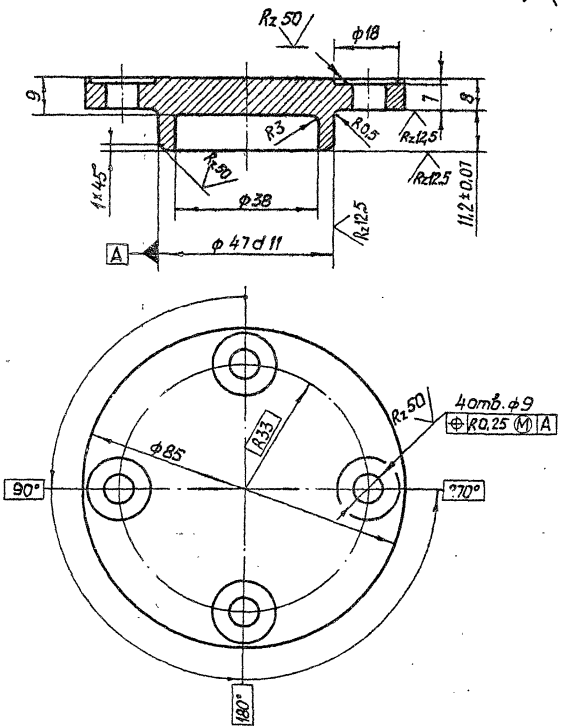

Изм.	Лист	№ докум.	Подп.	Дата	3.820.2-44 26.058.ПВ.121.013			
Разраб.		Сарнуглев		4.04.85	Крышка	Лит.	Масса	Масштаб
Пров.		Искандеров		12.04.85		А	0,4	1:1
Т. контр.		Грош		19.04.85		Лист	Листов 1	
Гл. инж. проекта		Нагаев		25.04.85				
Н. контр.		Мышкин		26.04.85	Отливка СЧ20 ГОСТ 1412-79*			
Утв.		Филаненко		26.04.85				

Копировал: Пужко Формат А4

Подл. и дата | Инв. № подл. | Взам. инв. № | Инв. № дубл. | Подп. и дата

Серия 3.820.2-44 Выпуск 16

26.058.ПВ.121.014

Rz 25 (√)

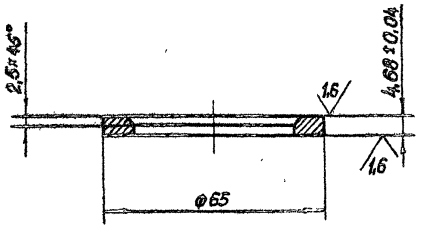

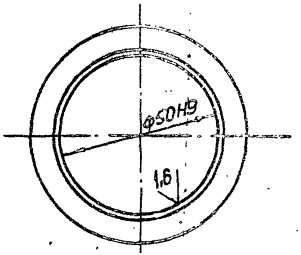

Изм.	Лист	№ докум.	Подп.	Дата
Разраб.		Сарнуеев		4.01.88
Пров.		Искандеров		12.01.88
Т. контр.		Грош		13.01.88
Гл. инж. проекта		Нагаев		25.01.88
Н. контр.		Мышкин		25.01.88
Утв.		Филоненко		25.01.88

3.820.2-44
26.058.ПВ.121.014

Кольцо

Лит.	Масса	Масштаб
А	0,05	1:1

Лист | Листов 1

Ст 3 сп 3 ГОСТ 380-71*

Копировал: Пужко Формат А4

Взам. инв. № | Инв. № дубл. | Подп. и дата | Инв. № подл. | Подп. и дата

26.058.ПВ.121.015

Rz 25 (√)

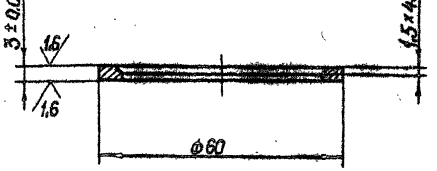

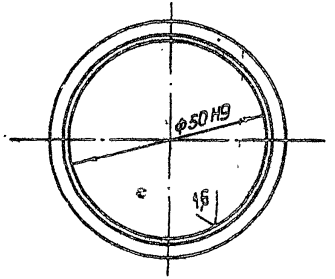

Изм.	Лист	№ докум.	Подп.	Дата
Разраб.		Сарнуеев		4.01.88
Пров.		Искандеров		12.01.88
Т. контр.		Грош		13.01.88
Гл. инж. проекта		Нагаев		25.01.88
Н. контр.		Мышкин		25.01.88
Утв.		Филоненко		25.01.88

3.820.2-44
26.058.ПВ.121.015

Кольцо

Лит.	Масса	Масштаб
А	0,02	1:1

Лист | Листов 1

Ст 3 сп 3 ГОСТ 380-71*

Копировал: Пужко Формат А4

Взам. инв. № | Инв. № дубл. | Подп. и дата | Инв. № подл. | Подп. и дата

Серия 3.820.2-44 Выпуск 16

26.058.ПВ.121.016

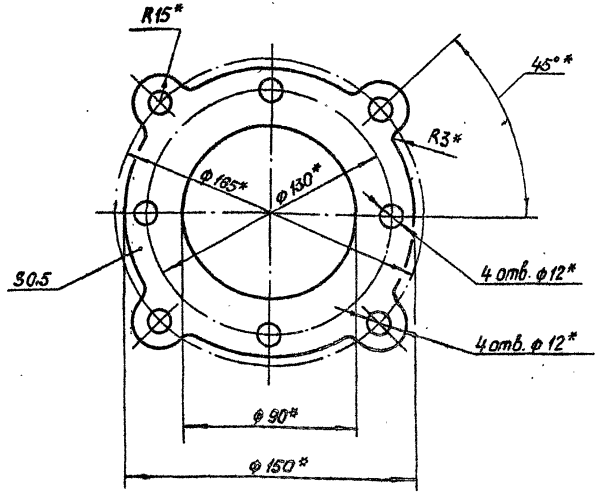

* Размеры, обеспеч. инстр.

3.820.2-44

26.058.ПВ.121.016

Изм.	Лист	№ докум.	Подп.	Дата
Разраб.		Сарнугаев		4.01.88
Пров.		Искандеров		12.01.88
Т.контр.		Грош		19.01.88
Гл. инж. проекта		Нагаев		25.01.88
Н. контр.		Мышкин		25.01.88
Утв.		Филоненко		25.01.88

Прокладка

Лит.	Масса	Масштаб
А	0,004	1:2
Лист	Листов	

Картон прокладочный марки А ГОСТ 9347-74*

Копировал: Пужко Формат А4

Инв.№ подл. | Подп. и дата | Взам. инв.№ | Инв.№ дубл. | Подп. и дата

26.058.ПВ.121.017

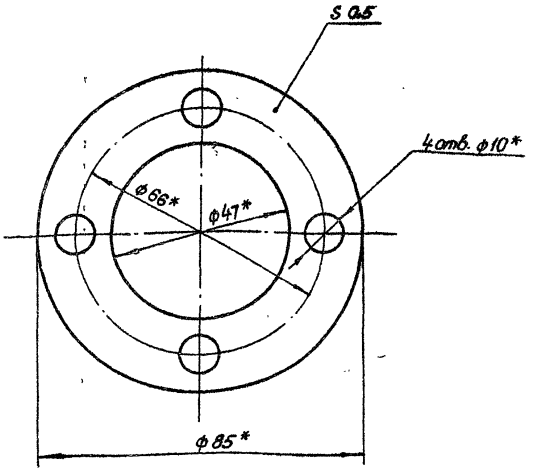

* Размеры, обеспеч. инстр.

3.820.2-44

26.058.ПВ.121.017

Изм.	Лист	№ докум.	Подп.	Дата
Разраб.		Сарнугаев		4.01.88
Пров.		Искандеров		12.01.88
Т.контр.		Грош		19.01.88
Гл. инж. проекта		Нагаев		25.01.88
Н. контр.		Мышкин		25.01.88
Утв.		Филоненко		25.01.88

Прокладка

Лит.	Масса	Масштаб
А	0,002	1:1
Лист	Листов 1	

Картон прокладочный марки А ГОСТ 9347-74*

Копировал: Пужко Формат А4

Инв.№ подл. | Подп. и дата | Взам. инв.№ | Инв.№ дубл. | Подп. и дата

Серия 3.820.2-44 Выпуск 16

26.058.ПВ.121.018

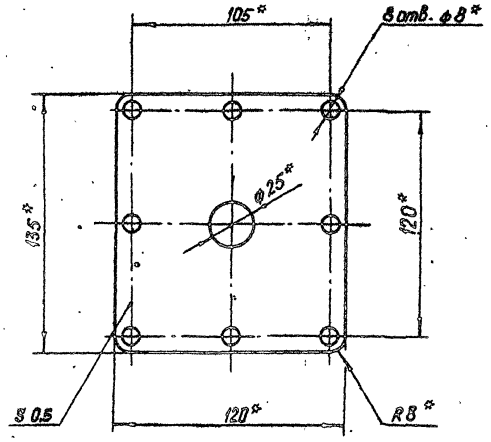

* Размеры обеспеч. инстр.

Изм.	Лист	№ докум.	Подп.	Дата
Разраб.		Сарнугаев		4.01.88
Пров.		Искандеров		12.01.88
Т контр.		Грош		19.01.88
Гл. инж. проекта		Нагаев		25.01.88
Н контр.		Мышкин		28.01.88
Утв.		Филаненко		21.01.88

3.820.2-44
26.058.ПВ.121.018

Прокладка

Лит.	Масса	Масштаб
А	0,001	1:2

Лист | Листов 1

Картон прокладочный марки А
ГОСТ 9347-74*

Копировал: Пужко

формат А4

Инв. № подл. | Подп. и дата | Взам. инв. № | Инв. № дубл. | Подп. и дата

26.058.ПВ.121.201

Серия 3.820.2-44 Выпуск 16

Rz 25 (▽)

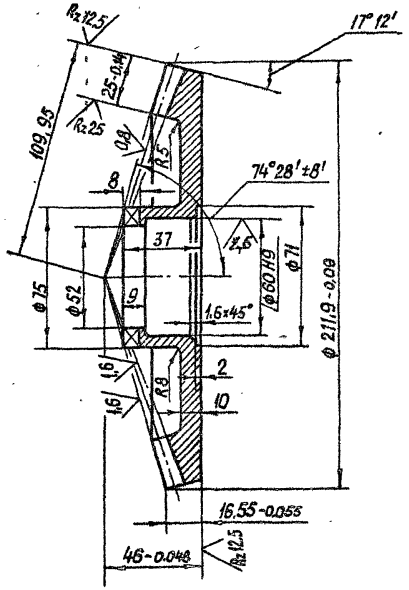

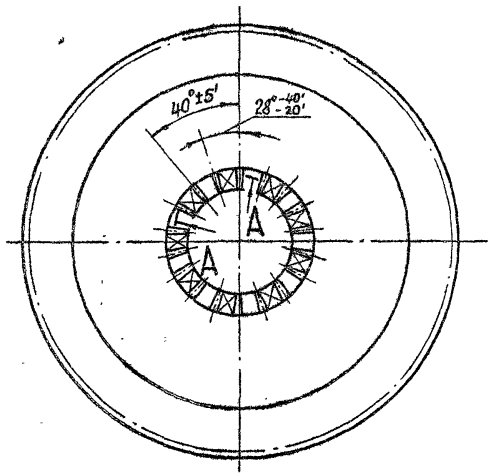

A – A развернути
м 1:1

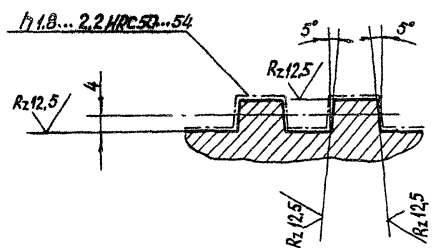

Модуль	m_e	5
Числа зубьев	z	42
Тип зуба	—	прямой
Исходный контур	—	ГОСТ 13754-81
Коэффициент смещения	X_e	-0,362
Коэффициент изменения толщины зуба	X_τ	-0,036
Угол делительного конуса	δ	72°48'
Степень точности	—	8-В СТ СЭВ 186-75
Толщина зуба по хорде	$\bar{S}$	$5,77^{-0,126}_{-0,296}$
Высота до хорды	$\bar{h}_a$	2,14
Межосевой угол передачи	Σ	90°
Средний окружной модуль	m_m	4,431
Внешнее конусное расстояние	R_e	109,95
Среднее конусное расстояние	R	97,415
Средний делительный диаметр	d	186,118
Угол конуса впадин	δ_f	68°44'
Внешняя высота зуба	h_e	11
Обозначение чертежа сопряженной шестерни		26.058.ПВ.042.101

1. Допускается замена данных для контроля.
2. Остальные технические требования по общим ТУ на изготовление подъемника.

3.820-2-44

26.058.ПВ.121.201

Изм.	Лист	№ докум.	Подп.	Дата
Разраб.		Сарнуевев		4.04.85
Пров.		Искандеров		12.04.85
Т. контр.		Граш		18.04.85
Гл. инж. проекта		Навоев		25.04.85
Н. контр.		Мышкин		25.04.85
Утв.		Филоненко		25.04.85

Колесо зубчатое коническое

Лит.	Масса	Масштаб
А	3,7	1:2
Лист	Листов 1	

Сталь 45 ГОСТ 1050-74**

Копировал: Пужко

Формат А3

Инв. № подл. | Подп. и дата | Взам. инв. № | Инв. № дубл. | Подп. и дата

Серия 3.820.2-44 Выпуск 16

26.058.ПВ.121.103

Rz 25 (√)

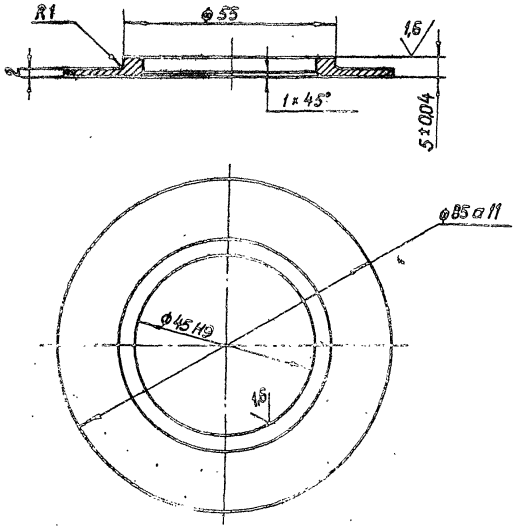

				3.820.2-44 26.058.ПВ.121.103			
Изм.	Лист	№ докум.	Подп.	Дата	Шайба	Лит.	Масса	Масштаб
Разраб.		Сарнугаев		4.04.83		А	0,063	1:1
Пров.		Искандеров		12.04.83				
Т. контр.		Грош		19.04.83		Лист	Листов 1
Гл. инж. проекта		Нагаев		25.04.83	Ст 3. пс.3 ГОСТ 380-71*		
Н. контр.		Мышкин		28.04.83			
Утв.		Филоненко		26.04.83			

Копировал: Пужко

Формат А4

Инв. № подл. | Подп. и дата | Взам. инв. № | Инв. № дубл. | Подп. и дата

26.058.ПВ.121.202

Rz 50 (√)

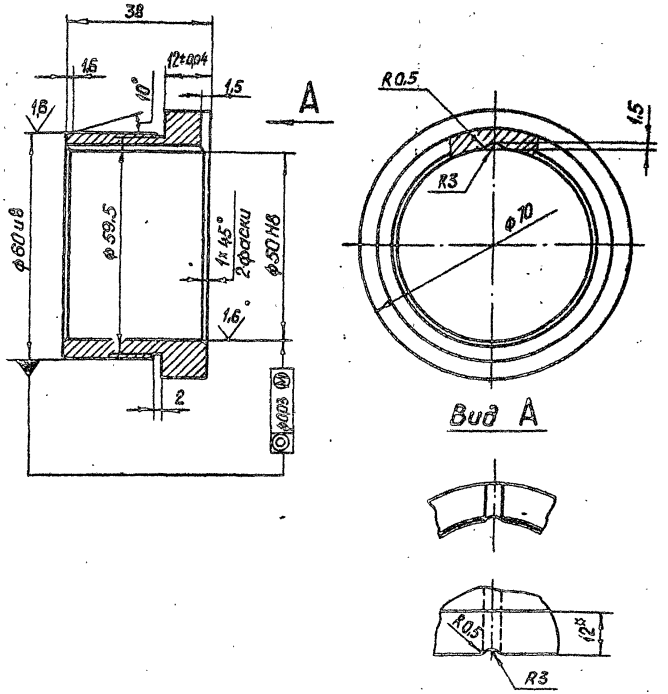

				3.820.2-44 26.058.ПВ.121.202			
Изм.	Лист	№ докум.	Подп.	Дата	Втулка	Лит.	Масса	Масштаб
Разраб.		Сарнугаев		4.04.83		А	0,26	1:1
Пров.		Искандеров		12.04.83				
Т. контр.		Грош		19.04.83		Лист	Листов 1
Гл. инж. проекта		Нагаев		25.04.83	Отливка АЧС-3, ГОСТ 1585-79		
Н. контр.		Мышкин		28.04.83			
Утв.		Филоненко		26.04.83			

Копировал: Пужко

Формат А4

Инв. № подл. | Подп. и дата | Взам. инв. № | Инв. № дубл. | Подп. и дата

Серия 3.820.2-44 Выпуск 16

26.058.ПВ.121.301

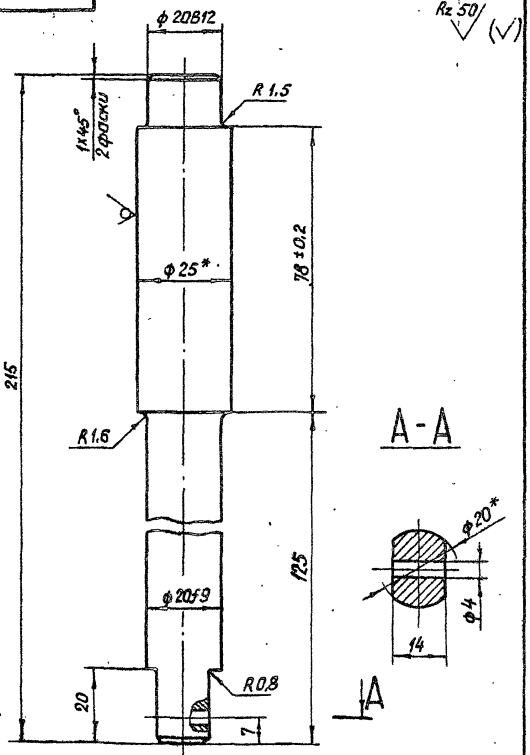

* Размеры для справок

Изм.	Лист	№ докум.	Подп.	Дата
Разраб.		Сарнугаев		4.04.85
Пров.		Искандеров		12.04.85
Т.контр.		Грош		19.04.85
Гл. инж. проекта		Нагаев		25.04.85
Н.контр.		Мышкин		25.04.85
Утв.		Филоненко		26.04.85

3.820.2-44
26.058.ПВ.121.301

Валик

Лит.	Масса	Масштаб
А	0,6	1:1
Лист	Листов 1	

Круг 25-В ГОСТ 2590-71*
Б Ст3пс5-1-II ГОСТ 535-79

Копировал: Пужко

формат А4

Подп. и дата | Инв. № дубл. | Взам. инв. № | Подп. и дата | Инв. № подл.

26.058.ПВ.121.303

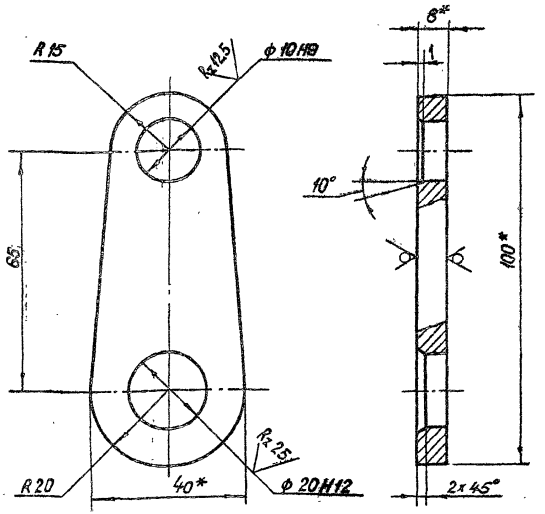

1.* Размеры для справок.

2. Остальные технические требования по общим ТУ на изготовление подъемника.

Изм.	Лист	№ докум.	Подп.	Дата
Разраб.		Сарнугаев		4.04.85
Пров.		Искандеров		12.04.85
Т.контр.		Грош		19.04.85
Гл. инж. проекта		Нагаев		25.04.85
Н.контр.		Мышкин		25.04.85
Утв.		Филоненко		26.04.85

3.820.2-44
26.058.ПВ.121.303

Щека

Лит.	Масса	Масштаб
А	0,15	1:1
Лист	Листов 1	

Полоса Б-8х40 ГОСТ 103-76
Вст3пс5-1 ГОСТ 535-79

Копировал: Пужко

формат А4

Подп. и дата | Инв. № дубл. | Взам. инв. № | Подп. и дата | Инв. № подл.

Серия 3.820.2-44 Выпуск 16

26.058.ПВ.121.401

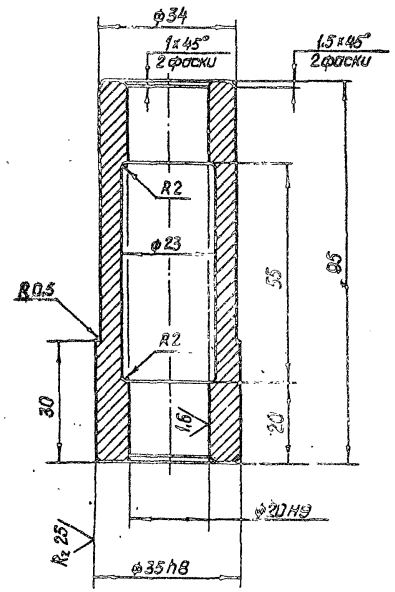

Изм.	Лист	№ докум.	Подп.	Дата
Разраб.		Сарнугаев		4.04.83
Пров.		Искандеров		12.04.83
Т.контр.		Граш		19.04.83
Гл. инж. проекта		Нагаев		25.04.83
Н.контр.		Мышкин		28.04.83
Утв.		Филоненко		26.04.83

3.820.2-44
26.058.ПВ.121.401

Втулка

Лит.	Масса	Масштаб
А	0,46	1:1

Лист | Листов 1

Ст.3 сп.3 ГОСТ 380-71*

Копировал: Пужко

Формат А4

Инв. № подл. | Подп. и дата | Взам. инв. № | Инв. № дубл. | Подп. и дата

26.058.ПВ.121.402

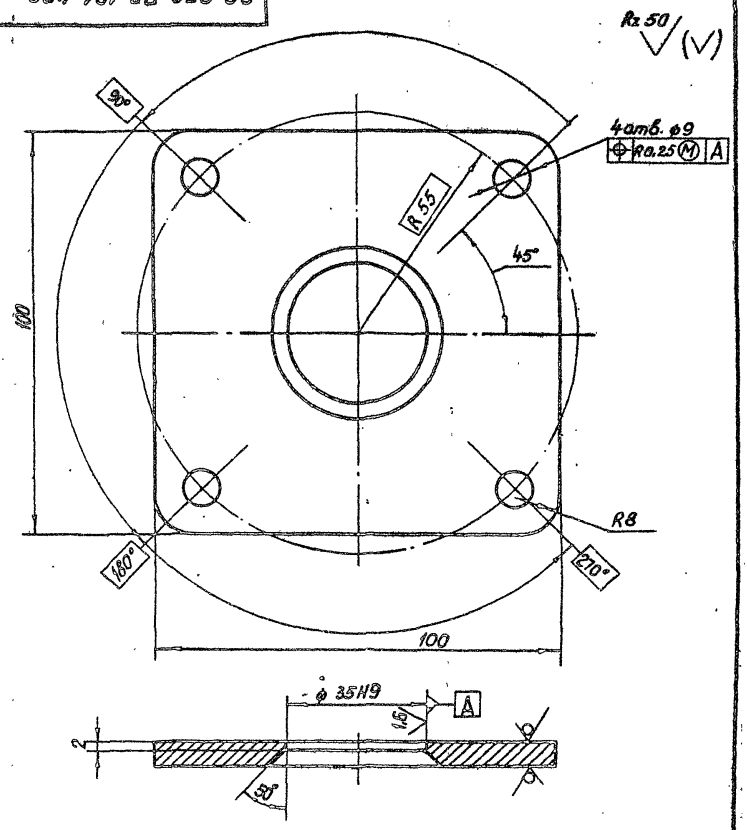

3.820.2-44

Изм.	Лист	№ докум.	Подп.	Дата
Разраб.		Сарнугаев		4.04.83
Пров.		Искандеров		12.04.83
Т.контр.		Граш		19.04.83
Гл. инж. проекта		Нагаев		25.04.83
Н.контр.		Мышкин		28.04.83
Утв.		Филоненко		26.04.83

26.058.ПВ.121.402

Фланец

Лит.	Масса	Масштаб
А	0,33	1:1

Лист | Листов 1

Лист Б-ПН-НО-Б ГОСТ 19903-74*
ВСт3пс5 ГОСТ 14637-79

Копировал: Пужко

Формат А4

Инв. № подл. | Подп. и дата | Взам. инв. № | Инв. № дубл. | Подп. и дата

Серия 3.820.2-44 Выпуск 10

26.058.ПВ.121.501

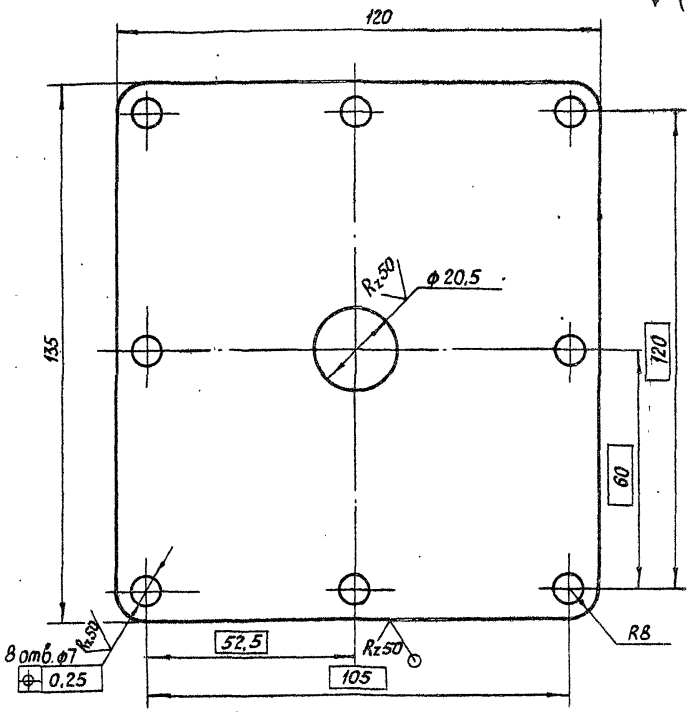

Изм.	Лист	№ докум.	Подп.	Дата
Разраб.		Сарнугаев		4.01.83
Пров.		Искандеров		12.01.83
Т. контр.		Грош		19.01.83
Гл. инж. проекта		Нагаев		25.01.83
Н. контр.		Мышкин		28.01.83
Утв.		Филоненко		26.01.83

3.820.2-44
26.058.ПВ 121.501

Крышка

Лит.	Масса	Масштаб
А	0,3	1:1
Лист	Листов 1	

Лист: Б-ПН-НО-3 ГОСТ 19903-74*
4-IV-НВСт3пс5 ГОСТ 18527-70

Копировал: Пужко

Формат А4

Инв. № подл. | Подп. и дата | Взам. инв. № | Инв. № дубл. | Подп. и дата

26.058.ПВ.121.502

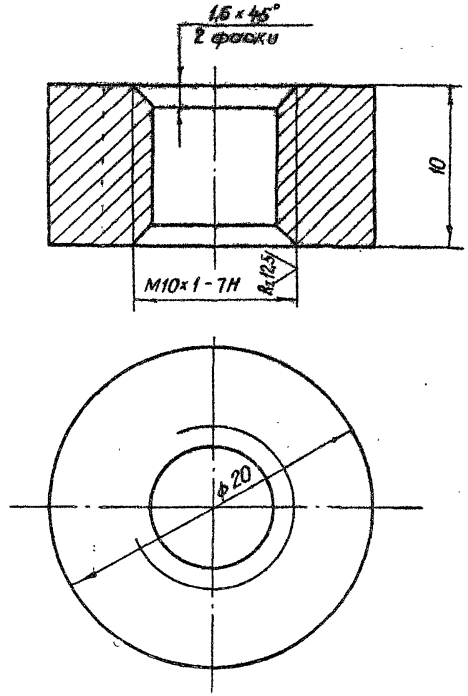

Изм.	Лист	№ докум.	Подп.	Дата
Разраб.		Сарнугаев		4.01.83
Пров.		Искандеров		12.01.83
Т. контр.		Грош		19.01.83
Гл. инж. проекта		Нагаев		25.01.83
Н. контр.		Мышкин		28.01.83
Утв.		Филоненко		26.01.83

3.820.2-44
26.058.ПВ.121.502

Втулка

Лит.	Масса	Масштаб
А	0,02	4:1
Лист	Листов 1	

Ст. 3 сп. 3 ГОСТ 380-71*

Копировал: Пужко

Формат А4

Инв. № подл. | Подп. и дата | Взам. инв. № | Инв. № дубл. | Подп. и дата

Серия 3.820.2-44 Выпуск 16

26.058.ПВ.123.001

А–А

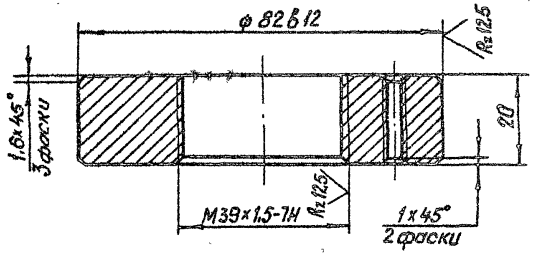

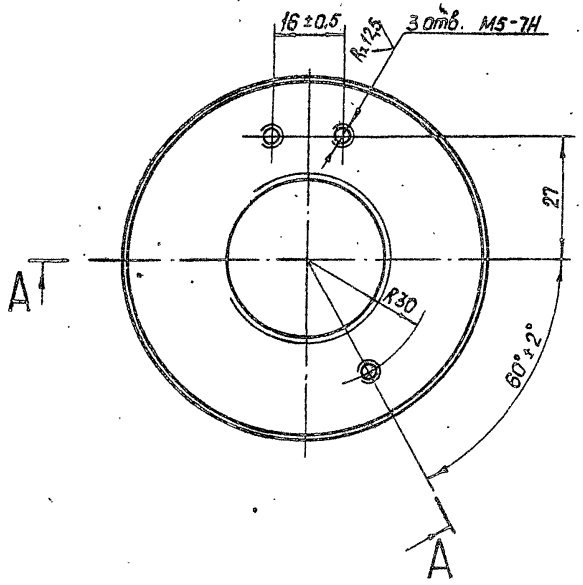

Rz 25/ (▽)

Изм.	Лист	№ докум.	Подп.	Дата
Разраб.		Сарнуелев		4.04.83
Пров.		Искандеров		12.04.83
Т. контр.		Грош		13.04.83
Гл. инж. проекта		Кагаев		25.04.83
Н. контр.		Мышкин		26.04.83
Утв.		Филоненко		26.04.83

3.820.2-44
26.058.ПВ.123.001

Диафрагма

Лит.	Масса	Масштаб
А	0,6	1:1
Лист	Листов 1	

Сталь 35 ГОСТ 1050-74**

Копировал: Пужко Формат А4

Инв. № подл. | Подп. и дата | Взам. инв. № | Инв. № дубл. | Подп. и дата

26.058.ПВ.123.002

Rz 25/ (▽)

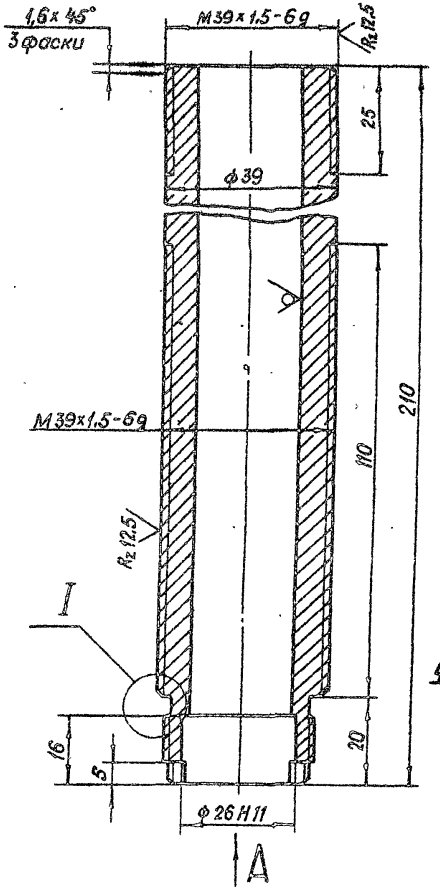

Вид А

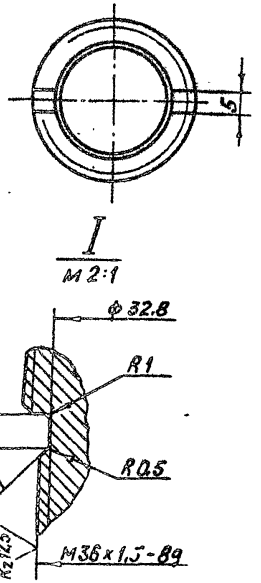

Изм.	Лист	№ докум.	Подп.	Дата
Разраб.		Сарнуелев		4.04.83
Пров.		Искандеров		12.04.83
Т. контр.		Грош		13.04.83
Гл. инж. проекта		Кагаев		25.04.83
Н. контр.		Мышкин		26.04.83
Утв.		Филоненко		26.04.83

3.820.2-44
26.058.ПВ.123.002

Трубка

Лит.	Масса	Масштаб
А	1,2	1:1
Лист	Листов 1	

Труба 42×9 ГОСТ 8732-78 / А45 ГОСТ 8731-74*

Копировал: Пужко Формат А4

Серия 3.820.2-44 Выпуск 16

26.058.ПВ.123.003

Rz 25 (√)

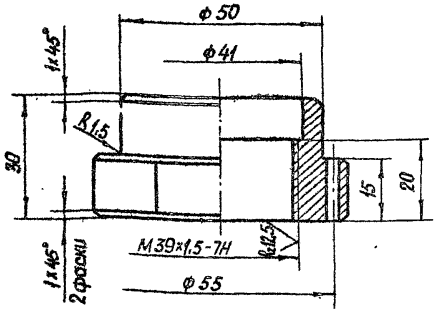

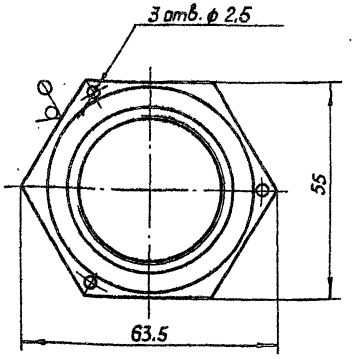

Изм.	Лист	№ докум.	Подп.	Дата
Разраб.		Сарнугаев		4.04.83
Пров.		Искандеров		12.04.83
Т. контр.		Грош		19.04.83
Гл. инж. проекта		Нагаев		25.04.83
Н. контр.		Мышкин		28.04.83
Утв.		Филоненко		25.04.83

3.820.2-44
26.058.ПВ.123.003

Гайка

Лит.	Масса	Масштаб
А	0,35	1:1

Лист | Листов 1

Сталь 35 ГОСТ 1050-74*

Копировал: Пужко

формат А4

Инв. № подл. | Подп. и дата | Взам. инв. № | Инв. № дубл. | Подп. и дата

26.058.ПВ.123.004

Rz 25 (√)

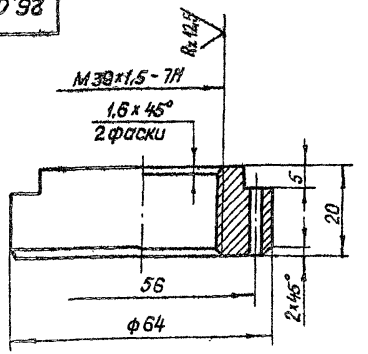

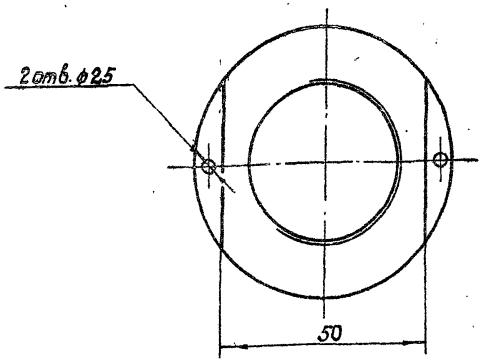

Изм.	Лист	№ докум.	Подп.	Дата
Разраб.		Сарнугаев		4.04.83
Пров.		Искандеров		12.04.83
Т. контр.		Грош		19.04.83
Гл. инж. проекта		Нагаев		25.04.83
Н. контр.		Мышкин		28.04.83
Утв.		Филоненко		26.04.83

3.820.2-44
26.058.ПВ.123.004

Гайка

Лит.	Масса	Масштаб
А	0,4	1:1

Лист | Листов 1

Сталь 35 ГОСТ 1050-74**

Копировал: Пужко

формат А4

Инв. № подл. | Подп. и дата | Взам. инв. № | Инв. № дубл. | Подп. и дата

26.058.ПВ.151.102

Серия 3.820.2-44 Выпуск 16

Rz 25 (√)

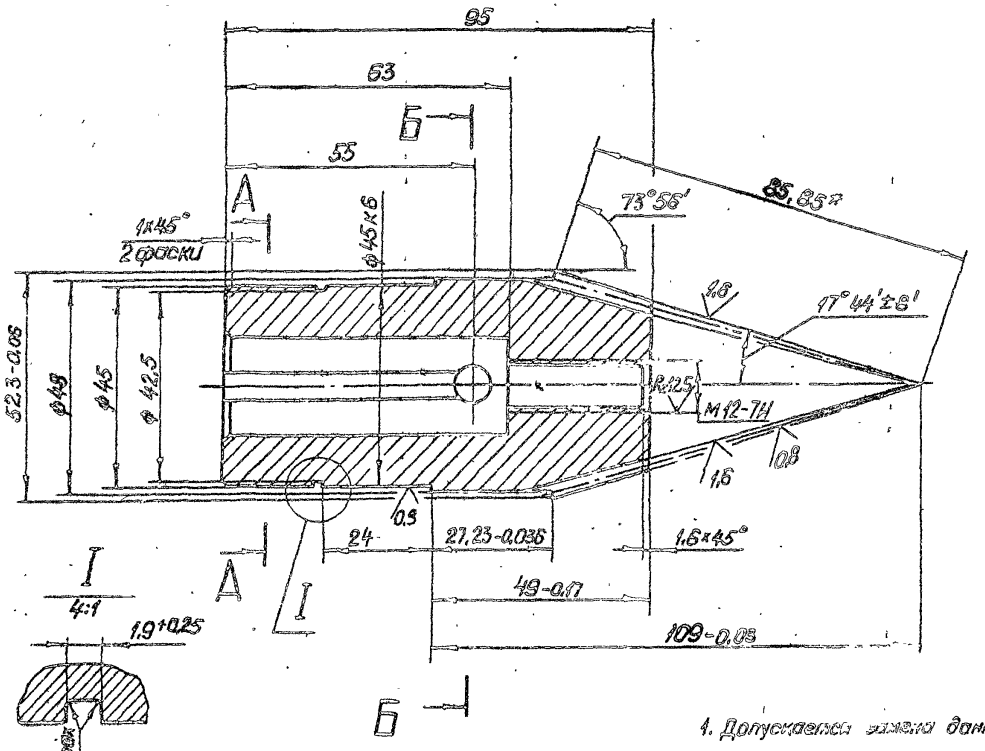

Модуль	m_e	2,5
Число зубьев	z	19
Тип зуба	—	прямой
Исходный контур	—	ГОСТ 13754-81
Коэффициент смещения	X_e	0
Коэффициент изменения толщины зуба	X_τ	0,038
Угол делительного конуса	δ	16° 04'
Степень точности	—	8-В ст СЭВ 186-75
Толщина зуба по хорде	$\bar{s}$	$3{,}468^{-0{,}064}_{-0{,}184}$
Высота до хорды	$\bar{h}_0$	1,869
Межосевой угол передачи	Σ	90°
Средний окружной модуль	m_m	2,165
Внешнее конусное расстояние	R_e	85,85
Среднее коническое расстоян.	R	74,35
Средний делительный диаметр	d	41,137
Угол конуса впадин	δ_f	14° 04'
Внешняя высота зуба	h_e	5,5
Обозначение чертежа сопряженной шестерни		26.058.ПВ.121.006

1. Допускается замена данных для контроля.
2. *Размер для справок.
3. Остальные технические требования по общим ТУ на изготовление подъемника

А-А

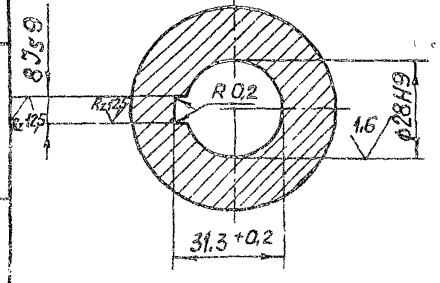

Б-Б

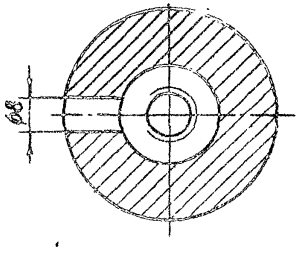

3.820.2-44

Изм.	Лист	№ докум.	Подп.	Дата	26.058.ПВ.151.102			
Разраб.		Сорнугаев		4.04.88	Шестерня коническая	Лит.	Масса	Масштаб
Пров.		Искандеров		12.04.88		А	0,85	1:1
Т. контр.		Грош		19.04.88		Лист	Листов 1	
Гл. инж. проекта		Нагаев		25.04.88				
Н. контр.		Мышкин		28.04.88	Ст. 40Х ГОСТ 4543-71*			
Утв.		Филоненко		26.04.88				

Копировал: Пужко

формат А3

Инв. № подл. | Подп. и дата | Взам. инв. № | Инв. № дубл. | Подп. и дата

А-А

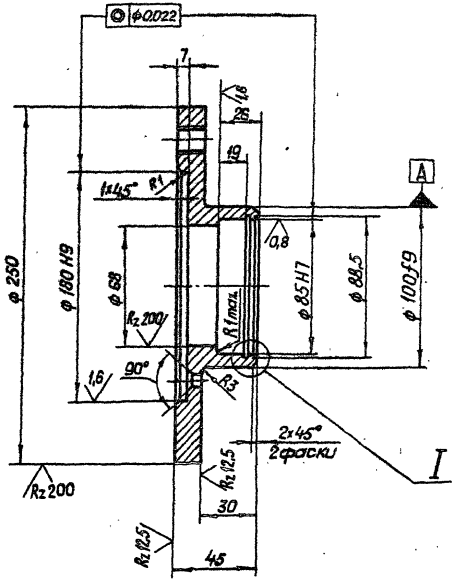
⊙ ф0,022
7
4,8
25
19
1,6
1,6
1,6

Серия 3.820.2-44 Выпуск 10

Инв. № подл. | Подп. и дата | Взам. инв. № | Инв. № дубл. | Подп. и дата

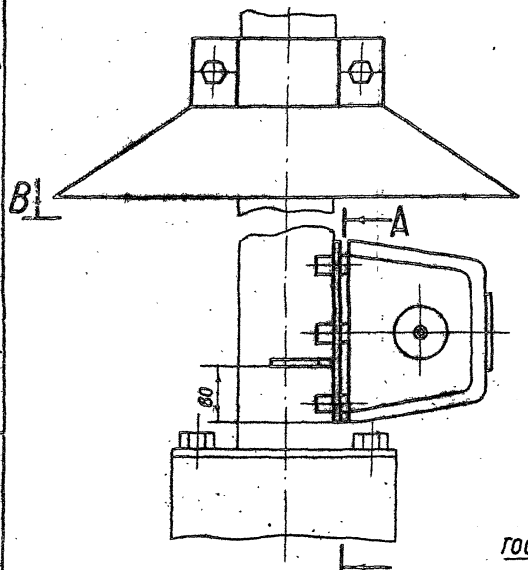

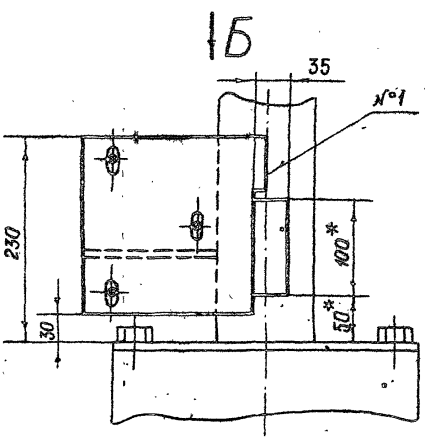

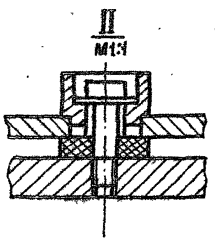

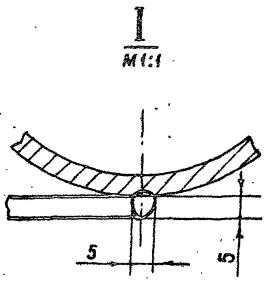

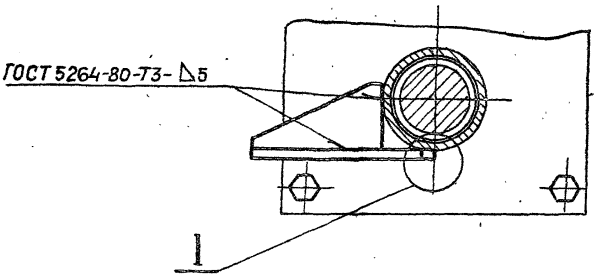

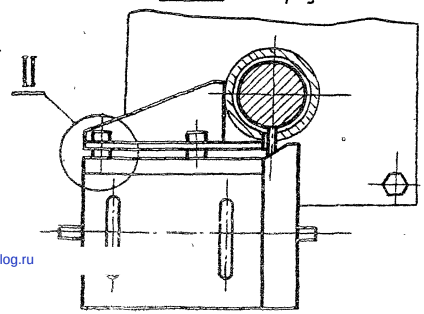

1* Размеры для справок.

2 Предельные отклонения размеров $\pm \frac{JT16}{2}$

3.820.2-44

					ДПМ1.000.000.000МЧ				
Изм.	Лист	№ докум.	Подп.	Дата	Установка датчика ДПМ1	Литр.	Масса	Масштаб	
Разраб.		Пак				О	—	1:4	
Пров.		Степунин			Монтажный чертеж	Лист	Листов 1		
Т.контр.		Плешивцев				ПКТБ „Узлоприбор-автоматика"			
Гл.инж.пр.		Кузнецов							
Н.контр.		Ананьева							
Утв.		Стрелецкий							

Копировала: Скорнякова Формат А3

gost.e-ecolog.ru