ТИПОВАЯ ДОКУМЕНТАЦИЯ НА СТРОИТЕЛЬНЫЕ СИСТЕМЫ И ИЗДЕЛИЯ ЗДАНИЙ И СООРУЖЕНИЙ

СЕРИЯ 3.820.2-44

ПОДЪЕМНИКИ ВИНТОВЫЕ ДЛЯ ЗАТВОРОВ ГИДРОТЕХНИЧЕСКИХ СООРУЖЕНИЙ ГРУЗОПОДЪЕМНОСТЬЮ ДО 20 тс. МОДЕЛИ В-83

Взамен типового проекта 820-165

ВЫПУСК 15

ПОДЪЕМНИК ДВУХВИНТОВОЙ С ЭЛЕКТРОПРИВОДОМ г.п. 2×10 тс. МАРКИ 20 ЭВД

gost.e-ecolog.ru

ТИПОВАЯ ДОКУМЕНТАЦИЯ НА СТРОИТЕЛЬНЫЕ СИСТЕМЫ И ИЗДЕЛИЯ ЗДАНИЙ И СООРУЖЕНИЙ

СЕРИЯ 3.820.2-44

ПОДЪЕМНИКИ ВИНТОВЫЕ ДЛЯ ЗАТВОРОВ ГИДРОТЕХНИЧЕСКИХ СООРУЖЕНИЙ ГРУЗОПОДЪЕМНОСТЬЮ ДО 20 тс. МОДЕЛИ В-83

ВЫПУСК 15

ПОДЪЕМНИК ДВУХВИНТОВОЙ С ЭЛЕКТРОПРИВОДОМ г.п. 2×10 тс. МАРКИ 20 ЭВД

СОСТАВ ПРОЕКТА:

Выпуск 0 – Пояснительная записка и габаритные чертежи подъемников
Выпуск 1 – Подъемник одновинтовой с ручным приводом г.п. 0.5 тс. Марки 0.5 В
Выпуск 2 – Подъемник одновинтовой с ручным приводом г.п. 1.0 тс. Марки 1 В
Выпуск 3 – Подъемник одновинтовой с ручным приводом г.п. 2.5 тс. Марки 2.5 В
Выпуск 4 – Подъемник двухвинтовой с ручным приводом г.п. 2×2.5 тс. Марки 5 ВД
Выпуск 5 – Подъемник одновинтовой с ручным приводом г.п. 5 тс. Марки 5 В
Выпуск 6 – Подъемник двухвинтовой с ручным приводом г.п. 2×5 тс. Марки 10 ВД
Выпуск 7 – Подъемник одновинтовой с ручным приводом г.п. 10 тс. Марки 10 В
Выпуск 8 – Подъемник двухвинтовой с ручным приводом г.п. 2×10 тс. Марки 20 ВД
Выпуск 9 – Подъемник одновинтовой с электроприводом г.п. 1.0 тс. Марки 1 ЭВ
Выпуск 10 – Подъемник одновинтовой с электроприводом г.п. 2.5 тс. Марки 2.5 ЭВ
Выпуск 11 – Подъемник двухвинтовой с электроприводом г.п. 2×2.5 тс. Марки 5 ЭВД
Выпуск 12 – Подъемник одновинтовой с электроприводом г.п. 5 тс. Марки 5 ЭВ
Выпуск 13 – Подъемник двухвинтовой с электроприводом г.п. 2×5 тс. Марки 10 ЭВД
Выпуск 14 – Подъемник одновинтовой с электроприводом г.п. 10 тс. Марки 10 ЭВ
Выпуск 15 – Подъемник двухвинтовой с электроприводом г.п. 2×10 тс. Марки 20 ЭВД
Выпуск 16 – Подъемник одновинтовой с электроприводом г.п. 20 тс. Марки 20 ЭВ
Выпуск 17 – Электропривод винтовых подъемников

Разработана институтом „Средазгипроводхлопок"

Главный инженер института — Эйнгорн Ф.Я.

Начальник ОМК — Филоненко Г.И.

Главный инженер проекта — Нагаев Р.И.

Утверждена Минводхозом СССР и введена в действие институтом „Средазгипроводхлопок"

Протокол № 551, от 25 ноября 1983 г.

Приказ № 328, от 28 мая 1984 г.

Выпуск 15
Серия 3.820.2-44

Наименование	Обозначение	Стр.
Подъемник двухвинтовой с электро-		
приводом г.п. 2×10 тс. Марки 20 ЭВД	26.058.ПВ.150.000	5
Подъемник двухвинтовой с электро-		
приводом г.п. 2×10 тс. Марки 20 ЭВД		
Сборочный чертеж.	26.058.ПВ.150.000 СБ	7
Подъемник двухвинтовой с электро-		
приводом г.п. 2×10 тс. Марки 20 ЭВД		
Габаритный чертеж	26.058.ПВ.150.000 ГЧ	9
Подъемник двухвинтовой с электро-		
приводом г.п. 2×10 тс. Марки 20 ЭВД		
Ведомость спецификаций	26.058.ПВ.150.000 ВО	10
Подъемник двухвинтовой с электро-		
приводом г.п. 2×10 тс. Марки 20 ЭВД		
Ведомость покупных изделий	26.058.ПВ.150.000 ВП	11
Подъемник двухвинтовой с электро-		
приводом г.п. 2×10 тс. Марки 20 ЭВД		
Инструкция по монтажу и эксплуатации	26.058.ПВ.150.000 ИЭ	14
Редуктор 2ЭР-4	26.058.ПВ.151.000	18
Редуктор 2ЭР-4		
Сборочный чертеж	26.058.ПВ.151.000 СБ	20
Узел фланца	26.058.ПВ.151.100	22
Узел фланца		
Сборочный чертеж	26.058.ПВ.151.100 СБ	23
Узел вал-шестерни 18Ш	26.058.ПВ.042.100	24
Узел вал-шестерни 18Ш		
Сборочный чертеж	26.058.ПВ.042.100 СБ	25
Колесо зубчатое коническое в сборе	26.058.ПВ.121.200	26
Колесо зубчатое коническое в сборе		
Сборочный чертеж	26.058.ПВ.121.200 СБ	27
Вилка	26.058.ПВ.121.300	28
Вилка		
Сборочный чертеж	26.058.ПВ.121.300 СБ	29

Наименование	Обозначение	Стр.
Втулка	26.058.ПВ.121.400	30
Втулка		
Сборочный чертеж	26.058.ПВ.121.400 СБ	31
Крышка	26.058.ПВ.121.500	32
Крышка		
Сборочный чертеж	26.058.ПВ.121.500 СБ	33
Вал соединительный	26.058.ПВ.152.000	34
Вал соединительный		
Сборочный чертеж	26.058.ПВ.152.000 СБ	35
Узел грузовой части	26.058.ПВ.071.000	36
Узел грузовой части		
Сборочный чертеж	26.058.ПВ.071.000 СБ	37
Узел грузовой гайки	26.058.ПВ.071.100	38
Узел грузовой гайки		
Сборочный чертеж	26.058.ПВ.071.100 СБ	39
Узел грузовой части	26.058.ПВ.081.000	40
Узел грузовой части		
Сборочный чертеж	26.058.ПВ.081.000 СБ	41
Узел грузовой гайки	26.058.ПВ.081.100	42
Узел грузовой гайки		
Сборочный чертеж	26.058.ПВ.081.100 СБ	43
Кожух винта 80 (левый).	26.058.ПВ.083.000	44
Кожух винта 80 (левый)		
Сборочный чертеж	26.058.ПВ.083.000 СБ	45
Рукоятка Р5	26.058.ПВ.084.000	46
Рукоятка Р5		
Сборочный чертеж	26.058.ПВ.084.000 СБ	47

Инв.№ подл. | Подп. и дата | Взам. инв.№ | Инв.№ дубл. | Подп. и дата

Изм.	Лист	№ докум.	Подп.	Дата
Разраб.	Дорнузаев			4.01.88
Пров.	Искандаров			12.01.88
Гл. инж. проекта	Нагаев			25.01.88
Н. Конт.	Мышкин			26.01.88
Утв.	Нагаев В.			26.01.88

3.820.2-44
26.058.ПВ.150.000 ДС

Подъемник двухвинтовой с электроприводом г.п. 2×10 тс. Марки 20 ЭВД
Содержание

Лит.	Лист	Листов
А	1	3

Копировал

Формат А3

Наименование	Обозначение	Стр.
Кожух винта 80	26.058.ПВ.142.000	48
Кожух винта 80		
Сборочный чертеж	26.058.ПВ.142.000 СБ	49
Кожух	26.058.ПВ.073.100	50
Кожух		
Сборочный чертеж	26.058.ПВ.073.100 СБ	50
Кожух составной	26.058.ПВ.073.200	51
Кожух составной		
Сборочный чертеж	26.058.ПВ.073.200 СБ	51
Желоб составной	26.058.ПВ.073.210	52
Желоб составной		
Сборочный чертеж	26.058.ПВ.073.210 СБ	52
Реле грузовое 10 ГРТ	26.058.ПВ.143.000	53
Реле грузовое, 10 ГРТ		
Сборочный чертеж	26.058.ПВ.143.000 СБ	54
Корпус	26.058.ПВ.143.100	55
Корпус		
Сборочный чертеж	26.058.ПВ.143.100 СБ	56
Узел вал-шестерни 2ВШ	26.058.ПВ.062.100	57
Узел вал-шестерни 2ВШ		
Сборочный чертеж	26.058.ПВ.062.100 СБ	58
Пробка	26.058.ПВ.031.004	59
Прокладка	26.058.ПВ.031.005	59
Кольцо	26.058.ПВ.035.005	60
Косынка	26.058.ПВ.035.006	60
Прокладка	26.058.ПВ.042.012	61
Вал-шестерня	26.058.ПВ.042.101	62
Корпус подшипника	26.058.ПВ.042.102	63
Втулка	26.058.ПВ.042.103	63
Кольцо стопорное	26.058.ПВ.042.104	64
Втулка	26.058.ПВ.044.001	65
Полоса	26.058.ПВ.044.002	65

Наименование	Обозначение	Стр.
Болт	26.058.ПВ.050.003	66
Полумуфта	26.058.ПВ.060.001	67
Сухарь	26.058.ПВ.060.002	67
Вал-шестерня	26.058.ПВ.062.101	68
Цапфа	26.058.ПВ.064.001	69
Винт грузовой	26.058.ПВ.070.001	70
Винт грузовой	26.058.ПВ.070.001-01	70
Корпус	26.058.ПВ.071.001	71
Крышка корпуса	26.058.ПВ.071.002	72
Кольцо регулировочное	26.058.ПВ.071.003	72
Гайка грузовая	26.058.ПВ.071.101	73
Колесо зубчатое коническое	26.058.ПВ.062.201	74
Фланец	26.058.ПВ.073.001	75
Желоб	26.058.ПВ.073.101	48
Гайка грузовая	26.058.ПВ.081.101	76
Труба	26.058.ПВ.083.001	44
Корпус отдушины	26.058.ПВ.092.017	77
Крышка отдушины	26.058.ПВ.092.018	77
Диск регулировочный	26.058.ПВ.094.005	78
Гайка	26.058.ПВ.094.005	78
Втулка	26.058.ПВ.094.007	79
Втулка	26.058.ПВ.094.008	79
Уголок	26.058.ПВ.094.009	80
Хомут	26.058.ПВ.094.010	80
Крышка	26.058.ПВ.094.011	81
Винт	26.058.ПВ.094.012	81
Ось	26.058.ПВ.113.001	82
Труба	26.058.ПВ.113.002	82
Вал-шестерня	26.058.ПВ.121.002	83
Корпус	26.058.ПВ.121.003	84

Инв.№ подл. | Подп. и дата | Взам. инв.№ | Инв.№ дубл. | Подп. и дата

Выпуск 15

Серия 3.820.2-44

Наименование	Обозначение	Стр.
Поддон	26.058.ПВ.121.004	86
Колесо зубчатое цилиндрическое	26.058.ПВ.121.005	87
Муфта кулачковая	26.058.ПВ.121.007	89
Рукоятка	26.058.ПВ.121.008	90
Втулка	26.058.ПВ.121.009	90
Втулка	26.058.ПВ.121.010	91
Втулка	26.058.ПВ.121.011	91
Втулка	26.058.ПВ.121.012	92
Крышка	26.058.ПВ.121.013	92
Кольцо	26.058.ПВ.121.014	93
Кольцо	26.058.ПВ.121.015	93
Прокладка	26.058.ПВ.121.016	94
Прокладка	26.058.ПВ.121.017	94
Прокладка	26.058.ПВ.121.018	61
Шайба	26.058.ПВ.121.103	95
Колесо зубчатое коническое	26.058.ПВ.121.201	96
Втулка	26.058.ПВ.121.202	95
Валик	26.058.ПВ.121.301	97
Сухарь	26.058.ПВ.121.302	28
Щека	26.058.ПВ.121.303	97
Втулка	26.058.ПВ.121.401	98
Фланец	26.058.ПВ.121.402	98
Крышка	26.058.ПВ.121.501	99
Втулка	26.058.ПВ.121.502	99
Диафрагма	26.058.ПВ.123.001	100
Трубка	26.058.ПВ.123.002	100
Гайка	26.058.ПВ.123.003	101
Гайка	26.058.ПВ.123.004	101
Лист верхний	26.058.ПВ.140.001	102
Прокладка	26.058.ПВ.140.002	102
Лист нижний	26.058.ПВ.140.003	66

Наименование	Обозначение	Стр.
Труба	26.058.ПВ.142.001	75
Вал-шерстерня	26.058.ПВ.151.001	103
Колесо зубчатое коническое	26.058.ПВ.121.006	88
Фланец	26.058.ПВ.131.101	104
Шестерня коническая	26.058.ПВ.151.101	105
Труба	26.058.ПВ.152.001	69
Приложение: установка датчика	ДПМ1.000.000.000 МЧ.	106

Перечень

ГОСТ ов, примененных в проекте

ГОСТ 103-76	ГОСТ 4543-71*	ГОСТ 11371-78
ГОСТ 380-71*	ГОСТ 5264-80	ГОСТ 13754-81
ГОСТ 397-79*	ГОСТ 5915-70*	ГОСТ 13755-81
ГОСТ 481-80	ГОСТ 5918-73*	ГОСТ 13940-80
ГОСТ 493-79	ГОСТ 6402-70*	ГОСТ 13941-80
ГОСТ 535-79	ГОСТ 6874-75	ГОСТ 14034-74*
ГОСТ 1050-74**	ГОСТ 7338-77*	ГОСТ 14637-79
ГОСТ 1412-79	ГОСТ 7738-77*	ГОСТ 14776-79
ГОСТ 1476-75*	ГОСТ 7798-70*	ГОСТ 15878-79
ГОСТ 1477-75*	ГОСТ 8338-75	ГОСТ 16037-80
ГОСТ 1483-75*	ГОСТ 8509-72*	ГОСТ 16523-70*
ГОСТ 1491-80	ГОСТ 8732-78	ГОСТ 17473-80
ГОСТ 1585-79	ГОСТ 8731-74*	ГОСТ 17475-80
ГОСТ 1643-81	ГОСТ 8733-74*	ГОСТ 19523-81*
ГОСТ 2590-71*	ГОСТ 8734-75*	ГОСТ 19853-74
ГОСТ 3057-79	ГОСТ 8752-79	ГОСТ 19903-74*
ГОСТ 3128-70*	ГОСТ 8790-79	ГОСТ 22034-76*
ГОСТ 3129-70*	ГОСТ 9347-74*	ГОСТ 23360-78
ГОСТ 3282-74*	ГОСТ 9649-78	

Подп. и дата | Инв. № дубл. | Взам. инв. № | Подп. и дата | Инв. № подл.

Изм.	Лист	№ докум.	Подп.	Дата	3.820.2-44 26.058.ПВ.150.00С ДС	Лист 3

Копировал: [illegible]

Формат А3

Серия 3.820.2-44 Выпуск 15

Формат	Зона	Поз.	Обозначение	Наименование	Кол.	Примечание
				Документация		
А3			26.058.ПВ.150.000 СБ	Сборочный чертеж		
А3			26.058.ПВ.150.000.ГЧ	Габаритный чертеж		
А3			26.058.ПВ.150.000 ВС	Ведомость спецификаций		
А3			26.058.ПВ.150.000.ВП	Ведомость покупных изделий		
А4			26.058.ПВ.150.000 ИЭ	Инструкция по монтажу и эксплуатации		
				Сборочные единицы		
А4		1	26.058.ПВ.151.000	Редуктор 2ЭР-4	1	
А4		2	26.058.ПВ.152.000	Вал соединительный		
А4		3	26.058.ПВ.071.000	Узел грузовой части	1	
А4		4	26.058.ПВ.081.000	Узел грузовой части	1	
А4		5	26.058.ПВ.083.000	Кожух винта 80 (левый)	1	
А4		6	26.058.ПВ.084.000	Рукоятка Р5	1	
А4		7	26.058.ПВ.142.000	Кожух винта 80	1	
А4		8	26.058.ПВ.143.000	Реле грузовое 10ГРТ	2	
А4		9	26.058.ПВ.062.100	Узел вал-шестерни 2ВШ	1	

Подп. и дата | Инв. N дубл. | Взам. инв. N | Подп. и дата | Инв. N подл.

Изм.	Лист	N докум.	Подп.	Дата
Разраб.		Сарнугаев	[illegible]	4.04.83
Пров.		Искандеров	[illegible]	12.04.83
Гл. инж. проекта		Нагаев	[illegible]	25.04.83
Н. контр.		Мышкин	[illegible]	28.04.83
Утв.		Филоненко	[illegible]	26.04.83

26.058 ПВ.150 000

Подъемник двухвинтовой с электроприводом г.п. 2×10 тс. Марки 20 ЭВД

Лит.	Лист	Листов
А	1	3

Копировал [illegible] Формат А4

Формат	Зона	Поз.	Обозначение	Наименование	Кол.	Примечание
				Детали		
А4		10	26.058.ПВ.042.012	Прокладка	6	Наиб. кол.
А4		11	26.058.ПВ.050.003	Болт	2	
А4		12	26.058.ПВ.060.001	Полумуфта	4	
А4		13	26.058.ПВ.060.002	Сухарь	2	
А3		14	26.058.ПВ.070.001	Винт грузовой	1	
А3		15	26.058.ПВ.070.001-01	Винт грузовой	1	
А4		16	26.058.ПВ.140.001	Лист верхний	2	
А4		17	26.058.ПВ.140.002	Прокладка	2	
А4		18	26.058.ПВ.140.003	Лист нижний	2	
				Стандартные изделия		
				Болты ГОСТ 7798-70*		
		20		М 10×25.66.0125	8	
		21		М 12×35.66.0125	2	
		22		М 20×50.66.0125	4	
		23		М 20×90.66.0125	4	
		24		Винт М 12×20.66.0125		
				ГОСТ 1483-75	8	
				Гайки 5915-70*		
		25		М 10.6.0125	4	
		26		М 12.6.0125	4	
		27		М 27.6.0125	2	
				Шайбы ГОСТ 6402-70*		
				10.65г.0125	12	
				12.65г.0125	6	
				20.65г.0125	8	
				Шайба 27.01.019 ГОСТ 11371-78	2	

Подп. и дата | Инв. N дубл. | Взам. инв. N | Подп. и дата | Инв. N подл.

Изм.	Лист	N докум.	Подп.	Дата

3.820.2-44 26.058.ПВ.150.000 Лист 2

Копировал [illegible] Формат А4.

Формат	Зона	Поз.	Обозначения	Наименование	Кол.	Примечание
		32		Шпонка 12×8×45 ГОСТ 23360-78	3	
				Прочие изделия		
		33		Электродвигатель с повышенным скольжением типа 4А С100 L6 У1 2,6 квт, 220/380 В, синхронное число оборотов – 920 об/мин. 50 Гц исп. М302		
		34		Датчик ДПМ 1	1	См. СБ
				Материалы		
		35		Проволока 1,2-0-С ГОСТ 3282-74*	0,5	м.

Серия 3.820.2-44 Выпуск 15

Инв. № подл. | Подп. и дата | Взам. инв. № | Инв. № дубл. | Подп. и дата

Изм.	Лист	№ докум.	Подп.	Дата	3.820.2-44 26.058 ПВ.150 000	Лист 3

Копировал: [illegible] Формат А4

26.058.ПВ.150.000 СБ

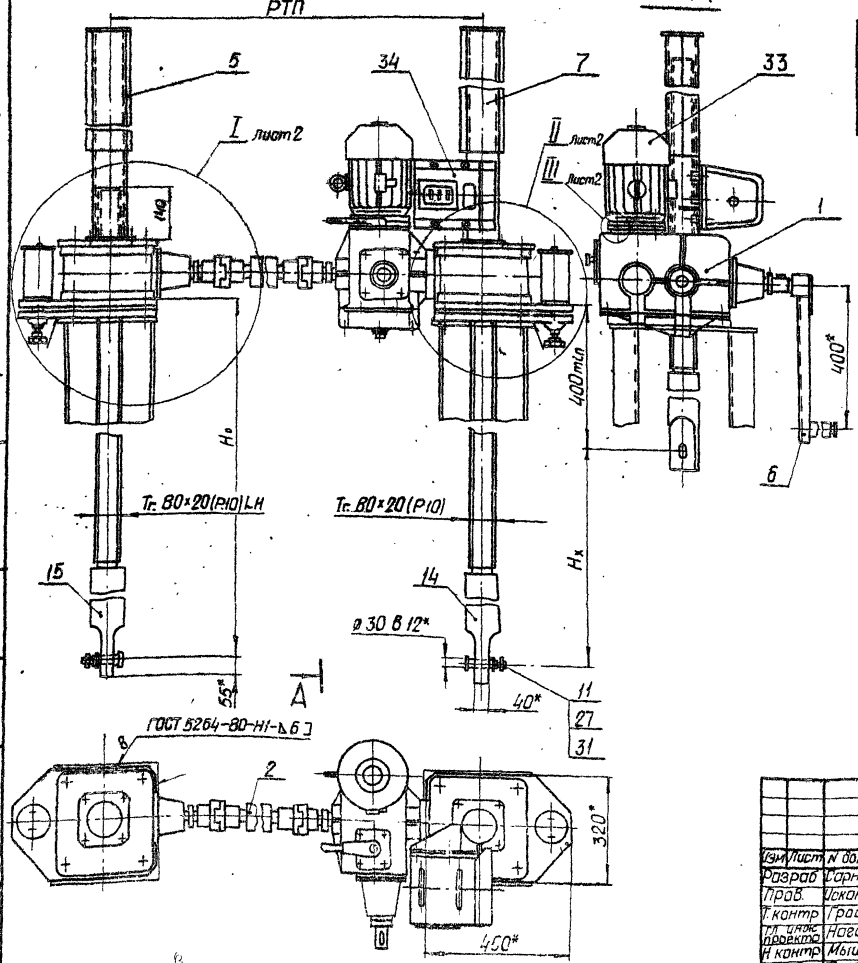

Таблица 1

Техническая характеристика подъемника

Резьба грузового винта	Усилие в тс наиб			H_0 в м наиб.	Усиление на рукоятке при в кгс.	Время подъема затвора на 1м. в мин.	
	тяговое Т	посадочное П	дожимное Д			электродвигателем	вручную
Tr.80×20(P10)	2×10	2×10	2×12	4.9	5.0	6	40

Технические требования

1. Регулировку грузового реле произвести по потребному посадочному усилию (см. черт. 26.058.ПВ.143.000СБ).
2. Регулировку зацепления конических пар обеспечить установкой необходимого кол. дет. поз 10. Степень точности передачи ВСТ СЭВ 186-75.
3. На разрезе А-А винт грузовой поз. 14 показан в крайнем верхнем положении
4. На чертеже приведен один из способов крепления подъемника
5* Размеры для справок
6. Данные по электрооборудованию см электропривод винтовых подъемников (выпуск 17)
7. Остальные технические требования по общим ТУ на изготовление подъемника
8. Установку датчика ДПМ1 см. приложение к выпуску.

Изм	Лист	N докум.	Подп	Дата
Разраб		Сарнугаев		4.04.83
Пров.		Искандеров		12.04.83
Т.контр		Граш		19.04.83
Гл. инж. проекта		Нагаев		25.04.83
Н.контр		Мышкин		28.04.83
Утв		Филоненко		26.04.83

3.820.2-44

26 058 ПВ.150 000СБ

Подъемник двухвинтовой с электроприводом г.п. 2×10 тс Марки 20 ЭВД Сборочный чертеж

Лит	Масса	Масштаб
А	См.таб.3	1:10

Лист 1 Листов 2

Копировал:

Формат А3

Серия 3.820.2-44 Выпуск 15

Инв. N подл. | Подп и дата | Взам инв N | Инв № дубл. | Подп и дата

26.058.ПВ.150.000 СБ

Серия 3.820.2-4ч Выпуск 15

Таблица 2

Теоретическая масса подъемников

H_x в м	H_0 в м					
	2,5	3,0	3,5	4,0	4,5	4,9
	Масса 1 шт. без учета электроаппаратуры, кг.					
2,0	611	661	711	761	811	852
2,5		645	694	744	794	834
3,0			677	727	717	817
3,5				719	759	799
4,0					741	781
4,5						762

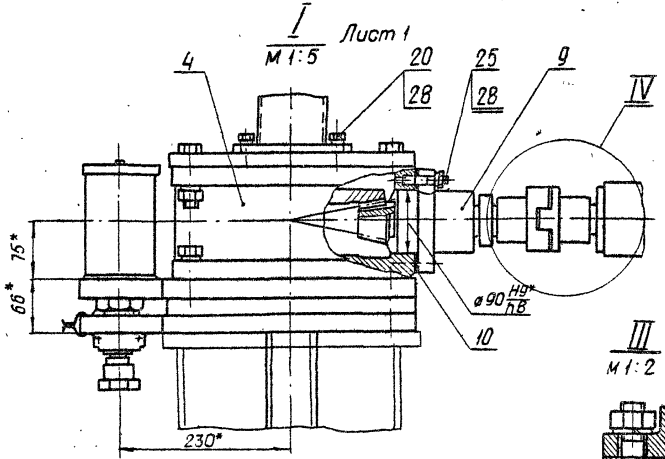

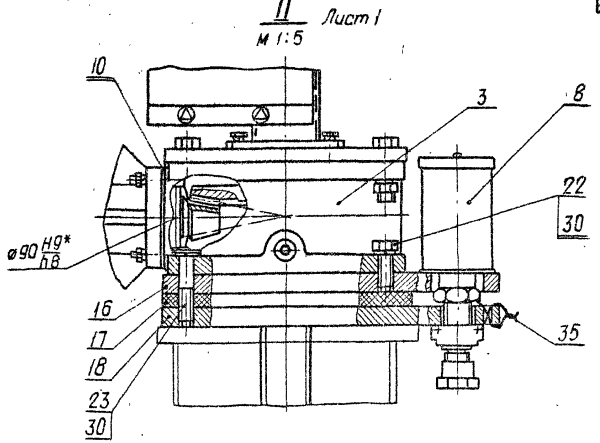

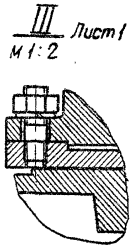

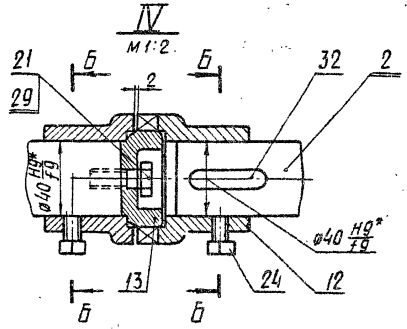

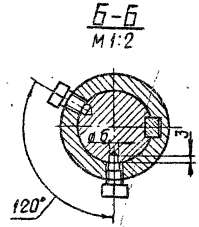

				3.820.2-4ч 26.058 ПВ.150.000 СБ	
Изм.	Лист	N докум.	Подп.	Дата	
Разраб		Сорнугаев		4.04.83	Подъемник двухвинтовой с электроприводом г.п. 2х10 тс. Марки 20'98Д Сборочный чертеж
Пров		Искандеров		12.04.83	
Т.контр		Грош		19.04.83	
Гл. инж. проекта		Нагаев		25.04.83	
Н.контр		Мышкин		26.04.83	
Утв.		Филоненко		26.04.83	

Лит	Масса	Масштаб
А		
Лист 2	Листов	

Копировал

Формат А3

Взам. инв. № | Инв. № дубл. | Подп. и дата | Инв. № подл. | Подп. и дата

26.058.ПВ.150.000ГЧ

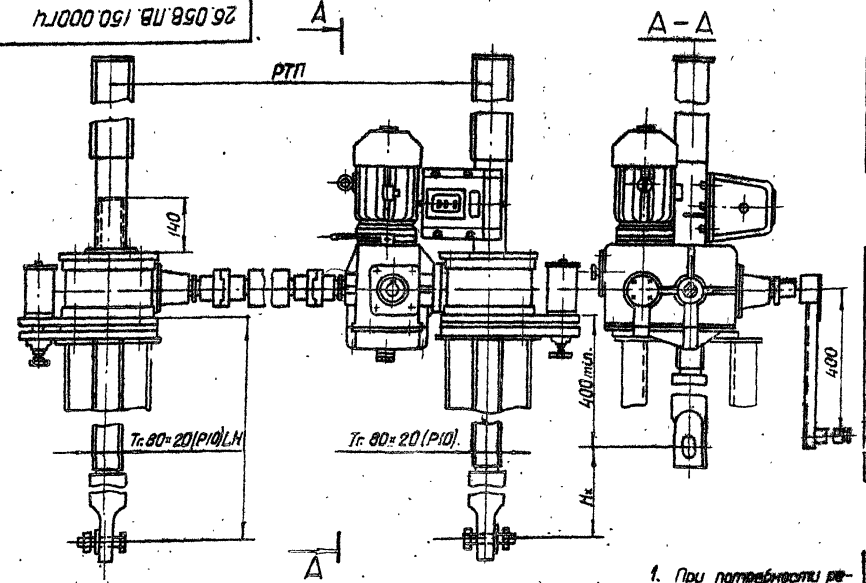

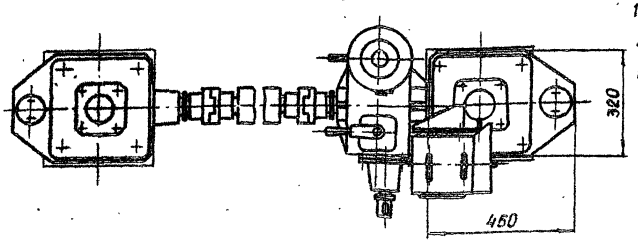

1. При потребности регулировки ниже предела 1.98 тс. подъемник комплектуется другим грузовым реле 2,5 ГРТ или 5ГРТ соответствующими пределами заневоливания пружин.

2. Регулировку грузового реле произвести по потребному посадочному усилию (см.тб.2).

Таблица 1

Техническая характеристика подъемника

Резьба грузового винта	Усилие в тс. тяговое Т	Усилие в тс. посадки П	H_0 в м. наиб.	Электродв. 4АС100L6У1 исп. М302	Станция управления электропр.	Усилие на рукоятке при Т в кгс	Время подъема затвора на 1 м. в мин. электр.	Время подъема затвора на 1 м. в мин. вручную
Тг.80×20(Р10)	2×10	2×10	4.9	n=920 об/мин N=2.6 квт.	ЯАА 5401-2974У1	50	6	40

Таблица 2

Данные на заказ по затвору

Усилие посадочное потребное в тс.	$П_з$	
Усилие регулировки грузового реле в тс.	Р	
Расстояние от подошвы подъемника до оси проушины опущенного затвора в м	H_0	
Полный ход затвора в м.	H_x	
Расстояние между точками подвеса затвора	РТП	
Датчик ДПМ 1 Шаг. гр. винта	Р	
Теоретическая масса подъемника	Q	

Таблица 3

Теоретическая масса подъемников при РТП = 4 м.

H_x, в м	H_0 в м: 2,5	3,0	3,5	4,0	4,5	4,9
	Масса 1шт без учета электроаппаратуры, кг.					
2.0	611	661	711	761	811	852
2.5		645	694	744	794	834
3.0			677	727	717	817
3.5				719	759	799
4.0					741	781
4.5						762

Изм	Лист	№ докум	Подп	Дата
Разраб		Сарнугаев		4.04.83
Пров		Искандеров		12.04.83
Т контр		Гром		19.04.83
Гл инж. проекта		Нагаев		25.04.83
Н контр		Мышкин		25.04.83
Утв		Филоненко		25.04.83

3.820.2-44

26.058.ПВ.150.000ГЧ

Подъемник двухвинтовой с электроприводом г.п. 2×10тс. Марки 20ЭВД Габаритный чертеж.

Лит	Масса	Масштаб
А	см таб 3	1:10

Лист | Листов 1

Копировал | Формат А3.

Серия 3.820.2-44 Выпуск 15

Инв. № подл. | Подп. и дата | Взам. инв. № | Инв. № дубл. | Подп. и дата

Выпуск 10

Серия 3.820.2-44

№ строки	Обозначение	Наименование	Куда входит: Обозначение	Куда входит: Кол	Общее кол.	Примечание
1	26.058.ПВ.150.000	Подъемник двухвинтовой г.п. 2×10тс. марки 20 ЭВД			1	
2	26.056.ПВ.151.000	Редуктар 2ЭР-4	26.058.ПВ.150.000	1	1	
3	26.058.ПВ.152.000	Вал соединительный	26.058.ПВ.150.000	1	1	
4						
5	26.058.ПВ.071.000	Узел грузовой части	26.058.ПВ.150.000	1	1	
6	26.058.ПВ.081.000	Узел грузовой части	26.058.ПВ.150.000	1	1	
7	26.058.ПВ.083.000	Кожух винта 80 (левый)	26.056.ПВ.150.000	1	1	
8	26.058.ПВ.084.000	Рукоятка Р5	26.058.ПВ.150.000	1	1	
9	26.058.ПВ.142.000	Кожух винта 80	26.058.ПВ.150.000	1	1	
10	26.058.ПВ.143.000	Реле грузовое 10ГРТ	26.058.ПВ.150.000	1	1	
11						
12	26.058.ПВ.062.100	Узел вал-шестерни 2Вш	26.058.ПВ.150.000	1	1	
13	26.058.ПВ.151.100	Узел фланца	26.058.ПВ.150.000	1	1	
14	26.058.ПВ.042.100	Узел вал-шестерни 1Вш	26.058.ПВ.150.000	1	1	
15	26.058.ПВ.121.200	Колесо зубчатое коническое в сборе	26.058.ПВ.150.000	1	1	
16	26.058.ПВ.121.300	Вилка	26.058.ПВ.150.000	1	1	
17	26.058.ПВ.121.400	Втулка	26.058.ПВ.150.000	1	1	
18	26.058.ПВ.121.500	Крышка	26.058.ПВ.150.000	1	1	
19	26.058.ПВ.071.100	Узел грузовой гайки	26.058.ПВ.071.000	1	1	
20	26.058.ПВ.081.100	Узел грузовой гайки	26.058.ПВ.081.000	1	1	
21	26.058.ПВ.073.100	Кожух	26.058.ПВ.142.000	1	1	
22	26.058.ПВ.073.200	Кожух составной	26.058.ПВ.142.000	1	2	
23	26.058.ПВ.073.210	Желоб составной	26.058.ПВ.073.200	1	4	
24	26.058.ПВ.143.100	Корпус	26.058.ПВ.143.000	1	1	

Инв. № подл. | Подп. и дата | Взам. инв. № | Инв. № дубл. | Подп. и дата

Изм.	Лист	№ докум.	Подп.	Дата
Разраб		Барнугаев		4.09.85
Пров		Искандеров		12.09.85
Гл. инж. проекта		Нагаев		25.09.85
Н. контр.		Мышкин		25.09.85
Утв.		Филоненко		26.09.85

3.820.2-44
26.058.ПВ.150.000 ВС

Подъемник двухвинтовой с электроприводом г.п. 2×10тс марки 20 ЭВД
Ведомость спецификаций

Лит	Лист	Листов
А		1

Копировал

Формат А3

Выпуск 16

Серия 3.820.2-44

№ строки	Наименование	Код ОКП	Обозначение документа на поставку	Поставщик	Куда входит (обозначение)	Количество на изделие	Количество в комплекте	Количество на регулир.	Количество всего	Примечание
1										
2	Подшипники									
3										
4	Подшипник 8124		ГОСТ 6874-75		26.058.ПВ.071.000	4			4	
5	09		ГОСТ 8338-75		26.058.ПВ.151.100	1			1	
6	204				26.058.ПВ.151.000	2			2	
7										
8	Крепежные изделия									
9										
10	Болт М6×16.66.0125		ГОСТ 7798-70*		26.058.ПВ.151.008	10			10	
11	М8×20.66.0125				26.058.ПВ.151.000	12			12	
12	М10×25.66.0125				26.058.ПВ.150.000	8			8	
13	М12×35.66.0125				26.058.ПВ.150.000	6			6	
14	М12×60.66.0125				26.058.ПВ.151.000	2			2	
15	М12×70.66.0125				26.058.ПВ.151.000	2			2	
16	М20×50.66.0125				26.058.ПВ.150.000	4			4	
17	М20×70.66.0125				26.058.ПВ.071.000	8			8	
18	М20×90.66.0125				26.058.ПВ.150.000	4			4	
19	Винт М10×20.66.0125		ГОСТ 1476-75*		26.058.ПВ.151.000	6			6	
20	М12×20.66.0125		ГОСТ 1483-75*		26.058.ПВ.150.000	8			8	
21	ВМ4-8g×10.66.0125		ГОСТ 1491-80		26.058.ПВ.151.000	8			8	
22										
23	ВМ5-8g×12.66.0125				26.058.ПВ.151.000	2			2	
24	В1.М4-8g×30.66.0125		ГОСТ 17473-80		26.058.ПВ.143.000	4			4	
25	М10-8g×25.66.0125		ГОСТ 17475-80		26.058.ПВ.151.000	4			4	
26	М8×20.66.0125		ГОСТ 1483-75*		26.058.ПВ.151.000	1			1	

Инв.№ подл. | Подп. и дата | Взам. инв.№ | Инв.№ дубл. | Подпись и дата

Изм.	Лист	№ докум.	Подп.	Дата
Разраб.		Сарнуаев		12.01.87
Пров.		Искандеров		12.01.87
Гл. спец. проекта		Навоев		25.01.87
Н. контр.		Мышкин		26.01.87
Утв.		Филоненко		26.01.87

3.820.2-44

26.058.ПВ.150.000 ВП

Подъемник двухвинтовой с электроприводом гп 2×10тс. марки 2П ЭВД

Ведомость покупных изделий

Лит	Лист	Листов
А	1	3

Копировал

Формат А3

Выпуск 15

Серия 3.820.2-44

№ строки	Наименование	Код ОКП	Обозначение документа на поставку	Поставщик	Куда входит (обозначение)	Количество: на изделие	Количество: в комплекте	Количество: на регулир.	Количество: всего	Примечание
1	Гайка М 4. 6. 0125		ГОСТ 5915-70*		26.058.ПВ.143.000	4			4	
2	М 10. 6. 0125				26.058.ПВ.150.000	4			4	
3	М 12. 6. 0125				26.058.ПВ.150.000	12			12	
4	М 20. 6 0125				26.058.ПВ.071.000	4			4	
5	М 27. 6. 0125				26.058.ПВ.150.000	2			2	
6	М 8. 6 0125		ГОСТ 5918-73*		26.058.ПВ.121.300	2			2	
7										
8	Шайба 4. 65Г. 0125		ГОСТ 6402-70*		26.058.ПВ.143.000	4			4	
9	5. 65Г. 0125				26.058.ПВ.143.000	4			4	
10	6. 65Г. 0125				26.058.ПВ.151.000	8			8	
11	8. 65Г. 0125				26.058.ПВ.151.000	12			12	
12	10. 65Г. 0125				26.058.ПВ.150.000	12			12	
13	12. 65Г. 0125				26.058.ПВ.150.000	26			26	
14	20. 65Г. 0125				26.058.ПВ.150.000	16			16	
15	Шайба 8. 01.019		ГОСТ 11371-78		26.058.ПВ.121.300	2			2	
16	27. 01.019				26.058.ПВ.150.000	2			2	
17	Шпилька М12-8q×30.66.0125		ГОСТ 22034-76*		26.058.ПВ.151.000	4			4	
18	М12-8q×35.66.0125		ГОСТ 22034-76*		26.058.ПВ.071.000	8			8	
19	Шплинт 2×22		ГОСТ 397-79		26.058.ПВ.121.300	2			2	
20	Шпонка 10×8×36		ГОСТ 23360-78		26.058.ПВ.151.000	1			1	
21	12×8×45				26.058.ПВ.150.000	3			3	
22	12×8×45		ГОСТ 8790-79		26.058.ПВ.042.100	2			2	
23	12×8×56				26.058.ПВ.151.000	2			2	
24	Штифт 8т6×36		ГОСТ 3128-70*		26.058.ПВ.071.000	12			12	
25										
26										
27	Прочие изделия									
28										
29	Датчик ДПМ 1			ПКТБ „Узводприборавтоматика" г. Нариманов. ул. Лихачева, 41		1			1	См. сб

Подп. и дата | Взам. инв. № | Инв. № дубл. | Подп. и дата | Инв. № подл.

Изм	Лист	№ докум.	Подп.	Дата	3.820.2-44	26.058.ПВ.150.000.ВП	Лист 2

Копировал: [signature] Формат А3

Выпуск 15

Серия 3.820.2-44

№ строки	Наименование	Код ОКП	Обозначение документа на поставку	Поставщик	Куда входит (обозначение)	Количество: на изделие	Количество: в комплекте	Количество: на регулир	Количество: всего	Примечание
1	Кольцо 1545		ГОСТ 13940 - 80		26.058.ПВ.151.100	1			1	
2	1585		ГОСТ 13941 - 80		26.058.ПВ.151.100	1			1	
3	Манжета 1-40×60-1		ГОСТ 8752 - 79		26.058.ПВ.151.000	3			3	
4	1-120×150-1				26.058.ПВ.071.000	2			2	
5										
6	Масленка 1.2.Ц6		ГОСТ 19853-74*		26.068.ПВ.042.100	2			2	
7	Микропереключатель			Каменец-Подольский						
8	МП 2101 исп.4		МРТУ 16.526.012-65	электромеханический завод	26.058.ПВ.143.000	2			2	
9	Пружина тарельчатая									
10	НО 80×40×4×2		ГОСТ 3057-79		26.058.ПВ.143.000	24			24	
11	Электродвигатель с									
12	повышенным скольжением									
13	типа 4АС100L6У1 2,5 кВт;			„Основелавэлектро"						
14	220/380 В; 920 об/мин; 50 Гц;			г. Москва Ж-210						
15	исп. М302		ГОСТ 19523-81	Покровский бульвар, 3	26.058.ПВ.150.000	1			1	
16										
17										
18										
19										
20										
21										
22										
23										
24										
25										
26										
27										
28										
29										

Инв. № подл. | Подп. и дата | Взам. инв. № | Инв. № дубл. | Подп. и дата

Серия 3.820.2-44 Выпуск 15

1. Подготовка подъемника к монтажу.

1.1 Транспортирование подъемника до места монтажа производить в заводской таре. В случае отсутствия тары принять меры к сохранной доставке его на сооружение.

1.2. Распаковать и проверить комплектность подъемника

1.3. Произвести расконсервацию подъемника. Консервационную смазку смыть керосином или соляровым маслом с помощью волосяной щетки, затем все составные части подъемника протереть чистой сухой ветошью.

1.4. Внешним осмотром проверить отсутствие трещин, надломов, подгнутостей, забоин на резьбе грузовых винтов и грузовых гаек. При наличии забоин резьбу поправить личным или бархатным напильником, либо шабером.

1.5 На резьбу грузовых винтов, на все обработанные и и трущиеся детали нанести тонкий слой солидола.

1.6 Перед монтажом подъемника с помощью автокрана убедиться в том, что затвор в пазах закладных частей перемещается как вверх, так и вниз плавно, без рывков, перекосов и заеданий. Устранить причины, препятствующие плавному ходу затвора и опустить затвор на порог.

1.7 В случае раздельной поставки составных частей подъемника произвести его частичную сборку. Узлы грузовых частей собрать с примыкающим к ним составными узлами; отдельно составить соединительный вал, грузовые винты и кожухи грузовых винтов.

Инв. N подл. | Подп. и дата | Взам. инв. N | Инв. N дубл. | Подп. и дата

					26.058.ПВ.150.000 ИЗ		
Изм.	Лист	N докум.	Подп.	Дата	3.820.2-44		
Разраб.		Сартуганов		02.01.85	Подъемник двухвинтовой с электроприводом Гп 2х10т с. Марки 2.0 ЭВД Инструкция по монтажу и эксплуатации	Лит.	Лист 1	Листов 7
Пров.		Искандеров		02.01.85		А		
Гл. инж. проекта		Нагаев		25.01.85				
Н. контр.		Мышкин		26.01.85				
Утв.		Филоненко		26.01.85				

Копировал Формат А4

2. Монтаж.

2.1. Монтаж подъемника на сооружении производить в строгом соответствии с монтажным чертежом механооборудования.

2.2 Произвести болтовое соединение грузовых винтов с проушинами затвора, имея ввиду, что один винт имеет левую резьбу, другой - правую. Такелажные работы грузовых винтов осуществлять с помощью рым-болтов, ввернутых в торец грузового винта.

2.3 На грузовые винты навинтить узлы грузовых частей в сборе с составными частями. Предварительное навинчивание произвести вращением всего узла, а затем проворачиванием вал-шестерни, либо выходного вала редуктора

2.4 Обе грузовые части выставить на одной высоте с помощью нивелира Грузовые винты при этом должны быть выставлены строго вертикально по отвесу.

2.5 Установить соединительный вал не менее вертикального положения винтов и расположения грузовых частей по высоте

2.6 Для управления подъемником от ручного привода рукоятку переключения привода на редукторе полностью повернуть в положение „Р" и надежно застопорить

2.7 Произвести подъем затвора от ручного привода. При подъеме проверить отсутствие биения соединительного вала, отсутствие заеданий и посторонних шумов в зацеплениях зубчатых пар

2.8. При верхнем положении затвора нижние листы подъемника приварить по периметру сопряжения с листом рамы или колонки

2.9 Произвести опускание затвора. При подъеме и опускании затвора убедиться в том, что усилие на рукоятке привода находится в пределах величины, указанной в характеристике подъемника

Инв. N подл. | Подп. и дата | Взам. инв. N | Инв. N дубл. | Подп. и дата

					26.058.ПВ.150.000 ИЗ	Лист 2
Изм.	Лист	N докум.	Подп.	Дата	3.820.2-44	

Копировал Формат А4

3. Наладка

3.1. При опущенном положении затвора снять крышки узлов грузовых частей и смотровую крышку редуктора и при вывернутых сливных пробках промыть керосином или соляровым маслом внутренние полости.

3.2. В грузовые части набить свежий ЦИАТИМ-201, обильно смазать коническую пару и подшипники, в редуктор залить свежий нигрол и закрыть крышки. Проверить чистоту суфлерных отверстий в отдушине.

3.3. Произвести подводку электропитания согласно чертежам электрооборудования подъемника.

3.4. Для управления подъемником от электропривода рукоятку переключения привода на редукторе вновь повернуть в положение „Э" и надежно застопорить.

4. Опробование и регулирование

4.1. Нажать на кнопку „Подъем" и при отсутствии шумов, указывающих на ненормальную работу подъемника, производить подъем затвора на величину высоты его хода, соблюдая при этом правила техники безопасности.

4.2. Произвести опускание затвора на порог и проверить надежность срабатывания грузовых реле. При соприкосновении нижней кромки затвора с порогом следить за прогибом винтов. Если винт начинает гнуться, а электродвигатель не отключается, нажать на кнопку „стоп" и проверить правильность сборки электрической схемы. При отсутствии дефектов в электросхеме, произвести перерегулировку грузового реле на заданное дожимное усилие с помощью приспособления, документация которого помещена в выпуске 0 настоящей типовой документации.

4.3. После непрерывной работы подъемника в течение одного часа температура масла в редукторе не должна превышать +40°С, температура корпуса электродвигателя не выше +50°С.

4.4. Установить кожухо и смонтировать датчик ДПМ1. Убедиться в надежном зацеплении звездочки ДПМ1 с винтом. При положении затвора на пороге показание ДПМ1 нулевое. Кулачки сигнализации крайних положений затвора в ДПМ1 настроить на нужную высоту.

4.5. При работе подъемника проверить соответствие показаний датчика с истинным положением затвора и своевременную сигнализацию крайних положений затвора.

4.6. Произвести сдачу в эксплуатацию смонтированного подъемника.

5. Эксплуатация подъемника

Исправная работа подъемника может быть обеспечена только при постоянном и правильном уходе за ним; необходимо выполнять следующие основные требования:

5.1. Перед работой подъемником произвести внешний осмотр его на предмет отсутствия поломок и повреждений, обратив особое внимание на состояние грузовых винтов. Производить маневрирование затвора с погнутым винтом запрещается, т.к. это может привести к перегрузкам и поломкам других деталей подъемника.

5.2. Проверить наличие крепежных изделий и затяжку всех болтовых соединений. В случае ослабления болтовые соединения подтянуть.

5.3. Проверить наличие смазки на трущихся поверхностях и на грузовых винтах. Если грузовые винты загрязнены, необходимо их промыть керосином или соляровым маслом и нанести на

резьбовую часть тонкий слой свежего солидола. Работа с загрязненными винтами резко сокращает срок службы грузовых гаек.

5.4. Проверить наличие масла в редукторе и нет ли его утечки через разъемы и болтовые соединения. При недостаточном количестве масла необходимо долить до оси вала зубчатого колеса

5.5. При наличии посторонних шумов во время работы подъемника, при вибрациях и при сильном нагреве электродвигателя немедленно отключить питание, выявить и устранить неполадки.

5.6. Не реже двух раз в году производить замену смазки в редукторе, грузовых частях, в подшипниках и на резьбовых поверхностях грузовых винтов. Сорта масел, применяемых в подъемнике указаны в ТУ. При замене смазки производить тщательную промывку керосином или соляровым маслом.

5.7. Периодически производить окраску подъемника в цвета, указанные в ТУ на изготовление. Перед окраской места покрытые ржавчиной, скопления толстого слоя старой краски и места потрескавшейся старой краски удалить металлической щеткой и протереть смоченной в бензине влажной ветошью.

5.8. По окончании вегетационного периода произвести разборку грузовых частей подъемника. Все детали промыть в керосине или в соляровом масле, протереть ветошью, тщательно осмотреть, набить смазку ЦИАТИМ-201 и произвести сборку.

5.9. После каждой разборки грузовых частей необходимо производить подъем затвора на полную величину его хода и опустить затвор на порог.

6. Правила безопасности.

6.1. К обслуживанию подъемника допускаются лица, прошедшие инструктаж по соблюдению правил безопасности и изучившие инструкцию по эксплуатации подъемного механизма.

Инв.№ подл. | Подп. и дата | Взам. инв.№ | Инв.№ дубл. | Подп. и дата

Знания их проверяются ежегодно.

6.2. Запрещается пользоваться неисправным инструментом.

6.3. На сооружении должно быть необходимое количество оградительных решеток и перил. Решетки и перила должны быть в исправном состоянии.

6.4. Сооружение, на котором установлен подъемный механизм, должно быть оборудовано средствами тушения пожара (песок, лопата и пр.)

6.5. На служебном мостике и вблизи подъемника нельзя оставлять грязную промасленную ветошь и какие-либо посторонние предметы. Легко воспламеняющиеся жидкости для промывки деталей и узлов подъемника подносить в малоемкой таре

6.6. Перед маневрированием затвором убедиться в отсутствии людей или скота, могущих подвергнуться затоплению.

6.7. Регулярно проверять надежность заземления (или зануления) всех металлических частей подъемника.

6.8. В случае возникновения резких стуков и шумов в механизме подъемника производить немедленное отключение и устранить неисправности.

6.9. Включать в работу подъемник, заведомо зная, что он неисправный - запрещается.

6.10. Перед нажатием на кнопки управления убедиться, что рукоятка снята с вала ручного привода

6.11. Запрещается вешать ветошь и другие посторонние предметы на вращающиеся части подъемника. Рекомендуется соединительный вал и все выступающие вращающиеся концы валов и рукоятку окрасить в красный цвет

6.12. Запрещается устанавливать рукоятку ручного привода на вал, не убедившись в том, что рукоятка перек-

Инв.№ подл. | Подп. и дата | Взам. инв.№ | Инв.№ дубл. | Подп. и дата

ключения привода полностью повернута в положение „Р" и надежно застопорена.

6.13. Механическую блокировку ручного привода, надежность заземления и нулевую защиту электродвигателя в периоды техосмотров и ревизий проверить на безотказность в работе.

6.14. Все монтажные и такелажные работы производить в рукавицах.

6.15. В работе с электроаппаратурой строго соблюдать правила по технике безопасности при эксплуатации электрических систем.

6.16. При работе в ночное время сооружение, на котором установлен подъемник, должно быть оснащено надлежащим освещением.

6.17. На время ремонта подъемника или затвора на пульте управления вывесить плакат: „Производится ремонт – включать нельзя".

Выпуск 15

Серия 3.820.2-44

Формат	Зона	Поз.	Обозначение	Наименование	Кол.	Примечание
				Документация		
А3			26.058.ПВ.151.000 СБ	Сборочный чертеж		
				Сборочные единицы		
А4		1	26.058.ПВ.151.100	Узел фланца	1	
А4		2	26.058.ПВ.042.100	Узел вал-шестерни 18ш	1	
А4		3	26.058.ПВ.121.200	Колесо зубчатое коническое в сборе	1	
А4		4	26.058.ПВ.121.300	Вилка	1	
А4		5	26.058.ПВ.121.400	Втулка	1	
А4		6	26.058.ПВ.121.500	Крышка	1	
				Детали		
А3		7	26.058.ПВ.151.001	Вал-шестерня	1	
А4		8	26.058.ПВ.031.004	Пробка	1	
А4		9	26.058.ПВ.031.005	Прокладка	1	
А4		10	26.058.ПВ.042.012	Прокладка	3	Наиб.кол
А4		11	26.058.ПВ.042.104	Кольцо стопорное	1	
А4		12	26.058.ПВ.092.017	Корпус отдушины	1	
А4		13	26.058.ПВ.092.018	Крышка отдушины	1	
А3		14	26.058.ПВ.121.002	Вал-шестерня	1	
А3		15	26.058.ПВ.121.003	Корпус	1	
А3		16	26.058.ПВ.121.004	Поддон	1	

Инв.№ подл. | Подп. и дата | Взам.инв.№ | Инв.№ дубл. | Подп. и дата

Изм.	Лист	№ докум.	Подп.	Дата	26.058.ПВ.151.000
Разраб.		Сарнугаев			3.820.2-44
Пров.		Искандеров			Редуктор 29Р-4
Т.контр.		Нагаев			
Н.контр.		Мышкин			
Утв.		Филиппенко			

Лит.	Лист	Листов
А	1	3

Копировал | Формат А4

Формат	Зона	Поз.	Обозначение	Наименование	Кол.	Примечание
А3		17	26.058.ПВ.121.005	Колесо зубчатое цилиндрическое	1	
А3		18	26.058.ПВ.121.006	Колесо зубчатое коническое	1	
А3		19	26.058.ПВ.121.007	Муфта кулачковая	1	
А4		20	26.058.ПВ.121.008	Рукоятка	1	
А4		21	26.058.ПВ.121.009	Втулка	1	
А4		22	26.058.ПВ.121.010	Втулка	1	
А4		23	26.058.ПВ.121.011	Втулка	1	
А4		24	26.058.ПВ.121.012	Втулка	1	
А4		25	26.058.ПВ.121.013	Крышка	2	
А4		26	26.058.ПВ.121.014	Кольцо	1	
А4		27	26.058.ПВ.121.015	Кольцо	1	
А4		28	26.058.ПВ.121.016	Прокладка	3	Наиб.кол.
А4		29	26.058.ПВ.121.017	Прокладка	2	
А4		30	26.058.ПВ.121.018	Прокладка	1	
				Стандартные изделия		
				Болты ГОСТ 7798-70*		
		31		М6×16.6.6.0125	8	
		32		М8×20.6.6.0125	12	
		33		М12×35.6.6.0125	4	
		34		М12×50.6.6.0125	2	
		35		М12×70.6.6.0125	2	
		36		М12×40.6.6.0125	4	
		37		Винт М10×20.6.6.0125 ГОСТ 1476-75*	2	
		38		Винт ВМ4-8q×10.6.6.0125 ГОСТ 1491-80	4	

Инв.№ подл. | Подп. и дата | Взам.инв.№ | Инв.№ дубл. | Подп. и дата

Изм.	Лист	№ докум.	Подп.	Дата	3.820.2-44 26.058.ПВ.151.000	Лист 2

Копировал | Формат А4

Выпуск 15

Серия 3.820.2-44

Формат	Зона	Поз.	Обозначение	Наименование	Кол.	Примечание
		39		Винт В М5-8q×12.66.0125		
				ГОСТ 1491-80	2	
		40		Винт М8×20.66.0125		
				ГОСТ 1483-75*	1	
		41		Винт В1.М10-8q×25.0125		
				ГОСТ 17475-80	4	
		42		Гайка М12.6.0125 ГОСТ 5915-70*	4	
				Шайба ГОСТ 6402-70*		
		43		6.65Г.0125	8	
		44		8.65Г.0125		
		45		12.65Г.0125	16	
		46		Шайба ГОСТ 9649-78		
				20.04.016	1	
		47		Шпилька М12-8q×30		
				66.0125 ГОСТ 22034-76*	4	
		48		Шпонка 10×8×36		
				ГОСТ 23360-78	1	
		49		Шпонка 12×8×56		
				ГОСТ 8790-79	2	
		50		Шплинт ГОСТ 397-79		
				2,5×20-001	1	
		51		Подшипник 204		
				ГОСТ 8338-75	2	
		52		Манжета 1-40×60-1		
				ГОСТ 8752-79	1	

Подп. и дата | Инв. № дубл. | Взам. инв. № | Подп. и дата | Инв. № подл.

Изм.	Лист	№ докум.	Подп.	Дата	3.820.2-44 26.058.ПВ.151.000	Лист 3

Копировал [illegible] Формат А4

Формат	Зона	Поз.	Обозначение	Наименование	Кол.	Примечание

Подп. и дата | Инв. № дубл. | Взам. инв. № | Подп. и дата | Инв. № подл.

Изм.	Лист	№ докум.	Подп.	Дата	3.820.2-44	Лист

Формат А4

26.058.ПВ.151.000СБ

Серия 3.820.2-44 Выпуск 15

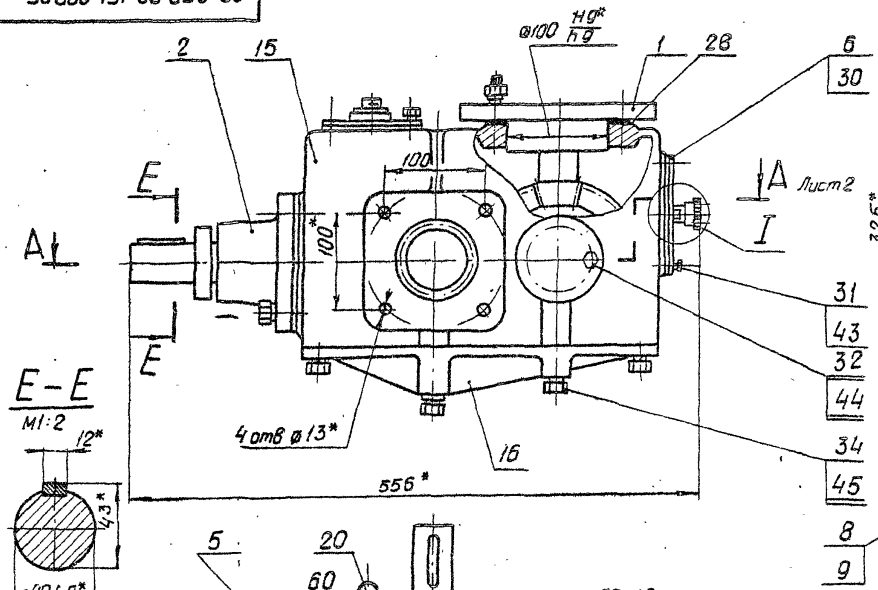

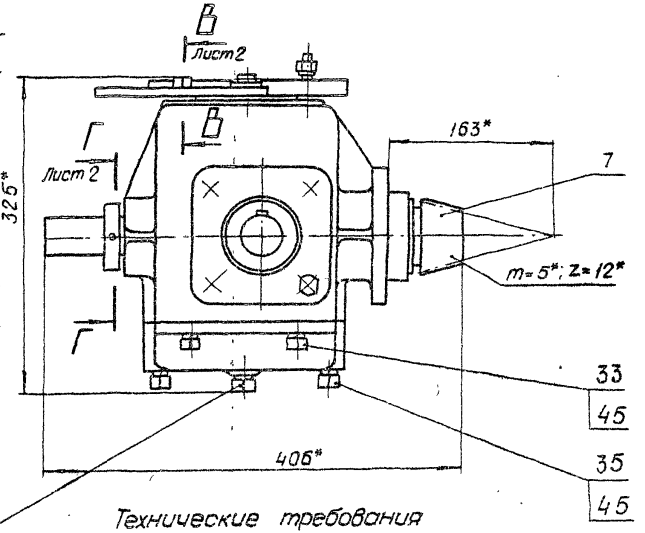

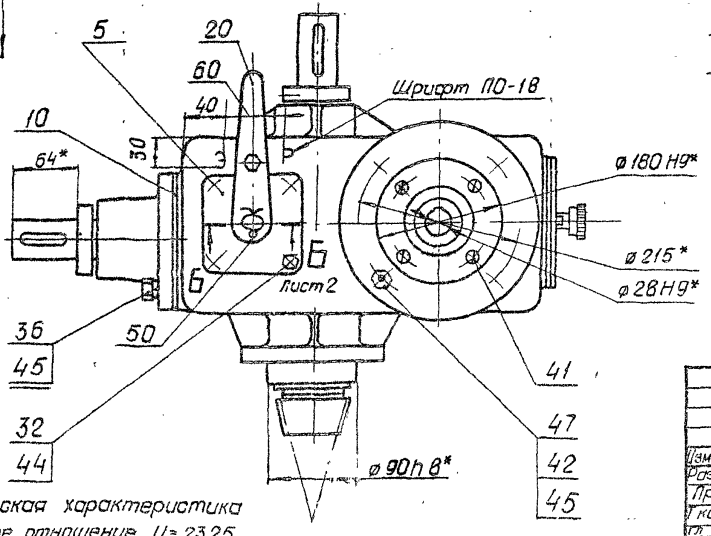

Технические требования

1. Степень точности передачи 8-ВСТ СЭВ 186-75
2. Покрытие букв эмаль ПФ-115 красная ГОСТ 6465-76
3. Шрифт надписей по ГОСТ 2930-62 штемпелевать
4. Регулировку зацепления конических зубчатых пар. обеспечить подгонкой дет. поз 21; 27 и установкой необходимого количества дет. 10; 28.
5. * Размеры для справок
6. Остальные технические требования по общим ТУ на изготовление подъемника.

Техническая характеристика

1. Предаточное отношение U = 23.25
2. Крутящий момент на выходном валу M = [illegible] кгм

Изм	Лист	№ докум	Подп	Дата
Разраб.		Сарнугаев		4.04.83
Пров.		Искандеров		12.04.83
Т контр.		Грош		19.04.83
Гл инж проектр		Нагаев		25.04.83
Н контр.		Мышкин		26.04.83
Утв		Филоненко		26.04.83

3.820.2-44 26.058.ПВ.151.000 СБ

Редуктор 29Р-4
Сборочный чертеж

Лит	Масса	Масштаб
А	69,4	1:4

Лист 1 | Листов 2

Копировал: [illegible] Формат А3

26.058.ПВ.151.000 СБ

Выпуск 15

Серия 3.820.2-44

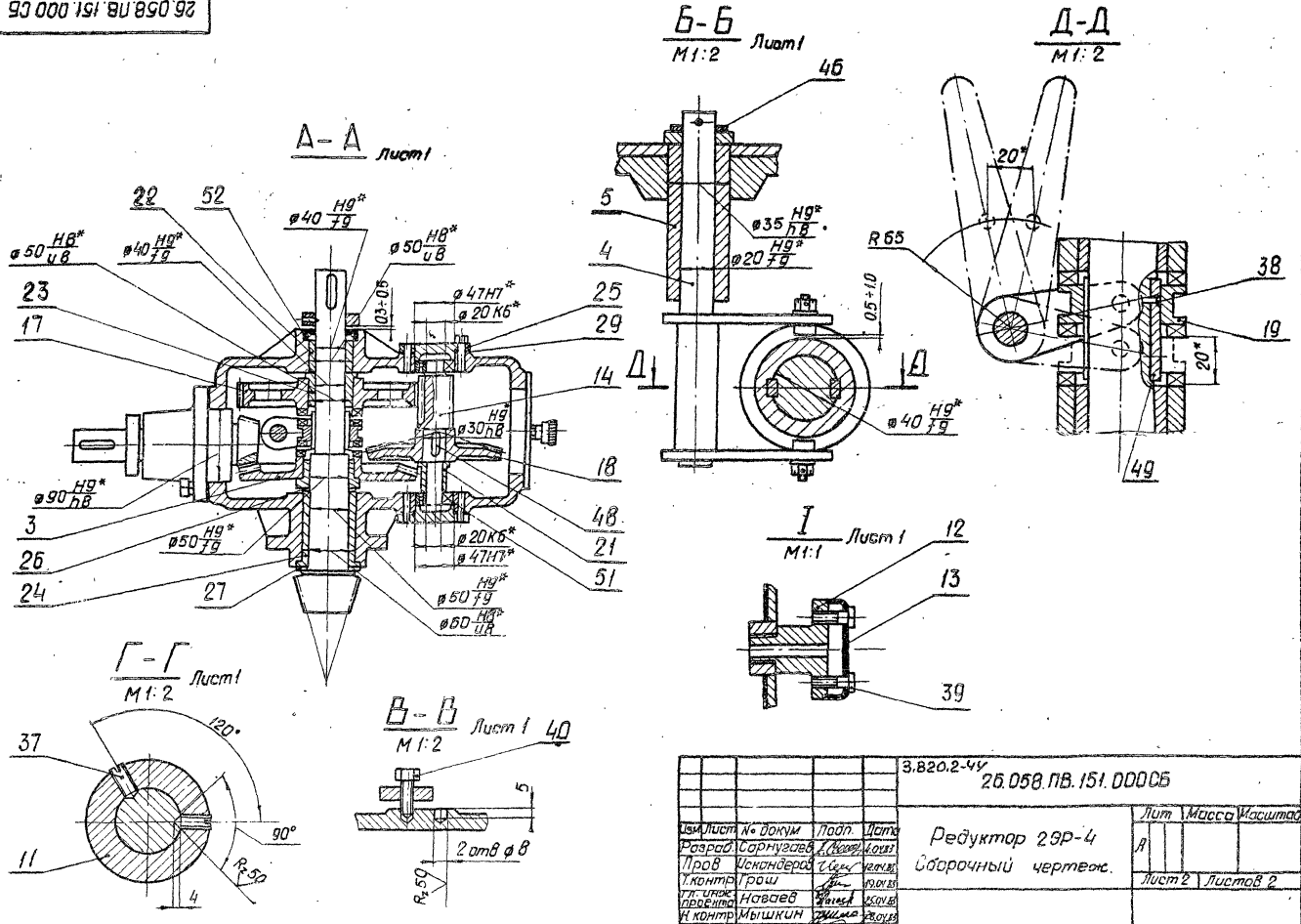

Изм	Лист	№ докум	Подп.	Дата
Разраб.		Сорнугаев		4.04.83
Пров		Искандеров		12.04.83
Т.контр.		Грош		19.04.83
Гл. инж. проекта		Нагаев		25.04.83
Н.контр.		Мышкин		28.04.83
Утв.		Филоненко		26.04.83

3.820.2-44

26.058.ПВ.151.000СБ

Редуктор 29Р-4

Сборочный чертеж.

Лит	Масса	Масштаб
А		

Лист 2 | Листов 2

Копировал: Формат А3

Инв.N подл. | Подп. и дата | Взам.инв.N | Инв.N дубл. | Подп. и дата

Серия 3.820.2-44 Выпуск 15

Формат	Зона	Поз.	Обозначение	Наименование	Кол.	Примечание
				Документация		
А3			26.058.ПВ.151.000 СБ	Сборочный чертеж		
				Детали		
А3		1	26.058.ПВ.151.101	Шестерня коническая	1	
А3		2	26.058.ПВ.131.101	Фланец	1	
А4		3	26.058.ПВ.121.103	Шайба	1	
				Стандартные изделия		
		4		Подшипник 209		
				ГОСТ 8338-75	1	
		5		Кольцо А45 65Г кд 15		
				ГОСТ 13940-80	1	
		6		Кольцо А85 65Г кд 15		
				ГОСТ 13941-80	1	

Подп. и дата | Инв. № дубл. | Взам. инв. № | Подп. и дата | Инв. № подл.

Изм	Лист	N докум.	Подп	Дата
Разраб	Сарнугаев	[signature]	4.04.83	
Пров	Искандеров	[signature]	12.04.83	
Гл. инж. проекта	Нагаев	[signature]	25.04.83	
Н. контр	Мышкин	[signature]	28.04.83	
Утв	Филоненко	[signature]	26.04.83	

26.058.ПВ.151.100

3820.2-44

Узел фланца

Лит	Лист	Листов
А		1

Копировал: [signature] Формат А4.

Формат	Зона	Поз.	Обозначение	Наименование	Кол.	Примечание

Подп. и дата | Инв. № дубл. | Взам. инв. № | Подп. и дата | Инв. № подл.

Изм	Лист	№ докум	Подп.	Дата

3.820.2-44

Лист

Копировал Формат А4.

26.058.ПВ.151.000СБ

Серия 3.820.2-44. Выпуск 15

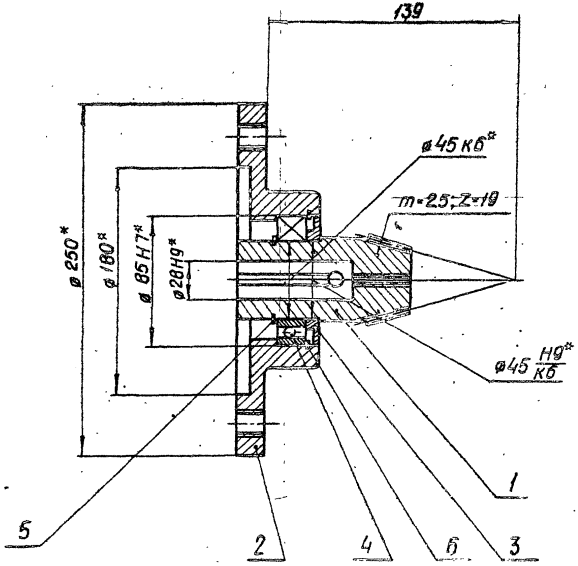

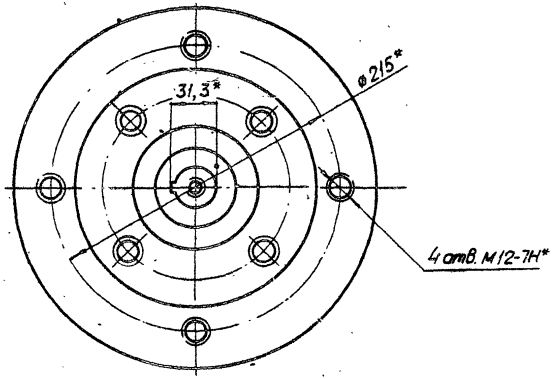

* Размеры для справок.

Изм.	Лист	№ докум.	Подп.	Дата
Разраб.		Сорнугаев		4.04.85
Пров.		Искандеров		12.04.85
Т. контр.		Грош		19.04.85
Гл. инж. проекта		Нагаев		25.04.85
Н. контр.		Мышкин		28.04.85
Утв.		Филоненко		26.04.85

3.820.2-44 26.058.ПВ.151.000СБ

Узел фланца
Сборочный чертеж

Лит.	Масса	Масштаб
А	4.07	1:2

Лист | Листов 1

Копировал: [illegible]

Формат А3

Инв. № подл. | Подп. и дата | Взам. инв. № | Инв. № дубл. | Подп. и дата

Серия 3.820.2-44 Выпуск 15

Формат	Зона	Поз.	Обозначение	Наименование	Кол.	Примечание
				Документация		
А3			26.058.ПВ.042.100 СБ	Сборочный чертеж		
				Детали		
А3		1	26.058.ПВ.042.101	Вал-шестерня	1	
А3		2	26.058.ПВ.042.102	Корпус подшипника	1	
А4		3	26.058.ПВ.042.103	Втулка	1	
А4		4	26.058.ПВ.042.104	Кольцо стопорное	1	
				Стандартные изделия		
		5		Винт М10х20.66.0125		
				ГОСТ 11738-75*	2	
		6		Винт ВМ4-8g×10.66.0125		
				ГОСТ 11738-80	2	
		7		Шпонка 12×8×45		
				ГОСТ 8790-79	1	
		8		Манжета 1-40×60-1		
				ГОСТ 8752-79	1	
		9		Масленка 1.2.Ц5		
				ГОСТ 19853-74*	1	

Инв. № подл. | Подп. и дата | Взам. инв. № | Инв. № дубл. | Подп. и дата

Изм.	Лист	№ докум.	Подп.	Дата
Разраб.	Шарнирев			4.01.85
Пров.	Шкондеров			12.01.85
Т. контр.				
Н. контр.	Назаров			24.01.85
Утв.	Шишкин			28.01.85
	Приложение			26.01.85

26.058.ПВ.042.100
3.820.2-44

Узел
Вал-шестерни 1ВШ

Лит	Лист	Листов
А		1

Копировал | Формат А4

Формат	Зона	Поз.	Обозначение	Наименование	Кол.	Примечание

Инв. № подл. | Подп. и дата | Взам. инв. № | Инв. № дубл. | Подп. и дата

Изм.	Лист	№ докум.	Подп.	Дата

3.820.2-44

Лист

Копировал | Формат А4

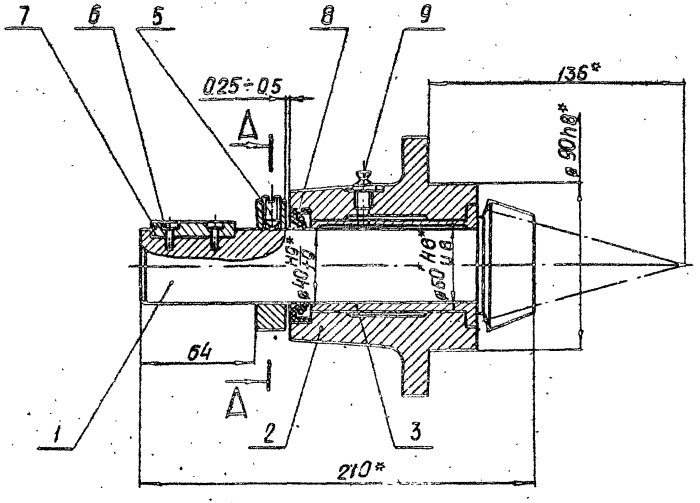

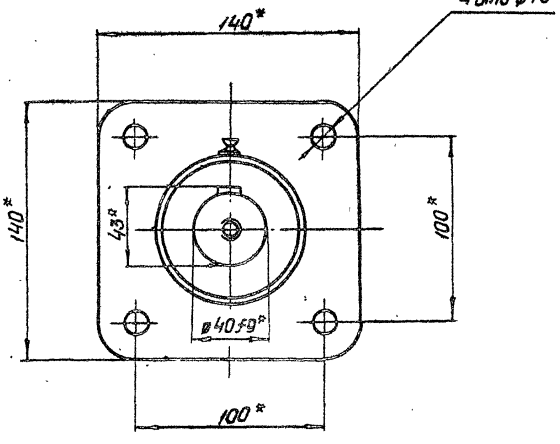

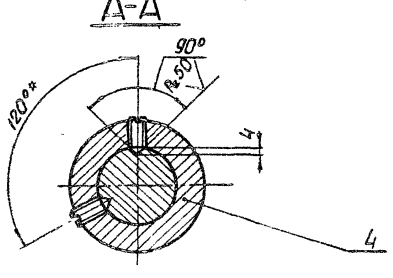

* Размеры для справок.

					26.058.ПВ.042.100СБ		
					3.820.2-44		
Изм.	Лист	№ докум.	Подп.	Дата	Узел Вал-шестерни 1ВШ Сборочный чертеж.	Лит	Масса / Масштаб
Разраб		Сарнусаев		4.04.83		А	5,5 / 1:2
Пров		Исканеров		12.04.83			
Т.контр.		Грош		19.04.83		Лист	Листов 1
Гл. инж. проекта		Нагаев		25.04.83			
Н.контр.		Мышкин		28.04.83			
Утв.		Филоненко		29.04.83			

Копировал: [illegible] Формат А3

Инв. № подл. | Подп. и дата | Взам. инв. № | Инв. № дубл. | Подп. и дата

Выпуск 15

Серия 3.820.2-44

Формат	Зона	Поз.	Обозначение	Наименование	Кол.	Примечание
				Документация		
А3			26.058.ПВ.121.200 СБ	Сборочный чертеж		
				Детали		
А3		1	26.058.ПВ.121.201	Колесо зубчатое коническое	1	
А4		2	26.058.ПВ.121.202	Втулка	1	

Подп. и дата | Инв. № дубл | Взам. инв. № | Подп. и дата | Инв. № подл

Изм	Лист	№ докум	Подп.	Дата
Разраб		Сарнугаев	[signature]	4.04.83
Пров		Искандеров	[signature]	12.04.83
Гл. инж. проекта		Нагаев	[signature]	25.04.83
Н. контр		Мышкин	[signature]	26.04.83
Утв.		Филоненко	[signature]	26.04.83

26.058.ПВ.121.200

3.820.2-44

Колесо зубчатое коническое в сборе

Лит	Лист	Листов
А		1

Копировал: [signature]

Формат А4

Формат	Зона	Поз.	Обозначение	Наименование	Кол.	Примечание

Подп. и дата | Инв. № дубл | Взам. инв. № | Подп. и дата | Инв. № подл

Изм	Лист	№ докум	Подп.	Дата

3.820.2-44

Лист

Копировал

Формат А4

26.058.ПВ.121.200СБ

Серия 3.820.2-44 Выпуск 15

Инв. № подл. | Подп. и дата | Взам. инв. № | Инв. № дубл. | Подп. и дата

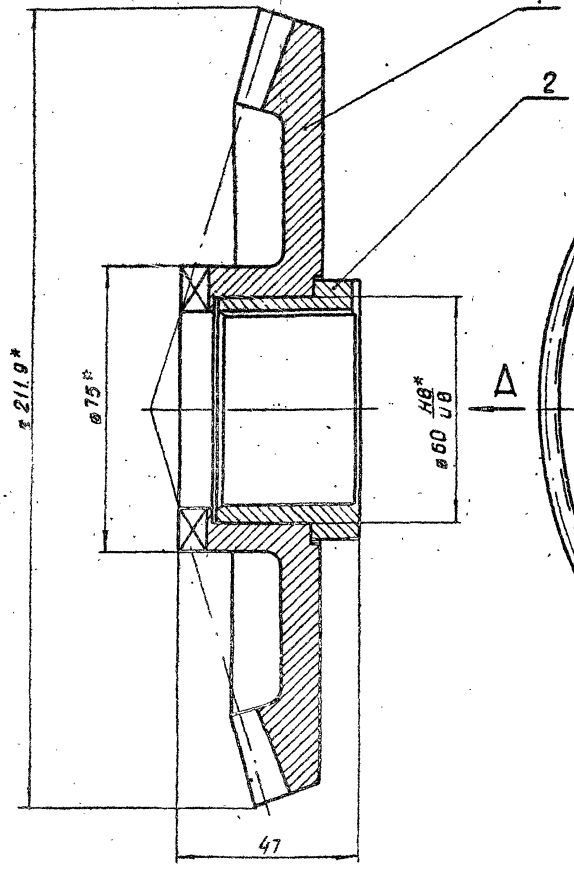

Вид А

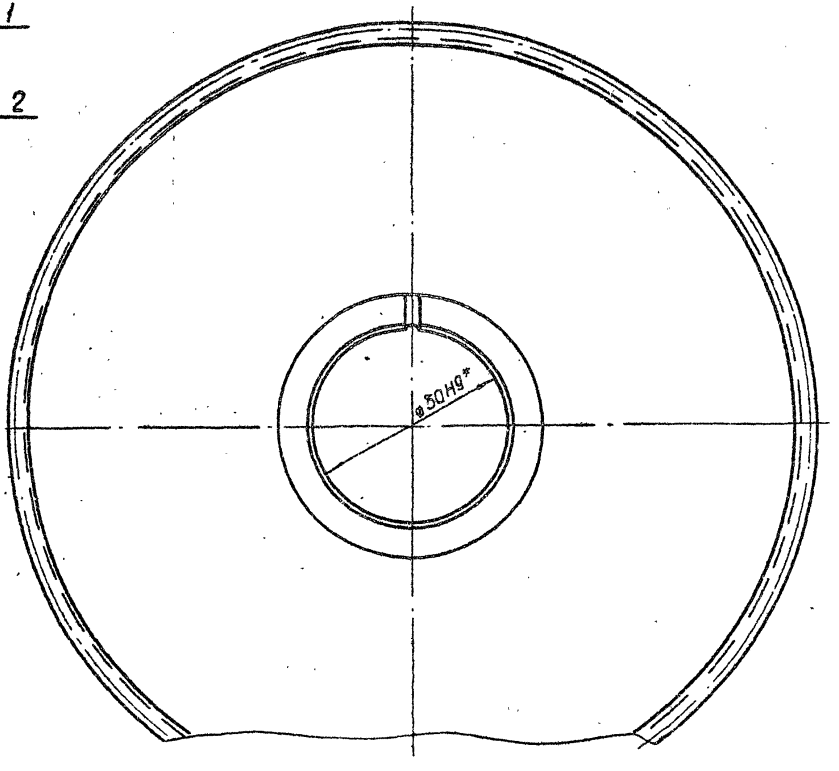

* Размеры для справок

Изм.	Лист	№ докум.	Подп.	Дата
Разраб.		Сарнугаев		4.01.85
Пров.		Искандеров		4.01.85
Т. контр.		Грош.		4.01.85
Гл. инж. проекта		Нагаев		25.01.85
Н. контр.		Мышкин		25.01.85
Утв.		Филоненко		25.01.85

26.058.ПВ.121 200 СБ
3.820.2-44

Колесо зубчатое коническое в сборе
Сборочный чертеж

Лит.	Масса	Масштаб
А	3,96	1:1

Лист | Листов 1

Копировал: Шекун Формат А3

Серия 3.820.2-44 Выпуск 15

Формат	Зона	Поз	Обозначение	Наименование	Кол.	Примечание
				Документация		
А3			26.058.ПВ.121.300 СБ	Сборочный чертеж		
				Детали		
А4		1	26.058.ПВ.121.301	Валик	1	
А4		2	26.058.ПВ.121.302	Сухарь	2	
А4		3	26.058.ПВ.121.303	Щека	2	
				Стандартные изделия		
		4		Гайка М8.6.0/25 ГОСТ 5918-73*	2	
		5		Шайба 8 ГОСТ 11371-78	2	
		6		Шплинт 2×22 ГОСТ 397-79	2	

Инв. № подл. | Подп. и дата | Взам. инв. № | Инв. № дубл. | Подп. и дата

Изм.	Лист	№ докум.	Подп.	Дата
Разраб.		Сарнугаев		4.01.85
Пров.		Искандеров		4.01.85
Т. контр.		Нагаев		4.01.85
Н. контр.		Мышкин		4.01.85
Утв.		Филоненко		4.01.85

3.820.2-44 26.058.ПВ.121.300

Вилка

Лит.	Лист	Листов
Л		1

Копировал Формат А4

26.058.ПВ.121.302

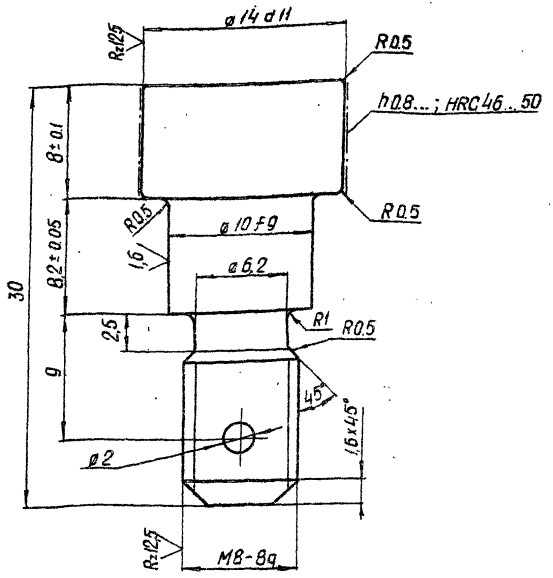

Инв. № подл. | Подп. и дата | Взам. инв. № | Инв. № дубл. | Подп. и дата

Изм.	Лист	№ докум.	Подп.	Дата
Разраб.		Сарнугаев		4.01.85
Пров.		Искандеров		4.01.85
Т. контр.		Грош		4.01.85
Гл. инж. проекта		Нагаев		4.01.85
Н. контр.		Мышкин		4.01.85
Утв.		Филоненко		4.01.85

3.820.2-44 26.058.ПВ.121.302

Сухарь

Лит.	Масса	Масштаб
А	0,02	4:1
Лист	Листов 1	

Сталь 40Х ГОСТ 4543-71*

Копировал Формат А4

26.058.ПВ.121.300СБ

Выпуск 15

Серия 3.820.2-44

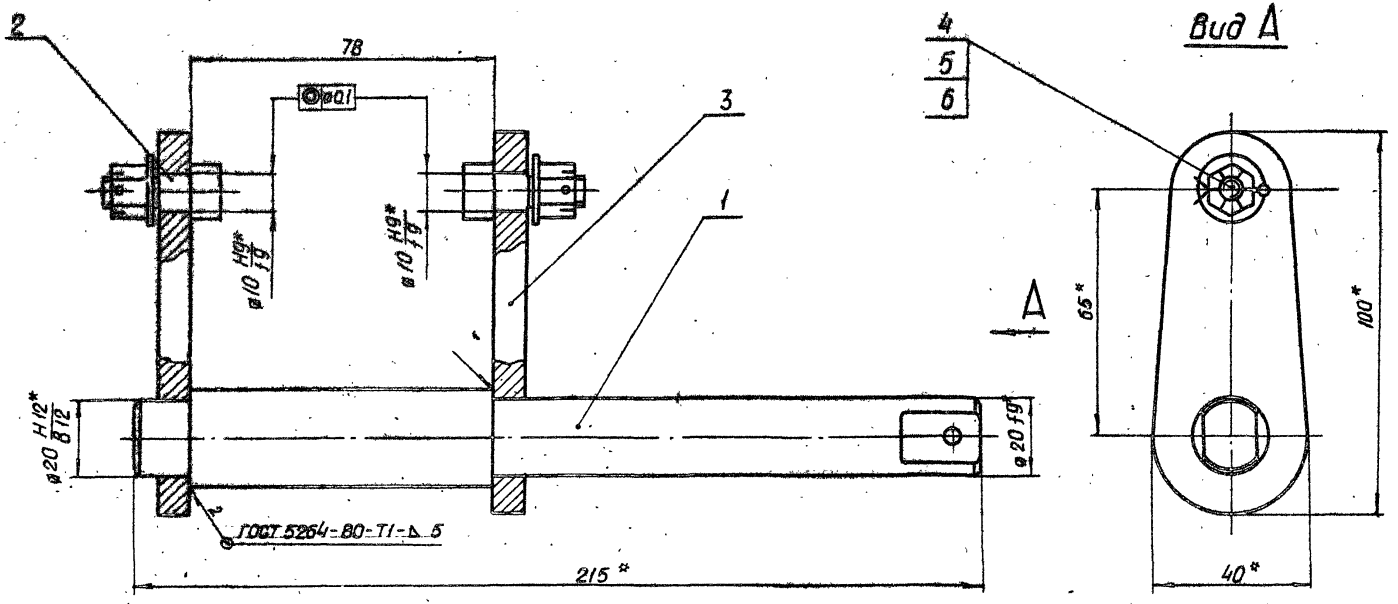

* Размеры для справок.

Изм	Лист	№ докум	Подп	Дата
Разраб		Сарнугаев		4.04.83
Пров		Искандеров		12.04.83
Т.контр		Грош		19.04.83
Гл.инж.проект		Нагаев		25.04.83
Н.контр.		Мышкин		28.04.83
Утв		Филоненко		26.04.83

3.820.2-44 26.058.ПВ.121.300 СБ

Вилка
Сборочный чертеж.

Лит	Масса	Масштаб
А	1.08	1:1

Лист | Листов 1

Копировал: Шекин. Формат А3

Инв. № подл. | Подп. и дата | Взам. инв. № | Инв. № дубл. | Подп. и дата

Серия 3.820.2-44 Выпуск 10

Формат	Зона	Поз	Обозначение	Наименование	Кол.	Примечание
				Документация		
А3			26.058.ПВ.121.400 СБ	Сборочный чертеж		
				Детали		
А4		1	26.058.ПВ.121.401	Втулка	1	
А4		2	26.058.ПВ.121.402	Фланец	1	

Изм	Лист	№ докум	Подп	Дата	26.058.ПВ.121.400
Разраб		Сарнугаев		4.04.93	3.820.2-44
Пров		Искандеров		12.04.93	Втулка
Гл. инж. проекта		Нагаев		15.04.93	
Н.контр		Мышкин		23.04.93	
Утв		Филоненко		15.04.93	

Лит	Лист	Листов
А		1

Инв. № подл. | Подп. и дата | Взам. инв. № | Инв. № дубл. | Подп. и дата

Копировал Формат А4

Формат	Зона	Поз.	Обозначение	Наименование	Кол.	Примечание

Изм	Лист	№ докум	Подп	Дата	3.820.2-44	Лист

Инв. № подл. | Подп. и дата | Взам. инв. № | Инв. № дубл. | Подп. и дата

Копировал Формат А4

26.058.ПВ.121.400СБ

Серия 3.820.2-4Ч Выпуск 16

Инв.№ подл. | Подп. и дата | Взам.инв.№ | Инв.№ дубл. | Подп. и дата

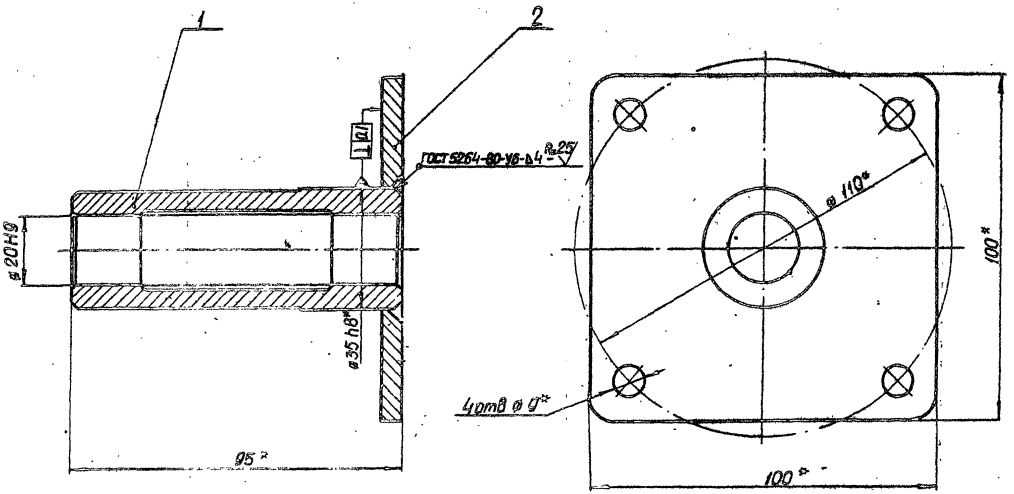

* Размеры для справок

					26.058.ПВ.121.400 СБ			
					3.820.2-4Ч			
Изм.	Лист	№ докум.	Подп.	Дата	Втулка Сборочный чертеж.	Лит	Масса	Масштаб
Разраб.		Сарнугаев		4.01.88		А	0,9	1:1
Пров.		Искандеров		11.01.88				
Т.контр.		Грош		12.01.88		Лист	Листов 1	
Гл.инж. проект.		Наговев		15.01.88				
Н.контр.		Мышкин		26.01.88				
Утв.		Филоненко		26.01.88				

Копировал: Иванов Формат А3

Серия 3.820,2-44 Выпуск 15

Формат	Зона	Поз.	Обозначение	Наименование	Кол.	Примечание
				Документация		
А3			26.058.ПВ.121.500 СБ	Сборочный чертеж		
				Детали		
А4		1	26.058.ПВ.121.501	Крышка	1	
А4		2	26.058.ПВ.121.502	Втулка	1	

Подп. и дата | Инв. № дубл. | Взам. инв. № | Подп. и дата | Инв. № подл.

Изм.	Лист	№ докум	Подп	Лист
Разраб.		Сарнугаев	[signature]	4.04.83
Пров		Искандеров	[signature]	11.04.83
Гл. инж. проекта		Нагаев	[signature]	25.04.83
Н. контр		Мышкин	[signature]	28.04.83
Утв		Филоненко	[signature]	26.04.83

26.058.ПВ.121.500
3.820.2-44

Крышка

Лит	Лист	Листов
А		1

Копировал: [signature] Формат А4

Формат	Зона	Поз.	Обозначение	Наименование	Кол.	Примечание

Подп. и дата | Инв. № дубл. | Взам. инв. № | Подп. и дата | Инв. № подл.

Изм	Лист	№ докум	Подп	Дата

3.820.2-44

Лист

Копировал: Формат А4

26.058.ПВ.121.500 СБ

Серия 3.820.2-44 Выпуск 15

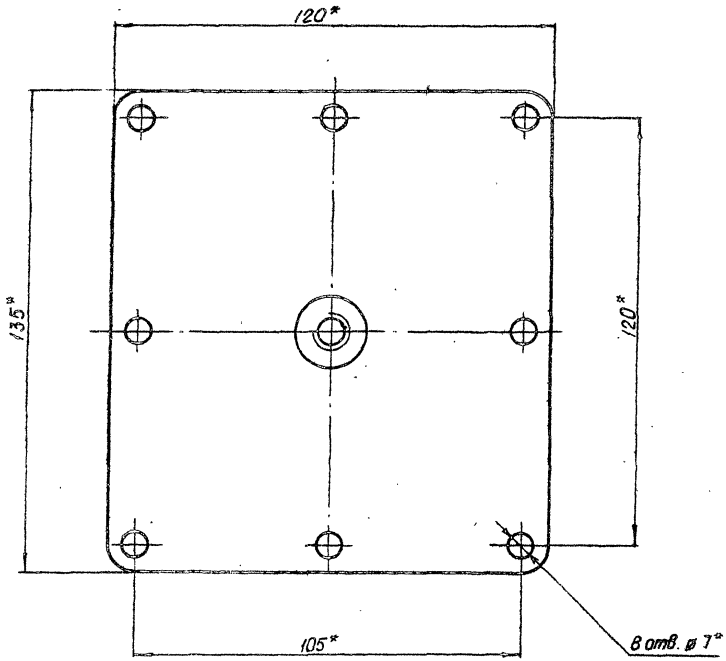

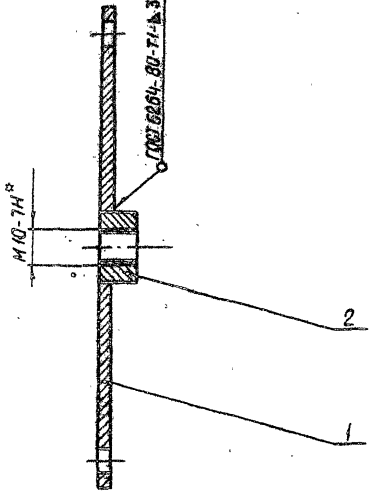

* Размеры для справок.

Изм	Лист	№ докум	Подп	Дата	26.058.ПВ.121.500.СБ 3.820.2-44			
Разраб		Сарнугаев		4.01.83	Крышка Сборочный чертеж.	Лит	Масса	Масштаб
Пров		Искандеров		12.01.83		А	0 32	1:1
Т контр		Грош		19.01.83		Лист	Листов 1	
Гл инж. проекта		Нагаев		25.01.83				
Н контр.		Мышкин		23.01.83				
Утв		Филоненко		26.01.83				

Копировал: Формат А3

Инв. № подл.	Подп. и дата	Взам. инв. №	Инв. № дубл.	Подп. и дата

Серия 3.820.2-44 Выпуск 15

Формат	Зона	Поз.	Обозначение	Наименование	Кол.	Примечание
				Документация		
А3			26.058.ПВ.152 000 СБ	Сборочный чертеж		
				Детали		
А4		1	26.058.ПВ.152.001	Труба	1	
А4		2	26.058.ПВ.064.001	Цапфа	2	

Изм	Лист	№ докум.	Подп.	Дата	26.058 ПВ.152.000 3.820.2-44			
Разраб.		Сорнугаев		4.04.83	Вал соединительный	Лит.	Лист	Листов
Пров.		Искандеров		12.04.83		А		1
Гл. констр. проекта		Нагаев		25.04.83				
Н. контр.		Мышкин		28.04.83				
Утв.		Филоненко		26.04.83				

Копировал: [illegible] Формат А4

Формат	Зона	Поз.	Обозначение	Наименование	Кол.	Примечание

Изм	Лист	№ докум.	Подп.	Дата	3.820.2-44	Лист

Копировал Формат А4.

26.058.ПВ.152.000 СБ

Серия 3.820.2-44 Выпуск 15

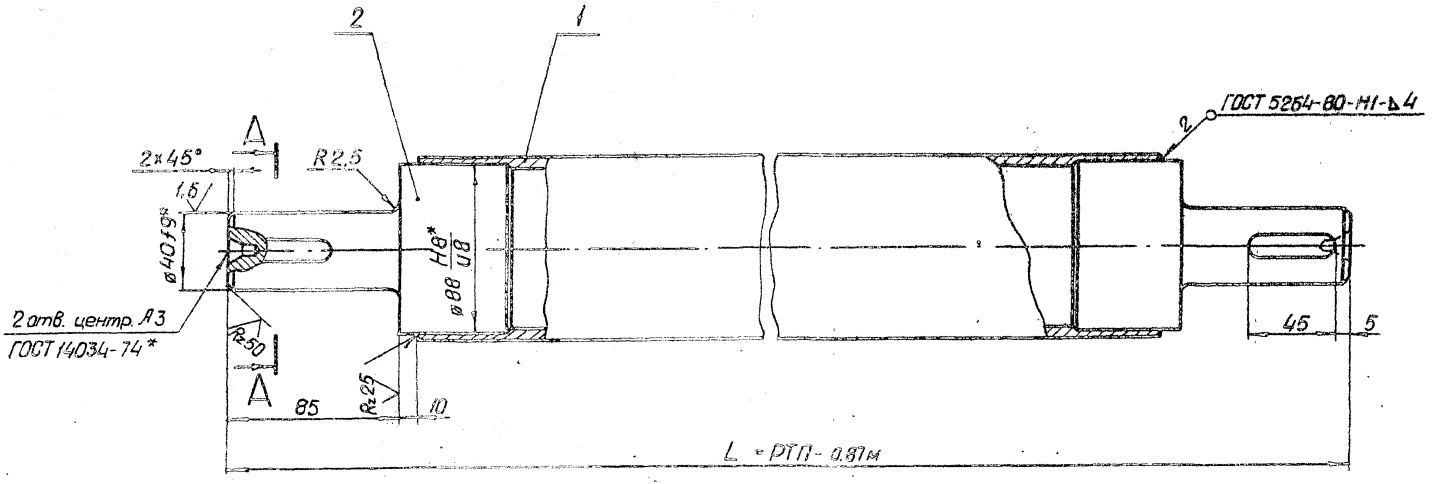

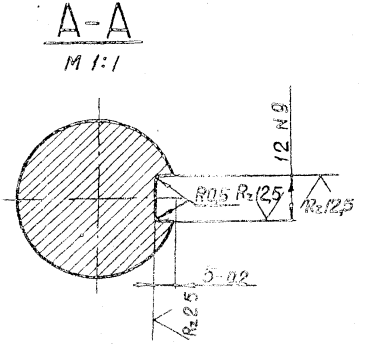

1 Масса соединительного вала $Q_{св} = 13,1 \cdot (РТП - 0,87м) + 4,2$, где РТП в м., $Q_{св}$ в кг

2 Смещение и перекос шпоночного паза относительно оси вала не более допуска на ширину шпоночного паза.

3 Остальные технические требования по общим ТУ на изготовление подъемника.

4* Размеры для справок

					26.058.ПВ.152.000 СБ		
					3.820.2-44		
Изм.	Лист	№ докум.	Подп.	Дата	Вал соединительный. Сборочный чертеж	Лит.	Масса	Масштаб
Разраб		Сарнугаев				Л		1:2
Пров		Искандеров				Смп. 1		
Т.контр		Гриш				Лист	Листов 1	
Гл.инж. проекта		Нагаев						
Н.контр		Мышкин						
Утв		Фамилия						

Копировал

Формат А3

Инв. № подл. | Подп. и дата | Взам. инв. № | Инв. № дубл. | Подп. и дата

Выпуск 15

Серия 3.820.2-44

Формат	Зона	Поз	Обозначение	Наименование	Кол.	Примечание
				Документация		
А3			26.058.ПВ.071 000 СБ	Сборочный чертеж.		
				Сборочные единицы		
А4		1	26.058.ПВ.071.100	Узел грузовой гайки	1	
				Детали		
А3		2	26.058.ПВ.071.001	Корпус	1	
А4		3	26.058.ПВ.071.002	Крышка корпуса	1	
А4		4	26.058.ПВ.071.003	Кольца регулировочное	8	наиб.кол
А4		5	26.058.ПВ.031.004	Пробка	1	
А4		6	26.058.ПВ.031.005	Прокладка	1	
				Стандартные изделия		
		7		Болт М20×70.6.6.0125		
				ГОСТ 7798-70*	4	
		8		Гайка М12.6.0125		
				ГОСТ 5915-70*	4	
		9		Гайка М20.6.0125		
				ГОСТ 5915-70*	4	
		10		Шайба 12 65Г 0125		
				ГОСТ 6402-70*	4	

Подп. и дата | Инв. N дубл. | Взам. инв. N | Подп. и дата | Инв. N подл.

Изм	Лист	N докум.	Подп.	Дата
Разраб	Сарнугаев			4.04.83
Пров	Искандеров			12.04.83
Гл. инж. проекта	Нагаев			25.04.83
Н. контр.	Мышкин			28.04.83
Утв.	Филоненко			26.04.83

26.058 ПВ.071 000

3-820.2-44

Узел грузовой части

Лит.	Лист	Листов
А	1	2

Копировал [signature] Формат А4

Формат	Зона	Поз	Обозначение	Наименование	Кол.	Примечание
		11		Шайба 20 65Г 0125		
				ГОСТ 6402-70*	4	
		12		Шпилька М12-8g×35.6.6.0125		
				ГОСТ 22034-76*	4	
		13		Подшипник 8124		
				ГОСТ 6874-75	2	
		14		Манжета 1-120×150-1		
				ГОСТ 8752-79	1	

Подп. и дата | Инв. N дубл. | Взам. инв. N | Подп. и дата | Инв. N подл.

Изм	Лист	N докум.	Подп.	Дата

26.058.ПВ.071.000

3.820.2-44

Лист 2

Копировал [signature] Формат А4

26.058.ПВ.071.000 СБ

Серия 3.820.2-44 Выпуск 15

Инв. № подл. | Подп. и дата | Взам. инв. № | Инв. № дубл. | Подп. и дата

Б-Б

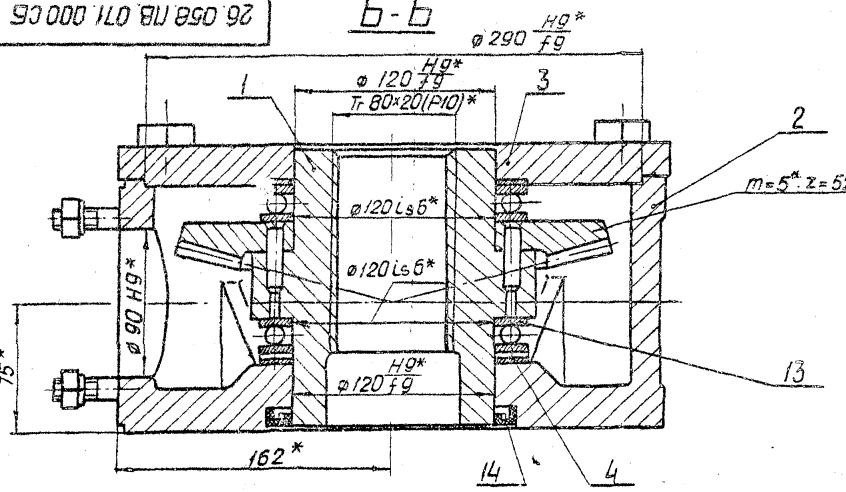

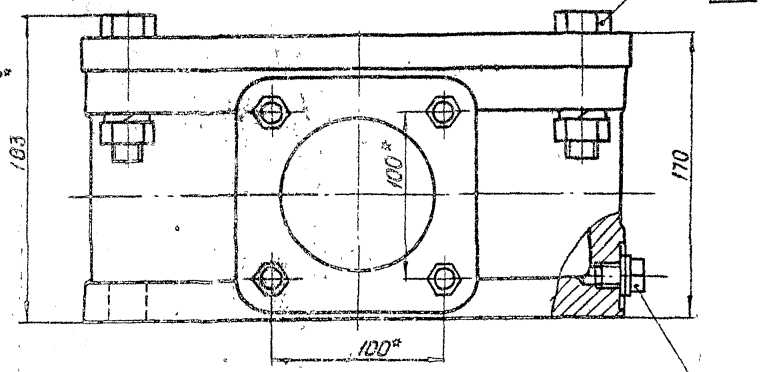

А

Вид А

М 1:10

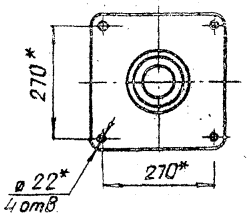

* Размеры для справок

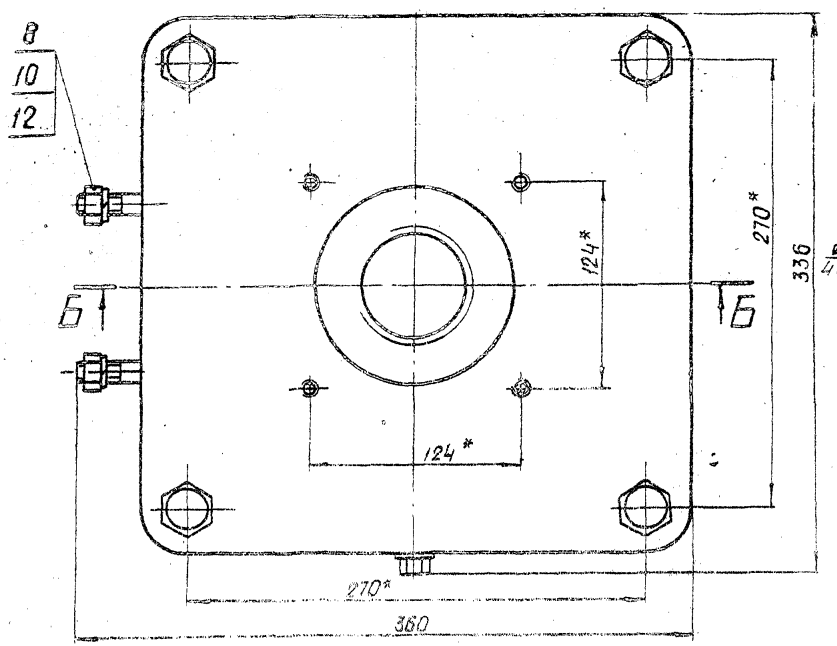

Изм.	Лист	№ докум.	Подп.	Дата	
Разраб.		Сорнугаев		11.04.83	
Пров.		Искандеров		11.04.83	
Т. контр.		Грош		19.04.83	
Гл. инж. проект.		Нагаев		25.04.83	
Н. контр.		Мышкин		26.04.83	
Утв.		Филоненко		26.04.83	

26.058.ПВ.071.000 СБ

3.820.2-44

Узел грузовой части

Сборочный чертеж

Лит.	Масса	Масштаб
Р	77,7	1:2,5

Лист | Листов 1

Копировал:

Формат А3

Серия 3.820.2-44 Выпуск 15

Формат	Зона	Поз	Обозначение	Наименование	Кол.	Примечание
				Документация		
А3			26.058.ПВ.071.100 СБ	Сборочный чертеж		
				Детали		
А3		1	26.058.ПВ.071.101	Гайка грузовая	1	
А3		2	26.058.ПВ.062.201	Колесо зубчатое		
				коническое	1	
				Стандартные изделия		
		3		Штифт 8т 6×36		
				ГОСТ 3128-70*	6	

Подп. и дата | Инв. № дубл. | Взам. инв. № | Подп. и дата | Инв. № подл.

Изм	Лист	№ докум.	Подп	Дата
Разраб		Сорнугаев	[signature]	4.04.83
Пров		Искандеров	[signature]	12.04.83
Гл. инж. проекта		Нагаев	[signature]	25.04.83
Н. контр		Мышкин	[signature]	28.04.83
Утв.		Филоненко	[signature]	26.04.83

26.058.ПВ.071.000

3.820.2-44

Узел грузовой гайки

Лит	Лист	Листов
А		1

Копировал. [signature] Формат А4.

Формат	Зона	Поз.	Обозначение	Наименование	Кол.	Примечание

Подп. и дата | Инв. № дубл. | Взам. инв. № | Подп. и дата | Инв. № подл.

Изм	Лист	№ докум.	Подп.	Дата

Лист

Копировал Формат А4

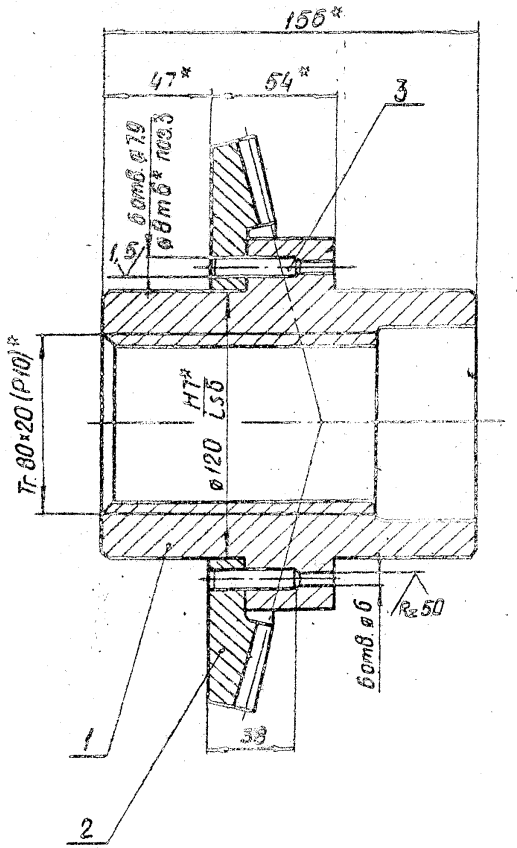

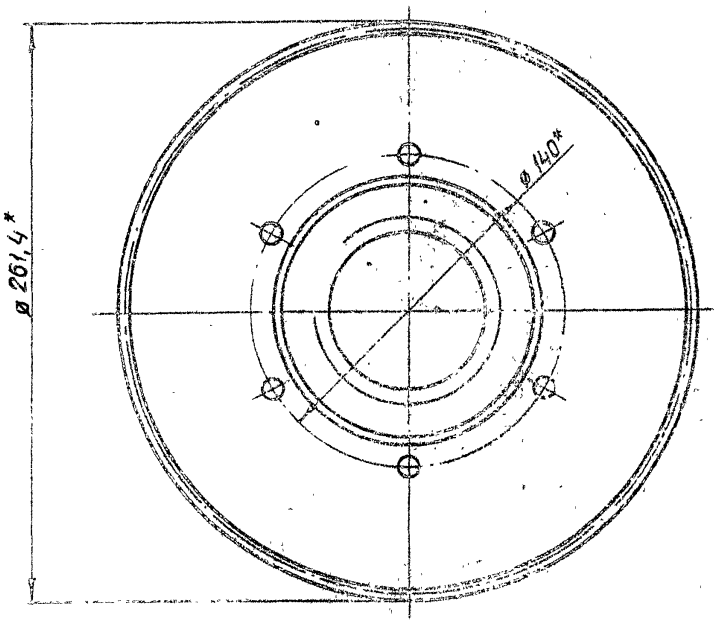

1. * Размеры для справок
2. Остальные технические требования по общим ТУ на изготовление подъемника

					26.058.ПВ.071.100 СБ	
					3.820.2-44	
Изм.	Лист	№ докум.	Подп.	Дата	Узел грузовой гайки Сборочный чертеж	Лит. А; Масса 154; Масштаб 1:2
Разраб.		Сарнугаев		4.04.85		
Пров.		Искандеров		12.04.85		
Т.контр.		Грош		12.04.85		Лист 1; Листов 1
Гл. инж. проекта		Нагаев		25.04.85		
Н.контр.		Мышкин.		26.04.85		
Утв.		Филоненко		26.04.85		

Выпуск 16
Серия 3.820.2-44

Формат	Зона	Поз.	Обозначение	Наименование	Кол.	Примечание
				Документация		
А3			26.058.ПВ.081.000 СБ.	Сборочный чертеж		
				Сборочные единицы		
А4		1	26.058.ПВ.081.100	Узел грузовой гайки	1	
				Детали		
А3		2	26.058.ПВ.071.001	Корпус	1	
А4		3	26.058.ПВ.071.002	Крышка корпуса	1	
А4		4	26.058.ПВ.071.003.	Кольцо регулировочное	8	наиб.кол.
А4		5	26.058.ПВ.031.004	Пробка	1	
А4		6	26.058.ПВ.031.005.	Прокладка	1	
				Стандартные изделия		
		7		Болт М20*70.66.0125		
				ГОСТ 7798-70*	4	
		8		Гайка М12.6.0125		
				ГОСТ 5915-70*	4	
		9		Гайка М20.6.0125		
				ГОСТ 5915-70*	4	
		10		Шайба 12 65Г 0125		
				ГОСТ 6402-70*	4	

Взам.инв.№ | Подп. и дата | Инв.№ дубл. | Взам.инв.№ | Подп. и дата | Инв.№ подл.

Изм.	Лист	N докум.	Подп.	Дата
Разраб.	Сарнугаев			4.01.83
Пров.	Искандеров			12.01.83
ГА инж. проекта	Нагаев			05.01.83
Н.контр.	Мышкин			30.01.83
Утв.	Филоненков			05.01.83

26.058.ПВ.081.000
3.820.2-44

Узел грузовой части

Лит.	Лист	Листов
А	1	2

Копировал Формат А4

Формат	Зона	Поз.	Обозначение	Наименование	Кол.	Примечание
		11		Шайба 20.65Г 0125		
				ГОСТ 6402-70*	4	
		12		Шпилька М12-8g×35.66.0125		
				ГОСТ 22034-76*	4	
		13		Подшипник 8124		
				ГОСТ 6874-75	2	
		14		Манжета 1-120×150-1		
				ГОСТ 8752-79	1	

Взам.инв.№ | Подп. и дата | Инв.№ дубл. | Взам.инв.№ | Подп. и дата | Инв.№ подл.

Изм.	Лист	N докум.	Подп.	Дата

3.820.2-44
26.058 ПВ.081.000

Лист 2

Копировал Формат А4

26.058.ПВ.081.000 СБ

Выпуск 15

Серия 3.820.2-44

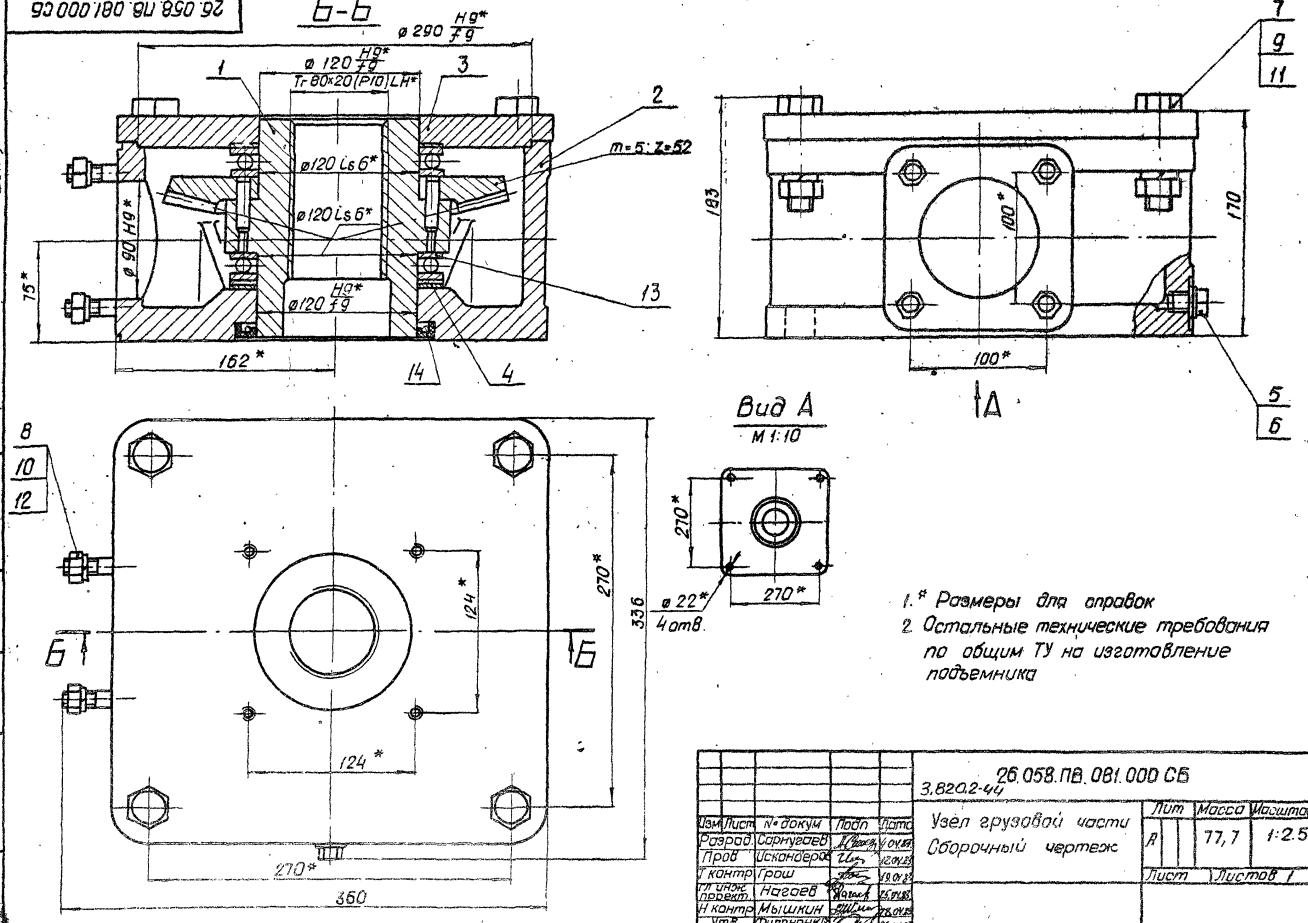

1.* Размеры для справок
2. Остальные технические требования по общим ТУ на изготовление подъемника

Изм	Лист	№ докум	Подп	Дата
Разраб		Сорнугаев		4.04.83
Пров		Искондеров		12.04.83
Т контр		Грош		19.04.83
Гл инж. проект.		Нагаев		25.04.83
Н контр		Мышкин		26.04.83
Утв		Филоненко		26.04.83

26.058.ПВ.081.000 СБ
3.820.2-44

Узел грузовой части
Сборочный чертеж

Лит	Масса	Масштаб
А	77,7	1:2.5

Лист | Листов 1

Копировал: Пеку

Формат А3

Инв. № подл. | Подп. и дата | Взам. инв. № | Инв. № дубл. | Подп. и дата

Выпуск 15

Серия 3.820.2-44

Формат	Зона	Поз.	Обозначение	Наименование	Кол.	Примечание
				Документация		
А3			26.058.ПВ.081.100 СБ	Сборочный чертеж.		
				Детали		
А3		1	26.058.ПВ.081 101	Гайка грузовая	1	
А3		2	26.058.ПВ.062.201	Колесо зубчатое коническое	1	
				Стандартные изделия		
		3		Штифт Вт 6×36 ГОСТ 3128-70*	6	

Подп. и дата | Инв. № дубл. | Взам. инв. № | Подп. и дата | Инв. № подл.

Изм.	Лист	№ докум.	Подп.	Дата
Разраб	Сорнугаев			10.01.83
Пров	Искандеров			12.01.83
Т.контр.	Назаев			15.01.83
Н.контр.	Мышкин			18.01.83
Утв.	Филоненко			18.01.83

26.058 ПВ.081.100

3.820.2-44

Узел грузовой гайки

Лит	Лист	Листов
А		1

Копировал: Формат А4

Формат	Зона	Поз.	Обозначение	Наименование	Кол.	Примечание

Подп. и дата | Инв. № дубл. | Взам. инв. № | Подп. и дата | Инв. № подл.

3.820.2-44

Лист

Изм. Лист № докум. Подп. Дата

Копировал Формат А4

26.058.ПВ.081.100СБ

Серия 3.820.2-44 Выпуск 15

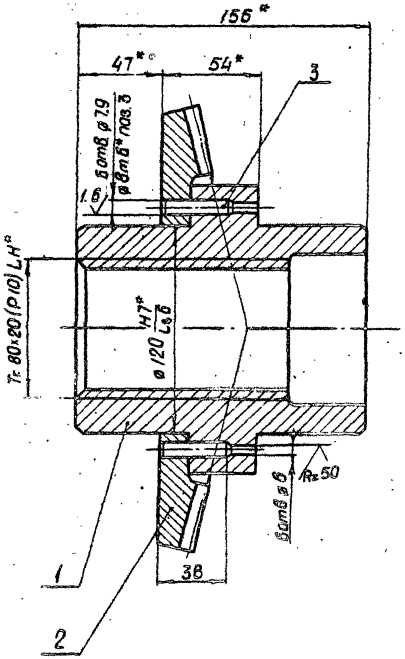

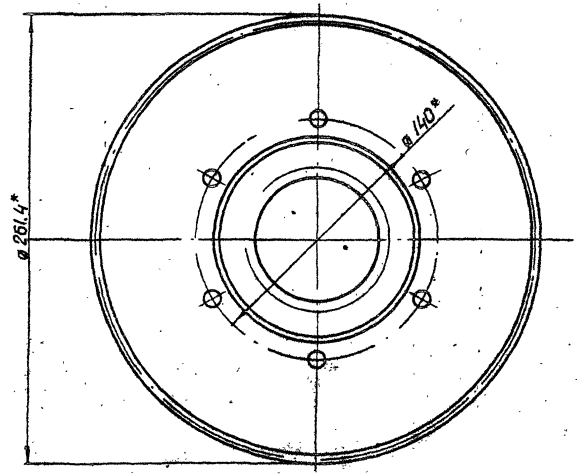

1. * Размеры для справок
2. Остальные технические требования по общим ТУ на изготовление подъемника

					26.058.ПВ.081.100СБ 3.820.2-44			
Изм.	Лист	№ докум.	Подп.	Дата	Узел грузовой гайки Сборочный чертеж.	Лит.	Масса	Масштаб
Разраб.		Сарнугоев		4.01.83		А	15.4	1:2
Пров.		Искандеров		12.01.83		Лист	Листов	
Т.контр.		Грош.		19.01.83				
Гл. инж. проект.		Нагаев		25.01.83				
Н.контр.		Мышкин		28.01.83				
Утв.		Филоненко		26.01.83				

Копировал: Формат А3

Инв. № подл. | Подп. и дата | Взам. инв. № | Инв. № дубл. | Подп. и дата

26.058.ПВ.083.001

Серия 3.820.2-44 Выпуск 15

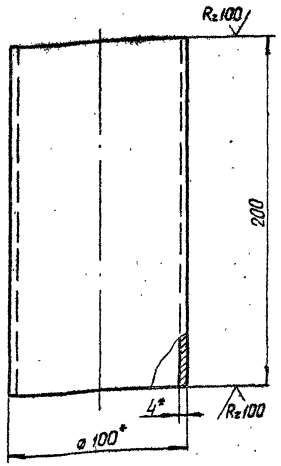

* Размеры для справок.

Изм	Лист	№ докум	Подп.	Дата
Разраб		Сарнугаев		4.04.83
Пров.		Искандеров		12.04.83
Т контр		Грош		19.04.83
Гл инж проекта		Нагаев		25.04.83
Н. контр		Мышкин		25.04.83
Утв.		Филоненко		26.04.83

3.820.2-44 26.058.ПВ.083.001

Труба

Лит	Масса	Масштаб
А	19	1:2

Лист | Листов 1

Труба 100×4 ГОСТ 8734-75*
Б 20 ГОСТ 8733-74*

Копировал: [signature]

Формат А4

Подп. и дата | Инв. № дубл. | Взам. инв. № | Подп. и дата | Инв. № подл.

Формат	Зона	Поз.	Обозначение	Наименование	Кол.	Примечание
				Документация		
А3			26.058.ПВ.083.000 СБ	Сборочный чертеж		
				Сборочные единицы.		
А4		1	26.058.ПВ.073.100	Кожух		
				Детали.		
А4		2	26.058.ПВ.083.001	Труба	1	
А4		3	26.058.ПВ.073.001	Фланец	1	
А4		4	26.058.ПВ.073.004.	Заглушка		
				Лист Б-ПН-НО-1.2 ГОСТ 19903-74* / 4-IV-НВ Ст 3 пс ГОСТ 16523-70*		
				ø 142.	1	0.13 кг
			Переменные данные	для исполнений		
			26.058.	ПВ.083.000-01		
				Сборочные единицы		
		5	26.058.ПВ.073.200	Кожух составной	1	

Изм	Лист	№ докум.	Подп	Дата
Разраб		Сарнугаев		4.04.83
Пров		Искандеров		12.04.83
Гл инж проект		Нагаев		25.04.83
Н контр		Мышкин		25.04.83
Утв.		Филоненко		26.04.83

3.820.2-44 26.058.ПВ.083.000

Кожух винта 80 (левый)

Лит	Лист	Листов
А		1

Копировал: [signature]

Формат А4.

Подп. и дата | Инв. № дубл. | Взам. инв. № | Подп. и дата | Инв. № подл.

26.058.ПВ.083.000СБ

Серия 3.820.2-44 Выпуск 15

Инв.№ подл. | Подп. и дата | Взам. инв.№ | Инв.№ дубл. | Подп. и дата

Рис. 1

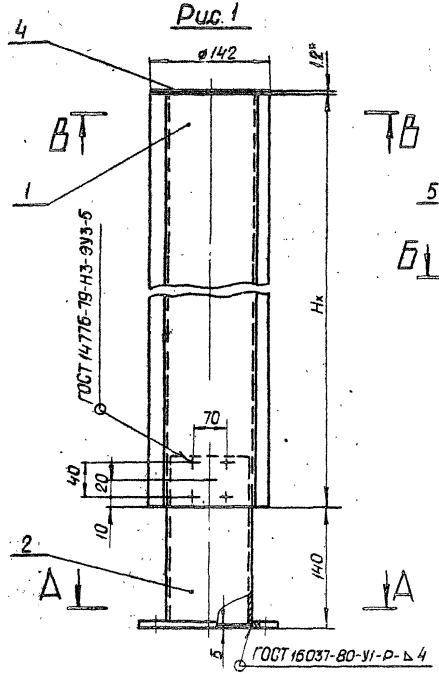

Рис. 2

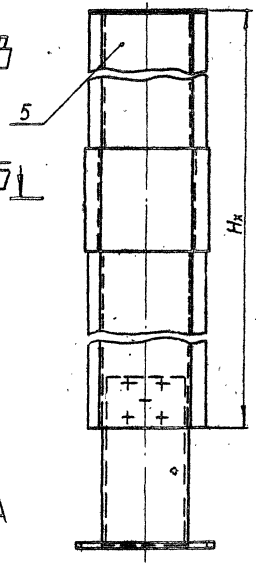

А-А

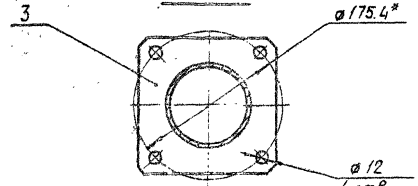

В-В
М 1:2

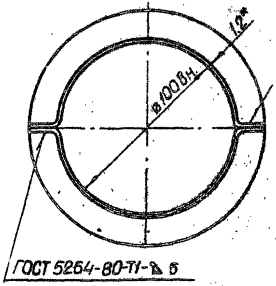

Б-Б
М 1:2

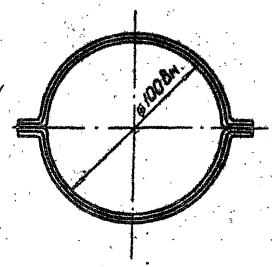

Обозначение	Рис.
26.058.ПВ.083.000	1
26.058.ПВ.083.000-01	2

1. Исполнение 26.058.ПВ.083.000-01. Рис.2 применяется при Hк > 2,5м.
2. Длина кожуха назначается в зависимости от Hк в м.
3. Масса кожуха Qк определяется:
   а) для исп. 26.058.1;3.083.000 - Hк · 3,76 + 2,85 кг, где Hк в м
   б) для исп. 26.058.ПВ.083.000-01 - Hк · 3,76 + 3,29 кг, где Hк в м.
4* Размеры для справок.

Изм.	Лист	№ докум.	Подп.	Дата
Разраб.		Сарнучаев		4.01.85
Пров.		Искандеров		12.01.85
Т.контр.		Грош		14.01.85
Гл.инж. проекта		Нагаев		25.01.85
Н.контр.		Мышкин		28.01.85
Утв.		Филоненко		26.01.85

26.058.ПВ.083.000 СБ

Кожух
Винта ВО (левый)
Сборочный чертеж

Лит	Масса	Масштаб
Я	Смл 3	1:4
Лист	Листов 1	

Копировал:

Формат А3

Серия 3.820.2-44 Выпуск 16

Формат	Зона	Поз.	Обозначение	Наименование	Кол.	Примечание
				Документация		
А3			26.058.ПВ.084.000 СБ	Сборочный чертеж		
				Детали		
А4		1	26.058.ПВ.035.005	Кольцо	1	
А4		2	26.058.ПВ.035.006	Косынка	1	
А4		3	26.058.ПВ.044.001	Втулка	1	
А4		4	26.058.ПВ.044.002	Полоса	1	
А4		5	26.058.ПВ.113.001	Ось	1	
А4		6	26.058.ПВ.113.002	Труба	1	

Инв.№ подл. | Подп. и дата | Взам. инв.№ | Инв.№ дубл. | Подп. и дата

26.058.ПВ.084.000

Изм.	Лист	№ докум.	Подп.	Дата
Разраб		Сарнугаев		4.04.83
Пров		Искандеров		4.04.83
Гл. инж. проекта		Новаев		05.04.83
Н. контр		Мышкин		05.04.83
Утв		Филоненко		06.04.83

3.820.2-44

Рукоятка Р5

Лит	Лист	Листов
А		1

Копировал: Формат А4

Формат	Зона	Поз.	Обозначение	Наименование	Кол.	Примечание

Инв.№ подл. | Подп. и дата | Взам. инв.№ | Инв.№ дубл. | Подп. и дата

3.820.2-44

Изм. Лист № докум. Подп. Дата

Лист

Копировал Формат А4

26.058.ПВ.084.000СБ

Серия 3.820.2-4ч Выпуск 15

Инв.№подл. | Подп. и дата | Взам.инв.№ | Инв.№дубл. | Подп. и дата

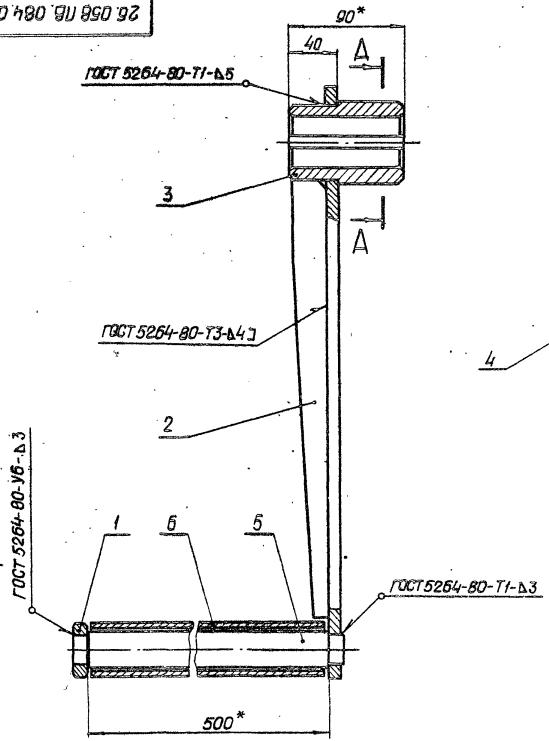

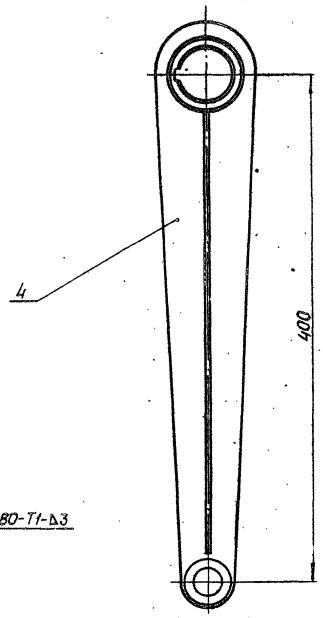

А – А
М1:1

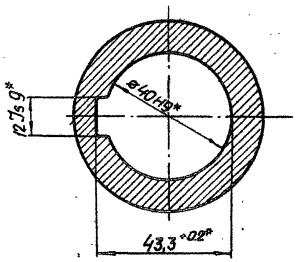

* Размеры для справок.

						26.058.ПВ.084.000СБ 3.820.2-4ч	
Изм.	Лист	№ докум.	Подп.	Дата	Рукоятка Р5 Сборочный чертеж.	Лит.	Масса	Масштаб
Разраб.		Сорнугаев		4.04.93		А	6,3	1:2,5
Пров.		Усканбаев		12.04.93				
Т.контр.		Грош		19.04.93		Лист	Листов 1	
ГИП		Нагаев		25.04.93				
Н.контр.		Мышкин		26.04.93				
Утв.		Филоненко		26.04.93				

Копировал: Филин Формат А3

26.058.ПВ.073.101

Серия 3.820.2-44 Выпуск 15

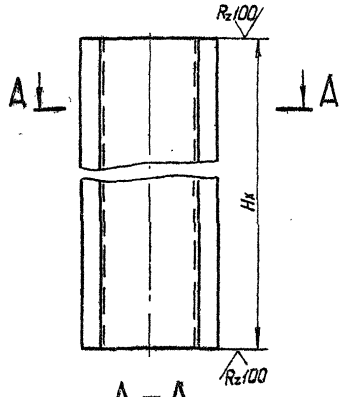

А – А
М1:2

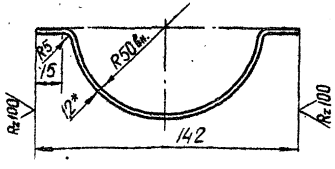

1. Длина желоба назначается в зависимости от Hx в м.
2. Масса 1 пог м. желоба равна 1.88 кг.
3 * Размер для справок.

Изм	Лист	№ докум.	Подп.	Дата
Разраб		Марданов		4.01.83
Пров		Искандеров		12.01.83
Т.контр.		Грош		19.01.83
Гл. инж. проекта		Нагаев		25.01.83
Н.контр		Мышкин		28.01.83
Утв		Филоненко		26.01.83

3.820.2-44
26.058.ПВ.073.101

Желоб

Лит	Масса	Масштаб
А	Смп 2	1:4

Лист | Листов 1

Лист Б-ПН-НО-1,2 ГОСТ 19903-74*
4-IV-НВ Ст3 пс ГОСТ 16523-70*

Копировал [illegible] Формат А4

Формат	Зона	Поз	Обозначение	Наименование	Кол.	Примечание
				Документация		
А3			26.058.ПВ.142.000.СБ	Сборочный чертеж		
				Сборочные единицы		
А4		1	26.058.ПВ.073.100 СБ	Кожух		
				Детали		
А4			26.058.ПВ.142.001	Труба	1	
А4			26.058.ПВ.073.001	Фланец	1	
Б4			26.058.ПВ.073.004	Заглушка		
				Лист Б-ПН-НО-1,2 ГОСТ 19903-74* / 4-IV-НВ Ст3 пс ГОСТ 16523-70*		
				ø 142	1	0.15кг.
			Переменные данные для исполнений 26.058.ПВ.142.000-01			
				Сборочные единицы		
			26.058.ПВ.073.200	Кожух составной	1	

Изм	Лист	№ докум	Подп	Дата
Разраб		Марданов		4.01.83
Пров		Искандеров		12.01.83
Гл. инж. проекта		Нагаев		25.01.83
Н.контр		Мышкин		28.01.83
Утв		Филоненко		26.01.83

26.058.ПВ.142.000
3.820.2-44

Кожух винта 80

Лит	Лист	Листов
А		1

Копировал [illegible] Формат А4

Инв № подл. | Подп. и дата | Взам. инв № | Инв № дубл. | Подп. и дата

26.058.ПВ.142.000СБ

Серия 3.820.2-44 Выпуск 15

Инв.№ подл. | Подп. и дата | Взам.инв.№ | Инв.№ дубл. | Подп. и дата

Рис. 1

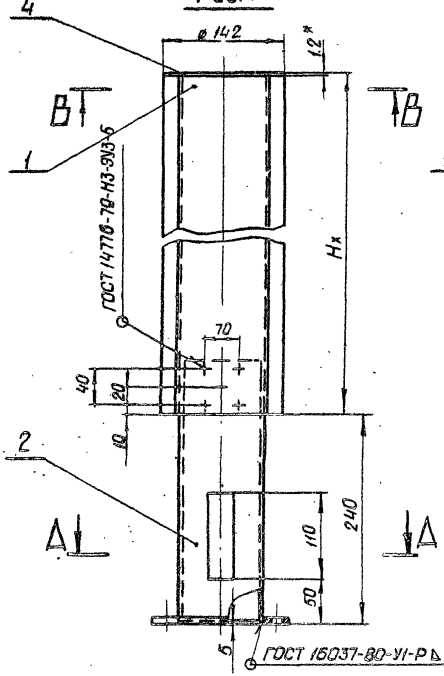

Рис. 2

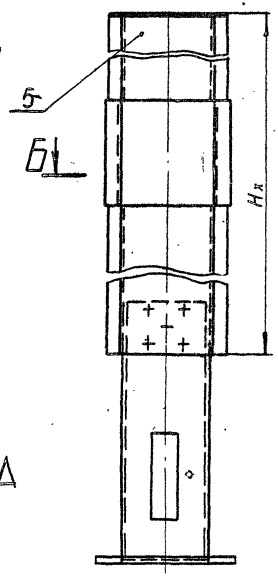

В – В
М 1:2

Б – Б
М 1:2

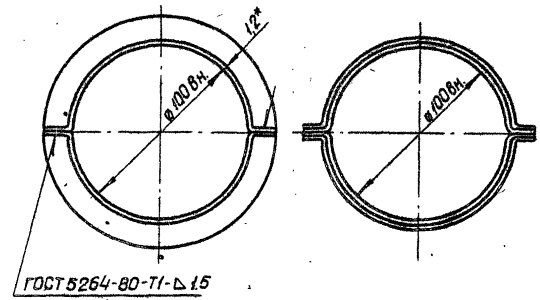

Обозначение	Рис.
26.058.ПВ.142.000	1
26.058.ПВ.142.000-01	2

1. Исполнение 26.058.ПВ.142.000-01 Рис.2 применяется при Нх > 2,5м.
2. Длина кожуха назначается в зависимости от Нх в м
3. Масса кожуха Q к определяется
   а). для исп. 26.058.ПВ.142.000-Нх · 3,76 + 3,76 кг, где Нх в м.
   б). для исп. 26.058.ПВ.142.000-01-Нх · 3,76+4,2 кг, где Нх в м.
4. * Размеры для справок

Изм.	Лист	N докум.	Подп.	Дата
Разраб.		Сорнугаев		4.04.93
Пров.		Исканберов		12.04.93
Т.контр.		Грош		19.04.93
Гл.инж. проекта		Нагаев		15.04.93
Н.контр.		Мышкин		26.04.93
Утв.		Филоненко		15.04.93

3.820.2-44

26.058.ПВ.142.000 СБ

Кожух
Винта В0
Сборочный чертеж

Лит	Масса	Масштаб
А	См.п.3	1:4
Лист	Листов 1	

Копировал:

Формат А3

26.058.ПВ.073.100 СБ

Серия 3.820.2-44 Выпуск 15

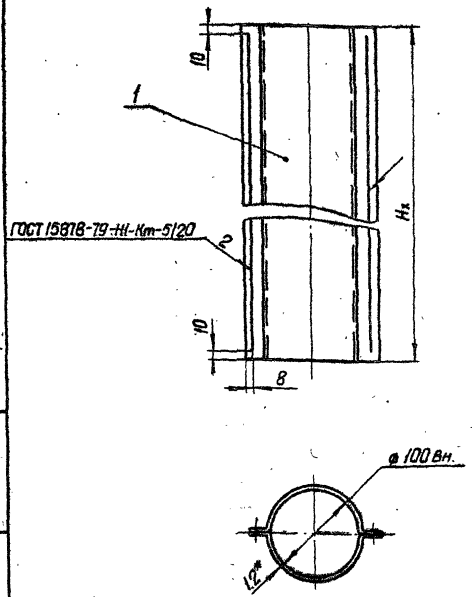

1 Длина кожуха назначается в зависимости от Hx в м

2 Масса 1 пог. м. кожуха равна 3,76 кг.

3.* Размер для справок.

Изм	Лист	№ докум	Подп	Дата
Разраб		Марданов		4.04.83
Пров.		Искандеров		12.04.83
Т. контр		Грош		19.04.83
Тл. инж. проекта		Нагаев		25.04.83
Н. контр		Мышкин		28.04.83
Утв.		Филоненко		26.04.83

3.820.2-44

26.058.ПВ.073.100 СБ

Кожух

Сборочный чертеж

Лит	Масса	Масштаб
А	См.п2.	1:4

Лист | Листов 1

Копировал: Шекц

Формат А4

Инв. № подл. | Подп. и дата | Взам. инв. № | Инв. № дубл. | Подп. и дата

Формат	Зона	Поз.	Обозначение	Наименование	Кол.	Примечание
				Документация		
А4			26.058.ПВ.073.100 СБ	Сборочный чертеж		
				Детали		
А4		1	26.058.ПВ.073.101	Желоб	2	

Изм	Лист	№ докум	Подп	Дата
Разраб		Марданов		4.04.83
Пров		Искандеров		12.04.83
Тл. инж. проекта		Нагаев		25.04.83
Н. контр		Мышкин		28.04.83
Утв		Филоненко		26.04.83

26.058.ПВ.073.100

3.820.2-44

Кожух

Лит	Лист	Листов
А		1

Копировал: Шекц

Формат А4

Инв. № подл. | Подп. и дата | Взам. инв. № | Инв. № дубл. | Подп. и дата

Серия 3.820.2-44 Выпуск 15

26.058.ПВ 073 200 СБ

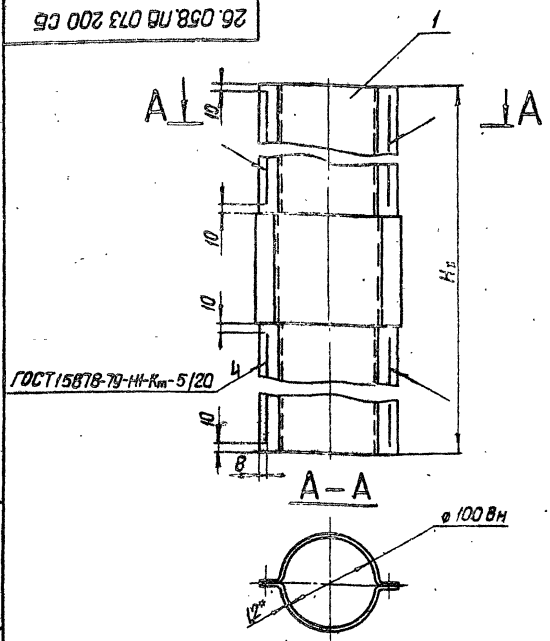

1. Кожух составной применяется при $H_x > 2{,}5$ м
2. Длина кожуха составного назначается в зависимости от H_x в м.
3. Масса кожуха составного определяется $H_x \cdot 3{,}76 + 0{,}44$ кг.
4. * Размер для справок

Изм	Лист	№ докум.	Подп.	Дата
Разраб		Марданов		4.04.83
Пров.		Искандеров		12.04.83
Т.контр		Граш		19.04.83
Гл. инж. проекта		Нагаев		25.04.83
Н.контр		Мышкин		26.04.83
Утв.		Филоненко		26.04.83

3.820.2-44

26.058.ПВ.073.200 СБ

Кожух составной
Сборочный чертеж.

Лит	Масса	Масштаб
А	Ст.п.3	1:4

Лист | Листов 1

Копировал: Формат А4.

Подп. и дата | Инв. № дубл. | Взам. инв. № | Подп. и дата | Инв. № подл.

Формат	Зона	Поз.	Обозначение	Наименование	Кол.	Примечание
				Документация		
А4			26.058.ПВ.073.200 СБ	Сборочный чертеж		
				Сборочные единицы.		
А4		1	26.058.ПВ.073.210	Желоб составной	2	

Изм	Лист	№ докум	Подп.	Дата
Разраб		Марданов		4.04.83
Пров		Искандеров		12.04.83
Гл. инж. проекта		Нагаев		25.04.83
Н. контр		Мышкин		28.04.83
Утв		Филоненко		26.04.83

26.058.ПВ.073.200

3.820.2-44

Кожух составной

Лит	Масса	Масштаб
А		1

Копировал: Формат А4.

Подп. и дата | Инв. № дубл. | Взам. инв. № | Подп. и дата | Инв. № подл.

Серия 3.820.2-44 Выпуск 15

26.058.ПВ.073.210 СБ

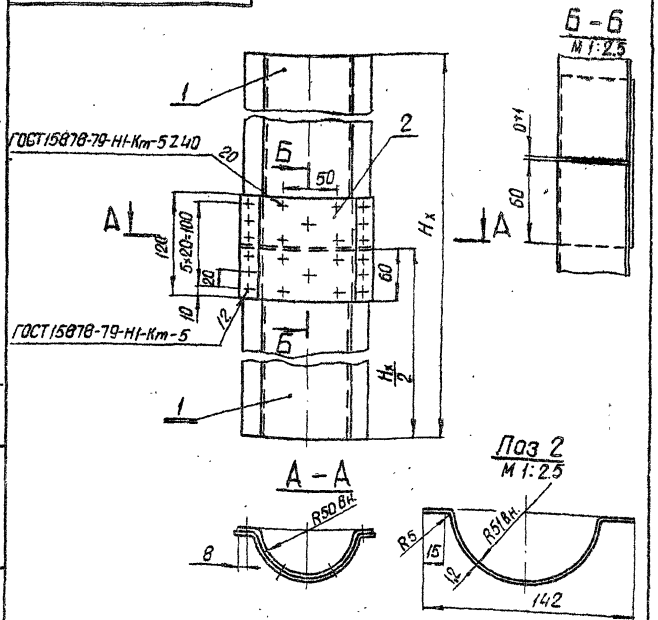

1* Размер для справок

2 Желоб составной применяется при $H_x > 2.5$ м

3 Длина желоба составного назначается в зависимости от H_x в м.

4 Масса желоба составного определяется $H_x \cdot 1.88 + 0.22$ кг.

3.820.2-44

26.058.ПВ.073.210 СБ

Изм	Лист	N докум	Подп.	Дата
Разраб		Марданов		4.04.83
Пров		Искандеров		12.04.83
Т.контр		Грош		4.04.83
Гл.инж. проекта		Нагаев		25.04.83
Н.контр		Мышкин		25.04.83
Утв		Филоненко		26.04.83

Желоб составной
Сборочный чертеж

Лит	Масса	Масштаб
А	См.п.4	1:4

Лист | Листов 1

Копировал

Формат А4

Инв.N подл. | Подп. и дата | Взам.инв.N | Инв.N дубл. | Подп. и дата

Формат	Зона	Поз	Обозначение	Наименование	Кол	Примечание
				Документация		
А4			26.058.ПВ.073.210 СБ	Сборочный чертеж.		
				Детали		
А4		1	26.058.ПВ.073.101	Желоб	2	
Б4		2	26.058.ПВ.073.211	Накладка		
				Лист Б-ПН-Н0-12 ГОСТ19903-74* 4-IV-НВСт3пс ГОСТ 16523-70*		
				120 × 202	1	0.22 кг

3.820.2-44

26.058.ПВ.073.210

Изм	Лист	N докум.	Подп	Дата
Разраб		Марданов		4.04.83
Пров		Искандеров		12.04.83
Гл.инж. проекта		Нагаев		25.04.83
Н.контр		Мышкин		26.04.83
Утв		Филоненко		26.04.83

Желоб составной

Лит	Лист	Листов
А		1

Копировал:

Формат А4

Инв.N подл. | Подп. и дата | Взам.инв.N | Инв.N дубл. | Подп. и дата

Серия 3.820.2-44 Выпуск 15

Формат	Зона	Поз.	Обозначение	Наименование	Кол.	Примечание
				Документация		
А3			26.058.ПВ.143.000 СБ	Сборочный чертеж		
				Сборочные единицы.		
А4		1	26.058.ПВ.143.100	Корпус	1	
				Детали		
А4		2	26.058.ПВ.123.001	Диафрагма	1	
А4		3	26.058.ПВ.123.002	Трубка	1	
А4		4	26.058.ПВ.123.003	Гайка	1	
А4		5	26.058.ПВ.123.004	Гайка	1	
А4		6	26.058.ПВ.094.005	Диск регулировочный	1	
А4		7	26.058.ПВ.094.006	Гайка	1	
А4		8	26.058.ПВ.094.007	Втулка	1	
А4		9	26.058.ПВ.094.008	Втулка	1	
А4		10	26.058.ПВ.094.009	Уголок	1	
А4		10	26.058.ПВ.094.010	Хомут	1	
А4		12	26.058.ПВ.094.011	Крышка	1	
А4		13	26.058.ПВ.094.012	Винт	2	
5Ч.		14	26.058.ПВ.094.013	Кольцо		
				Резина-пластина 10М-м		
				ГОСТ 7338-77* ø 26 / ø12	1	0.007кг

Подп. и дата | Взам. инв. N | Инв. N дубл. | Подп. и дата | Инв. N подл.

Изм	Лист	N докум	Подп.	Дата
Разраб		Сорнугаев		4.04.83
Пров		Искандеров		12.04.83
Гл. инж. Проект.		Нагаев		25.04.83
Н. контр		Мышкин		25.04.83
Утв.		Филоненко		25.04.83

3.820.2-44
26.058.ПВ.143.000

Реле грузовое 10 ГРТ

Лит	Лист	Листов
А	1	2

Копировал [signature] Формат А4

Формат	Зона	Поз.	Обозначение	Наименование	Кол.	Примечание
				Стандартные изделия		
		15		Болт М6×16.6Б. 0125		
				ГОСТ 7798-70*	1	
		16		Винт В1. М4-8q×30.6Б.0125		
				ГОСТ 17473-80	2	
		17		Винт ВМ5-8q×10.6Б.0125		
				ГОСТ 1491-80	3	
		18		Гайка М4.6. 0125		
				ГОСТ 5915-70*	2	
		19		Пружина тарельчатая		
				НС 80×40×4×2 ГОСТ 3057-79	12	
		20		Шайба 4. 65Г. 0125		
				ГОСТ 6402-70*	2	
		21		Шайба 5. 65Г. 0125		
				ГОСТ 6402-70*	2	
				Прочие изделия		
		22		Микропереключатель МП2101		
				исп 4МРТУ16.526.012-65	1	
				Материалы		
		23		Провод ПГВ-ХП 2,5		
				ТУ 1606-292-68	1.0м	
		24		Проволока 1-0-С		
				ГОСТ 3282-74*	0.25м	

Подп. и дата | Взам. инв. N | Инв. N дубл. | Подп. и дата | Инв. N подл.

Изм	Лист	N докум	Подп.	Дата

3.820.2-44
26.058.ПВ.143.000

Лист 2

Копировал [signature] Формат А4

26.058.ПВ.143.000СБ

Серия 3.820.2-44 Выпуск 15

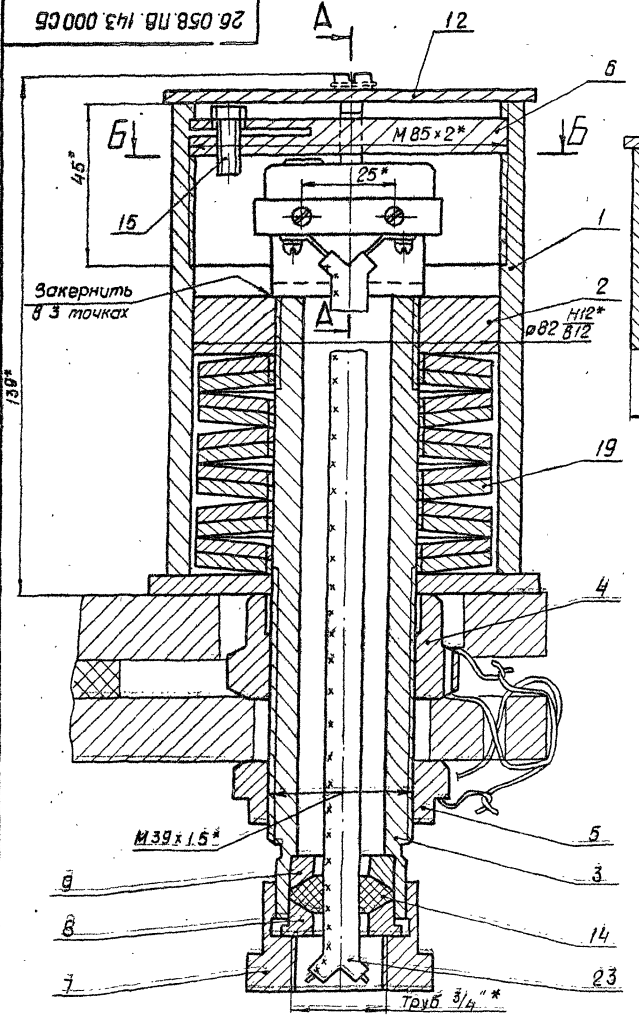

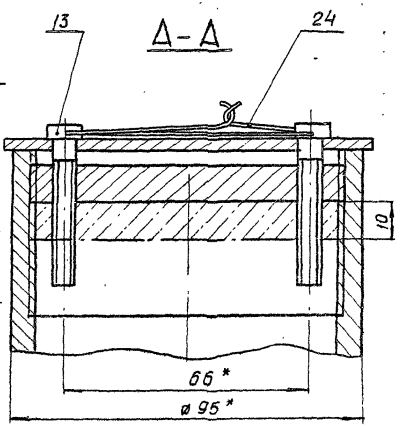

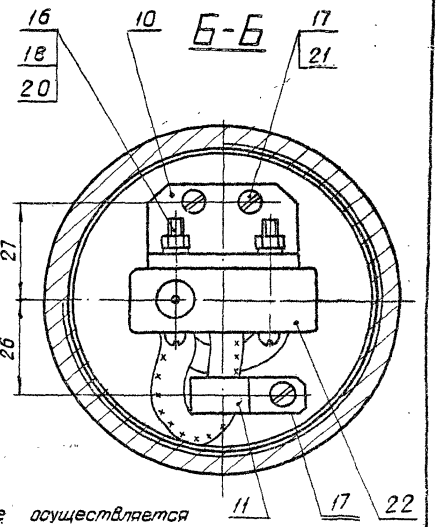

1 Регулировка грузового реле осуществляется на приспособлении чертежи которого помещены в выпуске 0.

2. Величина усилия заневоливания пружин должна составлять 35% от потребного посадочного усилия на один грузовой винт подъемника и не выходить из пределов 1.96 ÷ 4.0 тс. При установке на один винт двух грузовых реле пружины заневолить на усилие в два раза меньше.

3 Отворачивать гайку поз. 4 разрешается только при вывернутом регулировочном диске поз. 6.

4* Размеры для справок

Изм.	Лист	№ докум.	Подп.	Дата
Разраб		Сорнугаев		4.01.83
Пров		Искандеров		12.01.83
Т.контр.		Грош		19.01.83
Гл. инж. проекта		Нагаев		25.01.83
Н.контр.		Мышкин		26.01.83
Утв.		Филоненко		25.01.83

3.820.2-44
26.058 ПВ 143.000 СБ

Реле грузовое 10 ГРТ
Сборочный чертеж.

Лит	Масса	Масштаб
А	7.1	1:1
Лист	Листов 1	

Копировал: Шелм. Формат А3

Инв. № подл. | Подп. и дата | Взам. инв. № | Инв. № дубл. | Подп. и дата

Серия 3.820.2-44 Выпуск 15

Формат	Зона	Поз.	Обозначение	Наименование	Кол.	Примечание
				Документация		
А3			26.058.ПВ.143.100 СБ	Сборочный чертеж.		
				Детали		
Б4		1	26.058.ПВ.143.101	Труба		
				Труба 95×10 ГОСТ 8732-78 / А35 ГОСТ 8731-74*		
				L = 130	1	1,6 кг
Б4		2	26.058.ПВ.143.102	Лист		
				Лист Б-ПН-НО-5 ГОСТ 19903-74 / В Ст3 пс5 ГОСТ 14637-79		
				105×105	1	0,38 кг

Инв. № подл. | Подп. и дата | Взам. инв. № | Инв. № дубл. | Подп. и дата

Изм.	Лист	№ докум.	Подп.	Дата
Разраб.		Сарнуаев		4.04.89
Пров.		Искандеров		12.04.89
Т. контр.		Нагаев		25.04.89
Н. контр.		Мышкин		25.04.89
Утв.		Филоненко		25.04.89

3.820.2-44

26.058 ПВ.143.100

Корпус

Лит.	Лист	Листов
А		1

Копировал: Белов

Формат А4

26.058.ПВ.143.100.СБ

Серия 3.820.2-44 Выпуск 15

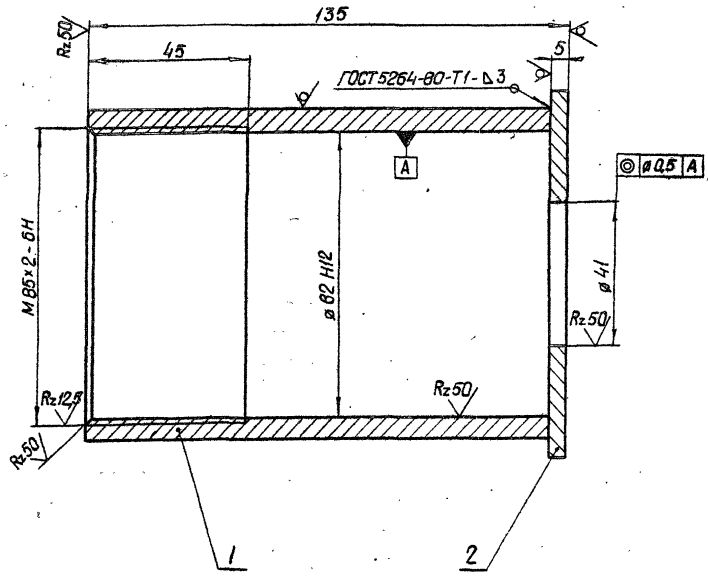

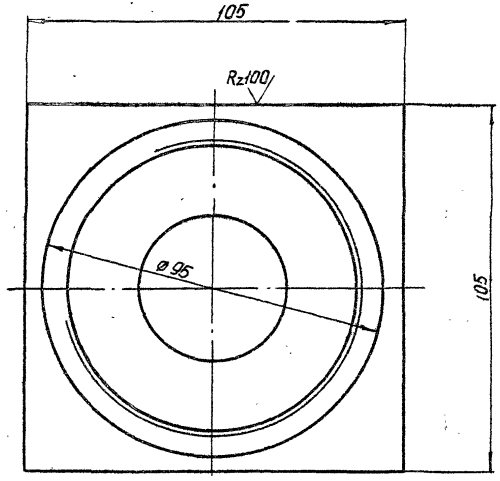

Изм.	Лист	№ докум.	Подп.	Дата
Разраб.		Сборщиков		4.04.85
Пров.		Искандеров		12.04.85
Т.контр.		Трош		19.04.85
Гл.инж. проекта		Назаев		25.04.85
Н.контр.		Мышкин		26.04.85
Утв.		Филоненко		26.04.85

3.820.2-44 26.058.ПВ.143.100 СБ

Корпус
Сборочный чертеж

Лит.	Масса	Масштаб
А	1.98	1:1
Лист	Листов 1	

Копировал: Ольга

Формат А3

Инв. № подл. | Подп. и дата | Взам. инв. № | Инв. № дубл. | Подп. и дата

Серия 3.820.2-44 Выпуск 15

Формат	Зона	Поз.	Обозначение	Наименование	Кол.	Примечание
				Документация		
А3			26.058.ПВ.062.100 СБ	Сборочный чертеж.		
				Детали		
А3		1	26.058.ПВ.062.101	Вал-шестерня	1	
А4		2	26.058.ПВ.042.102	Корпус подшипника	1	
А4		3	26.058.ПВ.042.103	Втулка	1	
А4		4	26.058.ПВ.042.104.	Кольцо стопорное	1	
				Стандартные изделия		
		5		Винт М10×20.66.0125		
				ГОСТ 1476-75*	2	
		6		Винт ВМ4-8gх10.66.0125		
				ГОСТ 1491-80	2	
		7		Шпонка 12×8×45		
				ГОСТ 8790-79	1	
				Манжета 1-40×60-1		
				ГОСТ 8752-79	1	
				Масленка 1.2 Ц6		
				ГОСТ 19853-74*	1	

Инв.№ подл. | Подп. и дата | Взам. инв.№ | Инв.№ дубл. | Подп. и дата

Изм.	Лист	№ докум.	Подп.	Дата
Разраб.		Сарнугоев		
Пров.		Искандеров		
Т.контр.		Нагаев		
Н.контр.		Мышкин		
Утв.		Филоненко		

3.820.2-44

26.058.ПВ.062.100

Узел вал-шестерни 28ш

Лит	Лист	Листов
А		1

Копировал Формат А4

Формат	Зона	Поз.	Обозначение	Наименование	Кол.	Примечание

Инв.№ подл. | Подп. и дата | Взам. инв.№ | Инв.№ дубл. | Подп. и дата

Изм.	Лист	№ докум.	Подп.	Дата

3.820.2-44

Лист

Копировал Формат А4

26.058 ПВ.062.100СБ

Серия 3.820.2-44 Выпуск 15

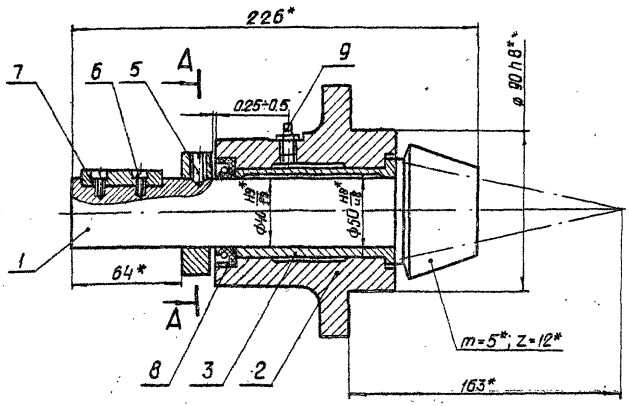

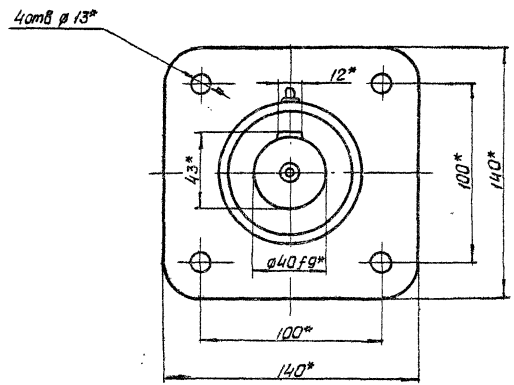

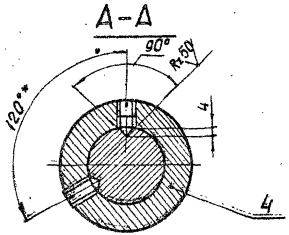

* Размеры для справок

Изм	Лист	№ докум.	Подп	Дата	3.820.2-44 26.058.ПВ.062.100 СБ			
Разраб.		Сарнугаев		4.01.83	Узел вал-шестерни 2ВШ Сборочный чертеж	Лит	Масса	Масштаб
Пров		Искандеров		12.01.83		А	5.6	1:2
Т.контр		Грош		19.01.83		Лист	Листов 1	
Гл.инж. проекта		Нагаев		25.01.83				
Н.контр.		Мышкин		28.01.83				
Утв.		Филоненко		26.01.83				

Инв.№ подл. | Подп. и дата | Взам. инв.№ | Инв.№ дубл. | Подп. и дата

Копировал: Формат А3

26.058.ПВ.031.004

Серия 3.820.2-44 Выпуск 15

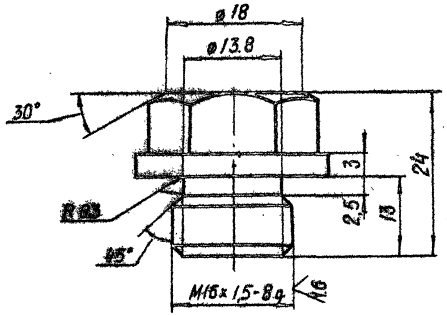

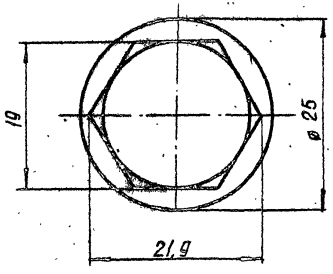

Изм	Лист	№ докум	Подп	Дата
Разраб		Сарнугаев		4.04.83
Пров.		Искандеров		12.04.83
Т. контр		Грош		19.04.83
Гл. инж. проекта		Нагаев		25.04.83
Н. контр		Мышкин		12.04.83
Утв		Филоненко		26.04.83

3.820.2-44
26 058 ПВ.031 004

Пробка

Лит	Масса	Масштаб
А	0.045	2:1

Лист | Листов 1

Круг 26-В-ГОСТ 2590-71*
Б Ст3 пс5-1-II ГОСТ 535-79

Копировал: Нея Формат А4

Подп. и дата | Инв. № дубл. | Взам. инв. № | Подп. и дата | Инв. № подл.

26.058.ПВ.031.005

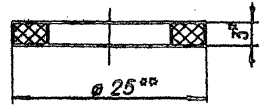

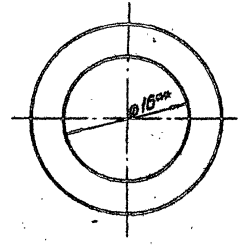

1.* Размер для справок
2** Размеры обеспеч. инстр.

Изм	Лист	№ докум	Подп.	Дата
Разраб		Сарнугаев		4.04.83
Пров		Искандеров		12.04.83
Т. контр.		Грош		19.04.83
Гл. инж. проекта		Нагаев		25.04.83
Н. контр		Мышкин		12.04.83
Утв		Филоненко		26.04.83

3.820.2-44
26.058.ПВ.031.005

Прокладка

Лит	Масса	Масштаб
А	0.002	2:1

Лист | Листов 1

Паронит ПМБ-3 ГОСТ 481-80

Копировал: Нея Формат А4

Подп. и дата | Инв. № дубл. | Взам. инв. № | Подп. и дата | Инв. № подл.

Серия 3.820.2-44 Выпуск 15

26.058.ПВ.035.005

Rz 25 (√)

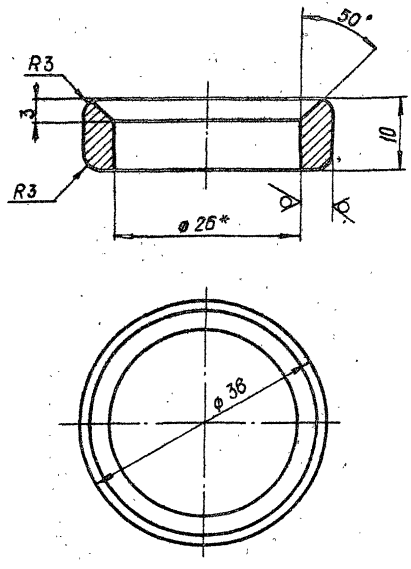

* Размер для справок

Изм	Лист	№ докум	Подп	Дата
Разраб		Сарнугаев		4.04.83
Пров		Искандеров		12.04.83
Т.контр		Грош		19.04.83
Гл.инж. проекта		Нагаев		25.04.83
Н.контр		Мышкин		28.04.83
Утв.		Филоненко		26.04.83

3.820.2-44
26.058.ПВ.035.005

Кольцо

Лит	Масса	Масштаб
А	0.05	2:1

Лист | Листов 1

Труба 38×6 ГОСТ 78734-75*
Б 20 ГОСТ 8733-74*

Копировал: Формат А4

Инв. № подл. | Подп. и дата | Взам. инв. № | Инв. № дубл. | Подп. и дата

26.058.ПВ.035.006

Rz 200 (√)

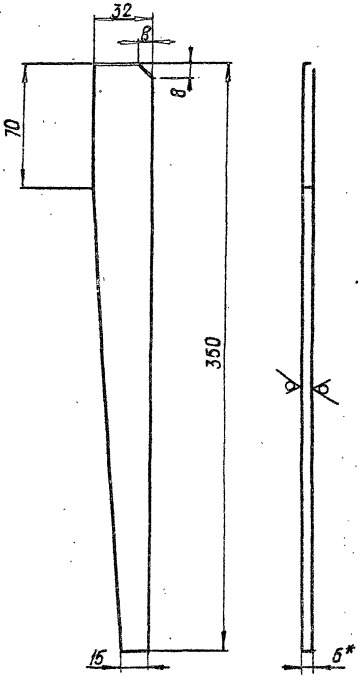

* Размер для справок

Изм	Лист	№ докум	Подп	Дата
Разраб		Сарнугаев		4.04.83
Пров.		Искандеров		12.04.83
Т.контр		Грош		19.04.83
Гл.инж. проекта		Нагаев		25.04.83
Н.контр		Мышкин		28.04.83
Утв		Филоненко		26.04.83

3.820.2-44
26.058.ПВ.035.006

Косынка

Лит	Масса	Масштаб
А	0.35	1:2

Лист | Листов 1

Лист Б-ПН-НО-6 ГОСТ 19903-74*
В Ст3пс5 ГОСТ 14637-79

Копировал: Формат А4

Инв. № подл. | Подп. и дата | Взам. инв. № | Инв. № дубл. | Подп. и дата

Серия 3.820.2-44 Выпуск 15

26.058.ПВ.042.012

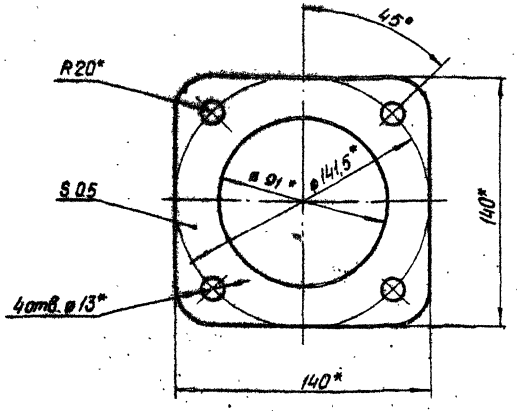

* Размеры обеспеч. инстр.

Изм.	Лист	№ докум.	Подп.	Дата
Разраб.		Сарнучаев		
Пров.		Искандеров		
Т.контр.		Грош		
Гл.инже. проекта		Навоев		
Т.контр.		Мышкин		
Утв.		Филоненко		

3.820.2-44
26.058.ПВ.042.012

Прокладка

Лит.	Масса	Масштаб
А	0.004	1:2

Лист | Листов 1

Картон прокладочный марки Б ГОСТ 9347-74*

Копировал | Формат А4

Инв. № подл. | Подп. и дата | Взам. инв. № | Инв. № дубл. | Подп. и дата

26.058.ПВ.121.018

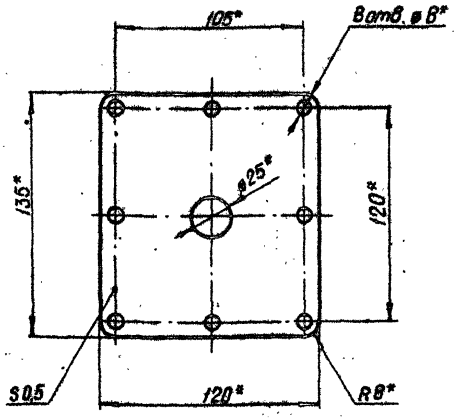

* Размеры обеспеч. инстр.

Изм.	Лист	№ докум.	Подп.	Дата
Разраб.		Сарнучаев		
Пров.		Искандеров		
Т.контр.		Грош		
Гл.инже. проекта		Навоев		
Н.контр.		Мышкин		
Утв.		Филоненко		

3.820.2-44
26.058.ПВ.121.018.

Прокладка

Лит.	Масса	Масштаб
А	0.001	1:2

Лист | Листов 1

Картон прокладочный марки А ГОСТ 9347-74*

Копировал | Формат А4

Инв. № подл. | Подп. и дата | Взам. инв. № | Инв. № дубл. | Подп. и дата

26.058.ПВ.042.101

Серия 3.820.2-44 Выпуск 15

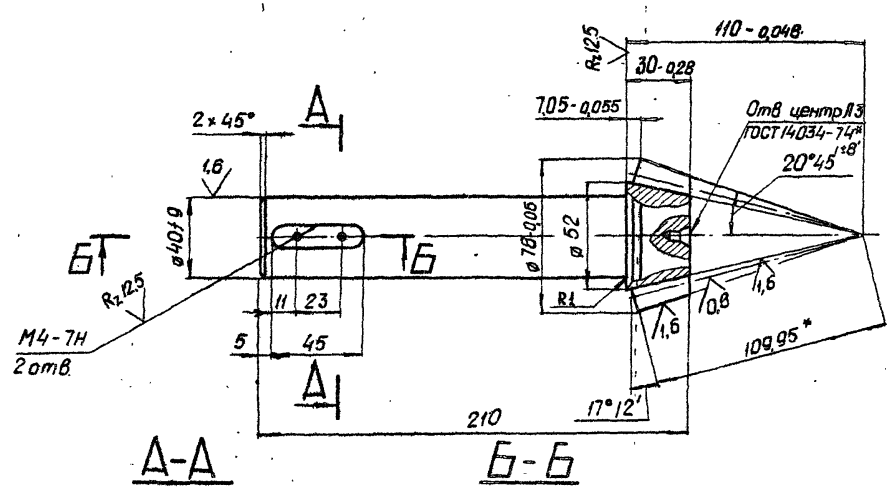

А-А

Б-Б

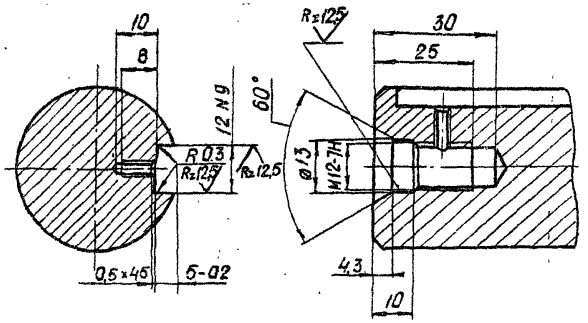

Модуль	m_e	5
Число зубьев	z	13
Тип зуба	–	прямой
Исходный контур	–	ГОСТ 13754-81
Коэффициент смещения	x_e	0,362
Коэффициент изменения толщины зуба	x_τ	0,036
Угол делительного конуса	δ	17° 12'
Степень точности	–	8-В СТ СЭВ 186-75
Толщина зуба по хорде	$\bar{s}$	$8{,}095\ ^{-0{,}062}_{-0{,}212}$
Высота до хорды	$\bar{h}_c$	5,33
Межосевой угол передачи	Σ	90°
Средний окружной модуль	m_m	4,431
Внешнее конусное расстояние	R_e	109,95
Среднее конусное расстояние	R	97,415
Средний делительный диаметр	d	57,606
Угол конуса впадин	δ_1	15° 01'
Внешняя высота зуба	h_e	11
Обозначение чертежа сопряженного конуса		26.058.ПВ.121.201

1. Смещение и перекос шпоночного паза относительно оси вала не более допуска на ширину шпоночного паза.
2. Допускается замена данных для контроля

3. * Размер для справок
4. Остальные технические требования по общим ТУ на изготовление подъемника

Изм.	Лист	№ докум.	Подп.	Дата
Разраб.		Сарнугаев		12.01.85
Пров.		Искандеров		12.01.85
Т.контр.		Грош		12.01.85
Гл. инж. проекта		Новаев		25.01.85
Н. контр.		Мышкин		25.01.85
Утв.		Филоненко		12.11.85

3.820.2-44 26.058.ПВ.042.101

Вал-шестерня

Лит.	Масса	Масштаб
А	2,1	1:2
Лист	Листов 1	

Сталь 40х ГОСТ 4543-71*

Копировал

Формат А3

Инв. № подл. | Подп. и дата | Взам. инв. № | Инв. № дубл. | Подп. и дата

Серия 3.820-2-44 Выпуск 15

26.058.ПВ.042.102

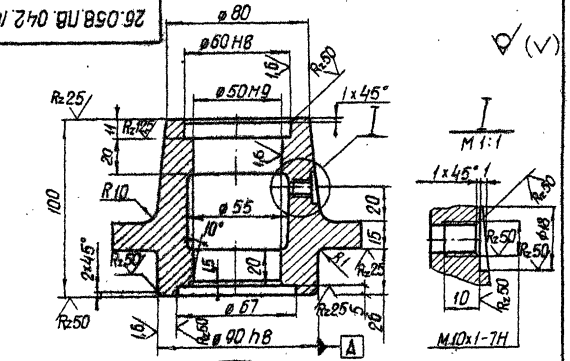

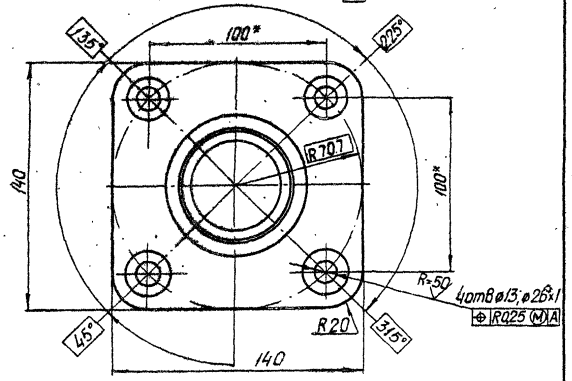

1* Размеры для справок

Изм.	Лист	№ докум.	Подп.	Дата	3.820.2-44 26.058.ПВ.042.102			
Разраб.		Сарнугаев		19.01.88	Корпус подшипника	Лит.	Масса	Масштаб
Пров.		Искандеров		20.01.88		А	2,5	1:2
Т.контр.		Грош		19.01.88		Лист	Листов 1	
Гл.инж. проект.		Нагаев		25.01.88	Отливка СЧ 20 ГОСТ 1412-79*			
Н.контр.		Мышкин		22.01.88				
Утв.		Филоненко		26.01.88				

Копировал: Oleku Формат А4

Инв. № подл. | Подп. и дата | Взам. инв. № | Инв. № дубл. | Подп. и дата

26.058.ПВ.042.103

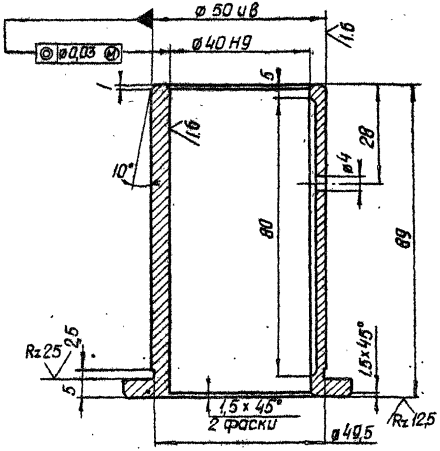

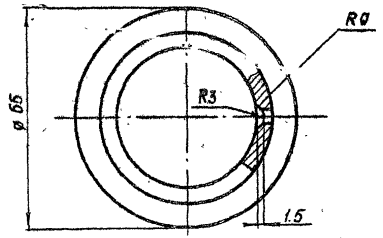

Изм.	Лист	№ докум.	Подп.	Дата	3.820.2-44 26.058.ПВ.042.103			
Разраб.		Сарнугаев		16.01.88	Втулка	Лит.	Масса	Масштаб
Пров.		Иск-ндеров		20.01.88		А	0,5	1:1
Т.контр.		Грош		19.01.88		Лист	Листов 1	
Гл.инж. проект.		Нагаев		25.01.88	Отливка ЯЧС-3 ГОСТ 1585-79			
Н.контр.		Мышкин		22.01.88				
Утв.		Филоненко		26.01.88				

Копировал: Oleku Формат А4

Инв. № подл. | Подп. и дата | Взам. инв. № | Инв. № дубл. | Подп. и дата

26.058.ПВ.042.104.

Выпуск 15

Серия 3.820.2-44

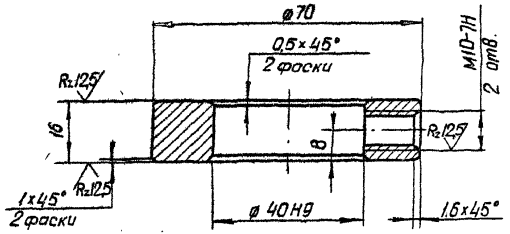

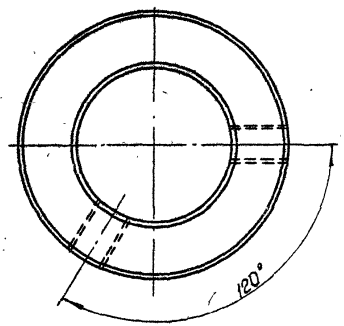

Изм	Лист	№ докум	Подп	Дата	3.820.2-44 26.058.ПВ.042.104			
Разраб		Сарнугаев		4.04.83	Кольцо стопорное	Лит	Масса	Масштаб
Пров		Искандеров		12.04.83		А	0,3	1:1
Т.контр		Грош		19.04.83		Лист	Листов 1	
Гл.инж. проекта		Нагаев		25.04.83	Ст.5 ГОСТ 380-71*			
Н.контр.		Мышкин		25.04.83				
Утв		Филоненко		25.04.83				

Инв № подл. | Подп. и дата | Взам.инв.N. | Инв N дубл. | Подп. и дата

Копировал: | Формат А4

Серия 3.820.2-44 Выпуск 15

26.058.ПВ.044.001

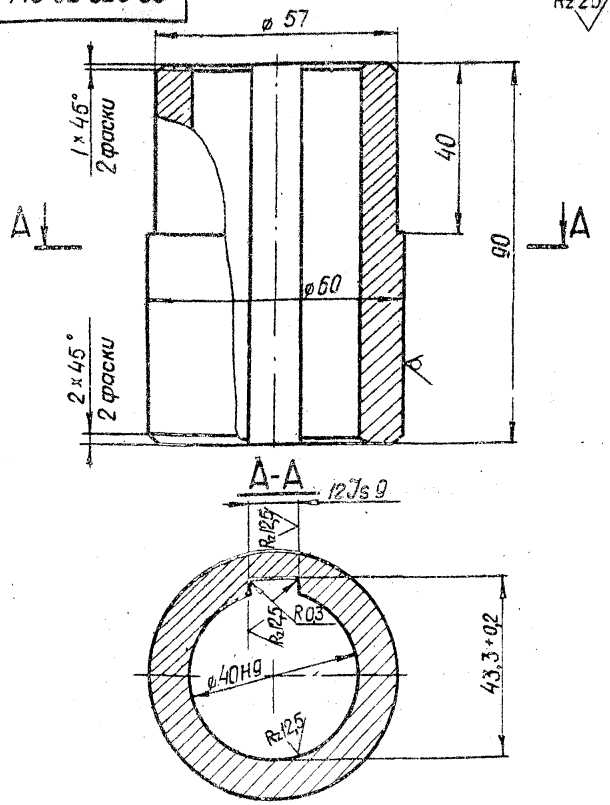

1. Смещение и перекос шпоночного паза относительно оси отверстия не более допуска на ширину шпоночного паза
2. Остальные технические требования по общим ТУ на изготовление подъемника

Изм	Лист	№ докум	Подп.	Дата	3.820.2-44 26.058.ПВ.044.001	Лит	Масса	Масштаб
Разраб.		Сарнугаев		4.04.83	Втулка	А	0,9	1:1
Пров.		Искандеров		12.04.83		Лист	Листов 1	
Т. контр.		Грош		19.04.83				
Гл. инж. проекта		Нагаев		25.04.83	Круг 60 В ГОСТ 2590-71* / Б Ст3пс5-1-II ГОСТ 535-79			
Н. контр.		Мышкин		28.04.83				
Утв.		Филоненко		26.04.83				

Копировал: Пекиц Формат А4.

Инв. № подл. | Подп. и дата | Взам. инв. № | Инв. № дубл. | Подп. и дата

26.058.ПВ.044.002

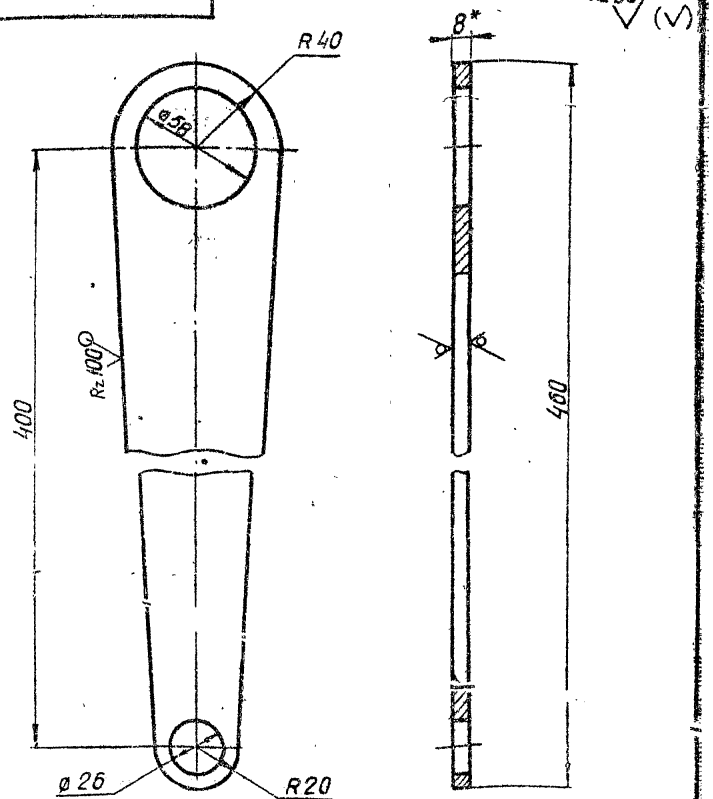

* Размер для справок

Изм	Лист	№ докум.	Подп.	Дата	3.820.2-44 26.058.ПВ.044.002	Лит.	Масса	Масштаб
Разраб.		Сарнугаев		4.04.83	Полоса	А	1,41	1:2
Пров.		Искандеров		12.04.83		Лист	Листов 1	
Т. контр.		Грош		19.04.83				
Гл. инж. проекта		Нагаев		25.04.83	Лист Б-ПН-НО-8 ГОСТ 19903-74* / В Ст3пс5 ГОСТ 14637-79			
Н. контр.		Мышкин		28.04.83				
Утв.		Филоненко		26.04.83				

Копировал: Пекиц Формат А4.

Инв. № подл. | Подп. и дата | Взам. инв. № | Инв. № дубл. | Подп. и дата

Серия 3.820.2-44 Выпуск 15

26.050.ПВ.140.003

Rz 50 (√)

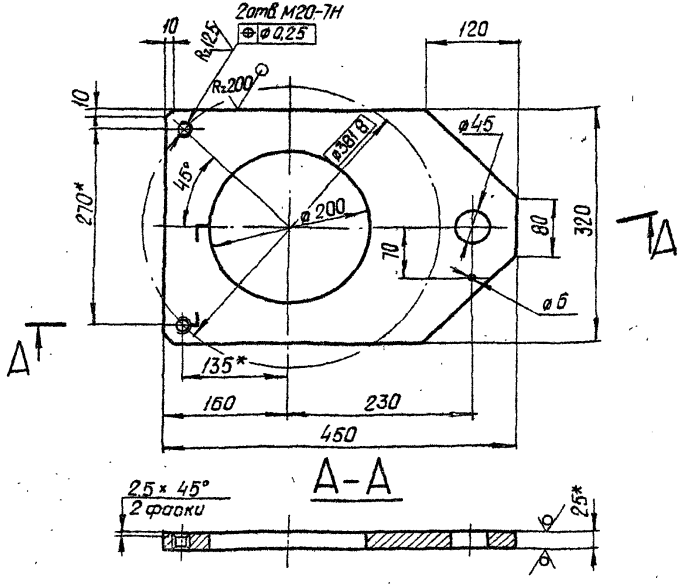

* Размеры для справок.

Изм.	Лист	№ докум.	Подп.	Дата
Разраб.		Сарнугаев		4.04.83
Пров.		Искандеров		12.04.83
Т. контр.		Грош		19.04.83
Гл. инж. проекта		Нагаев		25.04.83
Н. контр.		Мышкин		23.04.83
Утв.		Филоненко		25.04.83

3.820.2-44
26.058.ПВ.140.003

Лист нижний

Лит	Масса	Масштаб
А	19 6	1 : 5

Лист | Листов 1

Лист Б-ПН-НО-25 ГОСТ 19903-74*
В Ст3 сп3 ГОСТ 14637-79

Копировал: [signature]

Формат А4

26.058.ПВ.050.003

Rz 25 (√)

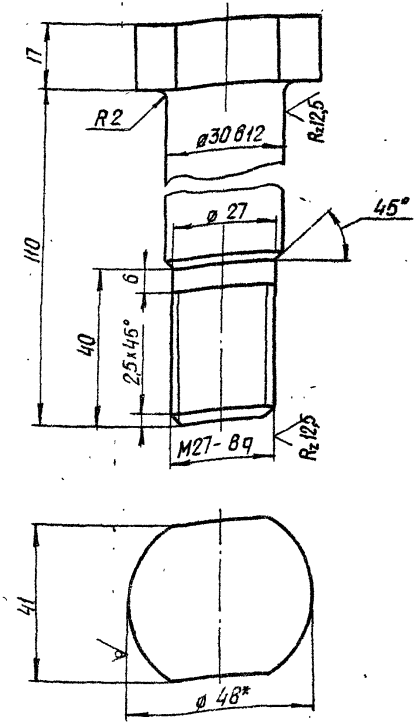

* Размер для справок

Изм.	Лист	№ докум.	Подп.	Дата
Разраб.		Сарнугаев		4.04.83
Пров.		Искандеров		12.04.83
Т. контр.		Грош		19.04.83
Гл. инж. проекта		Нагаев		25.04.83
Н. контр.		Мышкин		23.04.83
Утв.		Филоненко		26.04.83

3.820.2-44
26.058.ПВ.050.003

Болт

Лит	Масса	Масштаб
А	0.9	1:1

Лист | Листов 1

Круг 48-В-ГОСТ 2590-71*
Б Ст5сп-1-II ГОСТ 535-79

Копировал: [signature]

Формат А4

Инв. № подл. | Подп. и дата | Взам. инв. № | Инв. № дубл. | Подп. и дата

26.058.ПВ.060.001

Выпуск 15

Серия 3.820.2-44

Rz 25 (V)

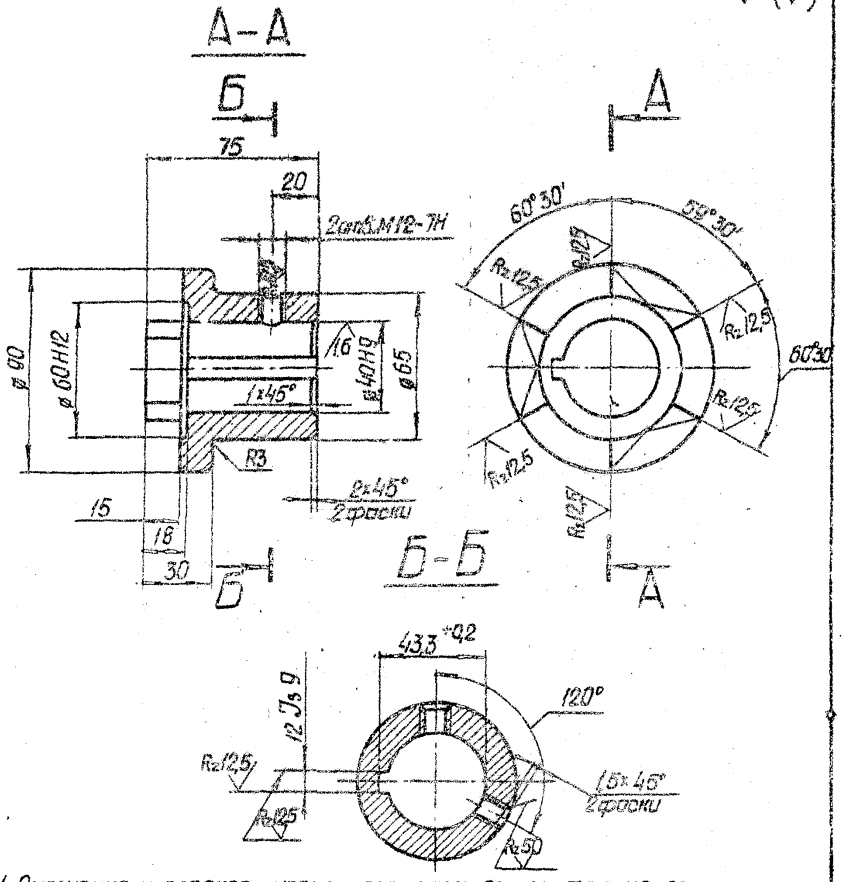

1. Смещение и перекос шпоночного паза относительно оси отверстия не более допуска на ширину шпоночного паза

Изм.	Лист	№ докум.	Подп.	Дата
Разраб.		Сарнуграев		12.01.83
Пров.		Искандеров		12.01.83
Т.контр.		Грош		13.01.83
Гл.инж. проекта		Нагаев		25.01.83
Н.контр.		Мышкин		28.01.83
Утв.		Филоненко		16.01.83

3.820.2-44
26.058.ПВ.060.001

Полумуфта

Лит.	Масса	Масштаб
А	1,7	1:2
Лист	Листов 1	

Ст. 5 ГОСТ 380-71*

Копировал: Фекла Формат А4

Инв. № подл. | Подп. и дата | Взам. инв. № | Инв. № дубл. | Подп. и дата

26.058.ПВ.060.002

Rz 25 (V)

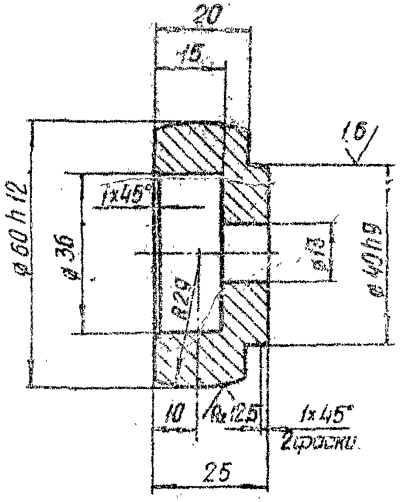

Изм.	Лист	№ докум.	Подп.	Дата
Разраб.		Сарнуграев		12.01.83
Пров.		Искандеров		12.01.83
Т.контр.		Грош		13.01.83
Гл.инж. проекта		Нагаев		25.01.83
Н.контр.		Мышкин		28.01.83
Утв.		Филоненко		16.01.83

3.820.2-44
26.058.ПВ.060.002

Сухарь

Лит.	Масса	Масштаб
А	0,3	1:1
Лист	Листов 1	

Ст. 5 ГОСТ 380-71*

Копировал: Фекла Формат А4

Инв. № подл. | Подп. и дата | Взам. инв. № | Инв. № дубл. | Подп. и дата

26.058.ПВ.062.101

Выпуск 16

Серия 3.820.2-44

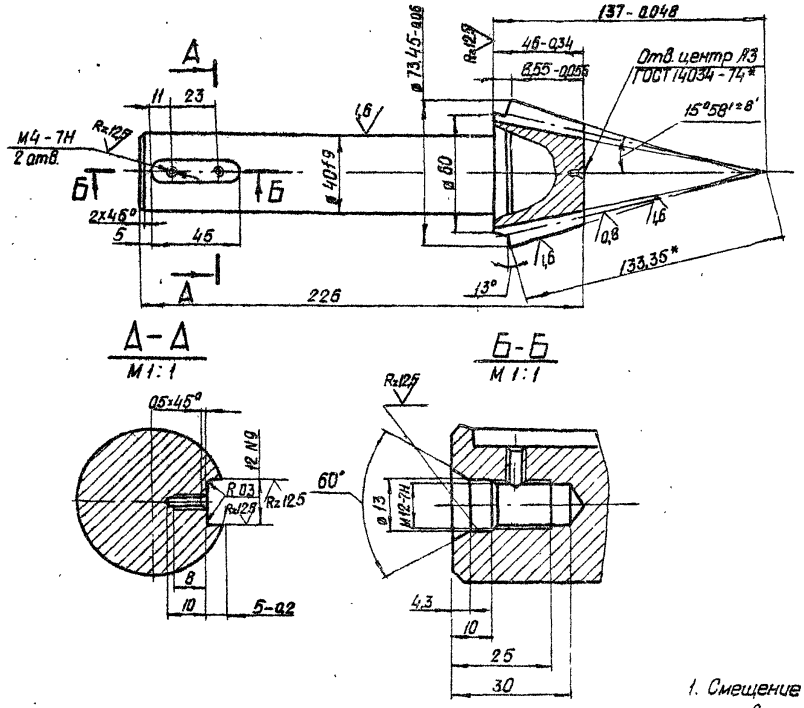

Rz 25

Модуль	m_e	5
Число зубьев	Z	12
Тип зуба	–	прямой
Исходный контур	–	ГОСТ 13754-81
Коэффициент смещения	X_e	0,379
Коэффициент изменения толщины зуба	X_τ	0,0446
Угол делительного конуса	δ	13°
Степень точности	–	8-В ГОСТ СЭВ 186-75
Толщина зуба по хорде	$\bar{s}$	$8,15^{-0,092}_{-0,212}$
Высота до хорды	$\bar{h}_a$	5,41
Межосевой угол передачи	Σ	90°
Средний окружной модуль	m_m	4,256
Внешнее конусное расстояние	R_e	133,35
Среднее конусное расстояние	R	133,35
Средний делительный диаметр	d	51,058
Угол конуса впадин	δ_f	11°14'
Внешняя высота зуба	h_e	11
Обозначение чертежа сопряженного колеса		26.058.ПВ.062.201

1. Смещение и перекос шпоночного паза относительно оси вала не более допуска на ширину шпоночного паза.
2. Допускается замена данных для контроля

3 * Размер для справок

4. Остальные технические требования по общим ТУ на изготовление подъемника

Изм.	Лист	№ докум.	Подп.	Дата
Разраб		Сарнугаев		4.04.85
Пров		Искандеров		12.04.85
Т.контр		Грош		18.04.85
Гл.инж. проекта		Нагаев		25.04.85
Н.контр.		Мышкин		28.04.85
Утв.		Филоненко		26.04.85

3.820.2-44 26.058.ПВ.062.101

Вал – шестерня

Лит	Масса	Масштаб
Я	2,2	1:2
Лист	Листов 1	

Сталь 40Х ГОСТ 4543-71*

Копировал

Формат А3

Инв. № подл. | Подп. и дата | Взам. инв. № | Инв. № дубл. | Подп. и дата

Серия 3.820.2-44 Выпуск 15

26.058.ПВ.152.001

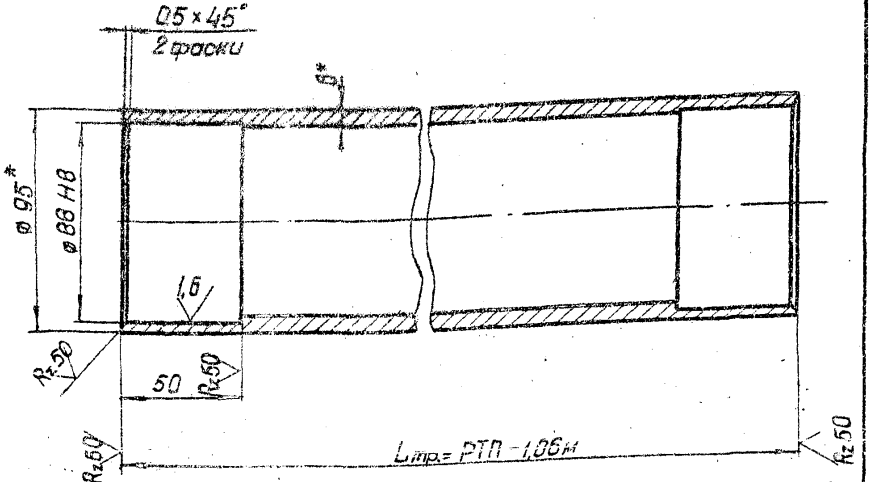

1. Масса 1 пог. метра трубы равна 13,1 кг.
2. Остальные технические требования по общим ТУ на изготовление подъемника.
3.* Размеры для справок.

Изм	Лист	№ докум	Подп.	Дата
Разраб		Сарнугаев		4.04.83
Пров		Искандеров		12.04.83
Т.контр		Грош		19.04.83
Гл.инж.проекта		Нагаев		25.04.83
Н.контр		Мышкин		28.04.83
Утв		Филоненко		26.04.83

3.820.2-44
26.058.ПВ.152.001

Труба

Лит	Масса	Масштаб
А	Смп.1	1:2

Лист | Листов 1

Труба $\frac{95\times6\ ГОСТ\ 8732-78}{Б\ 20\ ГОСТ\ 8731-74^*}$

Копировал: [signature] Формат А4

Инв. № подл. | Подп. и дата | Взам. инв. № | Инв. № дубл. | Подп. и дата

26.058.ПВ.064.001

Rz 200

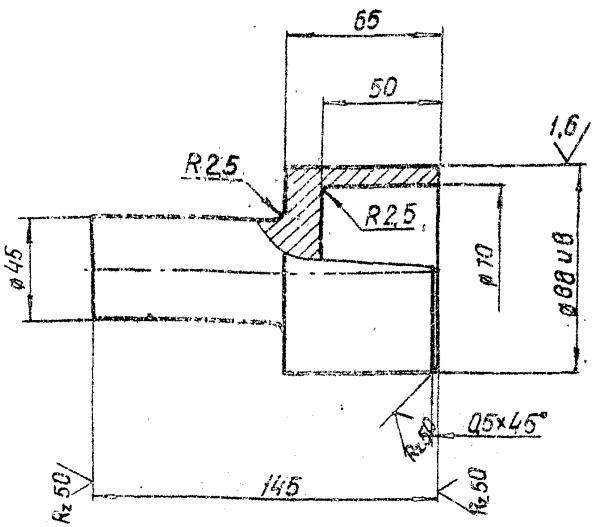

1. Точность штампованной поковки - по нормам завода изготовителя. Поковка Гр. I. ГОСТ 8479-70.
2. Остальные технические требования по общим ТУ на изготовление подъемника

Изм	Лист	№ докум	Подп.	Дата
Разраб		Сарнугаев		4.04.83
Пров		Искандеров		12.04.83
Т.контр		Грош		19.04.83
Гл.инж.проекта		Нагаев		25.04.83
Н.контр		Мышкин		28.04.83
Утв		Филоненко		26.04.83

3.820.2-44
26.058.ПВ.064.001

Цапфа

Лит	Масса	Масштаб
А	2.4	1:2

Лист | Листов 1

Ст.3 ГОСТ 380-71*

Копировал: [signature] Формат А4

Инв. № подл. | Подп. и дата | Взам. инв. № | Инв. № дубл. | Подп. и дата

26.058.ПВ.070.001

26.058.ПВ.070.001 – изображено
26.058.ПВ.070.001-01 зеркальное отражение

Серия 3.820.2-44 Выпуск 15

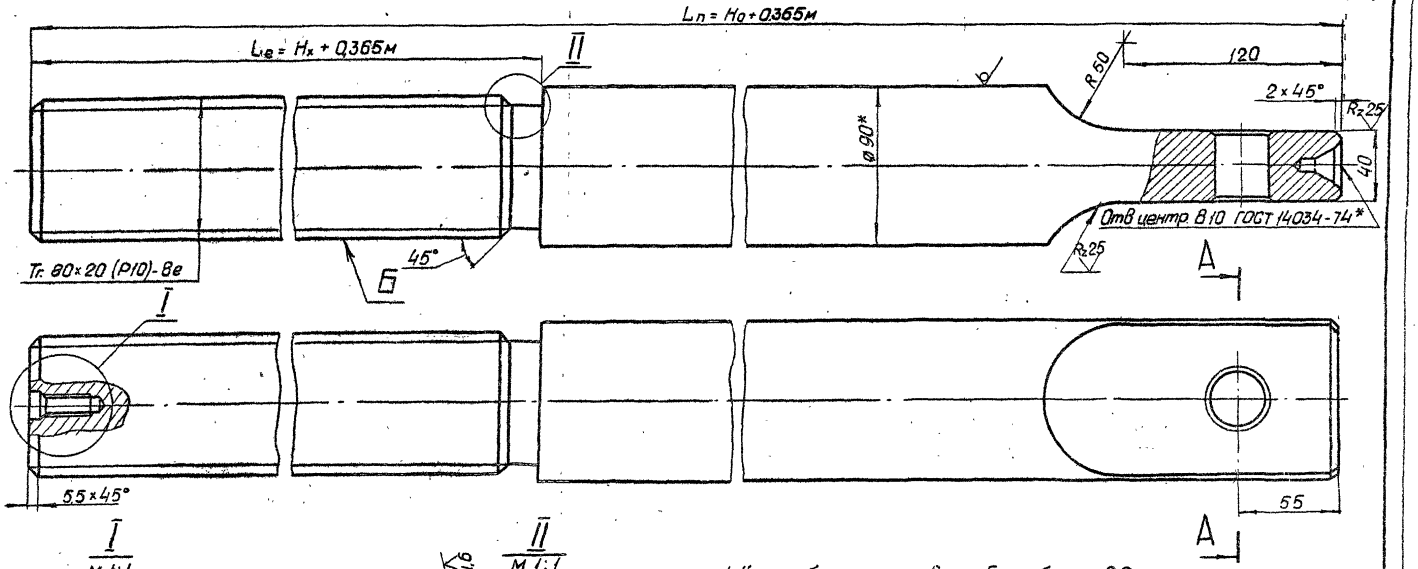

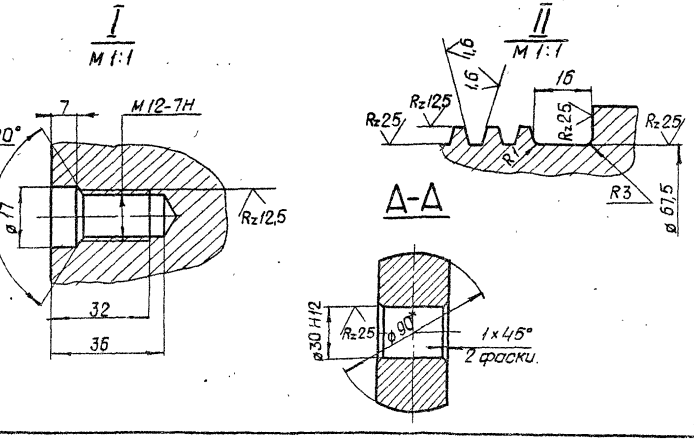

1. Конусообразность поверхн. Б не более 0,2 мм.
2. Нецилиндричность поверхн. Б не более 0,2 мм.
3. Масса Винта грузового $Q_в$ определяется по формуле $49{,}94\,L_п - (15.3\,L_р + 1{,}45)$ кг.
4* Размер для справок
5. Остальные технические требования по общим ТУ на изготовление подъемника

Изм	Лист	№ докум.	Подп	Дата	3.820.2-44 26.058.ПВ.070.001			
Разраб		Сарнугаев		4.04.88	Винт грузовой	Лит.	Масса	Масштаб
Пров.		Искандеров		11.04.88		А	См.п 3	1 : 2
Т.контр		Грош		13.04.88		Лист	Листов 1	
Гл инж. проекта		Нагаев		25.04.88	Круг 90-В-ГОСТ 2590-71* / 45-5-2 ГОСТ 1050-74**			
Н.контр		Мышкин		28.04.88				
Утв.		Филоненко		25.04.88				

Инв № подл. | Подп и дата | Взам. инв № | Инв № дубл. | Подп. и дата

Копировал: [illegible] Формат А3

26.058.ПВ.071.001

Серия 3.820.2-44 Выпуск 15

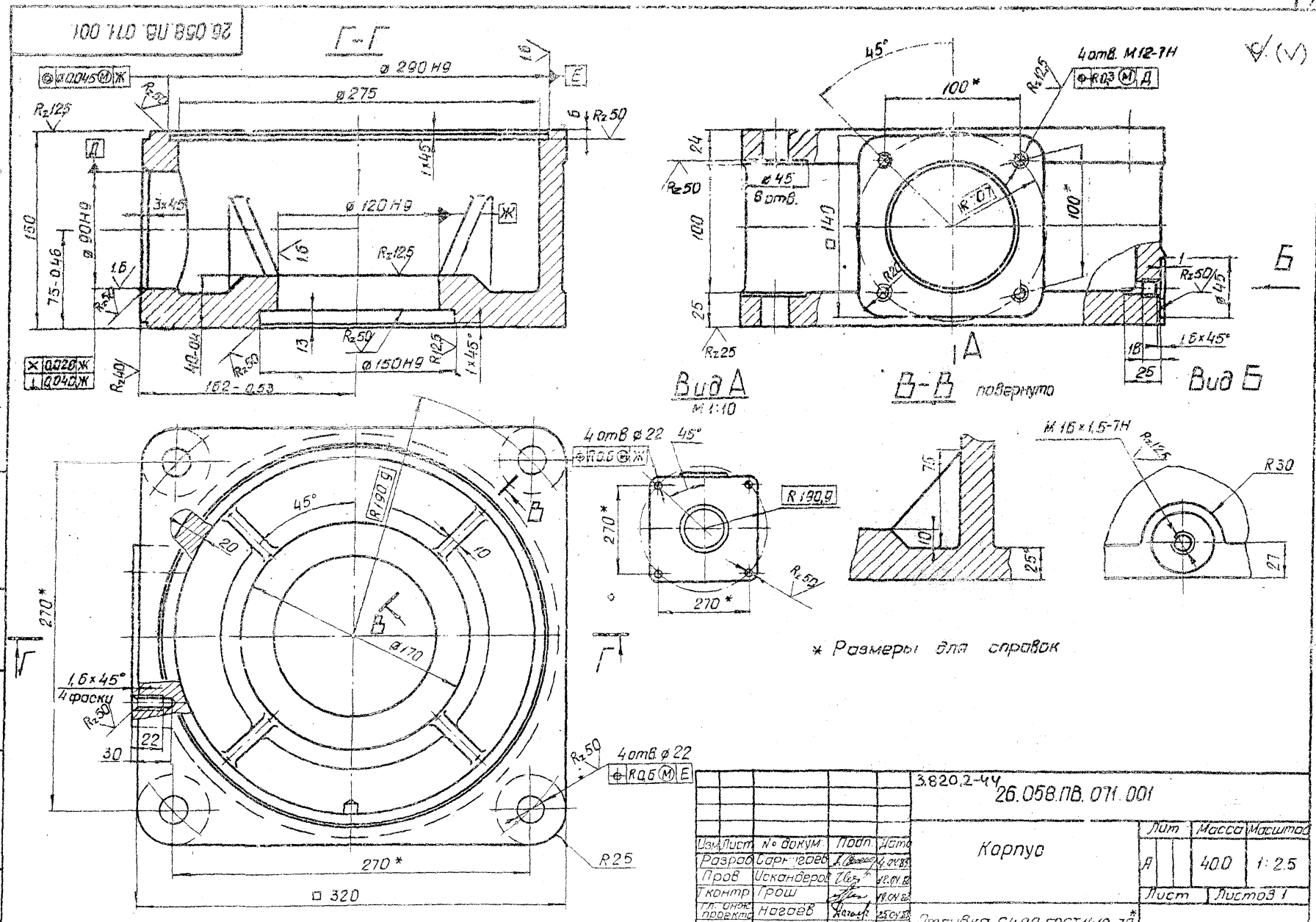

Изм.	Лист	№ докум.	Подп.	Дата	3.820.2-44 26.058.ПВ.071.001			
Разраб.		Сарнугаев		4.04.85	Корпус	Лит	Масса	Масштаб
Пров.		Искандеров		12.04.85		А	40.0	1:2.5
Т.контр.		Грош		19.04.85		Лист	Листов 1	
Гл. инж. проекта		Нагаев		25.04.85	Отливка С420.ГОСТ1412-79*			
Н.контр.		Мышкин		25.04.85				
Утв.		Филоненко		26.04.85				

Инв. № подл. | Подп. и дата | Взам. инв. N | Инв. № дубл. | Подп. и дата

Копировал: [signature] Формат А3

Серия 3.820.2-44 Выпуск 15

26.058.ПВ.071.002

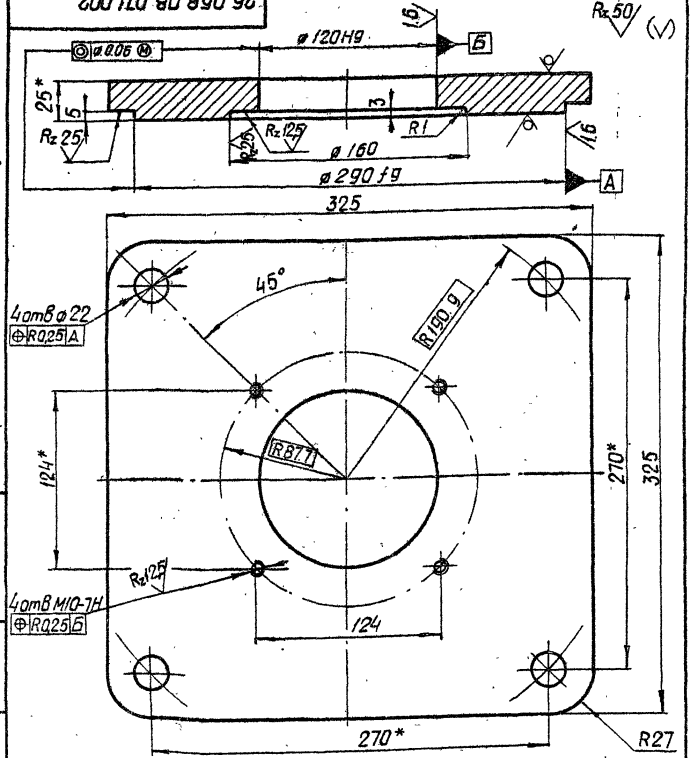

* Размеры для справок.

Изм	Лист	№ докум.	Подп	Дата
Разраб		Сарнугаев		4.01.83
Пров		Искандеров		12.01.83
Т контр		Грош		19.01.83
Гл инж. проекта		Нагаев		25.01.83
Н контр		Мышкин		28.01.83
Утв.		Филоненко		26.01.83

3.820.2-44
26.058.ПВ.071.002

Крышка корпуса

Лит	Масса	Масштаб
А	18,0	1:2,5

Лист | Листов 1

Лист Б-ПН-НО-25 ГОСТ 19903-74*
В Ст3 сп3 ГОСТ 14637-79

Копировал: Формат А4

Инв. № подл. | Подп. и дата | Взам. инв. № | Инв. № дубл. | Подп. и дата

26.058.ПВ.071.003

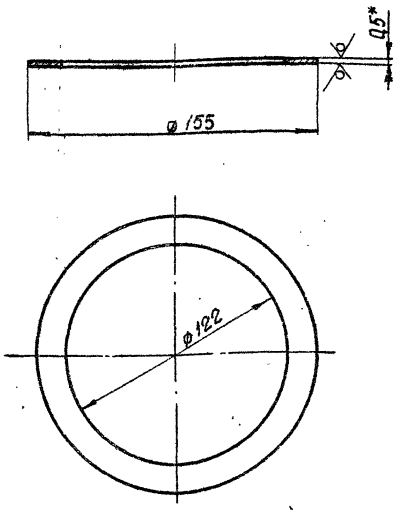

* Размер для справок.

Изм	Лист	№ докум	Подп	Дата
Разраб		Сарнугаев		4.01.83
Пров		Искандеров		12.01.83
Т контр		Грош		19.01.83
Гл инж. проекта		Нагаев		25.01.83
Н контр		Мышкин		28.01.83
Утв		Филоненко		26.01.83

3.820.2-44
26.058.ПВ.071.003

Кольцо регулировочное

Лит	Масса	Масштаб
А	0,03	1:2

Лист | Листов 1

Лист Б-ПН-НО-05 ГОСТ 19903-74*
4-IV-НВ Ст3 пс5 ГОСТ 16523-70

Копировал: Формат А4

Инв. № подл. | Подп. и дата | Взам. инв. № | Инв. № дубл. | Подп. и дата

26.058.ПВ.071.101

Серия 3,820,2-44 Выпуск 15

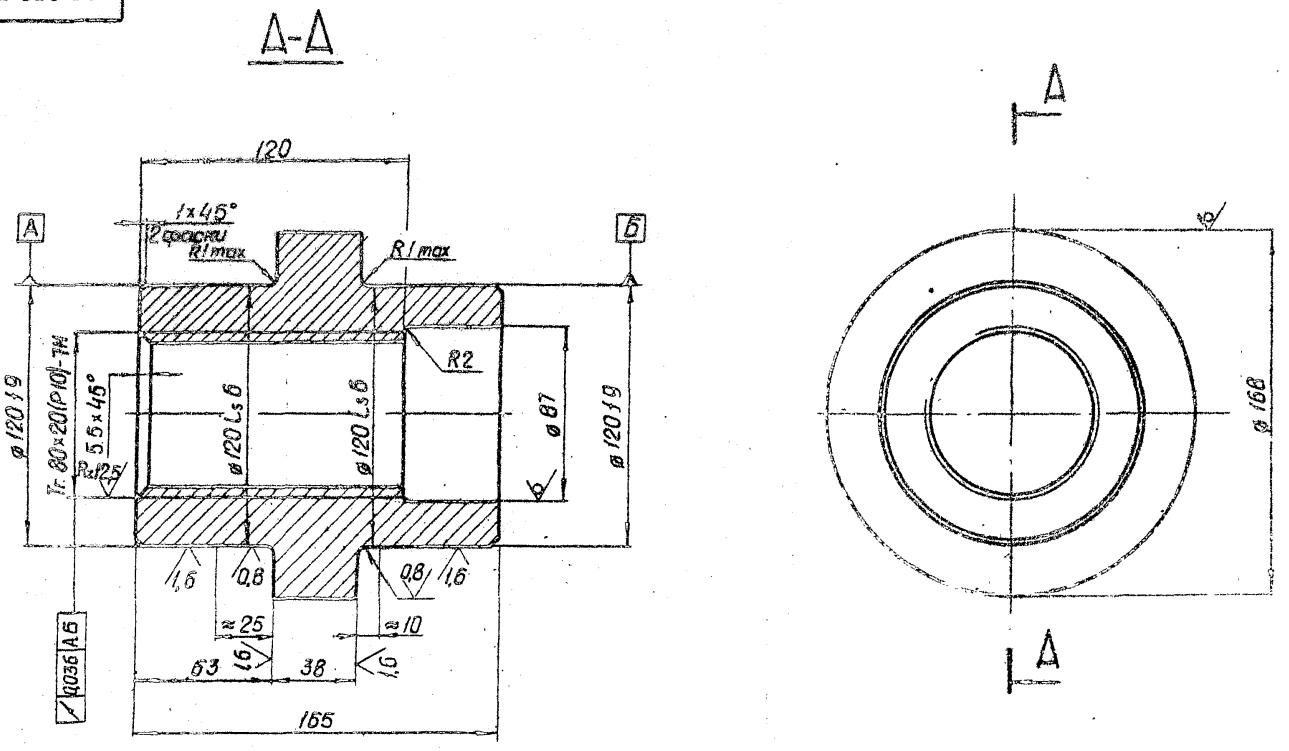

					3,820,2-44 26.058.ПВ.071.101			
Изм	Лист	№ докум	Подп.	Дата	Гайка грузовая	Лит.	Масса	Масштаб
Разраб		Сарнусаев		4.01.85		А	10,0	1:2
Пров.		Искандеров		12.01.85		Лист	Листов 1	
Т.контр.		Грош		19.01.85				
Гл. инж. проекта		Нагаев		25.01.85	Отливка С420 ГОСТ 1412-79			
Н.контр		Мышкин		28.01.85				
Утв.		Филоненко		26.01.85				

Копировал: Формат А3

Инв. № подл. | Подп. и дата | Взам. инв. № | Инв. № дубл. | Подп. и дата

26.058.ПВ.062.201

Серия 3.820.2-44 Выпуск 15

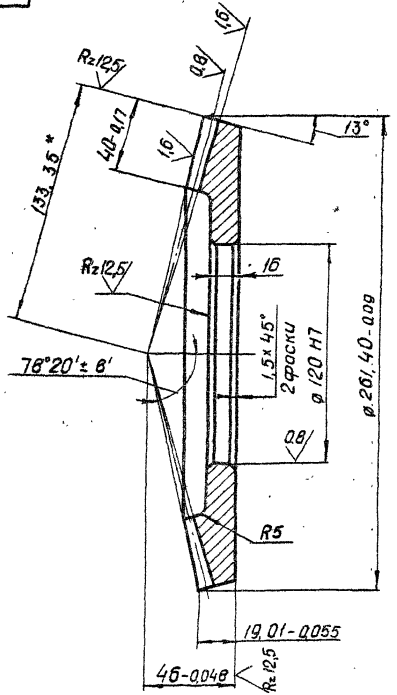

Rz 25 (V)

Модуль	m_o	5
Число зубьев	Z	52
Тип зуба	—	прямой
Исходный контур	—	ГОСТ 13754-81
Коэффицент смещения	X_e	-0,379
Коэффицент изменения толщины зуба	X_τ	-0,045
Угол делительного конуса	δ	77°
Степень точности	—	8-8 СТ СЭВ 186-75
Толщина зуба по хорде		$5{,}72^{-0{,}126}_{-0{,}256}$
Высота до хорды	h_a	2,065
Межосевой угол передачи	Σ	90°
Средний окружной модуль	m_m	4,256
Внешнее конусное расстояние	R_e	133,35
Среднее конусное расстояние	R	113,35
Средний делительный диаметр	d	221,296
Угол конуса впадин	δ_f	73° 37'
Внешняя высота зуба	h_e	11
Обозначение чертежа сопряженного зубчатого колеса		26.058.ПВ.151.001 26.058.ПВ.062.101

1* Размер для справок
2. Допускается замена данных для контроля
3. Остальные технические требования по общим ТУ на изготовление подъемника

Изм	Лист	№ докум	Подп	Дата
Разраб.		Сорнугаев		4.04.83
Пров		Искандеров		12.04.83
Т.контр		Грош		19.04.83
Гл. инж. проекта		Нагаев		25.04.83
Н.контр		Мышкин		25.04.83
Утв		Филоненко		25.04.83

3.820.2-44
26.058.ПВ.062.201

Колесо зубчатое коническое

Лит	Масса	Масштаб
Р	5,4	1:2

Лист | Листов 1

Сталь 45 ГОСТ 1050-74**

Копировал: Формат А3

Инв. № подл. | Подп. и дата | Взам. инв. № | Инв. № дубл. | Подп. и дата

26.058.ПВ.142.001

Серия 3.820.2-4ч Выпуск 16

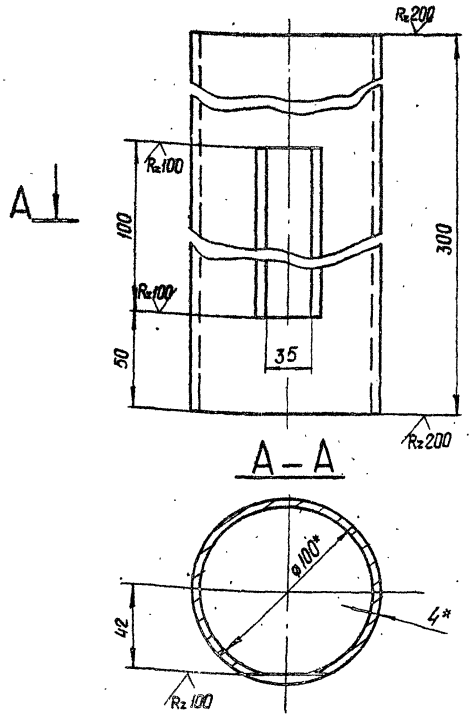

* Размеры для справок.

Изм.	Лист	№ докум.	Подп.	Дата
Разраб.		Мордасов		4.04.78
Пров.		Искандеров		12.04.78
Т.контр.		Грош.		18.04.78
Дизайнер архитектор		Нагаев		25.04.78
Н.контр.		Мышкин		25.04.78
Утв.		Филоненко		25.04.78

3.820.2-4ч

26.058.ПВ.142.001

Труба

Лит	Масса	Масштаб
А	2,8	1:2
Лист	Листов	

Труба 100×4 ГОСТ 8734-75* / Б 20 ГОСТ 8733-74*

Копировал

Формат А4

Инв. № подл. | Подп. и дата | Взам. инв. № | Инв. № дубл. | Подп. и дата

26.058.ПВ.073.001

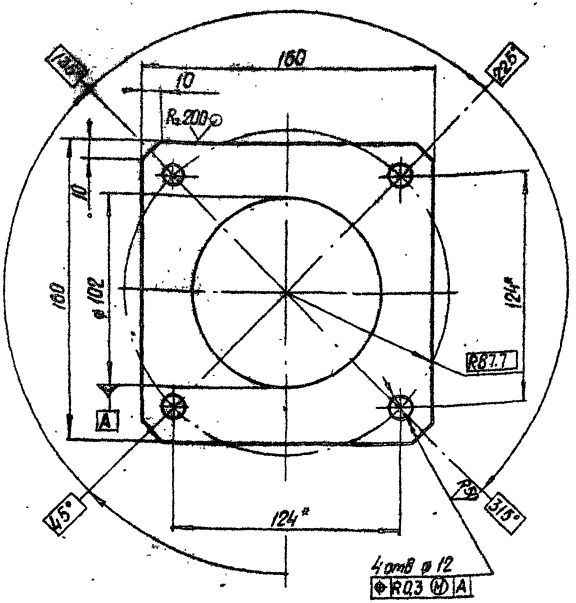

* Размеры для справок.

Изм.	Лист	№ докум.	Подп.	Дата
Разраб.		Мордасов		4.04.78
Пров.		Искандеров		12.04.78
Т.контр.		Грош.		18.04.78
Дизайнер архитектор		Нагаев		25.04.78
Н.контр.		Мышкин		25.04.78
Утв.		Филоненко		25.04.78

3.820.2-4ч

26.058.ПВ 073.001.

Фланец

Лит	Масса	Масштаб
А	0,8	1:2
Лист	Листов	

Лист 6-ПНЮ-8 ГОСТ 19903-74* / В Ст3 сп5 ГОСТ 14637-79

Копировал

Формат А4

Инв. № подл. | Подп. и дата | Взам. инв. № | Инв. № дубл. | Подп. и дата

26.058.ПВ.081.101

Серия 3.820.2-44 Выпуск 15

Rz 25 (√)

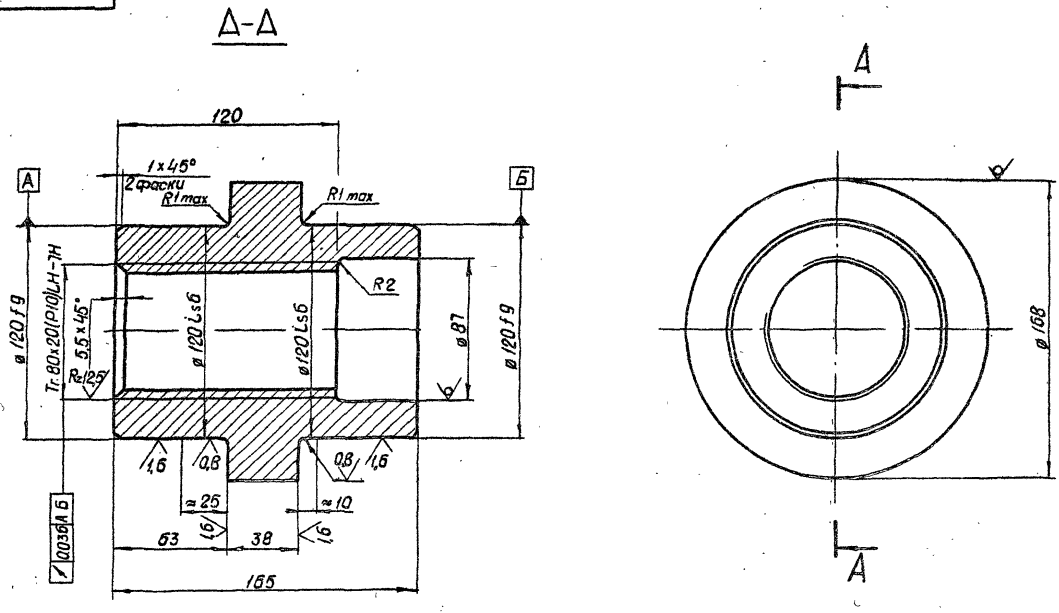

					3.820.2-44 26.058.ПВ 081.101			
Изм.	Лист	№ докум.	Подп.	Дата	Гайка грузовая	Лит	Масса	Масштаб
Разраб.		Сарнугаев		4.04.85		А	10 0	1:2
Пров.		Искандеров		12.04.85		Лист	Листов 1	
Т.контр.		Грош		19.04.85				
Гл. инж. проекта		Нагаев		19.04.85	Отливка С420 ГОСТ1412-79*			
Н.контр.		Мышкин		25.04.85				
Утв.		Филоненко		26.04.85				

Инв. № подл. | Подп. и дата | Взам. инв. № | Инв. № дубл. | Подп. и дата

Копировал [illegible] Формат А3

26.058.ПВ.092.018

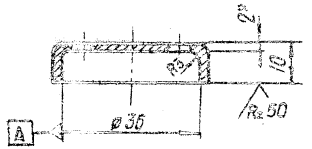

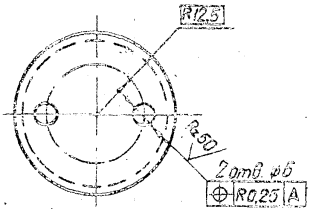

* Размер для справок

Изм.	Лист	№ докум.	Подп.	Дата
Разраб.	Сорнуев			
Пров.	Искандеров			
Т. контр.	Грош			
Гл. инж. проекта	Нагаев			
Н. контр.	Мышкин			
Утв.	Филоненко			

3.820.2-44 26.058.ПВ.092.018

Крышка отдушины

Лит.	Масса	Масштаб
Я	0.03	1:1

Лист | Листов 1

Лист 5-ЛН-НС-2 ГОСТ 19903-74*
4-IV-НВСт3пс5 ГОСТ 16523-70*

Копировал | Формат А4

26.058.ПВ.092.017

Ra 25 (V)

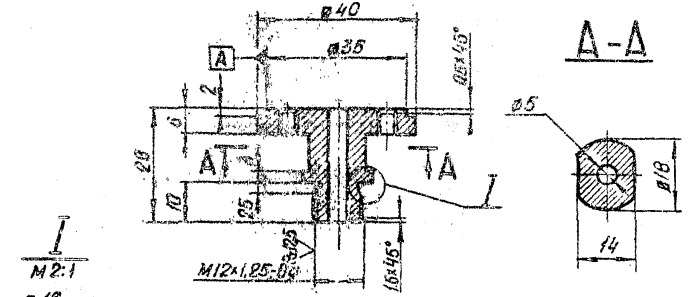

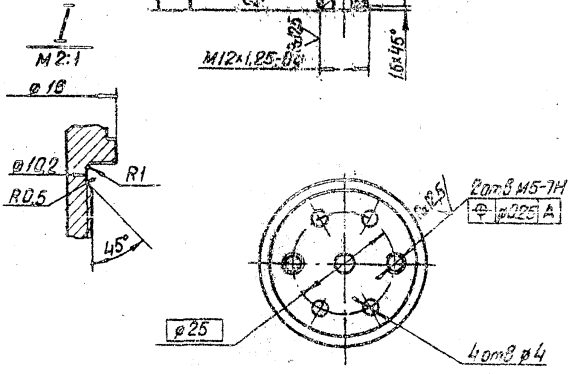

Изм.	Лист	№ докум.	Подп.	Дата
Разраб.	Сорнуев			
Пров.	Искандеров			
Т. контр.	Грош			
Гл. инж. проекта	Нагаев			
Н. контр.	Мышкин			
Утв.	Филоненко			

3.820.2-44 26.058.ПВ.092.017

Корпус отдушины

Лит.	Масса	Масштаб
Я	0,08	1:1

Лист | Листов 1

Ст 3 сп, 3 ГОСТ 380-71*

Копировал | Формат А4

Серия 3.820.2-44 Выпуск 15

26.058.ПВ.094.005

Rz 25 (√)

А–А

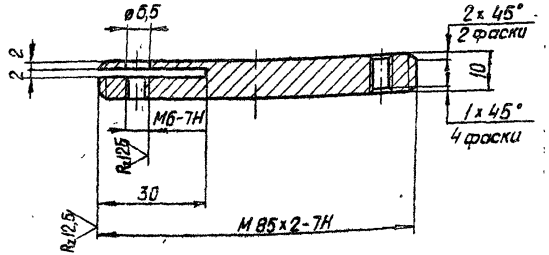

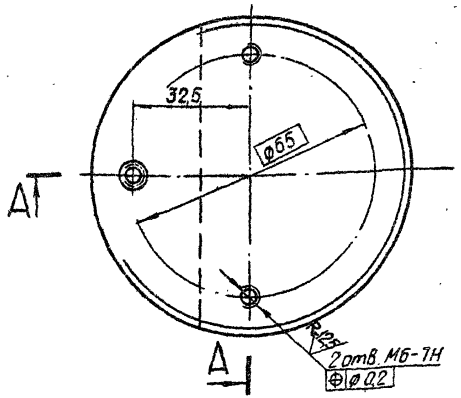

Изм.	Лист	№ докум.	Подп.	Дата
Разраб.		Сарнугаев		4.01.85
Пров.		Искандеров		4.01.85
Т. контр.		Грош		4.01.85
Гл. инж. проекта		Нагаев		25.01.85
Н. контр.		Мышкин		25.01.85
Утв.		Филоненко		25.01.85

3.820.2-44

26.058.ПВ.094.005

Диск регулировочный

Лит.	Масса	Масштаб
А	0,41	1:1
Лист	Листов 1	

Сталь 35 ГОСТ 1050-74**

Копировал: Грош Формат А4

Инв. № подл. | Подп. и дата | Взам. инв. № | Инв. № дубл. | Подп. и дата

26.058.ПВ.094.006

Rz 25 (√)

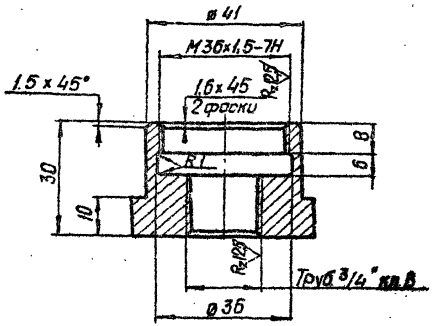

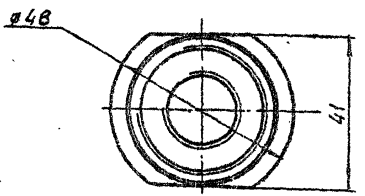

Изм.	Лист	№ докум.	Подп.	Дата
Разраб.		Сарнугаев		4.01.85
Пров.		Искандеров		4.01.85
Т. контр.		Грош		4.01.85
Гл. инж. проекта		Нагаев		25.01.85
Н. контр.		Мышкин		25.01.85
Утв.		Филоненко		25.01.85

3.820.2-44

26.058.ПВ.094.006

Гайка

Лит.	Масса	Масштаб
А	0,18	1:1
Лист	Листов 1	

Сталь 35 ГОСТ 1050-74**

Копировал: Грош Формат А4

Инв. № подл. | Подп. и дата | Взам. инв. № | Инв. № дубл. | Подп. и дата

26.058.ПВ.094.007

Rz 25 (√)

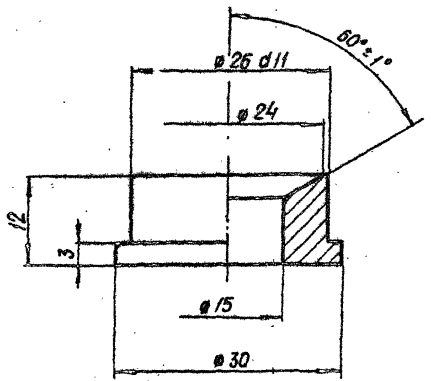

Серия 3.820.2-44 Выпуск 15

Инв.№ подл. | Подп. и дата | Взам.инв.№ | Инв.№ дубл. | Подп. и дата

Изм.	Лист	№ докум.	Подп.	Дата
Разраб.		Сарнугаев		10.01.85
Пров.		Искандеров		12.01.85
Т.контр.		Грош		17.01.85
Гл.инж. проекта		Нагаев		25.01.85
Н.контр.		Мышкин.		25.01.85
Утв.		Филоненко		25.01.85

3.820.2-44
26.058.ПВ.094.007

Втулка

Лит	Масса	Масштаб
А	0,035	2:1
Лист	Листов 1	

Ст.3 сп.3 ГОСТ 380-71*

Копировал: Формат А4

26.058.ПВ.094.008

Rz 25 (√)

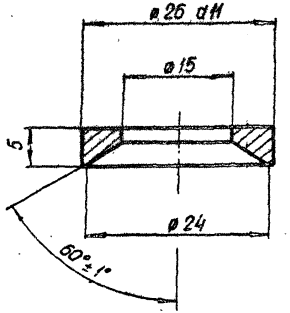

Инв.№ подл. | Подп. и дата | Взам.инв.№ | Инв.№ дубл. | Подп. и дата

Изм.	Лист	№ докум.	Подп.	Дата
Разраб.		Сарнугаев		10.01.85
Пров.		Искандеров		12.01.85
Т.контр.		Грош		17.01.85
Гл.инж. проекта		Нагаев		25.01.85
Н.контр.		Мышкин		25.01.85
Утв.		Филоненко		25.01.85

3.820.2-44
26.058.ПВ.094.008

Втулка

Лит	Масса	Масштаб
А	0,01	2:1
Лист	Листов 1	

Ст.3 пс.5 ГОСТ 380-71*

Копировал: Формат А4

26.058.ПВ.094.009

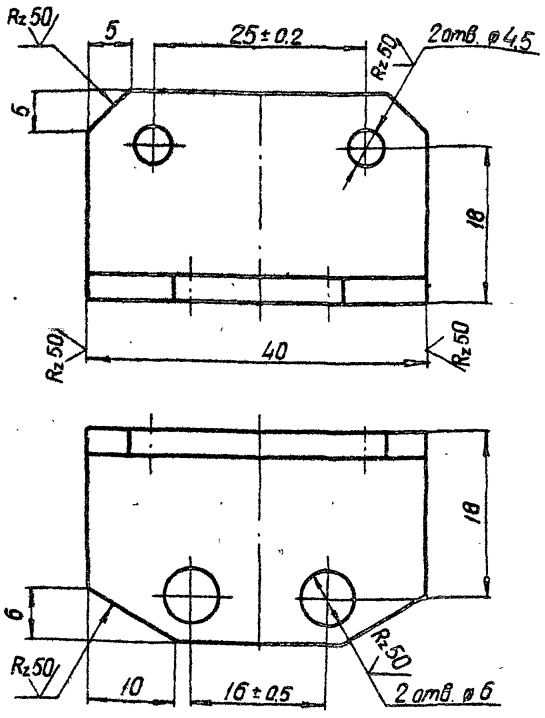

Серия 3.820.2-44 Выпуск 15

Инв. N подл. | Подп. и дата | Взам. инв. N | Инв. N дубл. | Подп. и дата

Изм.	Лист	№ докум.	Подп.	Дата
Разраб.		Сарнугаев		4.01.88
Пров.		Искандеров		12.01.88
Т.контр.		Грош		13.01.88
Гл. инж. проекта		Наганов		25.01.88
Н.контр.		Мышкин		25.01.88
Утв.		Филоненко		26.01.88

3.820.2-44
26.058.ПВ.094.009

Уголок

Лит	Масса	Масштаб
А	0,036	2:1

Лист | Листов 1

Уголок Б.25×25×3 ГОСТ 8509-72*
В Ст3пс5-1 ГОСТ 535-79

Копировал: | Формат А4.

26.058.ПВ.094.010

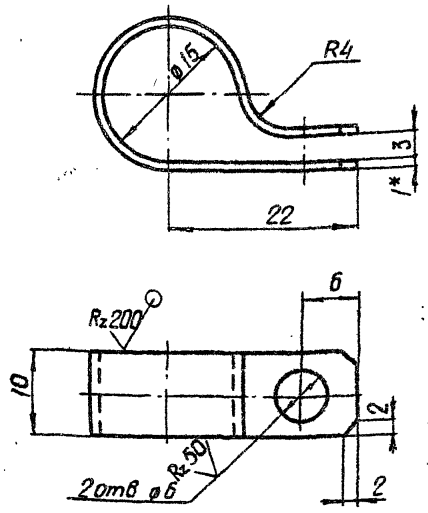

1.* Размер для справок.

Инв. N подл. | Подп. и дата | Взам. инв. N | Инв. N дубл. | Подп. и дата

Изм.	Лист	№ докум.	Подп.	Дата
Разраб.		Сарнугаев		4.01.88
Пров.		Искандеров		12.01.88
Т.контр.		Грош		13.01.88
Гл. инж. проекта		Наганов		25.01.88
Н.контр.		Мышкин		25.01.88
Утв.		Филоненко		26.01.88

3.820.2-44
26.058.ПВ.094.010

Хомут

Лит	Масса	Масштаб
А	0,005	2:1

Лист | Листов 1

Лист Б-ПН-НО-1 ГОСТ 19903-74*
4-IV-нв Ст3пс5 ГОСТ 16523-70

Копировал: | Формат А4.

26.058.ПВ.094.011

Rz 50 (√)

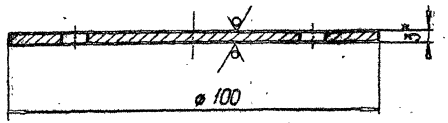

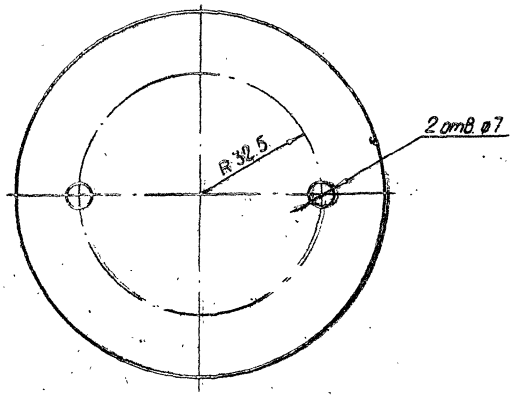

* Размер для справок.

Изм.	Лист	№ докум.	Подп.	Дата
Разраб.		Сорнугаев		4.01.83
Пров.		Искандеров		12.01.83
Т. контр.		Грош		17.01.83
Гл. спец. проекта		Нагаев		25.01.83
Н. контр.		Мышкин		28.01.83
Утв.		Филоненко		28.01.83

3.820.2-44
26.058.ПВ.094.011

Крышка

Лит	Масса	Масштаб
А	0,18	1:1

Лист Листов 1

Лист Б-ПН-НО-3 ГОСТ 19903-74*
4-IV-НВ Ст3пс5 ГОСТ 16523-70*

Копировал. Формат А4

26.058.ПВ.094.012

Rz 50 (√)

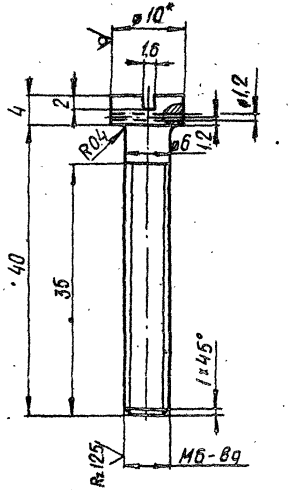

* Размер для справок.

Изм.	Лист	№ докум.	Подп.	Дата
Разраб.		Сорнугаев		4.01.83
Пров.		Искандеров		12.01.83
Т. контр.		Грош		17.01.83
Гл. спец. проекта		Нагаев		25.01.83
Н. контр.		Мышкин		28.01.83
Утв.		Филоненко		28.01.83

3.820.2-44
26.058.ПВ.094.012

Винт

Лит	Масса	Масштаб
А	0,012	2:1

Лист Листов 1

Круг 10-В-ГОСТ 2590-71*
Б Ст3пс5-1-II ГОСТ 535-79

Копировал. Формат А4

Серия 3.820.2-44 Выпуск 15

26.058.ПВ.113.001

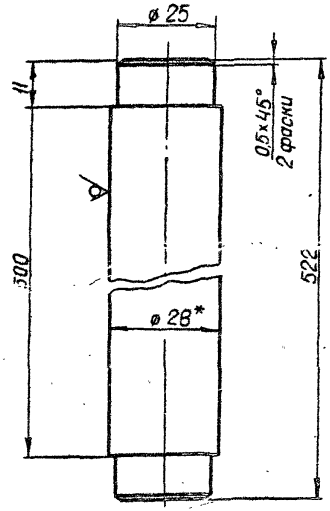

* Размер для справок

Изм	Лист	№ докум.	Подп.	Дата
Разраб	Сарнугаев			4.04.83
Пров	Искандеров			12.04.83
Т контр	Грош			19.04.83
Гл. инж. проекта	Нагаев			25.04.83
Н контр.	Мышкин			28.04.83
Утв	Филоненко			26.04.83

3.820.2-44
26.058.ПВ.113.001

Ось

Лит	Масса	Масштаб
А	2,5	1:1

Лист | Листов 1

Круг 28-В-ГОСТ 2590-71*
Б Ст3пс5-1-II ГОСТ 535-79

Копировал: [illegible] Формат А4

Подп. и дата | Инв. № дубл. | Взам. инв. № | Подп. и дата | Инв. № подл.

26.058.ПВ.113.002

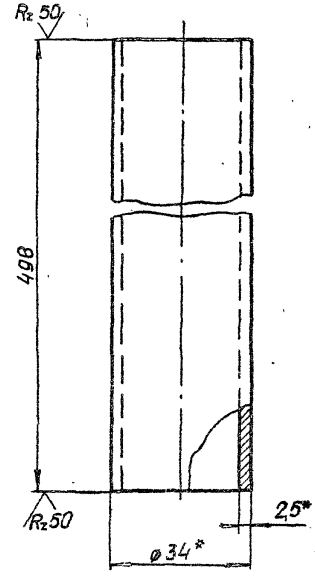

* Размеры для справок.

Изм	Лист	№ докум	Подп	Дата
Разраб.	Сарнугаев			6.04.83
Пров	Искандеров			12.04.83
Т контр	Грош			19.04.83
Гл. инж. проекта	Нагаев			25.04.83
Н контр.	Мышкин			28.04.83
Утв	Филоненко			26.04.83

3.820.2-44
26.058.ПВ.113.002

Труба

Лит	Масса	Масштаб
А	0,97	1:1

Лист | Листов 1

Труба 34×2,5 ГОСТ 8734-75*
Б 20 ГОСТ 8733-74*

Копировал: [illegible] Формат А4

Подп. и дата | Инв. № дубл. | Взам. инв. № | Подп. и дата | Инв. № подл.

26.058.ПВ.121.002

Серия 3.820.2-44 Выпуск 15

Инв.№ подл. | Подп. и дата | Взам.инв.№ | Инв.№ дубл. | Подп. и дата

$R_z 25$ (▽)

Модуль	m	2,5
Число зубьев	z	13
Нормальный исходный контур	—	ГОСТ 13755-81
Коэффициент смещения	x	+0,3
Степень точности	—	8-В ГОСТ 1643-81
Постоянная хорда зуба	$\bar{S}_c$	$3,950^{-0,100}_{-0,200}$
Высота до постоянной хорды зуба	$\bar{h}_c$	2,531
Длина общей нормали	W	$12,038^{-0,106}_{-0,178}$
Делительный диаметр	d	32,5
Обозначение чертежа сопряженного колеса		26.058.ПВ.121.005

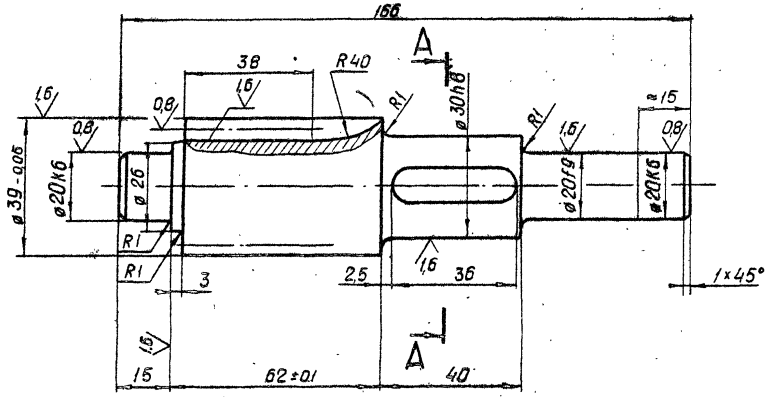

А–А

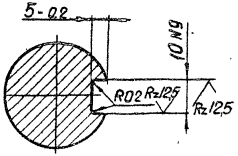

1. Смещение и перекос шпоночного паза относительно оси вала не более допуска на ширину шпоночного паза
2. Допускается замена данных для контроля
3. Остальные технические требования по общим ТУ на изготовление подъемника.

Изм.	Лист	№ докум.	Подп.	Дата
Разраб.		Сарнугаев		4.01.88
Пров.		Искандеров		12.01.88
Н.контр.		Грош		19.01.88
Гл. инж. проекта		Нагаев		25.01.88
Н.контр.		Мышкин		25.01.88
Утв.		Филоненко		25.01.88

3.820.2-44 26.058.ПВ.121.002

Вал-шестерня

Лит.	Масса	Масштаб
А	0,77	1:1

Лист | Листов 1

Сталь 40х ГОСТ 4543-71*

Копировал. | Формат А3

26.058.ПВ.121.003

Серия 3.820.2-44 Выпуск 15

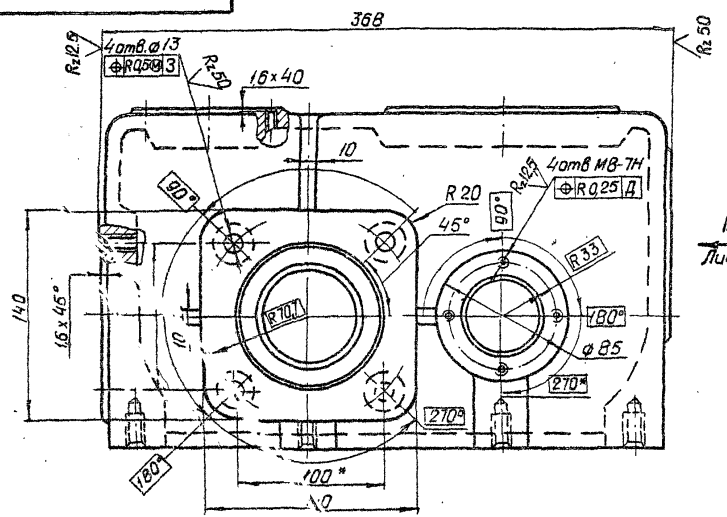

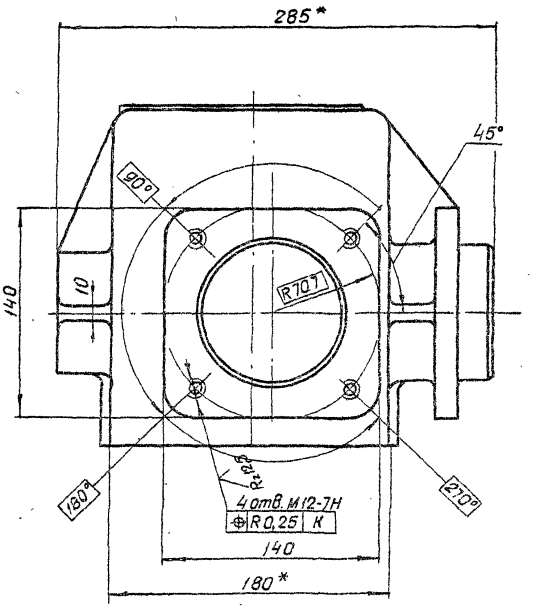

Г Лист2

А Лист2

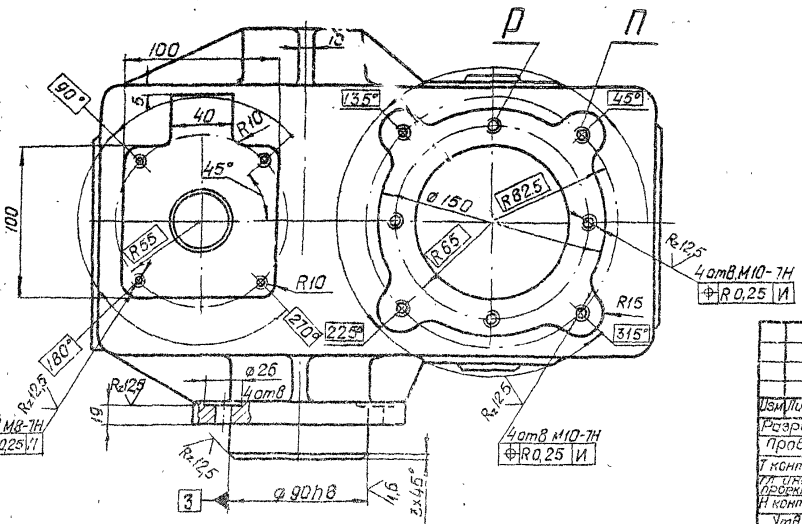

1* Размеры для справок

2 Остальные технические требования по общим ТУ на изготовление подъемника

3 Отверстия „П" сверлить для подъемника 5 эв.

4 Отверстия „Р" сверлить для подъемников 20 эвд; 20 эв; 10 эв · 10 эвд.

Изм	Лист	№ докум	Подп	Дата	3.820.2-44 26.058.ПВ.121.003			
Разраб		Сарнугаев		4.04.08	Корпус	Лит	Масса	Масштаб
Пров		Искандеров		12.04.08		П	25,0	1:2,5
Т контр		Грош		18.04.08		Лист 1	Листов 2	
Гл. инж. проекта		Назаев		15.04.08	Отливка СЧ20. ГОСТ 1412-79*			
Н контр		Мышкин		23.04.08				
Утв.		Филоненко		26.04.08				

Копировал: Перл Формат А3.

Инв. № подл. | Подп. и дата | Взам. инв. № | Инв. № дубл. | Подп. и дата

26.058.ПВ.121.003

Серия 3.820.2-44 Выпуск 15

Вид А

Лист 1

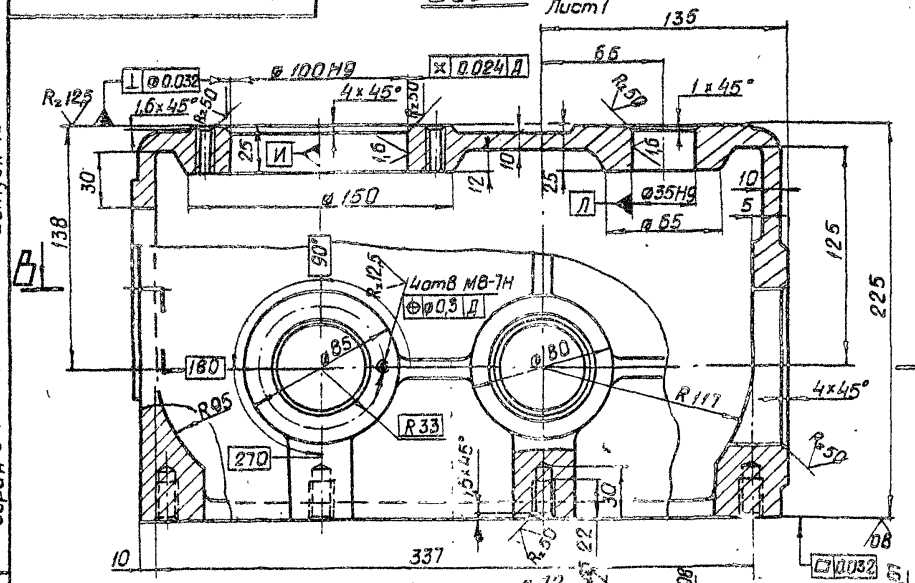

Вид Б

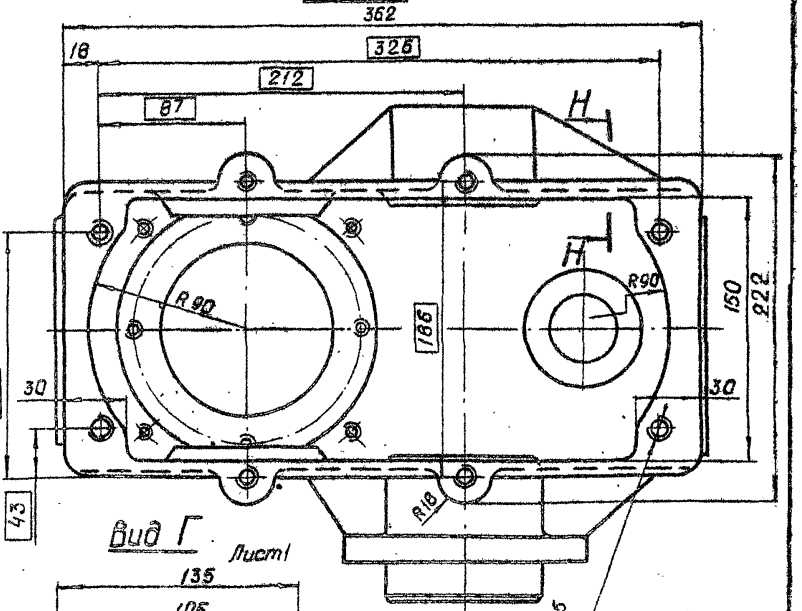

Вид Г

Лист 1

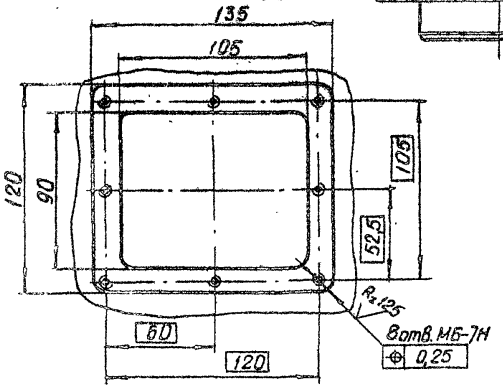

Н-Н

М 1:1



В-В

Б

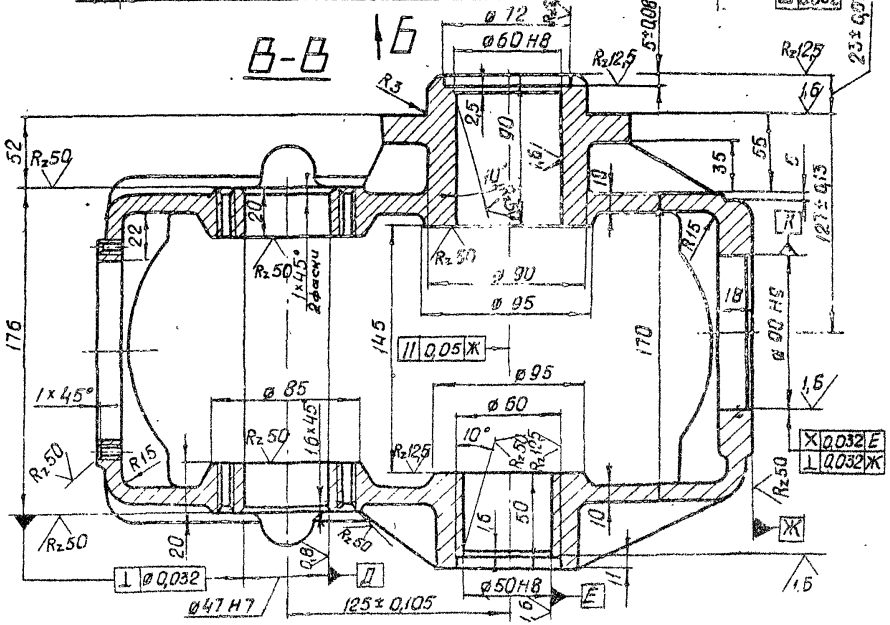

Изм.	Лист	№ докум.	Подп.	Дата
Разраб.		Сарнугоев		4.01.83
Пров		Искандеров		19.01.83
Т.контр		Грош		19.01.83
Н.инж. проекта		Навоев		25.01.83
Н.контр		Мышкин		26.01.83
Утв		Филоменко		26.01.83

3.820.2-44
26.058.ПВ.121.003

Корпус

Лит	Масса	Масштаб
А		

Лист 2 | Листов 2

Отливка С420 ГОСТ 1412-79*

Копировал

Формат А3.

Инв. № подл. | Подп. и дата | Взам. инв. № | Инв. № дубл. | Подп. и дата

26.058.ПВ.121.004.

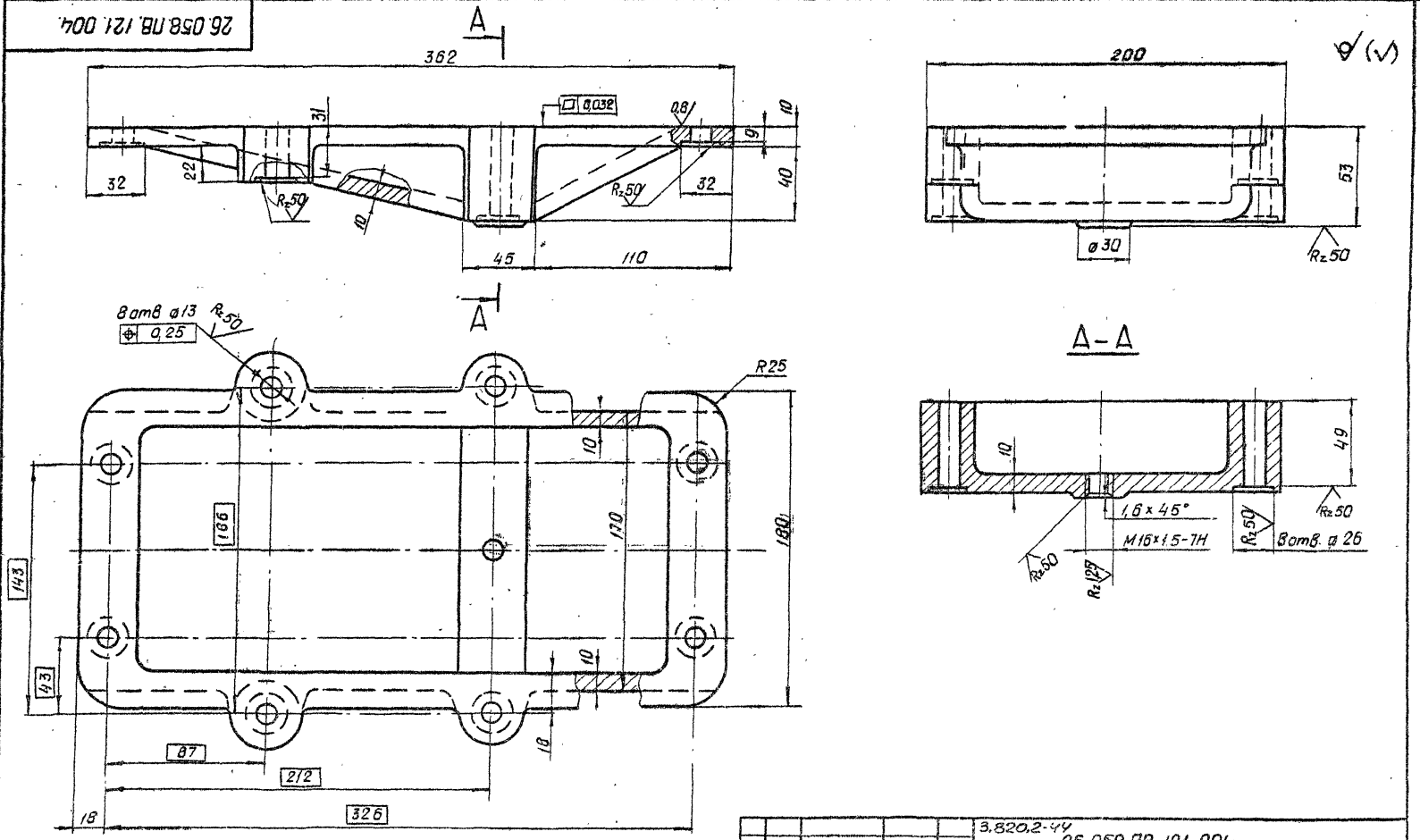

Изм	Лист	№ докум	Подп	Дата	3.820.2-44 26.058.ПВ.121.004.			
Разраб.		Сарнугаев		4.04.88	Поддон	Лит	Масса	Масштаб
Пров.		Искандеров		12.04.88		А	9.3	1:2
Т.контр		Грош		19.04.88		Лист	Листов 1	
Гл инж проекта		Нагаев		25.04.88	Отливка С420. ГОСТ 1412-79*			
Н контр		Мышкин		28.04.88				
Утв		Филоненко		25.04.88				

Копировал: Формат А3.

Серия 3.820.2-44 Выпуск 15

Инв. № подл. | Подп. и дата | Взам. инв. № | Инв. № дубл. | Подп. и дата

26.058.ПВ.121.005

Серия 3.820.2-44 Выпуск 15

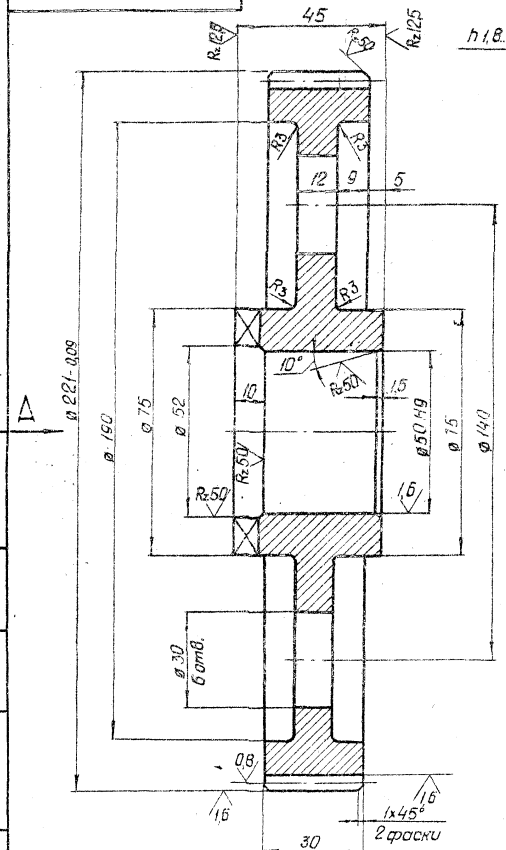

Б - Б развернуто

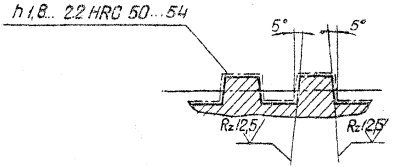

Вид А

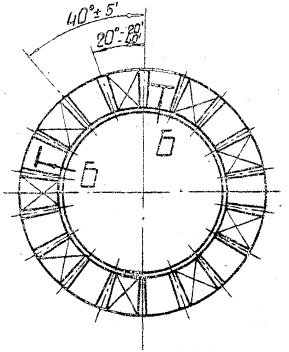

Модуль	m	2,5
Число зубьев	z	87
Нормальный исходный контур	—	ГОСТ 13755-81
Коэффициент смещения	x	-0,3
Степень точности	—	8-В ГОСТ 1643-81
Постоянная хорда зуба	S_c	$2.986^{-0.160}_{-0.300}$
Высота до постоянной хорды зуба	$\bar{h}_c$	1,170
Длина общей нормали	w	$65.2650^{-0.167}_{-0.267}$
Делительный диаметр	d	217,5
Обозначение чертежа сопряженной шестерни		26.058.ПВ.121.002

1. Допускается замена данных для контроля.

Изм	Лист	№ докум.	Подп.	Дата
Разраб.		Сарнугаев		4.04.85
Пров.		Искандеров		12.04.85
Т.контр.		Грош		19.04.85
Гл. инж. проекта		Нагаев		25.04.85
Н. контр.		Мышкин		28.04.85
Утв.		Филоненко		26.04.85

3.820.2-44
26.058.ПВ.121.005

Колесо зубчатое цилиндрическое

Лит	Масса	Масштаб
А	5,8	1:1

Лист | Листов 1

Сталь 45 ГОСТ 1050-74**

Инв. № подл. | Подп. и дата | Взам. инв. № | Инв. № дубл. | Подп. и дата

Копировал: Олек Ч Формат А3

26.058.ПВ.121.006

Серия 3.820.-44 Выпуск 15

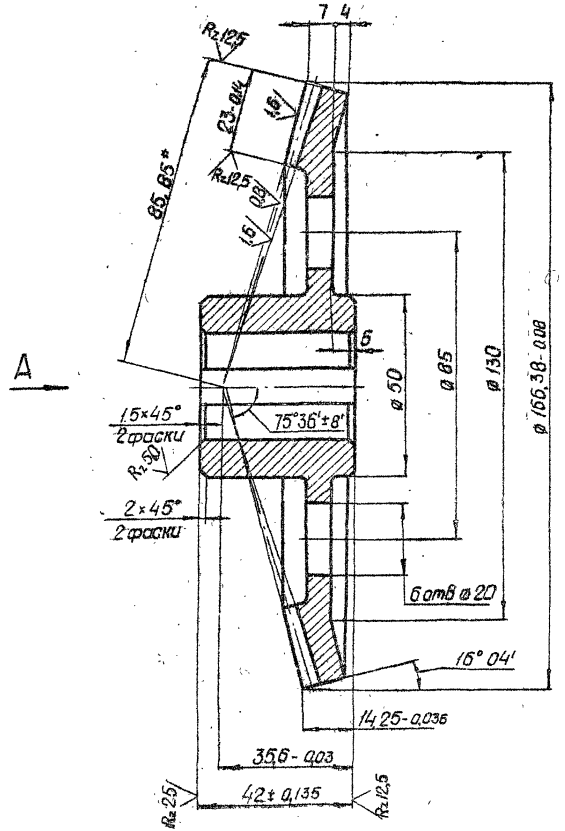

Вид А повернуто

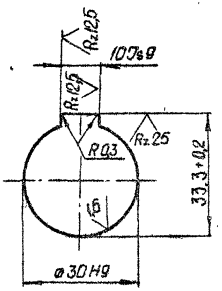

Модуль	m_e	2.5
Число зубьев	Z	66
Тип зуба	—	прямой
Исходный контур	—	ГОСТ 13754-81
Коэффицент смещения	x_e	0
Коэффицент изменения толщины зуба	x_τ	- 0,038
Угол делительного конуса	δ	71°56'
Степень точности	—	8-8 СТ СЭВ 186-75
Толщина зуба по хорде	$\bar{S}$	$3{,}468^{-0{,}126}_{-0{,}256}$
Высота до хорды	$\bar{h}_0$	1,869
Межосевой угол передачи	Σ	90°
Средний окружной модуль	m_m	2.165
Внешнее конусное расстояние	R_e	85,85
Среднее конусное расстояние	R	74,35
Средний делительный диаметр	d	142,897
Угол конуса впадин	δ_f	71,56
Внешняя высота зуба	h_e	5,5
Обозначение чертежа сопряженной шестерни.	26.058.ПВ.151.10*	

1 Допускается замена данных для контроля
2. Остальные технические требования по общим ТУ на изготовление подъемника
3 * Размер для справок.

Изм	Лист	N докум	Подп	Дата
Разраб		Сорнугаев		4.07.85
Пров.		Искандеров		12.07.85
Т.контр		Грош		10.07.85
Гл. инж. проекта		Нагаев		25.07.85
Н.контр		Мышкин		25.07.85
Утв.		Филоненко		26.07.85

3.820.2-44
26.058.ПВ.121.006

Колесо зубчатое коническое

Лит	Масса	Масштаб
А	2.07	1:1

Лист | Листов 1

Сталь 45 ГОСТ 1050-74*

Копировал: [signature] Формат А3

Инв. № подл. | Подп. и дата | Взам. инв. № | Инв. № дубл. | Подп. и дата

Rz 25 (✓)

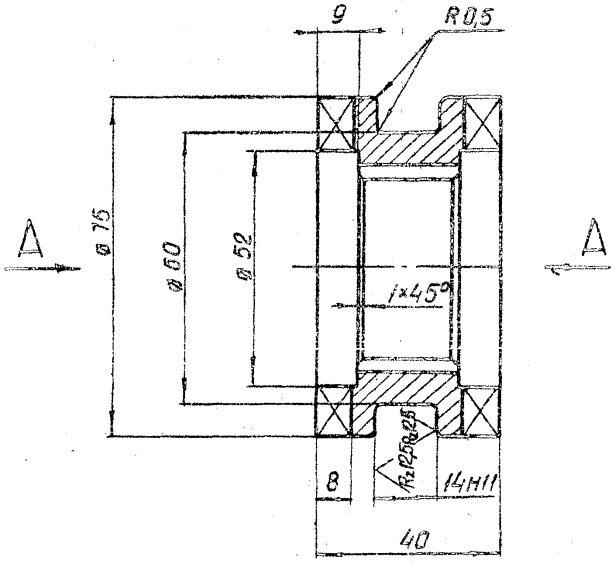

Вид А

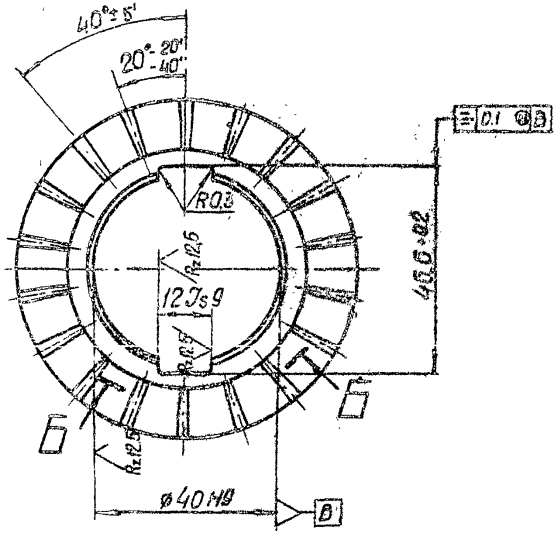

Б - Б развернуто

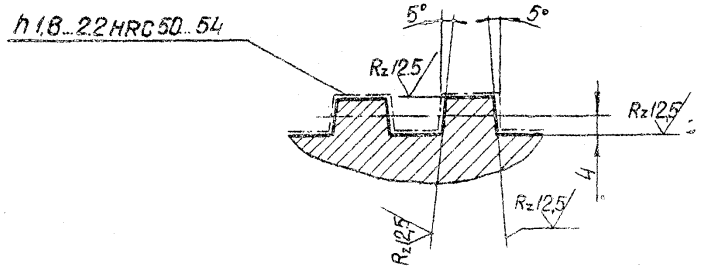

1. Смещение и перекос шпоночного паза относительно оси отверстия не более допуска на ширину шпоночного паза
2. Остальные технические требования по общим ТУ на изготовление подъемника

						3.820.2-44 26.058.ПВ.121.007	
Изм.	Лист	№ докум.	Подп.	Дата			
Разраб.		Сарнуевев		4.01.83	Муфта кулачковая	Лит.	Масса / Масштаб
Пров.		Искандеров		12.01.83		А	0,5 / 1:1
Т.контр.		Граш		18.01.83		Лист	Листов 1
Н.контр.		Мошкин		25.01.83	Сталь 40х ГОСТ 4543-71*		
Утв.		Филоненко		26.01.83			

Копировал

Формат А3

Инв.№ подл. | Подп. и дата | Взам. инв.№ | Инв.№ дубл. | Подп. и дата

26.058.ПВ.121.008

Серия 3.820.2-44 Выпуск 15

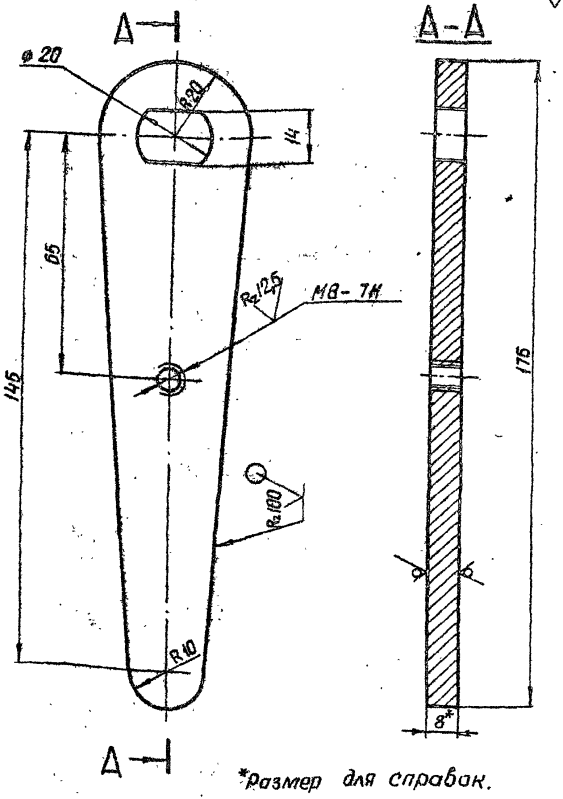

*Размер для справок.

Изм	Лист	№ докум	Подп	Дата
Разраб		Сарнугаев		4.04.83
Пров.		Искандеров		12.04.83
Т.контр.		Грош		13.04.83
Гл. инж. проекта		Нагаев		25.04.83
Н.контр		Мышкин		26.04.83
Утв		Филоненко		26.04.83

3.820.2-44

26.058.ПВ.121.008

Рукоятка

Лит	Масса	Масштаб
А	0.2	1:1

Лист | Листов 1

Лист Б-ПН-НО-8 ГОСТ 19903-74* / В ст3пс5 ГОСТ 14637-79*

Копировал: Формат А4

Инв. № подл. | Подп. и дата | Взам. инв. № | Инв. № дубл. | Подп. и дата

26.058.ПВ.121.009

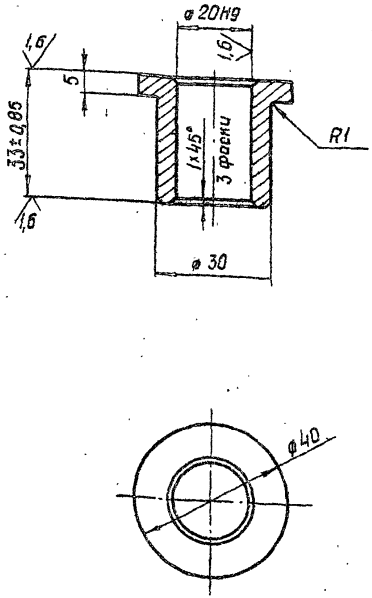

Изм	Лист	№ докум	Подп	Дата
Разраб		Сарнугаев		4.04.83
Пров		Искандеров		12.04.83
Т.контр		Грош		13.04.83
Гл. инж. проекта		Нагаев		25.04.83
Н.контр		Мышкин		26.04.83
Утв		Филоненко		26.04.83

3.820.2-44

26.058.ПВ.121.009

Втулка

Лит	Масса	Масштаб
А	0.1	1:1

Лист | Листов 1

Ст. 3 пс3 ГОСТ 380-71*

Копировал: Формат А4

Инв. № подл. | Подп. и дата | Взам. инв. № | Инв. № дубл. | Подп. и дата

Серия 3.820.2-44 Выпуск 15

26.058.ПВ.121.010

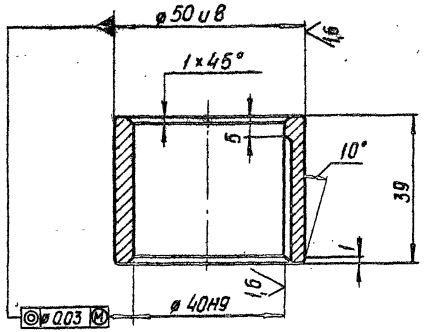

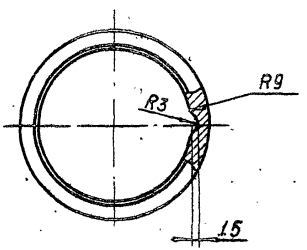

Изм.	Лист	№ докум.	Подп.	Дата
Разраб.		Сарнугаев		4.04.83
Пров.		Искандеров		12.04.83
Т. контр.		Грош		19.04.83
Гл. инж. проекта		Нагаев		25.04.83
Н. контр.		Мышкин		25.04.83
Утв.		Филоненко		26.04.83

3.820.2-44

26.058.ПВ.121.010

Втулка

Лит.	Масса	Масштаб
А	0.2	1:1

Лист | Листов 1

Отливка А4С-3 ГОСТ 1585-79

Копировал: Шекл

Формат А4.

Подп. и дата | Взам. инв. № | Инв. № дубл. | Подп. и дата | Инв. № подл.

26.058.ПВ.121.011

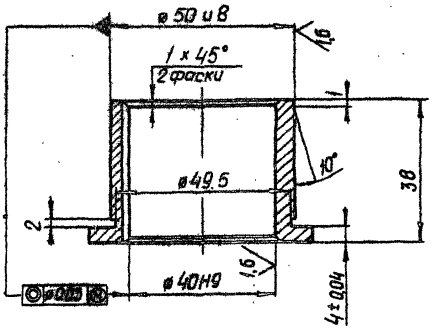

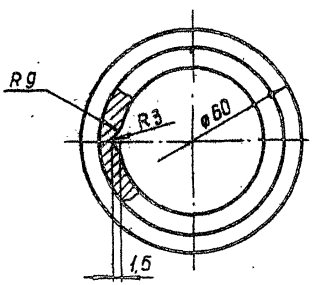

Изм.	Лист	№ докум.	Подп.	Дата
Разраб.		Сарнугаев		4.04.83
Пров.		Искандеров		12.04.83
Т. контр.		Грош		19.04.83
Гл. инж. проекта		Нагаев		25.04.83
Н. контр.		Мышкин		25.04.83
Утв.		Филоненко		26.04.83

3.820.2-44

26.058.ПВ.121.011

Втулка

Лит.	Масса	Масштаб
А	0.23	1:1

Лист | Листов 1

Отливка А4С-3 ГОСТ 1585-79

Копировал: Шекл

Формат А4.

Подп. и дата | Взам. инв. № | Инв. № дубл. | Подп. и дата | Инв. № подл.

Серия 3.820.2-44 Выпуск 15

26.058.ПВ.121.012

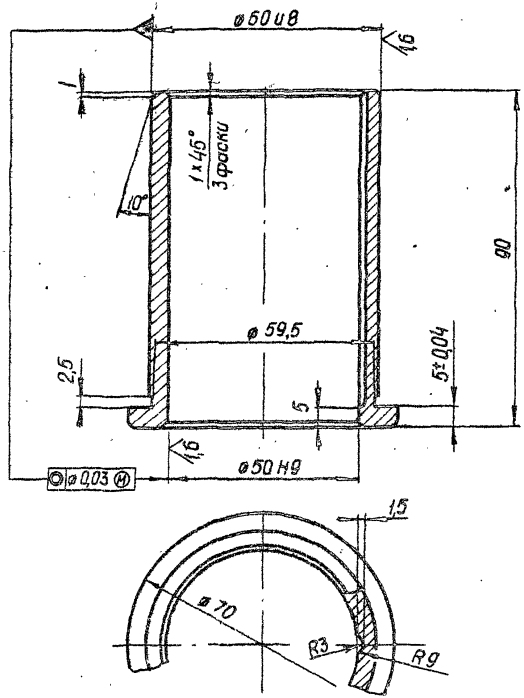

				3.820.2-44 26.058.ПВ.121.012				
Изм	Лист	№ докум	Подп.	Дата	Втулка	Лит	Масса	Масштаб
Разраб		Сарнугаев		4.04.83		А	0,6	1:1
Пров.		Искандеров		12.04.83		Лист	Листов 1	
Т.контр		Грош		19.04.83				
Гл.инж.проект.		Нагаев		25.04.83	Отливка А4С-3 ГОСТ 1585-79			
Н.контр.		Мышкин		28.04.83				
Утв		Филоненко		26.04.83				

Копировал: Формат А4

26.058.ПВ.121.013

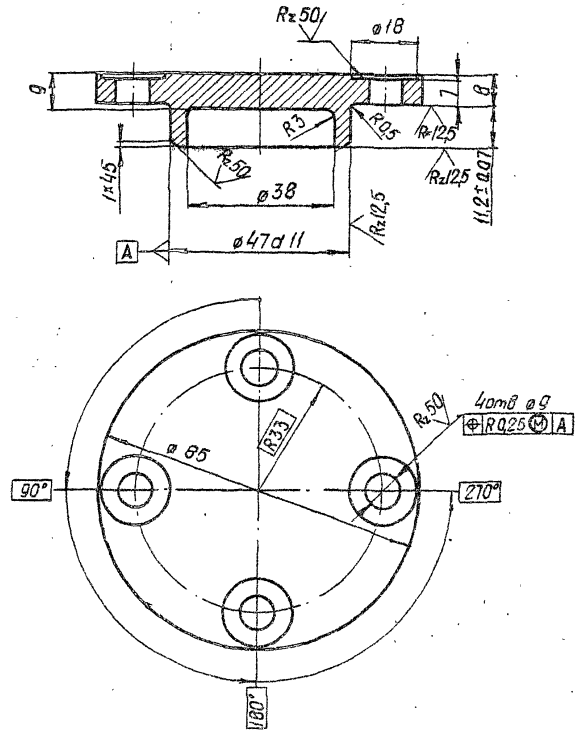

				3.820.2-44 26.058.ПВ.121.013				
Изм	Лист	№ докум	Подп	Дата	Крышка	Лит.	Масса	Масштаб
Разраб		Сарнугаев		4.04.83		А	0,4	1:1
Пров		Искандеров		12.04.83		Лист	Листов 1	
Т.контр		Грош		19.04.83				
Гл.инж.проекта		Нагаев		25.04.83	Отливка С420 ГОСТ 1412-79*			
Н.контр		Мышкин		25.04.83				
Утв		Филоненко		26.04.83				

Копировал: Формат А0

Инв.N подл. | Подп. и дата | Взам.инв.N | Инв.N дубл. | Подп. и дата

26.058.ПВ.121.014

Серия 3.820.2-44 Выпуск 15

R_z 25 (▽)

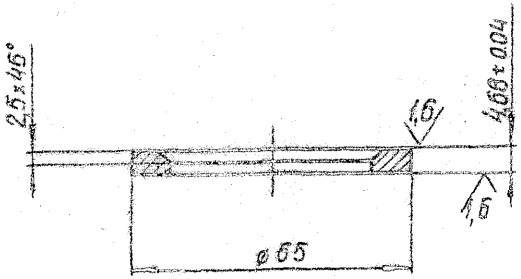

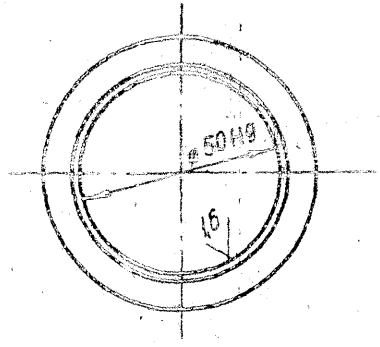

Инв.№ подл. | Подп. и дата | Взам.инв.№ | Инв.№ дубл. | Подп. и дата

Изм.	Лист	№ докум.	Подп.	Дата
Разраб.		Сарнугаев		4.04.88
Пров.		Искандеров		4.04.88
Т.контр.		Грош.		19.04.88
Гл.инж. проекта		Наваев		25.04.88
Н.контр.		Мышкин		25.04.88
Утв.		Филоненко		26.04.88

3.820.2-44
26.058.ПВ.121.014

Кольцо

Лит	Масса	Масштаб
А	0.05	1:1
Лист	Листов 1	

Ст.3 сп 3 ГОСТ 380-71*

Копировал: [illegible] Формат А4

26.058.ПВ.121.015

R_z 25 (▽)

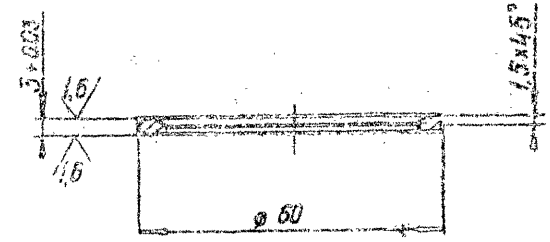

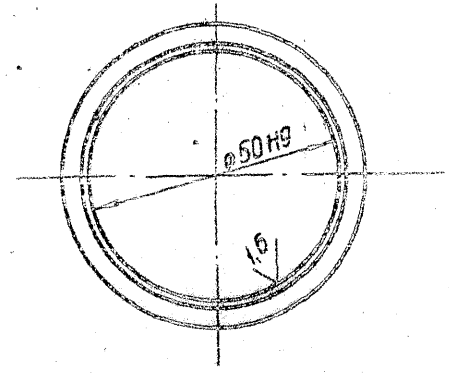

Инв.№ подл. | Подп. и дата | Взам.инв.№ | Инв.№ дубл. | Подп. и дата

Изм.	Лист	№ докум.	Подп.	Дата
Разраб.		Сарнугаев		4.04.88
Пров.		Искандеров		4.04.88
Т.контр.		Грош		19.04.88
Гл.инж. проекта		Наваев.		25.04.88
Н.контр.		Мышкин		25.04.88
Утв		Филоненко		26.04.88

3.820.2-44
26.058.ПВ.121.015

Кольцо

Лит	Масса	Масштаб
А	0.02	1:1
Лист	Листов 1	

Ст.3. сп3 ГОСТ 380-71*

Копировал: [illegible] Формат А4.

26.058.ПВ.121.016

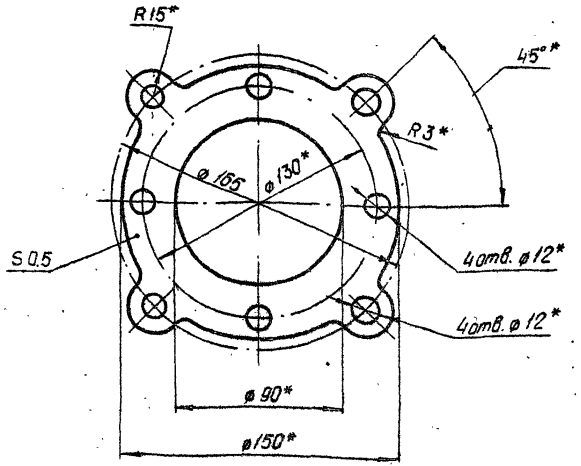

* Размеры, обеспеч. инстр.

Изм.	Лист	№ докум.	Подп.	Дата
Разраб.		Сарнугаев		10.01.85
Пров.		Искандеров		10.01.85
Т.контр.		Грош		10.01.85
Гл.спец. проекта		Нагаев		10.01.85
Н.контр.		Мышкин		10.01.85
Утв.		Филоненко		10.01.85

3.820.2-44 26.058.ПВ.121.016

Прокладка

Лит.	Масса	Масштаб
А	0,004	1:2
Лист	Листов	

Картон прокладочный марки А ГОСТ 9347-74*

Копировал: Ефим. Формат А4.

26.058.ПВ.121.017

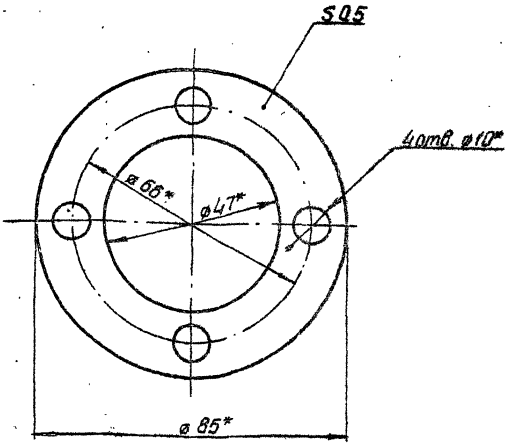

* Размеры, обеспеч. инстр.

Изм.	Лист	№ докум.	Подп.	Дата
Разраб.		Сарнугаев		10.01.85
Пров.		Искандеров		10.01.85
Т.контр.		Грош		10.01.85
Гл.спец. проекта		Нагаев		10.01.85
Н.контр.		Мышкин		10.01.85
Утв.		Филоненко		10.01.85

3.820.2-44 26.058.ПВ.121.017

Прокладка

Лит.	Масса	Масштаб
А	0,002	1:1
Лист	Листов 1	

Картон прокладочный марки А ГОСТ 9347-74*

Копировал: Ефим. Формат А4.

Серия 3.820.2-44 Выпуск 15

26.058.ПВ.121.103

Rz25 (√)

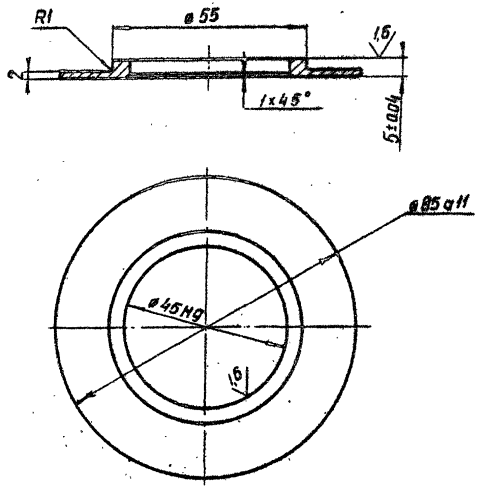

Изм.	Лист	№ докум	Подп.	Дата
Разраб.		Сарнугаев		4.04.83
Пров.		Искандеров		12.04.83
Т.контр.		Грош		19.04.83
Гл.инж. проекта		Нагаев		25.04.83
Н.контр.		Мышкин		26.04.83
Утв.		Филоненко		26.04.83

3.820.2-44
26.058.ПВ.121.103

Шайба

Лит	Масса	Масштаб
А	0,063	1:1

Лист | Листов 1

Ст 3. пс 3 ГОСТ 380-71*

Копировал: Шекин Формат А4

Инв. № подл. | Подп. и дата | Взам. инв. № | Инв. № дубл. | Подп. и дата

26.058.ПВ.121.202

Rz50 (√)

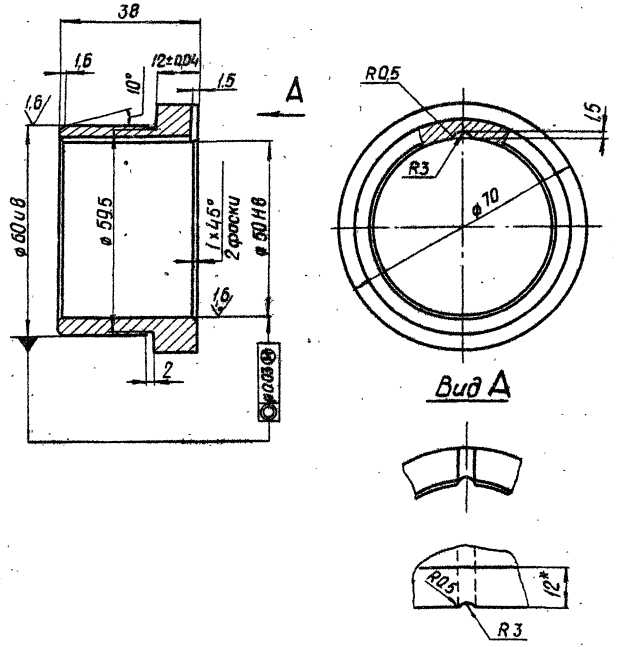

Изм.	Лист	№ докум	Подп.	Дата
Разраб.		Сарнугаев		4.04.83
Пров.		Искандеров		12.04.83
Т.контр.		Грош		19.04.83
Гл.инж. проекта		Нагаев		25.04.83
Н.контр.		Мышкин		26.04.83
Утв.		Филоненко		26.04.83

3.820.2-4
26.058.ПВ.121.202

Втулка

Лит.	Масса	Масштаб
А	0,26	1:1

Лист | Листов 1

Отливка А4С-3 ГОСТ 1585-70

Копировал: Шекин Формат А4

Инв. № подл. | Подп. и дата | Взам. инв. № | Инв. № дубл. | Подп. и дата

26.058.ПВ.121.201

Серия 3.820.2-44 Выпуск 15

Rz 25 (√)

Модуль	m_e	5
Число зубьев	z	42
Тип зуба	–	прямой
Исходный контур	–	ГОСТ 13754-81
Коэффициент смещения	X_e	- 0,362
Коэффициент изменения толщины зуба	X_τ	- 0,036
Угол делительного конуса	δ	72°48'
Степень точности	–	В-В СТ СЭВ 186-75
Толщина зуба по хорде	$\bar{s}$	$5,77^{-0,126}_{-0,296}$
Высота до хорды	$\bar{h}_a$	2,14
Межосевой угол передачи	Σ	90°
Средний окружной модуль	m_m	4,431
Внешнее конусное расстояние	R_e	109,95
Среднее конусное расстояние	R	97,415
Средний делительный диаметр	d	186,118
Угол конуса впадин	δ_f	68°44'
Внешняя высота зуба	h_e	11
Обозначение чертежа сопряженной шестерни		26.058.ПВ.042.101

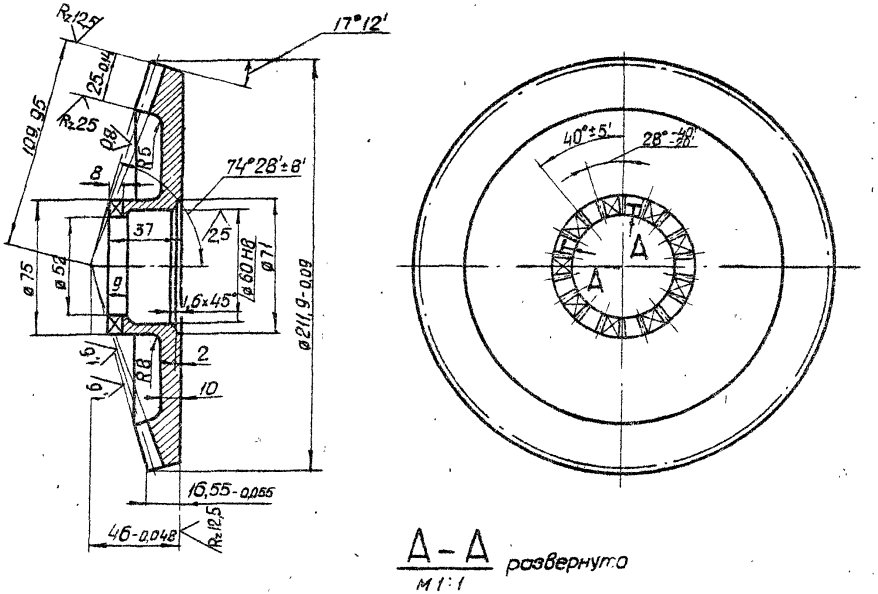

А – А развернуто
М 1:1

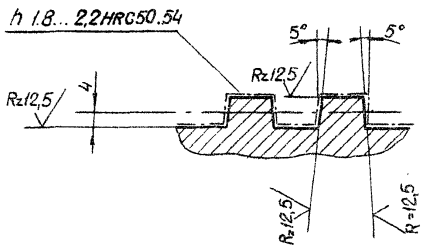

1. Допускается замена данных для контроля
2. Остальные технические требования по общим Т.У на изготовление подъемника.

Изм.	Лист	№ докум.	Подп.	Дата	
Разраб.		Сарнугаев		4.01.82	
Пров.		Искандеров		12.01.82	
Т.контр.		Грош		19.01.82	
Гл. инж. проекта		Наговев		25.01.82	
Н.контр.		Мышкин		28.01.82	
Утв.		Филоненко		25.01.82	

3.820.2-44
26.058.ПВ.121.201

Колесо зубчатое коническое

Лит.	Масса	Масштаб
А	3,7	1:2
Лист	Листов 1	

Сталь 45 ГОСТ 1050-74**

Копировал: Формат А3

Инв.№ подл. | Подп. и дата | Взам. инв.№ | Инв.№ дубл. | Подп. и дата

Серия 3.820.2-44 Выпуск 15

26.058.ПВ.121.301

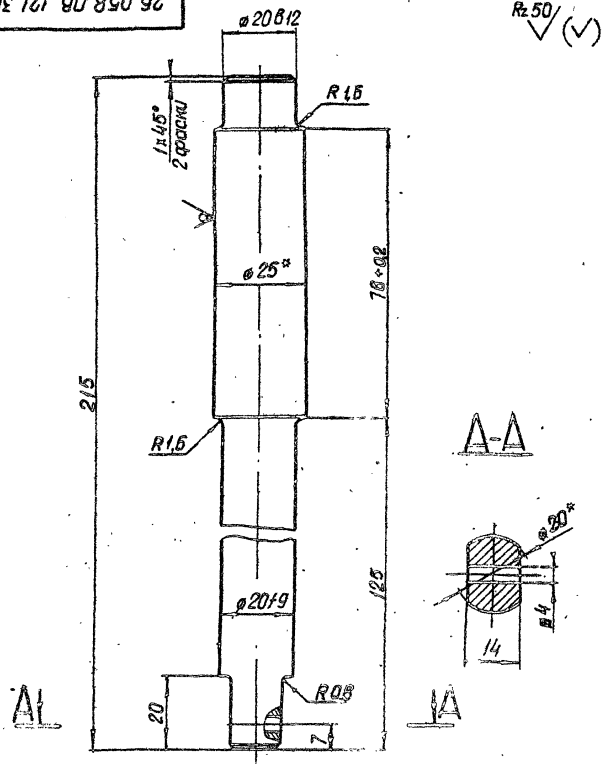

* Размеры для справок

Изм	Лист	№ докум	Подп.	Дата
Разраб		Сарнугаев		4.04.78
Пров		Искандеров		12.04.78
Т.контр.		Грош		19.04.78
Гл.инж. проекта		Нагаев		25.04.78
Н.контр.		Мышкин		28.04.78
Утв.		Филоненко		26.04.78

3.820.2-44
26.058.ПВ.121.301

Валик

Лит	Масса	Масштаб
А	0.6	1:1

Лист | Листов 1

Круг 25 В-ГОСТ 2590-71*
Б Ст3пс5-1-II ГОСТ 535-79

Копировал: Формат А4

26.058.ПВ.121.303

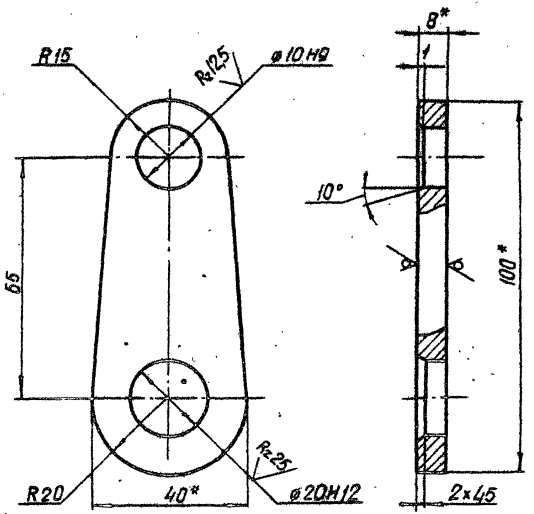

1* Размеры для справок
2. Остальные технические требования по общим ТУ на изготовление подъемника.

Изм	Лист	№ докум	Подп.	Дата
Разраб		Сарнугаев		4.04.78
Пров.		Искандеров		12.04.78
Т.контр.		Грош		19.04.78
Гл.инж. проекта		Нагаев		25.04.78
Н.контр.		Мышкин		28.04.78
Утв.		Филоненко		26.04.78

3.820.2-44
26.058.ПВ.121.303

Щека

Лит	Масса	Масштаб
А	0.15	1:1

Лист | Листов 1

Полоса Б-8×40 ГОСТ 103-76
В ст3пс5-I ГОСТ 535-79

Копировал: Формат А4.

Инв. № подл. | Подп. и дата | Взам. инв. № | Инв. № дубл. | Подп. и дата

Серия 3.820.2-44 Выпуск 15

26.058.ПВ.121.401

$R_z 50$ (▽)

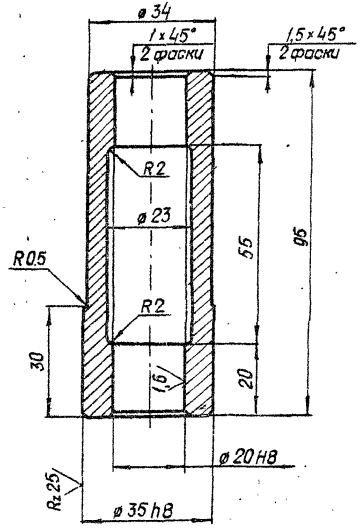

Изм.	Лист	№ докум.	Подп.	Дата	3.820.2-44 26.058.ПВ.121.401			
Разраб		Сарнуговб		10.01.89	Втулка	Лит	Масса	Масштаб
Пров		Искандеров		12.01.89		Р	0,46	1:1
Т.контр		Грош		10.01.89		Лист	Листов 1	
Гл. инж. проекта		Нагаев		25.01.89	Ст.3 сп.3 ГОСТ 380-71*			
Н.контр		Мышкин		26.01.89				
Утв.		Филоненко		26.01.89				

Копировал Формат А4

Серия 3.820.2-44 Выпуск 15

26.058.ПВ.121.402

$R_z 50$ (▽)

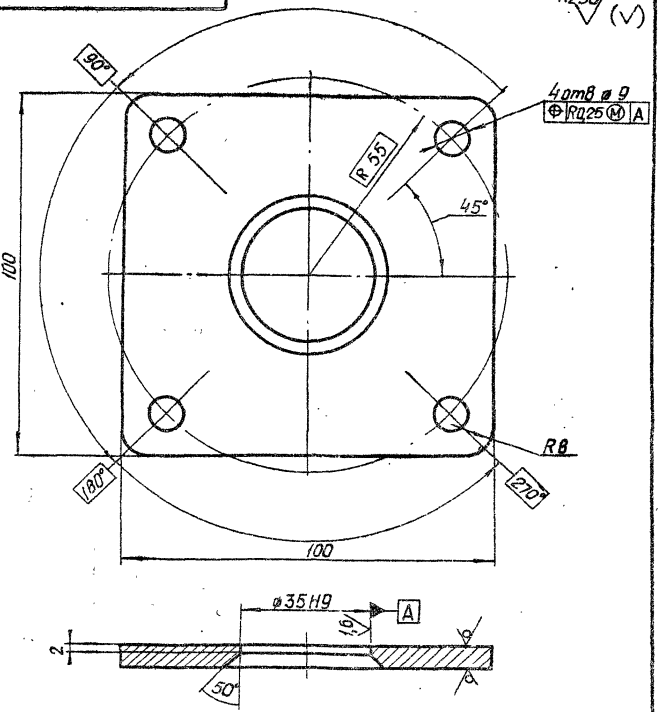

Изм.	Лист	№ докум.	Подп.	Дата	3.820.2-44 26.058.ПВ.121.402			
Разраб		Сарнуговб		10.01.89	Фланец	Лит	Масса	Масштаб
Пров		Искандеров		12.01.89		А	0,33	1:1
Т.контр		Грош		10.01.89		Лист	Листов 1	
Гл. инж. проекта		Нагаев		25.01.89	Лист Б-ПН-НО-Б ГОСТ 19903-74*			
Н.контр		Мышкин		26.01.89	В Ст 3 пс 5 ГОСТ 14637-79			
Утв.		Филоненко		26.01.89				

Копировал Формат А4

Серия 3.820.2-44 Выпуск 15

Инв.№ подл. | Подп. и дата | Взам.инв.№ | Инв.№ дубл. | Подп. и дата

26.058.ПВ.121.501

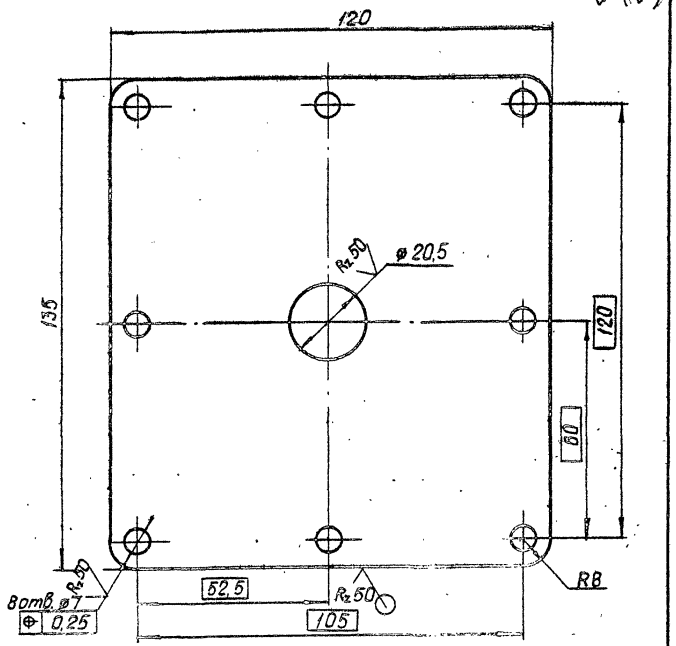

Изм.	Лист	№ докум.	Подп.	Дата
Разраб.		Сарнуаев		4.01.83
Пров.		Искандеров		12.01.83
Т.контр.		Грош		19.01.83
Гл.спец. проекта		Нагаев		25.01.83
Н.контр.		Мышкин		25.01.83
Утв.		Филоненко		26.01.83

3.820.2-44 26.058.ПВ.121.501

Крышка

Лит.	Масса	Масштаб
Р	0,3	1:1

Лист | Листов 1

Лист 5-ПН-НО-3 ГОСТ 19903-74*
4-ту НВСт3пс5 ГОСТ 16523-70*

Копировал Формат А4

Инв.№ подл. | Подп. и дата | Взам.инв.№ | Инв.№ дубл. | Подп. и дата

26.058.ПВ.121.502

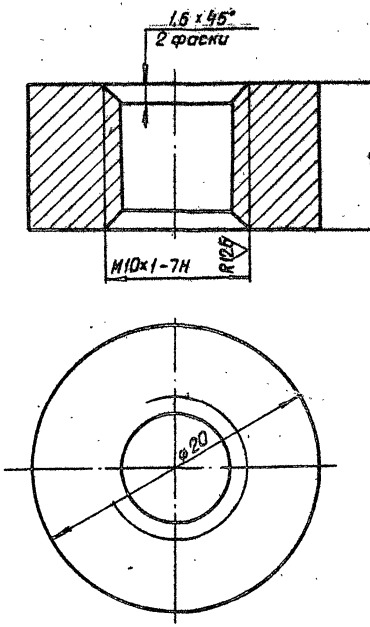

Изм.	Лист	№ докум.	Подп.	Дата
Разраб.		Сарнуаев		4.01.83
Пров.		Искандеров		12.01.83
Т.контр.		Грош		19.01.83
Гл.спец. проекта		Нагаев		25.01.83
Н.контр.		Мышкин		25.01.83
Утв.		Филоненко		26.01.83

3.820.2-44 26.058.ПВ.121.502.

Втулка

Лит.	Масса	Масштаб
Р	0,02	4:1

Лист | Листов 1

Ст.3 сп 3 ГОСТ 380-71*

Копировал Формат А4

26.058.ПВ.123.001

А–А

Rz 25 (√)

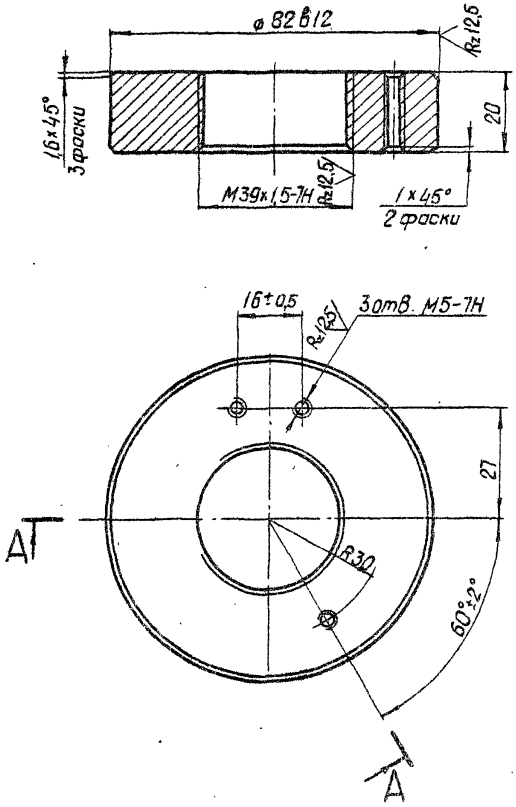

Серия 3.820.2-44 Выпуск 15

Изм	Лист	№ докум	Подп	Дата
Разраб	Сарнугаев			4.04.88
Пров	Искандеров			12.04.88
Т.контр	Грош			14.04.88
Гл.инж.проекта	Нагаев			25.04.88
Н.контр	Мышкин			28.04.88
Утв	Филоненко			25.04.88

3.820.2-44
26.058.ПВ.123.001

Диафрагма

Лит	Масса	Масштаб
Д	0.6	1:1

Лист | Листов 1

Сталь 35 ГОСТ 1050-74**

Копировал: [illegible] Формат А4

26.058.ПВ.123.002

Rz 25 (√)

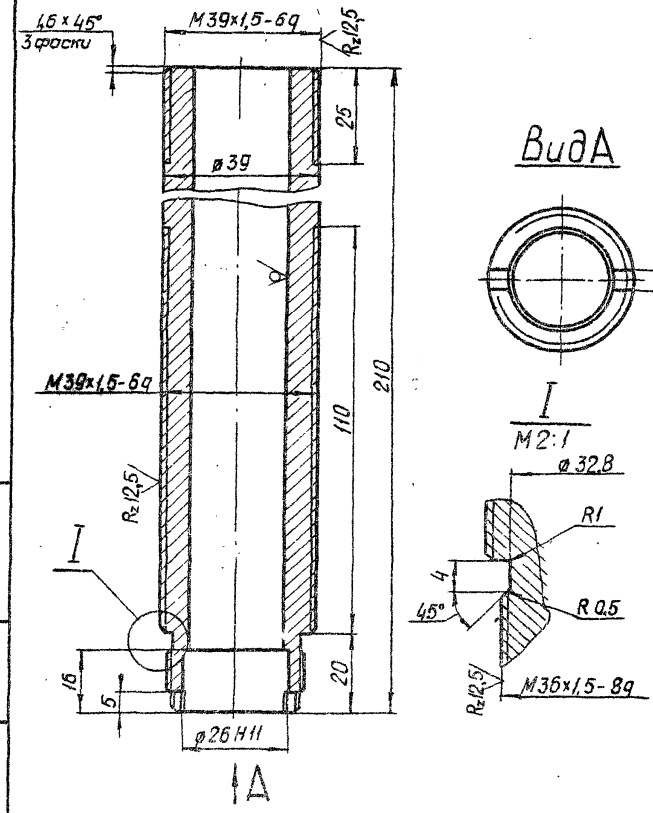

Изм	Лист	№ докум	Подп	Дата
Разраб	Сарнугаев			4.04.88
Пров	Искандеров			12.04.88
Т.контр	Грош			14.04.88
Гл.инж.проекта	Нагаев			25.04.88
Н.контр	Мышкин			28.04.88
Утв	Филоненко			25.04.88

3.820.2-44
26.058.ПВ.123.002

Трубка

Лит	Масса	Масштаб
Д	1,2	1:1

Лист | Листов 1

Труба 42×9 ГОСТ 8732-78
45 А ГОСТ 8731-74*

Копировал: [illegible] Формат А4

Инв. № подл. | Подп. и дата | Взам. инв. № | Инв. № дубл. | Подп. и дата

Серия 3.820.2-44 Выпуск 15

26.058.ПВ.123.003

Rz 25

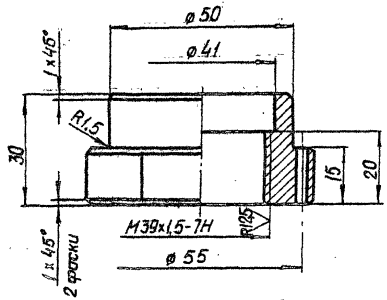

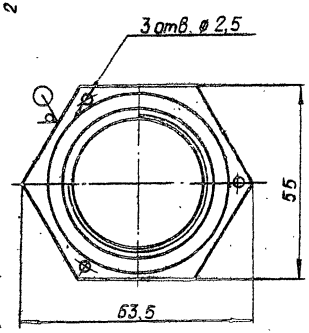

Изм.	Лист	№ докум.	Подп.	Дата
Разраб.		Сарнугаев		4.04.85
Пров.		Искандеров		12.04.85
Т.контр.		Грош		19.04.85
Гл.инж.проекта		Нагаев		25.04.85
Н.контр.		Мышкин		25.04.85
Утв.		Филоненко		26.04.85

3.820.2-44
26.058.ПВ.123.003

Гайка

Лит	Масса	Масштаб
А	0,35	1:1
Лист	Листов 1	

Сталь 35 ГОСТ 1050-74**

Копировал

Формат А4

Инв. № подл. | Подп. и дата | Взам. инв. № | Инв. № дубл. | Подп. и дата

26.058.ПВ.123.004

Rz 25

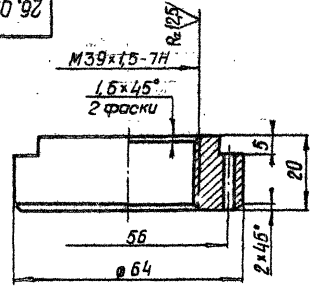

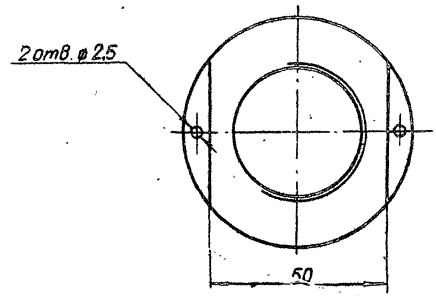

Изм.	Лист	№ докум.	Подп.	Дата
Разраб.		Сарнугаев		4.04.85
Пров.		Искандеров		12.04.85
Т.контр.		Грош		19.04.85
Гл.инж.проекта		Нагаев		25.04.85
Н.контр.		Мышкин		25.04.85
Утв.		Филоненко		26.04.85

3.820.2-44
26.058.ПВ.123.004

Гайка

Лит	Масса	Масштаб
А	0,4	1:1
Лист	Листов 1	

Сталь 35 ГОСТ 1050-74**

Копировал

Формат А4

Инв. № подл. | Подп. и дата | Взам. инв. № | Инв. № дубл. | Подп. и дата

Серия 3.820.2-44 Выпуск 15

26.058.ПВ.140.001

Rz 50 (√)

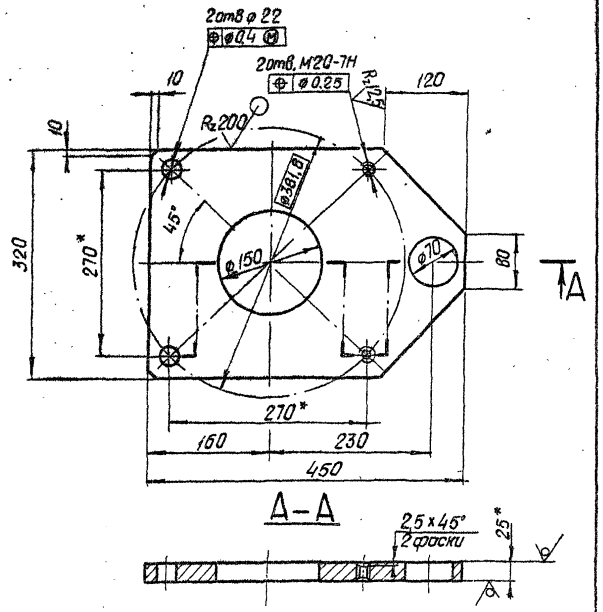

1* Размеры для справок.

Изм.	Лист	№ докум.	Подп.	Дата
Разраб.		Сарнугаев		4.01.88
Пров.		Искандеров		12.01.88
Т.контр.		Грош		19.01.88
Гл.инж. проекта		Нагаев		25.01.88
Н.контр.		Мышкин		26.01.88
Утв.		Филоненко		26.01.88

3.820.2-44
26.058.ПВ.140.001

Лист верхний

Лит.	Масса	Масштаб
А	22.0	1:5
Лист	Листов 1	

Лист Б-ПН-НО-25 ГОСТ 19903-74* Ст.3 сп.3 ГОСТ 14637-79

Копировал Формат А4

26.058.ПВ.140.002

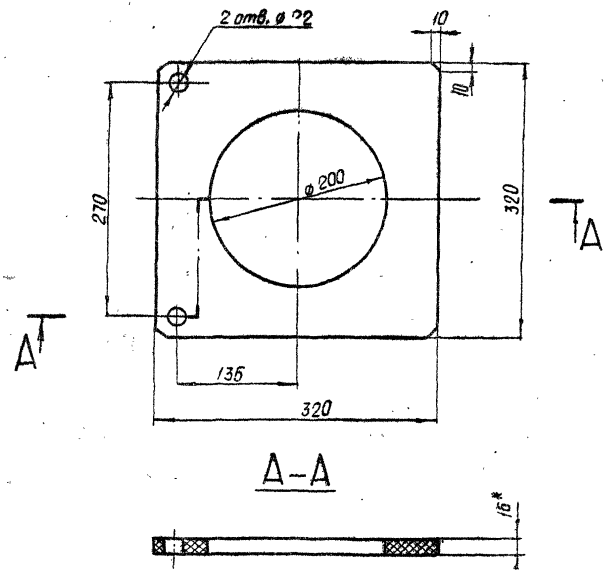

1* Размер для справок

2. Размеры, обеспеч. инстр

Изм.	Лист	№ докум.	Подп.	Дата
Разраб.		Сарнугаев		4.01.88
Пров.		Искандеров		12.01.88
Т.контр.		Грош		19.01.88
Гл.инж. проекта		Нагаев		25.01.88
Н.контр.		Мышкин		26.01.88
Утв.		Филоненко		26.01.88

3.820.2-44
26.058.ПВ.140.002

Прокладка

Лит.	Масса	Масштаб
А	2.0	1:4
Лист	Листов 1	

Резина пластина 16-М-С ГОСТ 7338-77*

Копировал Формат А4

Инв. № подл. | Подп. и дата | Взам. инв. № | Инв. № дубл. | Подп. и дата

26.058.ПВ.151.001

Выпуск 15

Серия 3.820.2-44

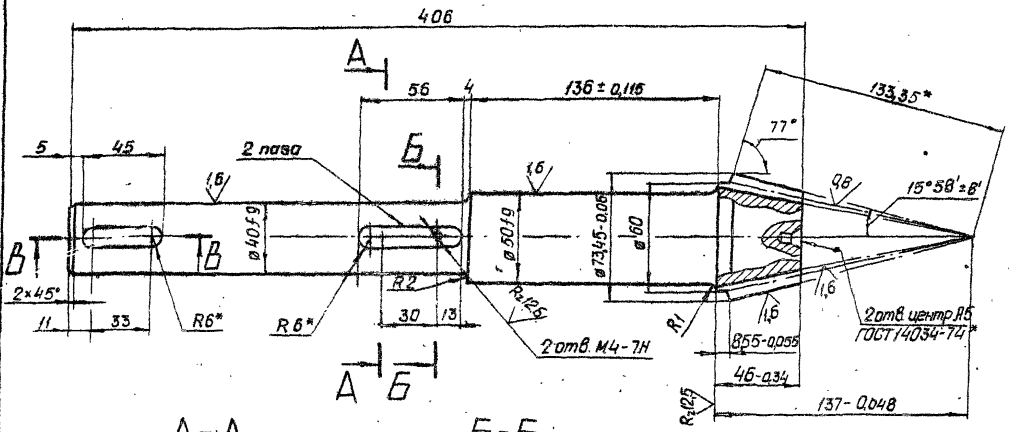

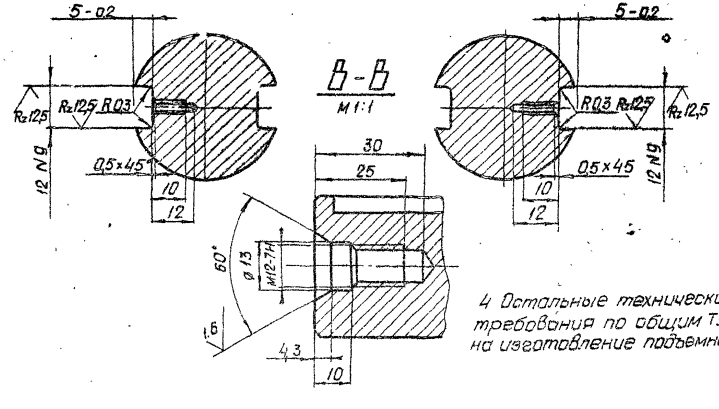

Модуль	m_e	5
Число зубьев	z	12
Тип зуба	–	прямой
Исходный контур	—	ГОСТ 13754-81
Коэффицент смещения	x_e	+ 0,379
Коэффицент изменения толщины зуба	x_τ	0,0446
Угол делительного конуса	δ	13°
Степень точности	–	8-В СТ СЭВ 186-75
Толщина зуба по хорде	$\bar{s}$	$8,15^{-0,092}_{-0,212}$
Высота до хорды	$\bar{h}_a$	5,41
Межосевой угол передачи	Σ	90°
Средний окружной модуль	m_m	4,256
Внешнее конусное расстояние	R_e	133,35
Среднее конусное расстояние	R	113,35
Средний делительный диаметр	d	51,068
Угол конуса впадин	δ_1	11°14'
Внешняя высота зуба	h_e	11
Обозначение чертежа сопряженного зубчатого колеса		26.058.ПВ.062201

1. Смещение и перекос шпоночного паза относительно оси вала не более допуска на ширину шпоночного паза.
2. Допускается замена данных для контроля
3. * Размер для справок.

4. Остальные технические требования по общим ТУ на изготовление подъемника.

Изм.	Лист	N докум.	Подп.	Дата
Разраб.		Сорнугаев		4.04.85
Пров.		Искандеров		12.04.85
Т. контр.		Грош		19.04.85
Гл. инж. проекта		Нагаев		25.04.85
Н. контр.		Мышкин		28.04.85
Утв.		Филоненко		26.04.85

3.820.2-44

26.058.ПВ.151.001.

Вал-шестерня

Лит	Масса	Масштаб
А	4,5	1:2

Лист | Листов 1

Сталь 40Х ГОСТ 4543-71*

Копировал: [signature]

Формат А3

Инв. № подл. | Подп. и дата | Взам. инв. № | Инв. № дубл. | Подп. и дата

26.058.ПВ.131.101

А-А

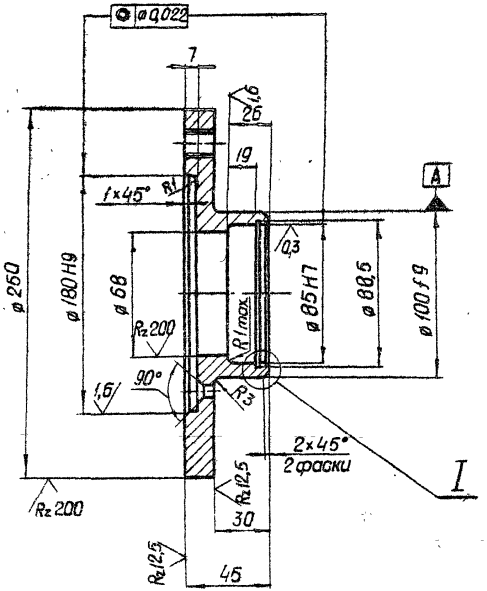

I

М4:1

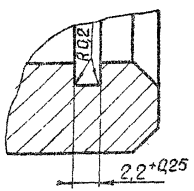

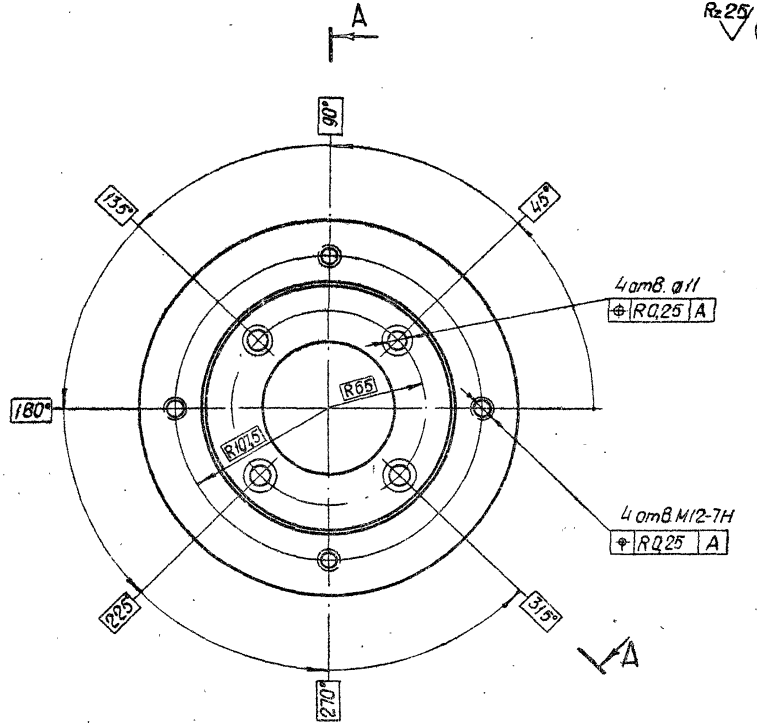

					3.820.2-44 26.058.ПВ 131.101		
Изм.	Лист	№ докум.	Подп.	Дата	Фланец	Лит.	Масса	Масштаб
Разраб.		Сарнгаев		04.83		А	2,9	1:2
Пров.		Искандеров		04.83		Лист	Листов 1
Т.контр.		Грош		04.83			
Гл.инж. проекта		Нагаев		05.83	Отливка С420 ГОСТ 1412-79*		
Н.контр.		Мышкин		05.83			
Утв.		Филоненко		05.83			

Копировал:

Формат А3

Инв. № подл. | Подп. и дата | Взам. инв. № | Инв. № дубл. | Подп. и дата

26.058.ПВ.151.102

Серия 3.820.2-44 Выпуск 15

$R_z 25$ (▽)

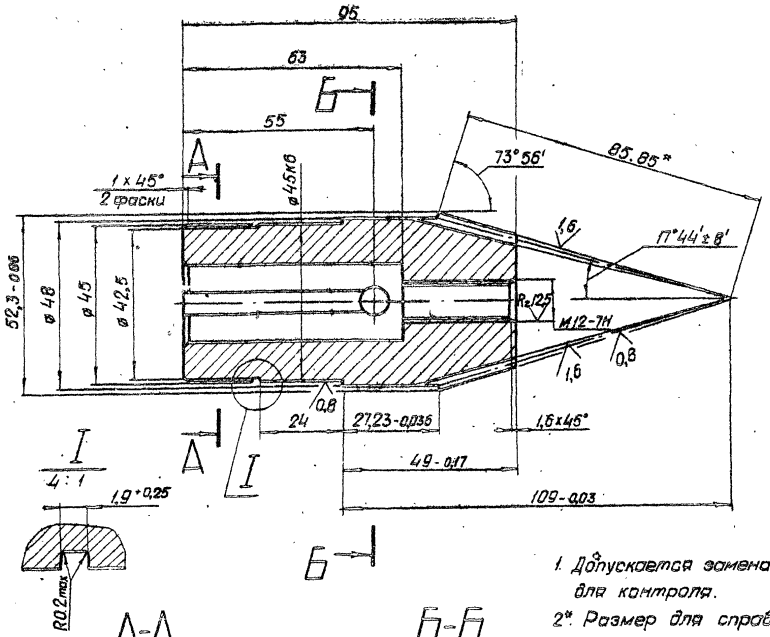

Модуль	m_e	2,5
Число зубьев	z	19
Тип зуба	—	прямой
Исходный контур	—	ГОСТ 13754-81
Коэффициент смещения	x_e	0
Коэффициент изменения толщины зуба	x_τ	0,038
Угол делительного конуса	δ	16°04'
Степень точности	—	8-Вст СЭВ 186-75
Толщина зуба по хорде	$\bar{s}$	$3,468^{-0,084}_{-0,184}$
Высота до хорды	$\bar{h}_a$	1,869
Межосевой угол передачи	Σ	90°
Средний окружной модуль	m_m	2,165
Внешнее конусное расстояние	R_e	85,85
Среднее конусное расстояние	R	74,35
Средний делительный диаметр	d	41,137
Угол конуса впадин	δ_f	14°04'
Внешняя высота зуба	h_e	5,5
Обозначение чертежа сопряженной шестерни		26.058.ПВ.121.005

1. Допускается замена данных для контроля.
2. * Размер для справок
3. Остальные технические требования по общим ТУ на изготовление подъемника

Изм.	Лист	№ докум.	Подп.	Дата
Разраб		Сарнуваев		4.01.85
Пров.		Исканиеров		12.01.85
Т. контр.		Граш		13.01.85
Гл. инж. проекта		Нагаев		25.01.85
Н. контр.		Мешкин		28.01.85
Утв.		Филоненко		16.01.85

3.820.2-44

26.058.ПВ.151.102

Шестерня коническая

Лит.	Масса	Масштаб
А	0,85	1:1

Лист | Листов 1

Ст 40х ГОСТ 4543-71*

Копировал:

Формат А3

Инв. № подл. | Подп. и дата | Взам. инв. № | Инв. № дубл. | Подп. и дата

gost.e-ecolog.ru