ТИПОВАЯ ДОКУМЕНТАЦИЯ НА СТРОИТЕЛЬНЫЕ СИСТЕМЫ И ИЗДЕЛИЯ ЗДАНИЙ И СООРУЖЕНИЙ

СЕРИЯ 3.820.2-44

ПОДЪЕМНИКИ ВИНТОВЫЕ ДЛЯ ЗАТВОРОВ ГИДРОТЕХНИЧЕСКИХ СООРУЖЕНИЙ ГРУЗОПОДЪЕМНОСТЬЮ ДО 20 тс.

МОДЕЛИ В-83

Взамен типового проекта 820-165

ВЫПУСК 14

ПОДЪЕМНИК ОДНОВИНТОВОЙ С ЭЛЕКТРОПРИВОДОМ г.п. 10 тс.

МАРКИ 10 ЭВ

gost.e-ecolog.ru

ТИПОВАЯ ДОКУМЕНТАЦИЯ НА СТРОИТЕЛЬНЫЕ СИСТЕМЫ И ИЗДЕЛИЯ ЗДАНИЙ И СООРУЖЕНИЙ

СЕРИЯ 3.820.2 -44

ПОДЪЕМНИКИ ВИНТОВЫЕ ДЛЯ ЗАТВОРОВ ГИДРОТЕХНИЧЕСКИХ СООРУЖЕНИЙ ГРУЗОПОДЪЕМНОСТЬЮ ДО 20 тс. МОДЕЛИ В-83

ВЫПУСК 14

ПОДЪЕМНИК ОДНОВИНТОВОЙ С ЭЛЕКТРОПРИВОДОМ г.п. 10 тс. МАРКИ 10 ЭВ

СОСТАВ ПРОЕКТА:

Выпуск 0 – Пояснительная записка и габаритные чертежи подъемников
Выпуск 1 – Подъемник одновинтовой с ручным приводом г.п. 0,5 тс. Марки 0,5 В
Выпуск 2 – Подъемник одновинтовой с ручным приводом г.п. 1,0 тс. Марки 1 В
Выпуск 3 – Подъемник одновинтовой с ручным приводом г.п. 2,5 тс. Марки 2,5 В
Выпуск 4 – Подъемник двухвинтовой с ручным приводом г.п. 2×2,5 тс. Марки 5 ВД
Выпуск 5 – Подъемник одновинтовой с ручным приводом г.п. 5 тс. Марки 5 В
Выпуск 6 – Подъемник двухвинтовой с ручным приводом г.п. 2×5 тс. Марки 10 ВД
Выпуск 7 – Подъемник одновинтовой с ручным приводом г.п. 10 тс. Марки 10 В
Выпуск 8 – Подъемник двухвинтовой с ручным приводом г.п. 2×10 тс. Марки 20 ВД
Выпуск 9 – Подъемник одновинтовой с электроприводом г.п. 1,0 тс. Марки 1 ЭВ
Выпуск 10 – Подъемник одновинтовой с электроприводом г.п. 2,5 тс. Марки 2,5 ЭВ
Выпуск 11 – Подъемник двухвинтовой с электроприводом г.п. 2×2,5 тс. Марки 5 ЭВД
Выпуск 12 – Подъемник одновинтовой с электроприводом г.п. 5 тс. Марки 5 ЭВ
Выпуск 13 – Подъемник двухвинтовой с электроприводом г.п. 2×5 тс. Марки 10 ЭВД
Выпуск 14 – Подъемник одновинтовой с электроприводом г.п. 10 тс. Марки 10 ЭВ
Выпуск 15 – Подъемник двухвинтовой с электроприводом г.п. 2×10 тс. Марки 20 ЭВД
Выпуск 16 – Подъемник одновинтовой с электроприводом г.п 20 тс. Марки 20 ЭВ
Выпуск П – Электропривод винтовых подъемников

РАЗРАБОТАНА
ИНСТИТУТОМ „СРЕДАЗГИПРОВОДХЛОПОК"

Главный инженер института Эйнгорн Ф.Я.
Начальник ОМК Филоненко Г.И.
Главный инженер проекта Нагаев Р.И.

Утверждена Минводхозом СССР и
Введена в действие институтом
„Средазгипроводхлопок"
Протокол № 551, от 25 ноября 1983 г.
Приказ № 328, от 28 мая 1984 г.

Наименование	Обозначение	Стр.
Подъемник одновинтовой с электро-		
приводом г.п. 10 тс. марки 10 ЭВ	26.058.ПВ.140.000	5
Подъемник одновинтовой с электро-		
приводом г.п. 10 тс. марки 10 ЭВ		
Сборочный чертеж	26.058.ПВ.140.000 СБ	6
Подъемник одновинтовой с электро-		
приводом г.п 10 т с. марки 10 ЭВ.		
Габаритный чертеж.	26.058.ПВ.140.000 ГЧ	8
Подъемник одновинтовой с электро-		
приводом г.п. 10 тс. марки 10 ЭВ		
Ведомость спецификаций	26.058.ПВ.140.000 ВС	9
Подъемник одновинтовой с электро-		
приводом г.п. 10 тс. марки 10 ЭВ.		
Ведомость покупных изделий.	26.058.ПВ.140.000 ВП	10
Подъемник одновинтовой с электро-		
приводом г.п. 10 тс. марки 10 ЭВ.		
Инструкция по монтажу и		
эксплуатация.	26.058.ПВ.140.000 ИЭ	13
Редуктор 2ЭР-3	26.058.ПВ.141.000	17
Редуктор 2ЭР-3		
Сборочный чертеж.	26.058.ПВ.141.000 СБ	19
Узел вал-шестерни 1ВШ	26.058.ПВ.042.100	21
Узел вал-шестерни 1ВШ.		
Сборочный чертеж.	26.058.ПВ.042.100 СБ	22
Колеса зубчатое коническое в сборе	26.058.ПВ.121.200	23
Колеса зубчатое коническое в сборе.		
Сборочный чертеж.	26.058.ПВ.121.200 СБ	24
Вилка	26.058.ПВ.121.300	25
Вилка		
Сборочный чертеж.	26.058.ПВ.121.300 СБ	26
Втулка.	26.058.ПВ.121.400	27
Втулка. Сборочный чертеж.	26.058.ПВ.121.400 СБ	28

Наименование	Обозначение	Стр.
Крышка	26.058.ПВ.121.500	29
Крышка.		
Сборочный чертеж.	26.058.ПВ.121.500 СБ	30
Узел фланца	26.058.ПВ.131.100	31
Узел фланца		
Сборочный чертеж.	26.058.ПВ.131.100 СБ	32
Кожух винта 80	26.058.ПВ.142.000	33
Кожух винта 80		
Сборочный чертеж.	26.058.ПВ.142.000 СБ	34
Кожух.	26.058.ПВ.073.100	35
Кожух.		
Сборочный чертеж.	26.058.ПВ.073.100 СБ	35
Кожух составной	26.058.ПВ.073.200	36
Кожух составной		
Сборочный чертеж.	26.058.ПВ.073.200 СБ	36
Желоб составной	26.058.ПВ.073.210	37
Желоб составной		
Сборочный чертеж.	26.058.ПВ.073.210 СБ	37
Реле грузовое 10ГРТ.	26.058.ПВ.143.000	38
Реле грузовое 10ГРТ		
Сборочный чертеж.	26.058.ПВ.143.000 СБ	39
Корпус.	26.058.ПВ.143.100	40
Корпус		
Сборочный чертеж.	26.058.ПВ.143.100 СБ	41
Рукоятка Р4	26.058.ПВ.044.000	42
Рукоятка Р4		
Сборочный чертеж.	26.058.ПВ.044.000 СБ	43

Выпуск 14

Серия 3820.2-44

Инв. № подл. | Подп. и дата | Взам. инв. № | Инв. № дубл. | Подп. и дата

Изм.	Лист	№ докум.	Подп.	Дата
Разраб.		Сарнугаев		4.04.83
Пров.		Искандеров		12.04.83
Гл. инж. проекта		Нагаев		25.04.83
Н. контр.		Мышкин		28.04.83
Утв.		Филоненко		26.04.83

3.820.2-44

26.058.ПВ.140.000 ДС

Подъемник одновинтовой с электроприводом г.п. 10 т.с. марки 10 ЭВ.

Содержание

Лит.	Лист	Листов
А	1	3

Копировал: [illegible]

Формат А3

Наименование	Обозначение	Стр.
Узел грузовой части	26.058.ПВ.071.000	44
Узел грузовой части		
Сборочный чертеж	26.058.ПВ.071.000СБ	45
Узел грузовой гайки.	26.058.ПВ.071.100	46
Узел грузовой гайки.		
Сборочный чертеж.	26.058.ПВ.071.100СБ	47
Лист верхний	26.058.ПВ.140.001	48
Прокладка	26.058.ПВ.140.002	48
Лист нижний	26.058.ПВ.140.003	49
Вал- шестерня	26.058.ПВ.141.001	50
Труба	26.058.ПВ.142.001	51
Пробка	26.058.ПВ.031.004	52
Прокладка	26.058.ПВ.031.005	52
Ось	26.058.ПВ.035.003	53
Труба	26.058.ПВ.035.004	53
Кольцо	26.058.ПВ.035.005	54
Косынка	26.058.ПВ.035.006	54
Прокладка	26.058.ПВ.042.012	55
Вал-шестерня	26.058.ПВ.042.101	55
Корпус подшипника	26.058.ПВ.042.102	57
Втулка	26.058.ПВ.042.103	57
Кольцо стопорное	26.058.ПВ.042.104	58
Втулка	26.058.ПВ.044.001	59
Полоса	26.058.ПВ.044.002	58
Болт	26.058.ПВ.050.003	49
Винт грузовой	26.058.ПВ.070.001	60
Корпус	26.058.ПВ.071.001	61
Крышка корпуса	26.058.ПВ.071.002	62
Кольцо регулировочное	26.058.ПВ.071.003	62
Гайка грузовая.	26.058.ПВ.071.101	63
Колесо зубчатое коническое	26.058.ПВ.062.201	64
Фланец	26.058.ПВ.073.001	51

Наименование	Обозначение	Стр.
Желоб	26.058.ПВ.073.101	33
Крышка отдушины	26.058.ПВ.092.017	65
Корпус отдушины	26.058.ПВ.092.018	65
Диск регулировочный	26.058.ПВ.094.005	66
Гайка	26.058.ПВ.094.006	66
Втулка	26.058.ПВ.094.007	67
Втулка	26.058.ПВ.094.008	67
Уголок	26.058.ПВ.094.009	68
Хомут	26.058.ПВ.094.010	68
Крышка	26.058.ПВ.094.011	69
Винт	26.058.ПВ.094.012	69
Вал-шестерня	26.058.ПВ.121.002	70
Корпус	26.058.ПВ.121.003	71
Поддон	26.058.ПВ.121.004	73
Колесо зубчатое цилиндрическое	26.058.ПВ.121.005	74
Колесо зубчатое коническое	26.058.ПВ.121.006	75
Муфта кулачковая	26.058.ПВ.121.007	76
Рукоятка	26.058.ПВ.121.008	77
Втулка	26.058.ПВ.121.009	77
Втулка	26.058.ПВ.121.010	78
Втулка	26.058.ПВ.121.011	78
Втулка	26.058.ПВ.121.012	79
Крышка	26.058.ПВ.121.013	79
Кольцо	26.058.ПВ.121.014	80
Кольцо	26.058.ПВ.121.015	80
Прокладка	26.058.ПВ.121.016	81
Прокладка	26.058.ПВ.121.017	81
Прокладка	26.058.ПВ.121.018	55
Колесо зубчатое коническое.	26.058.ПВ.121.201	82
Втулка	26.058.ПВ.121.202	83

Инв.№ подл. | Подп. и дата | Взам. инв.№ | Инв.№ дубл. | Подп. и дата

Наименование	Обозначение	Стр.
Валик	26.058.ПВ.121.301	84
Сухарь	26.058.ПВ.121.302	85
Щека	26.058.ПВ.121.303	84
Втулка	26.058.ПВ.121.401	85
Фланец	26.058.ПВ.121.402	85
Крышка	26.058.ПВ.121.501	86
Втулка	26.058.ПВ.121.502	86
Диаграмма	26.058.ПВ.123.001	87
Трубка	26.058.ПВ.123.002	87
Гонка	26.058.ПВ.123.003	88
Гонка	26.058.ПВ.123.004	88
Фланец	26.058.ПВ.131.101	89
Шестерня коническая	26.058.ПВ.131.102	90
Шайба	26.058.ПВ.121.103	83
Приложение: Установка дозатора.	ДПМ 000.000 000 МЧ	91

Перечень ГОСТов применённых в проекте.

ГОСТ 103-76
ГОСТ 333-79
ГОСТ 380-71*
ГОСТ 397-79*
ГОСТ 481-80
ГОСТ 493-79
ГОСТ 535-79
ГОСТ 1050-74**
ГОСТ 1412-79
ГОСТ 1476-75*
ГОСТ 1477-75*
ГОСТ 1483-75
ГОСТ 1491-80
ГОСТ 1585-79
ГОСТ 1643-81
ГОСТ 2590-71*
ГОСТ 3057-79
ГОСТ 3128-70*
ГОСТ 3129-70*
ГОСТ 3282-74*
ГОСТ 4543-71*
ГОСТ 5264-80
ГОСТ 5915-70*
ГОСТ 5918-73*
ГОСТ 8308-71*
ГОСТ 8408-70*
ГОСТ 8814-75
ГОСТ 7338-77*
ГОСТ 7353-77*
ГОСТ 7798-70*
ГОСТ 8338-75
ГОСТ 8509-72*
ГОСТ 8731-74*
ГОСТ 8732-78
ГОСТ 8733-74*
ГОСТ 8734-75*
ГОСТ 8752-79
ГОСТ 8790-79
ГОСТ 9347-74*
ГОСТ 9849-79
ГОСТ 9833-73*
ГОСТ 10290-80
ГОСТ 11371-78
ГОСТ 13754-81
ГОСТ 13755-81
ГОСТ 13940-80
ГОСТ 13941-80
ГОСТ 14034-74*
ГОСТ 14637-79
ГОСТ 14776-79
ГОСТ 15878-79
ГОСТ 16037-80
ГОСТ 16523-70*
ГОСТ 17473-80
ГОСТ 17475-80
ГОСТ 19036-81
ГОСТ 19523-81
ГОСТ 19853-74*
ГОСТ 19903-74*
ГОСТ 22034-76*

Инв. № подл. | Подп. и дата | Взам. инв. № | Инв. № дубл. | Подп. и дата

Серия 3.820.2-44 Выпуск 14

Формат	Зона	Поз.	Обозначение	Наименование	Кол.	Примечание
				Документация		
1			26.058.ПВ.140.000 СБ	Сборочный чертеж.		
1			26.058.ПВ.140.000 ГЧ	Габаритный чертеж.		
1			26.058.ПВ.140.000 ВС	Ведомость спецификаций		
1			26.058.ПВ.140.000 ВП	Ведомость покупных изделий.		
1			26.058.ПВ.140.000 ИЭ	Инструкция по монтажу и эксплуатация.		
				Сборочные единицы.		
1		1	26.058.ПВ.141.000	Редуктор 2ЗР-3	1	
1		2	26.058.ПВ.142.000	Кожух винта 80	1	
1		3	26.058.ПВ.143.000	Реле грузовое 10ГР.Т	1	
1		4	26.058.ПВ.044.000	Рукоятка Р4	1	
1		5	26.058.ПВ.071.000	Узел грузовой части.	1	
				Детали		
1		6	26.058.ПВ.140.001	Лист верхний	1	
1		7	26.058.ПВ.140.002	Прокладка.	1	
1		8	26.058.ПВ.140.003	Лист нижний	1	
11		9	26.058.ПВ.042.012	Прокладка.	3	Наибол. колич.
1		10	26.058.ПВ.050.003	Болт	1	

Инв.№ подл. | Подп. и дата | Взам.инв.№ | Инв.№ дубл. | Подп. и дата

Изм.	Лист	№ докум.	Подп.	Дата	26.058.ПВ.140.000			
Разраб.		Сарнуаев		4.04.85	Подъемник одновинтовой с электроприводом г.п. 10 т.с. марки 1098.	Лит	Лист	Листов
Пров.		Исканд.ов		12.04.85		6	1	2
Гл.инж. проекта		Наеев		25.04.85				
Н.контр.		Мышкин		28.04.85				
Утв.		Филиппенко		26.04.85				

Копировал: Фаеев Формат А4

Формат	Зона	Поз.	Обозначение	Наименование	Кол.	Примечание
1		11	26.058.ПВ.070.001	Винт грузовой.	1	
				Стандартные изделия		
				Болты ГОСТ 7798-70*		
		12		М10×25.66.0125	4	
		13		М20×50.66.0125	2	
		14		М20×90.66.0125	2	
				Гайки ГОСТ 5915-70*		
		15		М27.6.0125	1	
				Шайбы ГОСТ 6402-70*		
		16		10.65Г.0125	4	
		17		20.65Г.0125	6	
		18		Шайба 27.019 ГОСТ 11371-78	1	
				Прочие изделия		
		19		Электродвигатель с повышенным скольжением типа 4АС90L6У1; 1,5кВт; 220/380В, синхронное число оборотов ~900 об/мин. 50Гц. исп. М302 ГОСТ 19523-81	1	
		20		Датчик ДПМ1	1	См.СБ
				Материалы.		
		21		Проволока 1,2-0-С ГОСТ 3282-74*	0,5	м

Инв.№ подл. | Подп. и дата | Взам.инв.№ | Инв.№ дубл. | Подп. и дата

Изм.	Лист	№ докум.	Подп.	Дата	3.820.2-44 26.058.140.000	Лист 2

Копировал: Фаеев Формат А4

26.058.140.000 СБ

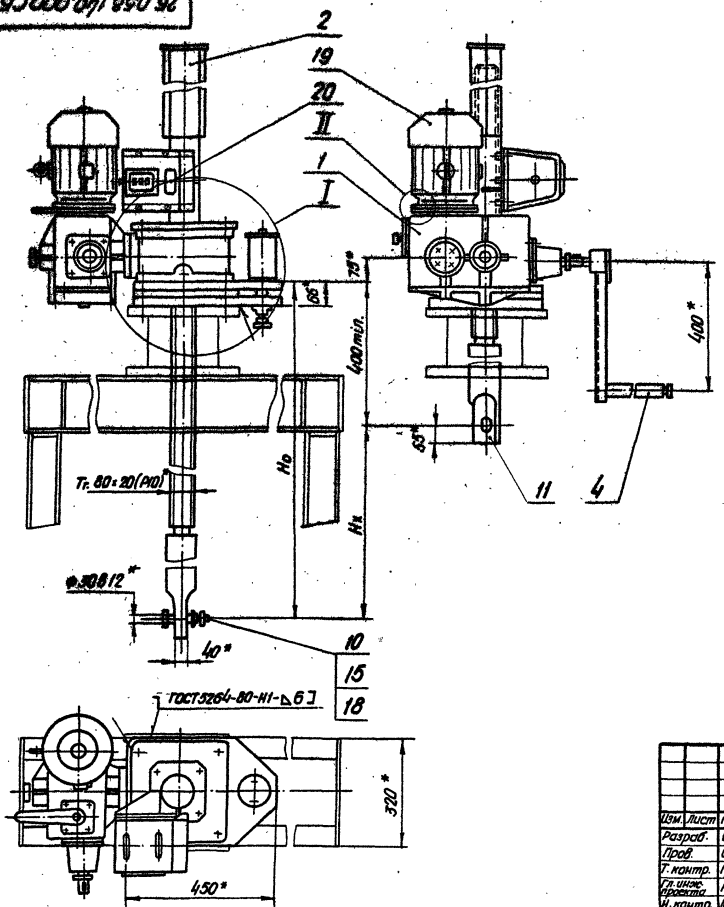

Таблица 1

Техническая характеристика подъемника

Резьба грузового винта	Усилие в т.с. наиб.			H_0 в м. наиб.	Усилие на рукоятку при Т в кгс.	Время подъема затвора на/м в мин.	
	тяговое Т	посадочное П	дожимное Д			электро-двигателем	вручную
Tr 80×20(P10)	10	10	12	4,9	24	6	20

Технические требования.

1. Регулировку грузового реле произвести по потребному посадочному усилию (см. черт. 26.058.ПВ.143.000 СБ).
2. Регулировку зацепления конических пар обеспечить установкой необходимого кол. дет. поз. 9. Степень точности передачи ВСТ СЭВ 186-75.
3. На виде слева винт грузовой поз. 11 показан в крайнем верхнем положении.
4. На чертеже приведен один из способов крепления подъемника.
5. *Размеры для справок.
6. Данные по электрооборудованию см. электропривод винтовых подъемников. (Выпуск 17).
7. Остальные технические требования по общим ТУ на изготовление подъемника.
8. Установку датчика ДПМ1 см. приложение к выпуску.

Изм.	Лист	№ докум.	Подп.	Дата
Разраб.		Сарнугаев	[signature]	4.04.83
Пров.		Искандеров	[signature]	12.04.83
Т. контр.		Грош	[signature]	19.04.83
Гл. инж. проекта		Нагаев	[signature]	25.04.83
Н. контр.		Мышкин	[signature]	28.04.83
Утв.		Филоненко	[signature]	26.04.83

3.820.2-44

26.058.140.000 СБ

Подъемник одновинтовой с электроприводом г.п. 10 т.с. Марки 10 ЭВ. Сборочный чертеж.

Лит.	Масса	Масштаб
А	см. табл. N 2	1:10

Лист 1 | Листов 2

Копировал: [signature] Формат А3

Серия 3.820.2-44 Выпуск 14

Инв. № подл.	Подп. и дата	В зам. инв. №	Инв. № дубл.	Подп. и дата

26.058.ПВ.140.000СБ

Серия 3.820.2-44 Выпуск 14

Инв.№ подл. | Подп. и дата | Взам. инв.№ | Инв.№ дубл. | Подп. и дата

Таблица 2

Теоретическая масса подъемников.

Нх в м.	Но в м					
	2,5	3,0	3,5	4,0	4,5	4,9
	Масса 1 шт без учета электроаппаратуры, кг					
2,0	320	345	370	395	420	440
2,5	—	336	361	386	411	431
3,0	—	—	353	378	403	423
3,5	—	—	—	368	393	413
4,0	—	—	—	—	385	405
4,5	—	—	—	—	—	396

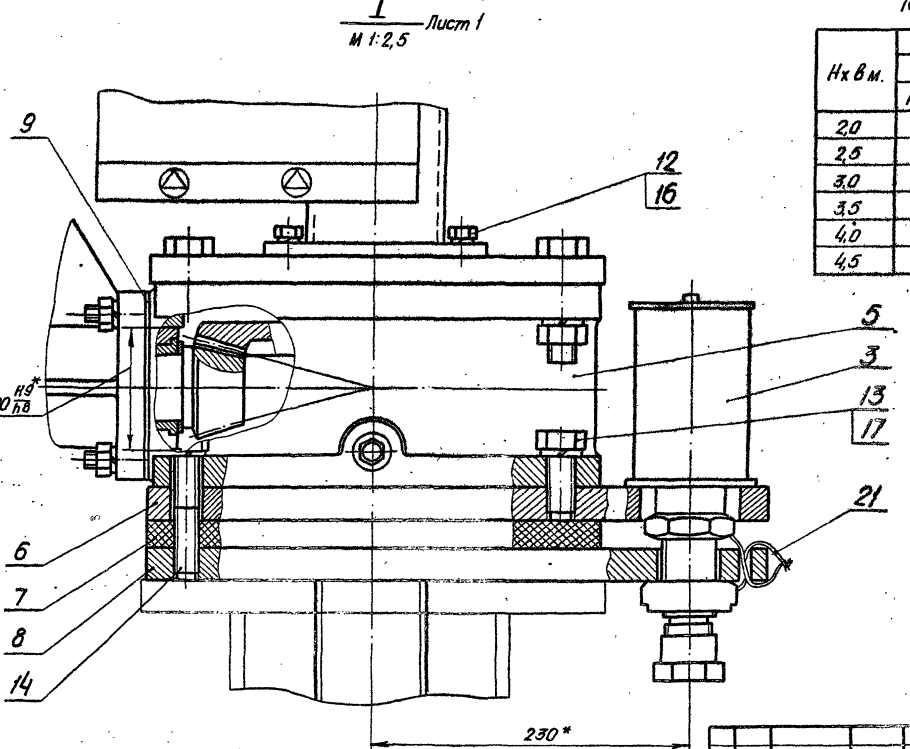

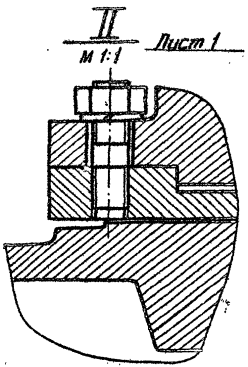

Изм.	Лист	№ докум.	Подп.	Дата
Разраб.		Сарнуусев		4.04.83
Пров.		Искандеров		12.04.83
Т.контр.		Граш		15.04.83
Гл.инж. проекта		Назаров		25.04.83
Н.контр.		Мышкин		29.04.83
Утв.		Филиченко		5.05.83

3.820.2-44

26.058.140.000 СБ

Подъемник одновинтовой с электроприводом г.п. 10 т.с. Марки 1093

Сборочный чертеж

Лит.	Масса	Масштаб
А		
Лист 2	Листов	

Копировал:

Формат А3

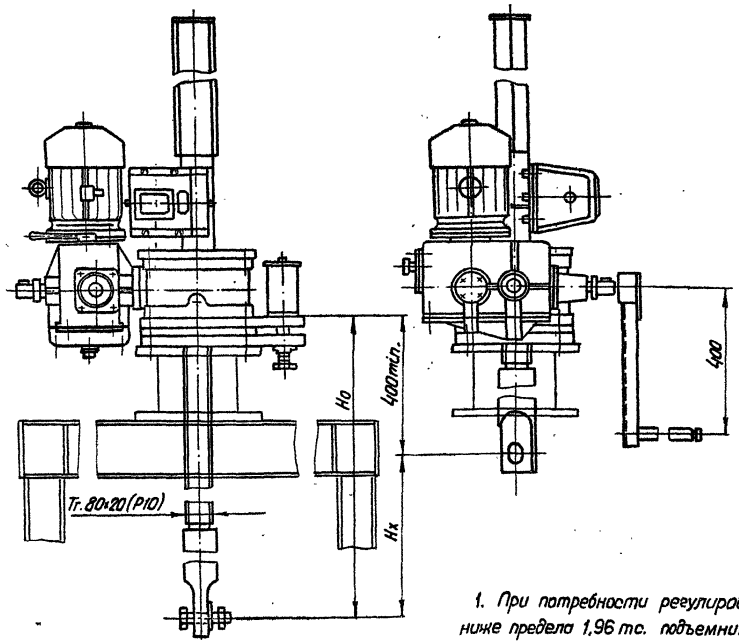

1. При потребности регулировки ниже предела 1,96 тс. подъемник комплектуется другим грузовым реле 2,5 ГРТ или 5 ГРТ соответствующими пределами заневоливания пружин.

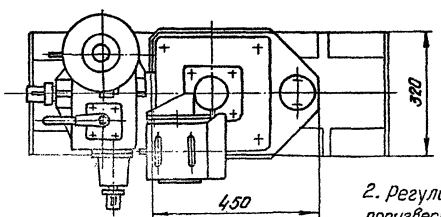

2. Регулировку грузового реле произвести по потребному посадочному усилию (см. тб. 2).

Таблица 1

Техническая характеристика подъемника

Резьба грузового винта	Усилие в тс. тяговое Т	Усилие в тс. проскока П	Но в м наиб.	Электродв. 4АС90L6У1 исп. М302	Станция управления электропр.	Усилие на рукоятке при Т в кгс.	Время подъема затвора на 1м. в мин. электр.	Время подъема затвора на 1м. в мин. вручную
Тг.80×20(Р10)	10	10	4,9	n=1000об/мин N=1,7кВт.	ОЛП.5402-2874У1	24	6	20

Таблица 2

Данные на заказ по затвору.

Усилие посадочное потребное в тс.	Пз	
Усилие регулировки грузового реле в тс.	Р	
Расстояние от подошвы подъемника до оси проушины опущенного затвора в м.	Но	
Полный ход затвора в м.	Нх	
Датчик ДПМ1 Шаг гр. винта.	Р	
Теоретическая масса подъемника в кг.	Q	

Таблица 3

Теоретическая масса подъемников.

Нх, м	Но м. 2,5	3,0	3,5	4,0	4,5	4,9
	Масса 1шт. без учета электроаппаратуры, кг					
2,0	320	345	370	395	420	440
2,5	—	336	361	386	411	431
3,0	—	—	353	378	403	423
3,5	—	—	—	368	393	413
4,0	—	—	—	—	385	405
4,5	—	—	—	—	—	396

Изм.	Лист	№ докум.	Подп.	Дата
Разраб.		Сарнуглев		4.01.83
Пров.		Исполбердов		12.01.83
Т.контр.		Грош		19.01.83
Гл.инж. проекта		Наговев		25.01.83
Н.контр.		Мошкин		28.01.83
Утв.		Филоненко		31.01.83

3.820.2-44
26.058.ПВ.140.000ГЧ

Подъемник одновинтовой с электроприводом г.п. 10 т.с. Марки 1038. Габаритный чертеж.

Лит.	Масса	Масштаб
А	см. табл. 3	1:10
Лист	Листов 1	

Копировал: Ерехт Формат А3

Инв. № подл. | Подп. и дата | Взам. инв. № | Инв. № дубл. | Подп. и дата

№ строки	Обозначение	Наименование	Куда входит: Обозначение	Кол.	Общее кол.	Примечание
1.	26.058.ПВ.140.000	Подъемник одновинтовой с электроприводом			1	
2		г.п. 10 тс. марки 109В.				
3	26.058.ПВ.141.000	Редуктор 29Р-3.	26.058.ПВ.140.000		1	
4	26.058.ПВ.142.000	Кожух винта 80	26.058.ПВ.140.000		1	
5.	26.058.ПВ.143.000	Реле грузовое 10ГРТ	26.058.ПВ.140.000		1	
6	26.058.ПВ.044.000	Рукоятка Р4	26.058.ПВ.140.000		1	
7	26.058.ПВ.071.000	Узел грузовой части.	26.058.ПВ.140.000		1	
8	26.058.ПВ.042.100	Узел вал-шестерни 1ВШ	26.058.ПВ.141.000	1	1	
9						
10						
11	26.058.ПВ.121.200	Колесо зубчатое коническое в сборе	26.058.ПВ.141.000	1	1	
12	26.058.ПВ.121.300	Вилка	26.058.ПВ.141.000	1	1	
13	26.058.ПВ.121.400	Втулка	26.058.ПВ.141.000	1	1	
14	26.058.ПВ.121.500	Крышка	26.058.ПВ.141.000	1	1	
15	26.058.ПВ.131.100	Узел фланца	26.058.ПВ.141.000	1	1	
16	26.058.ПВ.073.100	Кожух	26.058.ПВ.142.000	1	1	
17	26.058.ПВ.073.200	Кожух составной	26.058.ПВ.142.000	1	1	
18	26.058.ПВ.143.100	Корпус	26.058.ПВ.143.000	1	1	
19	26.058.ПВ.071.100	Узел грузовой гайки.	26.058.ПВ.071.000	1	1	
20	26.058.ПВ.073.210	Желоб составной	26.058.ПВ.073.200	1	2	
21						
22						
23						
24						

Серия 3.820.2-44 Выпуск 14

Инв. № подл. | Подп. и дата | Взам. инв. № | Инв. № дубл. | Подп. и дата

Изм.	Лист	№ докум.	Подп.	Дата
Разраб.		Сарнугаев	[signature]	4.01.83
Пров.		Искандеров	[signature]	12.01.83
Гл. инж. проекта		Нагаев	[signature]	25.01.83
Н. контр.		Мишкин	[signature]	28.01.83
Утв.		Филоненко	[signature]	26.01.83

3.820.2-44

26.058.ПВ.140.000ВС

Подъемник одновинтовой с электроприводом г.п. 10 т.с. марки 109В ведомость спецификации.

Лит	Лист	Листов
А		1

Копировал: [signature]

Формат А4

Серия 3.820.2-44 Выпуск 14

№ строки	Наименование	Код ОКП	Обозначение документа на поставку	Поставщик	Куда входит (обозначение)	Количество: на изделие	в комплекты	на регулир.	Всего	Примечание
1										
2	Подшипники									
3										
4	Подшипник 8124		ГОСТ 6874-75		26.058.ПВ.071.000	2			2	
5	209		ГОСТ 8338-75		26.058.ПВ.131.100	1			1	
6	204				26.058.ПВ.141.000	2			2	
7										
8	Крепежные изделия									
9										
10	Болт М6×16.66.0125		ГОСТ 7798-70*		26.058.ПВ.141.000	9			9	
11	М8×20.66.0125				26.058.ПВ.141.000	12			12	
12	М10×25.66.0125				26.058.ПВ.140.000	4			4	
13	М12×35.66.0125				26.058.ПВ.141.000	4			4	
14	М12×40.66.0125				26.058.ПВ.141.000	4			4	
15	М12×50.66.0125				26.058.ПВ.141.000	2			2	
16	М12×70.66.0125				26.058.ПВ.141.000	2			2	
17	М20×50.66.0125				26.058.ПВ.140.000	2			2	
18	М20×70.66.0125				26.058.ПВ.071.000	4			4	
19	М20×90.66.0125				26.058.ПВ.140.000	2			2	
20	Винт В.М4-8g×10.66.0125		ГОСТ 1491-80		26.058.ПВ.141.000	6			6	
21	Винт В1.М4-8g×30.66.0125		ГОСТ 17473-80		26.058.ПВ.143.000	2			2	
22	Винт В.М5-8g×10.66.0125		ГОСТ 1491-80		26.058.ПВ.143.000	3			3	
23	М8×20.66.0125		ГОСТ 1483-75*		26.058.ПВ.141.000	1			1	
24	М10×20.66.0125		ГОСТ 1476-75*		26.058.ПВ.141.000	4			4	
25	Винт В1.М10-8g×25.66.0125				26.058.ПВ.141.000	4			4	

Подп. и дата | Инв. № дубл. | Взам. инв. № | Подп. и дата | Инв. № подл.

Изм.	Лист	№ докум.	Подп.	Дата
Разраб.		Сарнугаев	[signature]	4.04.83
Пров.		Искандеров	[signature]	12.04.83
Гл. инж. проекта		Нагаев	[signature]	25.04.83
Н. контр.		Мышкин	[signature]	28.04.83
Утв.		Филоненко	[signature]	26.04.83

3.820.2-44

26.058.ПВ.140.000 ВП

Подъемник одновинтовой с электроприводом г.п. 10 т.с. марки 10 эв. Ведомость покупных изделий.

Лит.	Лист	Листов
А	1	3

Копировал: [signature]

Формат А3

№ строки	Наименование	Код окп.	Обозначение документа на поставку	Поставщик	Куда входит (обозначение)	Количество: на изделие	Количество: в комплекты	Количество: на регулир.	Количество: всего	Примечание
1	Гайка М4.6.0125		ГОСТ 5915-70*		26.058.ПВ.145.000	2			2	
2	М8.6.0125		ГОСТ 5918-73*		26.058.ПВ.121.300	2			2	
3	М10.6.0125		ГОСТ 5915-70*			4			4	
4	М12.6.0125				26.058.ПВ.141.000	4			4	
5	М20.6.0125				26.058.ПВ.071.000	4			4	
6	М27.6.0125				26.058.ПВ.140.000	1			1	
7	Шайба 4.65Г.0125		ГОСТ 6402-70*		26.058.ПВ.143.000	2			2	
8	5.65Г.0125				26.058.ПВ.143.000	2			2	
9	6.65Г.0125				26.058.ПВ.141.000	8			8	
10	8.65Г.0125				26.058.ПВ.141.000	12			12	
11	10.65Г.0125				26.058.ПВ.140.000	8			8	
12	12.65Г.0125				26.058.ПВ.141.000	16			16	
13	20.65Г.0125				26.058.ПВ.140.000	9			9	
14	Шайба 8.04.019		ГОСТ 11371-78		26.058.ПВ.121.300	2			2	
15	27.04.019				26.058.ПВ.140.000	1			1	
16	Штипка М12-8g×30.66.0125		ГОСТ 22034-76*		26.058.ПВ.141.000	4			4	
17	М12-8g×35.66.0125		ГОСТ 22034-76*		26.058.ПВ.071.000	4			4	
18	Шплинт 2×22-001		ГОСТ 397-79*		26.058.ПВ.121.000	2			2	
19	2,5×20-001				26.058.ПВ.141.000	1			1	
20	Штанга 16×8×36		ГОСТ 23360-78		26.058.ПВ.141.000	1			1	
21	12×8×45		ГОСТ 8790-79		26.058.ПВ.042.100	1			1	
22	12×8×56				26.058.ПВ.141.000	2			2	
23	Штифт 6т6×56		ГОСТ 3128-70*		26.058.ПВ.071.100	6			6	
24	Шайба 20.04.016		ГОСТ 9649-78		26.058.ПВ.141.000	1			1	
25										
26	Прочие изделия									
27										
28	Датчик ДПМ1			ПКТБ „Уфавприборавтоматика" г. Нефтекамск, ул. Лихачева, 44						
29										
					26.058.ПВ.140.000	1			1	См СБ

Инв. № подл. | Подп. и дата | Взам. инв. № | Инв. № дубл. | Подп. и дата

Изм.	Лист	№ докум.	Подп.	Дата

3.820.2-44 26.058.ПВ.140.000 ВГ

Лист 2

Копировал: [illegible] Формат А3

Серия 3.820.2-44 Выпуск 14

№ строки	Наименование	Код ОКП	Обозначение документа на поставку	Поставщик	Куда входит (обозначение)	Количество: на изделие	в комплекты	на регулир.	Всего	Примечание
1.	Кольцо 1645		ГОСТ 13940-80		26.058.ПВ.131.100	1			1	
2	1685		ГОСТ 13941-80		26.058.ПВ.131.100	1			1	
3	Манжета 1-40×60-1		ГОСТ 8752-79		26.058.ПВ.141.000	2			2	
4	1-120×150-1				26.058.ПВ.071.000	1			1	
5	Масленка 1.2.Ц6		ГОСТ 19853-74		26.058.ПВ.042.100	1			1	
6	Масленка 1.2.Ц6		ГОСТ 19853-74			1			1	
7	Микропереключатель			Каменец-Подольский элек-						
8.	МП 2101 исп. 4		МРТУ 16, 526.012.65	тромеханический завод	26.058.ПВ.143.000	1			1	
9	Пружина тарельчатая									
10	НС 80×40×4×2		ГОСТ 3057-79		26.058.ПВ.143.000	12			12	
11	Электродвигатель с									
12	повышенным скольже-									
13	нием типа 4АС90L6У1,									
14	1,5 квт 220/380 в,									
15	синхронное число обо-			„Союзглавэлектро"						
16	ротов – 900 об/мин,			г. Москва, Ж-210,						
17	50 гц, исп. М302		ГОСТ 19523-81	Покровский бульвар 3	26.058.ПВ.140.000	1			1	
18										
19										
20										
21										
22										
23										
24										
25										
26										
27										
28										
29										

Подп. и дата | Инв. № дубл. | Взам. инв. № | Подп. и дата | Инв. № подл.

Изм	Лист	№ докум.	Подп.	Дата

3.820.2-44

26.058.ПВ.140.000ВП

Лист 3

Копировал: [signature] Формат А3

Серия 3.820.2-44 Выпуск 14

1. Подготовка подъемника к монтажу.

1.1. Транспортировка подъемника до места монтажа производится в заводской таре. В случае отсутствия тары принять меры к сохранной доставке его на сооружение.

1.2. Распаковать и проверить комплектность подъемника.

1.3. Произвести расконсервацию подъемника. Консервационную смазку смыть керосином или соляровым маслом с помощью волосяной щетки, затем все составные части подъемника протереть чистой сухой ветошью.

1.4. Внешним осмотром проверить отсутствие трещин, надломов, погнутостей, забоин на резьбе грузового винта и грузовой гайки. При наличии забоин резьбу направить личным или бархатным напильником, либо шабером.

1.5. На резьбу грузового винта, на все обработанные и трущиеся детали нанести тонкий слой солидола.

1.6. Перед монтажом подъемника с помощью автокрана убедиться в том, что затвор в пазах закладных частей перемещается как вверх, так и вниз плавно, без рывков, перекосов и заеданий. Устранить причины, препятствующие плавному ходу затвора и опустить затвор на порог.

1.7. В случае раздельной поставки составных частей подъемника произвести его частичную сборку. Узел грузовой части собрать с примыкающими к нему составными узлами; отдельно оставить грузовой винт и кожух грузового винта.

Изм.	Лист	№ докум.	Подп.	Дата	3.820.2-44 26.058.ПВ.140.000 ИЭ			
Разраб.		Сарнугаев	[signature]	4.04.83	Подъемник одновинтовой с электроприводом г.п. 10 т.с. марки 10ЭВ. Инструкция по монтажу и эксплуатация.	Лит.	Лист	Листов
Пров.		Искандеров	[signature]	12.04.83		А	1	
Гл. инж. проекта		Нагаев	[signature]	25.04.83				
Н. контр.		Мышкин	[signature]	28.04.83				
Утв.		Филоненко	[signature]	26.04.83				

Инв. № подл. | Подп. и дата | Взам. инв. № | Инв. № дубл. | Подп. и дата

Копировал [signature] Формат А4

2. Монтаж.

2.1. Монтаж подъемника на сооружении производить в строгом соответствии с монтажным чертежом мехоборудования.

2.2. Произвести болтовое соединение грузового винта с проушинами затвора. Такелажные работы грузового винта осуществлять с помощью рым-болта, ввернутого в торец грузового винта.

2.3. На грузовой винт навинтить узел грузовой части в сборе с составными частями. Предварительное навинчивание произвести вращением всего узла, а затем проворачиванием вал-шестерни, либо выходного вала редуктора.

2.4. Для управления подъемником от ручного привода рукоятку переключения привода на редукторе полностью повернуть в положение „Р" и надежно застопорить.

2.5. Произвести подъем затвора от ручного привода. При подъеме проверить отсутствие заеданий и посторонних шумов в зацеплениях зубчатых пар.

2.6. При верхнем положении затвора нижние листы подъемника приварить по периметру сопряжения с листом рамы или колонки.

2.7. Произвести опускание затвора. При подъеме и опускании затвора убедиться в том, что усилие на рукоятке привода находится в пределах величины, указанной в характеристике подъемника.

3. Наладка.

3.1. При опущенном положении затвора снять крышку узла грузовой части и смотровую крышку редуктора и при вывернутых сливных пробках промыть керосином или солярным маслом внутренние полости.

Изм.	Лист	№ докум.	Подп.	Дата	3.820.2-44 26.058.ПВ.140.000 ИЭ	Лист 2

Инв. № подл. | Подп. и дата | Взам. инв. № | Инв. № дубл. | Подп. и дата

Копировал: [signature] Формат А4

3.2. В грузовую часть набить свежий ЦИАТИМ-201, обильно смазать коническую пару и подшипники, в редуктор залить свежий нигрол и закрыть крышки. Проверить чистоту суфлерных отверстий в отдушине.

3.3. Произвести подводку электропитания согласно чертежам электрооборудования подъемника.

3.4. Для управления подъемником от электропривода рукоятку переключения привода на редукторе вновь повернуть в положение „Э" и надежно застопорить.

4. Опробование и регулирование.

4.1. Нажать на кнопку „Подъем" и при отсутствии шумов, указывающих на ненормальную работу подъемника, производить подъем затвора на величину высоты его хода, соблюдая при этом правила техники безопасности.

4.2. Произвести опускание затвора на порог и проверить надежность срабатывания грузового реле. При соприкосновении нижней кромки затвора с порогом следить за прогибом винта. Если винт начинает гнуться, а электродвигатель не отключается, нажать на кнопку „стоп" и проверить правильность сборки электрической схемы. При отсутствии дефектов в электросхеме, произвести перерегулировку грузового реле на заданное дожимное усилие с помощью приспособления, документация которого помещена в выпуске 0 настоящей типовой документации.

4.3. После непрерывной работы подъемника в течение одного часа температура масла в редукторе не должна превышать +40°С, температура корпуса электродвигателя не выше +50°С.

4.4. Установить кожух и смонтировать датчик ДПМ1. Убедиться в надежном зацеплении звездочки ДПМ1 с винтом. При положении затвора на пороге показание ДПМ1 нулевое. Кулачки сигнализации крайних положений затвора в ДПМ1 настроить на нужную высоту.

4.5. При работе подъемником проверить соответствие показаний датчика с истинным положением затвора и своевременную сигнализацию крайних положений затвора.

4.6. Произвести сдачу в эксплуатацию смонтированного подъемника.

5. Эксплуатация подъемника

Исправная работа подъемника может быть гарантирована только при постоянном и правильном уходе за ним; необходимо выполнять следующие основные требования:

5.1. Перед работой подъемником произвести внешний осмотр его на предмет отсутствия поломок и повреждений, обратив особое внимание на состояние грузового винта. Производить маневрирование затвора с погнутым винтом запрещается, т.к. это может привести к перегрузкам и поломкам других деталей подъемника.

5.2. Проверить наличие крепежных изделий и затяжку всех болтовых соединений. В случае ослабления болтовые соединения подтянуть

5.3. Проверить наличие смазки на трущихся поверхностях и на грузовом винте. Если грузовой винт загрязнен, необходимо его промыть керосином или соляровым маслом и нанести на резьбовую часть тонкий слой свежего солидола. Работа с загрязненным винтом резко сокращает срок службы грузовой гайки.

5.4. Проверить наличие масла в редукторе и нет

ли его утечки через разъемы и болтовые соединения. При недостаточном количестве масла необходимо долить до оси вала зубчатого колеса.

5.5. При наличии посторонних шумов во время работы подъемника, при вибрациях и при сильном нагреве электродвигателя немедленно отключить питание, выявить и устранить неполадки.

5.6. Не реже двух раз в году производить замену смазки в редукторе, грузовой части, в подшипниках и на резьбовой поверхности грузового винта. Сорта масел, применяемых в подъемнике указаны в ТУ. При замене смазки производить тщательную промывку керосином или соляровым маслом.

5.7. Периодически производить окраску подъемника в цвета, указанные в ТУ на изготовление. Перед окраской места покрытые ржавчиной, скопления слоя старой краски и места потрескавшейся старой краски удалить металлической щеткой и протереть смоченной в бензине влажной ветошью.

5.8. По окончании вегетационного периода произвести разборку грузовой части подъемника. Все детали промыть в керосине или в соляровом масле, протереть ветошью, тщательно осмотреть, набить смазку ЦИАТИМ-201 и произвести сборку.

5.9. После каждой разборки грузовой части необходимо производить подъем затвора на полную величину его хода и опустить затвор на порог.

Правила безопасности.

6.1. К обслуживанию подъемника допускаются лица, прошедшие инструктаж по соблюдению правил безопасности и изучившие инструкцию по эксплуатации подъемного механизма. Знания их проверяются ежегодно.

6.2. Запрещается пользоваться неисправным инструментом.

6.3. На сооружении должно быть необходимое количество оградительных решеток и перил. Решетки и перила должны быть в исправном состоянии.

6.4. Сооружение, на котором установлен подъемный механизм, должно быть оборудовано средствами тушения пожара (песок, лопата и пр.).

6.5. На служебном мостике и вблизи подъемника нельзя оставлять грязную промасленную ветошь и какие-либо посторонние предметы. Легко воспламеняющиеся жидкости для промывки деталей и узлов подъемника подносить в малоемкой таре.

6.6. Перед маневрированием затвором убедиться в отсутствии людей или скота, могущих подвергнуться затоплению.

6.7. Регулярно проверять надежность заземления (или зануления) всех металлических частей подъемника.

6.8. В случае возникновения резких стуков и шумов в механизме подъемника производить немедленное отключение и устранить неисправности.

6.9. Включать в работу подъемник, заведомо зная, что он неисправный — запрещается.

6.10. Перед нажатием на кнопки управления убедиться, что рукоятка снята с вала ручного привода.

6.11. Запрещается вешать веталь и другие посторонние предметы на вращающиеся части подъемника. Рекомендуется все выступающие вращающиеся концы валов и рукоятку окрасить в красный цвет.

6.12. Запрещается устанавливать рукоятку ручного привода на вал не убедившись в том, что рукоятка переключения привода полностью повернута в положение „Р" и надежно застопорена.

6.13. Механическую блокировку ручного привода, надежность заземления и нулевую защиту электродвигателя в периоды техосмотров и ревизий проверить на безотказность в работе.

6.14. Все монтажные и такелажные работы производить в рукавицах.

6.15. В работе с электроаппаратурой строго соблюдать правила по технике безопасности при эксплуатации электрических систем.

6.16. При работе в ночное время сооружение, на котором установлен подъемник, должно быть оснащено надлежащим освещением.

6.17. На время ремонта подъемника или затвора на пульте управления вывесить плакат: „Производится ремонт — включать нельзя."

Инв. № подл. | Подп. и дата | Взам. инв. № | Инв. № дубл. | Подп. и дата

Изм.	Лист	№ докум.	Подп.	Дата	3.820.2-44 26.058.ПВ.140.000 ИЭ	Лист 7

Копировал Формат А4

Инв. № подл. | Подп. и дата | Взам. инв. № | Инв. № дубл. | Подп. и дата

Изм.	Лист	№ докум.	Подп.	Дата	3.820.2-44	Лист

Копировал: Формат А4

Выпуск 14

Серия 3.820.2-44

Формат	Зона	Поз.	Обозначение	Наименование	Кол.	Примечание
				Документация		
А3			26.058.ПВ.141.000СБ	Сборочный чертеж.		
				Сборочные единицы.		
А4		1	26.058.ПВ.042.100	Узел вал-шестерни 1ВШ	1	
А4		2	26.058.ПВ.121.200	Колесо зубчатое		
				коническое в сборе	1	
А4		3	26.058.ПВ.121.300	Вилка	1	
А4		4	26.058.ПВ.121.400	Втулка	1	
А4		5	26.058.ПВ.121.500	Крышка	1	
		6	26.058.ПВ.131.100	Узел фланца	1	
				Детали.		
А3		7	26.058.ПВ.141.001	Вал-шестерня	1	
А4		8	26.058.ПВ.031.004	Пробка	1	
А4		9	26.058.ПВ.131.005	Прокладка	1	
А4		10	26.058.ПВ.042.012	Прокладка	3	Наиб.кол
А4		11	26.058.ПВ.042.104	Кольцо стопорное	1	
А4		12	26.058.ПВ.092.017	Корпус отдушины	1	
А4		13	26.058.ПВ.092.018	Крышка отдушины	1	
А3		14	26.058.ПВ.121.002	Вал-шестерня	1	
А3		15	26.058.ПВ.121.003	Корпус	1	
А3		16	26.058.ПВ.121.004	Поддон	1	

Подп. и дата | Инв. № дубл. | Взам. инв. № | Подп. и дата | Инв. № подл.

Изм	Лист	№ докум.	Подп.	Дата
Разраб.		Сарнугаев		4.04.89
Пров.		Искандеров		12.04.89
Гл. инж. проекта		Нагаев		25.04.89
Н. контр.		Мышкин		28.04.89
Утв.		Филоненко		26.04.89

3.820.2-44

26.058.ПВ.141.000

Редуктор 29Р-3

Лит.	Лист	Листов
А	1	3

Копировал: [illegible] Формат А4

Формат	Зона	Поз.	Обозначение	Наименование	Кол.	Примечание
А3		17	26.058.ПВ.121.005	Колесо зубчатое		
				цилиндрическое	1	
А3		18	26.058.ПВ.121.006	Колесо зубчатое		
				коническое.	1	
А3		19	26.058.ПВ.121.007	Муфта кулачковая	1	
А4		20	26.058.ПВ.121.008	Рукоятка	1	
А4		21	26.058.ПВ.121.009	Втулка	1	
А4		22	26.058.ПВ.121.010	Втулка	1	
А4		23	26.058.ПВ.121.011	Втулка	1	
А4		24	26.058.ПВ.121.012	Втулка	1	
А4		25	26.058.ПВ.121.013	Крышка	2	
А4		26	26.058.ПВ.121.014	Кольцо	1	
А4		27	26.058.ПВ.121.015	Кольцо	1	
А4		28	26.058.ПВ.121.016	Прокладка	3	Наиб.кол.
А4		29	26.058.ПВ.121.017	Прокладка	2	
А4		30	26.058.ПВ.121.018	Прокладка	1	
				Стандартные изделия.		
				Болты ГОСТ 7798-70*		
		31		М6×16.66.0125	8	
		32		М8×20.66.0125	12	
		33		М12×35.66.0125	4	
		34		М12×50.66.0125	2	
		35		М12×70.66.0125	2	
		36		М12×40.66.0125	4	
		37		Винт М10×20.66.0125		
				ГОСТ 1476-75*	2	
		38		Винт ВМ4-8q×10.66.0125		
				ГОСТ 1491-80	4	

Подп. и дата | Инв. № дубл. | Взам. инв. № | Подп. и дата | Инв. № подл.

Изм	Лист	№ докум.	Подп.	Дата

3.820.2-44

26.058.ПВ.141.000

Лист 2

Копировал: [illegible] Формат А4

Серия 3.820.2-44 Выпуск 14

Формат	Зона	Поз.	Обозначение	Наименование	Кол.	Примечание
		39		Винт М5×12.66.0125		
				ГОСТ 1491-80	2	
		40		Винт М8×20.66.0125		
				ГОСТ 1483-75*	1	
		41		Винт В1,М10-8g×25.66.0125		
				ГОСТ 17475-80	4	
		42		Гайка М12б.0125.ГОСТ 5915-70*	4	
				Шайбы ГОСТ 6402-70*		
		43		6.65Г.0125	8	
		44		8.65Г.0125	12	
		45		12.65Г.0125	16	
		46		Шайба ГОСТ 9649-78		
				20.04Г.016	1	
		47		Шпилька М12-8g×30.66.0125		
				ГОСТ 22034-76	4	
		48		Шпонка 10×8×36		
				ГОСТ 23360-78	1	
		49		Шпонка 12×8×56		
				ГОСТ 8790-79	2	
		50		Шплинт ГОСТ 397-79		
				2,5×20-001	1	
		51		Подшипник 204		
				ГОСТ 8338-75	2	
		52		Манжета 1-40×60-1		
				ГОСТ 8752-79	1	

Инв. № подл. | Подп. и дата | Взам. инв. № | Инв. № дубл. | Подп. и дата

Изм.	Лист	№ докум.	Подп.	Дата	3.820.2-44 26.058.ПВ.141.000	Лист 3

Копировал: [signature] Формат А4

Формат	Зона	Поз.	Обозначение	Наименование	Кол.	Примечание

Инв. № подл. | Подп. и дата | Взам. инв. № | Инв. № дубл. | Подп. и дата

Изм.	Лист	№ докум.	Подп.	Дата	3.820.2-44	Лист

Копировал: [signature] Формат А4

26.058.ПВ.141.000СБ

Серия 3.820.2-44 Выпуск 14

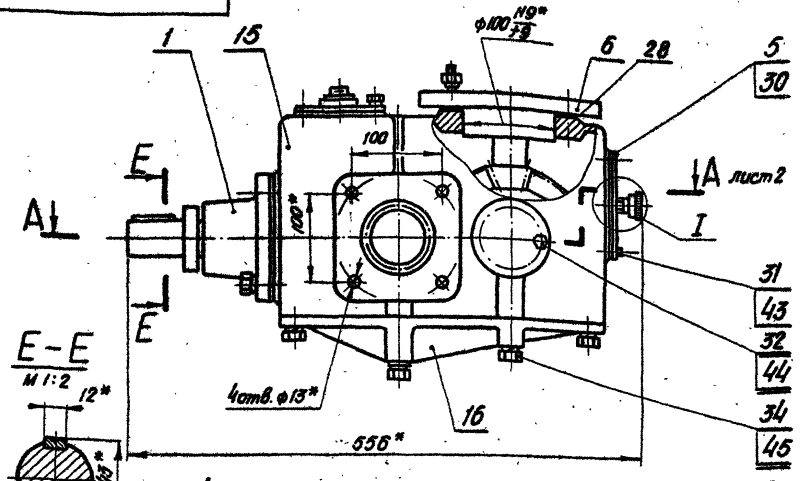

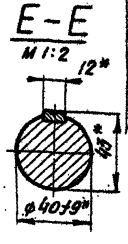

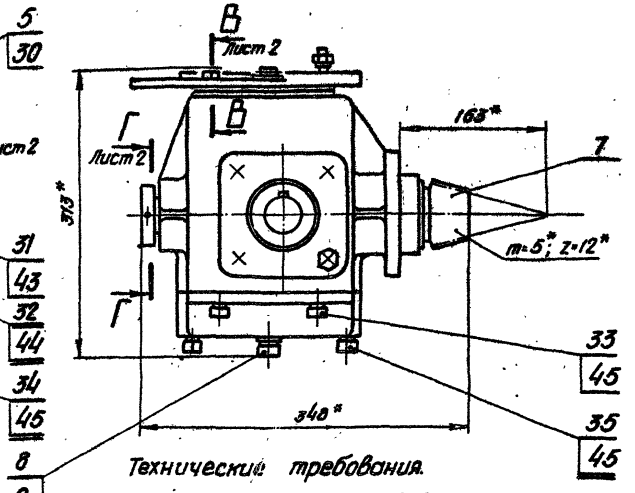

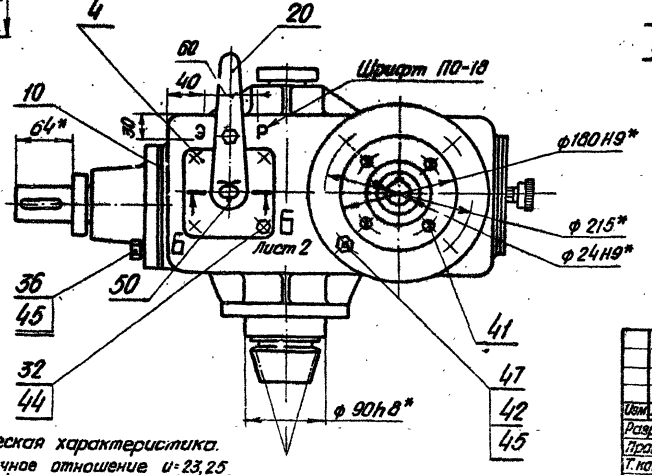

Технические требования.

1. Степень точности передачи 8-ВСТ СЭВ 186-75 86
2. Покрытие букв эмаль ПФ-115 красная ГОСТ 6465-76.*
3. Шрифт надписей по ГОСТ 2930-62** штемпелевать.
4. Регулировку зацепления конических зубчатых пар обеспечить подгонкой дет. поз. 21; 27 и установкой необходимого количества дет. 10; 28.
5. * Размеры для справок.
6. Остальные технические требования по общим ТУ на изготовление подъемника.

Техническая характеристика.

1. Передаточное отношение u=23,25
2. Крутящий момент на выходном валу м=29,2 кг.м.

Изм.	Лист	№ докум.	Подп.	Дата
Разраб.		Сергуцаев		4.01.83
Пров.		Искандеров		12.01.83
Т. контр.		Грош		19.01.83
Гл. инж. проекта		Нагаев		25.01.83
Н. контр.		Мышкин		28.01.83
Утв.		Филоненко		31.01.83

3.820.2-44

26.058. ПВ. 141. 000 СБ

Редуктор 29Р-3. Сборочный чертеж.

Лит	Масса	Масштаб
А	69,4	1:4

Лист 1 | Листов 2

Котировал: [signature] Формат А3

Инв. № подл. | Подп. и дата | Взам. инв. № | Инв. № дубл. | Подп. и дата

26.058.ПВ.141.000СБ

Серия 3.820.2-44 Выпуск 14

Инв.№ подл. | Подп. и дата | Инв.№ дубл. | Взам. инв.№ | Подп. и дата

А-А Лист 1

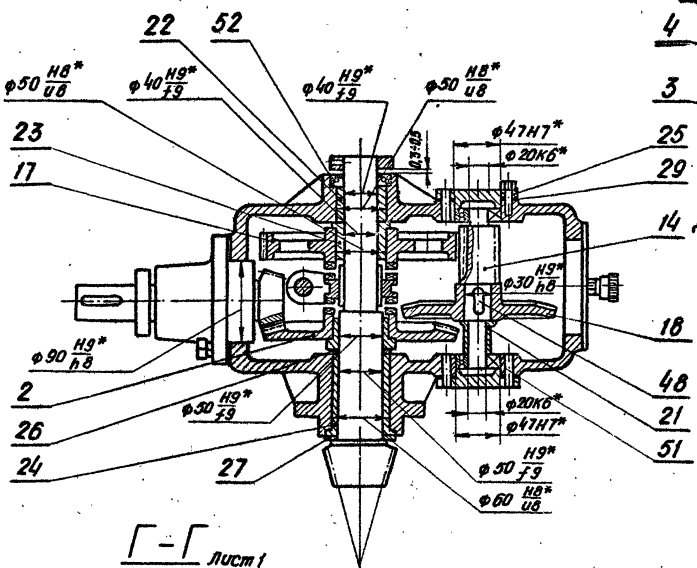

Б-Б Лист 1

м 1:2

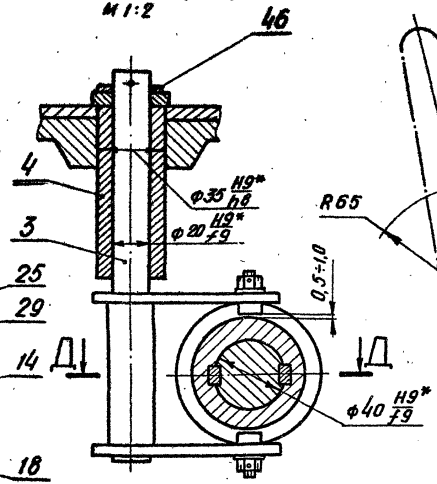

Д-Д

м 1:2

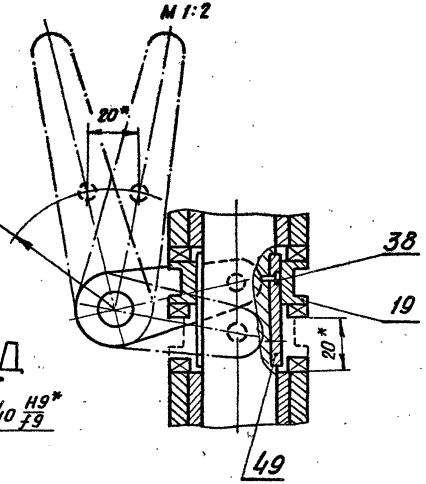

I Лист 1

м 1:1

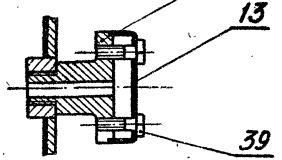

Г-Г Лист 1

м 1:2

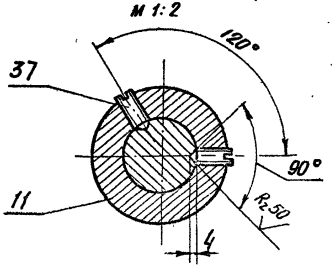

В-В Лист 1

м 1:2

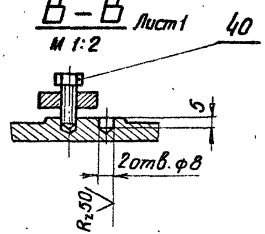

Изм.	Лист	№ докум.	Подп.	Дата
Разраб.		Сорнугаев		4.04.83
Пров.		Искандеров		12.04.83
Т.контр.		Грош		19.04.83
Гл. инж. проекта		Нагаев		25.04.83
Н. контр.		Мышкин		26.04.83
Утв.		Филоненко		26.04.83

3.820.2-44

26.058.ПВ.141.000СБ

Редуктор 2ЭР-3. Сборочный чертеж.

Лит	Масса	Масштаб
Р		
Лист 2	Листов 2	

Копировал:

Формат А3

Серия 3.820.2-44 Выпуск 14

Формат	Зона	Поз.	Обозначение	Наименование	Кол.	Примечание
				Документация		
А3			26.058.ПВ.042.100СБ	Сборочный чертеж		
				Детали		
А3		1	26.058.ПВ.042.101	Вал-шестерня	1	
А4		2	26.058.ПВ.042.102	Корпус подшипника	1	
А4		3	26.058.ПВ.042.103	Втулка	1	
А4		4	26.058.ПВ.042.104	Кольцо стопорное	1	
				Стандартные изделия		
		5		Винт М10×20.66.0125		
				ГОСТ 1476-75*	2	
		6		Винт ВМ4-8q×10.66.0125		
				ГОСТ 1491-80	2	
		7		Шпонка 12×8×45		
				ГОСТ 8790-79	1	
		8		Манжета 1-40×60-1		
				ГОСТ 8752-79	1	
		9		Масленка 1.2.Ц6		
				ГОСТ 19853-74	1	

Изм.	Лист	№ докум.	Подп.	Дата
Разраб.		Сарнугаев		12.04.83
Пров.		Искандеров		12.04.83
Гл. инж. проекта		Нагаев		25.04.83
Н. контр.		Мышкин		19.04.83
Утв.		Филоненко		26.04.83

3.820.2-44

26.058.ПВ.042.100

Узел вал-шестерни 1ВШ

Лит.	Лист	Листов
А		1

Инв. № подл. | Подп. и дата | Взам. инв. № | Инв. № дубл. | Подп. и дата

Копировал: Текл Формат А4

Формат	Зона	Поз.	Обозначение	Наименование	Кол.	Примечание

Изм.	Лист	№ докум.	Подп.	Дата

3.820.2-44

Инв. № подл. | Подп. и дата | Взам. инв. № | Инв. № дубл. | Подп. и дата

Копировал: Текл Формат А4

26.058.ПВ.042.100СБ

Серия 3.820.2-44 Выпуск 14

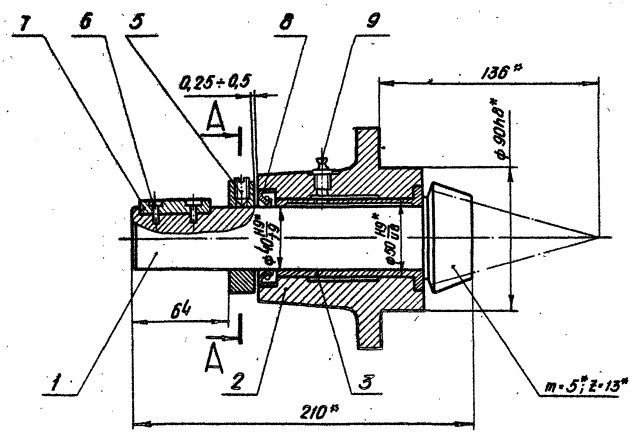

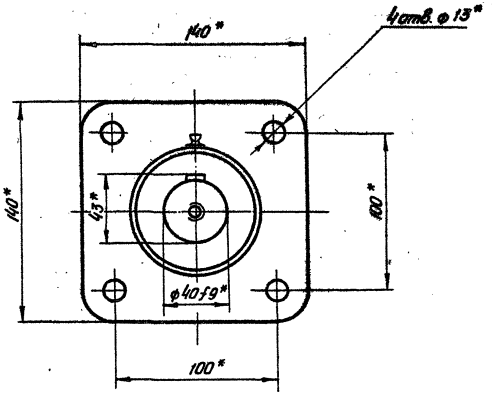

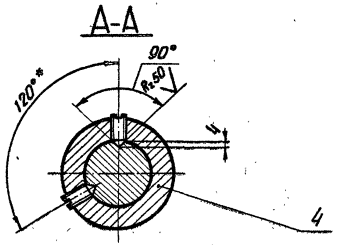

*-Размеры для справок.

Изм.	Лист	№ докум.	Подп.	Дата
Разраб.		Сарнугаев		4.04.83
Пров.		Искандеров		12.04.83
Т.контр.		Грош		19.04.83
Гл.инж. проекта		Нагаев		25.04.83
Н.контр.		Мышкин		28.04.83
Утв.		Филоненко		26.04.83

3.820.2-44

26.058.ПВ.042.100 СБ

Узел вал-шестерни 1ВШ. Сборочный чертеж.

Лит.	Масса	Масштаб
А	5,5	1:2

Лист | Листов 1

Копировал: [illegible] Формат А3

Инв.№ подл.	Подп. и дата	Взам.инв.№	Инв.№ дубл.	Подп. и дата

Серия 3.820.2-44 Выпуск 14

Формат	Зона	Поз.	Обозначение	Наименование	Кол.	Примечание
				Документация		
А3			26.058.ПВ.121.200 СБ	Сборочный чертеж.		
				Детали		
А3		1	26.058.ПВ.121.201	Колесо зубчатое коническое	1	
А4		2	26.058.ПВ.121.202	Втулка	1	

Инв. № подл. | Подп. и дата | Взам. инв. № | Инв. № дубл. | Подп. и дата

Изм	Лист	№ докум.	Подп.	Дата
Разраб.		Сарнугаев	[signature]	4.04.83
Пров.		Искандеров	[signature]	12.04.83
Гл. инж. проекта		Нагаев	[signature]	25.04.83
Н. контр.		Мышкин	[signature]	28.04.83
Утв.		Филоненко	[signature]	26.04.83

3.820.2-44

26.058.ПВ.121.200

Колесо зубчатое коническое в сборе.

Лит	Лист	Листов
А		1

Копировал: [signature] Формат А4

Формат	Зона	Поз.	Обозначение	Наименование		Примечание

Инв. № подл. | Подп. и дата | Взам. инв. № | Инв. № дубл. | Подп. и дата

Изм	Лист	№ докум	Подп.	Дата

3.820.2-44

Лист

Копировал: [signature] Формат А4

26.058.ПВ.121.200СБ

Серия 3.820.2-44 Выпуск 14

Инв.№ подл. | Подп. и дата | Взам. инв.№ | Инв.№ дубл. | Подп. и дата

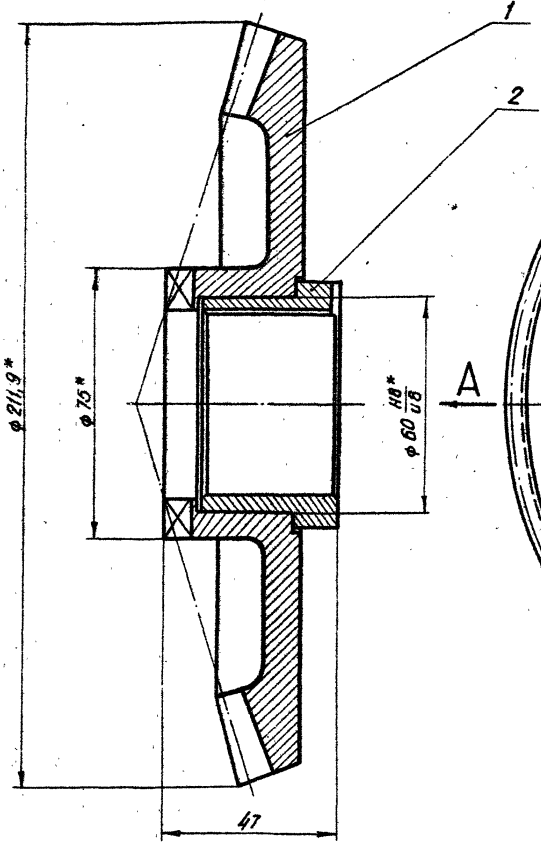

Вид А

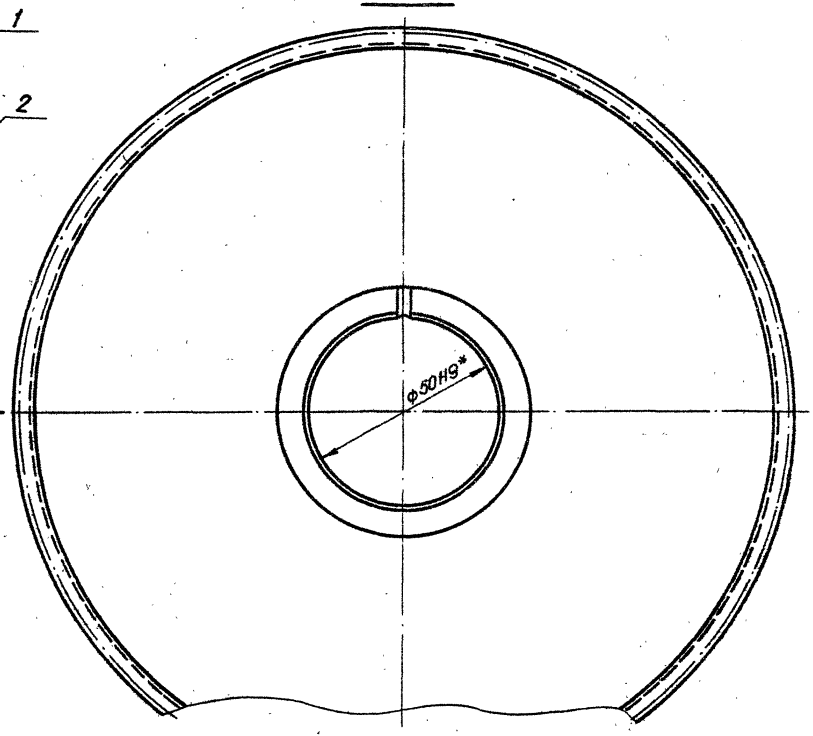

* Размеры для справок.

					3.820.2-44		
					26.058.ПВ.121.200СБ		
Изм.	Лист	№ докум.	Подп.	Дата	Колесо зубчатое коническое в сборе. Сборочный чертеж.	Лит	Масса	Масштаб
Разраб.		Сарнуевев		10.01.83		А	3,96	1:1
Пров.		Искандеров		10.01.83				
Т. контр.		Грош		14.01.83		Лист	Листов 1	
Гл. инж. проекта		Нагаев		17.01.83				
Н. контр.		Мышкин		28.01.83				
Утв.		Филоненко		28.01.83				

Копировал: Ткачук Формат А3

Серия 3.820.2-44 Выпуск 14

Формат	Зона	Поз.	Обозначение	Наименование	Кол.	Примечание
				Документация		
А3			26.058.ПВ.121.300 СБ	Сборочный чертеж.		
				Детали		
А4		1	26.058.ПВ.121.301	Валик	1	
А4		2	26.058.ПВ.121.302	Сухарь	2	
А4		3	26.058.ПВ.121.303	Щека	2	
				Стандартные изделия.		
		4		Гайка М8.8.0125		
				ГОСТ 5918-73*	2	
		5		Шайба 8 ГОСТ 11371-78	2	
		6		Шплинт 2×22 ГОСТ 397-79	2	

Подп. и дата | Взам. инв. № | Инв. № дубл. | Подп. и дата | Инв. № подл.

3.820.2-44
26.058.ПВ.121.300

Изм.	Лист	№ докум.	Подп.	Дата
Разраб.		Сарнугаев		4.04.83
Пров.		Искандеров		12.04.83
Гл. инж. проекта		Нагаев		25.04.83
Н. контр.		Мышкин		28.04.83
Утв.		Филоненко		26.04.83

Вилка

Лит.	Лист	Листов
А		1

Копировал: [illegible] Формат А4

26.058.ПВ.121.302

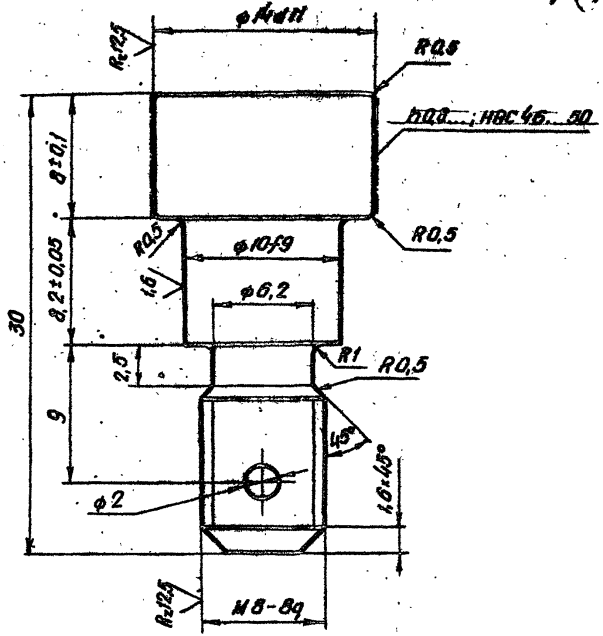

Подп. и дата | Взам. инв. № | Инв. № дубл. | Подп. и дата | Инв. № подл.

3.820.2-44
26.058.ПВ.121.302

Изм.	Лист	№ докум.	Подп.	Дата
Разраб.		Сарнугаев		4.04.83
Пров.		Искандеров		12.04.83
Т. контр.		Грош		19.04.83
Гл. инж. проекта		Нагаев		25.04.83
Н. контр.		Мышкин		28.04.83
Утв.		Филоненко		26.04.83

Сухарь

Лит.	Масса	Масштаб
А	0,02	4:1

Лист | Листов 1

Сталь 40 Х ГОСТ 4543-71*

Копировал: [illegible] Формат А4

26.058.ПВ.121.300СБ

Серия 3.820.2-44 Выпуск 14

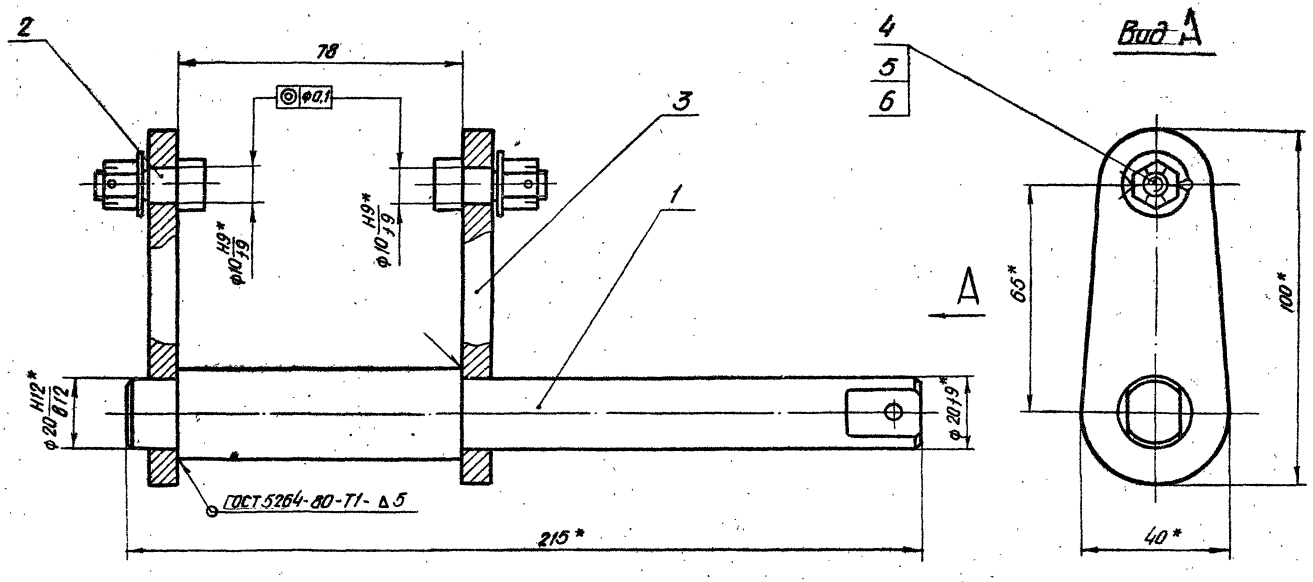

* Размеры для справок

Изм	Лист	№ докум	Подп.	Дата
Разраб		Сарнугаев		4.04.83
Пров.		Искандеров		12.04.83
Т. контр.		Грош		19.04.83
Гл. инж. проекта		Нагаев		25.04.83
Н. контр.		Мышкин		28.04.83
Утв		Филоненко		26.04.83

3.820.2-44

26.058.ПВ.121.300СБ

Вилка. Сборочный чертеж.

Лит	Масса	Масштаб
А	1,08	1:1

Лист | Листов 1

Копировал: Формат А3

Инв. № подл. | Подп. и дата | Взам. инв. № | Инв. № дубл. | Подп. и дата

Серия 3.820.2-44 Выпуск 14

Формат	Зона	Поз.	Обозначение	Наименование	Кол.	Примечание
				Документация		
А3			26.058.ПВ.121.400 СБ	Сборочный чертеж		
				Детали		
А4		1	26.058.ПВ.121.401	Втулка	1	
А4		2	26.058.ПВ.121.402	Фланец	1	

Инв. № подл. | Подп. и дата | Взам. инв. № | Инв. № дубл. | Подп. и дата

Изм.	Лист	№ докум.	Подп.	Дата
Разраб.		Сарнугаев		4.04.83
Пров.		Искандеров		18.04.83
Гл. инж. проекта		Ногаев		25.04.83
Н. контр.		Мышкин		26.04.83
Утв.		Филоненко		26.04.83

3.820.2-44
26.058.ПВ.121.400 СБ

Втулка

Лит.	Лист	Листов
А		1

Копировал: Лобеко Формат А4

Формат	Зона	Поз.	Обозначение	Наименование	Кол.	Примечание

Инв. № подл. | Подп. и дата | Взам. инв. № | Инв. № дубл. | Подп. и дата

Изм.	Лист	№ докум.	Подп.	Дата

3.820.2-44

Лист

Формат А4

26.058.ПВ.121.400СБ

Серия 3.820.2-44 Выпуск 14

Инв.№ подл. | Подп. и дата | Взам.инв.№ | Инв.№ дубл. | Подп. и дата

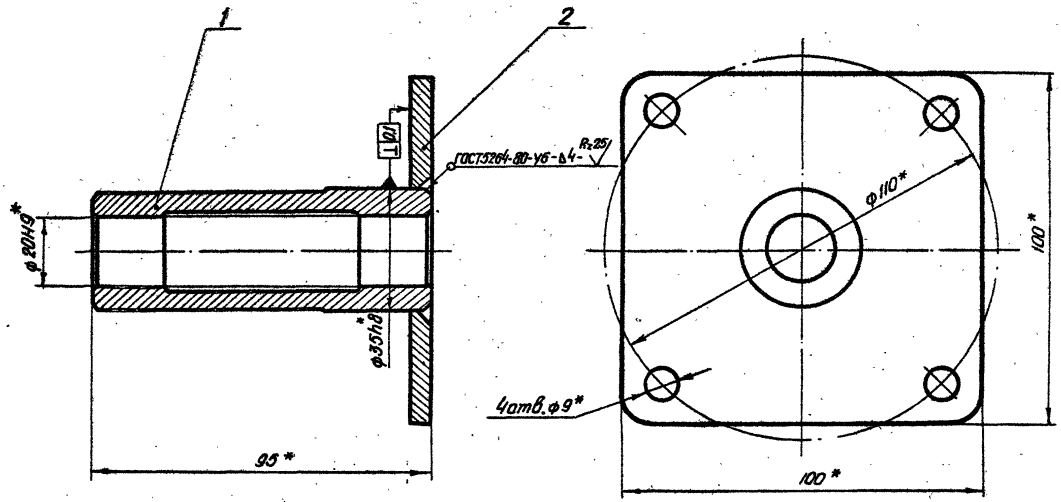

* Размеры для справок.

Изм.	Лист	№ докум.	Подп.	Дата
Разраб.		Сарнугеев		4.04.86
Пров.		Искандеров		12.04.86
Т.контр.		Грош		13.04.86
Гл.инж.проекта		Нагаев		25.04.86
Н.контр.		Мешкин		28.04.86
Утв.		Филоненко		30.04.86

3.820.2-44
26.058.ПВ.121.400 СБ

Втулка.
Сборочный чертеж.

Лит.	Масса	Масштаб
А	0,9	1:1
Лист	Листов 1	

Копировал:

Формат А3

Формат	Зона	Поз.	Обозначение	Наименование	Кол.	Примечание
				Документация		
А3			26.058.ПВ.121.500СБ	Сборочный чертеж.		
				Детали.		
А4		1	26.058.ПВ.121.501	Крышка.	1	
А4		2	26.058.ПВ.121.502	Втулка	1	

Инв.№ подл. | Подп. и дата | Взам. инв.№ | Инв.№ дубл. | Подп. и дата

Изм.	Лист	№ докум.	Подп.	Дата	3.820.2-44 26.058.ПВ.121.500			
Разраб.		Сарнучаев		4.01.83	Крышка	Лит.	Лист	Листов
Пров.		Искандеров		12.01.83		А1		1
ГИП/Рук. проекта		Нагаев		25.01.83				
Н. контр.		Мышкин		28.01.83				
Утв.		Филоменко		26.01.83				

Копировал: Формат А4

Формат	Зона	Поз.	Обозначение	Наименование	Кол.	Примечание

Инв.№ подл. | Подп. и дата | Взам. инв.№ | Инв.№ дубл. | Подп. и дата

Изм.	Лист	№ докум.	Подп.	Дата	3.820.2-44	Лист

Копировал: Формат А4

26.058.ПВ.121.500СБ

Серия 3.820.2-44 Выпуск 14

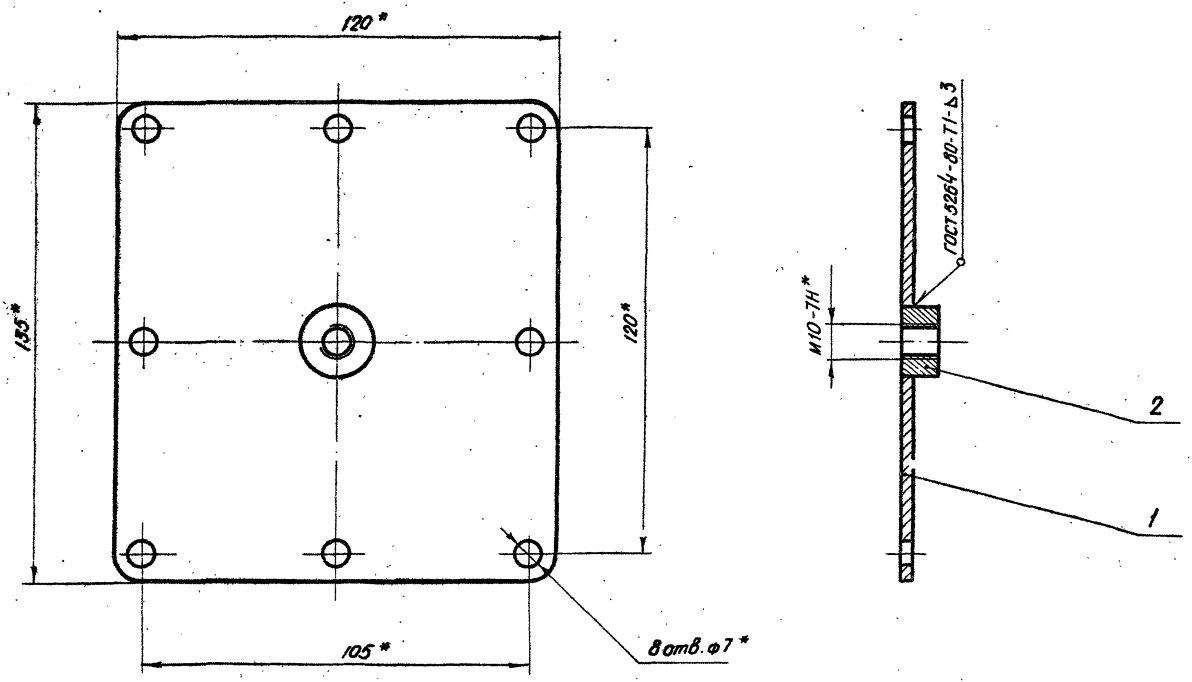

*Размеры для справок.

Изм.	Лист	№ докум.	Подп.	Дата
Разраб.		Сорнугаев		4.04.83
Пров.		Искандеров		12.04.83
Т.контр.		Грош		19.04.83
Гл. инж. проекта		Нагаев		25.04.83
Н.контр.		Мышкин		26.04.83
Утв.		Филоненко		26.04.83

3.820.2-44

26.058.ПВ.121.500 СБ

Крышка.
Сборочный чертеж.

Лит.	Масса	Масштаб
А	0,32	1:1

Лист | Листов 1

Копировал: [illegible] Формат А3

Инв. № подл.	Подп. и дата	Взам. инв. №	Инв. № дубл.	Подп. и дата

Серия 3.820.2-44 Выпуск 14

Формат	Зона	Поз.	Обозначение	Наименование	Кол.	Примечание
				Документация		
А3			26.058.ПВ.131.100СБ	Сборочный чертеж.		
				Детали		
А3		1	26.058.ПВ.131.101	Фланец	1	
А3		2	26.058.ПВ.131.102	Шестерня коническая	1	
А4		3	26.058.ПВ.121.103	Шайба	1	
				Стандартные изделия.		
		4		Подшипник 209		
				ГОСТ 8338-75	1	
		5		Кольцо А45-65Г кд 15		
				ГОСТ 13940-80 86	1	
		6		Кольцо А85 65Г кд 15		
				ГОСТ 13941-80 86	1	

Подп. и дата | Инв. № дубл. | Взам. инв. № | Подп. и дата | Инв. № подл.

3.820.2-44

26.058.ПВ.131.100 СБ

Изм.	Лист	№ докум.	Подп.	Дата
Разраб.		Сарнугаев	[signature]	4.04.83
Пров.		Искандеров	[signature]	12.04.83
Гл. инж. проекта		Нагаев	[signature]	25.04.83
Н. контр.		Мышкин	[signature]	28.04.83
Утв.		Филоненко	[signature]	26.04.83

Узел фланца

Лит.	Лист	Листов
А		1

Копировал: [signature] Формат А4

Формат	Зона	Поз.	Обозначение	Наименование	Кол.	Примечание

Подп. и дата | Инв. № дубл. | Взам. инв. № | Подп. и дата | Инв. № подл.

3.820.2-44

Изм.	Лист	№ докум.	Подп.	Дата

Лист

Копировал: [signature] Формат А4

26.058.ПВ.131.100СБ

Серия 3.820.2-44 Выпуск 14

Инв.№ подл. | Подп. и дата | Взам.инв.№ | Инв.№ дубл. | Подп. и дата

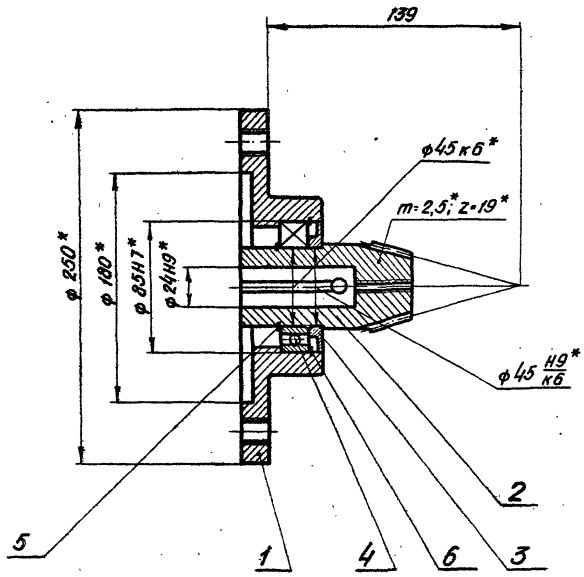

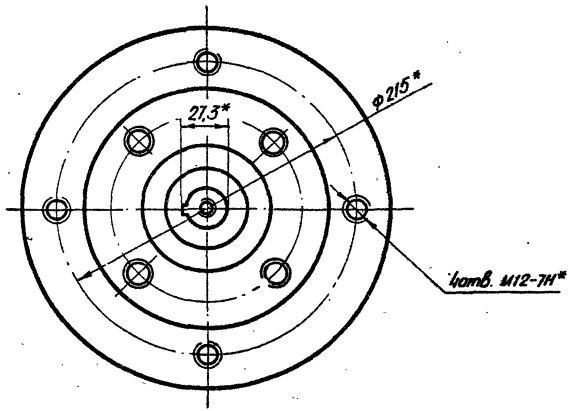

* Размеры для справок.

Изм.	Лист	№ докум.	Подп.	Дата
Разраб.		Сарнуєв		4.04.83
Пров.		Искандеров		12.04.83
Т. контр.		Грош		19.04.83
Гл. инж. проекта		Нагаев		25.04.83
Н. контр.		Мышкин		28.04.83
Утв.		Филоненко		26.04.83

3.820.2-44

26.058.ПВ.131.100СБ

Узел фланца. Сборочный чертеж.

Лит	Масса	Масштаб
Л	4,07	1:2
Лист	Листов 1	

Копировал: [illegible]

Формат А3

Серия 3.820.2-44 Выпуск 14

26.058.ПВ.073.101

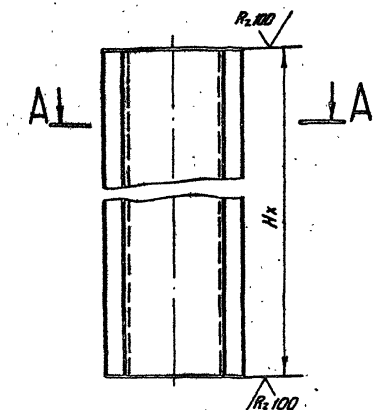

А – А
М 1:2

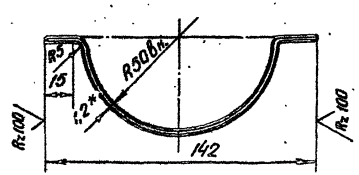

1. Длина желоба назначается в зависимости от Hx в м.
2. Масса 1 пог.м. желоба равна 1,88 кг.
3. * Размер для справок.

Изм.	Лист	№ докум.	Подп.	Дата
Разраб.		Марданов		4.04.83
Пров.		Искандеров		12.04.83
Т.контр.		Грош		19.04.83
Гл.инж. проекта		Нагаев		25.04.83
Н.контр.		Мышкин		28.04.83
Утв.		Филоненко		26.04.83

3.820.2-44
26.058.ПВ.073.101

Желоб

Лит.	Масса	Масштаб
А	См.п.2	1:4

Лист | Листов 1

Лист Б-ПН-НО-1,2 ГОСТ 19903-74*
4-IV-НВСт3пс ГОСТ 16523-70*

Копировал: [signature] Формат А4

Инв. № подл. | Подп. и дата | Взам. инв. № | Инв. № дубл. | Подп. и дата

Формат	Зона	Поз.	Обозначение	Наименование	Кол.	Примечание
				Документация		
А3			26.058.ПВ.142.000СБ	Сборочный чертеж		
				Сборочные единицы.		
А4		1	26.058.ПВ.073.100 СБ	Кожух.		
				Детали.		
А4		2	26.058.ПВ.142.001	Труба	1	
А4		3	26.058.ПВ.073.001	Фланец	1	
Б4		4	26.058.ПВ.073.004	Заглушка		
				Лист Б-ПН-НО-1,2 ГОСТ 19903-74* 4-IV-НВСт3пс ГОСТ 16523-70*		
				ф142	1	0,15 кг
			Переменные данные для исполнений 26.058.ПВ.142.000-01			
				Сборочные единицы.		
		5	26.058.ПВ.073.200	Кожух составной	1	

Изм.	Лист	№ докум.	Подп.	Дата
Разраб.		Марданов		4.04.83
Пров.		Искандеров		12.04.83
Гл.инж. проекта		Нагаев		25.04.83
Н.контр.		Мышкин		28.04.83
Утв.		Филоненко		26.04.83

3.820.2-44
26.058.ПВ.142.000

Кожух винта 80

Лит.	Лист	Листов
А		1

Копировал: [signature] Формат А4

Инв. № подл. | Подп. и дата | Взам. инв. № | Инв. № дубл. | Подп. и дата

26.058.ПВ.142.000 СБ

Серия 3.820.2-44 Выпуск 4

Инв.№подл. | Подп. и дата | Взам. инв.№ | Инв.№ дубл. | Подп. и дата

Рис.1

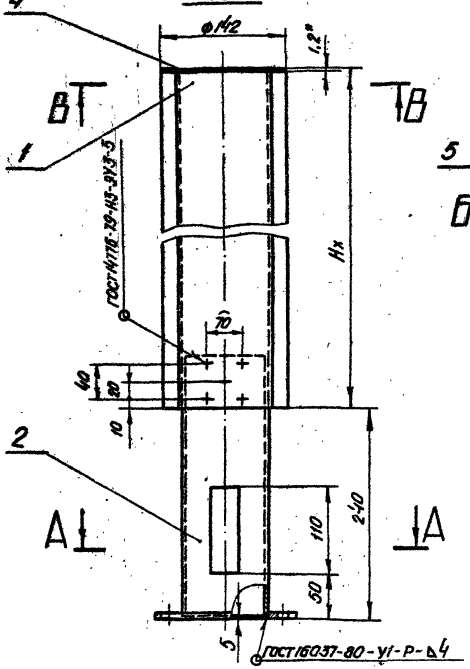

Рис.2

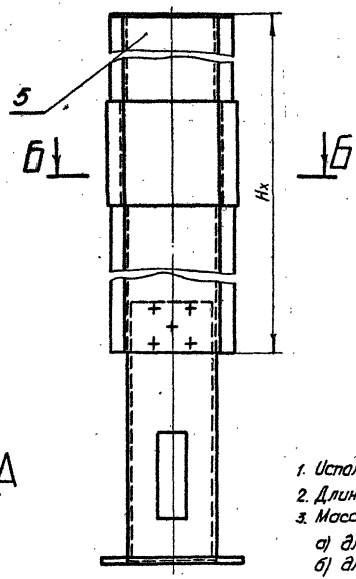

В-В
М1:2

Б-Б
М1:2

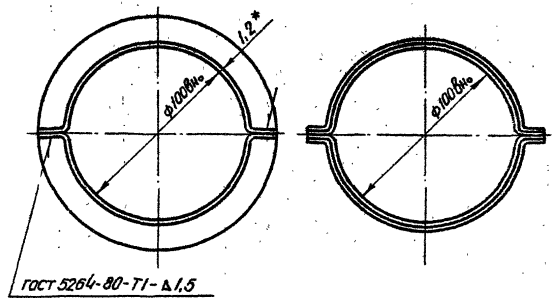

Обозначение	Рис.
26.058.ПВ.142.000	1
26.058.ПВ.142.000-01	2

1. Исполнение 26.058.ПВ.142.000-01. Рис.2 применяется при Нх >2,5м.
2. Длина кожуха назначается в зависимости от Нх в м.
3. Масса кожуха Qк определяется:
   а) для исп. 26.058.ПВ.142.000 - Нх·3,76+3,75кг., где Нх в м.
   б) для исп. 26.058.ПВ.142.000-01-Нх·3,76+4,2кг, где Нх в м.
4. * Размеры для справок.

Изм.	Лист	№ докум.	Подп.	Дата
Разраб.		Сарнугаев		4.01.83
Пров.		Искандеров		12.01.83
Т. контр.		Грош		19.01.83
Гл. инж. проекта		Нагаев		25.01.83
Н. контр.		Мошкин		26.01.83
Утв.		Филоненко		26.01.83

3.820.2-44
26.058.ПВ.142.000 СБ

Кожух винта 80

Сборочный чертеж.

Лит	Масса	Масштаб
А	См. п. 3	1:4
Лист	Листов 1	

Копировал: Формат А3

26.058.ПВ.073.100СБ

Выпуск 14

Серия 3.820.2-44

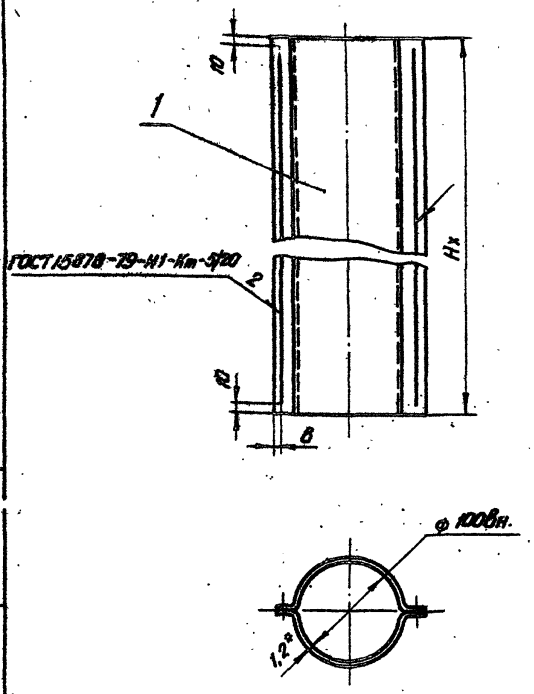

1. Длина кожуха назначается в зависимости от Нх в м.
2. Масса 1 пог.м. кожуха равна 3,76 кг.
3. * Размер для справок.

Инв.№ подл. | Подп. и дата | Взам. инв.№ | Инв.№ дубл. | Подп. и дата

Изм.	Лист	№ докум.	Подп.	Дата
Разраб.		Марданов		4.04.83
Пров.		Искандеров		12.04.83
Т. контр.		Граш		19.04.83
Гл. инж. проекта		Наєаев		25.04.83
Н. контр.		Мышкин		28.04.83
Утв.		Филоненко		26.04.83

3.820.2-44
26.058.ПВ.073.100СБ

Кожух.
Сборочный чертеж.

Лит.	Масса	Масштаб
А	См. п.2	1:4
Лист	Листов 1	

Копировал: Павлова Формат А4

Формат	Зона	Поз.	Обозначение	Наименование	Кол.	Примечание
				Документация		
А4			26.058.ПВ.073.100СБ	Сборочный чертеж		
				Детали		
А4		1	26.058.ПВ.073.101	Желоб	2	

Инв.№ подл. | Подп. и дата | Взам. инв.№ | Инв.№ дубл. | Подп. и дата

Изм.	Лист	№ докум.	Подп.	Дата
Разраб.		Марданов		4.04.83
Пров.		Искандеров		12.04.83
Гл. инж. проекта		Наєаев		25.04.83
Н. контр.		Мышкин		28.04.83
Утв.		Филоненко		26.04.83

3.820.2-44
26.058.ПВ.073.100

Кожух

Лит.	Лист	Листов
А		1

Копировал: Павлова Формат А4

Серия 3.820.2-44 Выпуск 14

26.058.ПВ.073.200СБ

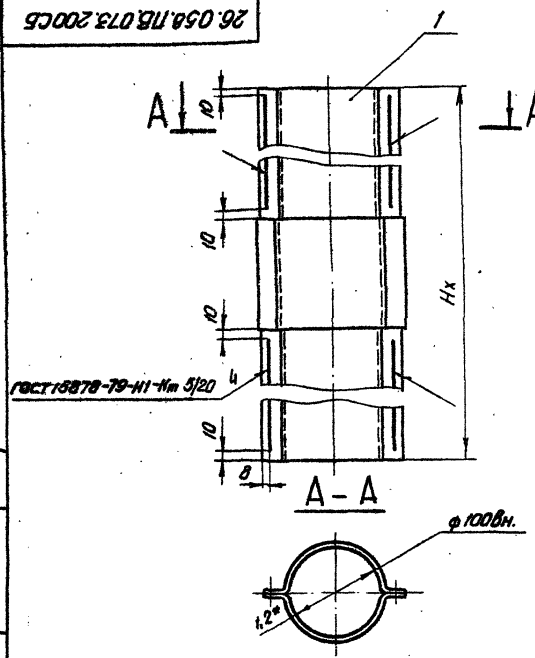

1. Кожух составной применяется при Нх > 2,5м.
2. Длина кожуха составного назначается в зависимости от Нх в м.
3. Масса кожуха составного определяется Нх · 3,76 + 0,44 кг.
4. *Размер для справок.

Изм.	Лист	№ докум.	Подп.	Дата
Разраб.		Мардонов		4.04.83
Пров.		Искандеров		12.04.83
Т.контр.		Граш		19.04.83
Гл. инж. проекта		Нагаев		25.04.83
Н.контр.		Мышкин		28.04.83
Утв.		Филаненко		26.04.83

3.820.2-44
26.058.ПВ.073.200СБ

Кожух составной. Сборочный чертеж.

Лит	Масса	Масштаб
А	См. п. 3	1:4
Лист	Листов 1	

Копировал: Жеж Формат А4

Инв. № подл. | Подп. и дата | Взам. инв. № | Инв. № дубл. | Подп. и дата

Формат	Зона	Поз.	Обозначение	Наименование	Кол.	Примечание
				Документация.		
А4			26.058.ПВ.073.200СБ	Сборочный чертеж.		
				Сборочные единицы.		
А4		1	26.058.ПВ.073.210	Желоб составной	2	

Изм.	Лист	№ докум.	Подп.	Дата
Разраб.		Мардонов		4.04.83
Пров.		Искандеров		12.04.83
Гл. инж. проекта		Нагаев		25.04.83
Н.контр.		Мышкин		28.04.83
Утв.		Филаненко		26.04.83

3.820.2-44
26.058.ПВ.073.200

Кожух составной.

Лит.	Лист	Листов
А		1

Копировал: Жеж Формат А4

26.058.ПВ.073.210 СБ

Выпуск 14

Серия 3.820.2-44

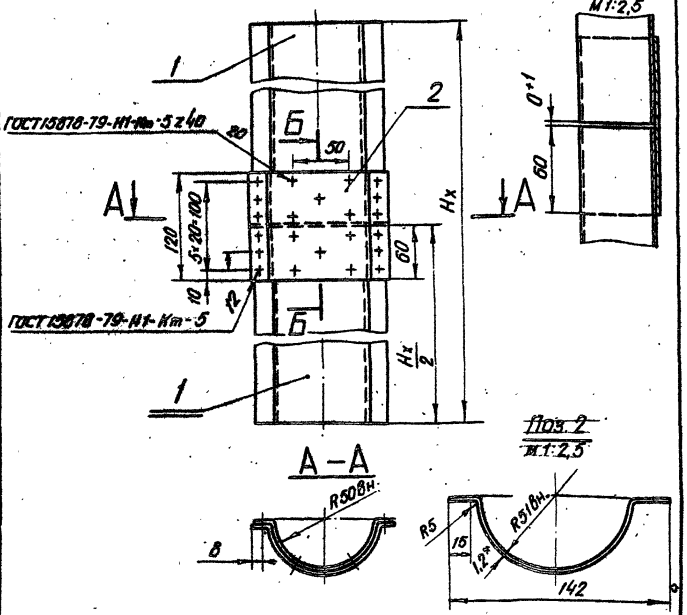

1* Размер для справок.
2. Желоб составной применяется при Hx > 2,5 м.
3. Длина желоба составного назначается в зависимости от Hx в м.
4. Масса желоба составного определяется Hx · 1,88 + 0,22 кг.

Изм.	Лист	№ докум.	Подп.	Дата
Разраб.		Марданов		4.04.83
Пров.		Искандеров		12.04.83
Т. контр.		Грош		19.04.83
Гл. инж. проекта		Нагаев		25.04.83
Н. контр.		Мышкин		28.04.83
Утв.		Филоненко		26.04.83

3.820.2-44
26.058.ПВ.073.210 СБ

Желоб составной. Сборочный чертеж.

Лит.	Масса	Масштаб
А	См. п.4	1:4

Лист | Листов 1

Копировал: [подпись] Формат А4

Формат	Зона	Поз.	Обозначение	Наименование	Кол.	Примечание
				Документация		
А4			26.058.ПВ.073.210 СБ	Сборочный чертеж		
				Детали		
А4		1	26.058.ПВ.073.101	Желоб	2	
Б4		2	26.058.ПВ.073.211	Накладка		
				Лист 6-ПН-НО-1,2 ГОСТ19903-74* / 4-IV-Н8Ст3пс ГОСТ16523-70*		
				120 × 202	1	0,22 кг

Изм.	Лист	№ докум.	Подп.	Дата
Разраб.		Марданов		4.04.83
Пров.		Искандеров		12.04.83
Гл. инж. проекта		Нагаев		25.04.83
Н. контр.		Мышкин		28.04.83
Утв.		Филоненко		26.04.83

3.820.2-44
26.058.ПВ.073.210

Желоб составной

Лит.	Лист	Листов
А		1

Копировал: [подпись] Формат А4

Инв. № подл. | Подп. и дата | Взам. инв. № | Инв. № дубл. | Подп. и дата

Формат	Зона	Поз.	Обозначение	Наименование	Кол.	Примечание
				Документация		
А3			26.058.ПВ.143.000СБ	Сборочный чертеж		
				Сборочные единицы		
А4		1	26.058.ПВ.143.100	Корпус	1	
				Детали		
А4		2	26.058.ПВ.123.001	Диафрагма	1	
А2		3	26.058.ПВ.123.002	Трубка	1	
А4		4	26.058.ПВ.123.003	Гайка	1	
А4		5	26.058.ПВ.123.004	Гайка	1	
А4		6	26.058.ПВ.094.005	Диск регулировочный	1	
А4		7	26.058.ПВ.094.006	Гайка	1	
А4		8	26.058.ПВ.094.007	Втулка	1	
А4		9	26.058.ПВ.094.008	Втулка	1	
А4		10	26.058.ПВ.094.009	Уголок	1	
А4		11	26.058.ПВ.094.010	Хомут	1	
А4		12	26.058.ПВ.094.011	Крышка	1	
А4		13	26.058.ПВ.094.012	Винт	2	
Б4		14	26.058.ПВ.094.013	Кольцо		
				Резина-пластина 10М-м ГОСТ 7338-77 ф 26/ф 12	1	0,007кг

Инв.№ подл. | Подп. и дата | Взам. инв.№ | Инв.№ дубл. | Подп. и дата

Изм.	Лист	№ докум.	Подп.	Дата	3.820.2-44 26.058.ПВ.143.000
Разраб.		Сарнугаев		10.01.83	Реле грузовое 10 ГРТ
Пров.		Искандеров		10.01.83	Лит. А; Лист 1; Листов 2
Гл. инж. проекта		Нагаев		25.01.83	
Н. контр.		Мышкин		28.01.83	
Утв.		Филоненко		28.01.83	

Копировал: Женя Формат А4

Формат	Зона	Поз.	Обозначение	Наименование	Кол.	Примечание
				Стандартные изделия		
		15		Болт М8×1.6.6Б. 0125		
				ГОСТ 7798-70*	1	
		16		Винт В1.М4-8g×30.66.0125		
				ГОСТ 17473-80	2	
		17		Винт В.М5-8g×10.66.0125		
				ГОСТ 1491-80	3	
		18		Гайка М4.6.0125		
				ГОСТ 5915-70*	2	
		19		Пружина тарельчатая		
				НСВ04×0,4×2 ГОСТ 3057-79	12	
		20		Шайба 4.65Г.0125		
				ГОСТ 6402-70*	2	
		21		Шайба 5.65Г.0125		
				ГОСТ 6402-70*	2	
				Прочие изделия		
		22		Микропереключатель МП2101		
				исп. 4 МРТУ 16.526.012-65	1	
				Материалы		
		23		Провод ПГВ-ХП 2,5		
				ТУ 16.06-292-68	1,0	м.
		24		Проволока 1-О-С		
				ГОСТ 3282-74*	0,25	м

Инв.№ подл. | Подп. и дата | Взам. инв.№ | Инв.№ дубл. | Подп. и дата

					3.820.2-44 26.058.ПВ.143.000
Изм.	Лист	№ докум.	Подп.	Дата	Лист 2

Копировал: Женя Формат А4

26.058.ПВ.143.000 СБ

Серия 3.820.2-44 Выпуск 14

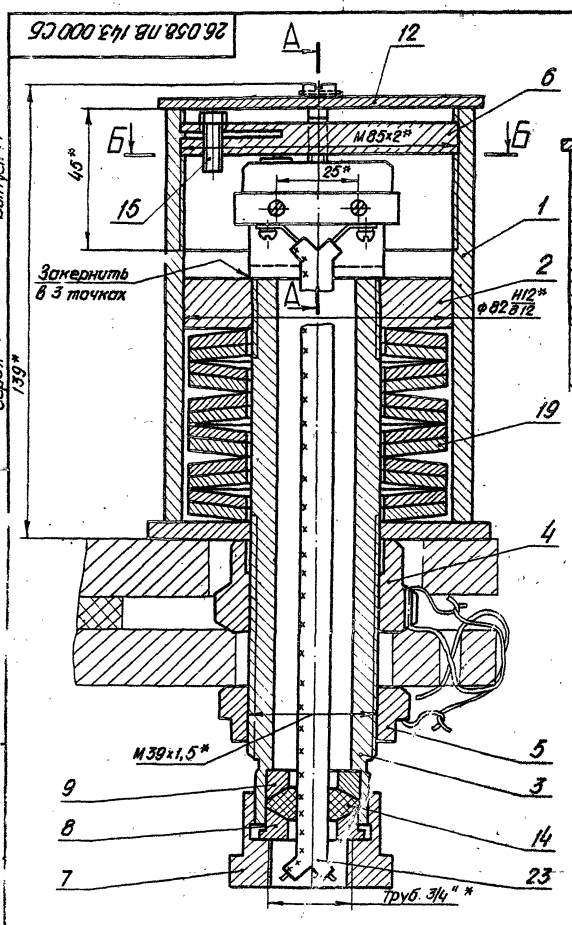

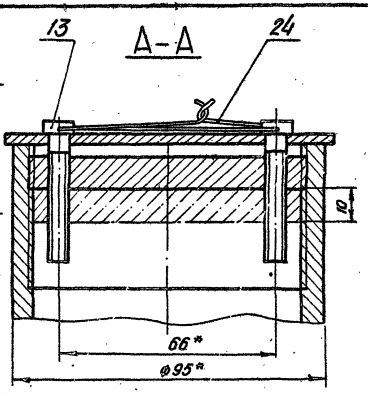

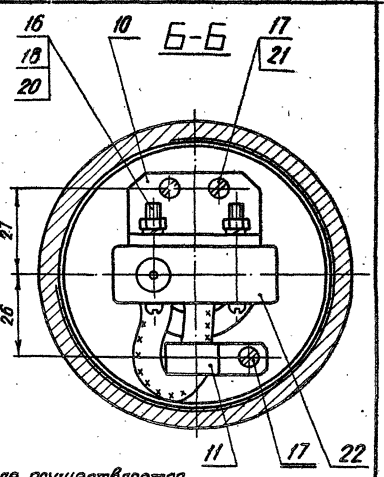

1. Регулировка грузового реле осуществляется на приспособлении чертежи которого помещены в выпуске 0.
2. Величина усилия заневоливания пружин должна составлять 35%. от потребного посадочного усилия на один грузовой винт. подъемника и не выходить из пределов 1,96÷4,0 тс. При установке на один винт двух грузовых реле пружины заневолить на усилие в два раза меньше.
3. Отворачивать гайку поз.4. разрешается только при вывернутом регулировочном диске поз.6.
4.* Размеры для справок.

					3.820.2-44			
					26.058.ПВ.143.000 СБ			
Изм.	Лист	№ докум.	Подп.	Дата	Реле грузовое 10 ГРТ Сборочный чертеж	Лит.	Масса	Масштаб
Разраб.		Сарнугаев		14.04.83		А	7,1	1:1
Пров.		Искандеров		22.04.83		Лист	Листов 1	
Т. контр.		Гриш		19.04.83				
Гл. инж. проекта		Нигаев		25.04.83				
Н. контр.		Мышкин		28.04.83				
Утв.		Филоненко		26.04.83				

Копировал: Формат А3

Серия 3.820.2-44 Выпуск 14

Формат	Зона	Поз.	Обозначение	Наименование	Кол.	Примечание
				Документация		
А3			26.058.ПВ.143.100СБ	Сборочный чертеж.		
				Детали		
Б4		1	26.058.ПВ.143.101	Труба		
				Труба 95×10 ГОСТ 8732-78 / А35 ГОСТ 8731-74*		
				$L = 130$	1	1,6 кг.
Б4		2	26.058.ПВ.143.102	Лист		
				Лист Б-ПН-НО-5 ГОСТ 19903-74* / ВСт3пс5 ГОСТ 14637-79		
				105×105	1	0,38 кг

Инв. № подл. | Подп. и дата | Взам. инв. № | Инв. № дубл. | Подп. и дата

Изм.	Лист	№ докум.	Подп.	Дата
Разраб.		Сарнугаев		4.04.83
Пров.		Искандеров		12.04.83
Гл. инж. проекта		Нагаев		28.04.83
Н. контр.		Мышкин		28.04.83
Утв.		Филоненко		26.04.83

3.820.2-44

26.058.ПВ.143.100

Корпус

Лит.	Лист	Листов
А		1

Копировал: [illegible] Формат А4

26.058.ПВ.143.100СБ

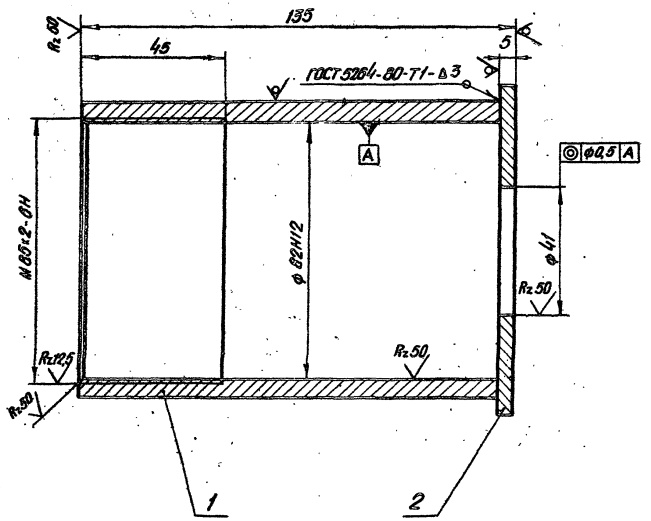

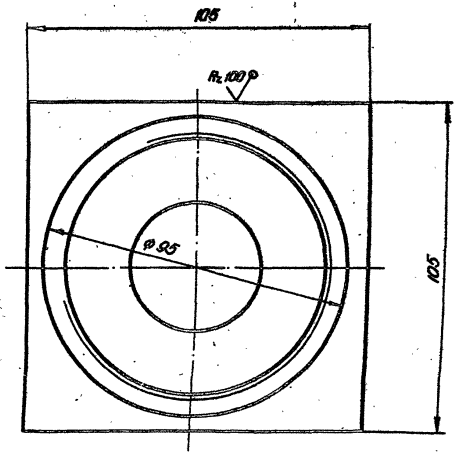

					3.820.2-44 26.058.ПВ.143.100СБ			
Изм.	Лист	№ докум.	Подп.	Дата	Корпус Сборочный чертеж	Лит.	Масса	Масштаб
Разраб.		Сарнугаев		4.04.83		А	1,98	1:1
Пров.		Искандеров		12.04.83		Лист	Листов 1	
Т. контр.		Грош		19.04.83				
Гл. инж. проекта		Нагаев		25.04.83				
Н. контр.		Мышкин		28.04.83				
Утв.		Филоненко		26.04.83				

Копировал: [illegible] Формат А3.

Серия 3.820.2-44 Выпуск 14

Инв. № подл. | Подп. и дата | Взам. инв. № | Инв. № дубл. | Подп. и дата

Серия 3.820.2-44 Выпуск 14

Формат	Зона	Поз.	Обозначение	Наименование	Кол.	Примечание
				Документация		
А3			26.058.ПВ.044.000СБ	Сборочный чертеж.		
				Детали.		
А4		1	26.058.ПВ.044.001	Втулка	1	
А4		2	26.058.ПВ.044.002	Полоса	1	
А4		3	26.058.ПВ.035.003	Ось	1	
А4		4	26.058.ПВ.035.004	Труба	1	
А4		5	26.058.ПВ.035.005	Кольцо	1	
А4		6	26.058.ПВ.035.006	Косынка	1	

Инв.№ подл. | Подп. и дата | Взам.инв.№ | Инв.№ дубл. | Подп. и дата

Изм.	Лист	№ докум.	Подп.	Дата
Разраб.		Сарнугаев		4.04.89
Пров.		Искандеров		20.04.89
Гл.инж. проекта		Нагаев		25.04.89
Н. контр.		Мышкин		28.04.89
Утв.		Филоненко		24.04.89

3.820.2-44
26.058.ПВ.044.000

Рукоятка Р4

Лит.	Лист	Листов
Д		1

Копировал: Формат А4

Формат	Зона	Поз.	Обозначение	Наименование	Кол.	Примечание

Инв.№ подл. | Подп. и дата | Взам.инв.№ | Инв.№ дубл. | Подп. и дата

Изм.	Лист	№ докум.	Подп.	Дата

3.820.2-44

Копировал: Формат А4

26.058.ПВ.044.000СБ

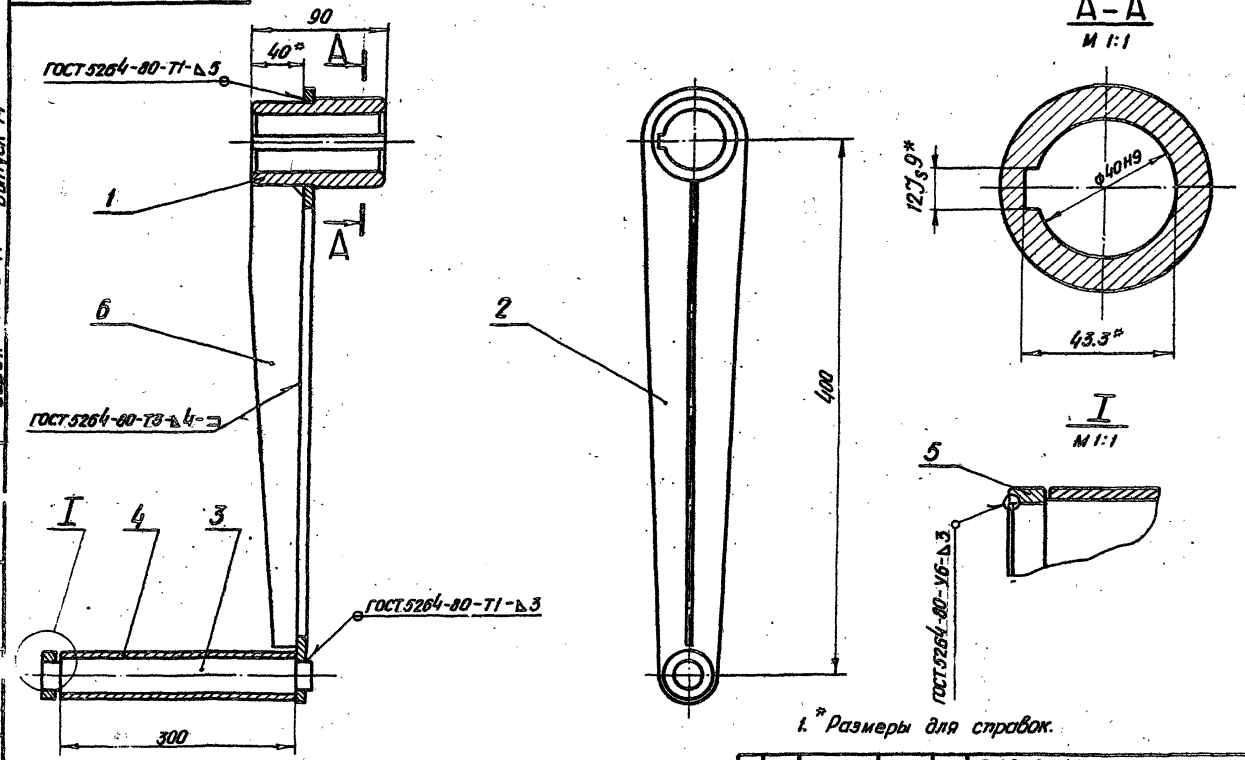

1.* Размеры для справок.

					3.820.2-44 26.058.ПВ.044.000СБ			
Изм.	Лист	№ докум.	Подп.	Дата	Рукоятка Р4 Сборочный чертеж.	Лит.	Масса	Масштаб
Разраб.		Сарнугаев		4.04.88		А	5,9	1:2,5
Пров.		Искандеров		12.04.88				
Т. контр.		Грош		19.04.88		Лист	Листов 1	
Гл. инж. проекта		Нагаев		25.04.88				
Н. контр.		Мышкин		28.04.88				
Утв.		Филоненко		28.04.88				

Копировал: Формат А3

Серия 3.820.2-44 Выпуск 14

Инв. № подл. | Подп. и дата | Взам. инв. № | Инв. № дубл. | Подп. и дата

Серия 3.820.2-44 Выпуск 14

Формат	Зона	Поз.	Обозначение	Наименование	Кол.	Примечание
				Документация		
А3			26.058.ПВ.071.000 СБ	Сборочный чертеж.		
				Сборочные единицы.		
А4		1	26.058.ПВ.071.100	Узел грузовой гайки	1	
				Детали.		
А3		2	26.058.ПВ.071.001	Корпус	1	
А4		3	26.058.ПВ.071.002	Крышка корпуса	1	
А4		4	26.058.ПВ.071.003	Кольцо регулировочное	8	наиб. кол.
А4		5	26.058.ПВ.031.004	Пробка	1	
А4		6	26.058.ПВ.031.005	Прокладка	1	
				Стандартные изделия		
		7		Болт М20×70. 66.0125		
				ГОСТ 7798-70*	4	
		8		Гайка М12. 6.0125		
				ГОСТ 5915-70*	4	
		9		Гайка М20. 6.0125		
				ГОСТ 5915-70*	4	
		10		Шайба 12 65Г 0125		
				ГОСТ 6402-70*	4	

Подп. и дата | Инв. № дубл. | Взам. инв. № | Подп. и дата | Инв. № подл.

Изм	Лист	№ докум.	Подп.	Дата
Разраб.		Сарнугаев	[signature]	4.04.83
Пров.		Искандеров	[signature]	12.04.83
Гл. инж. проекта		Нагаев	[signature]	25.04.83
Н. контр.		Мышкин	[signature]	28.04.83
Утв		Филоненко	[signature]	26.04.83

3.820.2-44
26.058.ПВ.071.000

Узел грузовой части.

Лит.	Лист	Листов
А	1	2

Копировал: [signature] Формат А4

Формат	Зона	Поз.	Обозначение	Наименование	Кол.	Примечание
		11		Шайба 20 65Г. 0125		
				ГОСТ 6402-70*	4	
		12		Шпилька М12-8g×35.66.0125		
				ГОСТ 22034-76*	4	
		13		Подшипник 8124		
				ГОСТ 6874-75	2	
		14		Манжета 1-120×150-1		
				ГОСТ 8752-79	1	

Подп. и дата | Инв. № дубл. | Взам. инв. № | Подп. и дата | Инв. № подл.

Изм	Лист	№ докум	Подп	Дата

3.820.2-44
26.058.ПВ.071.000

Лист 2

Копировал: [signature] Формат А4

26.058.ПВ.071.000СБ

Серия 3.820.2-44 Выпуск 14

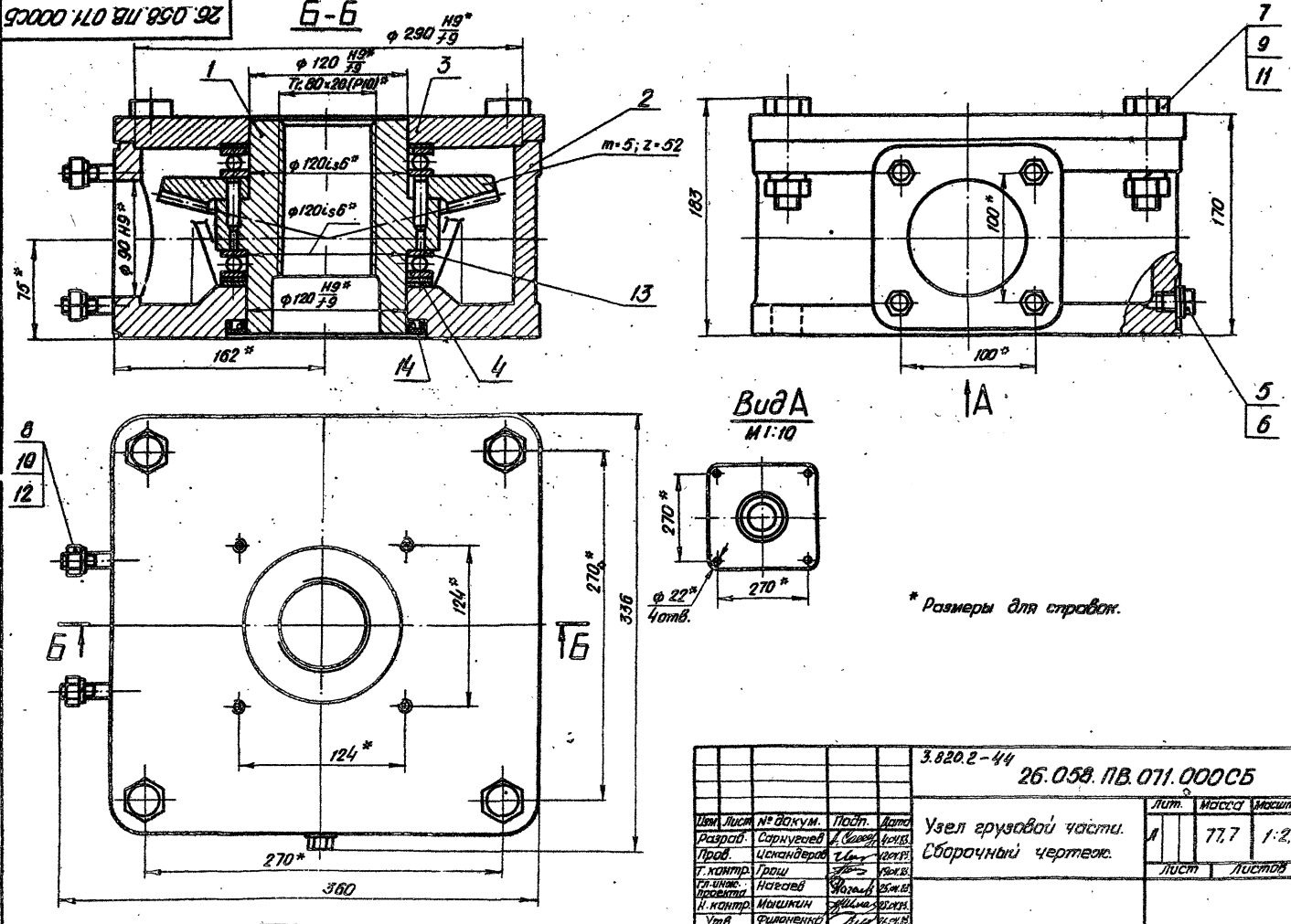

* Размеры для справок.

Изм.	Лист	№ докум.	Подп.	Дата
Разраб.		Сарнугаев		4.04.83
Пров.		Искандеров		12.04.83
Т. контр.		Грош		19.04.83
Гл. инж. проекта		Нагаев		25.04.83
Н. контр.		Мышкин		25.04.83
Утв.		Филоненко		26.04.83

3.820.2-44

26.058.ПВ.071.000СБ

Узел грузовой части. Сборочный чертеж.

Лит.	Масса	Масштаб
А	77,7	1:2,5

Лист | Листов 1

Инв. № подл. | Подп. и дата | Взам. инв. № | Инв. № дубл. | Подп. и дата

Копировал: [illegible]

Формат А3

Серия 3.820.2-44 Выпуск 14

Формат	Зона	Поз.	Обозначение	Наименование	Кол.	Примечание
				Документация		
А3			26.058.ПВ.071.100СБ	Сборочный чертеж.		
				Детали.		
А3		1	26.058.ПВ.071.101	Гайка грузовая.	1	
А3		2	26.058.ПВ.062.201	Колесо зубчатое коническое.	1	
				Стандартные изделия.		
		3		Штифт 8т 6×36 ГОСТ 3128-70*	6	

Инв.№ подл. | Подп. и дата | Взам. инв.№ | Инв.№ дубл. | Подп. и дата

Изм.	Лист.	№ докум.	Подп.	Дата
Разраб.		Сарнугаев		12.01.83.
Пров.		Искандеров		12.01.83.
Гл. инж. проекта		Нагаев		25.01.83.
Н. контр.		Мышкин		28.01.83.
Утв.		Филоненко		28.01.83.

3.820.2-44
26.058.ПВ.071.100

Узел грузовой гайки.

Лит	Лист	Листов
А		1

Копировал. Формат А4

Формат	Зона	Поз.	Обозначение	Наименование	Кол.	Примечание

Инв.№ подл. | Подп. и дата | Взам. инв.№ | Инв.№ дубл. | Подп. и дата

Изм.	Лист	№ докум.	Подп.	Дата

3.820.2-44 Лист

Копировал. Формат А4

26.058.ПВ.071.100СБ

Серия 3.820.2-44 Выпуск 14

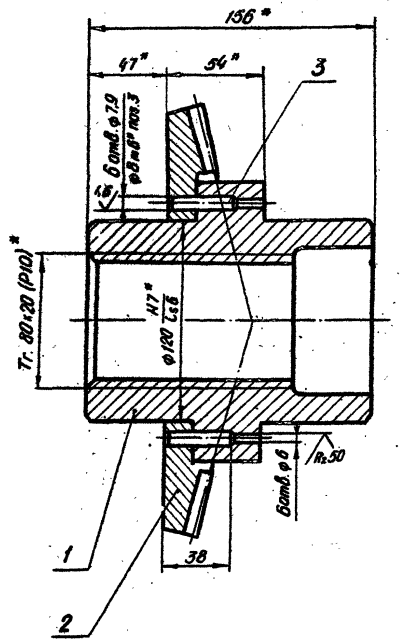

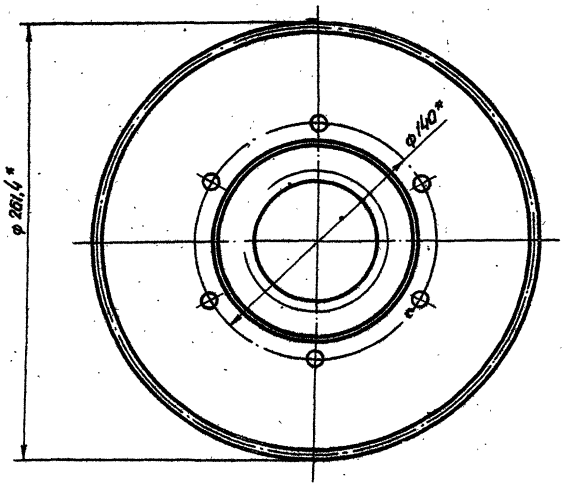

1. *Размеры для справок.
2. Остальные технические требования по общим ТУ на изготовление подъемника.

Изм.	Лист	№ докум.	Подп.	Дата
Разраб.		Сарнугаев		4.04.83
Пров.		Искандеров		19.04.83
Т.контр.		Грош		19.04.83
Гл.инж. проекта		Нагаев		26.04.83
Н.контр.		Мышкин		19.04.83
Утв.		Филоненко		26.04.83

3.820.2-44

26.058.ПВ.071.100СБ

Узел грузовой гайки. Сборочный чертеж

Лит.	Масса	Масштаб
А	15,4	1:2

Лист | Листов 1

Копировал: [illegible]

Формат А3

Инв. № подл. | Подп. и дата | Взам. инв. № | Инв. № дубл. | Подп. и дата

26.058.ПВ.140.001

Серия 3.820.2-44 Выпуск 14

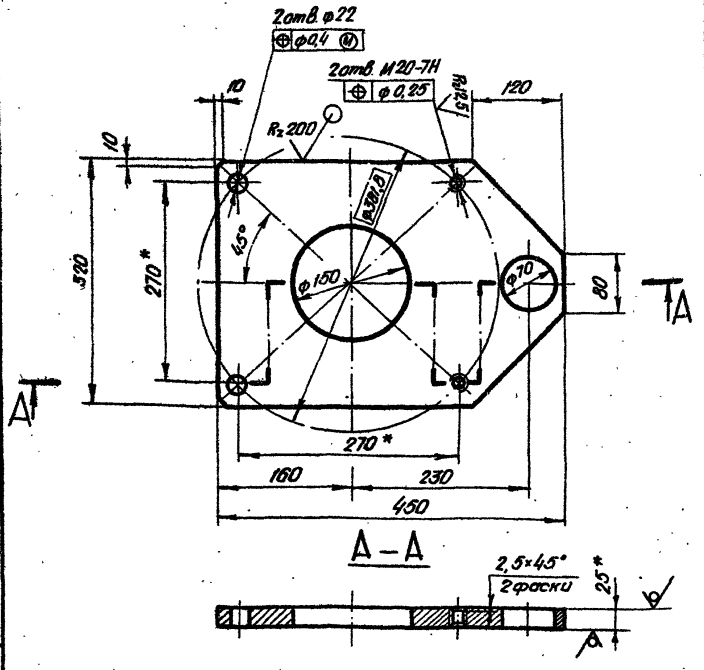

Rz 50 (V)

* Размеры для справок

Изм.	Лист	№ докум.	Подп.	Дата
Разраб.		Сарнугаев		14.04.83
Пров.		Искандеров		14.04.83
Т.контр.		Грош		14.04.83
Гл.инж. проекта		Нагаев		25.04.83
Н.контр.		Мышкин		25.04.83
Утв.		Филоненко		26.04.83

3.820.2-44

26.058.ПВ.140.001

Лист верхний

Лит	Масса	Масштаб
А	22,0	1:5
Лист	Листов 1	

Лист: 6-ПН-НО-25 ГОСТ 19903-74*
Ст.3 сп.3 ГОСТ 14637-79

Копировал:

Формат А4

Инв.№ подл. | Подп. и дата | Взам. инв.№ | Инв.№ дубл. | Подп. и дата

26.058.ПВ.140.002

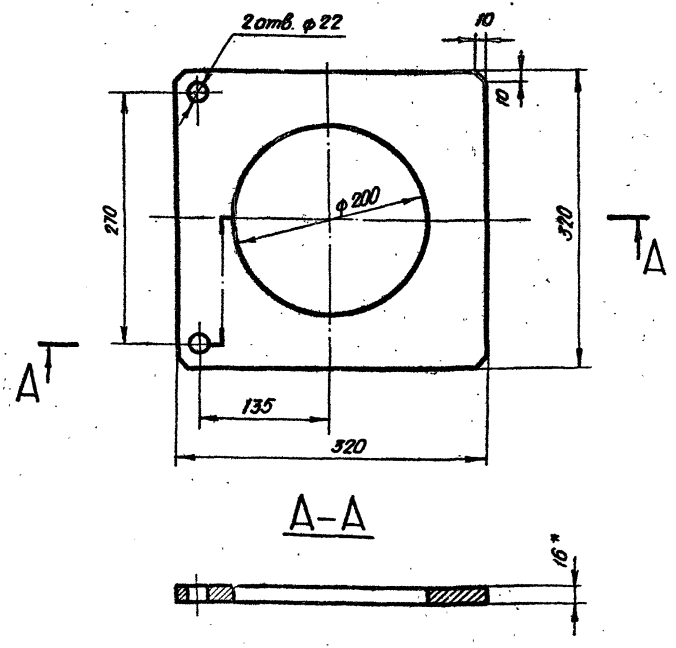

1. * Размер для справок.
2. Размеры, обеспеч. инстр.

Изм.	Лист	№ докум.	Подп.	Дата
Разраб.		Сарнугаев		14.04.83
Пров.		Искандеров		14.04.83
Т.контр.		Грош		19.04.83
Гл.инж. проекта		Нагаев		25.04.83
Н.контр.		Мышкин		25.04.83
Утв.		Филоненко		26.04.83

3.820.2-44

26.058.ПВ.140.002

Прокладка

Лит	Масса	Масштаб
А	2,0	1:4
Лист	Листов 1	

Резина пластина 16 М-С ГОСТ 7338-77*

Копировал:

Формат А4

Инв.№ подл. | Подп. и дата | Взам. инв.№ | Инв.№ дубл. | Подп. и дата

Серия 3.820.2-44 Выпуск 14

26.058.ПВ.140.003

$R_z 50$ (√)

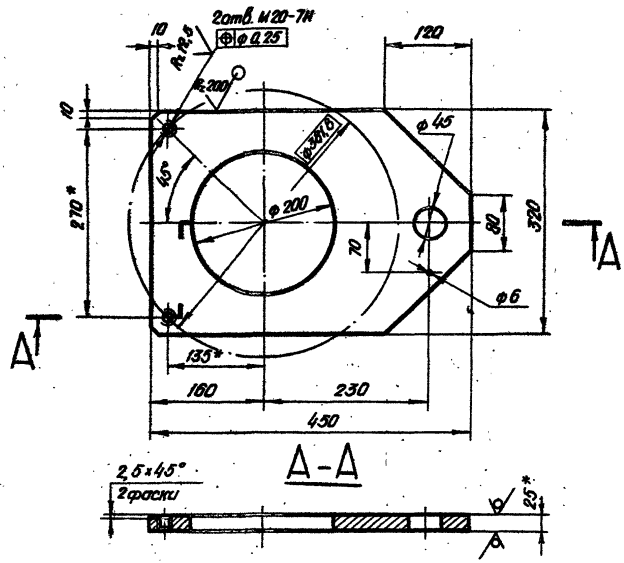

*Размеры для справок.

Изм.	Лист	№ докум.	Подп.	Дата
Разраб.		Сарнугаев		4.01.83.
Пров.		Искандеров		12.01.83.
Т.контр.		Грош		19.01.83.
Гл.инж.проекта		Нагаев		25.01.83.
Н.контр.		Мышкин		28.01.83.
Утв.		Филоненко		26.01.83.

3.820.2-44

26.058.ПВ.140.003

Лист нижний.

Лит.	Масса	Масштаб
А	19,6	1:5

Лист | Листов 1

Лист Б-ПН-НО-25 ГОСТ 19903-74* / ВСт.3сп.3 ГОСТ 14637-79

Копировал: Формат А4

Инв. № подл. | Подп. и дата | В зам. инв. № | Инв. № дубл. | Подп. и дата

26.058.ПВ.050.003

$R_z 25$ (√)

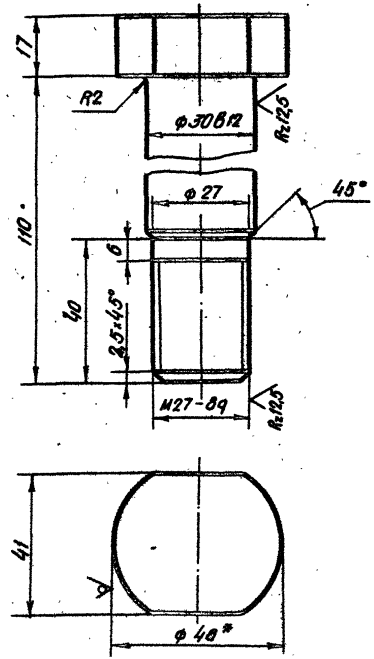

* Размер для справок.

Изм.	Лист	№ докум.	Подп.	Дата
Разраб.		Сарнугаев		4.01.83.
Пров.		Искандеров		12.01.83.
Т.контр.		Грош		19.01.83.
Гл.инж.проекта		Нагаев		25.01.83.
Н.контр.		Мышкин		28.01.83.
Утв.		Филоненко		26.01.83.

3.820.2-44

26.058.ПВ.050.003

Болт

Лит.	Масса	Масштаб
А	0,9	1:1

Лист | Листов 1

Круг 48-В-ГОСТ 2590-71* / БСт.5сп; 1-II ГОСТ 535-79

Копировал: Формат А4

Инв. № подл. | Подп. и дата | В зам. инв. № | Инв. № дубл. | Подп. и дата

26.058.ПВ.141.001

Серия 3.820.2-44 Выпуск 14

Инв.№ подл. | Подп. и дата | Взам. инв.№ | Инв.№ дубл. | Подп. и дата

$R_z 25$

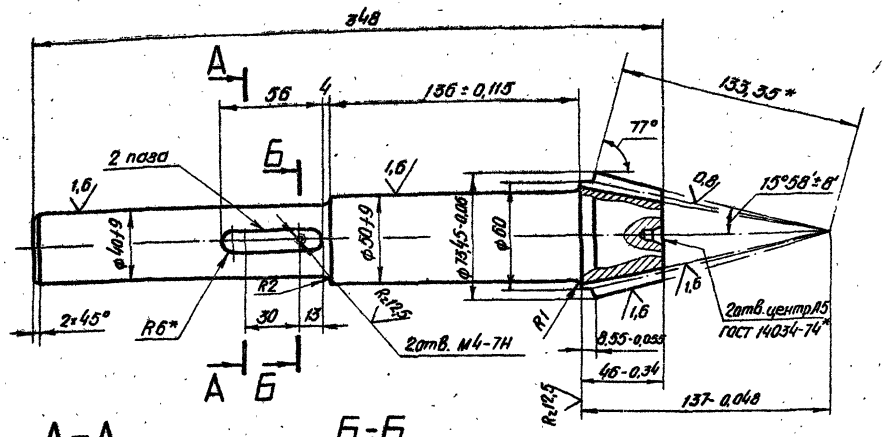

Модуль	m_e	5
Число зубьев	z	12
Тип зуба	–	прямой
Исходный контур	–	ГОСТ 13754-81
Коэффициент смещения	x_e	+0,379
Коэффициент изменения толщины зуба	x_τ	0,0446
Угол делительного конуса	δ	13°
Степень точности	–	8-В СТ СЭВ 186-75
Толщина зуба по хорде.	$\bar{s}$	$8,15^{-0,092}_{-0,212}$
Высота до хорды.	$h_{\bar{a}}$	5,41
Межосевой угол передачи.	Σ	90°
Средний окружной модуль	m_m	4,256
Внешнее конусное расстояние	R_e	133,35
Среднее конусное расстояние	R	113,35
Средний делительный диаметр	d	51,068
Угол конуса впадин.	δ_f	11°14'
Внешняя высота зуба.	h_e	11
Обозначение чертежа сопряженного зубчатого колеса.		26.058.ПВ.062 201

А-А

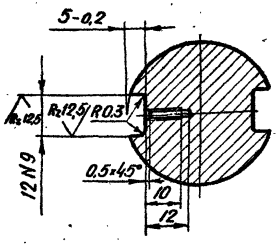

Б-Б

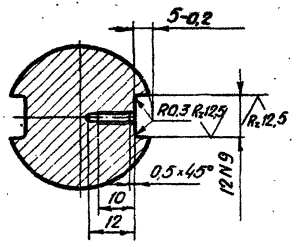

1. Смещение и перекос шпоночного паза относительно оси вала не более допуска на ширину шпоночного паза.
2. Допускается замена данных для контроля.
3. *Размер для справок.

4. Остальные технические требования по общим ТУ на изготовление подъемника.

Изм.	Лист	№ докум.	Подп.	Дата
Разраб.		Сарнуевев		4.04.83
Пров.		Искандеров		10.04.83
Т.контр.		Грош		11.04.83
Гл.инж. проекта		Нагаев		25.04.83
Н.контр.		Мышкин		25.04.83
Утв.		Филоненко		28.04.83

3.820.2-44
26.058.ПВ.141.001

Вал-шестерня.

Лит.	Масса	Масштаб
А	4,5	1:2
Лист	Листов 1	

Сталь 40Х ГОСТ 4543-71*

Копировал. Формат А3

Серия 3.820.2-44 Выпуск 14

26.058.ПВ.142.001

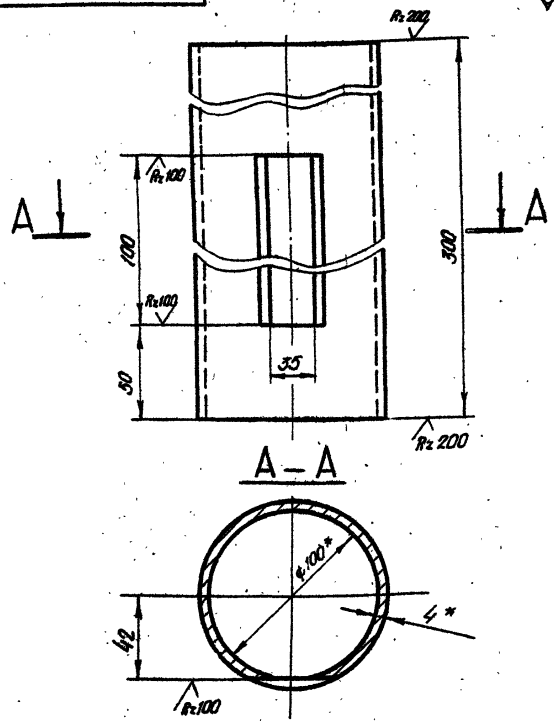

* Размеры для справок.

Изм.	Лист	№ докум.	Подп.	Дата
Разраб.		Марданов		4.04.85
Провер.		Искандеров		12.04.85
Т. контр.		Грош		13.04.85
ГИП		Нагаев		25.04.85
Н. контр.		Мышкин		27.04.85
Утв.		Филоненко		24.04.85

3.820.2-44 26.058.ПВ.142.001

Труба

Лит	Масса	Масштаб
А	2,8	1:2
Лист	Листов 1	

Труба 100×4 ГОСТ 8734-75* / Б20 ГОСТ 8733-74*

Копировал: Тобелев Формат А4

26.058.ПВ.073.001

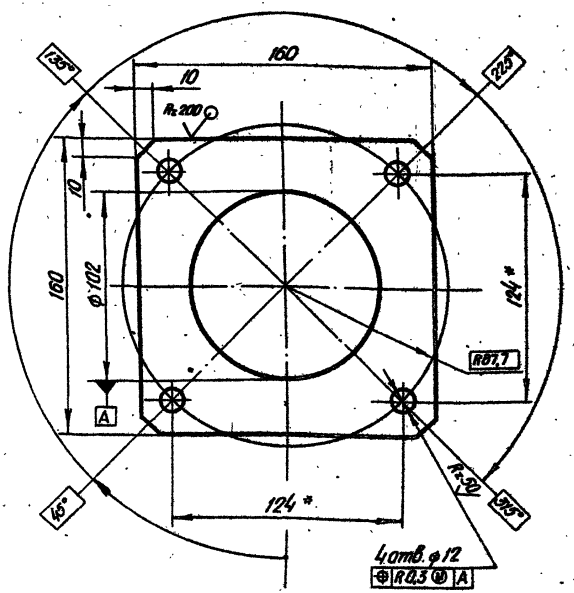

* Размеры для справок.

Изм.	Лист	№ докум.	Подп.	Дата
Разраб.		Марданов		4.04.85
Провер.		Искандеров		12.04.85
Т. контр.		Грош		13.04.85
ГИП		Нагаев		25.04.85
Н. контр.		Мышкин		27.04.85
Утв.		Филоненко		24.04.85

3.820.2-44 26.058.ПВ.073.001

Фланец

Лит	Масса	Масштаб
А	0,6	1:2
Лист	Листов 1	

Лист Б-ПН-8 ГОСТ 19903-74* / ВСт3сп3 ГОСТ 14637-79

Копировал: Тобелев Формат А4

Инв. № подл. | Подп. и дата | Взам. инв. № | Инв. № дубл. | Подп. и дата

26.058.ПВ.031.004

Серия 3.820.2-44 Выпуск IV

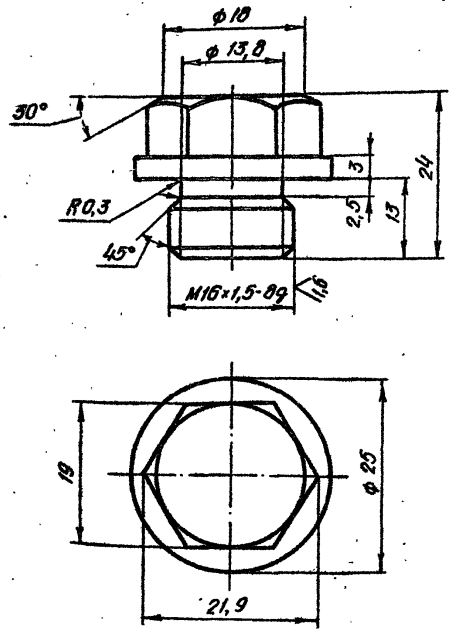

Изм.	Лист	№ докум.	Подп.	Дата
Разраб.		Сарнугаев		4.04.83
Пров.		Искандеров		12.04.83
Т.контр.		Грош		19.04.83
Гл.инж. проекта		Нагаев		25.04.83
Н.контр.		Мышкин		25.04.83
Утв.		Филоненко		26.04.83

3.820.2-44 26.058.ПВ.031.004

Пробка

Лит.	Масса	Масштаб
А	0,045	2:1
Лист	Листов 1	

Круг 26-В-ГОСТ 2590-71*
Бст3пс5-1-II ГОСТ 535-79

Копировал: Формат А4

26.058.ПВ.031.005

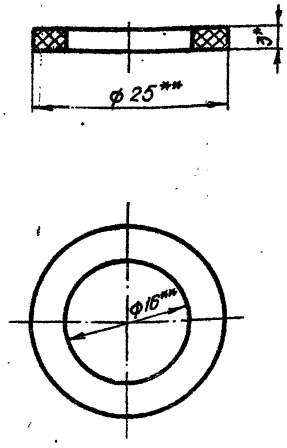

1. * Размер для справок.
2. ** Размеры обеспеч. инстр.

Изм.	Лист	№ докум.	Подп.	Дата
Разраб.		Сарнугаев		4.04.83
Пров.		Искандеров		12.04.83
Т.контр.		Грош		19.04.83
Гл.инж. проекта		Нагаев		25.04.83
Н.контр.		Мышкин		25.04.83
Утв.		Филоненко		26.04.83

3.820.2-44 26.058.ПВ.031.005

Прокладка

Лит.	Масса	Масштаб
А	0,002	2:1
Лист	Листов 1	

Паронит ПМБ-3 ГОСТ 481-80

Копировал Формат А4

Серия 3.820.2-44 Выпуск 14

26.058.ПВ.035.003

Rz 50 (√)

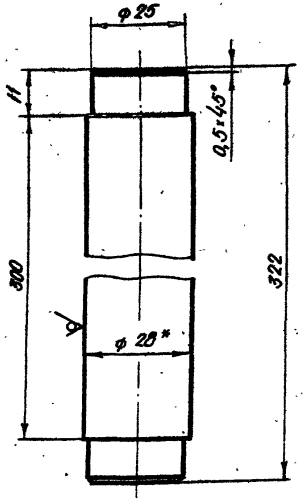

*Размер для справок

Изм.	Лист	№ докум.	Подп.	Дата
Разраб.		Сарнугаев		4.04.83
Пров.		Искандеров		12.04.83
Т. контр.		Грош		19.04.83
Гл. инж. проекта		Нагаев		25.04.83
Н. контр.		Мышкин		28.04.83
Утв.		Филоненко		26.04.83

3.820.2-44 26.058.ПВ.035.003

Ось

Лит.	Масса	Масштаб
А	1,5	1:1

Лист | Листов 1

Круг 28-В-ГОСТ 2590-71* / БСт.3пс.5-1-II ГОСТ 535-79

Копировал: [signature] Формат А4

26.058.ПВ.035.004

Rz 50 (√)

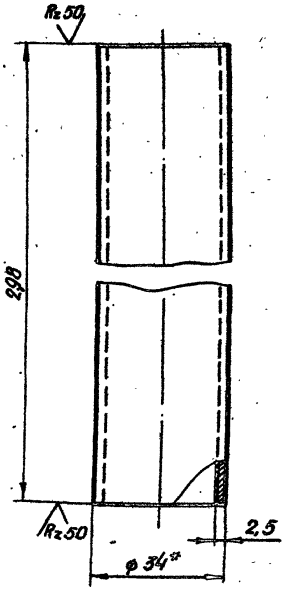

*Размер для справок.

Изм.	Лист	№ докум.	Подп.	Дата
Разраб.		Сарнугаев		4.04.83
Пров.		Искандеров		12.04.83
Т. контр.		Грош		19.04.83
Гл. инж. проекта		Нагаев		25.04.83
Н. контр.		Мышкин		28.04.83
Утв.		Филоненко		26.04.83

3.820.2-44 26.058.ПВ.035.004

Труба

Лит.	Масса	Масштаб
А	0,58	1:1

Лист | Листов 1

Труба 34×2,5 ГОСТ 8734-75* / Б20 ГОСТ 8733-74*

Копировал: [signature] Формат А4

Инв. № подл. | Подп. и дата | Взам. инв. № | Инв. № дубл. | Подп. и дата

26.058.ПВ.035.005

Серия 3.820.2-44 Выпуск 14

Rz 50

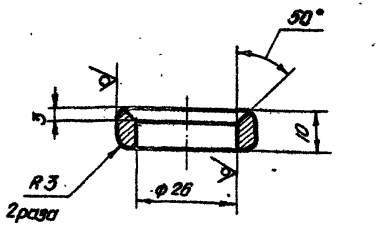

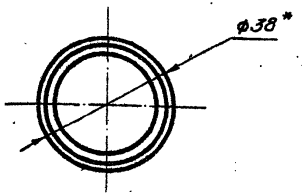

* Размер для справок

Изм.	Лист	№ докум.	Подп.	Дата
Разраб.		Сарнугаев		4.04.83
Пров.		Искандеров		12.04.83
Т. контр.		Граш		19.04.83
Гл. инж. проекта		Нагаев		25.04.83
Н. контр.		Мышкин		28.04.83
Утв.		Филоненко		30.04.83

3.820.2-44
26.058.ПВ.035.005

Кольца

Лит.	Масса	Масштаб
А	0,05	1:1

Лист | Листов 1

Труба 38×6 ГОСТ 8734-75* / Б20 ГОСТ 8733-74*

Копировал: Павел

Формат А4

Инв. № подл. | Подп. и дата | Взам. инв. № | Инв. № дубл. | Подп. и дата

26.058.ПВ.035.006

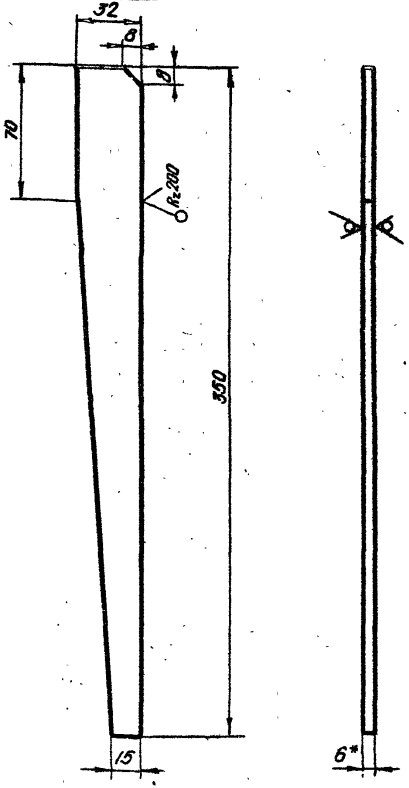

* Размер для справок.

Изм.	Лист	№ докум.	Подп.	Дата
Разраб.		Сарнугаев		4.04.83
Пров.		Искандеров		12.04.83
Т. контр.		Граш		19.04.83
Гл. инж. проекта		Нагаев		25.04.83
Н. контр.		Мышкин		28.04.83
Утв.		Филоненко		30.04.83

3.820.2-44
26.058.ПВ.035.006

Косынка

Лит.	Масса	Масштаб
А	0,36	1:2

Лист | Листов 1

Полоса 5-6×32 ГОСТ 103-76 / ВСтЗпс5-1 ГОСТ 535-79

Копировал: Павел

Формат А4

Инв. № подл. | Подп. и дата | Взам. инв. № | Инв. № дубл. | Подп. и дата

26.058.ПВ.042.012

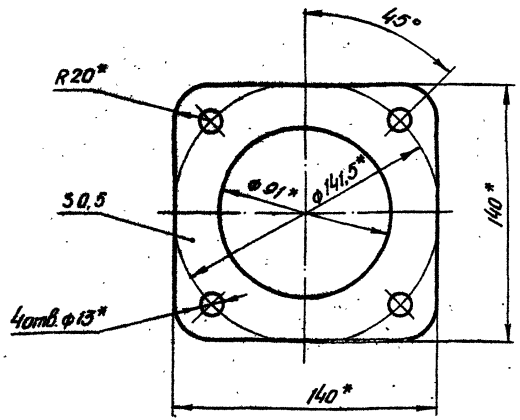

* Размеры обеспеч. инстр.

Изм.	Лист	№ докум.	Подп.	Дата
Разраб.		Сарнугаев		4.04.83.
Пров.		Искандеров		12.04.83.
Т. контр.		Граш		19.04.83.
Гл. инж. проекта		Нагаев		25.04.83.
Н. контр.		Мышкин		28.04.83.
Утв.		Филоненко		26.04.83.

3.820.2-44
26.058.ПВ.042.012

Прокладка

Лит.	Масса	Масштаб
А	0,004	1:2

Лист | Листов 1

Картон прокладочный марки А ГОСТ 9347-74*

Копировал: [signature] Формат А4

Серия 3.820.2-44 Выпуск 14

Инв. № подл. | Подп. и дата | Взам. инв. № | Инв. № дубл. | Подп. и дата

26.058.ПВ.121.018

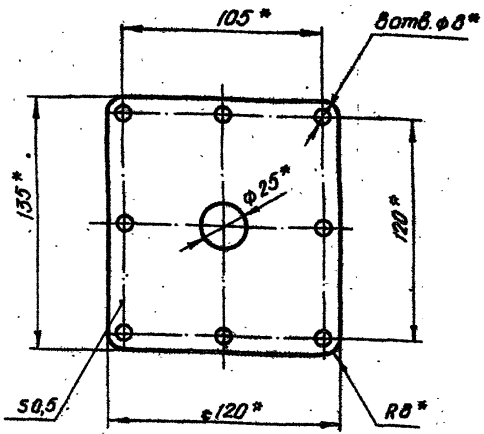

* Размеры обеспеч. инстр.

Изм.	Лист	№ докум.	Подп.	Дата
Разраб.		Сарнугаев		4.04.83.
Пров.		Искандеров		12.04.83.
Т. контр.		Граш		19.04.83.
Гл. инж. проекта		Нагаев		25.04.83.
Н. контр.		Мышкин		28.04.83.
Утв.		Филоненко		26.04.83.

3.820.2-44
26.058.ПВ.121.018

Прокладка.

Лит.	Масса	Масштаб
А	0,001	1:2

Лист | Листов 1

Картон прокладочный марки А ГОСТ 9347-74*

Копировал: [signature] Формат А4

Инв. № подл. | Подп. и дата | Взам. инв. № | Инв. № дубл. | Подп. и дата

26.058.ПВ.042.101

Серия 3.820.2-44 Выпуск 14

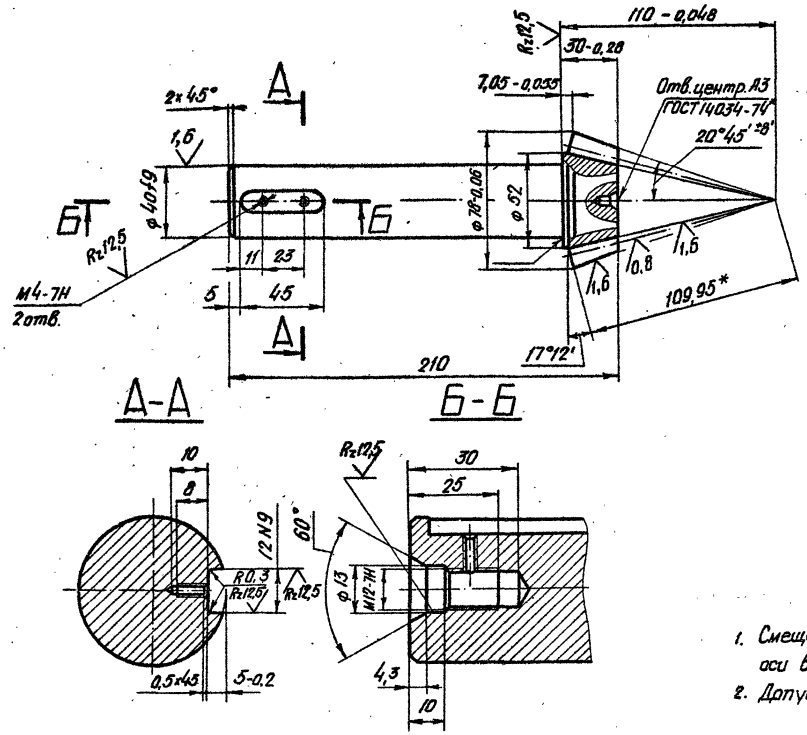

Rz 25 (√)

Модуль	m_e	5
Число зубьев	z	13
Тип зуба	—	прямой
Исходный контур	—	ГОСТ 13754-81
Коэффицент смещения.	X_e	0,362
Коэффицент изменения толщины зуба	X_r	0,036
Угол делительного конуса	δ	17°12'
Степень точности.	—	8-В СТ СЭВ 186-75
Толщина зуба по хорде	$\bar{S}$	$8{,}095^{-0.092}_{-0.212}$
Высота до хорды.	$\bar{h}_a$	5,33
Межосевой угол передачи.	Σ	90°
Средний окружной модуль.	m_m	4,431
Внешнее конусное расстояние	R_e	109,95
Среднее конусное расстояние	R	97,415
Средний делительный диаметр.	d	57,608
Угол конуса впадин.	δ_f	15°01'
Внешняя высота зуба	h_e	11
Обозначение чертежа сопряженного колеса.		26.058.ПВ.042.201

1. Смещение и перекос шпоночного паза относительно оси вала не более допуска на ширину шпоночного паза.
2. Допускается замена данных для контроля.

3. * Размер для справок.
4. Остальные технические требования по общим ТУ на изготовление подъемника.

Изм	Лист	№ докум	Подп	Дата
Разраб.		Сарнугаев		4.04.83
Пров.		Искандеров		12.04.83
Т.контр.		Грош		19.04.83
Гл.инж.проекта		Нагаев		25.04.83
Н.контр.		Мышкин		28.04.83
Утв.		Филоненко		26.04.83

3.820.2-44
26.058.ПВ.042.101

Вал-шестерня.

Лит	Масса	Масштаб
А	2,1	1:2

Лист | Листов 1

Сталь 40х ГОСТ 4543-71*

Копировал: Формат А3

Инв.№подл. | Подп. и дата | Взам.инв.№ | Инв.№дубл. | Подп. и дата

Серия 3.820.2-44 Выпуск 14

26.058.ПВ.042.102

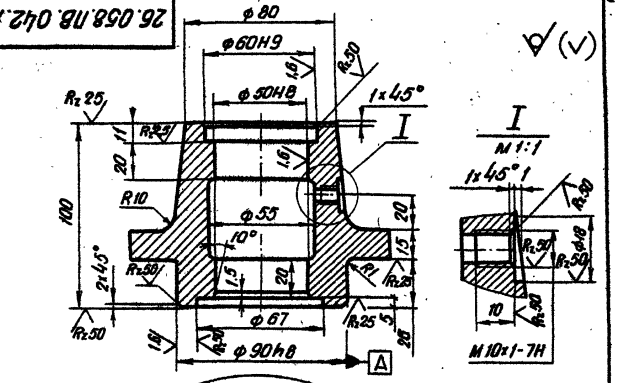

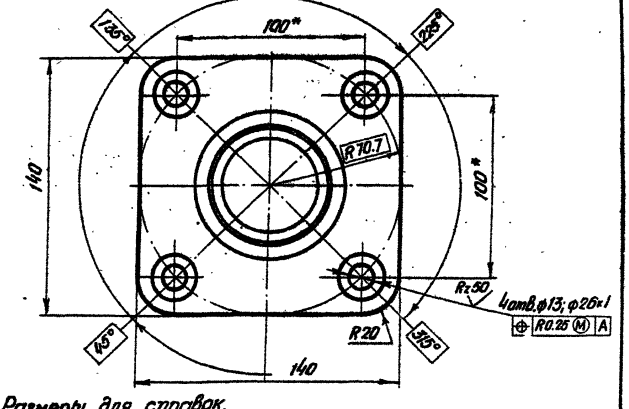

1.* Размеры для справок.

Изм.	Лист	№ докум.	Подп.	Дата
Разраб.		Сарнуглев		4.01.83
Пров.		Искандеров		12.01.83
Т. контр.		Грош		19.01.83
ГИП инж. проекта		Нагаев		25.01.83
Н. контр.		Мышкин		28.01.83
Утв.		Филоненко		28.01.83

3.820.2-44
26.058.ПВ.042.102

Корпус подшипника.

Лит.	Масса	Масштаб
А	2,5	1:2
Лист	Листов 1	

Отливка СЧ20 ГОСТ 1412-79*

Копировал: Формат А4

26.058.ПВ.042.103

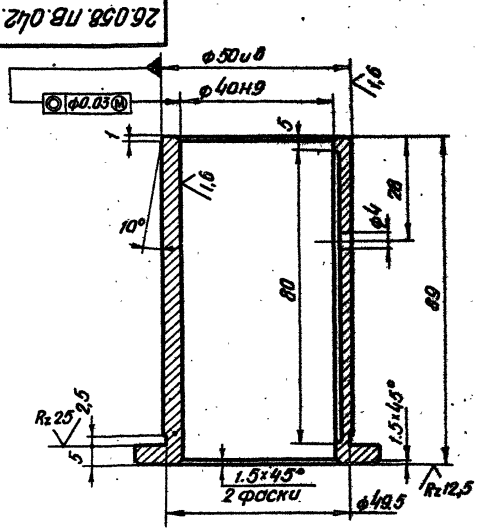

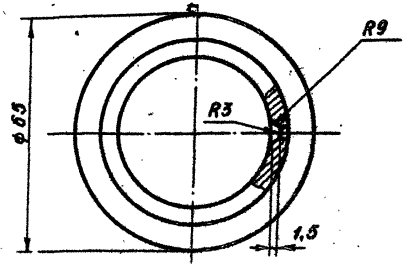

Изм.	Лист	№ докум.	Подп.	Дата
Разраб.		Сарнуглев		4.01.83
Пров.		Искандеров		12.01.83
Т. контр.		Грош		19.01.83
ГИП инж. проекта		Нагаев		25.01.83
Н. контр.		Мышкин		28.01.83
Утв.		Филоненко		28.01.83

3.820.2-44
26.058.ПВ.042.103

Втулка.

Лит.	Масса	Масштаб
А	0,6	1:1
Лист	Листов 1	

Отливка АЧС-3 ГОСТ 1585-79

Копировал: Формат А4

26.058.ПВ.042.104

Серия 3.820.2-44 Выпуск 14

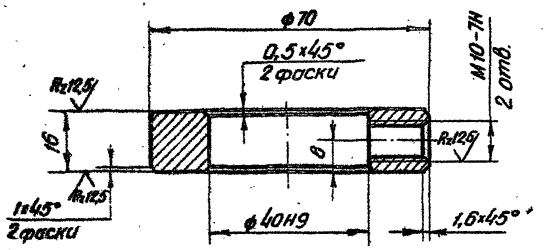

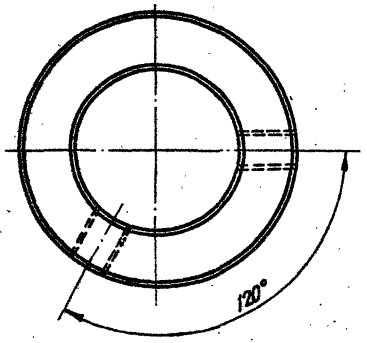

Изм.	Лист	№ докум.	Подп.	Дата	3.820.2-44 26.058.ПВ.042.104		
Разраб.		Сарнуеаев		4.04.83	Кольцо стопорное.	Лит. А	Масса 0,3	Масштаб 1:1
Пров.		Искандеров		12.04.83		Лист	Листов 1
Т.контр.		Грош		19.04.83			
Гл.инж. проекта		Нагаев		25.04.83	Ст.5 ГОСТ 380-71*		
Н.контр.		Мышкин		28.04.83			
Утв.		Филоненко		26.04.83			

Инв. № подл. | Подп. и дата | Взам. инв. № | Инв. № дубл. | Подп. и дата

Копировал: [illegible] Формат А4

3.820.2-44

26.058.ПВ.044.001

Серия 3.820.2-44 Выпуск 14

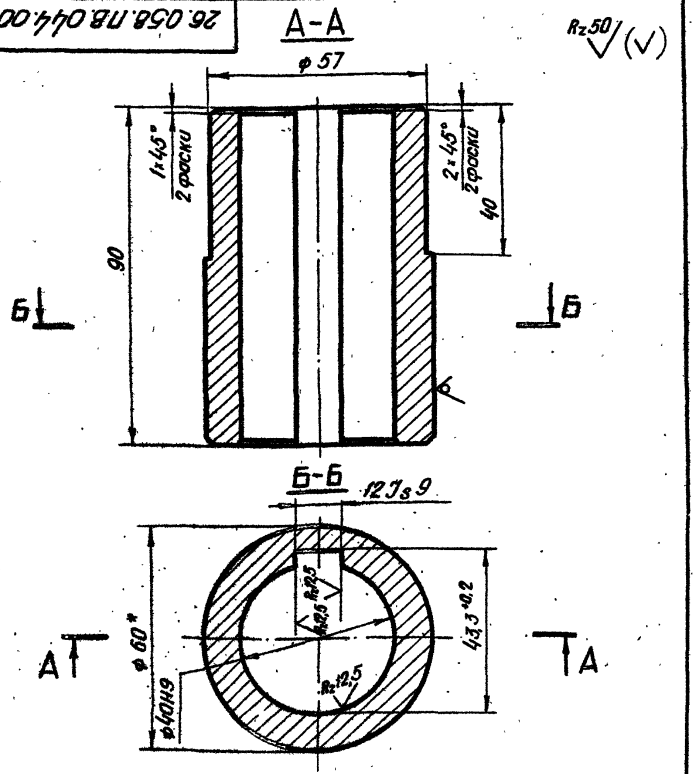

1. Смещение и перекос штоночного паза относительно оси вала не более допуска на ширину штоночного паза.
2. Остальные технические требования по общим ТУ на изготовление подъемника.

Изм.	Лист	№ докум.	Подп.	Дата
Разраб.		Сарнугаев		4.04.83.
Пров.		Искандеров		12.04.83.
Т. контр.		Грош		19.04.83.
Гл. инж. проекта		Нагаев		25.04.83.
Н. контр.		Мышкин		28.04.83.
Утв.		Филоненко		26.04.83.

3.820.2-44
26.058.ПВ.044.001

Втулка

Лит	Масса	Масштаб
А	0,9	1:1

Лист | Листов 1

Круг 60-В-ГОСТ 2590-71*
БСт.3пс.5-1-II ГОСТ 535-79

Копировал: [signature] Формат А4

Инв. № подл. | Подп. и дата | Взам. инв. № | Инв. № дубл. | Подп. и дата

26.058.ПВ.044.002

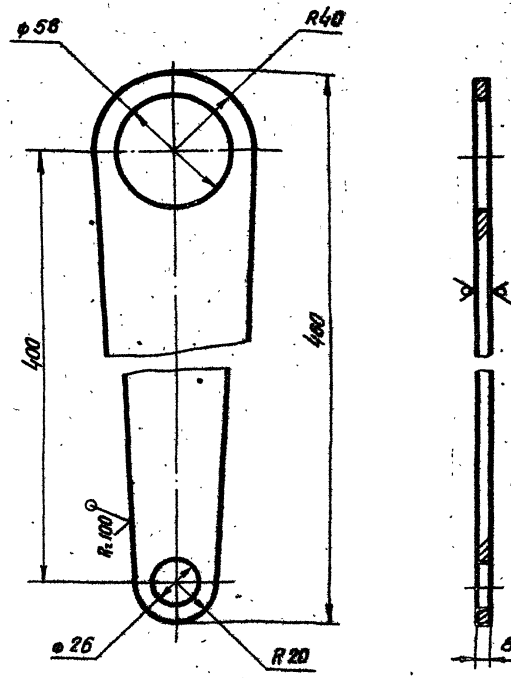

* Размер для справок

Изм.	Лист	№ докум.	Подп.	Дата
Разраб.		Сарнугаев		4.04.83.
Пров.		Искандеров		12.04.83.
Т. контр.		Грош		19.04.83.
Гл. инж. проекта		Нагаев		25.04.83.
Н. контр.		Мышкин		28.04.83.
Утв.		Филоненко		26.04.83.

3.820.2-44
26.058.ПВ.044.002

Полоса.

Лит	Масса	Масштаб
А	1,41	1:2

Лист | Листов 1

Лист Б-ПН-НО-8 ГОСТ 19903-74*
ВСт.3 пс.5 ГОСТ 14637-79

Копировал: [signature] Формат А4

Инв. № подл. | Подп. и дата | Взам. инв. № | Инв. № дубл. | Подп. и дата

26.058.ПВ.070.001

Серия 3.820.2-44 Выпуск 14

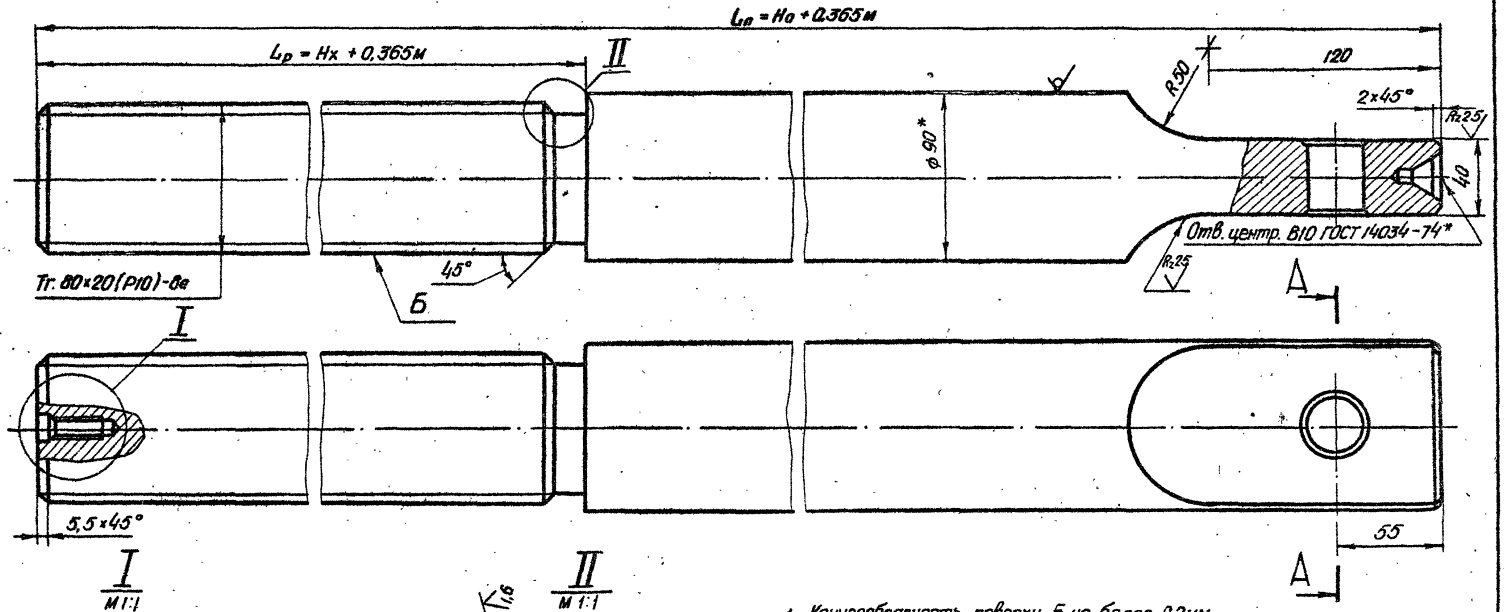

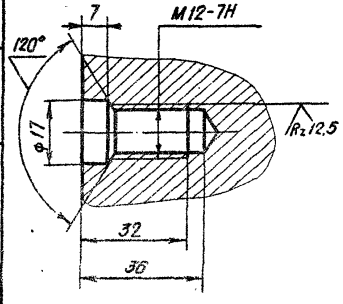

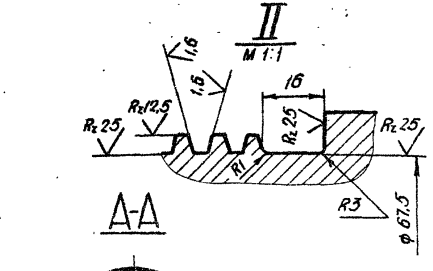

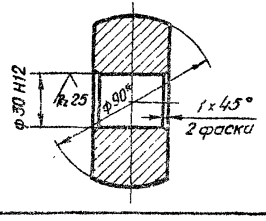

1. Конусообразность поверхн. Б не более 0,2мм.
2. Нецилиндричность поверхн. Б не более 0,2мм.
3. Масса винта грузового $Q_в$ определяется по формуле $49,94 L_п - (15,3 L_р + 1,45)$ кг.
4. *Размер для справок.
5. Остальные технические требования по общим ТУ на изготовление подъемника

Изм	Лист	№ докум	Подп.	Дата
Разраб		Сарнугаев		4.04.83
Пров.		Искандеров		12.04.83
Т контр		Грош		19.04.83
Гл инж. проекта		Нагаев		25.04.83
Н контр		Мышкин		28.04.83
Утв.		Филоненко		26.04.83

3.820.2-44

26.058.ПВ.070.001

Винт грузовой.

Лит.	Масса	Масштаб
А	См п.3	1:2

Лист | Листов 1

Круг 90-В-ГОСТ 2590-71*
45-Б-2 ГОСТ 1050-74**

Копировал: [illegible] Формат А3

Инв. № подл | Подп. и дата | Взам. инв. № | Инв. № дубл. | Подп. и дата

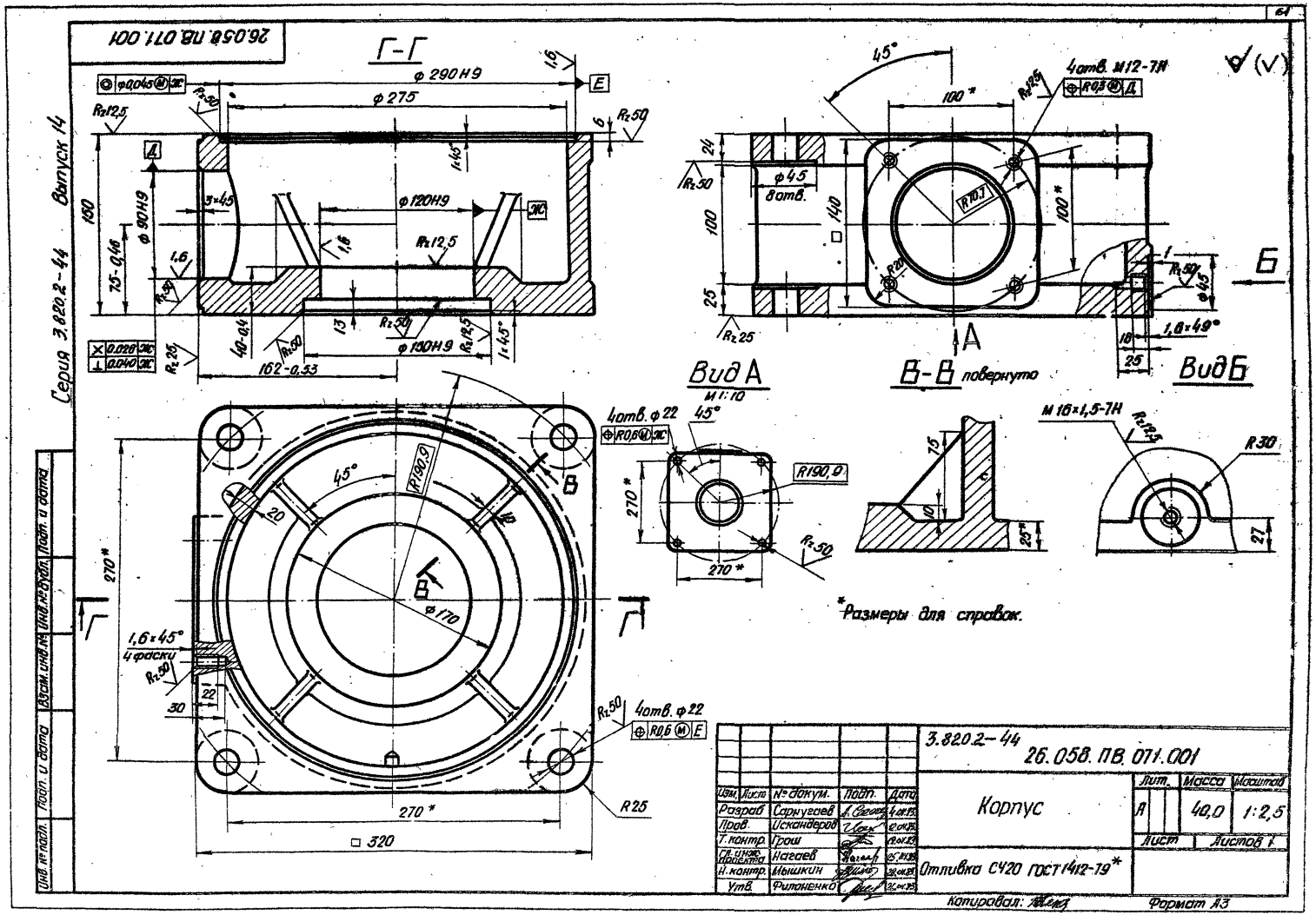

26.058.ПВ.071.001
Серия 3.820.2-44 Выпуск 14
Г-Г
ф 290 Н9
ф 275
ф 120 Н9
ф 90 Н9
ф 150 Н9
162-0,53
Вид А
М 1:10
В-В повернуто
Вид Б
4отв. М12-7Н
4отв. ф 22
4отв. ф 22
4 фаски
R190,9
R 25
R 30
М 16×1,5-7Н
*Размеры для справок.
3.820.2-44
26.058.ПВ.071.001
Корпус
Отливка СЧ20 ГОСТ 1412-79*
Лит. А
Масса 40,0
Масштаб 1:2,5
Лист
Листов 1
Изм. Лист № докум. Подп. Дата
Разраб. Сарнугаев
Пров. Искандеров
Т. контр. Грош
Гл. инж. проекта Нагаев
Н. контр. Мышкин
Утв. Филоненко
Копировал:
Формат А3
Инв. № подл. Подп. и дата Взам. инв. № Инв. № дубл. Подп. и дата

Серия 3.820.2-44 Выпуск 14

26.058.ПВ.071.002

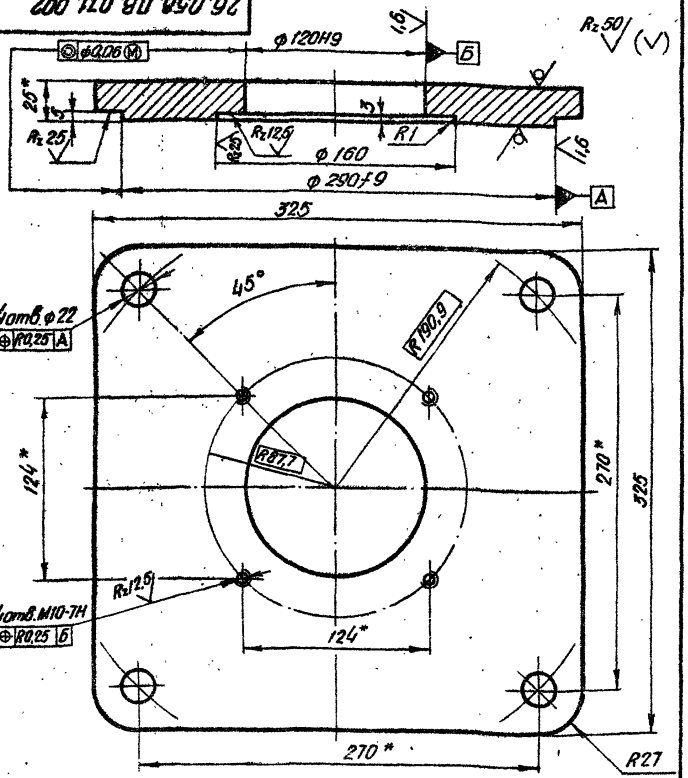

* Размеры для справок

Изм.	Лист	№ докум.	Подп.	Дата
Разраб.		Сарнугаев		4.04.83
Пров.		Искандеров		12.04.83
Т. контр.		Грош		19.04.83
Гл. инж. проекта		Нагаев		25.04.83
Н. контр.		Мышкин		28.04.83
Утв.		Филоненко		26.04.83

3.820.2-44

26.058.ПВ.071.002

Крышка корпуса

Лит.	Масса	Масштаб
А	18,0	1:2,5

Лист | Листов 1

Лист Б-ПН-НО-25 ГОСТ 19903-74*
ВСт3сп3 ГОСТ 14637-79

Копировал: [signature] Формат А4

Инв. № подл. | Подп. и дата | Взам. инв. № | Инв. № дубл. | Подп. и дата

26.058.ПВ.071.003

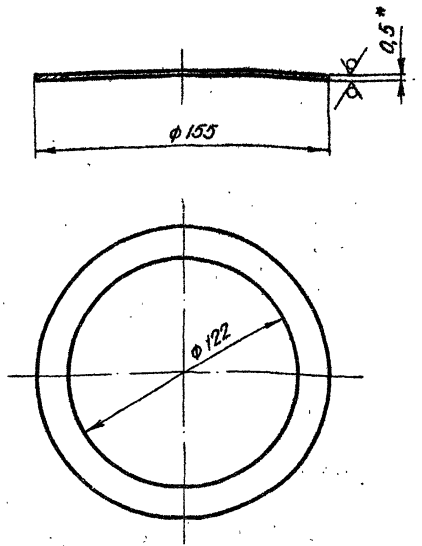

* Размер для справок.

Изм.	Лист	№ докум.	Подп.	Дата
Разраб.		Сарнугаев		4.04.83
Пров.		Искандеров		12.04.83
Т. контр.		Грош		19.04.83
Гл. инж. проекта		Нагаев		25.04.83
Н. контр.		Мышкин		28.04.83
Утв.		Филоненко		26.04.83

3.820.2-44

26.058.ПВ.071.003

Кольцо регулировочное.

Лит.	Масса	Масштаб
А	0,03	1:2

Лист | Листов 1

Лист Б-ПН-НО-0,5 ГОСТ 19903-74*
4-IV-НВСт3пс5 ГОСТ 16523-70*

Копировал: [signature] Формат А4

Инв. № подл. | Подп. и дата | Взам. инв. № | Инв. № дубл. | Подп. и дата

26.058.ПВ.071.101

Серия 3.820.2-44 Выпуск 14

Rz 25 (√)

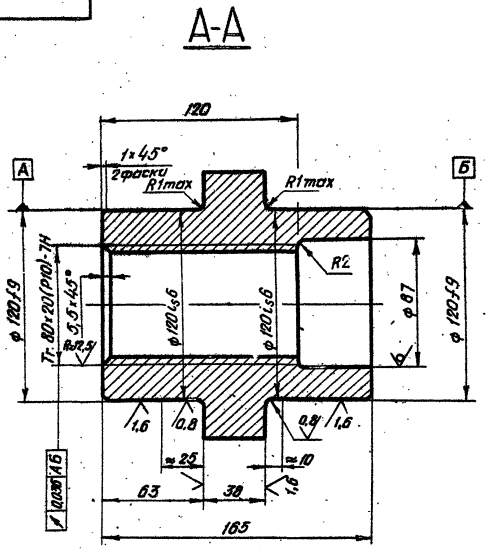

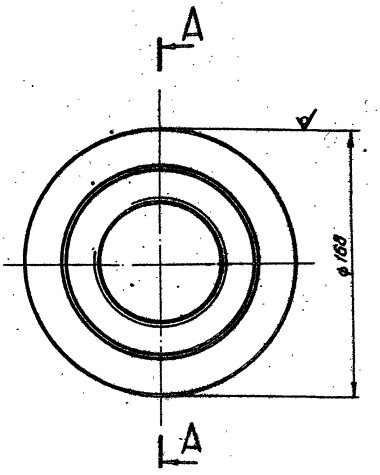

					3.820.2-44 26.058.ПВ.071.101			
Изм.	Лист	№ докум.	Подп.	Дата	Гайка грузовая.	Лит.	Масса	Масштаб
Разраб.		Сарнугаев		14.04.83		А	10,0	1:2
Пров.		Искандеров		12.04.83		Лист	Листов 1	
Т.контр.		Грац		15.04.83				
Гл. инж. проекта		Нагаев		25.04.83	Отливка СЧ20 ГОСТ 1412-79*			
Н.контр.		Мышкин		28.04.83				
Утв.		Филоненко		26.04.83				

Копировал: [illegible] Формат А3

Инв. № подл.	Подп. и дата	Взам. инв. №	Инв. № дубл.	Подп. и дата

26.058.ПВ.062.201

Серия 3.820.2-44 Выпуск 14

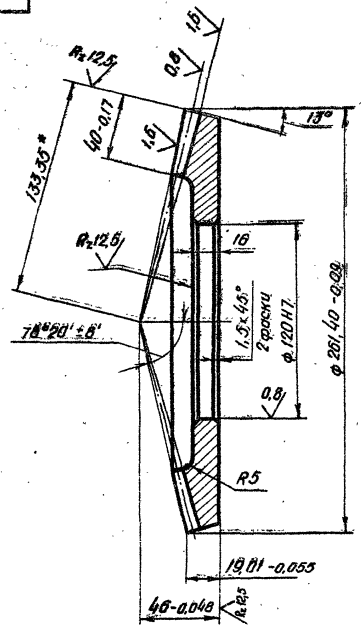

Rz 25 (√)

Модуль	m_e	5
Число зубьев	Z	52
Тип зуба	—	прямой
Исходный контур	—	ГОСТ 13754-81
Коэффициент смещения	x_e	-0,379
Коэффициент изменения толщины зуба	x_τ	-0,045
Угол делительного конуса	δ	77°
Степень точности	—	8-8 СТ СЭВ 186-75
Толщина зуба по хорде	$\bar{s}$	$5,72^{-0,126}_{-0,256}$
Высота до хорды	$\bar{h}_a$	2,065
Межосевой угол передачи	Σ	90°
Средний окружной модуль	m_m	4,256
Внешнее конусное расстояние	R_e	133,35
Среднее конусное расстояние	R	113,35
Средний делительный диаметр	d	221,296
Угол конуса впадин	δ_f	73°37'
Внешняя высота зуба	h_e	11
Обозначение чертежа сопряженного зубчатого колеса		26.052.ПВ.141.001

1 * Размер для справок.
2. Допускается замена данных для контроля.
3. Остальные технические требования по общим ТУ на изготовление подъемника.

Изм	Лист	№ докум.	Подп	Дата
Разраб.		Сарнугаев		4.04.85
Пров.		Искандеров		12.04.85
Т.контр.		Грош		19.04.85
Гл. инж. проекта		Нагаев		26.04.85
Н.контр.		Мышкин		29.04.85
Утв.		Филоненко		

3.820.2-44

26.058.ПВ.062.201

Колесо зубчатое коническое.

Лит.	Масса	Масштаб
А	5,4	1:2

Лист | Листов 1

Сталь 45 ГОСТ 1050-74**

Копировал: [signature] Формат А3

Инв. № подл. | Подп. и дата | Взам. инв. № | Инв. № дубл. | Подп. и дата

26.058.ПВ.092.017

Серия 3.820.2-44 Выпуск 14

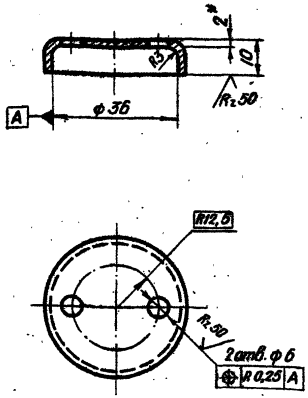

* Размер для справок.

Изм.	Лист	№ докум.	Подп.	Дата
Разраб.		Сарнугаев		4.04.83
Пров.		Искандеров		12.04.83
Т. контр.		Грош		19.04.83
Гл. инж. проекта		Нагаев		25.04.83
Н. контр.		Мышкин		22.04.83
Утв.		Филоненко		26.04.83

3.820.2-44

26.058.ПВ.092.017

Крышка отдушины.

Лит.	Масса	Масштаб
А	0.03	1:1

Лист | Листов 1

Лист 6-ПН-НО-2ГОСТ19903-74*
4-IV-НВСт3пс5ГОСТ16523-70

Копировал: Формат А4

Инв. № подл. | Подп. и дата | Взам. инв. № | Инв. № дубл. | Подп. и дата

26.058.ПВ.092.018

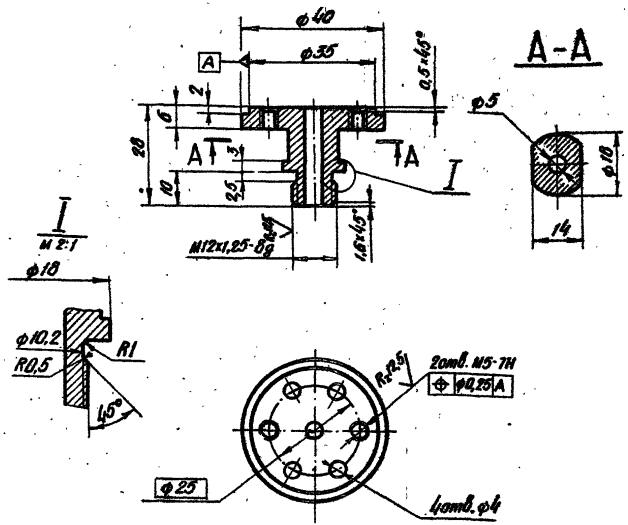

Изм.	Лист	№ докум.	Подп.	Дата
Разраб.		Сарнугаев		4.04.83
Пров.		Искандеров		12.04.83
Т. контр.		Грош		19.04.83
Гл. инж. проекта		Нагаев		25.04.83
Н. контр.		Мышкин		22.04.83
Утв.		Филоненко		26.04.83

3.820.2-44

26.058.ПВ.092.018

Корпус отдушины.

Лит.	Масса	Масштаб
А	0,08	1:1

Лист | Листов 1

Ст.3 сп.3 ГОСТ 380-71*

Копировал: Формат А4

Инв. № подл. | Подп. и дата | Взам. инв. № | Инв. № дубл. | Подп. и дата

26.058.ПВ.094.005

Серия 3.820.2-44 Выпуск 14

Rz 25 (√)

А–А

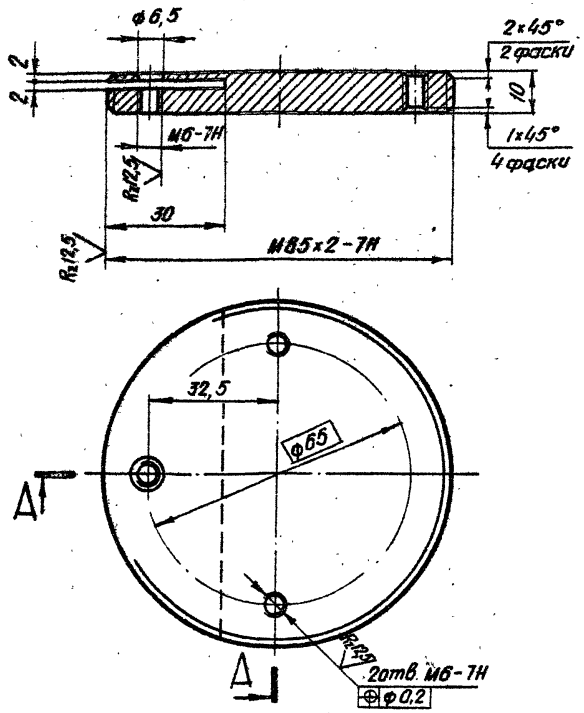

Изм.	Лист	№ докум.	Подп.	Дата
Разраб.		Сарнугаев		4.04.83
Пров.		Искандеров		12.04.83
Т. контр.		Грош		19.04.83
Гл. инж. проекта		Нагаев		25.04.83
Н. контр.		Мышкин		28.04.83
Утв.		Филоненко		26.04.83

3.820.2-44
26.058.ПВ.094.005

Диск регулировочный.

Лит.	Масса	Масштаб
А	0,41	1:1

Лист | Листов 1

Сталь 35 ГОСТ 1050-74**

Копировал: [signature] Формат А4

26.058.ПВ.094.006

Rz 25 (√)

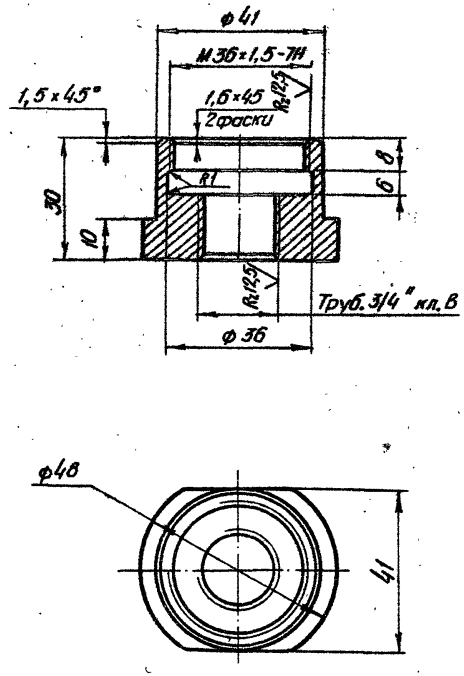

Изм.	Лист	№ докум.	Подп.	Дата
Разраб.		Сарнугаев		4.04.83
Пров.		Искандеров		12.04.83
Т. контр.		Грош		19.04.83
Гл. инж. проекта		Нагаев		25.04.83
Н. контр.		Мышкин		28.04.83
Утв.		Филоненко		26.04.83

3.820.2-44
26.058.ПВ.094.006

Гайка

Лит.	Масса	Масштаб
А	0,18	1:1

Лист | Листов 1

Сталь 35 ГОСТ 1050-74**

Копировал: [signature] Формат А4

Подп. и дата | Инв. № дубл. | Взам. инв. № | Подп. и дата | Инв. № подл.

Серия 3.820.2-44 Выпуск 14

26.058.ПВ.094.007

Rz 25 (√)

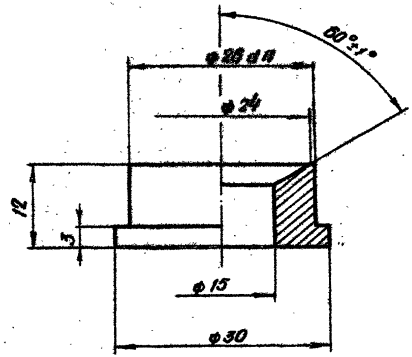

Изм.	Лист	№ докум.	Подп.	Дата	3.820.2-44 26.058.ПВ.094.007			
Разраб.		Сарнуегев		14.04.83	Втулка.	Лит.	Масса	Масштаб
Пров.		Искандеров		12.04.83		А	0.035	2:1
Т.контр.		Граш		19.04.83		Лист	Листов 1	
Гл.инж. проекта		Нагаев		25.04.83	Ст 3 сп.3 ГОСТ 380-71*			
Н.контр.		Мышкин		28.04.83				
Утв.		Филаненко		26.04.83				

Копировал: Формат А4

Инв.№ подл. | Подп. и дата | Взам. инв.№ | Инв.№ дубл. | Подп. и дата

26.058.ПВ.094.008

Rz 25 (√)

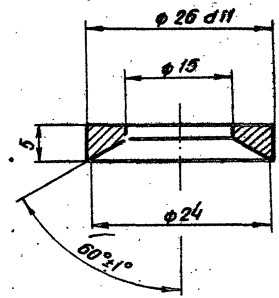

Изм.	Лист	№ докум.	Подп.	Дата	3.820.2-44 26.058.ПВ.094.008			
Разраб.		Сарнуегев		14.04.83	Втулка.	Лит.	Масса	Масштаб
Пров.		Искандеров		12.04.83		А	0,01	2:1
Т.контр.		Граш		19.04.83		Лист	Листов 1	
Гл.инж. проекта		Нагаев		25.04.83	Ст.3 пс.3 ГОСТ 380-71*			
Н.контр.		Мышкин		28.04.83				
Утв.		Филаненко		26.04.83				

Копировал: Формат А4

Инв.№ подл. | Подп. и дата | Взам. инв.№ | Инв.№ дубл. | Подп. и дата

26.058.ПВ.094.009

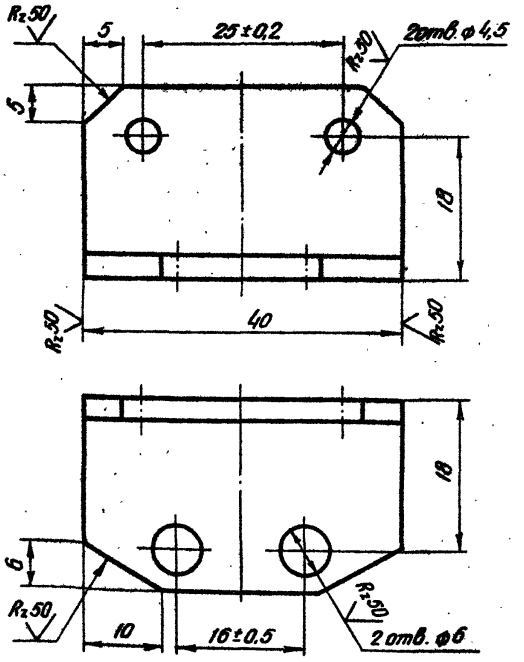

Изм.	Лист	№ докум.	Подп.	Дата
Разраб.		Сарнугаев		4.04.83
Пров.		Искандеров		12.04.83
Т. контр.		Грош		19.04.83
Гл. инж. проекта		Нагаев		25.04.83
Н. контр.		Мышкин		28.04.83
Утв.		Филоненко		26.04.83

3.820.2-44
26.058.ПВ.094.009

Уголок

Лит	Масса	Масштаб
А	0,036	2:1
Лист	Листов 1	

Уголок Б25×25×3 ГОСТ 8509-72*
ВСт3пс5-1 ГОСТ 535-79

Копировал: Формат А4

26.058.ПВ.094.010

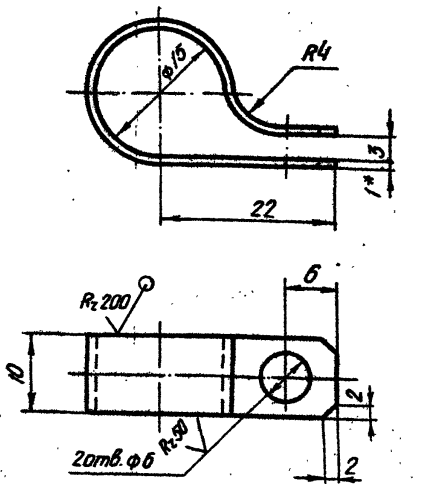

1. * Размер для справок.

Изм.	Лист	№ докум.	Подп.	Дата
Разраб.		Сарнугаев		4.04.83
Пров.		Искандеров		12.04.83
Т. контр.		Грош		19.04.83
Гл. инж. проекта		Нагаев		25.04.83
Н. контр.		Мышкин		28.04.83
Утв.		Филоненко		26.04.83

3.820.2-44
26.058.ПВ.094.010

Хомут

Лит	Масса	Масштаб
А	0,005	2:1
Лист	Листов 1	

Лист Б-ПН-НО-1 ГОСТ 19903-74*
4-IV-НВ Ст3пс5 ГОСТ 16523-70*

Копировал: Формат А4

Серия 3.820.2-44 Выпуск 14

26.058.ПВ.094.011

Rz 50 (√)

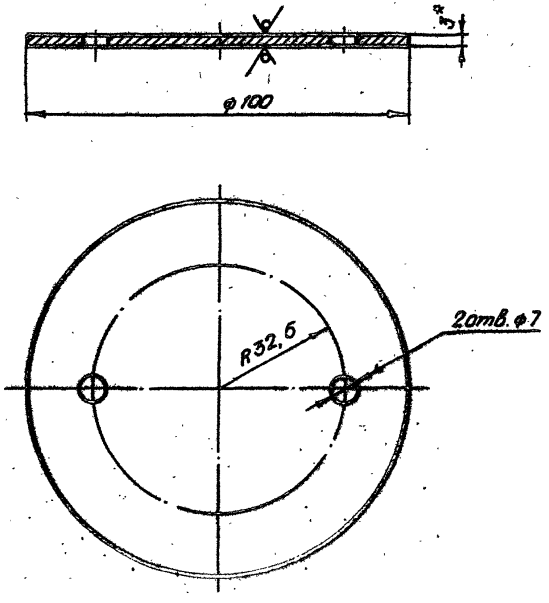

Размер для справок.

Изм.	Лист	№ докум.	Подп.	Дата
Разраб.		Сарнугаев		4.01.83.
Пров.		Искандеров		12.01.83.
Т.контр.		Грош		19.01.83.
Гл.инж. проекта		Нагаев		25.01.83.
Н.контр.		Мышкин		28.01.83.
Утв.		Филоненко		26.01.83.

3.820.2-44

26.058.ПВ.094.011

Крышка

Лит.	Масса	Масштаб
А	0,18	1:1

Лист | Листов 1

Лист 6-ПН-НО-3ГОСТ 19903-74*
4-IV-НВСт.3пс.5 ГОСТ 16523-70*

Копировал: [illegible] Формат А4

Инв.№ подл. | Подп. и дата | Взам.инв.№ | Инв.№ дубл. | Подп. и дата

26.058.ПВ.094.012

Rz 50 (√)

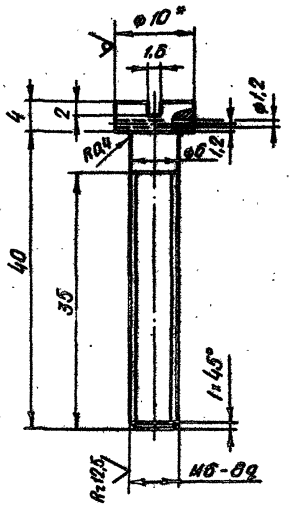

Размер для справок.

Изм.	Лист	№ докум.	Подп.	Дата
Разраб.		Сарнугаев		4.01.83.
Пров.		Искандеров		12.01.83.
Т.контр.		Грош		19.01.83.
Гл.инж. проекта		Нагаев		25.01.83.
Н.контр.		Мышкин		28.01.83.
Утв.		Филоненко		26.01.83.

3.820.2-44

26.058.ПВ.094.012

Винт

Лит.	Масса	Масштаб
А	0,012	2:1

Лист | Листов 1

Круг 10-В-ГОСТ 2590-71*
БСт.3пс.5-1-II ГОСТ 535-79

Копировал: [illegible] Формат А4

Инв.№ подл. | Подп. и дата | Взам.инв.№ | Инв.№ дубл. | Подп. и дата

26.058.ПВ.121.002

Серия 3.820.2-44 Выпуск 14

Rz 25 (√)

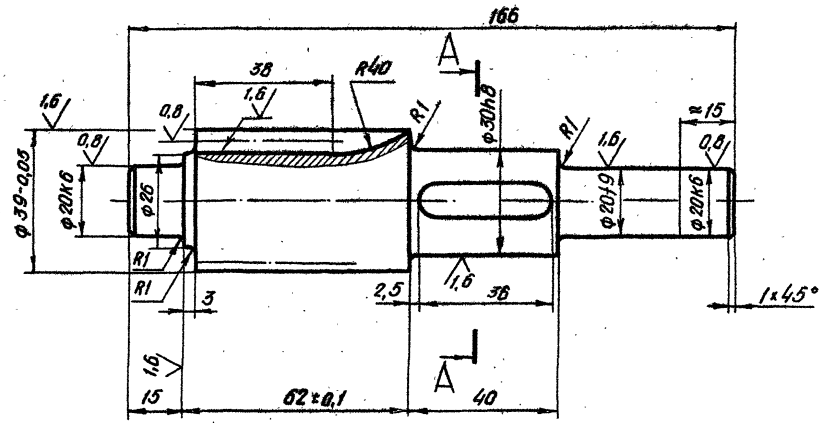

Модуль	m	2,5
Число зубьев	z,	13
Нормальный исходный контур	—	ГОСТ 13755-81
Коэффициент смещения	x	+0,3
Степень точности.	—	8-В ГОСТ 1643-81
Постоянная корда зуба	$\bar{S}_c$	$3,950^{-0,100}_{-0,200}$
Высота до постоянной хорды зуба.	$\bar{h}_c$	2,531
Длина общей нормали.	W_i	$12,038^{-0,108}_{-0,176}$
Делительный диаметр.	d	32,5
Обозначение чертежа сопряженного колеса		26.058.ПВ.121.005

1. Смещение и перекос шпоночного паза относительно оси вала не более допуска на ширину шпоночного паза.
2. Допускается замена данных для контроля.
3. Остальные технические требования по общим ТУ на изготовление подшипника.

А–А

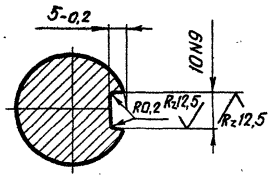

Изм.	Лист	№ докум.	Подп.	Дата
Разраб.		Сарнугаев		11.04.83
Пров.		Искандеров		12.04.83
Т. контр.		Грош		19.04.83
Гл. инж. проекта		Нагаев		25.04.83
Н. контр.		Мышкин		28.04.83
Утв.		Филаненко		26.04.83

3.820.2-44
26.058.ПВ.121.002

Вал-шестерня.

Лит.	Масса	Масштаб
А	0,77	1:1
Лист	Листов 1	

Сталь 40х ГОСТ 4543-71*

Копировал:

Формат А3

Инв. № подл. | Подп. и дата | Взам. инв. № | Инв. № дубл. | Подп. и дата

26.058.ПВ.121.003

Серия 3.820.2-44 Выпуск 14

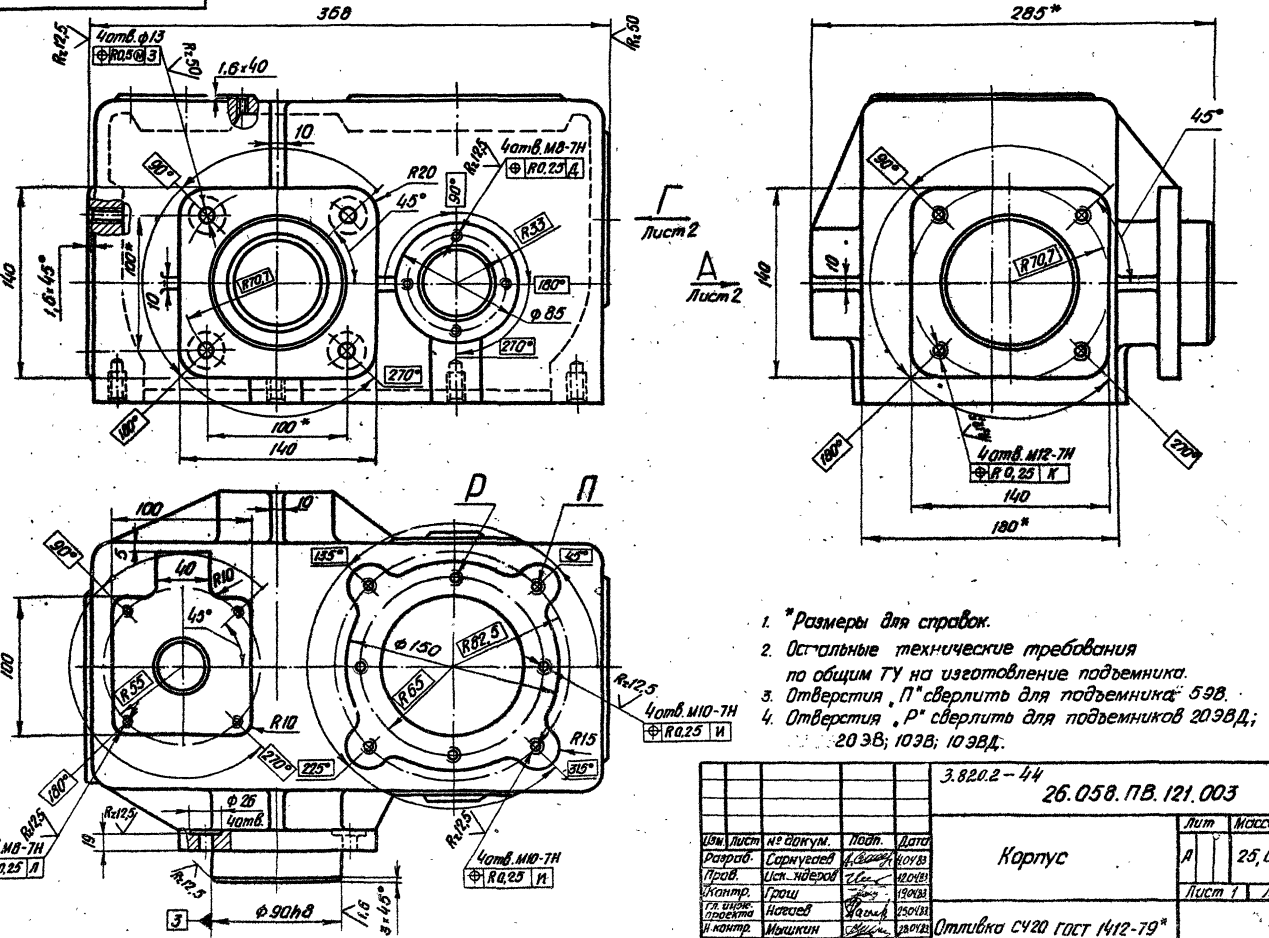

1. *Размеры для справок.
2. Остальные технические требования по общим ТУ на изготовление подъемника.
3. Отверстия „П" сверлить для подъемника 5ЭВ.
4. Отверстия „Р" сверлить для подъемников 20ЭВД; 20ЭВ; 10ЭВ; 10ЭВД.

Изм.	Лист	№ докум.	Подп.	Дата
Разраб.		Сарнугаев		4.04.83
Пров.		Искандеров		12.04.83
Контр.		Грош		19.04.83
Гл. инж. проекта		Нагаев		25.04.83
Н.контр.		Мышкин		28.04.83
Утв.		Филаненко		26.04.83

3.820.2-44

26.058.ПВ.121.003

Корпус

Лит	Масса	Масштаб
А	25,0	1:2,5

Лист 1 Листов 2

Отливка СЧ20 ГОСТ 1412-79*

Копировал: Формат А3

Инв. № подл. | Подп. и дата | Взам. инв. № | Инв. № дубл. | Подп. и дата

26.058.ПВ.121.003

Серия 3.820.2-44 Выпуск 14

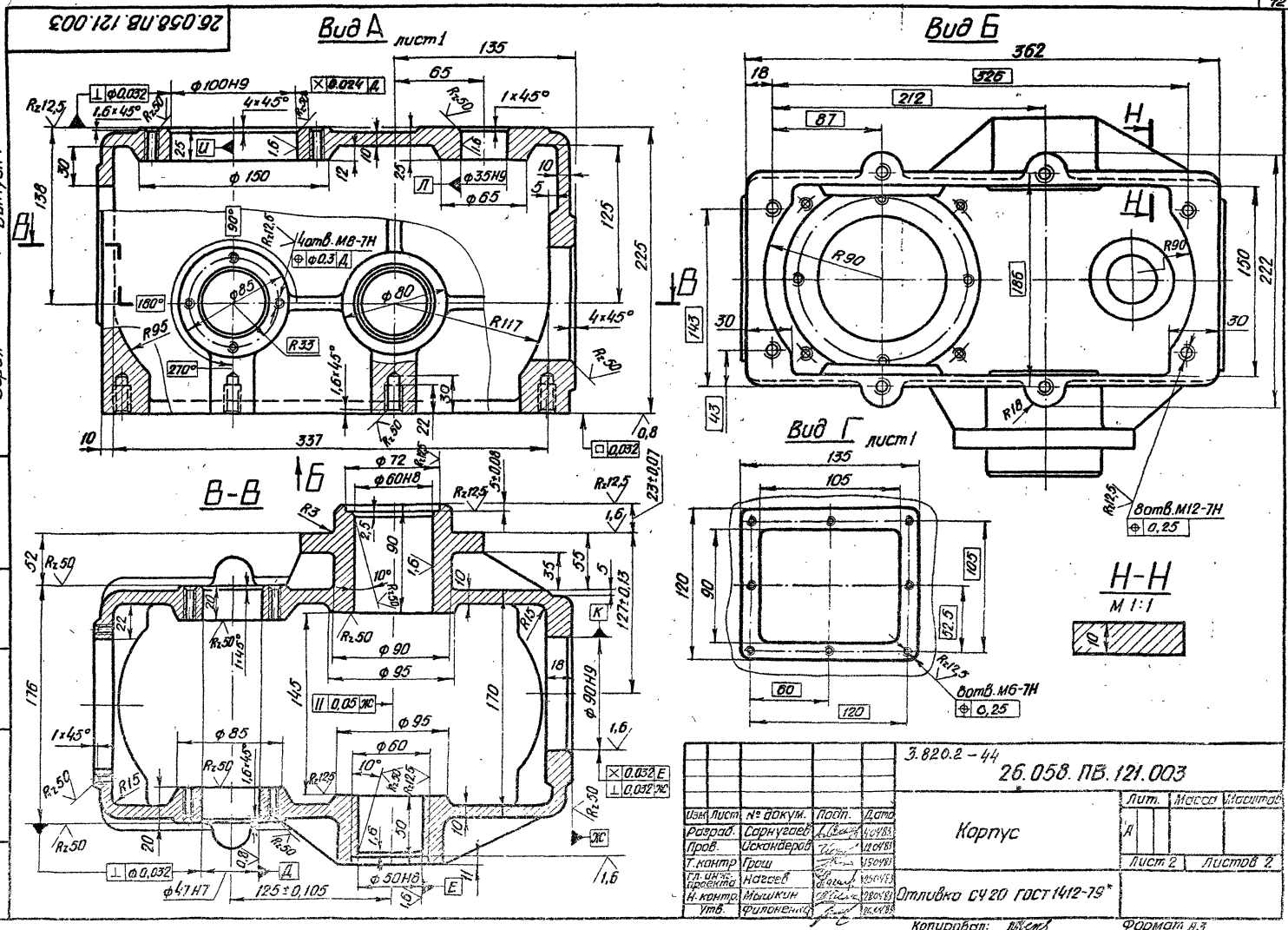

Изм.	Лист	№ докум.	Подп.	Дата
Разраб.		Сарнугаев		4.04.83
Пров.		Искандеров		12.04.83
Т. контр.		Грош		15.04.83
Гл. инж. проекта		Нагаев		25.04.83
Н. контр.		Мышкин		28.04.83
Утв.		Филоненко		26.04.83

3.820.2-44

26.058.ПВ.121.003

Корпус

Лит.	Масса	Масштаб
А		

Лист 2 Листов 2

Копировал: Формат А3

Инв. № подл. | Подп. и дата | Взам. инв. № | Инв. № дубл. | Подп. и дата

26.058.ПВ.121.004

Серия 3.820.2-44 Выпуск 14

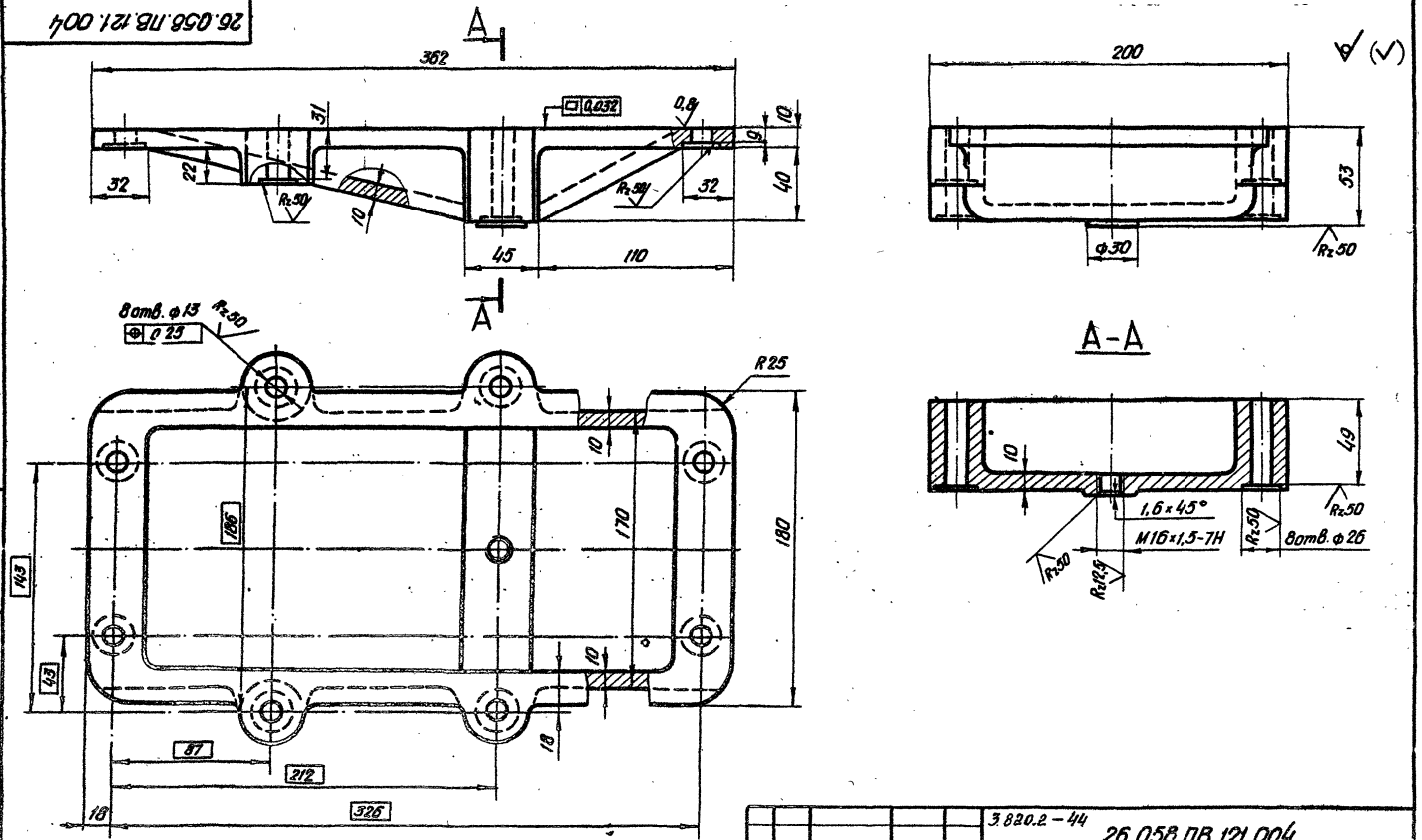

					3.820.2-44 26.058.ПВ.121.004			
Изм.	Лист	№ докум.	Подп.	Дата	Поддон.	Лит	Масса	Масштаб
Разраб.		Сарнугаев		4.04.83		Я	9,3	1:2
Пров.		Искандеров		12.04.83		Лист	Листов 1	
Т. контр.		Грош		19.04.83				
Гл. инж. проекта		Нагаев		25.04.83	Отливка СЧ20 ГОСТ 1412-79*			
Н. контр.		Мышкин		26.04.83				
Утв.		Филоненко		26.04.83				

Копировал: Формат А3

Инв. № подл. | Подп. и дата | Взам. инв. № | Инв. № дубл. | Подп. и дата

26.058.ПВ.121.005

Серия 3.820.2-44 Выпуск 14

Б-Б развернуто

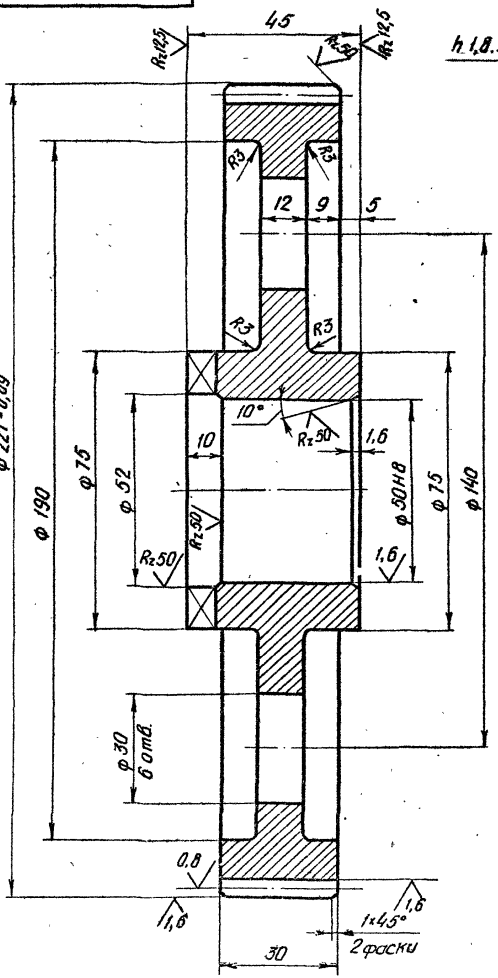

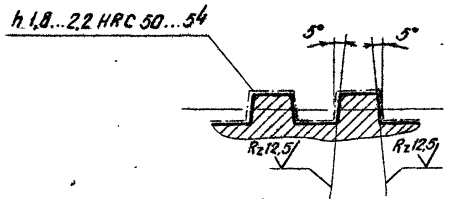

Вид А

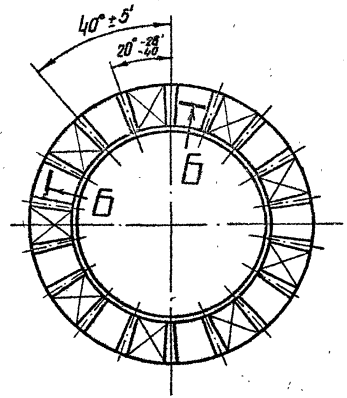

Модуль	m	2,5
Число зубьев	z	87
Нормальный исходный контур	—	ГОСТ 13755-81
Коэффициент смещения	x	-0,3
Степень точности	—	8-В ГОСТ 1643-81
Постоянная хорда зуба	$\bar{S}c$	$2,986^{-0.160}_{-0.300}$
Высота до постоянной хорды зуба	$\bar{h}_c$	1,170
Длина общей нормали	W	$65,2650^{-0.167}_{-0.261}$
Делительный диаметр	d	217,5
Обозначение чертежа сопряжений шестерни		26.058.ПВ.121.002

1. Допускается замена данных для контроля.

Изм.	Лист	№ докум.	Подп.	Дата
Разраб.		Сарнугаев		11.01.83
Пров.		Искандеров		12.01.83
Т.контр.		Грош		13.01.83
Гл.инж.-проекта		Нагаев		25.01.83
Н.контр.		Мышкин		25.01.83
Утв.		Филоненко		26.01.83

3.820.2-44 26.058.ПВ.121.005

Колесо зубчатое цилиндрическое

Лит.	Масса	Масштаб
А	5,8	1:1

Лист | Листов 1

Сталь 45 ГОСТ 1050-74**

Копировал: Котеев

Формат А3

Инв. № подл. | Подп. и дата | Взам. инв. № | Инв. № дубл. | Подп. и дата

26.058.ПВ.121.006

Серия 3.820.2-44 Выпуск 14

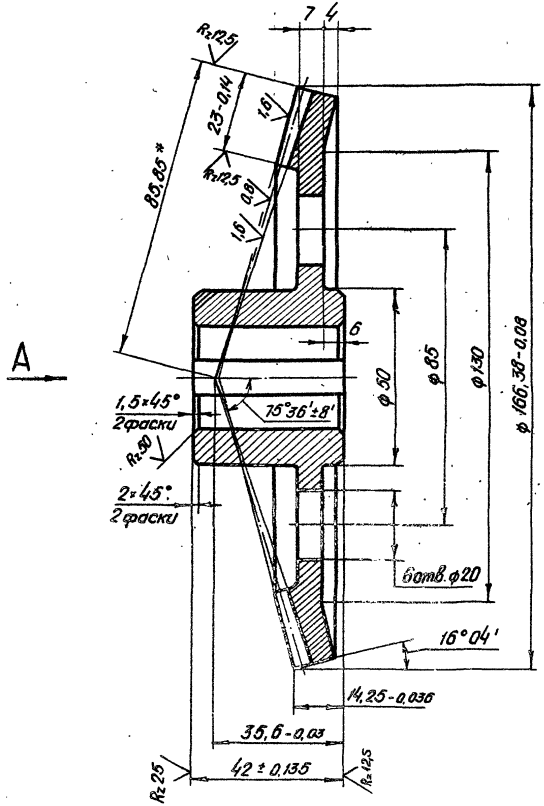

Вид А повернуто

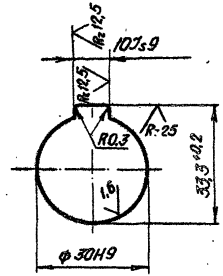

Модуль	m_e	2,5
Число зубьев	Z	66
Тип зуба	—	прямой
Исходный контур	—	ГОСТ 13754-81
Коэффициент смещения	X_e	0
Коэффициент изменения толщины зуба	X_τ	-0,038
Угол делительного конуса	δ	73°56'
Степень точности	—	8-В СТ СЭВ 186-75
Толщина зуба по хорде	$\bar{S}$	$3{,}468^{-0{,}126}_{-0{,}256}$
Высота до хорды	$\bar{h}_c$	1,869
Межосевой угол передачи	Σ	90°
Средний окружной модуль	m_m	2,165
Внешнее конусное расстояние	R_e	85,85
Среднее конусное расстояние	R	74,35
Средний делительный диаметр	d	142,897
Угол конуса впадин	δ_f	71°56'
Внешняя высота зуба	h_e	5,5
Обозначение чертежа сопряженной шестерни		26.058.ПВ.131.102

1. Допускается замена данных для контроля.
2. Остальные технические требования по общим ТУ на изготовление подъемника.
3. * Размер для справок.

Изм.	Лист	№ докум.	Подп.	Дата
Разраб.		Сарнчаев		4.04.83
Пров.		Искандеров		12.04.83
Т.контр.		Грош		19.04.83
Гл. инж. проекта		Нагаев		25.04.83
Н.контр.		Мышкин		28.04.83
Утв.		Филоненко		26.04.83

3.820.2-44

26.058.ПВ.121.006

Колесо зубчатое. коническое.

Лит.	Масса	Масштаб
А	2,07	1:1

Лист | Листов 1

Сталь 45 ГОСТ 1050-74 *

Копировал: [illegible]

Формат А3

Инв. № подл. | Подп. и дата | Взам. инв. № | Инв. № дубл. | Подп. и дата

26.058.ПВ.121.007

Серия 3.820.2-44 Выпуск 14

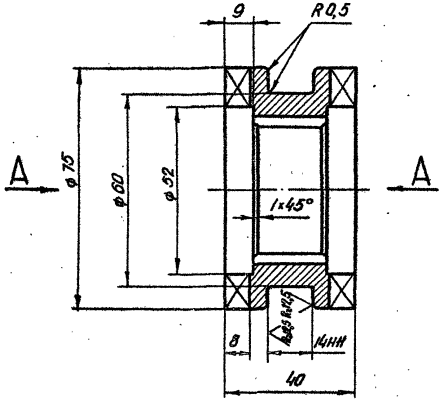

Вид А

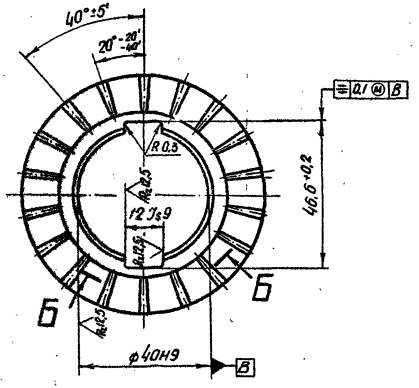

Б - Б развернуто

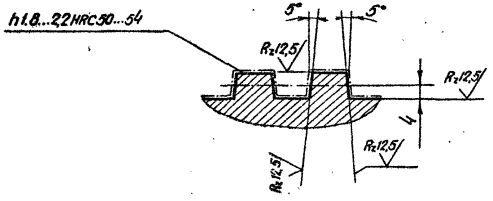

1. Смещение и перекос шпоночного паза относительно оси отверстия не более допуска на ширину шпоночного паза.
2. Остальные технические требования по общим ТУ на изготовление подъемника.

Изм	Лист	№ докум.	Подп.	Дата	3.820.2-44 26.058.ПВ.121.007			
Разраб.		Сарнугаев		4.04.83	Муфта кулачковая.	Лит.	Масса	Масштаб
Пров.		Искандеров		12.04.83		А	0,5	1:1
Т-контр.		Граш		19.04.83		Лист	Листов 1	
Гл. инж. проекта		Нагаев		25.04.83	Сталь 40Х ГОСТ 4543-71*			
Н контр.		Мышкин		28.04.83				
Утв.		Филоненко		26.04.83				

Копировал: [illegible] Формат А3

Инв. № подл. | Подп. и дата | Взам. инв. № | Инв. № дубл. | Подп. и дата

Серия 3.820.2-44 Выпуск 14

Инв.№ подл. | Подп. и дата | Взам. инв.№ | Инв.№ дубл. | Подп. и дата

26.058.ПВ.121.008

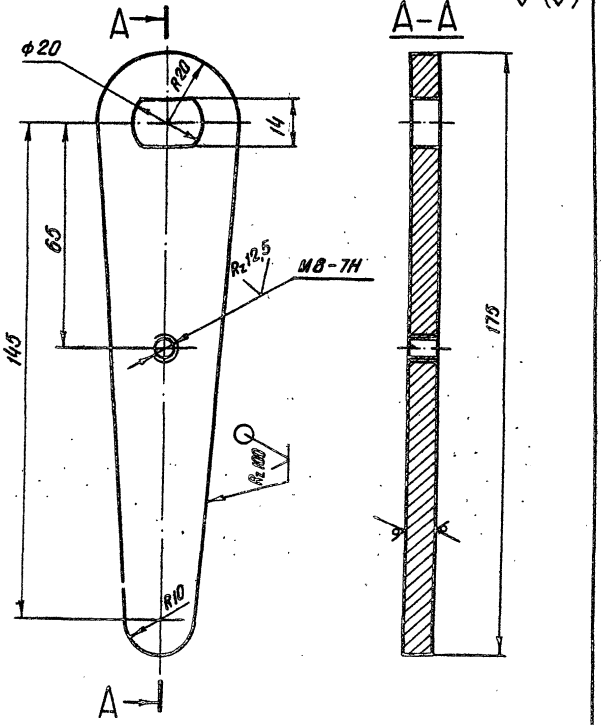

Изм.	Лист	№ докум.	Подп.	Дата	3.820.2-44 26.058.ПВ.121.008			
Разраб.		Сарнугаев		4.04.83	Рукоятка	Лит.	Масса	Масштаб
Пров.		Исканderов		12.04.83		А	0,2	1:1
Т.контр.		Грош		19.04.83		Лист	Листов 1	
Гл.инж. проекта		Нагаев		25.04.83	Лист			
Н.контр.		Машкин		28.04.83	6-ЛН-НО-3 ГОСТ 19903-74* / В ст.3 пс.5 ГОСТ 14637-79			
Утв.		Филоненко		28.04.83				

Копировал: Формат А4

Инв.№ подл. | Подп. и дата | Взам. инв.№ | Инв.№ дубл. | Подп. и дата

26.058.ПВ.121.009

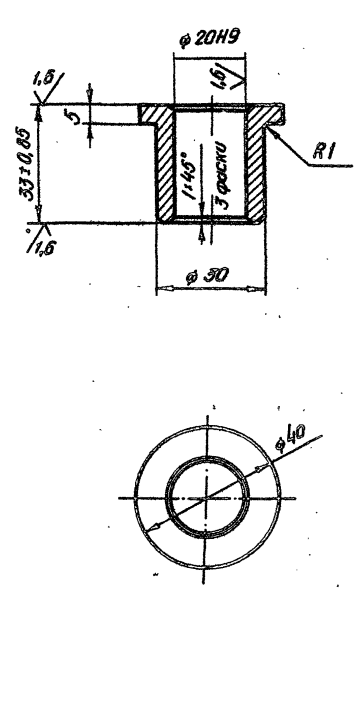

Изм.	Лист	№ докум.	Подп.	Дата	3.820.2-44 26.058.ПВ.121.009			
Разраб.		Сарнугаев		4.04.83	Втулка	Лит.	Масса	Масштаб
Пров.		Иск'ндеров		12.04.83		А	0,1	1:1
Т.контр.		Грош		19.04.83		Лист	Листов 1	
Гл.инж. проекта		Нагаев		25.04.83	Ст.3 пс.3. ГОСТ 380-71*			
Н.контр.		Машкин		28.04.83				
Утв.		Филоненко		28.04.83				

Копировал: Формат А4

Серия 3.820.2-44 Выпуск 14

26.058.ПВ.121.010

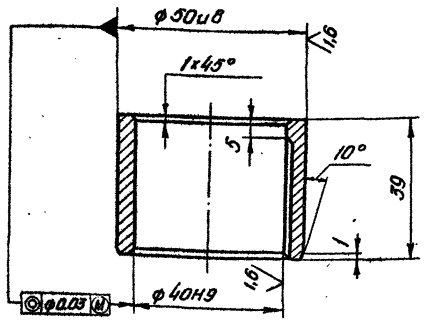

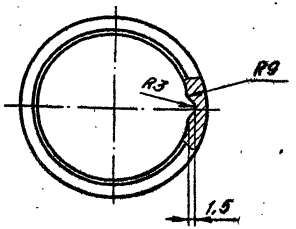

Изм.	Лист	№ докум.	Подп.	Дата
Разраб.		Сарнуглев		4.04.83
Пров.		Искандеров		12.04.83
Т.контр.		Грош		19.04.83
Гл.инж. проекта		Нагаев		25.04.83
Н.контр.		Мышкин		28.04.83
Утв.		Филоненко		4.05.83

3.820.2-44
26.058.ПВ.121.010

Втулка

Лит.	Масса	Масштаб
А	0,2	1:1
Лист	Листов 1	

Отливка АЧС-3 ГОСТ 1585-79

Копировал: Ковелёв Формат А4

Инв. № подл. | Подп. и дата | Взам. инв. № | Инв. № дубл. | Подп. и дата

26.058.ПВ.121.011

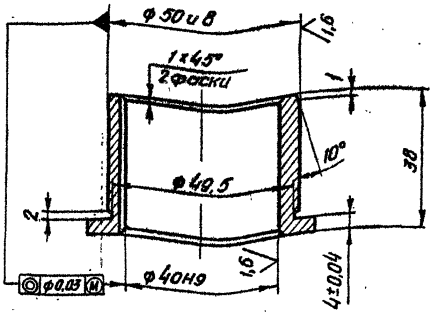

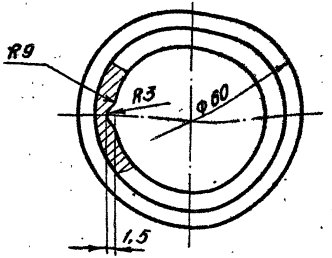

Изм.	Лист	№ докум.	Подп.	Дата
Разраб.		Сарнуглев		4.04.83
Пров.		Искандеров		12.04.83
Т.контр.		Грош		19.04.83
Гл.инж. проекта		Нагаев		25.04.83
Н.контр.		Мышкин		28.04.83
Утв.		Филоненко		4.05.83

3.820.2-44
26.058.ПВ.121.011

Втулка

Лит.	Масса	Масштаб
А	0,23	1:1
Лист	Листов 1	

Отливка АЧС-3 ГОСТ 1585-79

Копировал: Ковелёв Формат А4

Инв. № подл. | Подп. и дата | Взам. инв. № | Инв. № дубл. | Подп. и дата

Серия 3.820.2-44 Выпуск 14

26.058.ПВ.121.012

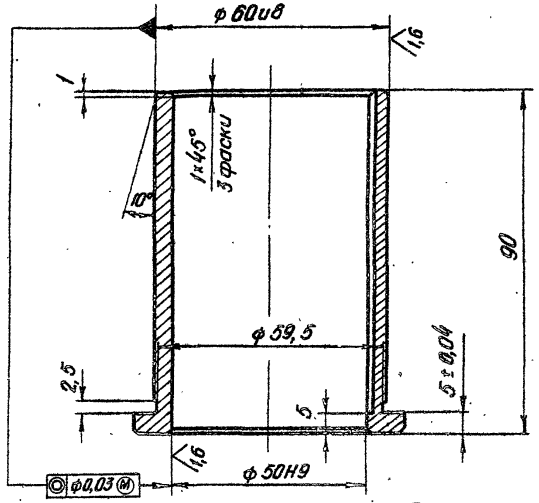

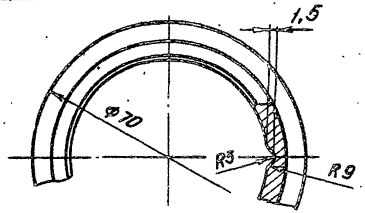

					3.820.2-44		
					26.058.ПВ.121.012		
Изм.	Лист	№ докум.	Подп.	Дата	Втулка	Лит.	Масса	Масштаб
Разраб.		Сарнуглев		4.04.83		А	0,6	1:1
Пров.		Исканверов		4.04.83		Лист	Листов 1
Т.контр.		Грош		19.04.83			
Гл.инж. проекта		Нагаев		25.04.83			
Н.контр.		Мышкин		25.04.83	Отливка А4С-3 ГОСТ 1585-79		
Утв.		Филоненко		25.04.83			

Копировал: Формат А4

26.058.ПВ.121.013

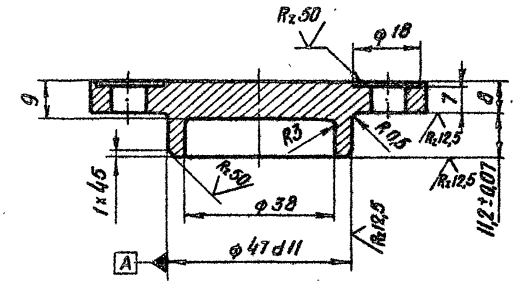

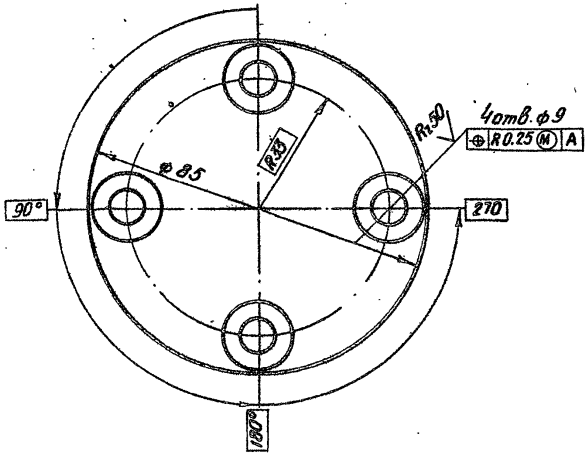

					3.820.2-44		
					26.058.ПВ.121.013		
Изм.	Лист	№ докум.	Подп.	Дата	Крышка	Лит.	Масса	Масштаб
Разраб.		Сарнуглев		4.04.83		А	0,4	1:1
Пров.		Исканверов		4.04.83		Лист	Листов 1
Т.контр.		Грош		19.04.83			
Гл.инж. проекта		Нагаев		25.04.83			
Н.контр.		Мышкин		25.04.83	Отливка СЧ20 ГОСТ 1412-79*		
Утв.		Филоненко		25.04.83			

Копировал: Формат А4

Инв.№ подл. | Подп. и дата | Взам. инв.№ | Инв.№ дубл. | Подп. и дата

Серия 3.820.2-44 Выпуск 14

26.058.ПВ.121.014

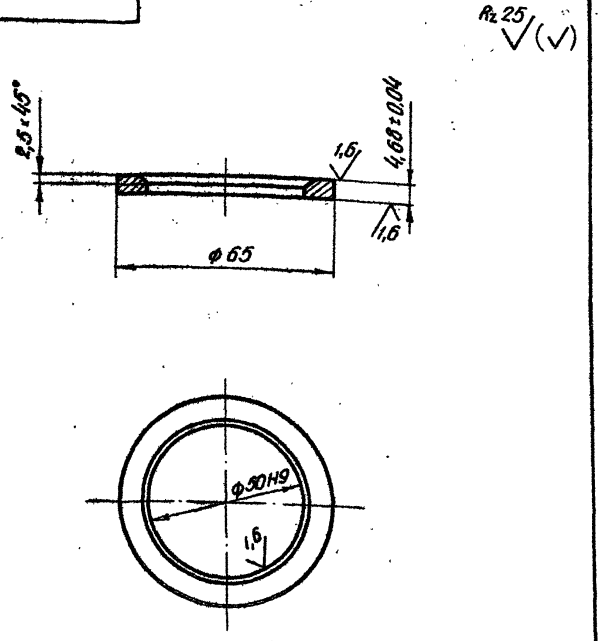

Изм.	Лист	№ докум.	Подп.	Дата
Разраб.		Сарнугаев		4.04.83
Пров.		Искандеров		12.04.83
Т.контр.		Грош		14.04.83
Гл. инж. проекта		Нагаев		25.04.83
Н.контр.		Мышкин		28.04.83
Утв.		Филоненко		26.04.83

3.820.2-44

26.058.ПВ.121.014

Кольцо

Лит	Масса	Масштаб
А	0,05	1:1

Лист | Листов 1

Ст.3 сп.3 ГОСТ 380-71*

Копировал: [signature] Формат А4

Инв. № подл. | Подп. и дата | Взам. инв. № | Инв. № дубл. | Подп. и дата

26.058.ПВ.121.015

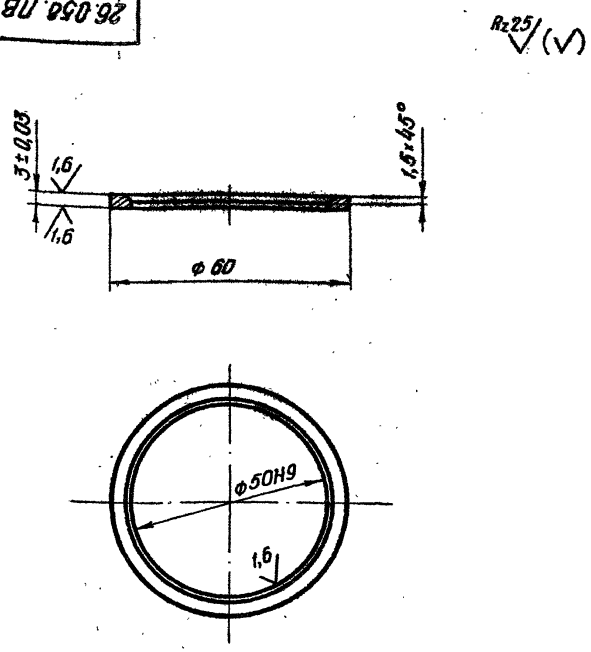

Изм.	Лист	№ докум.	Подп.	Дата
Разраб.		Сарнугаев		4.04.83
Пров.		Искандеров		12.04.83
Т.контр.		Грош		14.04.83
Гл. инж. проекта		Нагаев		25.04.83
Н.контр.		Мышкин		28.04.83
Утв.		Филоненко		26.04.83

3.820.2-44

26.058.ПВ.121.015

Кольцо

Лит.	Масса	Масштаб
А	0,02	1:1

Лист | Листов 1

Ст.3 сп.3 ГОСТ 380-71*

Копировал: [signature] Формат А4

Инв. № подл. | Подп. и дата | Взам. инв. № | Инв. № дубл. | Подп. и дата

Серия 3.820.2-44 Выпуск 14

26.058.ПВ.121.016

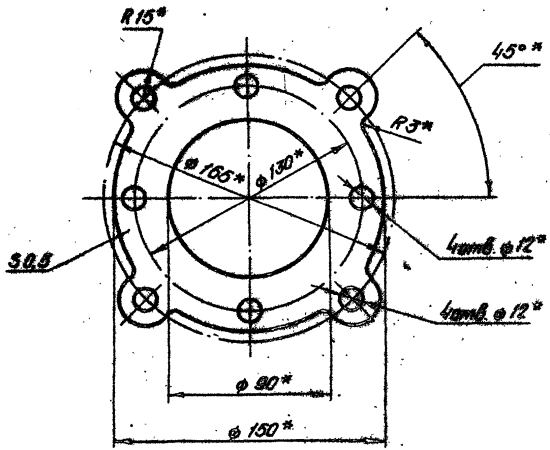

* Размеры, обеспеч. инстр.

Изм.	Лист	№ докум.	Подп.	Дата
Разраб.		Сарнугаев		4.04.83.
Пров.		Искандеров		12.04.83.
Т.контр.		Грош		19.04.83.
Гл.инж. проекта		Нагаев		25.04.83.
Н.контр.		Мышкин		28.04.83.
Утв.		Филоненко		26.04.83.

3.820.2-44
26.058.ПВ.121.016

Прокладка

Лит.	Масса	Масштаб
А	0,004	1:2

Лист | Листов 1

Картон прокладочный марки А ГОСТ 9347-74*

Копировал: [illegible] Формат А4

Инв. № подл. | Подп. и дата | Взам. инв. № | Инв. № дубл. | Подп. и дата

26.058.ПВ.121.017

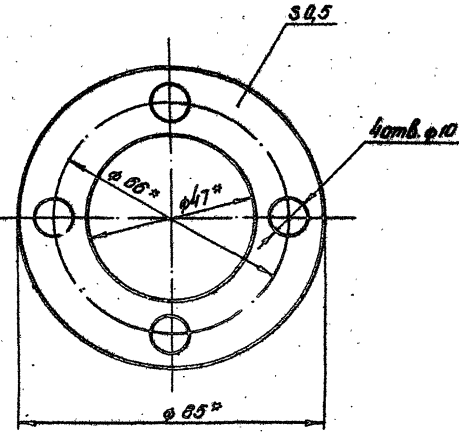

* Размеры, обеспеч. инстр.

Изм.	Лист	№ докум.	Подп.	Дата
Разраб.		Сарнугаев		4.04.83.
Пров.		Искандеров		12.04.83.
Т.контр.		Грош		19.04.83.
Гл.инж. проекта		Нагаев		25.04.83.
Н.контр.		Мышкин		28.04.83.
Утв.		Филоненко		26.04.83.

3.820.2-44
26.058.ПВ.121.017

Прокладка

Лит.	Масса	Масштаб
А	0,002	1:1

Лист | Листов 1

Картон прокладочный марки А ГОСТ 9347-74*

Копировал: [illegible] Формат А4

Инв. № подл. | Подп. и дата | Взам. инв. № | Инв. № дубл. | Подп. и дата

Rz 25 (V)

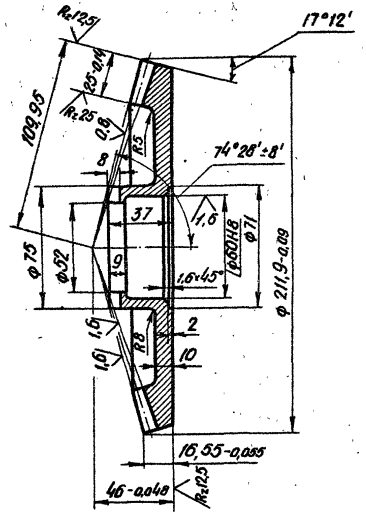

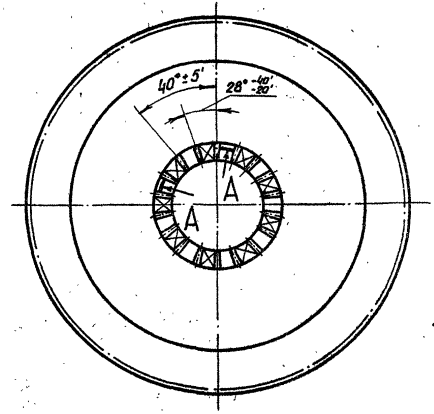

А – А развернуто
М 1:1

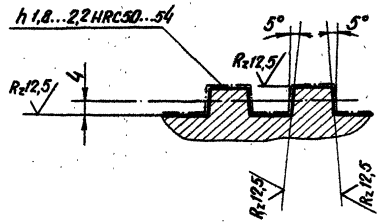

Модуль	m_e	5
Число зубьев	z	42
Тип зуба	—	прямой
Исходный контур	—	ГОСТ 13754-81
Коэффициент смещения	x_e	-0,362
Коэффициент изменения толщины зуба.	x_τ	-0,036
Угол делительного конуса	δ	72°48'
Степень точности.	—	8-В ст СЭВ 186-75
Толщина зуба по хорде	$\bar{s}$	$5,77^{-0,126}_{-0,296}$
Высота до хорды.	$\bar{h}_a$	2,14
Межосевой угол передачи	Σ	90°
Средний окружной модуль	m_m	4,431
Внешнее конусное расстояние	R_e	109,95
Среднее конусное расстояние	R	97,415
Средний делительный диаметр	d	186,118
Угол конуса впадин	δ_f	68°44'
Внешняя высота зуба	h_e	11
Обозначение чертежа сопряженной шестерни.		26.058.ПВ.042.101

Допускается замена данных для контроля.

Изм.	Лист	№ докум.	Подп.	Дата
Разраб.		Сорнугаев		4.01.83
Пров.		Искандеров		12.01.83
Т. контр.		Грош		13.01.83
Гл. инж. проекта		Нагаев		25.01.83
Н. контр.		Мышкин		21.01.83
Утв.		Филоненко		21.01.83

3.820.2-44 26.058.ПВ.121.201

Колесо зубчатое коническое.

Лит	Масса	Масштаб
Б	3,7	1:2
Лист	Листов 1	

Сталь 45 ГОСТ 1050-74**

Копировал:

Формат А3

Инв. № подл. | Подп. и дата | Взам. инв. № | Инв. № дубл. | Подп. и дата

26.058.ПВ.121.103

Rz 25 (▽)

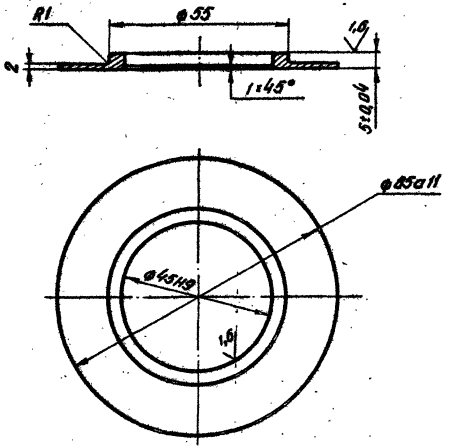

Изм.	Лист	№ докум.	Подп.	Дата
Разраб.		Сорнугелев		11.04.83
Пров.		Исканделов		12.04.83
Т.контр.		Грош		19.04.83
Гл.инж. проекта		Нагелев		25.04.83
Н.контр.		Мошкин		25.04.83
Утв.		Филоненко		26.04.83

3.820.2-44
26.058.ПВ.121.103

Шайба

Лит.	Масса	Масштаб
А	0,063	1:1

Лист | Листов 1

Ст.3. пс3. ГОСТ 380-71*

Копировал: | Формат А4

26.058.ПВ.121.202

Rz 50 (▽)

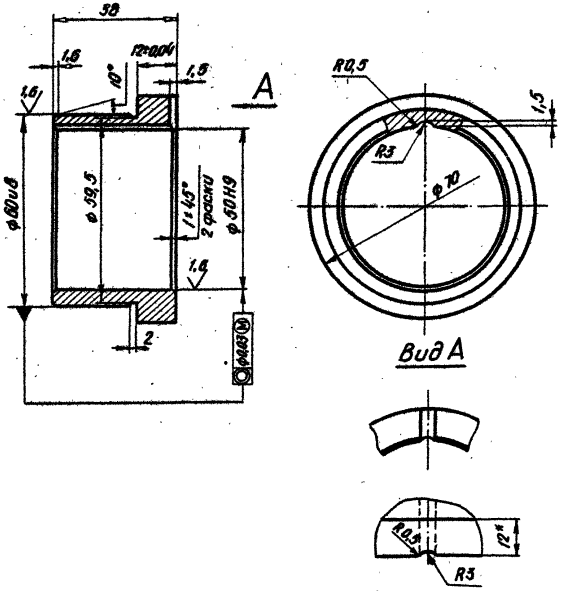

Изм.	Лист	№ докум.	Подп.	Дата
Разраб.		Сорнугелев		11.04.83
Пров.		Исканделов		12.04.83
Т.контр.		Грош		19.04.83
Гл.инж. проекта		Нагелев		25.04.83
Н.контр.		Мошкин		25.04.83
Утв.		Филоненко		26.04.83

3.820.2-44
26.058.ПВ.121.202

Втулка.

Лит.	Масса	Масштаб
А	0,26	1:1

Лист | Листов 1

Отливка ЯЧС-3 ГОСТ 1585-79

Копировал: | Формат А4

Серия 3.820.2-44 Выпуск 14

26.058.ПВ.121.301

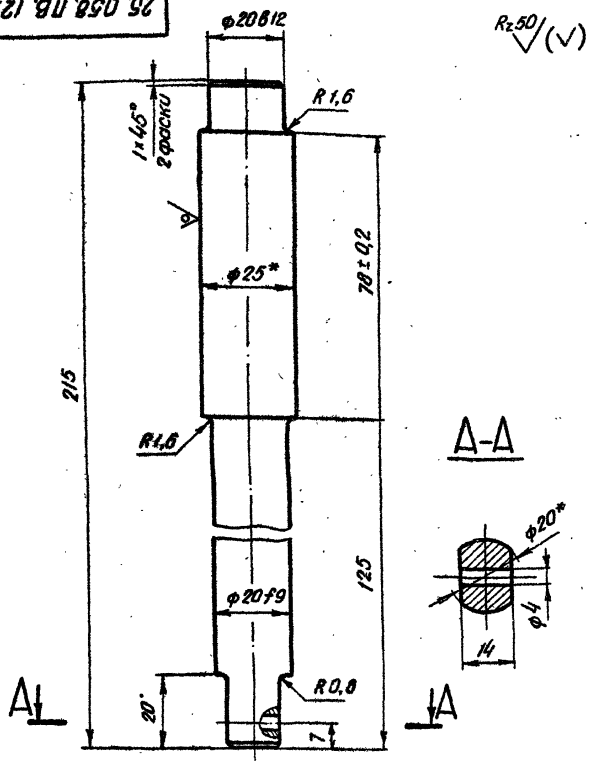

* Размеры для справок.

Изм.	Лист	№ докум.	Подп.	Дата
Разраб.		Сарнугаев		4.04.83
Пров.		Искандеров		12.04.83
Т. контр.		Грош		19.04.83
Гл. инж. проект.		Нагаев		25.04.83
Н. контр.		Мошкин		28.04.83
Утв.		Филоненко		26.04.83

3.820.2-44
26.058.ПВ.121.301

Валик

Лит.	Масса	Масштаб
А	0,6	1:1

Лист | Листов 1

Круг 25-В-ГОСТ 2590-71*
Б Ст3пс5-1-II ГОСТ 535-79

Копировал | Формат А4

Инв. № подл. | Подп. и дата | Взам. инв. № | Инв. № дубл. | Подп. и дата

26.058.ПВ.121.303

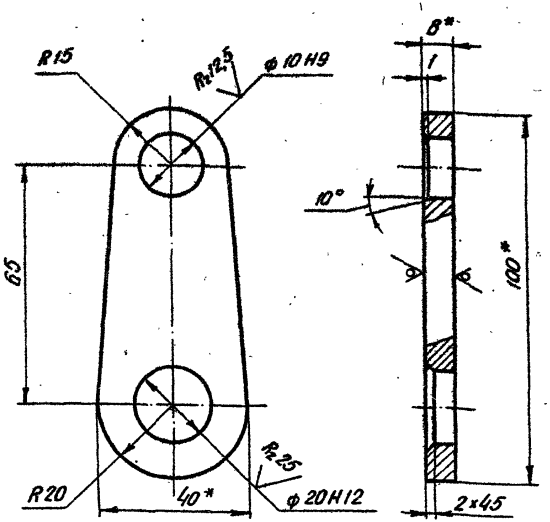

1. *Размеры для справок.
2. Остальные технические требования по общим ТУ на изготовление подъемника.

Изм.	Лист	№ докум.	Подп.	Дата
Разраб.		Сарнугаев		4.04.83
Пров.		Искандеров		12.04.83
Т. контр.		Грош		19.04.83
Гл. инж. проекта		Нагаев		25.04.83
Н. контр.		Мошкин		28.04.83
Утв.		Филоненко		26.04.83

3.820.2-44
26.058.ПВ.121.303

Щека

Лит.	Масса	Масштаб
А	0,15	1:1

Лист | Листов 1

Полоса 6-В×40 ГОСТ 103-76
Вст3пс5-1 ГОСТ 535-79

Копировал | Формат А4

Инв. № подл. | Подп. и дата | Взам. инв. № | Инв. № дубл. | Подп. и дата

Серия 3.820.2-44 Выпуск 14

26.058. ПВ. 121.401

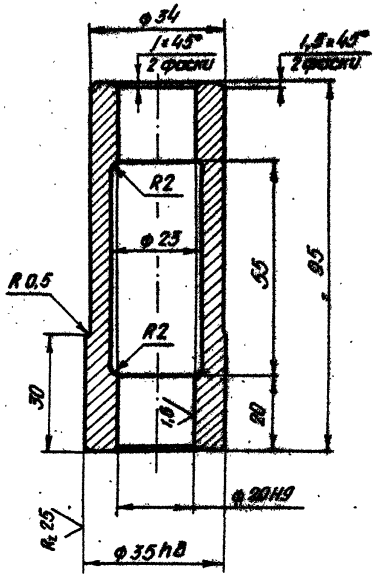

Изм.	Лист	№ докум.	Подп.	Дата
Разраб.		Сарнугаев		4.01.83
Пров.		Искандеров		12.01.83
Т. контр.		Грош		19.01.83
Гл. инж. проекта		Нагаев		25.01.83
Н. контр.		Мышкин		28.01.83
Утв.		Филоненко		26.01.83

3.820.2-44 26.058. ПВ. 121.401

Втулка

Лит	Масса	Масштаб
А	0,46	1:1

Лист | Листов 1

Ст.3 сп.3 ГОСТ 380-71*

Копировал: Формат А4

26.058. ПВ. 121.402

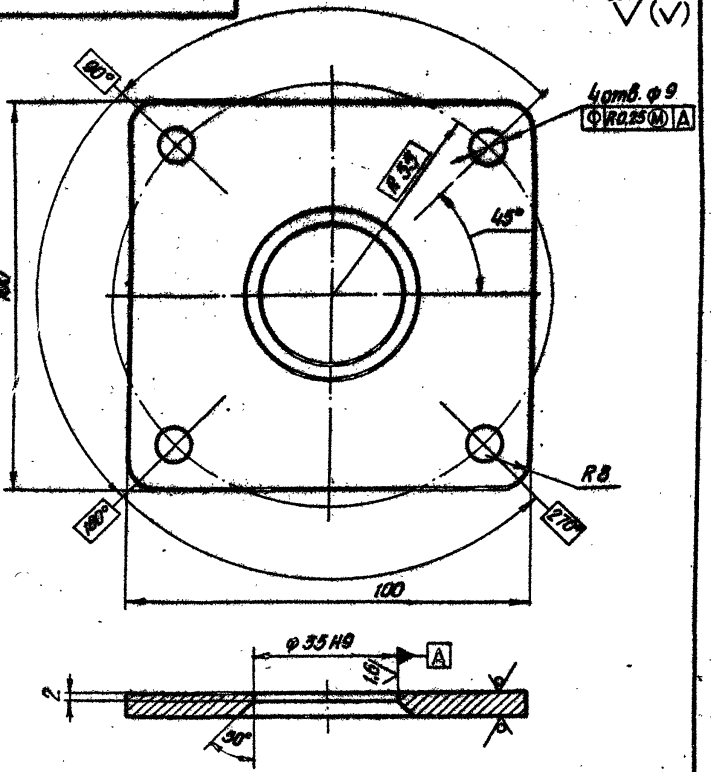

Изм.	Лист	№ докум.	Подп.	Дата
Разраб.		Сарнугаев		4.01.83
Пров.		Искандеров		12.01.83
Т. контр.		Грош		19.01.83
Гл. инж. проекта		Нагаев		25.01.83
Н. контр.		Мышкин		28.01.83
Утв.		Филоненко		26.01.83

3.820.2-44 26.058. ПВ. 121.402

Фланец

Лит	Масса	Масштаб
А	0,33	1:1

Лист | Листов 1

Лист Б-ПН-НО-6 ГОСТ 19903-74*
ВСт3 пс5 ГОСТ 14637-79

Копировал: Формат А4

Серия 3.820.2-44 Выпуск 14

26.058.ПВ.121.501

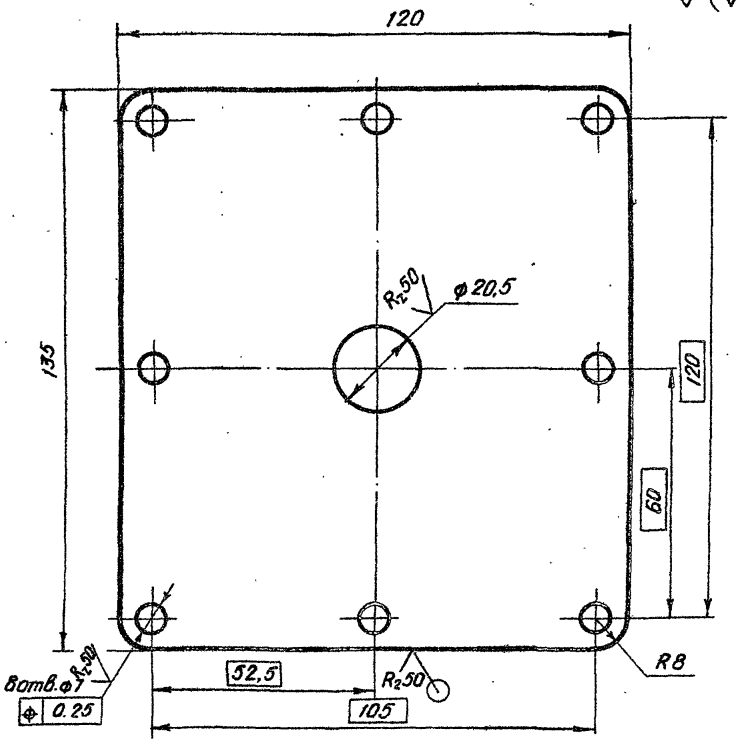

Изм.	Лист	№ докум.	Подп.	Дата
Разраб.		Сорнугаев		4.01.83
Пров.		Искандеров		12.01.83
Т.контр.		Грош		19.01.83
Гл. инж. проекта		Нагаев		26.01.83
Н.контр.		Мышкин		25.01.83
Утв.		Филоненко		26.01.83

3.820.2-44
26.058.ПВ.121.501

Крышка

Лит	Масса	Масштаб
А	0.3	1:1

Лист | Листов 1

Лист Б-ПН-НО-3 ГОСТ 19903-74*
4-IV-43 Ст3 пс3 ГОСТ 16327-70*

Копировал: Формат А4

Взам. инв. № | Инв. № дубл. | Подп. и дата | Инв. № подл.

26.058.ПВ.121.502

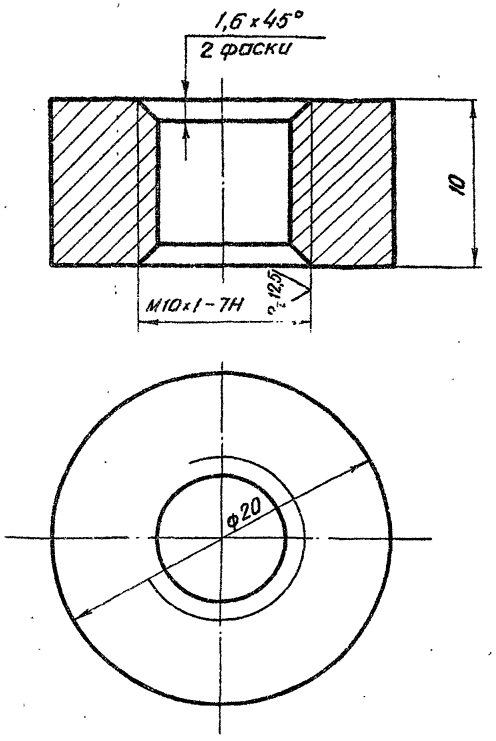

Изм.	Лист	№ докум.	Подп.	Дата
Разраб.		Сорнугаев		4.01.83
Пров.		Искандеров		12.01.83
Т.контр.		Грош		19.01.83
Гл. инж. проекта		Нагаев		26.01.83
Н.контр.		Мышкин		25.01.83
Утв.		Филоненко		26.01.83

3.820.2-44
26.058.ПВ.121.502

Втулка

Лит.	Масса	Масштаб
А	0.02	4:1

Лист | Листов 1

Ст 3 сп.3 ГОСТ 380-71*

Копировал: Формат А4

Взам. инв. № | Инв. № дубл. | Подп. и дата | Инв. № подл.

Серия 3.820.2-44 Выпуск 14

26.058.ПВ.123.001

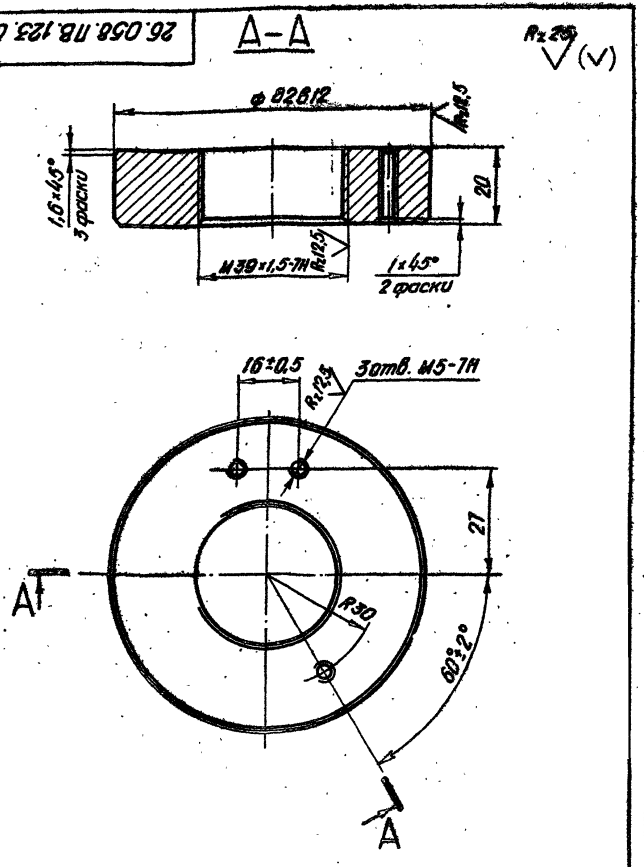

Изм.	Лист	№ докум.	Подп.	Дата
Разраб.		Сарнугаев		4.04.83
Пров.		Искандеров		12.04.83
Т.контр.		Грош		19.04.83
Гл.инж. проекта		Нагаев		25.04.83
Н.контр.		Мышкин		28.04.83
Утв.		Филоненко		26.04.83

3.820.2-44
26.058.ПВ.123.001

Диафрагма.

Лит.	Масса	Масштаб
А	0,6	1:1

Лист | Листов 1

Сталь 35 ГОСТ 1050-74**

Копировал: Формат А4

26.058.ПВ.123.002

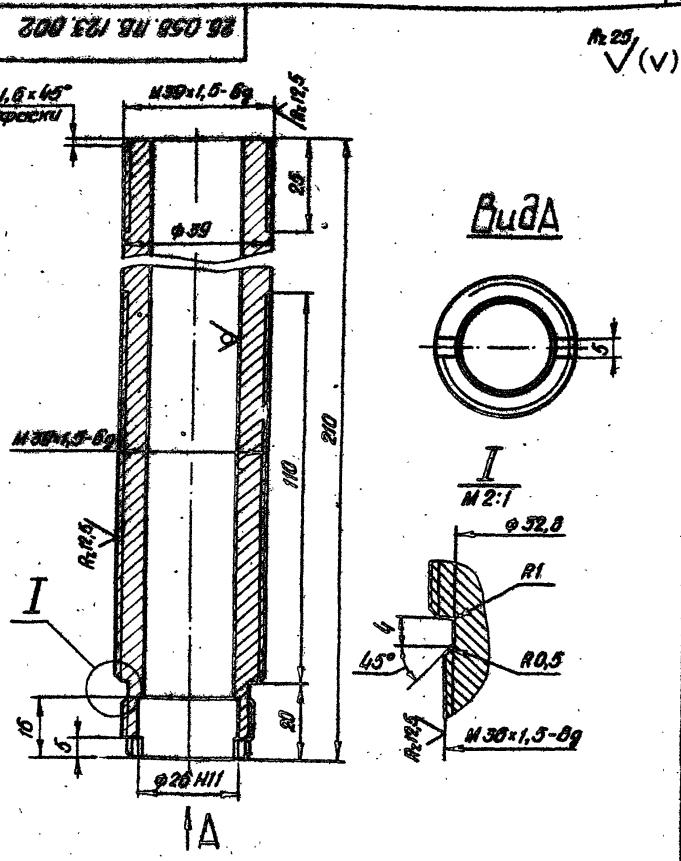

Изм.	Лист	№ докум.	Подп.	Дата
Разраб.		Сарнугаев		4.04.83
Пров.		Искандеров		12.04.83
Т.контр.		Грош		19.04.83
Гл.инж. проекта		Нагаев		25.04.83
Н.контр.		Мышкин		28.04.83
Утв.		Филоненко		26.04.83

3.820.2-44
26.058.ПВ.123.002

Трубка

Лит.	Масса	Масштаб
А	1,2	1:1

Лист | Листов 1

Труба 42×9 ГОСТ 8732-78
А45 ГОСТ 8731-74*

Копировал: Формат А4

Инв. № подл. | Подп. и дата | Взам. инв. № | Инв. № дубл. | Подп. и дата

Серия 3.820.2-44 Выпуск 14

26.058.ПВ.123.003

Rz 25

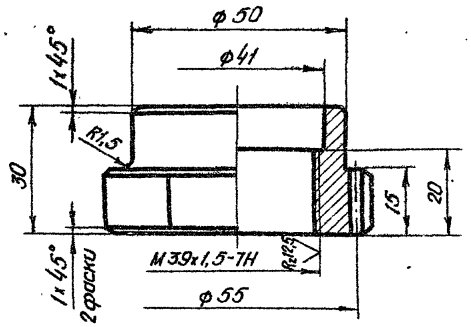

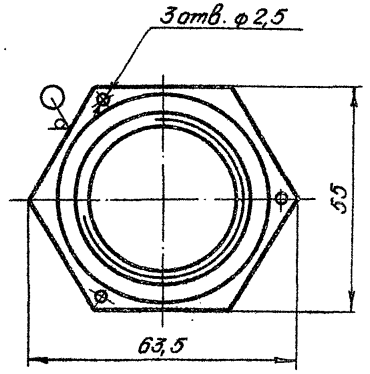

Изм.	Лист	№ докум.	Подп.	Дата
Разраб.	Сарнуев		4.01.85	
Пров.	Искандеров		12.01.85	
Т. контр.	Грош		19.01.85	
Гл. инж. проекта	Нагаев		25.01.85	
Н. контр.	Мышкин		28.01.85	
Утв.	Филоненко		31.01.85	

3.820.2-44
26.058.ПВ.123.003

Гайка

Лит.	Масса	Масштаб
А	0,35	1:1

Лист | Листов 1

Сталь 35 ГОСТ 1050-74**

Копировал: Фомина Формат А4

26.058.ПВ.123.004

Rz 25

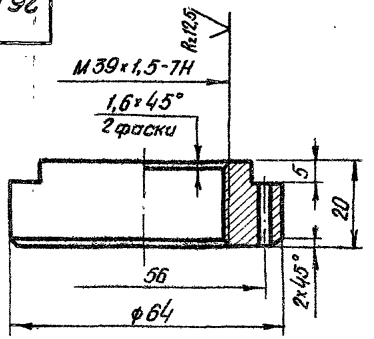

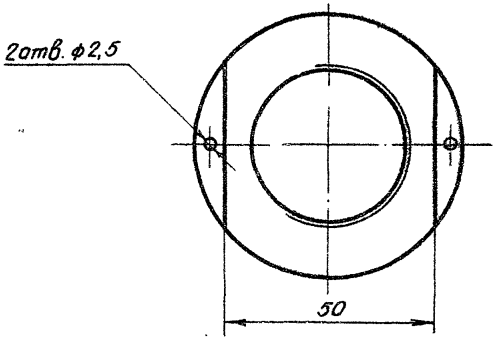

Изм.	Лист	№ докум.	Подп.	Дата
Разраб.	Сарнуев		4.01.85	
Пров.	Искандеров		12.01.85	
Т. контр.	Грош		19.01.85	
Гл. инж. проекта	Нагаев		25.01.85	
Н. контр.	Мышкин		28.01.85	
Утв.	Филоненко		31.01.85	

3.820.2-44
26.058.ПВ.123.004

Гайка

Лит.	Масса	Масштаб
А	0,4	1:1

Лист | Листов 1

Сталь 35 ГОСТ 1050-74**

Копировал: Фомина Формат А4

Инв. № подл. | Подп. и дата | Взам. инв. № | Инв. № дубл. | Подп. и дата

26.058.ПВ.131.101

Серия 3.820.2-44 Выпуск 14

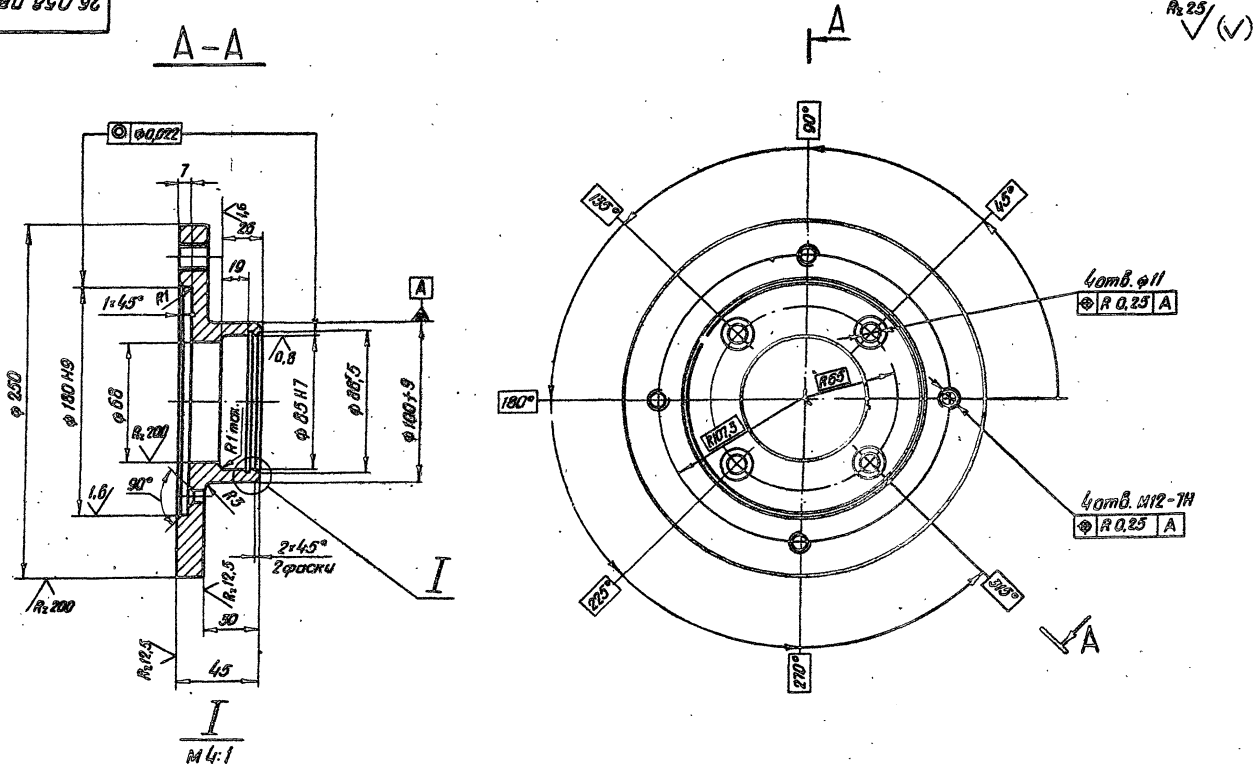

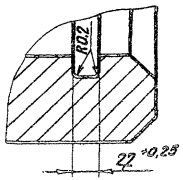

					3.820.2-44			
					26.058.ПВ.131.101			
Изм.	Лист	№ докум.	Подп.	Дата	Флонец.	Лит.	Масса	Масштаб
Разраб.		Сарнигаев		4.04.83		А	2,9	1:2
Пров.		Искандеров		12.04.83		Лист	Листов 1	
Т. контр.		Грош		19.04.83				
Гл. инж. проекта		Нагаев		25.04.83	Отливка СЧ20 ГОСТ 1412-79*			
Н. контр.		Мышкин		25.04.83				
Утв.		Филоненко		26.04.83				

Копировал: [signature] Формат А3

Инв. № подл.	Подп. и дата	Взам. инв. №	Инв. № дубл.	Подп. и дата

26.058.ПВ.131.102

Серия 3.820.2-44 Выпуск 14

Rz 25 √ (√)

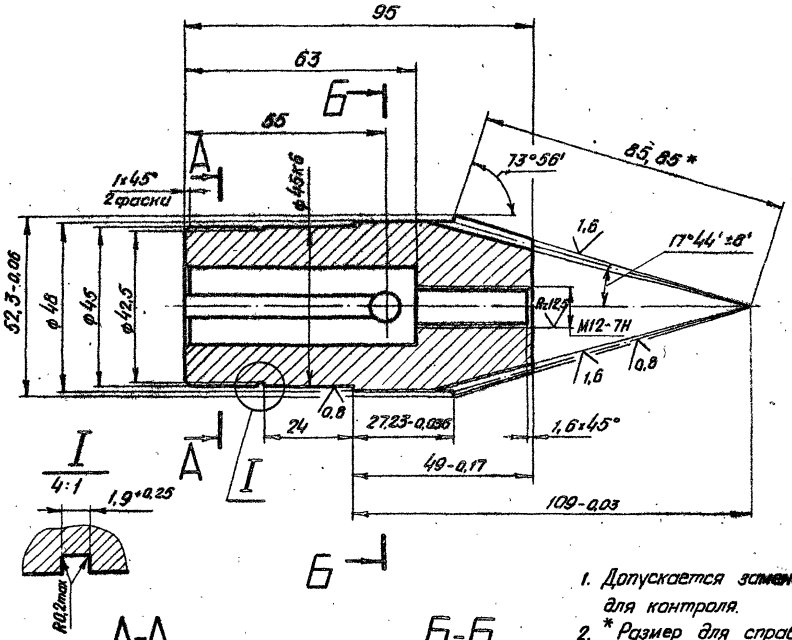

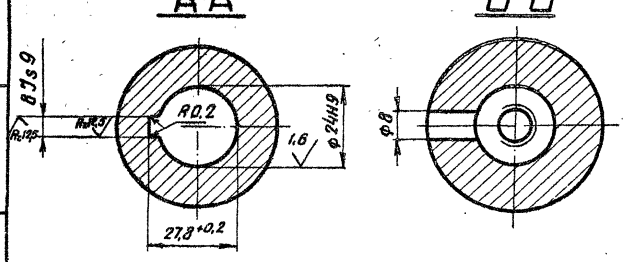

Модуль	m_e	2,5
Число зубьев.	z	19
Тип зуба	—	прямой
Исходный контур	—	ГОСТ 13754-81
Коэффициент смещения	x_e	0
Коэффициент изменения толщины зуба.	x_τ	0,038
Угол делительного конуса	δ	16°04'
Степень точности.	—	8 - В ст СЭВ 186-75
Толщина зуба по хорде	$\bar{s}$	$3{,}468^{-0{,}094}_{-0{,}184}$
Высота до хорды.	$\bar{h}_a$	1,869
Межосевой угол передачи.	Σ	90°
Средний окружной модуль	m_m	2,165
Внешнее конусное расстояние	R_e	85,85
Среднее конусное расстояние	R	74,35
Средний делительный диаметр	d	41,137
Угол конуса впадин.	δ_f	14°04'
Внешняя высота зуба	h_e	5,5
Обозначение чертежа сопряженной шестерни.		26.058.ПВ.121.006

1. Допускается замена данных для контроля.
2. * Размер для справок.
3. Остальные технические требования по общим ТУ на изготовление подъемника.

Изм	Лист	№ докум.	Подп	Дата
Разраб.		Сорнугаев		4.01.83
Пров.		Искандеров		12.01.83
Т.контр.		Граш		19.01.83
Гл.инж. проекта		Нагаев		25.01.83
Н.контр.		Мышкин		28.01.83
Утв.		Филоненко		26.01.83

3.820.2-44

26.058.ПВ.131.102

Шестерня коническая

Лит	Масса	Масштаб
А	0,85	1:1

Лист | Листов 1

Ст.40х ГОСТ 4543-71 *

Копировал: [signature] Формат А3

Инв. № подл. | Подп. и дата | Взам. инв. № | Инв. № дубл. | Подп. и дата

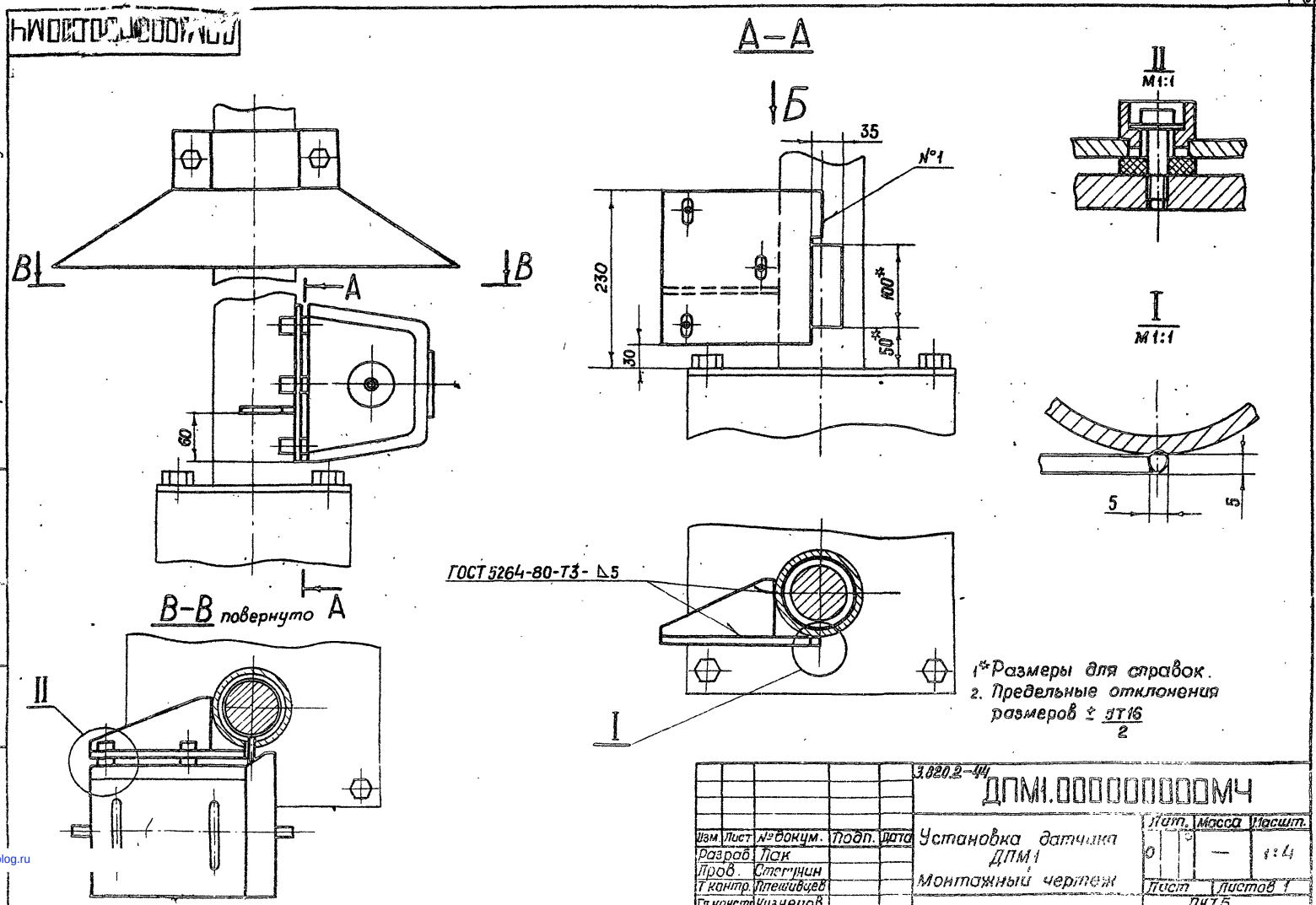

1* Размеры для справок.
2. Предельные отклонения размеров ± $\frac{JT16}{2}$

					3.820.2-44 ДПМ1.000000000МЧ			
Изм.	Лист	№ докум.	Подп.	Дата	Установка датчика ДПМ1 Монтажный чертеж	Лит.	Масса	Масшт.
Разраб.		Пак				0	—	1:4
Пров.		Степунин						
Т контр.		Плешивцев				Лист	Листов 1	
Гл.констр.		Кузнецов				ПКТБ „Узводприбор автоматика"		
Н контр.		Аканьева						
Утв		Стрелецкий						

Копировала. Скорнякова. формат А3

Серия 3.820.2-44 Выпуск 14

Инв. № подл. | Подп. и дата | Взам. инв. № | Инв. № дубл. | Подп. и дата

gost.e-ecolog.ru