ТИПОВАЯ ДОКУМЕНТАЦИЯ НА СТРОИТЕЛЬНЫЕ СИСТЕМЫ И ИЗДЕЛИЯ ЗДАНИЙ И СООРУЖЕНИЙ

СЕРИЯ 3.820.2-44

ПОДЪЕМНИКИ ВИНТОВЫЕ ДЛЯ ЗАТВОРОВ ГИДРОТЕХНИЧЕСКИХ СООРУЖЕНИЙ ГРУЗОПОДЪЕМНОСТЬЮ ДО 20 тс.

МОДЕЛИ В-83

Взамен типового проекта 820-165

ВЫПУСК 13

ПОДЪЕМНИК ДВУХВИНТОВОЙ С ЭЛЕКТРОПРИВОДОМ гп. 2×5 тс. МАРКИ 10 ЗВД

gost.e-ecolog.ru

ТИПОВАЯ ДОКУМЕНТАЦИЯ НА СТРОИТЕЛЬНЫЕ СИСТЕМЫ И ИЗДЕЛИЯ ЗДАНИЙ И СООРУЖЕНИЙ

СЕРИЯ 3.820.2-44

ПОДЪЕМНИКИ ВИНТОВЫЕ ДЛЯ ЗАТВОРОВ ГИДРОТЕХНИЧЕСКИХ СООРУЖЕНИЙ ГРУЗОПОДЪЕМНОСТЬЮ ДО 20 тс. МОДЕЛИ В-83

ВЫПУСК 13

ПОДЪЕМНИК ДВУХВИНТОВОЙ С ЭЛЕКТРОПРИВОДОМ г.п. 2×5 тс. МАРКИ 10 ЭВД

СОСТАВ ПРОЕКТА:

Выпуск 0 – Пояснительная записка и габаритные чертежи подъемников
Выпуск 1 – Подъемник одновинтовой с ручным приводом г.п. 0,5 тс. Марки 0,5 В
Выпуск 2 – Подъемник одновинтовой с ручным приводом г.п. 1,0 тс. Марки 1В
Выпуск 3 – Подъемник одновинтовой с ручным приводом г.п. 2,5 тс. Марки 2,5 В
Выпуск 4 – Подъемник двухвинтовой с ручным приводом г.п. 2×2,5 тс. Марки 5 ВД
Выпуск 5 – Подъемник одновинтовой с ручным приводом г.п. 5 тс. Марки 5 В
Выпуск 6 – Подъемник двухвинтовой с ручным приводом г.п. 2×5 тс. Марки 10 ВД
Выпуск 7 – Подъемник одновинтовой с ручным приводом г.п. 10 тс. Марки 10В
Выпуск 8 – Подъемник двухвинтовой с ручным приводом г.п. 2×10 тс. Марки 20 ВД
Выпуск 9 – Подъемник одновинтовой с электроприводом г.п. 1,0 тс. Марки 1 ЭВ
Выпуск 10 – Подъемник одновинтовой с электроприводом г.п. 2,5 тс. Марки 2,5 ЭВ
Выпуск 11 – Подъемник двухвинтовой с электроприводом г.п. 2×2,5 тс. Марки 5 ЭВД
Выпуск 12 – Подъемник одновинтовой с электроприводом г.п. 5 тс. Марки 5 ЭВ
Выпуск 13 – Подъемник двухвинтовой с электроприводом г.п. 2×5 тс. Марки 10 ЭВД
Выпуск 14 – Подъемник одновинтовой с электроприводом г.п. 10 тс. Марки 10 ЭВ
Выпуск 15 – Подъемник двухвинтовой с электроприводом г.п. 2×10 тс. Марки 20 ЭВД
Выпуск 16 – Подъемник одновинтовой с электроприводом г.п. 20 тс. Марки 20 ЭВ
Выпуск 17 – Электропривод винтовых подъемников

РАЗРАБОТАНА
ИНСТИТУТОМ „СРЕДАЗГИПРОВОДХЛОПОК"

ГЛАВНЫЙ ИНЖЕНЕР ИНСТИТУТА — ЭЙНГОРН Ф.Я.
НАЧАЛЬНИК ОМК — ФИЛОНЕНКО Г.И.
ГЛАВНЫЙ ИНЖЕНЕР ПРОЕКТА — НАГАЕВ Р.И.

УТВЕРЖДЕНА МИНВОДХОЗОМ СССР И ВВЕДЕНА В ДЕЙСТВИЕ ИНСТИТУТОМ „СРЕДАЗГИПРОВОДХЛОПОК"
ПРОТОКОЛ №551, ОТ 25 НОЯБРЯ 1983 Г.
ПРИКАЗ № 328, ОТ 28 МАЯ 1984 Г.

Выпуск 13

Серия 3.820.2-44

Наименование	Обозначение	Стр.
Подъемник двухвинтовой с электро-		
приводом Г.П. 2х5тс. марки 10ЭВД	26.058.ПВ.130.000	5
Подъемник двухвинтовой с электро-		
приводом Г.П. 2х5тс. марки 10ЭВД		
Сборочный чертеж	26.058.ПВ.130.000 СБ	7
Подъемник двухвинтовой с электро-		
приводом Г.П. 2х5тс. марки 10ЭВД		
Габаритный чертеж	26.058.ПВ.130.000 ГЧ	9
Подъемник двухвинтовой с электро-		
приводом Г.П. 2х5тс. марки 10ЭВД		
Ведомость спецификаций	26.058.ПВ.130.000 ВС	10
Подъемник двухвинтовой с электро-		
приводом Г.П. 2х5тс. марки 10ЭВД		
Ведомость покупных изделий	26.058.ПВ.130.000 ВП	11
Подъемник двухвинтовой с электро-		
приводом Г.П. 2х5тс. марки 10ЭВД		
Инструкция по монтажу и эксплуатация	26.058.ПВ.130.000 ИЭ	14
Редуктор 2ЭР-2	26.058.ПВ.131.000	18
Редуктор 2ЭР-2		
Сборочный чертеж	26.058.ПВ.131.000 СБ	20
Узел фланца	26.058.ПВ.131.100	22
Узел фланца		
Сборочный чертеж	26.058.ПВ.131.100 СБ	23
Узел вал-шестерни 1ВШ	26.058.ПВ.042.100	24
Узел вал-шестерни 1ВШ		
Сборочный чертеж	26.058.ПВ.042.100 СБ	25
Колесо зубчатое коническое в сборе	26.058.ПВ.121.200	26
Колесо зубчатое коническое в сборе		
Сборочный чертеж	26.058.ПВ.121.200 СБ	27
Вилка	26.058.ПВ.121.300	28
Вилка		
Сборочный чертеж	26.058.ПВ.121.300 СБ	29

Наименование	Обозначение	Стр.
Втулка	26.058.ПВ.121.400	30
Втулка		
Сборочный чертеж	26.058.ПВ.121.400 СБ	31
Крышка	26.058.ПВ.121.500	32
Крышка		
Сборочный чертеж	26.058.ПВ.121.500 СБ	33
Вал соединительный	26.058.ПВ.132.000	34
Вал соединительный		
Сборочный чертеж	26.058.ПВ.132.000 СБ	35
Узел грузовой части	26.058.ПВ.051.000	36
Узел грузовой части		
Сборочный чертеж	26.058.ПВ.051.000 СБ	37
Узел грузовой гайки	26.058.ПВ.051.100	38
Узел грузовой гайки		
Сборочный чертеж	26.058.ПВ.051.100 СБ	39
Узел грузовой части	26.058.ПВ.061.000	40
Узел грузовой части		
Сборочный чертеж	26.058.ПВ.061.000 СБ	41
Узел грузовой гайки	26.058.ПВ.061.100	42
Узел грузовой гайки		
Сборочный чертеж	26.058.ПВ.061.100 СБ	43
Кожух винта 70 (левый)	26.058.ПВ.063.000	44
Кожух винта 70 (левый)		
Сборочный чертеж	26.058.ПВ.063.000 СБ	45
Рукоятка Р5	26.058.ПВ.084.000	46
Рукоятка Р5		
Сборочный чертеж	26.058.ПВ.084.000 СБ	47

Подп. и дата | Инв. № дубл. | Взам. инв. № | Подп. и дата | Инв. № подл.

Изм.	Лист	№ докум.	Подп.	Дата
Разраб.		Сарнугаев	[signature]	4.04.83
Пров.		Искандеров	[signature]	12.04.83
Гл. инж. проекта		Нагаев	[signature]	25.04.83
Н.контр.		Мышкин	[signature]	23.04.83
Утв.		Филоненко	[signature]	26.04.83

Серия 3.820.2-44

26.058.ПВ.130.000ДС

Подъемник двухвинтовой с электроприводом Г.П. 2х5 тс. марки 10ЭВД

Содержание

Лит.	Лист	Листов
А	1	3

Копировал: Осипова Формат А3

Наименование	Обозначение	Стр.
Кожух винта 70	26.058.ПВ.122.000	48
Кожух винта 70		
Сборочный чертеж	26.058.ПВ.122.000СБ	49
Кожух	26.058.ПВ.055.100	50
Кожух		
Сборочный чертеж	26.058.ПВ.055.100 СБ	50
Кожух составной	26.058.ПВ.055.200	51
Кожух составной		
Сборочный чертеж	26.058.ПВ.055.200 СБ	51
Желоб составной	26.058.ПВ.055.210	52
Желоб составной		
Сборочный чертеж	26.058.ПВ.055.210 СБ	52
Реле грузовое 5ГРТ	26.058.ПВ.123.000	53
Реле грузовое 5ГРТ		
Сборочный чертеж	26.058.ПВ.123.000СБ	54
Корпус	26.058.ПВ.123.100	55
Корпус		
Сборочный чертеж	26.058.ПВ.123.100 СБ	56
Пробка	26.058.ПВ.031.004	57
Прокладка	26.058.ПВ.031.005	57
Кольцо	26.058.ПВ.035.005	58
Косынка	26.058.ПВ.035.006	58
Прокладка	26.058.ПВ.042.012	59
Вал-шестерня	26.058.ПВ.042.101	60
Корпус подшипника	26.058.ПВ.042.102	61
Втулка	26.058.ПВ.042.103	61
Кольцо стопорное	26.058.ПВ.042.104	62
Колесо зубчатое коническое	26.058.ПВ.042.201	63
Втулка	26.058.ПВ.044.001	64
Полоса	26.058.ПВ.044.002	64
Винт грузовой	26.058.ПВ.050.001	65
Болт	26.058.ПВ.050.003	59

Наименование	Обозначение	Стр.
Корпус	26.058.ПВ.051.001	66
Крышка корпуса	26.058.ПВ.051.002	67
Кольцо регулировочное	26.058.ПВ.051.003	67
Гайка грузовая	26.058.ПВ.051.101	38
Фланец	26.058.ПВ.055.001	68
Желоб	26.058.ПВ.055.101	48
Полумуфта	26.058.ПВ.060.001	69
Сухарь	26.058.ПВ.060.002	69
Гайка грузовая	26.058.ПВ.061.101	42
Труба	26.058.ПВ.063.001	44
Цапфа	26.058.ПВ.064.001	70
Корпус отдушины	26.058.ПВ.092.017	71
Крышка отдушины	26.058.ПВ.092.018	71
Диск регулировочный	26.058.ПВ.094.005	72
Гайка	26.058.ПВ.094.006	72
Втулка	26.058.ПВ.094.007	73
Втулка	26.058.ПВ.094.008	73
Уголок	26.058.ПВ.094.009	74
Хомут	26.058.ПВ.094.010	74
Крышка	26.058.ПВ.094.011	75
Винт	26.058.ПВ.094.012	75
Ось	26.058.ПВ.113.001	76
Труба	26.058.ПВ.113.002	76
Лист верхний	26.058.ПВ.120.001	77
Прокладка	26.058.ПВ.120.002	77
Лист нижний	26.058.ПВ.120.003	55
Вал-шестерня	26.058.ПВ.121.002	78
Корпус	26.058.ПВ.121.003	79
Поддон	26.058.ПВ.121.004	81
Колесо зубчатое цилиндрическое	26.058.ПВ.121.005	82

Инв.№ подл. | Подп. и дата | Взам.инв.№ | Инв.№ дубл. | Подп. и дата

Наименование	Обозначение	Стр.
Колесо зубчатое коническое	26.058.ПВ.121.006	83
Муфта кулачковая	26.058.ПВ.121.007	84
Рукоятка	26.058.ПВ.121.008	85
Втулка	26.058.ПВ.121.009	85
Втулка	26.058.ПВ.121.010	86
Втулка	26.058.ПВ.121.011	86
Втулка	26.058.ПВ.121.012	87
Крышка	26.058.ПВ.121.013	87
Кольцо	26.058.ПВ.121.014	88
Кольцо	26.058.ПВ.121.015	88
Прокладка	26.058.ПВ.121.016	89
Прокладка	26.058.ПВ.121.017	89
Прокладка	26.058.ПВ.121.018	90
Фланец	26.058.ПВ.131.101	91
Шестерня коническая	26.058.ПВ.131.102	92
Шайба	26.058.ПВ.121.103	93
Колесо зубчатое коническое	26.058.ПВ.121.201	94
Втулка	26.058.ПВ.121.202	93
Валик	26.058.ПВ.121.301	95
Сухарь	26.058.ПВ.121.302	28
Щека	26.058.ПВ.121.303	95
Втулка	26.058.ПВ.121.401	96
Фланец	26.058.ПВ.121.402	96
Крышка	26.058.ПВ.121.501	97
Втулка	26.058.ПВ.121.502	97
Труба	26.058.ПВ.122.001	68
Диафрагма	26.058.ПВ.123.001	98
Труба	26.058.ПВ.123.002	98
Гайка	26.058.ПВ.123.003	99
Гайка	26.058.ПВ.123.004	99
Вал-шестерня	26.058.ПВ.131.001	100
Труба	26.058.ПВ.132.002	70

Наименование	Обозначение	Стр.
Приложение: Установка датчика	ДПМ1.000.000.000.МЧ	(101)

Перечень

ГОСТов примененных в проекте

ГОСТ 103-76
ГОСТ 380-71*
ГОСТ 397-79*
ГОСТ 481-80
ГОСТ 493-79
ГОСТ 535-79
ГОСТ 1050-74**
ГОСТ 1412-79
ГОСТ 1476-75*
ГОСТ 1477-75*
ГОСТ 1483-75*
ГОСТ 1491-80
ГОСТ 1585-79
ГОСТ 1643-81
ГОСТ 2590-71*
ГОСТ 3057-79
ГОСТ 3128-70*
ГОСТ 3129-70*
ГОСТ 3282-74*
ГОСТ 4543-71*
ГОСТ 5264-80
ГОСТ 5915-70*
ГОСТ 5918-73*
ГОСТ 6402-70*
ГОСТ 6465-76
ГОСТ 6874-75
ГОСТ 7338-77*
ГОСТ 7738-77*
ГОСТ 7798-70*
ГОСТ 8338-75
ГОСТ 8509-72*
ГОСТ 8731-74*
ГОСТ 8732-78
ГОСТ 8733-74*
ГОСТ 8734-75*
ГОСТ 8752-79
ГОСТ 8790-79
ГОСТ 9347-74*
ГОСТ 9649-78
ГОСТ 11371-78
ГОСТ 13754-81
ГОСТ 13755-81
ГОСТ 13940-80
ГОСТ 13941-80
ГОСТ 14034-74*
ГОСТ 14637-79
ГОСТ 14776-79
ГОСТ 15878-79
ГОСТ 16037-80
ГОСТ 16523-70*
ГОСТ 17473-80
ГОСТ 17475-80
ГОСТ 19523-81
ГОСТ 19853-74
ГОСТ 19903-74*
ГОСТ 22034-76*
ГОСТ 22036-76*
ГОСТ 23360-78

Подп. и дата | Инв. № дубл. | Взам. инв. № | Подп. и дата | Инв. № подл.

Серия 3.820.2-44 Выпуск 13

Формат	Зона	Поз.	Обозначение	Наименование	Кол.	Примечание
				Документация		
А3			26.058.ПВ.130.000 СБ	Сборочный чертеж		
А3			26.058.ПВ.130.000 ГЧ	Габаритный чертеж		
А3			26.058.ПВ.130.000 ВС	Ведомость спецификаций		
А3			26.058.ПВ.130.000 ПВ	Ведомость покупных изделий		
А4			26.058.ПВ.130.000 ИЭ	Инструкция по монтажу и эксплуатации		
				Сборочные единицы		
А4		1	26.058.ПВ.131.000	Редуктор 2ЭР-2	1	
А4		2	26.058.ПВ.132.000	Вал соединительный	1	
А4		3	26.058.ПВ.042.100	Узел вал-шестерни 1ВШ	1	
А4		4	26.058.ПВ.051.000	Узел грузовой части	1	
А4		5	26.058.ПВ.061.000	Узел грузовой части	1	
А4		6	26.058.ПВ.063.000	Кожух винта 70 (лев.)	1	
А4		7	26.058.ПВ.084.000	Рукоятка Р5	1	
А4		8	26.058.ПВ.122.000	Кожух винта 70	1	
А4		9	26.058.ПВ.123.000	Реле грузовое 5ГРТ	2	
				Детали		
А3		10	26.058 ПВ.050.001	Винт грузовой	1	
А3		11	26.058.ПВ.050.001-01	Винт грузовой	1	

Инв.№ подл. | Подп. и дата | Взам. инв.№ | Инв.№ дубл. | Подп. и дата

Изм.	Лист	№ докум.	Подп.	Дата
Разраб.		Сарнуаев		4.04.85
Пров.		Искандеров		4.04.85
Гл. спец.				
Н. контр.		Нагаев		5.04.85
Утв.		Мышкин		5.04.85

3.820.2-44
26.058.ПВ.130.000

Подъемник двухвинтовой с электроприводом г.п. 2х5 тс. марки 10 ЭВД

Лит.	Лист	Листов
А	1	3

Копировал: Осипова Формат: А4

Формат	Зона	Поз.	Обозначение	Наименование	Кол.	Примечание
А4		12	26.058.ПВ.050.003	Болт	2	
А4		13	26.058.ПВ.042.012	Прокладка	6	Наиб. кол.
А4		14	26.058.ПВ.060.001	Полумуфта	4	
А4		15	26.058.ПВ.060.002	Сухарь	2	
А4		16	26.058.ПВ.120.001	Лист верхний	2	
А4		17	26.058.ПВ.120.002	Прокладка	2	
А4		18	26.058.ПВ.120.003	Лист нижний	2	
				Стандартные изделия		
				Болты ГОСТ 7798-70*		
		20		М10х25.66.0125	8	
		21		М12х35.66.0125	2	
		22		М16х45.66.0125	4	
		23		М16х80.66.0125	4	
		24		Винт М12х20.66.0125 ГОСТ 1483-75*	8	
				Гайки ГОСТ 5915-70*		
		25		М12.6.0125	4	
		26		М27.6.0125	2	
				Шайбы ГОСТ 6402-70*		
		27		10.65Г.0125	8	
		28		12.65Г.0125	6	
		29		16.65Г.0125	8	
		30		Шайба 27-01.019 ГОСТ 11371-78	2	

Инв.№ подл. | Подп. и дата | Взам. инв.№ | Инв.№ дубл. | Подп. и дата

Изм.	Лист	№ докум.	Подп.	Дата

3.820.2-44
26.058.ПВ.130.000

Лист 2

Копировал: Осипова Формат: А4

Формат	Зона	Поз.	Обозначение	Наименование	Кол.	Примечание
		31		Шпонка 12×8×45		
				ГОСТ 23360-78	3	
				Прочие изделия		
		32		Электродвигатель с повышен-		
				-ным скольжением типа		
				4АС90LБУ1 1,7 кВт, 220/380 В,		
				синхронное число оборотов		
				-900 об/мин. 50 Гц. исп. М302		
				ГОСТ 19523-81	1	
		33		Датчик ДПМ1	1	
				Материалы		
		34		Проволока 1,2-О-Ц		
				ГОСТ 3282-74*	0,5	м.

Инв.№ подл. | Подп. и дата | Взам. инв.№ | Инв.№ дубл. | Подп. и дата

3.820.2-44
26.058.ПВ.130.000
Лист 3

Изм. Лист № докум. Подп. Дата

Копировал: Осипова Формат А4

Формат	Зона	Поз.	Обозначение	Наименование	Кол.	Примечание

Инв.№ подл. | Подп. и дата | Взам. инв.№ | Инв.№ дубл. | Подп. и дата

3.820.2-44
Лист

Изм. Лист № докум. Подп. Дата

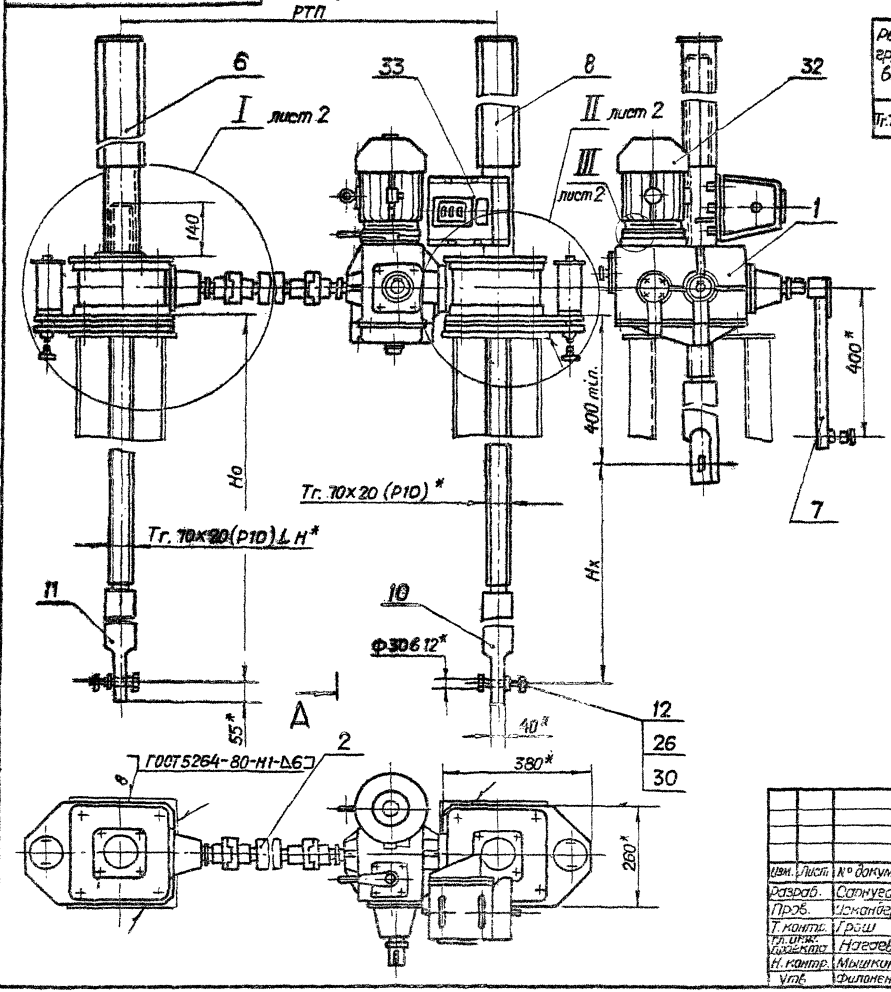

Выпуск 13

Серия 3.820.2-44

Техническая характеристика

Таблица 1

Резьба грузового винта	Усилие в т.с. наиб.			Но в м наиб.	Усилие на рукоятке при Т в кгс.	Время подъема затвора на 1м в мин.	
	тяговое Т	посадочн. П	дожимное Д			электродвигателем	вручную
Тг.70×20(Р10)	2×5	2×5	2×6	4,2	31	5	19

Технические требования

1. Регулировки грузового реле произвести по потребному посадочному усилию (см. чертеж 26.058.ПВ.123.000.СБ).
2. Регулировку зацепления конических пар обеспечить установкой необходимого кол. дет. поз. 13. Степень точности передачи ВСТ СЭВ 188-75.
3. На разрезе А–А винт грузовой поз. 10 показан в крайнем верхнем положении.
4. На чертеже приведен один из способов крепления подъемника.
5.* Размеры для справок.
6. Данные по электрооборудованию см. электропривод винтовых подъемников (выпуск 17.)
7. Остальные технические требования по общим ТУ на изготовление подъемника.
8. Установку датчика ДПМ1 см. приложение к выпуску.

3.820.2-44

Изм.	Лист	№ докум.	Подп.	Дата
Разраб.		Сапнугаев		4.04.85
Пров.		Искандеров		10.04.85
Т. контр.		Грош		19.04.85
Гл. инж. проекта		Нагаев		25.04.85
Н. контр.		Мышкин		21.04.85
Утв.		Филоненко		26.04.85

26.058.ПВ.130.000 СБ

Подъемник двухвинтовой с электроприводом г.п. 2×5тс. марки 10ЭВД
Сборочный чертеж

Лит.	Масса	Масштаб
А	См. табл. № 2	1:10

Лист 1 | Листов 2

Копировал: Осипова | Формат: А3

Инв. № подл. | Подп. и дата | Взам. инв. № | Инв. № дубл. | Подп. и дата

26.058.ПВ.130.000СБ

Серия 3.820.2-44 Выпуск 13

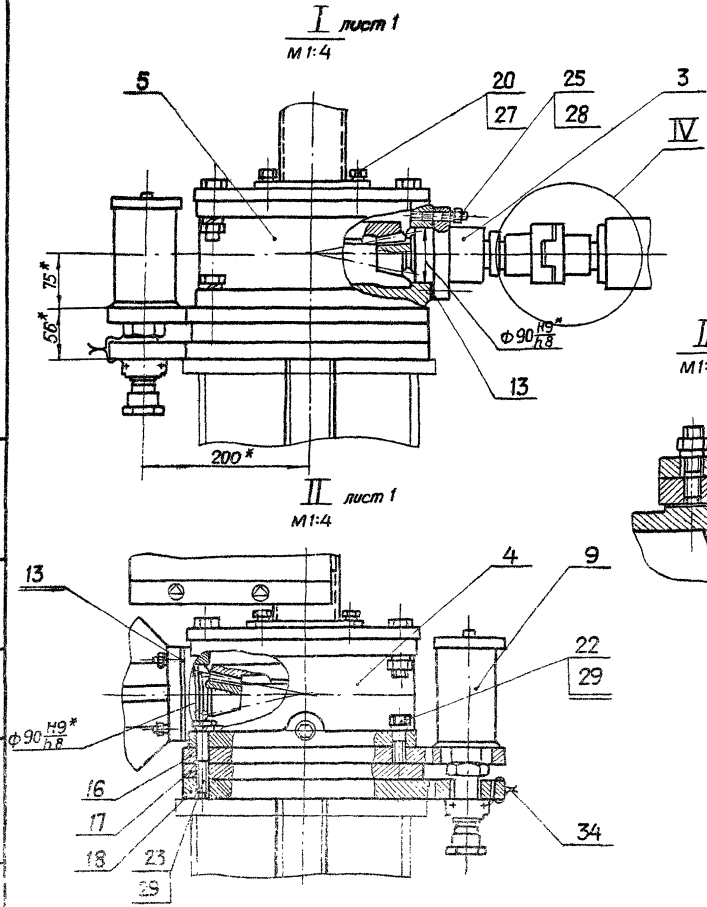

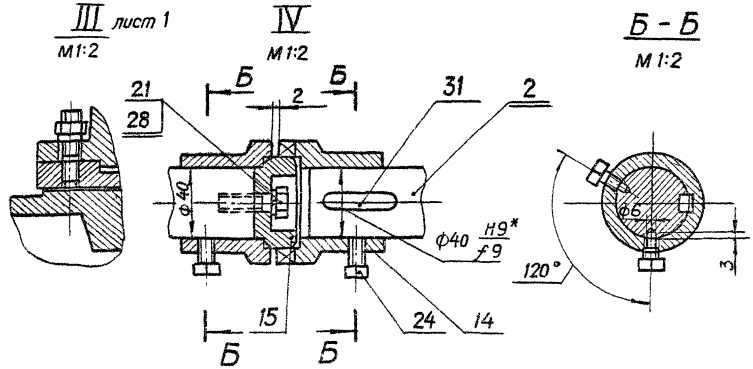

Таблица 2

Теоретическая масса подъемников

Нх в м	Но в м					
	2,0	2,5	3,0	3,5	4,0	4,2
	Масса 1 шт, без учета электроаппаратуры, кг.					
1,5	411	451	490	529	569	585
2,0	—	435	475	514	554	571
2,5	—	—	464	500	539	557
3,0	—	—	—	484	524	542
3,5	—	—	—	—	508	528
3,8	—	—	—	—	—	576

3.820.2-44

Изм.	Лист	№ докум.	Подп.	Дата
Разраб.		Саркуеев		4.04.83
Пров.		Искандеров		12.04.83
Т. контр.		Грош		13.04.83
Гл. инж. проекта		Наеев		26.04.83
Н. контр.		Мышкин		18.04.83
Утв.		Филоненко		26.04.83

26.058 ПВ.130.000 СБ

Подъемник двухвинтовой с электроприводом г.п. 2х5 тс. марки 10ЭВД
Сборочный чертеж

Лит.	Масса	Масштаб
А		

Лист 2 | Листов

Копировал: Осипова Формат: А 3

Инв. № подл. | Подп. и дата | Взам. инв. № | Инв. № дубл. | Подп. и дата

26.058.ПВ.130.000ГЧ

Серия 3.820.2-4ч Выпуск 13

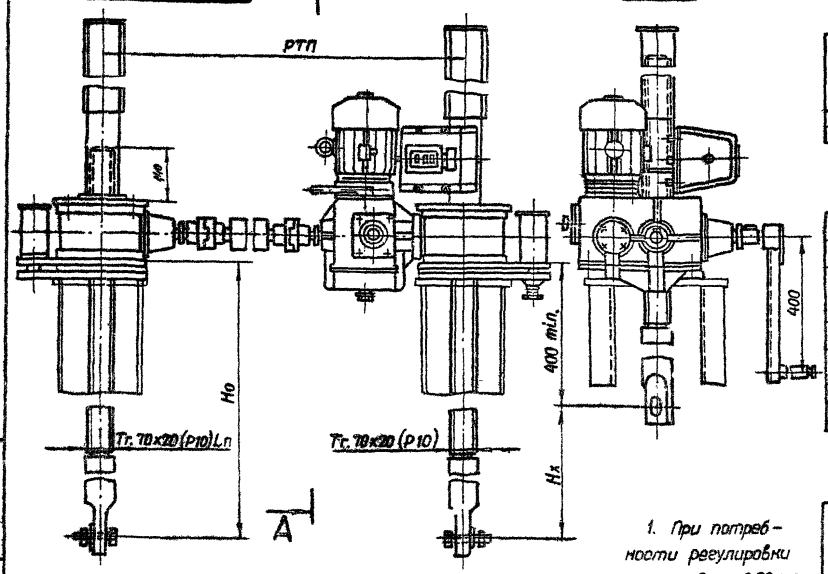

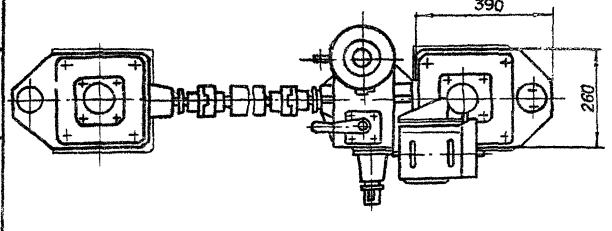

1. При потребности регулировки ниже предела 0,98 тс. подъемник комплектуется другим грузовым реле 2,5 ГРТ с соответствующими пределами заневаливания пружин.

2. Регулировку грузового реле произвести по потребному посадочному усилию (см. тб. 2)

Таблица 1

Техническая характеристика подъемника

Резьба грузового винта	Усилие в тс. тяговое Т	Усилие в тс. посадочн. П	Но в м наиб.	Электродв. 4АС90L6У1 исп. м 302	Станция управления электроаппаратурой	Усилие на рукоятке при Т. в кгс.	Время подъема затвора на 1 м. в мин. электродвиг.	Время подъема затвора на 1 м. в мин. вручную
Тг. 70х20(Р10)Л	2×5	2×5	4,2	n=900 об/мин. N=1,7 кВт	ЯАА 5401-1-287К У1	31	5	19

Таблица 2

Данные на заказ по затвору

Усилие посадочное потребное в т.с.	$П_з$	
Усилие регулировки грузового реле в тс.	Р	
Расстояние о.т подвижы подъемника до оси проушины опущенного затвора в м.	Но	
Полный ход затвора в м.	Нх	
Расстояние точек подвеса затвора в м.	РТП	
Датчик ДПМ1 Шаг гр. винта	Р	
Теоретическая масса подъемника в кг.	Q	

Таблица 3

Теоретическая масса подъемников при РТП=4 м.

Нх в м	Но в м 2,0	2,5	3,0	3,5	4,0	4,2
	Масса 1 шт. без учета электроаппаратуры, кг.					
1,5	411	451	490	529	569	585
2,0	—	435	475	514	554	571
2,5	—	—	464	500	539	557
3,0	—	—	—	484	524	542
3,5	—	—	—	—	508	528
3,8	—	—	—	—	—	516

Изм.	Лист	№ докум.	Подп.	Дата
Разраб.		Сарин		04.88
Пров.		Шеканаев		04.88
Т. контр.		Грош		05.88
Гл. инж. проекта		Назаев		05.88
Н. контр.		Мышкин		05.88
Утв.		Филиченков		05.88

3.820.2-4ч

26.058.ПВ.130.000ГЧ

Подъемник двухвинтовой с электроприводом г.п. 2×5 тс. марки 10ЭВД Габаритный чертеж

Лит.	Масса	Масштаб
А	см. тб.3	1:10

Лист | Листов 1

Копировал: Осипова Формат: А3

Инв. № подл. | Подп. и дата | Взам. инв. № | Инв. № дубл. | Подп. и дата

Серия 3.820.2-44 Выпуск 13

№ строки	Обозначение	Наименование	Куда входит: Обозначение	Кол.	Общее кол.	Примечание
1	26.058.ПВ.130.000	Подъемник двухвинтовой 10 ЭВД			1	
2	26.058.ПВ.131.000	Редуктор 2ЭР-2	26.058.ПВ.130.000	1	1	
3	26.058.ПВ.132.000	Вал соединительный	26.058.ПВ.130.000	1	1	
4	26.058.ПВ.042.100	Узел вал-шестерни 1 ВШ	26.058 ПВ.130.000	1	1	
5	26.058.ПВ.051.000	Узел грузовой части	26.058.ПВ.130.000	1	1	
6	26.058.ПВ.061.000	Узел грузовой части	26.058.ПВ.130.000	1	1	
7	26.058.ПВ.063.000	Кожух винта 70 (левый)	26.058.ПВ.130.000	1	1	
8	26.058.ПВ.084.000	Рукоятка Р5	26.058.ПВ.130.000	1	1	
9	26.058.ПВ.122.000	Кожух винта 70	26.058.ПВ.130 000	1	1	
10	26.058.ПВ.123.000	Реле грузовое 5 ГРТ	26.058.ПВ.130.000	1	1	
11	26.058.ПВ.131.100	Узел фланца	26.058.ПВ.131.000	1	1	
12	26.058.ПВ.042.100	Узел вал-шестерни 1 ВШ	26.058.ПВ.131.000	1	1	
13	26.058.ПВ.121.200	Колесо зубчатое коническое в сборе	26.058.ПВ.131.000	1	1	
14	26.058.ПВ.121.300	Вилка	26.058.ПВ.131.000	1	1	
15	26.058.ПВ.121.400	Втулка	26.058.ПВ.131.000	1	1	
16	26.058.ПВ.121.500	Крышка	26.058.ПВ.131.000	1	1	
17	26.058.ПВ.051.100	Узел грузовой гайки	26.058.ПВ.051.000	1	1	
18	26.058.ПВ.061.100	Узел грузовой гайки	26.058.ПВ.061.000	1	1	
19	26.058.ПВ.055.100	Кожух	26.058.ПВ.122.000	1	1	
20	26.058.ПВ.055.200	Кожух составной	26.058.ПВ.122.000	1	1	
21	26.058.ПВ.055.210	Желоб составной	26.058.ПВ.055.200	1	1	
22	26.058.ПВ.123.100	Корпус	26.058.ПВ.123.000	1	1	
23						
24						
25						
26						

Подп. и дата | Инв. № подл. | Взам. инв. № | Подп. и дата | Инв. № подл.

3.820.2-44

Изм.	Лист	№ докум.	Подп.	Дата
Разраб.		Сарнугаев		4.04.88
Пров.		Искандеров		12.04.88
Гл. инж. проекта		Нагаев		19.04.88
Н.контр.		Мышкин		22.04.88
Утв.		Филоненко		26.04.88

26.058.ПВ.130.000 ВС

Подъемник двухвинтовой с электроприводом г.п. 2×5 тс. марки 10 ЭВД
Ведомость спецификаций

Лит.	Лист	Листов
А		1

Копировал: Осипова Формат: А3

Серия 3.820.2-44 Выпуск 13

№ строки	Наименование	Код ОКП	Обозначение документа на поставку	Поставщик	Куда входит (обозначение)	Количество: На изделие	В комплекты	На регулир.	Всего	Примечание
1										
2	Подшипники									
3										
4	Подшипник 8124		ГОСТ 6874-75		26.058.ПВ.051.000	4			4	
5	209		ГОСТ 8338-75		26.058.ПВ.131.100	1			1	
6	204				26.058.ПВ.131.000	2			2	
7										
8	Крепежные изделия									
9										
10	Болт М6х16.66.0125		ГОСТ 7798-70*		26.058.ПВ.131.000	10			10	
14	М8х25.66.0125				26.058.ПВ.131.000	12			12	
12	М10х25.66.0125				26.058.ПВ.130.000	8			8	
13	М12х35.66.0125				26.058.ПВ.130.000	6			6	
14	М12х50.66.0125				26.058.ПВ.131.000	2			2	
15	М12х75.66.0125				26.058.ПВ.131.000	2			8	
16	М16х45.66.0125				26.058.ПВ.130.000	4			4	
17	М16х60.66.0125				26.058.ПВ.051.000	8			8	
18	М16х80.66.0125				26.058.ПВ.130.000	4			4	
19	Винт М10х20.66.0125		ГОСТ 1476-75*		26.058.ПВ.131.000	6			6	
20	М12х20.66.0125		ГОСТ 1483-75*		26.058.ПВ.130.000	8			8	
21	ВМ4-8q х10.66.0125		ГОСТ 1491-80		26.058.ПВ.131.000	8			8	
22	ВМ5-8q х10.66.0125				26.058.ПВ.123.000	6			6	
23	ВМ5-8q х12.66.0125				26.058.ПВ.131.000	2			2	
24	В1 М4-8q х30.66.0125		ГОСТ 17473-80		26.058.ПВ.123.000	4			4	
25	В1.М10-8q х25.66.0125		ГОСТ 17475-80		26.058.ПВ.131.000	4			4	

Инв. № подл. | Подп. и дата | Взам. инв. № | Инв. № дубл. | Подп. и дата

3.820.2-44

Изм.	Лист	№ докум.	Подп.	Дата
Разраб.		Сарнугаев	[signature]	4.04.83
Пров.		Искандеров	[signature]	12.04.83
Гл. инж. проекта		Нагаев	[signature]	25.04.83
Н. контр.		Мышкин	[signature]	28.04.83
Утв.		Филоненко	[signature]	26.04.83

26.058.ПВ.130.000 ВП

Подъемник двухвинтовой с электроприводом Г.П. 2х5 тс. марки 10ЭВД Ведомость покупных изделий

Лит.	Лист	Листов
А	1	3

Копировал: Осипова Формат: А3

Выпуск 13
Серия 3.820.2-44

№ строки	Наименование	Код ОКП	Обозначение документа на поставку	Поставщик	Куда входит (обозначение)	Количество: На изделие	Количество: В комплекты	Количество: На регулир.	Количество: Всего	Примечание
1	Гайка М 4.6.0125		ГОСТ 5915-70*		26.058.ПВ.123.000	4			4	
2	М 10.8.0125					4			4	
3	М 12.6.0125				26.058.ПВ.130.000	20			20	
4	М 16.0125				26.058.ПВ.051.000	8			8	
5	М 27.6.0125				26.058.ПВ.130.000	2			2	
6	М 8.6.0125		ГОСТ 5918-73*		26.058.ПВ.121.300	2			2	
7	Шайба 4.65Г.0125		ГОСТ 6402-70*		26.058.ПВ.123.000	4			4	
8	5.65Г.0125				26.058.ПВ.123.000	4			4	
9	6.65Г.0125				26.058.ПВ.131.000	8			8	
10	8.65Г.0125				26.058.ПВ.131.000	12			12	
11	10.65Г.0125				26.058.ПВ.130.000	12			12	
12	12.65Г.0125				26.058.ПВ.130.000	26			26	
13	16.65Г.0125				26.058.ПВ.130.000	16			16	
14	Шайба 8-[illegible]01.019		ГОСТ 11371-78		26.058.ПВ.121.000	2			2	
15	27-[illegible]01.019				26.058.ПВ.130.000	2			2	
16	20.04.016		ГОСТ 9649-78		26.058.ПВ.131.000	1			1	
17	Шпилька М12-8g×35.66.0125		ГОСТ 22034-76*		26.058.ПВ.131.000	12			12	
18										
19	Шплинт 2×22		ГОСТ 397-79		26.058.ПВ.121.300	2			2	
20	Шпонка 10×8×36		ГОСТ 23360-78		26.058.ПВ.131.000	1			1	
21	12×8×45		ГОСТ 23360-78		26.058.ПВ.130.000	3			3	
22	12×8×56		ГОСТ 8790-79		26.058.ПВ.131.000	2			2	
23										
24	Штифт 8т6×25		ГОСТ 3128-70*		26.058.ПВ.051.100	12			12	
25	8т6×28					12			12	
26	5×45		ГОСТ 3129-70*			1			1	
27										
28										
29										

Инв. № подл. | Подп. и дата | Взам. инв. № | Инв. № дубл. | Подп. и дата

Выпуск 13
Серия 3.820.2-44

№ строки	Наименование	Код ОКП	Обозначение документа на поставку	Поставщик	Куда входит (обозначение)	Количество: На изделие	В комплекты	На ремонт	Всего	Примечание
1										
2	Прочие изделия									
3				ПКТБ, Узводприборавтоматика г. Нарманов ул. Лихачева, 41						
4	Датчик ДПМ1				26.058.ПВ.130.000	1			1	
5										
6	Кольцо 1545		ГОСТ 13940-80		26.058.ПВ.131.100	1			1	
7	1585		ГОСТ 13941-80		26.058.ПВ.131.100	1			1	
8	Манжета 1-40х60-1		ГОСТ 8752-79		26.058.ПВ.131.000	3			3	
9	1-100х125-1				26.058.ПВ.051.000	2			2	
10										
11	Масленка 1.2.Ц6		ГОСТ 19853-74		26.058.ПВ.042.100	2			2	
12	Микропереключатель			Каменец-Подольский						
13	МП 2101 исп.4		МРТУ 16.526.012-65	Электромеханический завод	26.058.ПВ.123.000	2			2	
14	Пружина тарельчатая									
15	НС 80х40х4х2		ГОСТ 3057-79		26.058.ПВ.123.000	20			20	
16	Электродвигатель с по-									
17	вышенным скольжением									
18	типа 4АС90L6У1, 1,1кВт.			«Союзгазэлектро» г. Москва, Ж-210 Покровский бульвар, 3						
19	220/380В. синхронное									
20	число оборотов - 900 об/мин									
21	50 Гц. исп. М302		ГОСТ 19523-81		26.058.ПВ.130.000	1			1	
22										
23										
24										
25										
26										
27										
28										
29										

Подп. и дата | Инв. № дубл. | Взам. инв. № | Подп. и дата | Инв. № подл.

I. Подготовка подъемника к монтаж

1.1. Транспортирование подъемника до места монтажа производить в заводской таре. В случае отсутствия тары принять меры к сохранной доставке его на сооружение.

1.2. Распаковать и проверить комплектность подъемника.

1.3. Произвести расконсервацию подъемника. Консервационную смазку смыть керосином или соляровым маслом с помощью волосяной щетки, затем все составные части подъемника протереть чистой сухой ветошью.

1.4. Внешним осмотром проверить отсутствие трещин, надломов, погнутостей, забоин на резьбе грузовых винтов и грузовых гаек. При наличии забоин резьбу поправить личным или бархатным напильником, либо шабером.

1.5. На резьбу грузовых винтов, на все обработанные и трущиеся детали нанести тонкий слой солидола.

1.6. Перед монтажом подъемника с помощью автокрана убедиться в том, что затвор в пазах закладных частей перемещается как вверх, так и вниз плавно, без рывков, перекосов и заеданий. Устранить причины, препятствующие плавному ходу затвора и опустить затвор на порог.

1.7. В случае раздельной поставки составных частей подъемника произвести его частичную сборку. Узлы грузовых частей собрать с примыкающим к ним составными узлами; отдельно оставить соединительный вал, грузовые винты и кожухи грузовых винтов.

3.820.2-44

Изм.	Лист	№ докум.	Подп.	Дата	26.058.ПВ.130.000ИЭ		
Разраб.		Сарнузаев			Подъемник двухвинтовой с электроприводом г. п. 2×5 тс. марки 10 ЭВД. Инструкция по монтажу и эксплуатации	Лит. А	Лист 1	Листов 7
Пров.		Шкандеров						
Гл. инж. проекта		Нагаев						
Н. контр.		Мышкин						
Утв.		Филоненко						

Копировал: Осипова Формат А4

2. Монтаж

2.1. Монтаж подъемника на сооружении производить в строгом соответствии с монтажным чертежом механооборудования.

2.2. Произвести болтовое соединение грузовых винтов с проушинами затвора, имея ввиду, что один винт имеет левую резьбу, другой - правую. Такелажные работы грузовых винтов осуществлять с помощью рым-болтов, ввернутых в торец грузового винта.

2.3. На грузовые винты навинтить узлы грузовых частей в сборе с составными частями. Предварительное навинчивание произвести вращением всего узла, а затем проворачиванием вал-шестерни, либо выходного вала редуктора.

2.4. Две грузовые части выставить на одной высоте с помощью нивелира. Грузовые винты при этом должны быть выставлены строго вертикально по отвесу.

2.5. Установить соединительный вал не меняя вертикального положения винтов и расположения грузовых частей по высоте.

2.6. Для управления подъемником от ручного привода рукоятку переключения привода на редукторе полностью повернуть в положение „Р" и надежно застопорить.

2.7. Произвести подъем затвора от ручного привода. При подъеме проверить отсутствие биения соединительного вала, отсутствие заедания и посторонних шумов в зацеплениях зубчатых пар.

2.8. При верхнем положении затвора нижние листы подъемника приварить по периметру сопряжения с листом рамы или колонки.

3.820.2-44

Изм.	Лист	№ докум.	Подп.	Дата	26.058.ПВ.130.000ИЭ	Лист 2

Копировал: Осипова Формат А4

2.9. Произвести опускание затвора. При подъеме и опускании затвора убедиться в том, что усилие на рукоятке привода находится в пределах величины, указанной в характеристике подъемника.

3. Наладка

3.1. При опущенном положении затвора снять крышки упов грузовых частей и смотровую крышку редуктора и при вывернутых сливных пробках промыть керосином или соляровым маслом внутренние полости.

3.2. В грузовые части набить свежий ЦИАТИМ-201, обильно смазать коническую пару и подшипники, в редуктор залить свежий нигрол и закрыть крышки. Проверить чистоту суфлерных отверстий в отдушине.

3.3. Произвести подвадку электропитания согласно чертежам электрооборудования подъемника.

3.4. Для управления подъемником от электропривода рукоятку переключения привода на редукторе вновь повернуть в положение „Э" и надежно застопорить.

4. Опробование и регулирование

4.1. Нажать на кнопку „Подъем" и при отсутствии шумов, указывающих на нормальную работу подъемника, произвести подъем затвора на величину высоты его хода, соблюдая при этом правила техники безопасности.

4.2. Произвести опускание затвора на порог и проверить надежность срабатывания грузовых реле. При соприкосновении нижней кромки затвора с порогом следить за прогибом винтов. Если винт начинает гнуться, а электродвигатель не отключается, нажать кнопку „Стоп" и проверить правильность

сборки электрической схемы. При отсутствии дефектов в электросхеме, произвести перерегулировку грузового реле на заданное дожимное усилие с помощью приспособления, документация которого помещена в выпуске 0, настоящей документации.

4.3. После непрерывной работы подъемника в течение одного часа температура масла в редукторе не должна превышать +40°С, температура корпуса электродвигателя не выше +50°С.

4.4. Установить кожуха и смонтировать датчик ДПМ1. Убедиться в надежном зацеплении звездочки ДПМ1 с винтом. При положении затвора на пороге показание ДПМ1 нулевое. Кулачки сигнализации крайних положений затвора в ДПМ1 настроить на нужную высоту.

4.5. При работе подъемником проверить соответствие показаний датчика с истинным положением затвора и своевременную сигнализацию крайних положений затвора.

4.6. Произвести сдачу в эксплуатацию смонтированного подъемника.

5. Эксплуатация подъемника

Исправная работа подъемника может быть гарантирована только при постоянном и правильном уходе за ним; необходимо выполнить следующие основные требования:

5.1. Перед работой подъемником произвести внешний осмотр его на предмет отсутствия поломок и повреждений, обратив особое внимание на состояние грузовых винтов. Производить маневрирование затвора с погнутым винтом запрещается, т.к. это может привести к перегрузкам и поломкам других деталей подъемника.

5.2. Проверить наличие крепежных изделий и

затяжку всех болтовых соединений. В случае ослабления болтовые соединения подтянуть.

5.3. Проверить наличие смазки на трущихся поверхностях и на грузовых винтах. Если грузовые винты загрязнены, необходимо их промыть керосином или соляровым маслом и нанести на резьбовую часть тонкий слой свежего солидола. Работа загрязненными винтами резко сокращает срок службы грузовых гаек.

5.4. Проверить наличие масла в редукторе и нет ли его утечки через разъемы и болтовые соединения. При недостаточном количестве масла необходимо долить до оси вала зубчатого колеса.

5.5. При наличии посторонних шумов во время работы подъемника, при вибрациях и при сильном нагреве электродвигателя немедленно отключить питание, выявить и устранить неполадки.

5.6. Не реже двух раз в году производить замену смазки в редукторе, грузовых частях, в подшипниках и на резьбовых поверхностях грузовых винтов. Сорта масел, применяемых в подъемнике указаны в ТУ. При замене смазки производить тщательную промывку керосином или соляровым маслом.

5.7. Периодически производить окраску подъемника в цвета, указанные в ТУ на изготовление. Перед окраской места покрытые ржавчиной, скопления толстого слоя старой краски и места потрескавшиеся старой краски удалить металлической щеткой и протереть смоченной в бензине влажной ветошью.

5.8. По окончании вегетационного периода произвести разборку грузовых частей подъемника. Все детали промыть

в керосине или в соляровом масле, протереть ветошью, тщательно осмотреть, набить смазку ЦИАТИМ-201 и произвести сборку.

5.9. После каждой разборки грузовых частей необходимо производить подъем затвора на полную величину его хода и опустить затвор на порог.

6. Правила безопасности

6.1. К обслуживанию подъемника допускаются лица, прошедшие инструктаж по соблюдению правил безопасности и изучившие инструкцию по эксплуатации подъемного механизма. Знания их проверяются ежегодно.

6.2. Запрещается пользоваться неисправным инструментом.

6.3. На сооружении должно быть необходимое количество оградительных решеток и перил. Решетки и перила должны быть в исправном состоянии.

6.4. Сооружение, на котором установлен подъемный механизм, должно быть оборудовано средствами тушения пожара (песок, лопата и пр.).

6.5. На служебном мостике и вблизи подъемника нельзя оставлять грязную промасленную ветошь и какие-либо посторонние предметы. Легко воспламеняющиеся жидкости для промывки деталей и узлов подъемника подносить в малоемкой таре.

6.6. Перед маневрированием затвором убедиться в отсутствии людей или скота, могущих подвергнуться затоплению.

6.7. Регулярно проверять надежность заземления (или зануления) всех металлических частей подъемника.

6.8. В случае возникновения резких стуков и шумов

в механизме подъемника производить немедленное отключение и устранить неисправности.

6.9. Включать в работу подъемник, заведомо зная, что он неисправный – запрещается.

6.10. Перед нажатием на кнопки управления убедиться, что рукоятка снята с вала ручного привода.

6.11. Запрещается вешать ветошь и другие посторонние предметы на вращающиеся части подъемника. Рекомендуется соединительный вал и все выступающие вращающиеся концы валов и рукоятку окрасить в красный цвет.

6.12. Запрещается устанавливать рукоятку ручного привода на вал, не убедившись в том, что рукоятка переключения привода полностью повернута в положение „Р" и надежно застопорена.

6.13. Механическую блокировку ручного привода, надежность заземления и нулевую защиту электродвигателя в периды техосмотров и ревизий проверить на безотказность в работе.

6.14 Все монтажные и такелажные работы производить в рукавицах.

6.15. В работе с электроаппаратурой строго соблюдать правила по технике безопасности при эксплуатации электрических систем.

6.16. При работе в ночное время сооружение, на котором установлен подъемник, должно быть оснащено надлежащим освещением.

6.17. На время ремонта подъемника или затвора на пульте управления вывесить плакат: „Производится ремонт – включать нельзя".

Выпуск 13

Серия 3.820.2-44

Формат	Зона	Поз.	Обозначение	Наименование	Кол.	Примечание
				Документация		
А3			26.058.ПВ.131.000 СБ	Сборочный чертеж		
				Сборочные единицы		
А4		1	26.058.ПВ.131.100	Узел фланца	1	
А4		2	26.058.ПВ.042.100	Узел вал-шестерни 1ВШ	1	
А4		3	26.058.ПВ.121.200	Колесо зубчатое коническое в сборе	1	
А4		4	26.058.ПВ.121.300	Вилка	1	
А4		5	26.058.ПВ.121.400	Втулка	1	
А4		6	26.058.ПВ.121.500	Крышка	1	
				Детали		
А3		7	26.058.ПВ.131.001	Вал-шестерня	1	
А4		8	26.058.ПВ.031.004	Пробка	1	
А4		9	26.058.ПВ.031.005	Прокладка	1	
А4		10	26.058.ПВ.042.012	Прокладка	3	Наиб.кол.
А4		11	26.058.ПВ.042.104	Кольцо стопорное	1	
А4		12	26.058.ПВ.092.017	Корпус отдушины	1	
А4		13	26.058.ПВ.092.018	Крышка отдушины	1	
А3		14	26.058.ПВ.121.002	Вал-шестерня	1	
А3		15	26.058.ПВ.121.003	Корпус	1	
А3		16	26.058.ПВ.121.004	Поддон	1	

Подп. и дата | Инв. № дубл. | Взам. инв. № | Подп. и дата | Инв. № подл.

Изм.	Лист	№ докум.	Подп.	Дата
Разраб.	Сорнугаев			
Пров.	Искандеров			
Гл. инж. проекта	Исаев			
Н. контр.	Мышкин			
Утв.	Филоненко			

3.820.2-44
26.058.ПВ.131.000

Редуктор 2ЭР-2

Лит.	Лист	Листов
А	1	3

Копировал: Осипова Формат: А4

Формат	Зона	Поз.	Обозначение	Наименование	Кол.	Примечание
А3		17	26.058.ПВ.121.005	Колесо зубчатое цилиндрическое	1	
А3		18	26.058.ПВ.121.006	Колесо зубчатое коническое	1	
А3		19	26.058.ПВ.121.007	Муфта кулачковая	1	
А4		20	26.058.ПВ.121.008	Рукоятка	1	
А4		21	26.058.ПВ.121.009	Втулка	1	
А4		22	26.058.ПВ.121.010	Втулка	1	
А4		23	26.058.ПВ.121.011	Втулка	1	
А4		24	26.058.ПВ.121.012	Втулка	1	
А4		25	26.058.ПВ.121.013	Крышка	2	
А4		26	26.058.ПВ.121.014	Кольцо	1	
А4		27	26.058.ПВ.121.015	Кольцо	1	
А4		28	26.058.ПВ.121.016	Прокладка	3	Наиб.кол.
А4		29	26.058.ПВ.121.017	Прокладка	2	
А4		30	26.058.ПВ.121.018	Прокладка	1	
				Стандартные изделия		
				Болты ГОСТ 7798-70*		
		31		М6х16.6б.0125	8	
		32		М8х20.6б.0125	12	
		33		М12х35.6б.0125	4	
		34		М12х50.6б.0125	2	
		35		М12х70.6б.0125	2	
		36		М12х40.6б.0125	4	
		37		Винт М10х20.6б.0125 ГОСТ 1476-75*	2	
		38		Винт ВМ4-8gх10.6б.0125 ГОСТ 1491-80	4	

Подп. и дата | Инв. № дубл. | Взам. инв. № | Подп. и дата | Инв. № подл.

Изм.	Лист	№ докум.	Подп.	Дата

3.820.2-44
26.058.ПВ.131.000

Лист 2

Копировал: Осипова Формат: А4

Формат	Зона	Поз.	Обозначение	Наименование	Кол.	Примечание
		39		Винт В М5-8q ×12.66.0125		
				ГОСТ 1491-80	2	
		40		Винт М8х20.66.0125		
				ГОСТ 1483-75*	1	
		41		Винт В1.М10-8q ×25.66.0125		
				ГОСТ 17475-80	4	
		42		Гайкам 12.6.0125 ГОСТ 5915-70*	4	
				Шайбы ГОСТ 6402-70*		
		43		6.65Г.0125	8	
				8.65Г.0125	12	
		45		12.65Г.0125	16	
		46		Шайба 20.65Г.0125		
				ГОСТ 9649-78	1	
		47		Шпилька М12-8q×35.66.0125		
				ГОСТ 22034-76*	4	
		48		Шпонка 10×8×36		
				ГОСТ 8790-79	1	
		49		Шпонка 12×8×56		
				ГОСТ 8790-79	2	
		50		Шплинт ГОСТ 397-79		
				2,5×20-001	1	
		51		Подшипник 204		
				ГОСТ 8338-75	2	
		52		Манжета 1-40×60-1		
				ГОСТ 8752-79	1	

Инв.№ подл. | Подп. и дата | Взам. инв.№ | Инв.№ дубл. | Подп. и дата

Изм. Лист № докум. Подп. Дата

3.820.2-44 26.058.ПВ.131.000 Лист 3

Копировал: Осипова Формат: А4

Формат	Зона	Поз.	Обозначение	Наименование	Кол.	Примечание

Инв.№ подл. | Подп. и дата | Взам. инв.№ | Инв.№ дубл. | Подп. и дата

Изм. Лист № докум. Подп. Дата

3.820.2-44 Лист

26.058.ПВ.131.000СБ

Серия 3.820.2-44 Выпуск 13

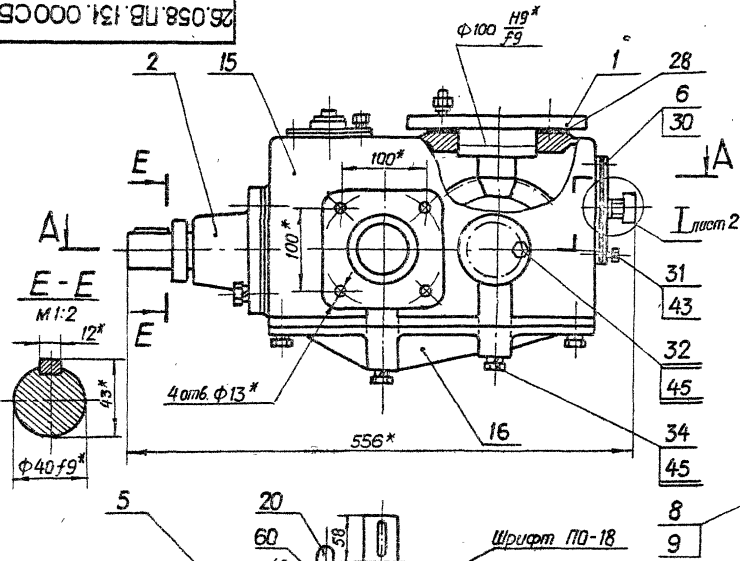

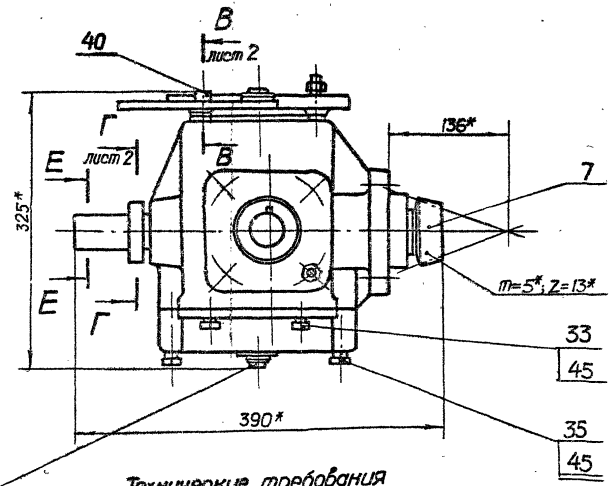

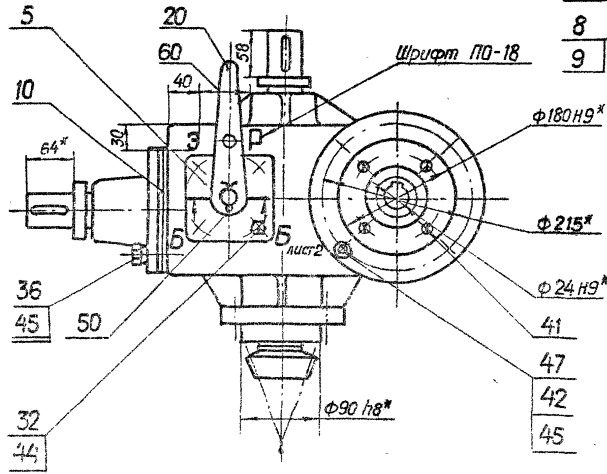

8
9

Технические требования

1. Степень точности передачи 8СТ СЭВ 186-75.
2. Покрытие букв эмаль ПФ-115 красная ГОСТ 6465-76*.
3. Шрифт надписей по ГОСТ 2930-62 штемпелевать.
4. Регулировку зацепления конических зубчатых пар обеспечить подгонкой дет. поз. 21; 27 и установкой необходимого кол. дет. 10; 28.

5* Размеры для справок.

6. Остальные технические требования по общим ТУ на изготовление подъемника.

Техническая характеристика

1. Передаточное отношение $u = 23,25$.
2. Крутящий момент на выходном валу $M_{кр} = 29,2$ кг.м.

Серия 3.820.2-44

Изм.	Лист	№ докум.	Подп.	Дата
Разраб.		Сарнугаев		4.01.83
Пров.		Искандеров		12.01.83
Т. контр.		Грош		19.01.83
ГИП		Нагаев		26.01.83
Н. контр.		Мышкин		29.01.83
Утв.		Филоненко		26.01.83

26.058.ПВ.131.000 СБ

Редуктор 2ЭР-2
Сборочный чертеж

Лит.	Масса	Масштаб
А	69,6	1:4

Лист 1 | Листов 2

Инв. № подл. | Подп. и дата | Взам. инв. № | Инв. № дубл. | Подп. и дата

Копировал: Осипова Формат: А3

26.058.ПВ.131.000СБ

Серия 3.820.2-44 Выпуск 13

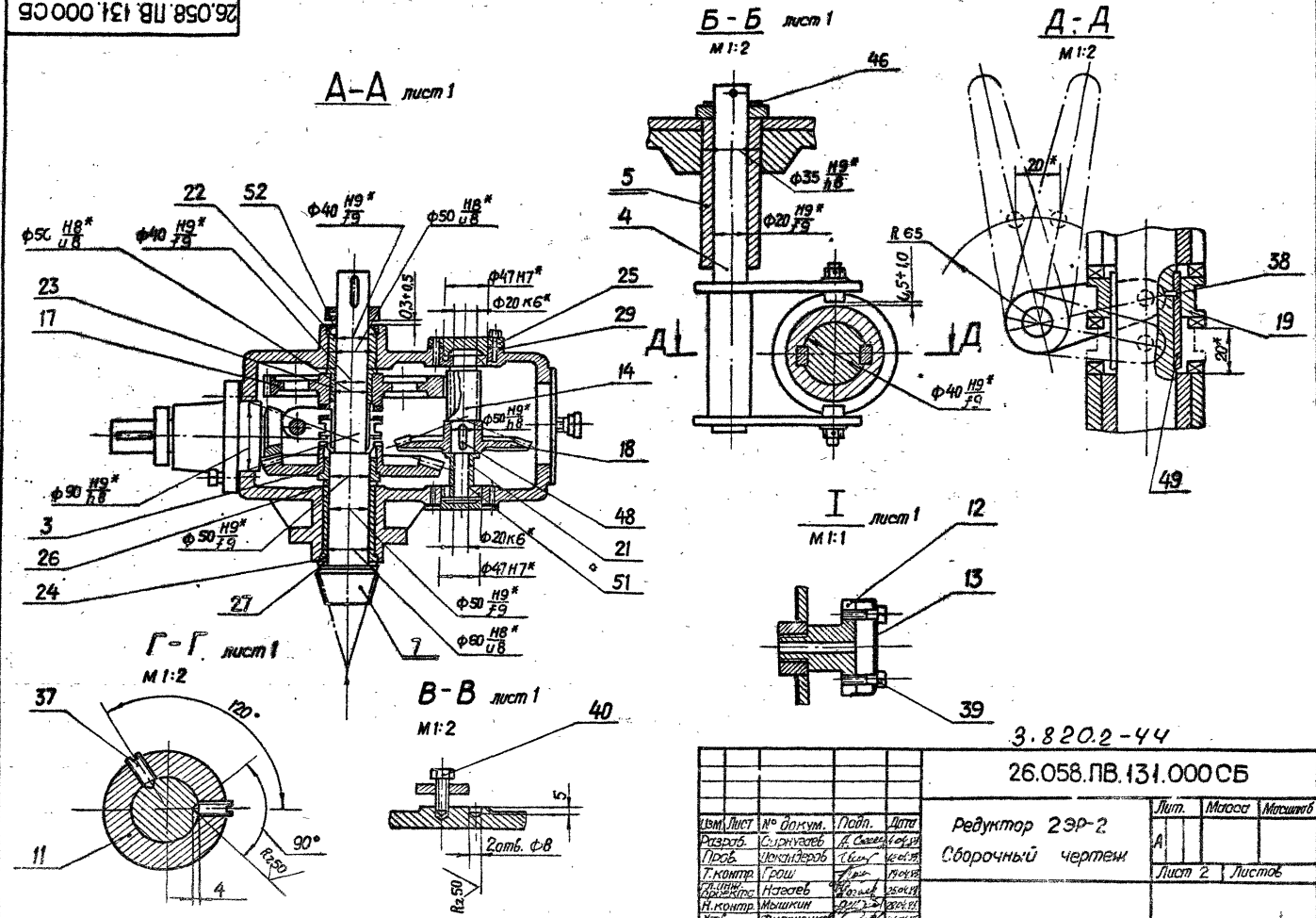

Изм.	Лист	№ докум.	Подп.	Дата	26.058.ПВ.131.000СБ			
Разраб.		Сыркугаев			Редуктор 2ЭР-2 Сборочный чертеж	Лит.	Масса	Масштаб
Пров.		Искандеров				А		
Т.контр.		Грош				Лист 2	Листов	
Гл.инж. проектор		Нагаев						
Н.контр.		Мышкин						
Утв.		Филоненко						

Копировал: Осипова Формат: А 3

Инв. № подл. | Подп. и дата | Взам. инв. № | Инв. № дубл. | Подп. и дата

Серия 3.820.2-44 Выпуск 13

Формат	Зона	Поз.	Обозначение	Наименование	Кол.	Примечание
				Документация		
А3			26.058.ПВ.131.100 СБ	Сборочный чертеж		
				Детали		
А3		1	26.058.ПВ.131.101	Фланец	1	
А3		2	26.058.ПВ.131.102	Шестерня коническая	1	
А4		3	26.058.ПВ.121.103	Шайба	1	
				Стандартные изделия		
		4		Подшипник 209		
				ГОСТ 8338-75	1	
		5		Кольцо А45 65Г кд 15		
				ГОСТ 13940-80	1	
		6		Кольцо А85 65Г кд 15		
				ГОСТ 13941-80	1	

Подп. и дата | Инв. № дубл. | Взам. инв. № | Подп. и дата | Инв. № подл.

3.820.2-44
26.058.ПВ.131.100

Изм.	Лист	№ докум.	Подп.	Дата
Разраб.		Гарнугаев		4.04.83
Пров.		Искандеров		20.04.83
Н. контр.		Наесев		25.04.83
Н. контр.		Мышкин		26.04.83
Утв.		Филоненко		26.04.83

Узел фланца

Лит	Лист	Листов
А		1

Копировал. Осипова Формат: А 4

Формат	Зона	Поз.	Обозначение	Наименование	Кол.	Примечание

Подп. и дата | Инв. № дубл. | Взам. инв. № | Подп. и дата | Инв. № подл.

Изм.	Лист	№ докум.	Подп.	Дата

3.820.2-44

Лист

Формат: А 4

26.058.ПВ.131.100 СБ

Серия 3.820.2-44 Выпуск 13

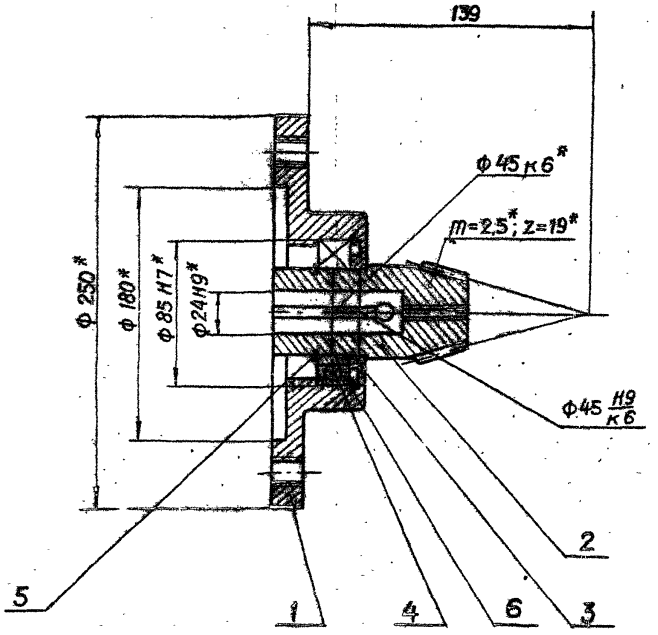

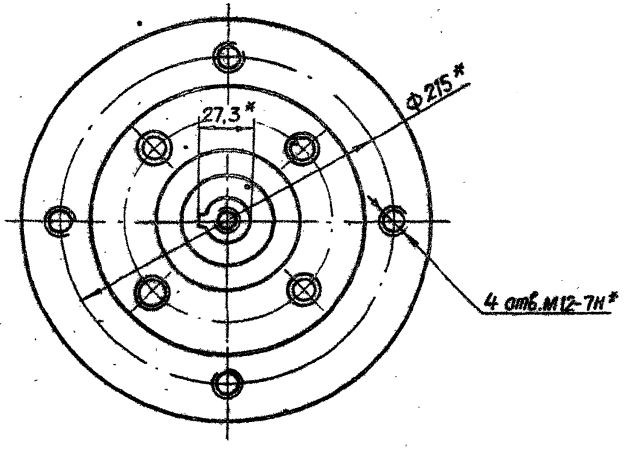

* Размеры для справок

3.820.2-44

Изм.	Лист	№ докум.	Подп.	Дата
Разраб.		Сергеев		4.01.85
Пров.		Исмандеров		12.01.85
Т.контр.		Граш		13.01.85
Гл. инж. проекта		Натеев		25.01.85
Н.контр.		Мышкин		28.01.85
Утв.		Филоненко		28.01.85

26.058.ПВ.131.100 СБ

Узел фланца
Сборочный чертеж

Лит.	Масса	Масштаб
А	4,07	1:2

Лист | Листов 1

Копировал: Овсипова Формат: А3

Инв. № подл. | Подп. и дата | Взам. инв. № | Инв. № дубл. | Подп. и дата

Серия 3.820.2-44 Выпуск 13

Формат	Зона	Поз.	Обозначение	Наименование	Кол.	Примечание
				Документация		
А3			26.058.ПВ.042.100 СБ	Сборочный чертеж		
				Детали		
А3		1	26.058.ПВ.042.101	Вал-шестерня	1	
А4		2	26.058.ПВ.042.102	Корпус подшипника	1	
А4		3	26.058.ПВ.042.103	Втулка	1	
А4		4	26.058.ПВ.042.104	Кольцо стопорно	1	
				Стандартные изделия		
		5		Винт М10х20.66.0125		
				ГОСТ 1476-75*	2	
		6		Винт ВМ4-8qх10.66.0125		
				ГОСТ 1491-80	2	
		7		Шпонка 12х8х45		
				ГОСТ 8790-79	1	
		8		Манжета 1-40х60-1		
				ГОСТ 8752-79	1	
		9		Масленка 1.2.Ц6		
				ГОСТ 19853-74	1	

Подп. и дата | Инв. № дубл. | Взам. инв. № | Подп. и дата | Инв. № подл.

3.820.2-44
26.058.ПВ.042.100

Изм.	Лист	№ докум.	Подп.	Дата
Разраб.		Сарнусаев		4.04.83
Пров.		Искандеров		12.04.83
Гл.инж. проекта		Нагаев		25.04.83
Н. контр.		Мышкин		28.04.83
Утв.		Филоненко		26.04.83

Узел вал-шестерни 1ВШ

Лит.	Лист	Лист
А		1

Копировал: Осипова Формат: А4

Формат	Зона	Поз.	Обозначение	Наименование	Кол.	Примечание

Подп. и дата | Инв. № дубл. | Взам. инв. № | Подп. и дата | Инв. № подл.

3.820.2-44

Изм.	Лист	№ докум.	Подп.	Дата

Лист

Формат: А4

26.058.ПВ.042.100СБ

Серия 3.820.2-44 Выпуск 13

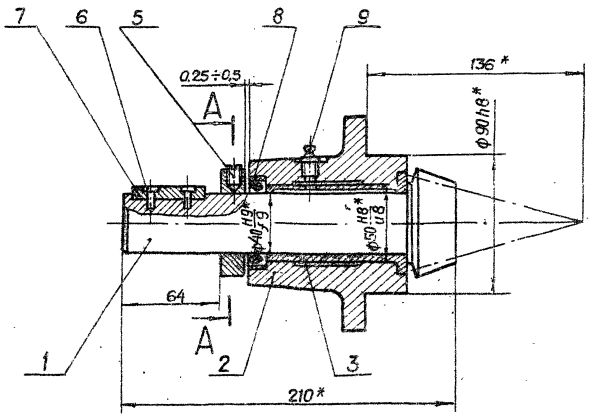

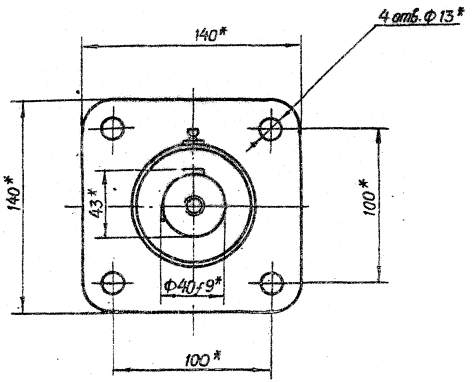

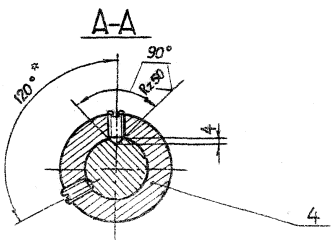

* Размеры для справок.

3.820.2-44

Изм.	Лист	№ докум.	Подп.	Дата	26.058.ПВ.042.100СБ			
Разраб.		Сарнугаев			Узел вал-шестерни 1ВШ Сборочный чертеж	Лит.	Масса	Масштаб
Пров.		Искандаров				А	5,5	1:2
Т. контр.		Грош				Лист	Листов 1	
Гл. инж. проекта		Нагаев						
Н. контр.		Мышкин						
Утв.		Филоненко						

Инв. № подл. | Подп. и дата | Взам. инв. № | Инв. № дубл. | Подп. и дата

Копировал: Осипова Формат: А3

Серия 3.820.2-44 Выпуск 13

Формат	Зона	Поз.	Обозначение	Наименование	Кол.	Примечание
				Документация		
А3			26.058.ПВ.121.200 СБ	Сборочный чертеж		
				Детали		
А3		1	26.058.ПВ.121.201	Колесо зубчатое коническое	1	
А4		2	26.058.ПВ.121.202	Втулка	1	

Подп. и дата | Инв. № дубл. | Взам. инв. № | Подп. и дата | Инв. № подл.

Изм.	Лист	№ докум.	Подп.	Дата
Разраб.		Сарнуеаев		4.04.83
Пров.		Цекандеров		12.04.83
Гл. инж. проекта		Нагаев		25.04.83
Н.контр.		Мышкин		25.04.83
Утв.		Филоненко		26.04.83

3.820.2-44
26.058.ПВ.121.200

Колесо зубчатое коническое в сборе

Лит.	Лист	Листов
А		1

Копировал: Осипова Формат: А4

Формат	Зона	Поз.	Обозначение	Наименование	Кол.	Примечание

Подп. и дата | Инв. № дубл. | Взам. инв. № | Подп. и дата | Инв. № подл.

Изм.	Лист	№ докум.	Подп.	Дата

3.820.2-44

Лист

Формат: А4

26.058.ПВ.121.200СБ

Серия 3.820.2-44 Выпуск 13

Инв. № подл. | Подп. и дата | Взам. инв. № | Инв. № дубл. | Подп. и дата

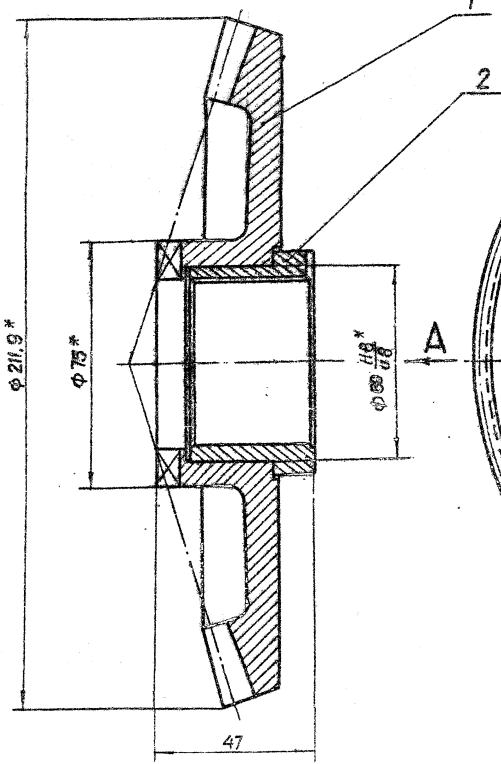

Вид А

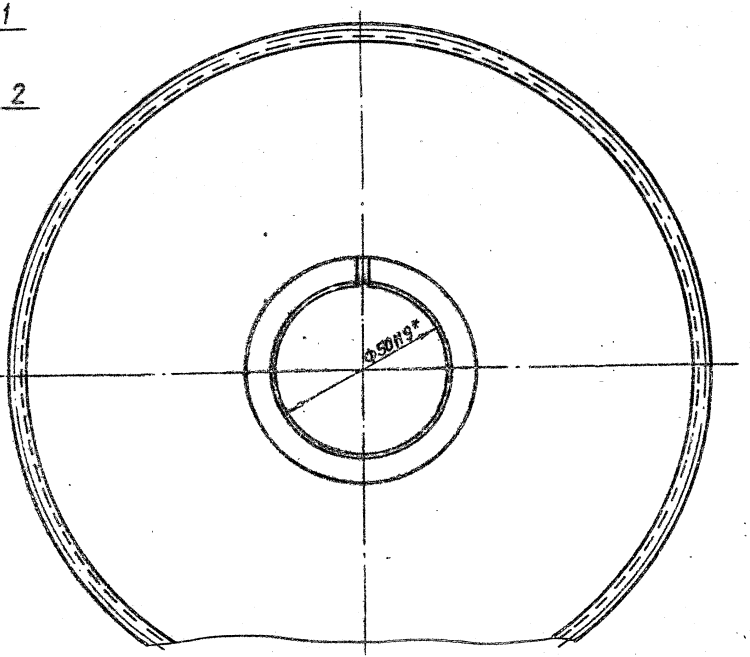

* Размеры для справок

3.820.2-44

Изм.	Лист	№ докум.	Подп.	Дата	26.058.ПВ.121.200СБ
Разраб.		Сергеев			Колесо зубчатое коническое в сборе. Сборочный чертеж
Пров.		Александров			
Н. контр.		Грош			
Гл. инж. проекта		Насиев			
Н. контр.		Мышкин			
Утв.		Филоненко			

Лит.	Масса	Масштаб
А	3,96	1:1
Лист 1	Листов 1	

Копировал: Орлова Формат А3

Серия 3.820.2-44 Выпуск 13

Формат	Зона	Поз.	Обозначение	Наименование	Кол.	Примечание
				Документация		
А3			26.058.ПВ.121.300 СБ	Сборочный чертеж		
				Детали		
А4		1	26.058.ПВ.121.301	Валик	1	
А4		2	26.058.ПВ.121.302	Сухарь	2	
А4		3	26.058.ПВ.121.303	Щека	2	
				Стандартные изделия		
		4		Гайка М8.6.0125 ГОСТ 5918-73*	2	
		5		Шайба 8 ГОСТ 11371-78	2	
		6		Шплинт 2х22 ГОСТ 397-79	2	

3.820.2-84

Изм.	Лист	№ докум.	Подп.	Дата
Разраб.		Сарнугаев		10.04.83
Пров.		Искандеров		12.04.83
Гл. инж. проекта		Нагаев		25.04.83
Н. контр.		Мышкин		28.04.83
Утв.		Филоненко		26.04.83

26.058.ПВ.121.300

Вилка

Лит.	Лист	Листов
А		1

Копировал: Осипова Формат: А4

Инв. № подл. | Подп. и дата | Взам. инв. № | Инв. № дубл. | Подп. и дата

26.058.ПВ.121.302

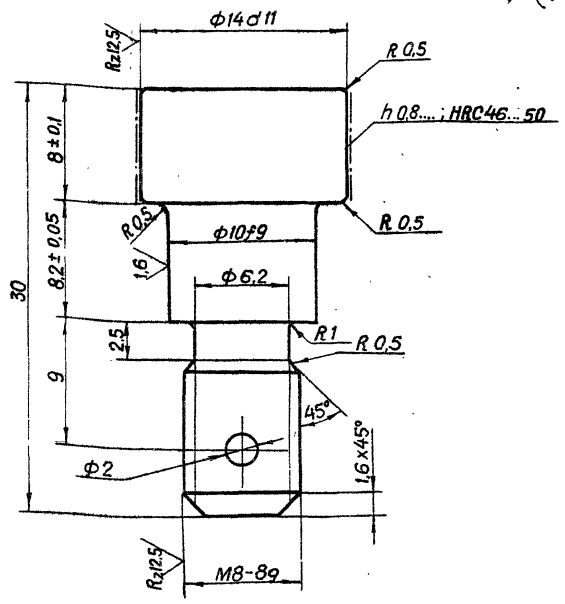

3.820.2-44

Изм.	Лист	№ докум.	Подп.	Дата
Разраб.		Сарнугаев		10.04.83
Пров.		Искандеров		12.04.83
Т. контр.		Грош		19.04.83
Гл. инж. проекта		Нагаев		25.04.83
Н. контр.		Мышкин		28.04.83
Утв.		Филоненко		26.04.83

26.058.ПВ.121.302

Сухарь

Лит.	Масса	Масштаб
А	0,02	4:1

Лист | Листов 1

Сталь 40Х ГОСТ 4543-71*

Копировал: Осипова Формат: А4

Инв. № подл. | Подп. и дата | Взам. инв. № | Инв. № дубл. | Подп. и дата

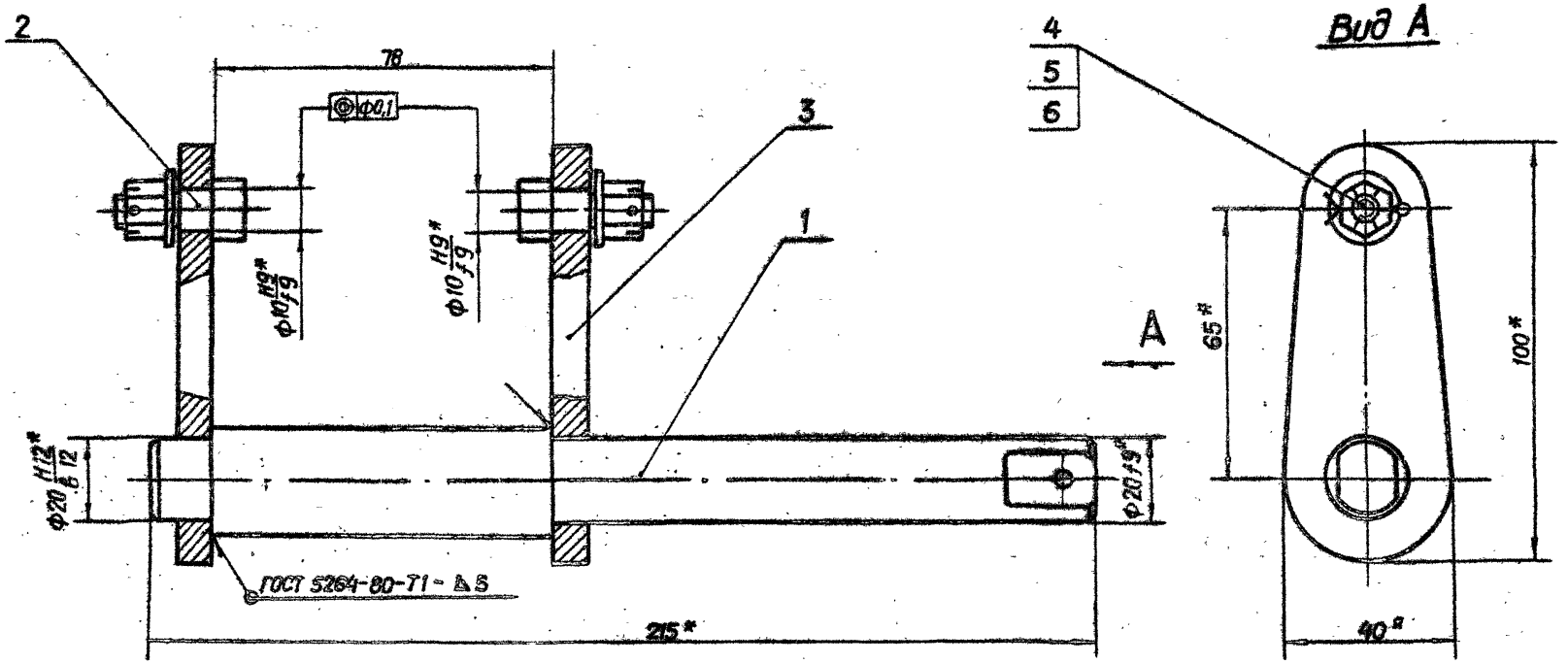

* Размеры для справок

3.820.2-44

					26.058.ПВ.121.300 СБ		
Изм.	Лист	№ докум.	Подп.	Дата	Вилка Сборочный чертеж	Лит.	Масса	Масштаб
Разраб.		Одинцов		12.01.83		А	1,08	1:1
Пров.		Искандеров		12.01.83		Лист	Листов 1	
Т.контр.		Грош		13.01.83				
Гл.инж. проекта		Новиков		25.01.83				
Н.контр.		Мышкин		28.01.83				
Утв.		Филоненко		25.01.83				

Копировал: Осипова Формат: А3

Инв.№ подл. | Подп. и дата | Взам.инв.№ | Инв.№ дубл. | Подп. и дата

Серия 3.820.2-44 Выпуск 13

Формат	Зона	Поз.	Обозначение	Наименование	Кол.	Примечание
				Документация		
А3			26.058.ПВ.121.400 СБ	Сборочный чертеж		
				Детали		
А4		1	26.058.ПВ.121.401	Втулка	1	
А4		2	26.058.ПВ.121.402	Фланец	1	

Инв. № подл. | Подп. и дата | Взам. инв. № | Инв. № дубл. | Подп. и дата

3.820.2-44

Изм.	Лист	№ докум.	Подп.	Дата
Разраб.		Сарыгуев		
Пров.		Искандеров		
Гл. инж. проект.		Нагаев		
Н. контр.		Мякишин		
Утв.		Филоненков		

26.058.ПВ.121.400

Втулка

Лит.	Лист	Листов
А		1

Копировал: Осипова Формат: А4

Формат	Зона	Поз.	Обозначение	Наименование	Кол.	Примечание

Инв. № подл. | Подп. и дата | Взам. инв. № | Инв. № дубл. | Подп. и дата

3.820.2-44

Изм. Лист № докум. Подп. Дата

Лист

Формат: А4

26.058.ПВ.121.400 СБ

Серия 3.820.2-44 Выпуск 13

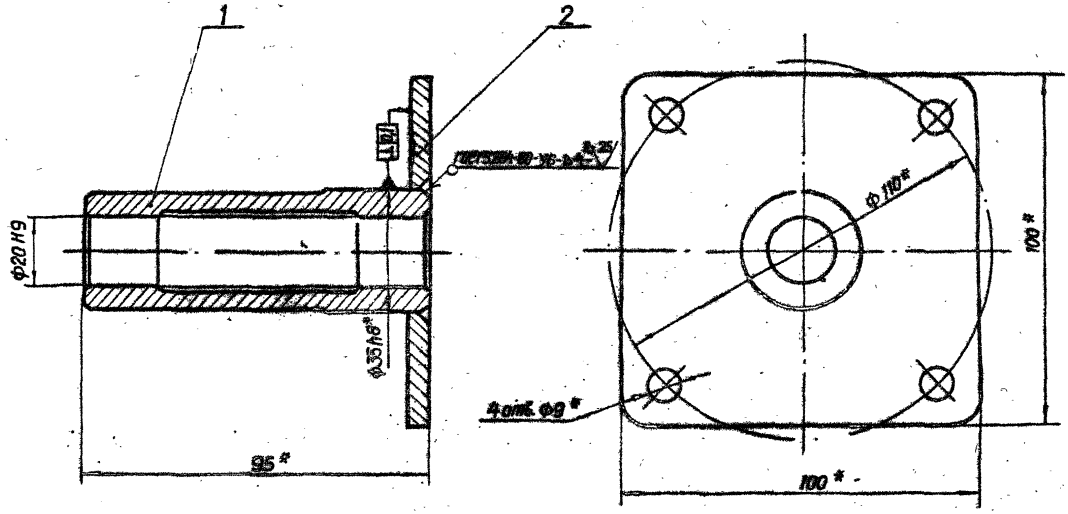

* Размеры для справок

3.820.2-44

					26.058.ПВ.121.400 СБ			
Изм.	Лист	№ докум.	Подп.	Дата	Втулка Сборочный чертеж	Лит.	Масса	Масштаб
Разраб.		Сарнугаев		4.04.73		А	0,9	1:1
Пров.		Искандеров		12.04.73		Лист	Листов 1	
Т. контр.		Грош		19.04.73				
Гл. инж. проекта		Нагаев		25.04.73				
Н. контр.		Мышкин		28.04.73				
Утв.		Филоненко		26.04.73				

Копировал: Осипова Формат: А 3

Инв. № подл.	Подп. и дата	Взам. инв. №	Инв. № дубл.	Подп. и дата

Серия 3.820.2-44 Выпуск 13

Формат	Зона	Поз.	Обозначение	Наименование	Кол.	Примечание
				Документация		
А3			26.058.ПВ.121.500 СБ	Сборочный чертеж		
				Детали		
А4		1	26.058.ПВ.121.501	Крышка	1	
А4		2	26.058.ПВ.121.502	Втулка	1	

Подп. и дата | Инв. № дубл. | Взам. инв. № | Подп. и дата | Инв. № подл.

3.820.2-44

26.058.ПВ.121.500

Изм.	Лист	№ докум.	Подп.	Дата
Разраб.		Сарнугаев	[signature]	4.04.83
Пров.		Искандеров	[signature]	12.04.83
Гл. инж. проекта		Нагаев	[signature]	25.04.83
Н. контр.		Мышкин	[signature]	26.04.83
Утв.		Филоненко	[signature]	26.04.83

Крышка

Лит.	Лист	Листов
А		

Копировал: Осипова Формат: А 4

Формат	Зона	Поз.	Обозначение	Наименование	Кол.	Примечание

Подп. и дата | Инв. № дубл. | Взам. инв. № | Подп. и дата | Инв. № подл.

3.820.2-44

Лист

Изм. | Лист | № докум. | Подп. | Дата

Формат: А 4

26.058.ПВ.121.500 СБ

Серия 3.820.2-44 Выпуск 13

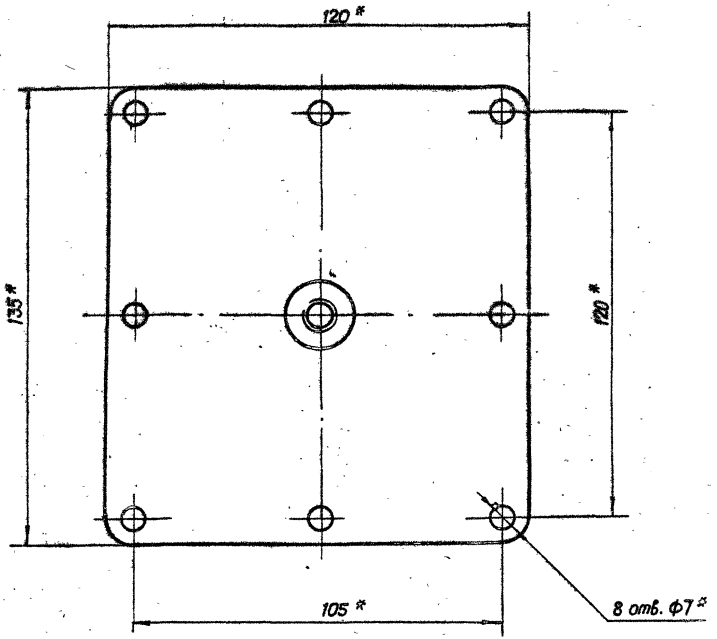

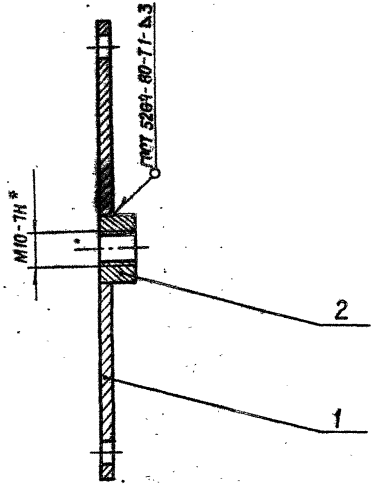

* Размеры для справок.

3.820.2-44

Изм.	Лист	№ докум.	Подп.	Дата
Разраб.		Сарнуеаев		4.04.85
Пров.		Исканберов		12.04.85
Т.контр.		Грош		25.04.85
Гл. инж. проекта		Нагаев		25.04.85
Н.контр.		Мышкин		25.04.85
Утв.		Филоненко		25.04.85

26.058.ПВ.121.500 СБ

Крышка
Сборочный чертеж

Лит.	Масса	Масштаб
А	0,32	1:1

Лист | Листов 1

Копировал: Осипова Формат А 3

Инв. № подл.	Подп. и дата	Взам. инв. №	Инв. № дубл.	Подп. и дата

Серия 3.820.2-44 Выпуск 13

Формат	Зона	Поз.	Обозначение	Наименование	Кол.	Примечание
				Документация		
А3			26.058.ПВ.132.000 СБ	Сборочный чертеж		
				Детали		
А4		1	26.058.ПВ.064.001	Цапфа	2	
А4		2	26.058.ПВ.132.002	Труба	1	

Подп. и дата | Инв. № дубл. | Взам. инв. № | Подп. и дата | Инв. № подл.

Изм.	Лист	№ докум.	Подп.	Дата
Разраб.		Сарнугаев	[signature]	4.04.83
Пров.		Искандеров	[signature]	12.04.83
Гл. инж. проекта		Нагаев	[signature]	25.04.83
Н. контр.		Мышкин	[signature]	25.04.83
Утв.		Филоненко	[signature]	26.04.83

3.820.2-44
26.058.ПВ.132.000

Вал соединительный

Лит	Лист	Листов
А		1

Копировал: Осипова Формат: А4

Формат	Зона	Поз.	Обозначение	Наименование	Кол.	Примечание

Подп. и дата | Инв. № дубл. | Взам. инв. № | Подп. и дата | Инв. № подл.

Изм.	Лист	№ докум.	Подп.	Дата

3.820.2-44

Лист

Формат:

26.058.ПВ.132.000СБ

Серия 3.820.2-44 Выпуск 13

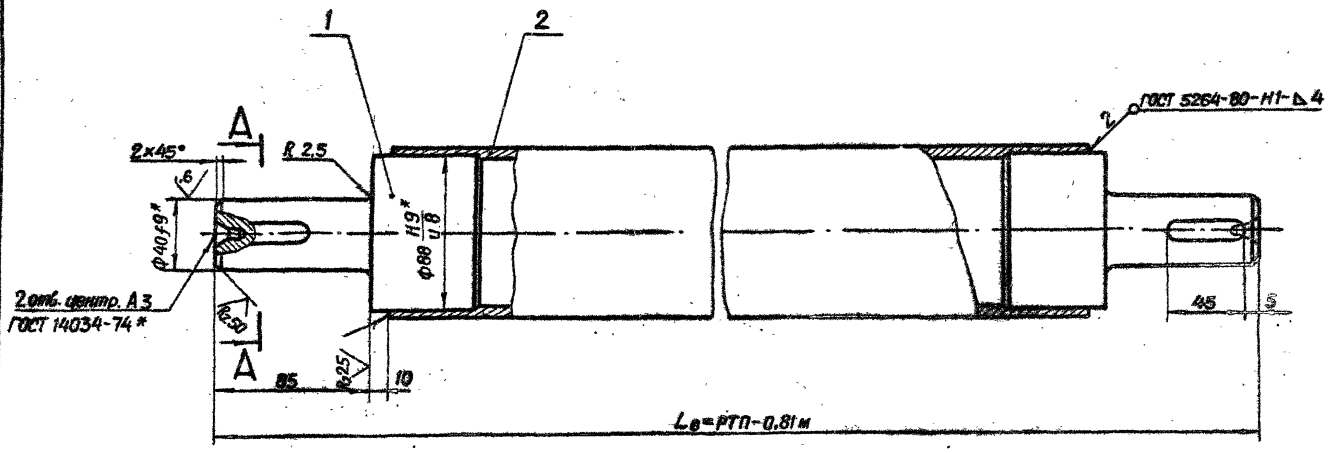

А-А

М 1:1

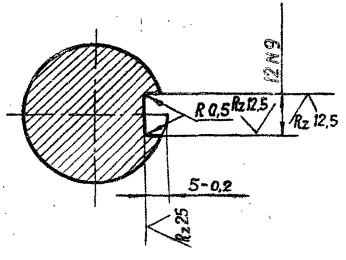

1. Масса соединительного вала $Q_{с.в} = 13{,}1 \cdot (РТП - 0{,}81м) + 4{,}2$, где РТП в м., $Q_{с.в.}$ в кг.
2. Смещение и перекос шпоночного паза относительно оси вала не более допуска на ширину шпоночного паза
3. Остальные технические требования по общим ТУ на изготовление подъемника.
4.* Размеры для справок.

Изм.	Лист	№ докум.	Подп.	Дата
Разраб.		Сарнугаев		4.04.83
Пров.		Искандеров		12.04.83
Т.контр.		Грош		19.04.83
Гл.инж. проектн.		Нагаев		25.04.83
Н.контр.		Мышкин		28.04.83
Утв.		Филоненко		26.04.83

3.820.2-44
26.058.ПВ.132.000СБ

Вал соединительный
Сборочный чертеж

Лит.	Масса	Масштаб
А	См.п.1	1:2

Лист | Листов

Копировал: Осипова Формат: А3

Инв. № подл. | Подп. и дата | Взам. инв. № | Инв. № дубл. | Подп. и дата

Серия 3.820.2-44 Выпуск 13

Формат	Зона	Поз.	Обозначение	Наименование	Кол.	Примечание
				Документация		
А3			26.058.ПВ.051.000	Сборочный чертеж		
				Сборочные единицы		
А4		1	26.058.ПВ.051.100	Узел грузовой гайки	1	
				Детали		
А3		2	26.058.ПВ.051.001	Корпус	1	
А4		3	26.058.ПВ.051.002	Крышка корпуса	1	
А4		4	26.058.ПВ.051.003	Кольцо регулировочное	8	наиб.кол
А4		5	26.058.ПВ.031.004	Пробка	1	
А4		6	25.058.ПВ.031.005	Прокладка	1	
				Стандартные изделия		
		7		Болт М16х60.65.0125		
				ГОСТ 7798-70*	4	
		8		Гайка М12.6.0125		
				ГОСТ 5915-70*	4	
		9		Гайка М16.6.0125		
				ГОСТ 5915-70*	4	
		10		Шайба 12.65Г.0125		
				ГОСТ 6402-70*	4	
		11		Шайба 16.65Г.0125		
				ГОСТ 6402-70*	4	
		12		Шпилька М12-6gх35.66.0125		
				ГОСТ 22034-76*	4	
		13		Подшипник 8120		
				ГОСТ 6874-75	2	
		14		Манжета 1-100х125-1		
				ГОСТ 8752-79	1	

Инв.№ подл. | Подп. и дата | Взам. инв.№ | Инв.№ дубл. | Подп. и дата

Изм.	Лист	№ докум.	Подп.	Дата
Разраб.	Сорокумов		4.08.76	
Пров.	Константинов		4.08.76	
Гл.конструктор	Подобедов		25.08.76	
Н.контр.	Мышкин		28.08.76	
Утв.	Стороженко		28.08.76	

3.820.2-44
26.058.ПВ.051.000

Узел грузовой части

Лит.	Лист	Листов
А1	1	2

Копировал: Осипова Формат: А4

Изм.	Лист	№ докум.	Подп.	Дата

3.820.2-44
26.058.ПВ.051.000

Лист 2

Копировал: Осипова Формат: А4

26.058.ПВ.051.000СБ

Выпуск 13

Серия 3.820.2-44

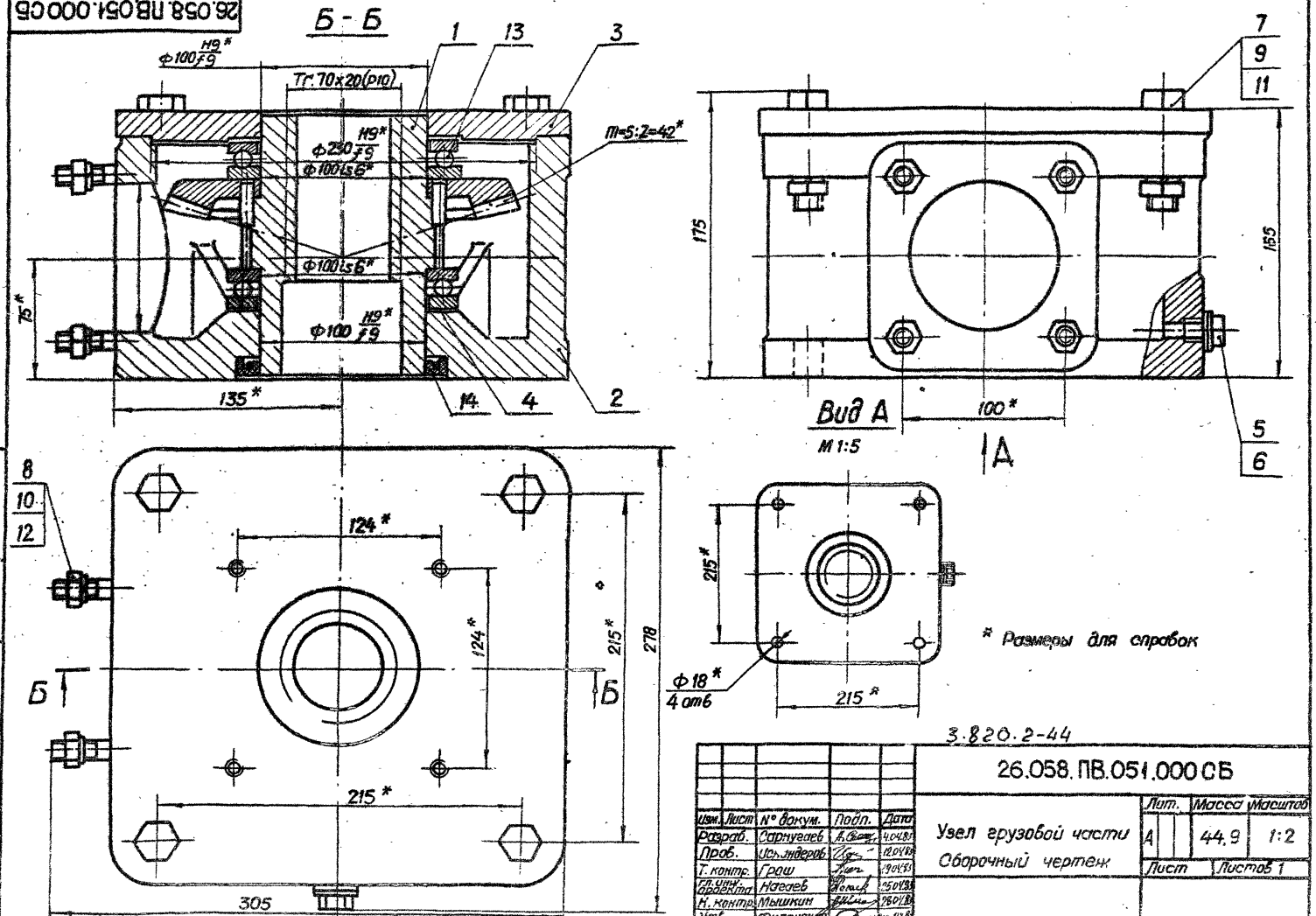

3.820.2-44

Изм.	Лист	№ докум.	Подп.	Дата	26.058.ПВ.051.000СБ			
Разраб.		Сарнугаев		4.04.83	Узел грузовой части	Лит.	Масса	Масштаб
Пров.		Искандеров		12.04.83	Сборочный чертеж	А	44.9	1:2
Т. контр.		Грош		19.04.83		Лист	Листов 1	
Гл. инж. проекта		Нагаев		25.04.83				
Н. контр.		Мышкин		28.04.83				
Утв.		Филоненко		10.04.83				

Инв. № подл. | Подп. и дата | Взам. инв. № | Инв. № дубл. | Подп. и дата

Копировал: Осипова Формат: А3

Выпуск 13

Серия 3.820.2-44

Формат	Зона	Поз.	Обозначение	Наименование	Кол.	Примечание
				Документация		
А3			26.058.ПВ.051.100 СБ	Сборочный чертеж		
				Детали		
А4		1	26.058.ПВ.051.101	Гайка грузовая	1	
А5		2	26.058.ПВ.042.201	Колесо зубчатое коническое	1	
				Стандартные изделия		
		3		Штифт 8т6х25 ГОСТ 3128-70*	6	

Изм.	Лист	№ докум.	Подп.	Дата
Разраб.		Сарнугаев		
Пров.		Оконников		
Т.контр.		Грош		
Гл.инж. проекта		Нагаев		
Н.контр.		Мышкин		
Утв.		Филиненко		

3.820.2-44
26.058.ПВ.051.100

Узел грузовой гайки

Лит.	Лист	Листов
А		1

Копировал: Осипова Формат: А4

Подп. и дата | Инв. № дубл. | Взам. инв. №

26.058.ПВ.051.101

Rz 25

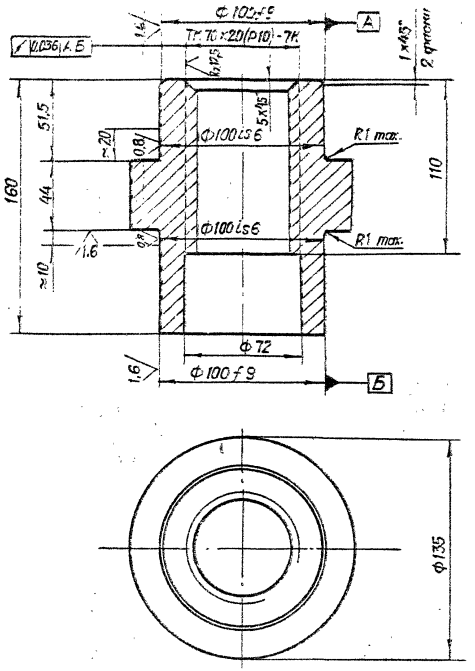

3.820.2-44
26.058.ПВ.051.101

Изм.	Лист	№ докум.	Подп.	Дата
Разраб.		Сарнугаев		
Пров.		Оконников		
Т.контр.		Грош		
Гл.инж. проекта		Нагаев		
Н.контр.		Мышкин		
Утв.		Филиненко		

Гайка грузовая

Лит.	Масса	Масштаб
А	6,5	1:2

Лист | Листов 1

Отливка ОЧ20 ГОСТ 1412-79*

Копировал: Осипова Формат: А4

26.058.ПВ.051.100СБ

Серия 3.820.2-44 Выпуск 13

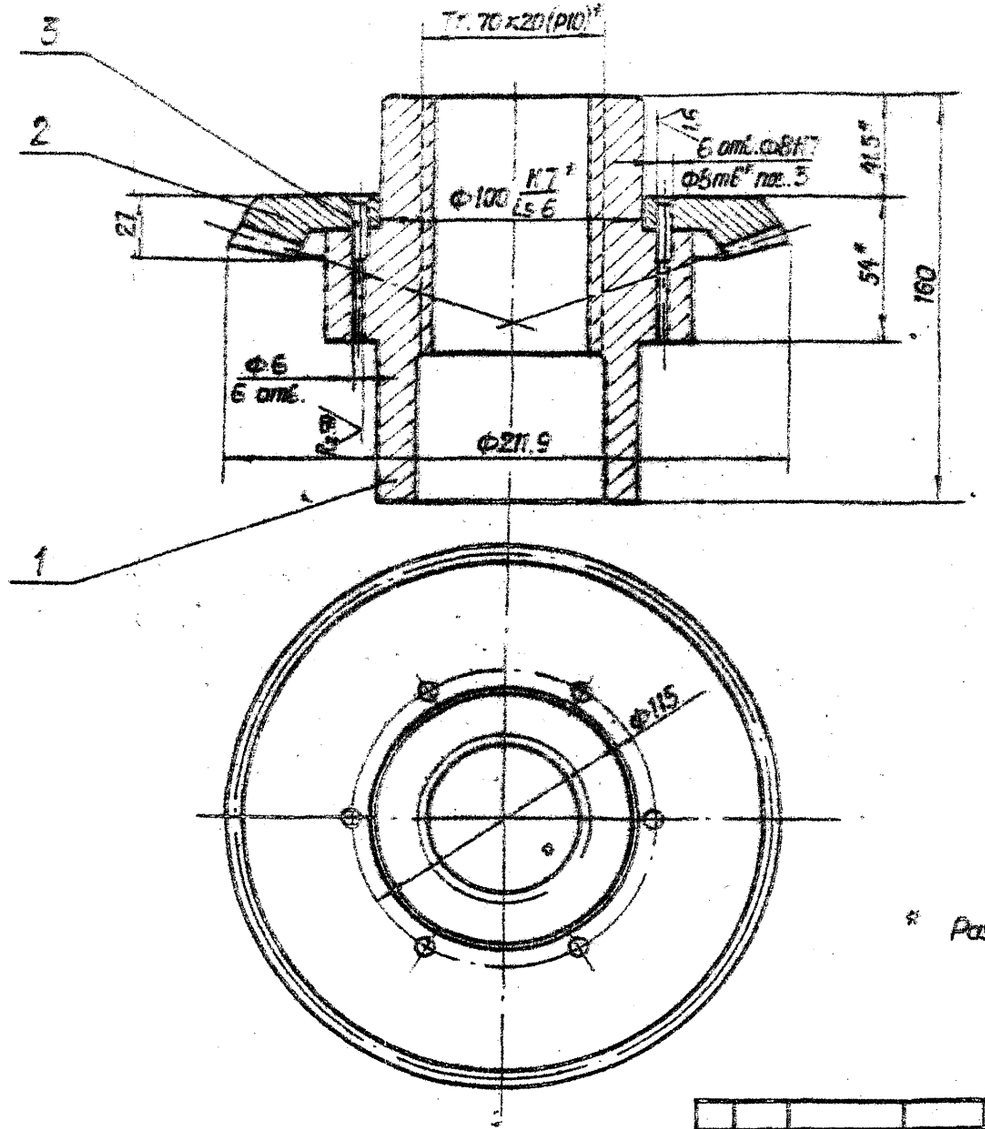

* Размеры для справок

3.820.2-44

					26.058.ПВ.051.100СБ		
Изм.	Лист	№ докум.	Подп.	Дата	Узел грузовой гайки	Лит.	Масса	Масштаб
Разраб.		Сарнугаев				А	9.23	1:2
Пров.		Искандеров				Лист	Листов 1	
Т. контр.		Грош						
Гл. инж. проекта		Нагаев						
Н. контр.		Мышкин						
Утв.		Филоненко						

Копировал: Осипова Формат А3

Инв. № подл. | Подп. и дата | Взам. инв. № | Инв. № дубл. | Подп. и дата

Серия 3.820.2-44 Выпуск 13

Формат	Зона	Поз.	Обозначение	Наименование	Кол.	Примечание
				Документация		
А3			26.058.ПВ.061.000 СБ	Сборочный чертеж		
				Сборочные единицы		
А4		1	26.058.ПВ.061.100	Узел грузовой гайки	1	
				Детали		
А3		2	26.058.ПВ.051.001	Корпус	1	
А4		3	26.058.ПВ.051.002	Крышка корпуса	1	
А4		4	26.058.ПВ.051.003	Кольцо регулировочное	8	наиб.кол.
А4		5	26.058.ПВ.031.004	Пробка	1	
А4		6	26.058.ПВ.031.005	Прокладка	1	
				Стандартные изделия		
		7		Болт М16х60.66.0125		
				ГОСТ 7798-70*	4	
		8		Гайка М12.6.0125		
				ГОСТ 5915-70*	4	
		9		Гайка М16.6.0125		
				ГОСТ 5915-70*	4	
		10		Шайба 12.65Г.0125		
				ГОСТ 6402-70*	4	

3.820.2-44

26.058.ПВ.061.000

Узел грузовой части

Лит.	Лист	Листов
А	1	2

Копировал: Орлова Формат А4

Формат	Зона	Поз.	Обозначение	Наименование	Кол.	Примечание
		11		Шайба 16.65Г.0125		
				ГОСТ 6402-70*	4	
		12		Шпилька М12-8g×35.66.0125		
				ГОСТ 22034-76*	4	
		13		Подшипник 8120		
				ГОСТ 6874-75	2	
		14		Манжета 1-100×125-1		
				ГОСТ 8752-79	1	

3.820.2-44

26.058.ПВ.061.000

Копировал: Орлова Формат А4

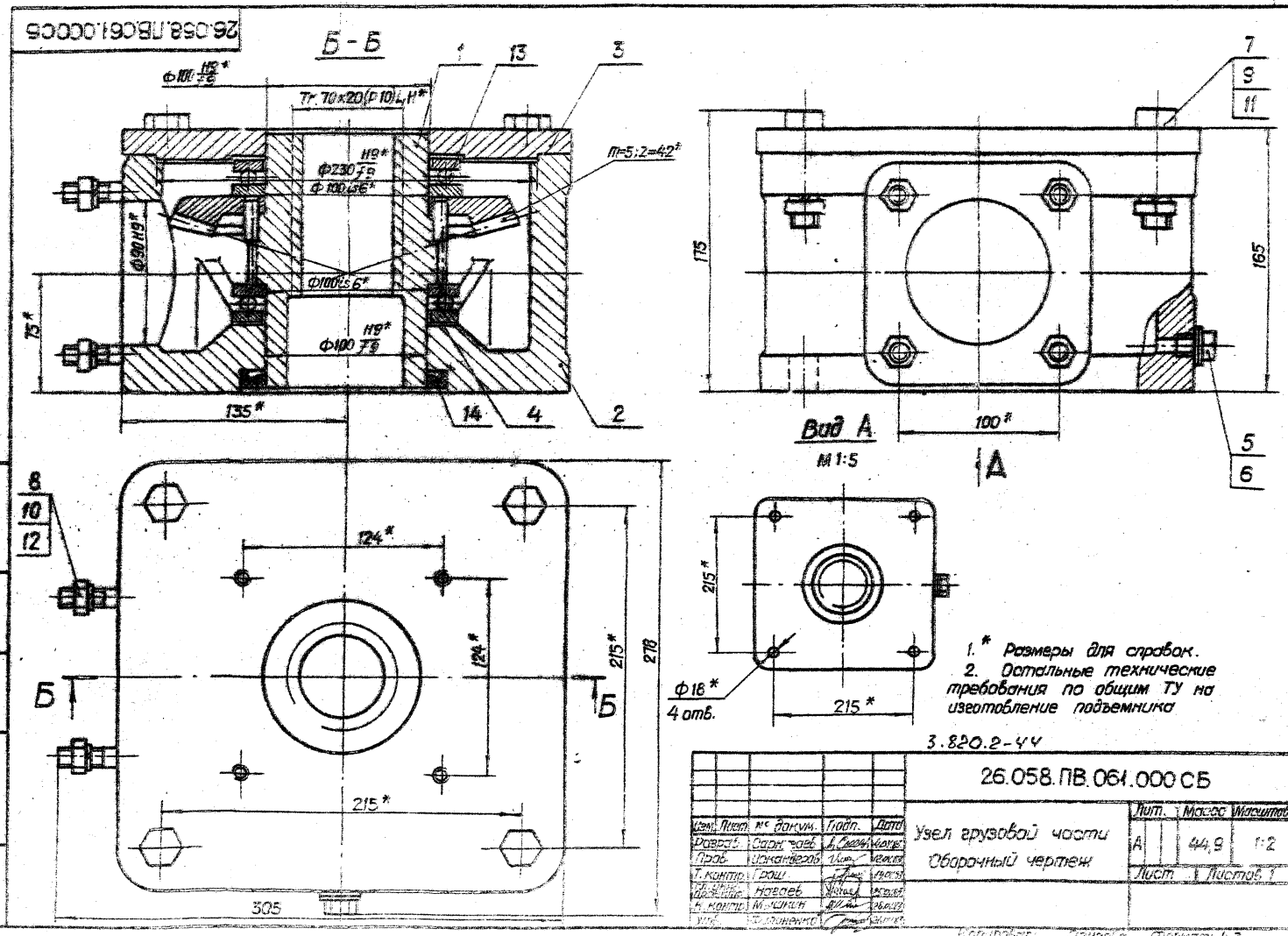

1.* Размеры для справок.
2. Остальные технические требования по общим ТУ на изготовление подъемника

3.820.2-44

					26.058.ПВ.061.000СБ			
Изм.	Лист	№ докум.	Подп.	Дата	Узел грузовой части Оборочный чертеж	Лит.	Масса	Масштаб
Разраб.		Сарнтаев				А	44,9	1:2
Пров.		Усканберов				Лист	Листов 1	
Т. контр.		Грош						
Гл. инж. пр.		Нагаев						
Н. контр.		Мушкин						
Утв.		Филоненко						

Серия 3.820.2-44 Выпуск 13

Инв. № подл. | Подп. и дата | Взам. инв. № | Инв. № дубл. | Подп. и дата

Копировал: Орлова Формат А3

Серия 3.820.2-44 Выпуск 13

Формат	Зона	Поз.	Обозначение	Наименование	Кол.	Примечание
				Документация		
А3			26.058.ПВ.061.100 СБ	Сборочный чертеж		
				Детали		
А4		1	26.058.ПВ.061.101	Гайка грузовая	1	
А3		2	26.058.ПВ.042.201	Колесо зубчатое коническое	1	
				Стандартные изделия		
		3		Штифт 8т6х25 ГОСТ 3128-70*	6	

Подп. и дата | Инв. № дубл. | Взам. инв. № | Подп. и дата

3.820.2-44
26.058.ПВ.061.100

Изм.	Лист	№ докум.	Подп.	Дата
Разраб.	Сарнуеев			
Пров.	Искандеров			
Т. контр.	Грош			
Н. контр.	Нагаев			
Утв.	Филоненко			

Узел грузовой гайки

Лит.	Лист	Листов
А		1

Копировал: Осипова Формат: А 2

26.058.ПВ.061.101

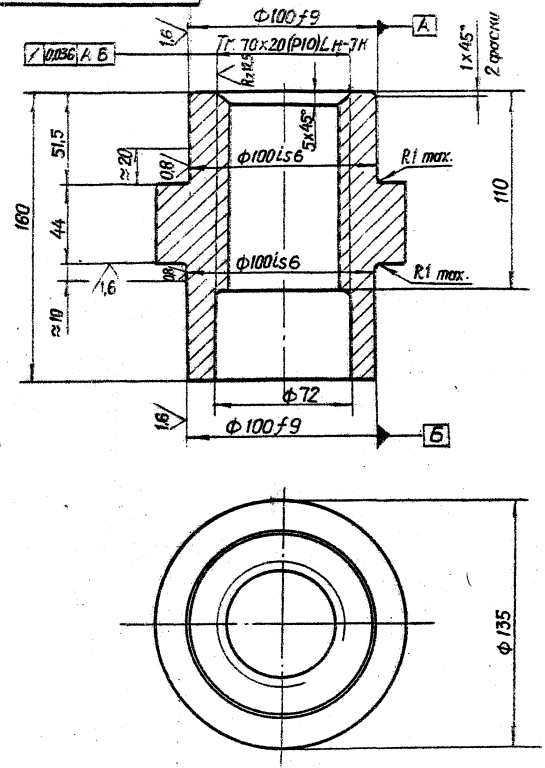

Подп. и дата | Инв. № дубл. | Взам. инв. № | Подп. и дата

3.820.2-44
26.058.ПВ.061.101

Изм.	Лист	№ докум.	Подп.	Дата
Разраб.	Сарнуеев			4.04.88
Пров.	Искандеров			12.04.88
Т. контр.	Грош			15.04.88
Н. контр.	Нагаев			25.04.88
Н. контр.	Мышкин			28.04.88
Утв.	Филоненко			30.04.88

Гайка грузовая

Лит.	Масса	Масштаб
А	6,5	1:2

Листов | Листов

Отливка СЧ 20 ГОСТ 1412-79*

Копировал: Осипова Формат: А 4

26.058.ПВ.061.100СБ

Серия 3.820.2-44 Выпуск 13

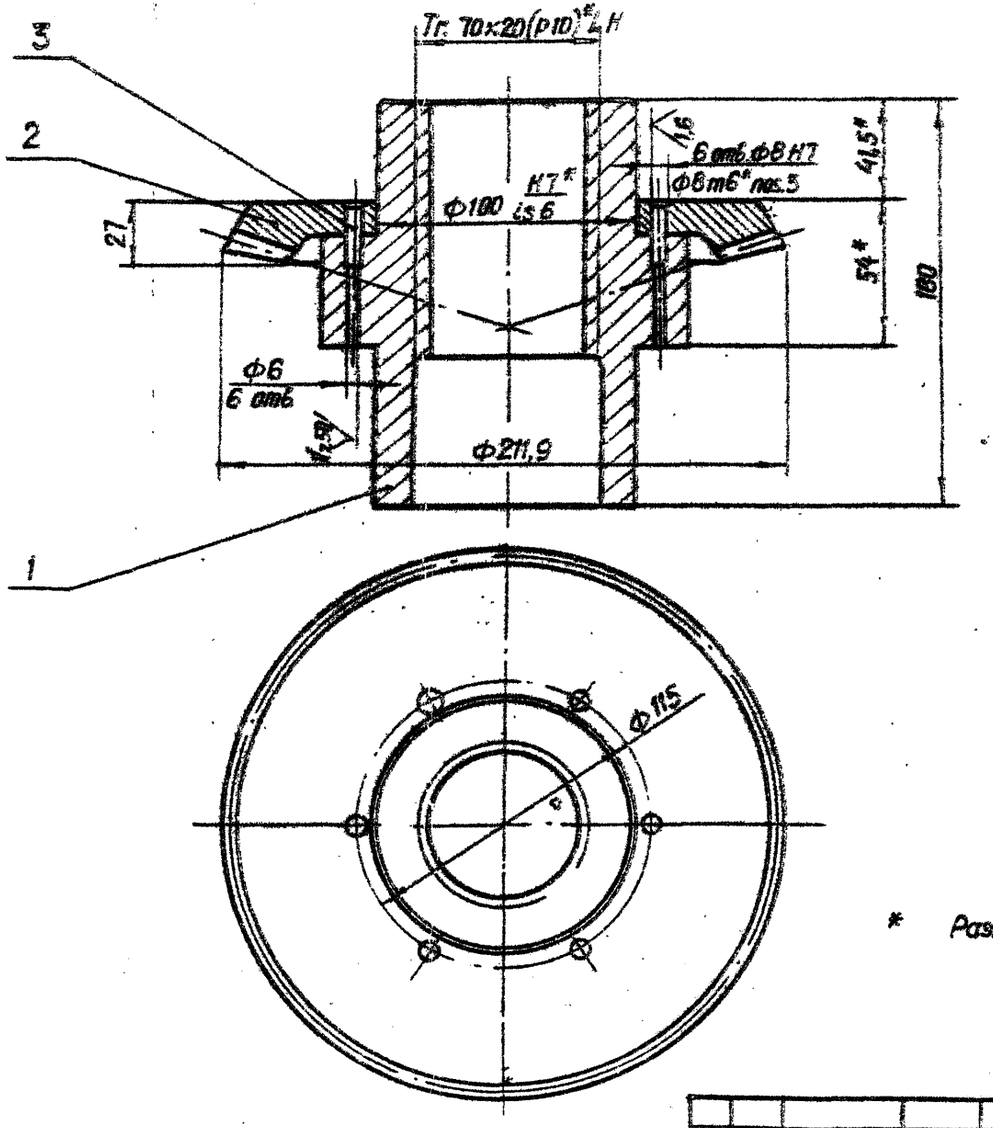

* Размеры для справок.

3.820.2-44

					26.058.ПВ.061.100СБ			
Изм.	Лист	№ докум.	Подп.	Дата	Узел грузовой гайки	Лит.	Масса	Масштаб
Разраб.		Сарнугаев				А	9,23	1:2
Пров.		Искандеров				Лист	Листов 1	
Т. Контр.		Граш						
Гл. инж. проекта		Нагаев						
Н. контр.		Мышкин						
Утв.		Филоненко						

Инв. № подл. | Подп. и дата | Взам. инв. № | Инв. № дубл. | Подп. и дата

Копировал: Дойлова Формат: А 3

26.058.ПВ.063.001

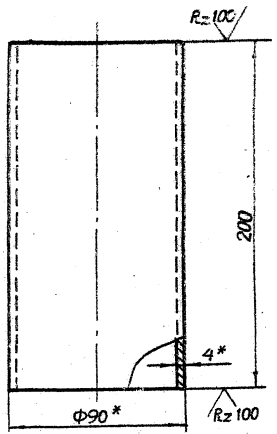

* Размеры для справок

Изм.	Лист	№ докум.	Подп.	Дата
Разраб.		Сарнуелев		
Пров.		Ушаверов		
Т.контр.		Сорин		
Н.контр.		Новиков		
Утв.		Ольгинина		

3.820.2-44
26.058.ПВ.063.001

Труба

Лит.	Масса	Масштаб
А	1.7	1:2

Лист Листов 1

Труба 90×4 ГОСТ 8734-75*
Б20 ГОСТ 8733-74*

Копировал: Осипова Формат А4

Формат	Зона	Поз.	Обозначение	Наименование	Кол.	Примечание
				Документация		
А3			26.058.ПВ.063.000СБ	Сборочный чертеж		
				Сборочные единицы		
А4		1	26.058.ПВ.055.100	Кожух	1	
				Детали		
А4		2	26.058.ПВ.063.001	Труба	1	
А4		3	26.058.ПВ.055.001	Фланец	1	
Б4		4	26.058.ПВ.055.004	Заглушка		
				Лист Б-ПН-НО-1.2 ГОСТ 19903-74* 4-IX-НВСт3 пс ГОСТ 16523-70*		
				ф 132	1	0,13 кг.
				Переменные данные для исполнений 26.058.ПВ.063.000-01		
				Сборочные единицы		
		5	26.058.ПВ.055.200	Кожух составной	1	

Изм.	Лист	№ докум.	Подп.	Дата
Разраб.		Сарнуелев		
Пров.		Ушаверов		
Т.контр.		Новиков		
Н.контр.		Мышкин		
Утв.		Ольгинина		

3.820.2-44
26.058.ПВ.063.000

Кожух
Винта 70 (левый)

Лит.	Масса	Масштаб
А		

Лист Листов

Копировал: Осипова Формат А4

Инв.№ подл. | Подп. и дата | Взам. инв.№ | Инв.№ дубл. | Подп. и дата

26.058.ПВ.063.000 СБ

Серия 3.820.2-44 Выпуск 13

Рис. 1

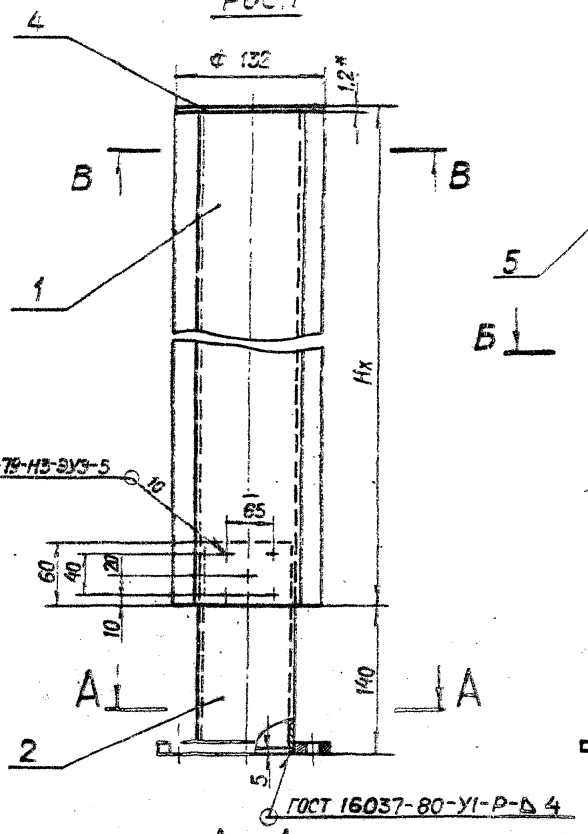

Рис. 2

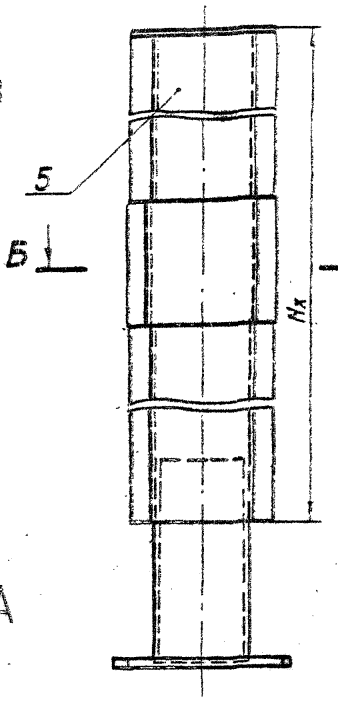

В - В
М 1:2

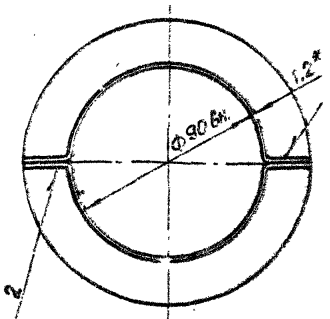

Б - Б
М 1:2

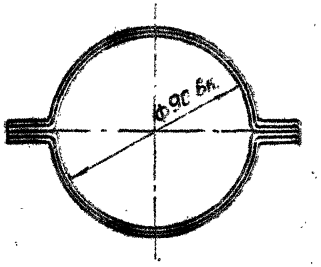

Δ - Δ

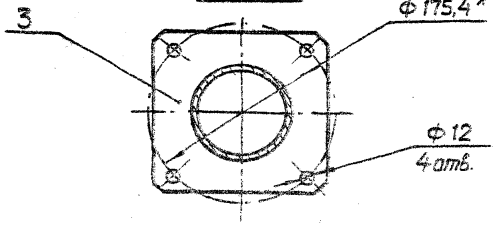

Обозначение	Рис.
26.058.ПВ.063.000	1
26.058.ПВ.063.000-01	2

1. Исполнение 26.058.ПВ.063.000-01 рис. 2 применяется при Нх > 2,5 м.
2. Длина кожуха назначается в зависимости от Нх в м.
3. Масса кожуха определяется:
   а) для исп. 26.058.ПВ.063.000 - Нх · 3,64 + 2,73 кг, где Нх в м.
   б) для исп. 26.058.ПВ.063.000-01 - Нх · 3,64 + 3,11 кг, где Нх в м.
4.* Размеры для справок.

Изм.	Лист	№ докум.	Подп.	Дата
Разраб.		Сарнуглев		11.01.85
Пров.		Цыганбеков		12.01.85
Т.контр.		Грош		18.01.85
Гл. инж. проекта		Нечаев		25.01.85
Н.контр.		Мышкин		25.01.85
Утв.		Филоненков		25.01.85

3.820.2-44
26.058.ПВ.063.000 СБ

Кожух винта 70 (левый)
Сборочный чертеж

Лит.	Масса	Масштаб
А	См. п.3	1:4
Лист	Листов 1	

Копировал: Осипова Формат: А3

Инв. № подл. | Подп. и дата | Взам. инв. № | Инв. № дубл. | Подп. и дата

Серия 3.820.2-44 Выпуск 13

Формат	Зона	Поз.	Обозначение	Наименование	Кол.	Примечание
				Документация		
А3			26.058.ПВ.084.000 СБ	Сборочный чертеж		
				Детали		
А4		1	26.058.ПВ.035.005	Кольцо	1	
А4		2	26.058.ПВ.035.006	Косынка	1	
А4		3	26.058.ПВ.044.001	Втулка	1	
А4		4	26.058.ПВ.044.002	Полоса	1	
А4		5	26.058.ПВ.113.001	Ось	1	
А4		6	26.058.ПВ.113.002	Труба	1	

Подп. и дата | Инв. № дубл. | Взам. инв. № | Подп. и дата | Инв. № подл.

3.820.2-44
26.058.ПВ.084.000

Изм.	Лист	№ докум.	Подп.	Дата
Разраб.	Сарнугаев			
Пров.	Покандеров			
Н. контр.	Насаев			
Утв.	Филоненко			

Рукоятка Р5

Лит.	Лист	Листов
А		1

Копировал: Осипова Формат: А4

Формат	Зона	Поз.	Обозначение	Наименование	Кол.	Примечание

Подп. и дата | Инв. № дубл. | Взам. инв. № | Подп. и дата | Инв. № подл.

3.820.2-44

Лист

Изм. | Лист | № докум. | Подп. | Дата

Формат: А4

26.058.ПВ.084.000СБ

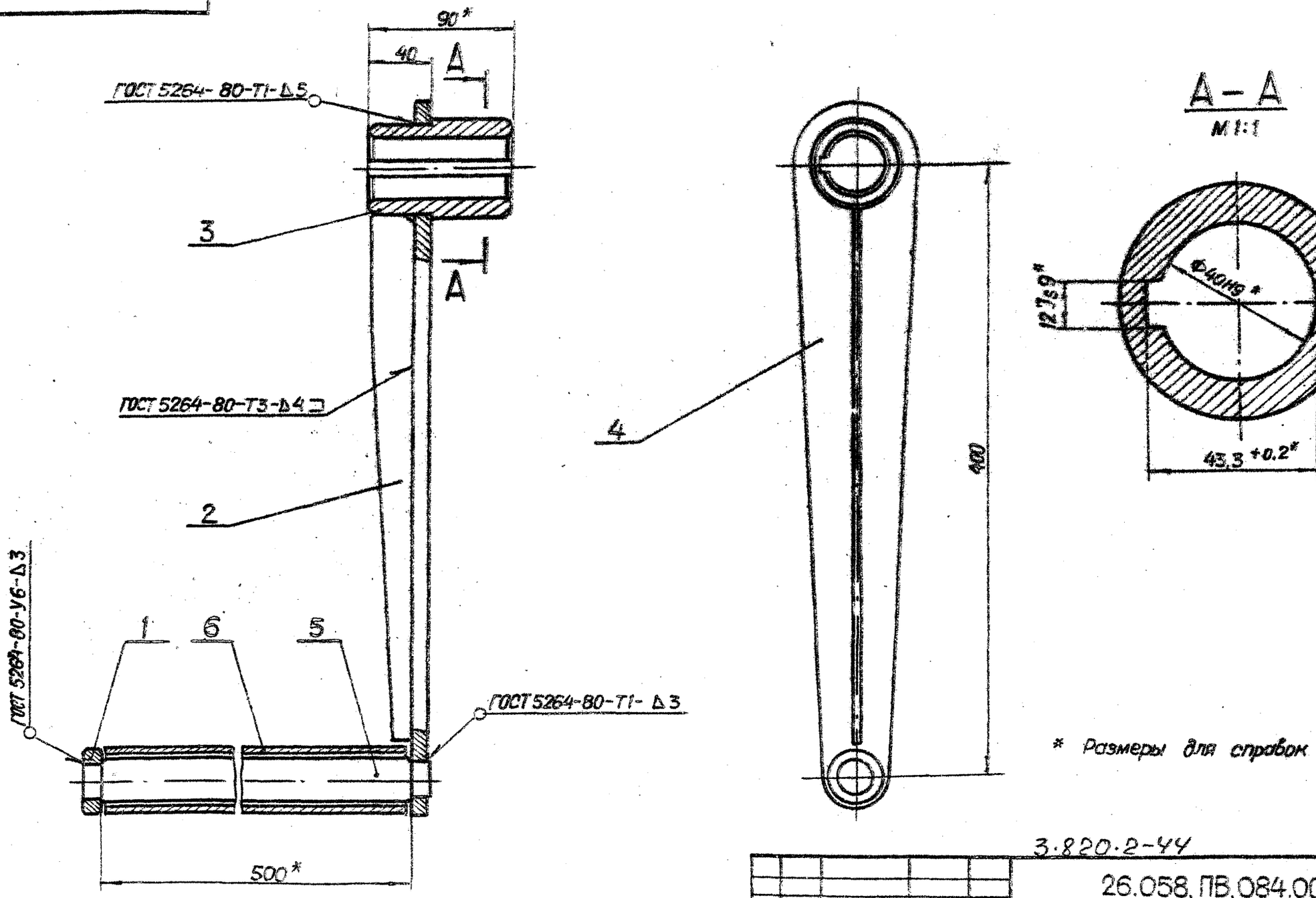

* Размеры для справок

3.820.2-44

					26.058.ПВ.084.000СБ			
Изм.	Лист	№ докум.	Подп.	Дата	Рукоятка Р5 Сборочный чертеж	Лит.	Масса	Масштаб
Разраб.		Сарнуевев				А	6,3	1:2,5
Пров.		Искандеров				Лист	Листов 1	
Т. контр.		Грош						
Гл. инж. проект.		Назаев						
Н. контр.		Мышкин						
Утв.		Филоненко						

Серия 3.820.2-44 Выпуск 13

Инв. № подл. | Подп. и дата | Взам. инв. № | Инв. № дубл. | Подп. и дата

Копировал: Осипова Формат А3

Выпуск 13

Серия 3.820.2-44

Взам. инв. № | Инв. № дубл. | Подп. и дата

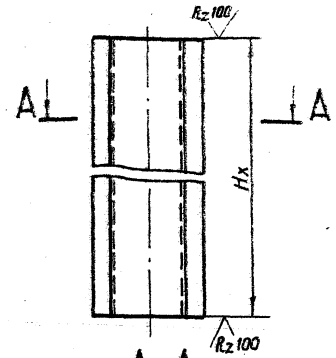

А–А

м 1:2

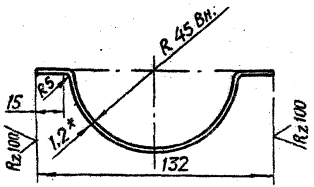

1. Длина желоба назначается в зависимости от Hx в м.
2. Масса 1 пог.м. желоба рабна 1,82 кг.
3.* Размер для справок

3.820.2-44

26.058.ПВ.055.101

Изм.	Лист	№ докум.	Подп.	Дата
Разраб.		Карпачев		
Пров.		Кокоулина		
Н.контр.		Зотова		
Гл.инж.		Шишкин		

Желоб

Лит.	Масса	Масштаб
А	См.л.2	1:4

Лист | Листов 1

Лист 5-ПН-НО-1.2.ГОСТ19903-74*
4-II-НВ Ст 3 пс ГОСТ 16523-70*

Копировал: Осетрова Формат А4

Формат	Зона	Поз.	Обозначение	Наименование	Кол.	
				Документация		
А3			26.058.ПВ.122.000 СБ	Сборочный чертеж		
				Сборочные единицы		
А4		1	26.058.ПВ.055.100	Кожух		
				Детали		
А4			26.058.ПВ.122.001	Труба	1	
А4			26.058.ПВ.055.001	Фланец	1	
Б4			26.058.ПВ.055.004	Заглушка		
				Лист 5-ПН-НО-1.2.ГОСТ19903-74* 4-II-НВ Ст 3 пс ГОСТ 16523-70*		
				Ф 132	1	0,13 кг.
			Переменные данные для исполнений 26.058.ПВ.122.000-01			
				Сборочные единицы		
			26.058.ПВ.055.200	Кожух составной	1	

3.820.2-44

26.058.ПВ.122.000

Изм.	Лист	№ докум.	Подп.	Дата
Разраб.		Карпачев		
Пров.		Кокоулина		
Н.контр.		Зотова		
Гл.инж.		Шишкин		
Нач.отд.		Потапов		

Кожух винта 70

Лит.	Масса	Масштаб
А		1

Копировал: Осетрова Формат А4

Серия 3.820.2-44 Выпуск 13

Рис. 1

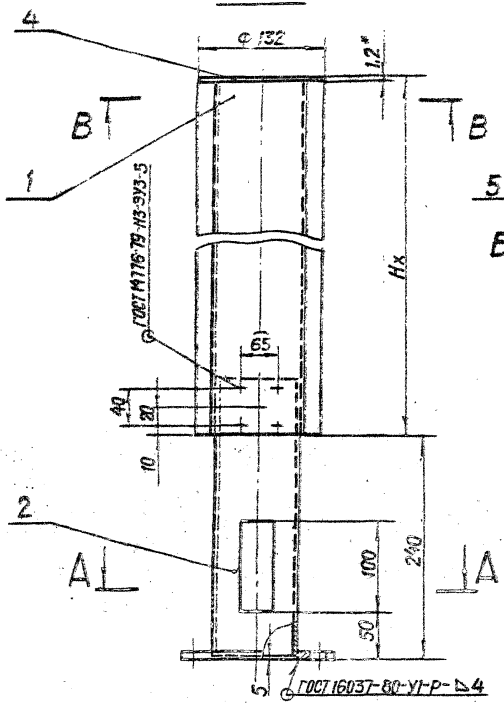

А - А

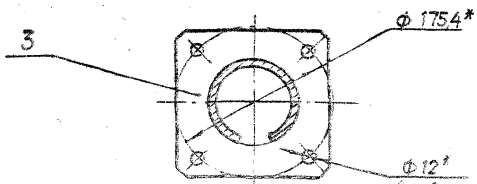

Рис. 2

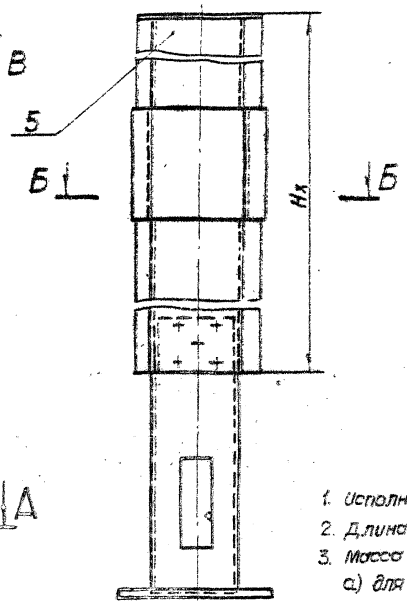

Б - Б
М 1:2

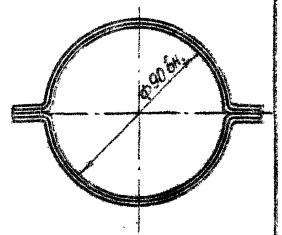

В - В
М 1:2

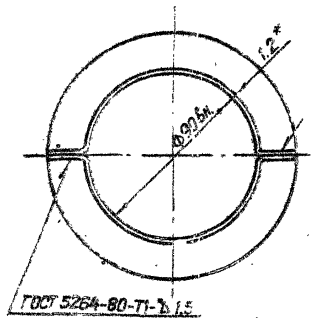

Обозначение	Рис.
26.058.ПВ.122.000	1
26.058.ПВ.122.000-01	2

1. Исполнение 26.058.ПВ.122.000-01. Рис.2 применяется при Нх > 2,5 м.
2. Длина конуха назначается в зависимости от Нх в м.
3. Масса конуха Qк определяется:
   а) для исп. 26.058.ПВ.122.000 - Нх · 3,84 + 3,53 кг, где Нх в м.
   б) для исп. 26.058.ПВ.122.000-01 - Нх · 3,64 + 3,93 кг, где Нх в м.
4.* Размеры для справок.

3.820.2-44

26.058.ПВ.122.000 СБ

Изм.	Лист	№ докум.	Подп.	Дата
Разраб.	Сорину тей			4.01.83
Пров.	Усконберов			4.01.83
Т. контр.	Грош			4.01.83
Гл. инж. проекта	Наседей			4.01.83
Н. контр.	Мышкин			4.01.83
Утв.	Скляненко			4.01.83

Конус бинта 70
Сборочный чертеж

Лит.	Масса	Масштаб
А	Ок.п.3	1:4
Лист	Листов 1	

Копировал: Осипова Формат А3

Инв. № подл. | Подп. и дата | Взам. инв. № | Инв. № дубл. | Подп. и дата

Серия 3.820.2-44 Выпуск 13

26.058.ПВ.055.100СБ

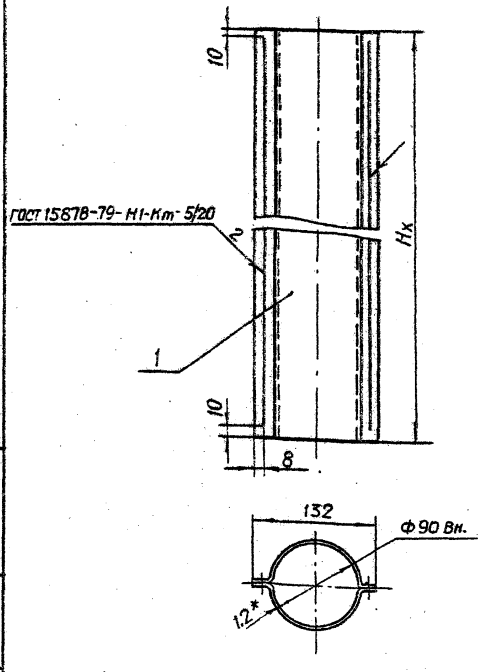

1. Длина кожуха назначается в зависимости от Hx в м
2. Масса 1 пог. м. кожуха равна 3,64 кг.
3.* Размер для справок.

3.820.2-44

Изм.	Лист	№ докум.	Подп.	Дата
Разраб.		Сарнугаев		4.04.83
Пров.		Исканберов		12.04.83
Т.контр.		Гоцин		15.04.83
Н.контр.		Нагаев		25.04.83
Н.контр.		Мышкин		25.04.83
Утв.		Филоненко		25.04.83

26.058.ПВ.055.100 СБ

Кожух
Сборочный чертеж

Лит.	Масса	Масштаб
А	См.п.2	1:4

Лист | Листов 1

Копировал: Осипова Формат: А4

Формат	Зона	Поз.	Обозначение	Наименование	Кол.	Примечание
				Документация		
А4			26.058.ПВ.055.100 СБ	Сборочный чертеж		
				Детали		
А4		1	26.058.ПВ.055.101	Желоб	2	

3.820.2-44

26.058.ПВ.055.100

Изм.	Лист	№ докум.	Подп.	Дата
Разраб.		Сарнугаев		4.04.83
Пров.		Исканберов		12.04.83
Гл.инж. проекта		Нагаев		25.04.83
Н.контр.		Мышкин		25.04.83
Утв.		Филоненко		25.04.83

Кожух

Лит.	Лист	Листов
Д		1

Копировал: Осипова Формат: А4

Подп. и дата | Инв. № дубл. | Взам. инв. № | Подп. и дата | Инв. № подл.

26.058.ПВ.055.200СБ

Серия 3.820.2-44 Выпуск 13

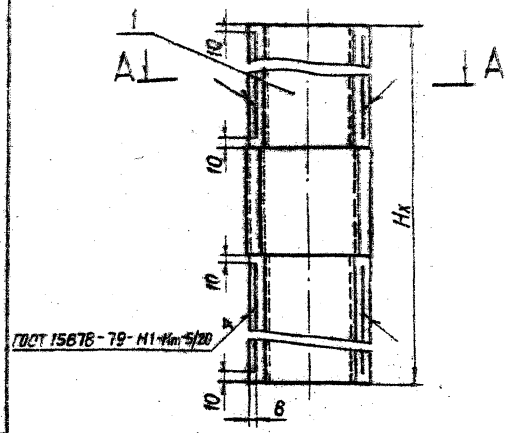

А-А

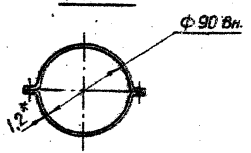

1. Кожух составной применяется при Нх>2,5 м
2. Длина кожуха составного назначается в зависимости от Нх в мм.
3. Масса кожуха составного определяется Нх·3,64+0,4 кг.
4.* Размер для справок

Взам.инв.№ | Инв.№ дубл. | Подп. и дата

Изм.	Лист	№ докум.	Подп.	Дата
Разраб.		Сборщик Б		
Пров.		Инженер		
Т.контр.				
Н.контр.		Главн.		
ГИП		Мышкин		
Утв.		Филоненко		

3.820.2-44
26.058.ПВ.055.200 СБ

Кожух составной
Сборочный чертеж

Лит.	Масса	Масштаб
А	См.л.3	1:4
Лист	Листов 1	

Копировал: Осипова Формат: А4

Формат	Зона	Поз.	Обозначение	Наименование	Кол.	Примечание
				Документация		
А4			26.058.ПВ.055.200 СБ	Сборочный чертеж		
				Сборочные единицы		
А4		1	26.058.ПВ.055.210	Желоб составной	2	

Взам.инв.№ | Инв.№ дубл. | Подп. и дата

Изм.	Лист	№ докум.	Подп.	Дата
Разраб.		Сборщик Б		
Пров.		Инженер		
Т.контр.				
Н.контр.		Главн.		
ГИП		Мышкин		
Утв.		Филоненко		

3.820.2-44
26.058.ПВ.055.200

Кожух составной

Лит.	Масса	Масштаб
Лист 1	Листов 1	

Копировал: Осипова Формат: А4

Серия 3.820.2-44 Выпуск 13

26.058.ПВ.055.210 СБ

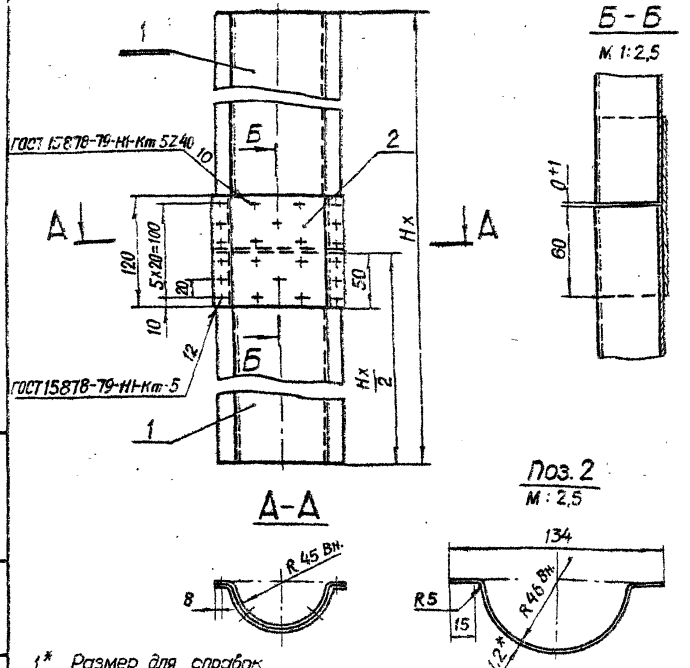

1.* Размер для справок
2. Желоб составной применяется при Hx > 2,5 м.
3. Длина желоба составного назначается в зависимости от Hx в м.
4. Масса желоба составного определяется Hx·1,82 + 0,2 кг.

3.820.2-44
26.058.ПВ.055.210 СБ

Изм.	Лист	№ докум.	Подп.	Дата
Разраб.		Сарнугаев		
Пров.		Искандеров		
Т. контр.		Грош		
Гл. инж. проекта		Нагаев		
Н. контр.		Мышкин		
Утв.		Филоненко		

Желоб составной
Оборочный чертеж

Лит.	Масса	Масштаб
А	См. п. 4	1:4

Лист | Листов 1

Копировал: Осипова Формат: А4

Инв. № подл. | Подп. и дата | Взам. инв. № | Инв. № дубл. | Подп. и дата

Форм.	Зона	Поз.	Обозначение	Наименование	Кол.	Примечание
				Документация		
А4			26.058.ПВ.055.210.СБ	Оборочный чертеж		
				Детали		
А4		1	26.058.ПВ.055.101	Желоб	2	
Б4		2	26.058.ПВ.055.211	Накладка		
				Лист Б-ПН-НО-1,2 ГОСТ 19903-74* 4-IV-НВСт3пс ГОСТ 16523-70*		
				120 × 184	1	0,2 кг.

3.820.2-44
26.058.ПВ.055.210

Изм.	Лист	№ докум.	Подп.	Дата
Разраб.		Сарнугаев		
Пров.		Искандеров		
Гл. инж. проекта		Нагаев		
Н. контр.		Мышкин		
Утв.		Филоненко		

Желоб составной

Лит.	Лист	Листов
А		

Копировал: Осипова Формат: А4

Инв. № подл. | Подп. и дата | Взам. инв. № | Инв. № дубл. | Подп. и дата

Серия 3.820.2-44 Выпуск 13

Формат	Поз.	Обозначение	Наименование	Кол.	Примечание
			Документация		
А3		26.058.ПВ.123.000 СБ	Сборочный чертеж		
			Сборочные единицы		
А4	1	26.058.ПВ.123.100	Корпус		
			Детали		
А4	2	26.058.ПВ.123.001	Диафрагма	1	
А4	3	26.058.ПВ.123.002	Трубка	1	
А4	4	26.058.ПВ.123.003	Гайка	1	
А4	5	26.058.ПВ.123.004	Гайка	1	
А4	6	26.058.ПВ.094.005	Диск регулировочный	1	
А4	7	26.058.ПВ.094.006	Гайка	1	
А4	8	26.058.ПВ.094.007	Втулка	1	
А4	9	26.058.ПВ.094.008	Втулка	1	
А4	10	26.058.ПВ.094.009	Уголок	1	
А4	11	26.058.ПВ.094.010	Хомут	1	
А4	12	26.058.ПВ.094.011	Крышка	1	
А4	13	26.058.ПВ.094.012	Винт	2	
БЧ	14	26.058.ПВ.094.013	Кольцо		
			Резина-пластина 10М-м ГОСТ 7338-77* ф 26/ф 12	1	0,007 кг.

Инв. № подл. | Подп. и дата | Взам. инв. № | Инв. № дубл. | Подп. и дата

Изм.	Лист	№ докум.	Подп.	Дата
Разраб.	Сапунцев			
Пров.	Шкапляров			
Т.контр.	Новиков			
Н.контр.	Мышкин			
Утв.	Филиппенко			

3.820.2-44
26.058 ПВ.123.000

Реле грузовое 5 ГРТ

Лит.	Масса	Масштаб

Лист	Листов
1	2

Копировал: Осипова Формат А4

Формат	Поз.	Обозначение	Наименование	Кол.	Примечание
			Стандартные изделия		
	15		Болт М6х16.66.0125 ГОСТ 7798-70*	1	
	16		Винт В1.М4-8gх30.66.0125 ГОСТ 17473-80	2	
	17		Винт ВМ6-8gх10.66.0125 ГОСТ 1491-80	3	
	18		Гайка М4.6.0125 ГОСТ 5915-70*	2	
	19		Пружина тарельчатая нс 80х40х4х2 ГОСТ 3057-79	10	
	20		Шайба 4.65Г.0125 ГОСТ 6402-70*	2	
	21		Шайба 5.65Г.0125 ГОСТ 6402-70*	2	
			Прочие изделия		
	22		Микропереключатель МП 2101 исп.4 МРТУ 16.526.012-65	1	
			Материалы		
	23		Провод ПГВ-ХП 2,5 ТУ 1606-282-68	1,0	м.
	24		Проволока 1-0-С ГОСТ 3282-74*	0,25	м

Инв. № подл. | Подп. и дата | Взам. инв. № | Инв. № дубл. | Подп. и дата

Изм.	Лист	№ докум.	Подп.	Дата

3.820.2-44
26.058 ПВ.123.000

Лист 2

Копировал: Осипова Формат А4

26.058.ПВ.123.000СБ

Серия 3.820.2-44 Выпуск 13

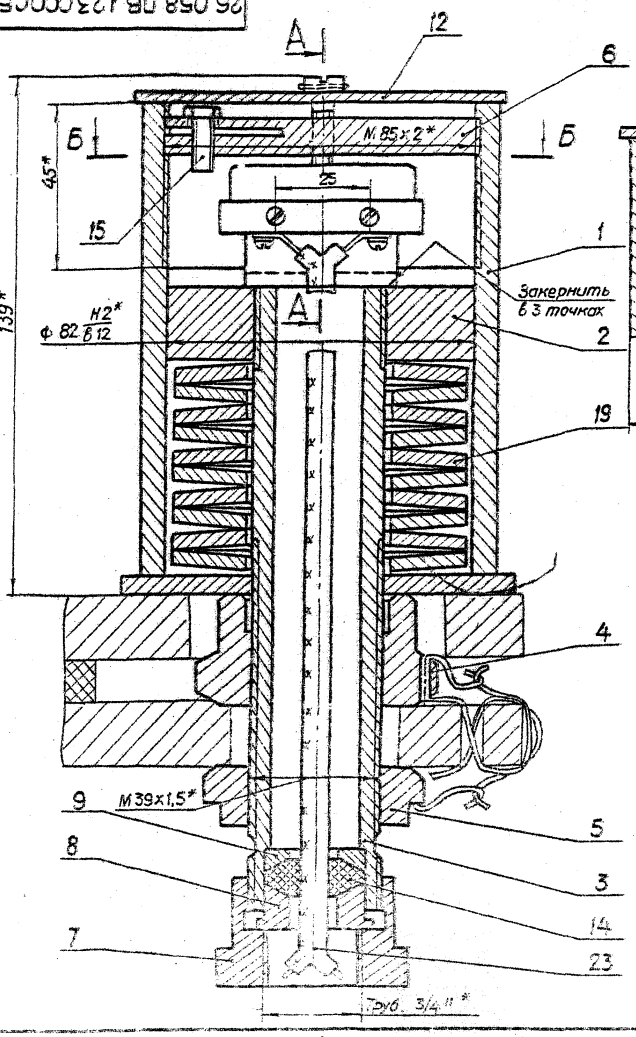

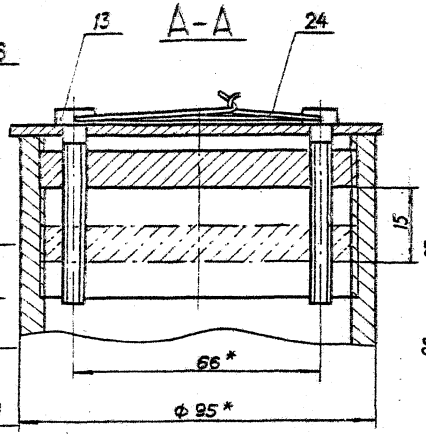

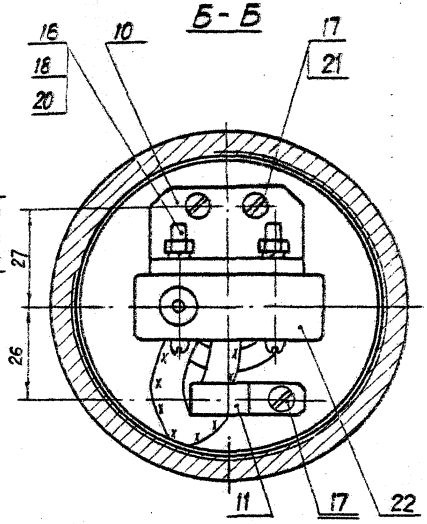

1. Регулировка грузового реле осуществляется на приспособлении, чертежи которого помещены в выпуске 0
2. Величина усилия заневиливания пружин должна составлять 35% от потребного посадочного усилия на один грузовой винт подъемника и не выходить из пределов 0,98÷2,0 тс.
3. Отворачивать гайку поз.4 разрешается только при вывернутом регулировочном диске поз. 6.
4. Размеры для справок.

					3.820.2-44 26.058.ПВ.123.000СБ			
Изм.	Лист	№ докум.	Подп.	Дата	Реле грузовое 5ГРТ Сборочный чертеж	Лит.	Масса	Масштаб
Разраб.		Сарнуедев				А	6,9	1:1
Пров.		Искандеров				Лист	Листов	
Т.контр.		Грош						
Гл. инж. проекта		Нагаев						
Н.контр.		Мышкин						
Утв.		Фитов						

Копировал: Осипова Формат: А 3

Подп. и дата | Взам. инв. № | Инв. № дубл. | Подп. и дата

Серия 3.820.2-44 Выпуск 13

26.058.ПВ.120.003

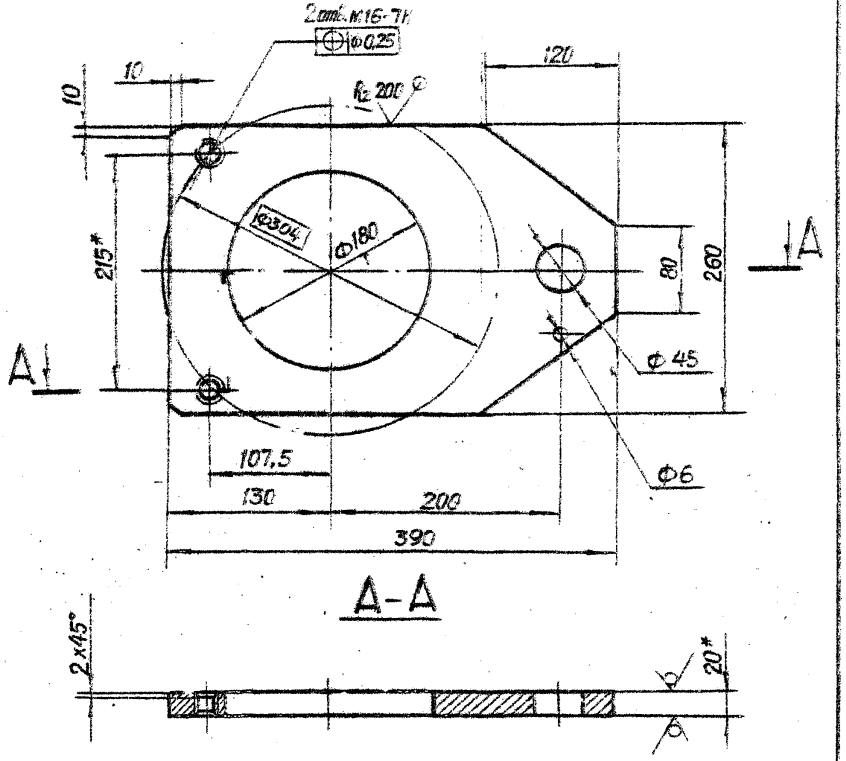

1.* Размеры для справок

2. Остальные технические требования по общим ТУ на изготовление подъемника

Изм.	Лист	№ докум.	Подп.	Дата
Разраб.		Сарнугаев		
Пров.		Искандеров		
Т. контр.		Грош		
Гл. инж. проекта		Нагаев		
Н. контр.		Мышкин		
Утв.		Филоненко		

3.820.2-44
26.058.ПВ.120.003

Лист нижний

Лит.	Масса	Масштаб
А	11.0	1:4

Лист | Листов 1

Лист Б-ПН-НО-20 ГОСТ 19903-74*
Ст.3сп.3 ГОСТ 14637-79

Копировал: Осипова Формат: А4

Формат	Зона	Поз.	Обозначение	Наименование	Кол.	Примечание
				Документация		
А3			26.058.ПВ.123.100	Сборочный чертеж		
				Детали		
Б4		1	26.058.ПВ.123.101	Труба		
				Труба 95х10 ГОСТ 8732-78 / А35 ГОСТ 8731-74*		
				L=130	1	1,6 кг
Б4		2	26.058.ПВ.123.102	Лист		
				Лист Б-ПН-НО-5 ГОСТ 19903-74* / В Ст3пс5 ГОСТ 14637-79		
				105 х 105	1	0,38 кг.

3.820.2-44
26.058.ПВ.123.100

Изм.	Лист	№ докум.	Подп.	Дата
Разраб.		Сарнугаев		
Пров.		Искандеров		
Гл. инж. проекта		Нагаев		
Н. контр.		Мышкин		
Утв.		Филоненко		

Корпус

Лит.	Лист	Листов
А		1

Копировал: Осипова Формат: А4

Подп. и дата | Инв. № дубл. | Взам. инв. № | Подп. и дата | Инв. № подл.

26.058.ПВ.123.100СБ

Серия 3.820.2-44 Выпуск 13

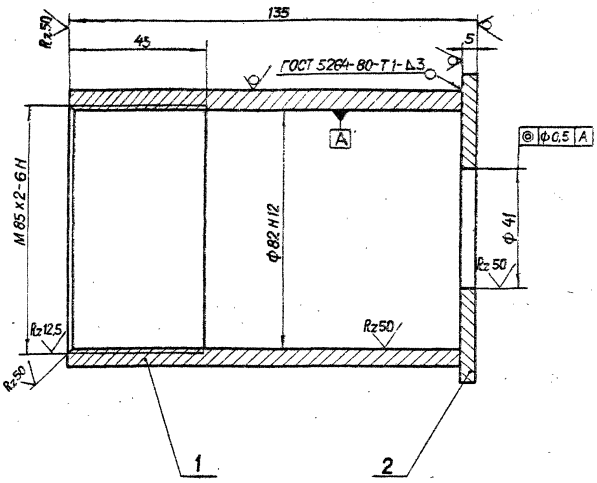

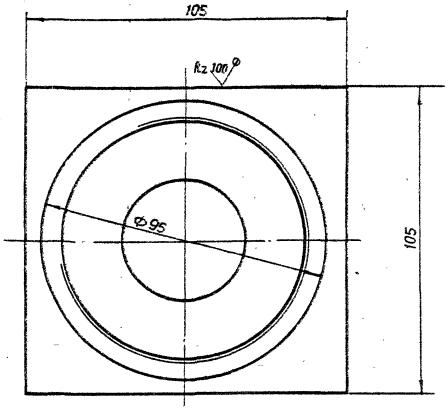

				3.820.2-44 26.058.ПВ.123.100СБ			
Изм.	Лист	№ докум.	Подп.	Дата	Корпус Сборочный чертеж	Лит.	Масса	Масштаб
Разраб.		Сарнугаев		4.07.80		А	1,98	1:1
Пров.		Искандеров		12.04.80		Лист	Листов 1
Т. контр.		Грош		12.04.80			
Гл. конструктор		Нагаев		25.04.80			
Н. контр.		Мышкин		28.04.80			
Утв.		Филонович		12.04.80			

Копировал: Осипова Формат: А3

Подп. и дата | Взам. инв. № | Инв. № дубл. | Подп. и дата

Серия 3.820.2-44 Выпуск 13

26.058.ПВ.031.004

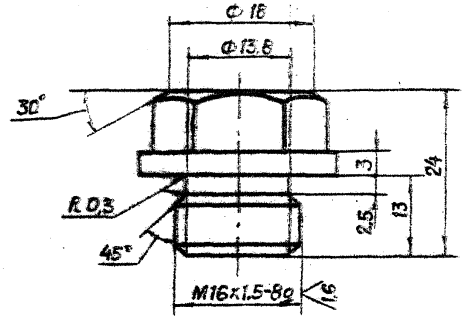

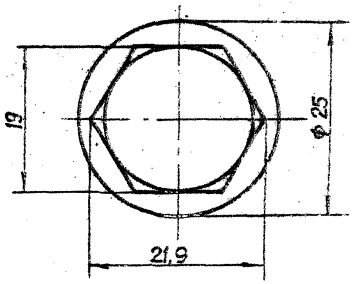

3.820.2-44

Изм.	Лист	№ докум.	Подп.	Дата	26.058.ПВ.031.004			
Разраб.		Сарнуеев			Пробка	Лит.	Масса	Масштаб
Пров.		Искандеров				А	0,045	2:1
Т.контр.		Грош				Лист	Листов 1	
Гл.инж. проекта		Нагаев			Круг 26-Б-ГОСТ 2590-71* / БСт3пс5-1-II ГОСТ 535-79			
Н.контр.		Мышкин						
Утв.		Филоненко						

Копировал: Осипова Формат: А 4

Инв. № подл. | Подп. и дата | Взам. инв. № | Инв. № дубл. | Подп. и дата

26.058.ПВ.031.005

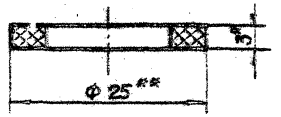

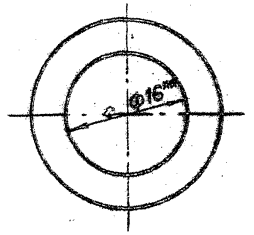

1.* Размер для справок
2** Размеры обеспеч. инстр.

3.820.2-44

Изм.	Лист	№ докум.	Подп.	Дата	26.058.ПВ.031.005			
Разраб.		Сарнуеев			Прокладка	Лит.	Масса	Масштаб
Пров.		Искандеров				А	0,002	2:1
Т.контр.		Грош				Лист	Листов 1	
Гл.инж. проекта		Нагаев			Паронит ПМБ-3 ГОСТ 481-80			
Н.контр.		Мышкин						
Утв.		Филоненко						

Копировал: Осипова Формат: А 4

Инв. № подл. | Подп. и дата | Взам. инв. № | Инв. № дубл. | Подп. и дата

Серия 3.820.2-44 Выпуск 13

26.058.ПВ.035.005

Rz25

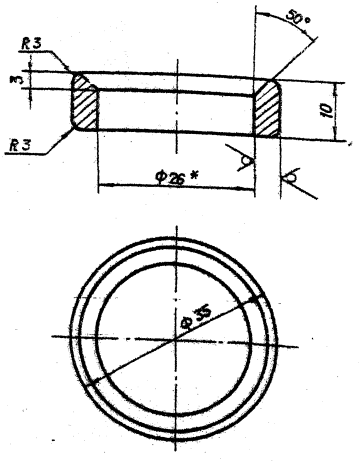

* Размер для справок

3.820.2-44

Изм.	Лист	№ докум.	Подп.	Дата	26.058.ПВ.035.005		
Разраб.		Сарнуедев			Кольцо	Лит.	Масса	Масштаб
Пров.		Искандеров				А	0,05	2:1
Т.контр.		Грош				Лист	Листов 1	
Гл.инж. проекта		Нагаев						
Н.контр.		Мышкин						
Утв.		Филоненко						

Труба 38×6 ГОСТ 8734-75*
Б 20 ГОСТ 8733-74*

Копировал: Осипова Формат: А4

Инв. № подл. | Подп. и дата | Взам. инв. № | Инв. № дубл. | Подп. и дата

26.058.ПВ.035.006

Rz200

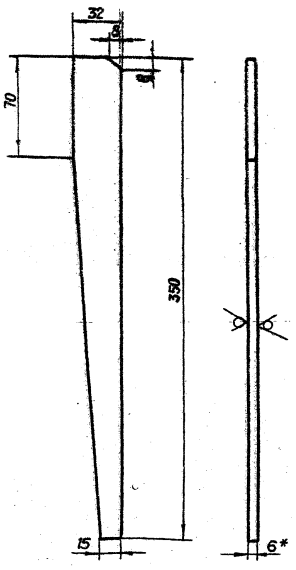

* Размер для справок

3.820.2-44

Изм.	Лист	№ докум.	Подп.	Дата	26.058.ПВ.035.006		
Разраб.		Сарнуедев			Косынка	Лит.	Масса	Масштаб
Пров.		Искандеров				А	0,36	1:2
Т.контр.		Грош				Лист	Листов 1	
Гл.инж. проекта		Нагаев						
Н.контр.		Мышкин						
Утв.		Филоненко						

Лист Б-ПН-НО-6 ГОСТ 19903-74*
В Ст3пс5 ГОСТ 14637-79

Копировал: Осипова Формат: А4

Инв. № подл. | Подп. и дата | Взам. инв. № | Инв. № дубл. | Подп. и дата

Серия 3.820.2-44 Выпуск 13

26.058.ПВ.050.003

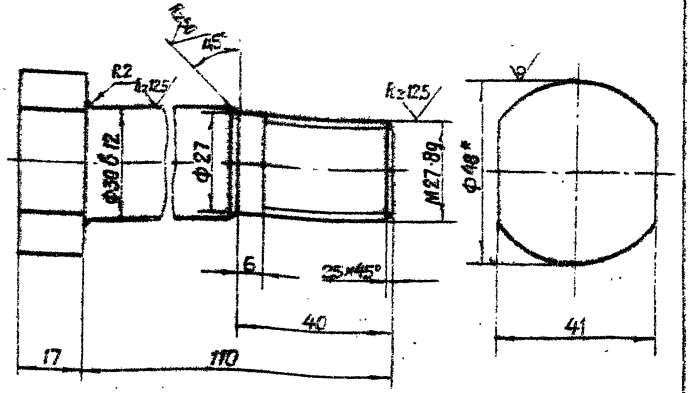

* Размер для справок

Изм.	Лист	№ докум.	Подп.	Дата
Разраб.		Сарнугаев		4.01.83
Пров.		Искандеров		12.01.83
Т. контр.		Грош		19.01.83
Гл. инж. проект.		Нагаев		25.01.83
Н. контр.		Мышкин		21.01.83
Утв.		Филоненко		26.01.83

3.820.2-44

26.058.ПВ.050.003

Болт

Лит.	Масса	Масштаб
А	0,9	1:1

Лист | Листов 1

Круг 48-В-ГОСТ 2590-71*
БСт 5сп-1-II ГОСТ 535-79

Копировал: Осипова Формат: А4

Инв. № подл. | Подп. и дата | Взам. инв. № | Инв. № дубл. | Подп. и дата

26.058.ПВ.042.012

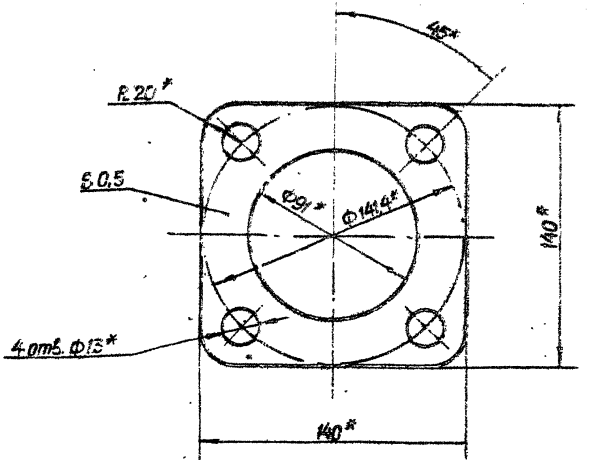

* Размеры обеспечить инструментом.

3.820.2-44

26.058.ПВ.042.012

Изм.	Лист	№ докум.	Подп.	Дата
Разраб.		Сарнугаев		4.01.83
Пров.		Искандеров		12.01.83
Т. контр.		Грош		19.01.83
Гл. инж. проект.		Нагаев		25.01.83
Н. контр.		Мышкин		21.01.83
Утв.		Филоненко		26.01.83

Прокладка

Лит.	Масса	Масштаб
А	0,004	1:2

Лист | Листов 1

Картон прокладочный марки А ГОСТ 9347-74*

Копировал: Осипова Формат: А4

Инв. № подл. | Подп. и дата | Взам. инв. № | Инв. № дубл. | Подп. и дата

26.058.ПВ.042.101

Серия 3.820.2-44 Выпуск 13

Rz 25 (▽)

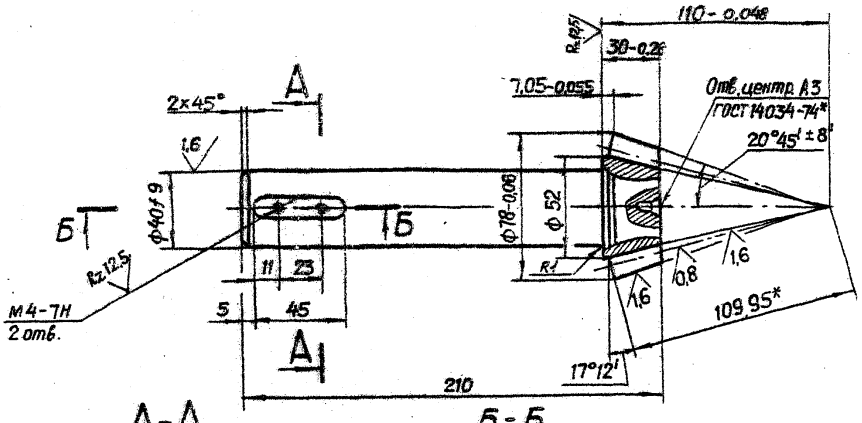

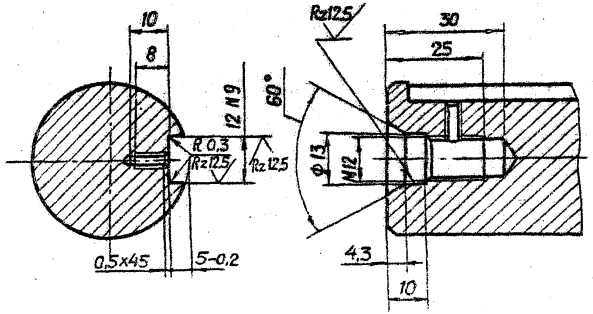

Модуль	m_e	5
Число зубьев	z	13
Тип зуба	—	прямой
Исходный контур	—	ГОСТ 13754-81
Коэффициент смещения	x_e	0,362
Коэффициент изменения толщины зуба	x_τ	0,036
Угол делительного конуса	δ	17° 12'
Степень точности	—	8-В СТ. СЭВ 186-75
Толщина зуба по хорде	$\bar{S}$	$8{,}095^{-0{,}092}_{-0{,}212}$
Высота до хорды	$\bar{h}_a$	5,33
Межосевой угол передачи	Σ	90°
Средний окружной модуль	m_m	4,431
Внешнее конусное расстояние	R_e	109,95
Среднее конусное расстояние	R	97,415
Средний делительный диаметр	d'	57,608
Угол конуса впадин	δ_f	15° 01'
Внешняя высота зуба	h_e	11
Обозначение чертежа сопряженного колеса		26.058.ПВ.121.201

1. Смещение и перекос шпоночного паза относительно оси вала не более допуска на ширину шпоночного паза.
2. Допускается замена данных для контроля.

3.820.2-44

3.* Размер для справок.
4. Остальные технические требования по общим ТУ на изготовление подъемника.

Изм.	Лист	№ докум.	Подп.	Дата
Разраб.		Сарнуелев		
Пров.		Искандеров		
Н. контр.		Грош		
Гл. инж. проекта		Новаев		
Н. контр.		Мышкин		
Утв.		Филиппенков		

26.058.ПВ.042.101

Вал - шестерня

Лит.	Масса	Масштаб
А	2,1	1:2

Лист | Листов 1

Сталь 40Х ГОСТ 4543-71

Копировал: Осипова Формат: А3

Инв. № подл. | Подп. и дата | Взам. инв. № | Инв. № дубл. | Подп. и дата

Серия 3.820.2-44 Выпуск 13

26.058.ПВ.042.102

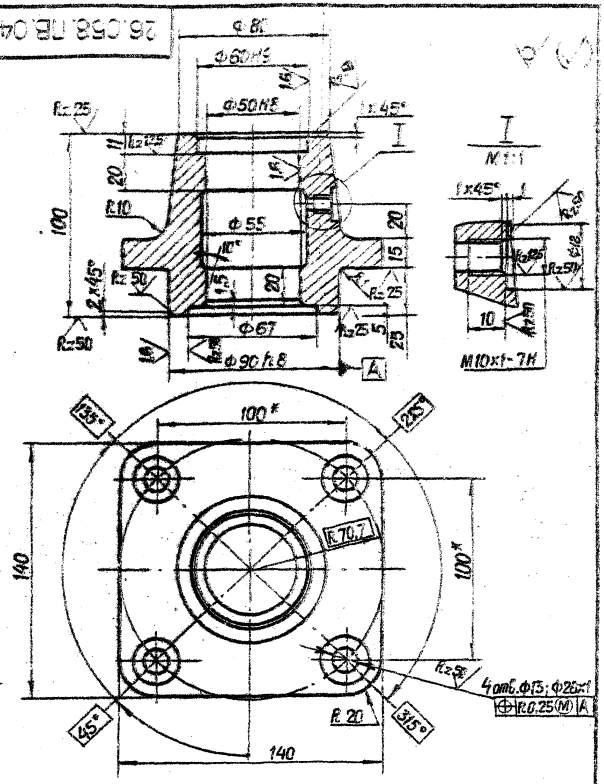

* Размеры для справок.

3.820.2-44

Изм.	Лист	№ докум.	Подп.	Дата	26.058.ПВ.042.102			
Разраб.		Сарнуелев			Корпус подшипника	Лит.	Масса	Масштаб
Пров.		Искандеров				A	2,5	1:2
Т. контр.		Грош				Лист	Листов 1	
Гл. инж. проекта		Наеаев			Отливка СЧ20 ГОСТ 1412-79*			
Н. контр.		Мышкин						
Утв.		Филоненко						

Копировал: Осипова Формат: А 4

Подп. и дата | Инв. № дубл. | Взам. инв. № | Подп. и дата | Инв. № подл.

26.058.ПВ.042.103

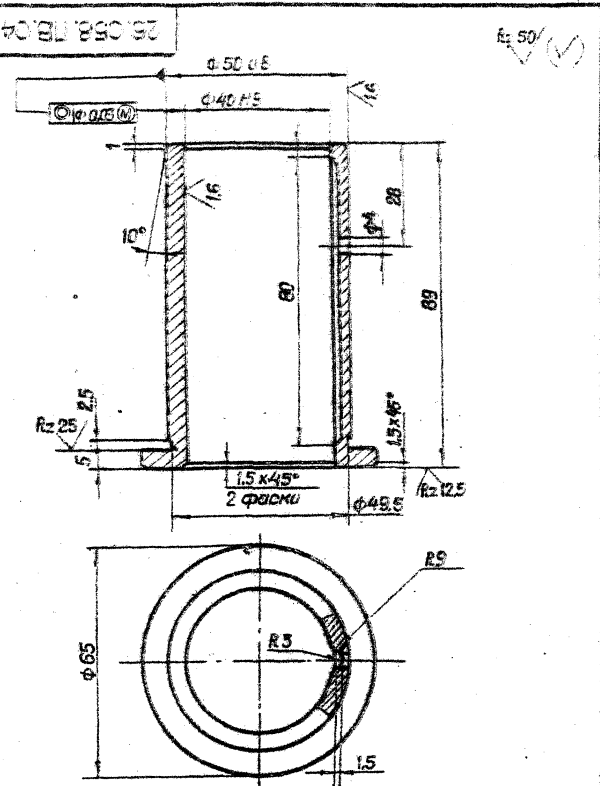

3.820.2-44

Изм.	Лист	№ докум.	Подп.	Дата	26.058.ПВ.042.103			
Разраб.		Сарнуелев			Втулка	Лит.	Масса	Масштаб
Пров.		Искандеров				A	0,5	1:1
Т. контр.		Грош				Лист	Листов 1	
Гл. инж. проекта		Наеаев			Отливка СЧ20 ГОСТ 1585-79*			
Н. контр.		Мышкин						
Утв.		Филоненко						

Копировал: Осипова Формат: А 4

Подп. и дата | Инв. № дубл. | Взам. инв. № | Подп. и дата | Инв. № подл.

Серия 3.820.2-44 Выпуск 13

26.058.ПВ.042.104

Rz 50

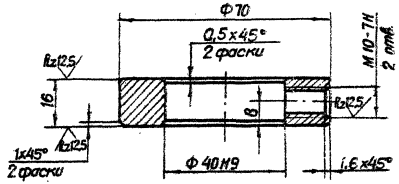

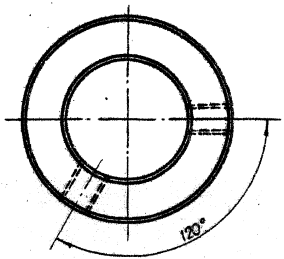

3.820.2-44

Изм.	Лист	№ докум.	Подп.	Дата	26.058.ПВ.042.104		
Разраб.		Оленухаев			Кольцо стопорное	Лит.	Масса	Масштаб
Пров.		Кочанов				А	0,3	1:1
Т.контр.		Гриш				Лист	Листов 1	
Н.контр.		Нарцев						
Утв.		Мышкин			Ст. 5 ГОСТ 380-71*			

Копировал: Орлова Формат: А 4

Взам. инв. № | Инв. № дубл. | Подп. и дата

3.820.2-44

Ra 25 (V)

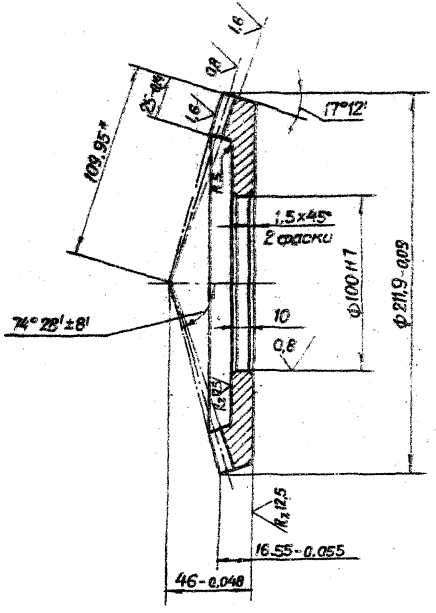

Модуль	m_e	5
Число зубьев	z	42
Тип зуба	—	прямой
Исходный контур	—	ГОСТ 13754-81
Коэффициент смещения	x_e	−0,362
Коэффициент изменения толщины зуба	x_Σ	−0,036
Угол делительного конуса	δ	72°48'
Степень точности	—	8-В ГОСТ 9178-75
Толщина зуба по хорде	$\bar{s}$	$5,77^{-0,126}_{-0,296}$
Высота до хорды	$\bar{h}_a$	2,14
Межосевой угол передачи	Σ	90°
Средний окружной модуль	m_m	4,431
Внешнее конусное расстояние	R_e	109,95
Среднее конусное расстояние	R	97,415
Средний делительный диаметр	d	186,118
Угол конуса впадин	δ_f	68°44'
Внешняя высота зуба	h_e	11
Обозначение чертежа сопряженной шестерни		26.058.ПВ.042.101 26.058.ПВ.131.001

1. Допускается замена данных для контроля.
2. Остальные технические требования по общим ТУ на изготовление подъемника
3. * Размер для справок.

3.820.2-44

					26.058.ПВ.042.201		
Изм.	Лист	№ докум.	Подп.	Дата			
Разраб.		Сарнуева			Колесо зубчатое коническое	Лит.	Масса 2,7	Масштаб 1:2
Пров.		Константеров				А		
Т. контр.		Грош				Лист	Листов 1	
Гл. инж. проекта		Нагаев						
Н. контр.		Мышкин			Сталь 45 ГОСТ 1050-74**			
Утв.		Филоненко						

Копировал Орлова Формат А3

Инв. № подл. | Подп. и дата | Взам. инв. № | Инв. № дубл. | Подп. и дата

Серия 3.820.2-44 Выпуск 13

26.058.ПВ.044.002

Rz 25

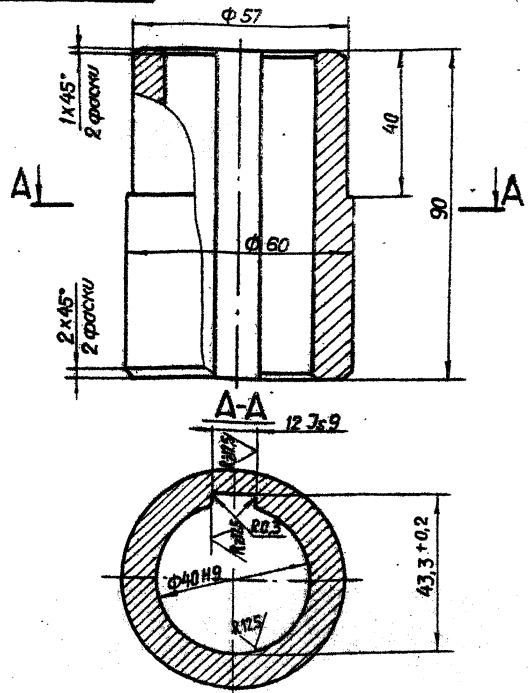

1. Смещение и перекос шпоночного паза относительно оси отверстия не более допуска на ширину шпоночного паза.
2. Остальные технические требования по общим ТУ на изготовление подъемника.

3.820.2-44

26.058.ПВ.044.001

Изм.	Лист	№ докум.	Подп.	Дата
Разраб.	Сарнуеаев			
Пров.	Искандеров			
Т.контр.	Грош			
Гл.инж. проекта	Нагаев			
Н.контр.	Мышкин			
Утв.	Филоненко			

Втулка

Лит.	Масса	Масштаб
А	0,9	1:1

Лист | Листов 1

Круг 63-В-ГОСТ 2590-71*
Б Ст3пс5-1-II ГОСТ 535-79

Копировал: Осипова Формат: А4

26.058.ПВ.044.002

Rz 50

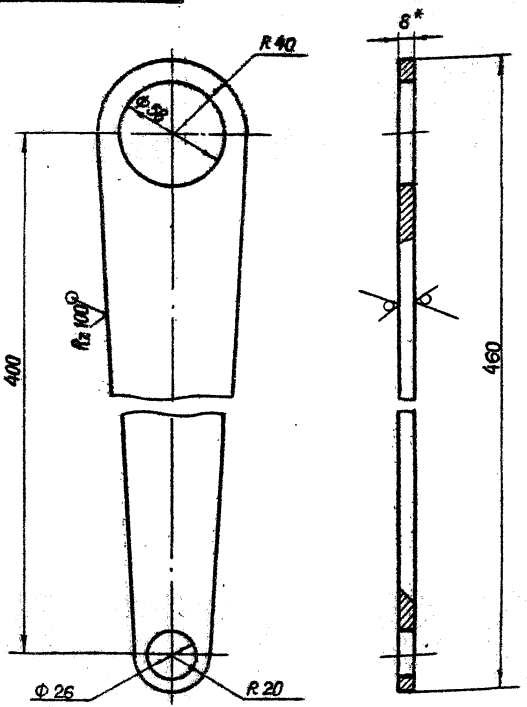

* Размер для справок.

3.820.2-44

26.058.ПВ.044.002

Изм.	Лист	№ докум.	Подп.	Дата
Разраб.	Сарнуеаев			
Пров.	Искандеров			
Т.контр.	Грош			
Гл.инж. проекта	Нагаев			
Н.контр.	Мышкин			
Утв.	Филоненко			

Полоса

Лит.	Масса	Масштаб
А	1,41	1:2

Лист | Листов 1

Лист Б-ПН-КЗ-8 ГОСТ 19903-74*
Б Ст3пс5 ГОСТ 14637-79

Копировал: Осипова Формат: А4

Подп. и дата | Инв. № дубл. | Взам. инв. № | Подп. и дата | Инв. № подл.

26.058.ПВ.050.001

26.058.ПВ.050.001 – изображено

26.058.ПВ.050.001-01 – зеркальное отражение (резьба винта Тг.70х20(Р10)Lн-Be)

Серия 3.820.2-44 Выпуск 13

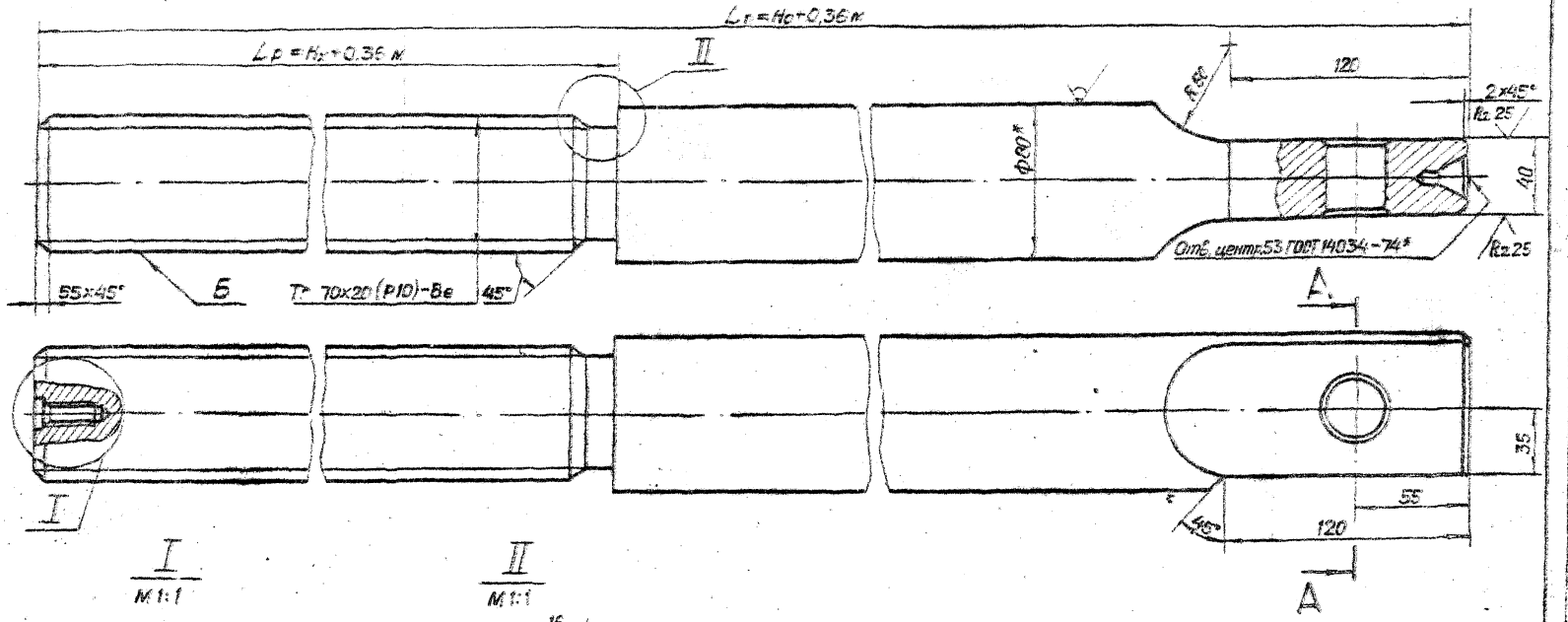

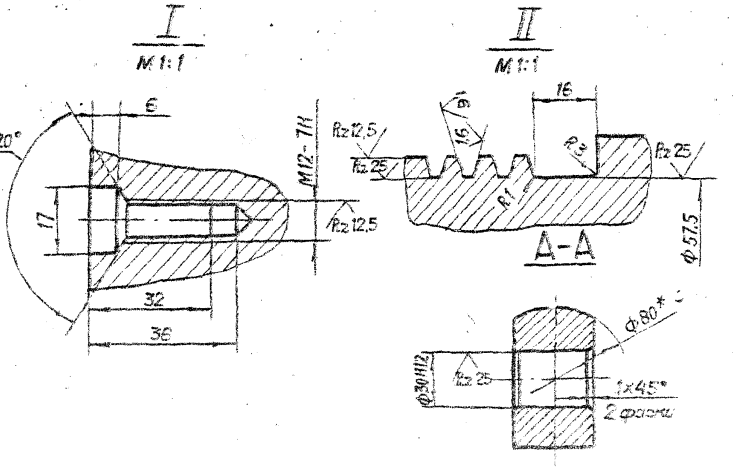

1. Конусообразность поверхности Б не более 0,2 мм.
2. Нецилиндричность поверхности Б не более 0,02 мм.
3. Масса винта грузового $Q_в$ определяется по формуле $39{,}46\,L_п - (13{,}4\,L_р + 1{,}6)$ кг.
4.* Размер для справок.
5. Остальные технические требования по общим ТУ на изготовление подъемника.

					3.820.2-44 26.058.ПВ.050.001			
Изм.	Лист	№ докум.	Подп.	Дата	Винт грузовой	Лит.	Масса	Масштаб
Разраб.		Сарнугаев				А	Ст.п.3	1:2
Пров.		Искандеров				Лист	Листов 1	
Т.контр.		Грош						
Гл.инж. Коллектив		Нагаев			Круг СО-В-ГОСТ 2590-71* / 45-Б-2 ГОСТ 1050-74**			
Н.контр.		Мышкин						
Утв.		Филоненко						

Копировал: Осипова Формат: А3

Инв. № подл. | Подп. и дата | Взам. инв. № | Инв. № дубл. | Подп. и дата

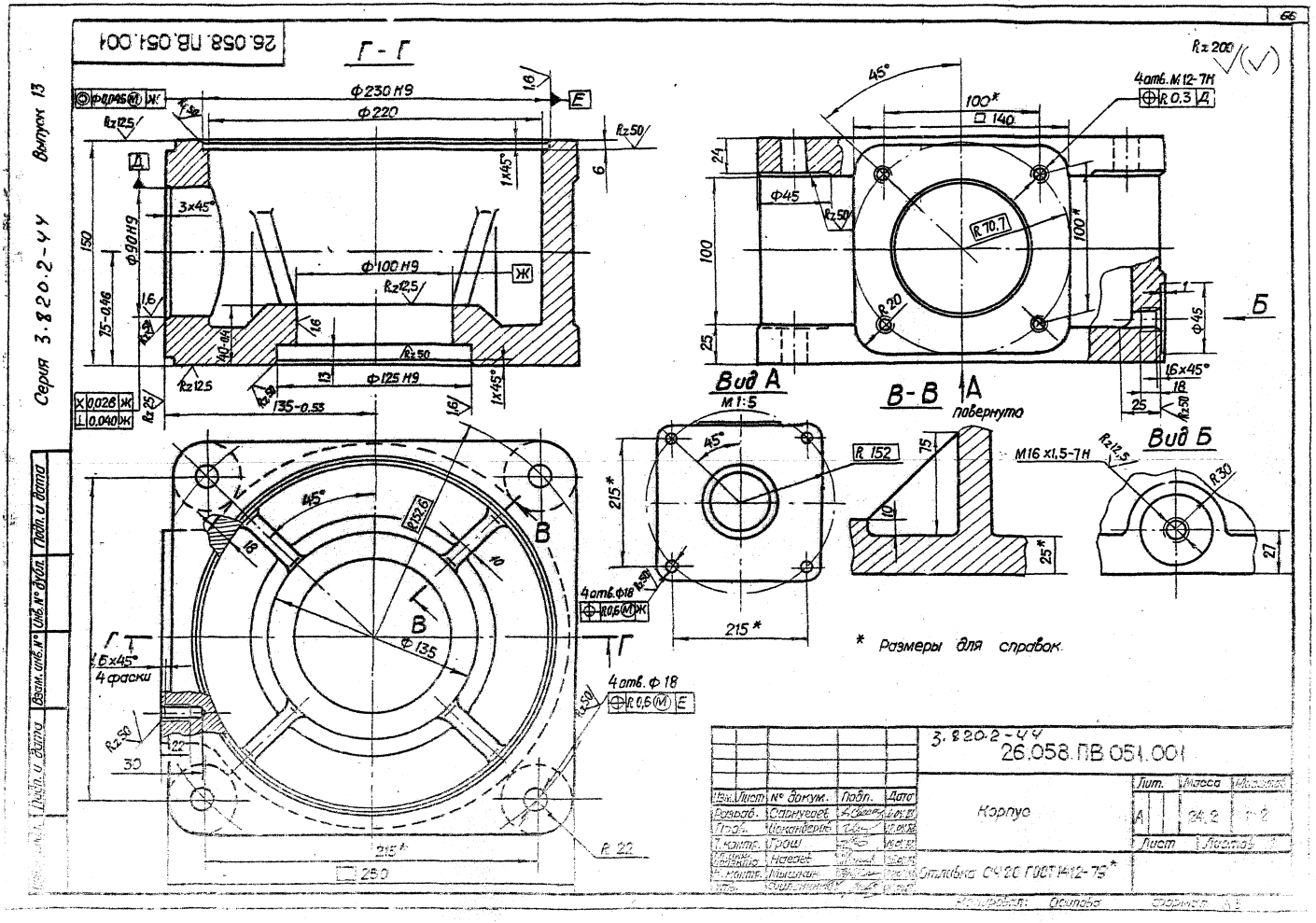

26.058.ПВ.051.001
Г - Г
Ф230 Н9
Ф220
Ф100 Н9
Ф125 Н9
Ф90 Н9
Ф135
Вид А
М1:5
В-В
повернуто
Вид Б
4 отв. М12-7Н
4 отв. Ф18
4 фаски
* Размеры для справок.
3.820.2-44
26.058.ПВ.051.001
Корпус
Отливка СЧ20 ГОСТ 1412-79*
Лит.
Масса
Масштаб
Лист
Листов
Изм. Лист № докум. Подп. Дата
Разраб. Сарнугаев
Пров. Искандеров
Т. контр. Грош
Н. контр. Мышкин
Утв. Филонович
Серия 3.820.2-44
Выпуск 13
Подп. и дата
Взам. инв. №
Инв. № дубл.
Подп. и дата

Серия 3.820.2-44 Выпуск 13

26.058.ПВ.051.002

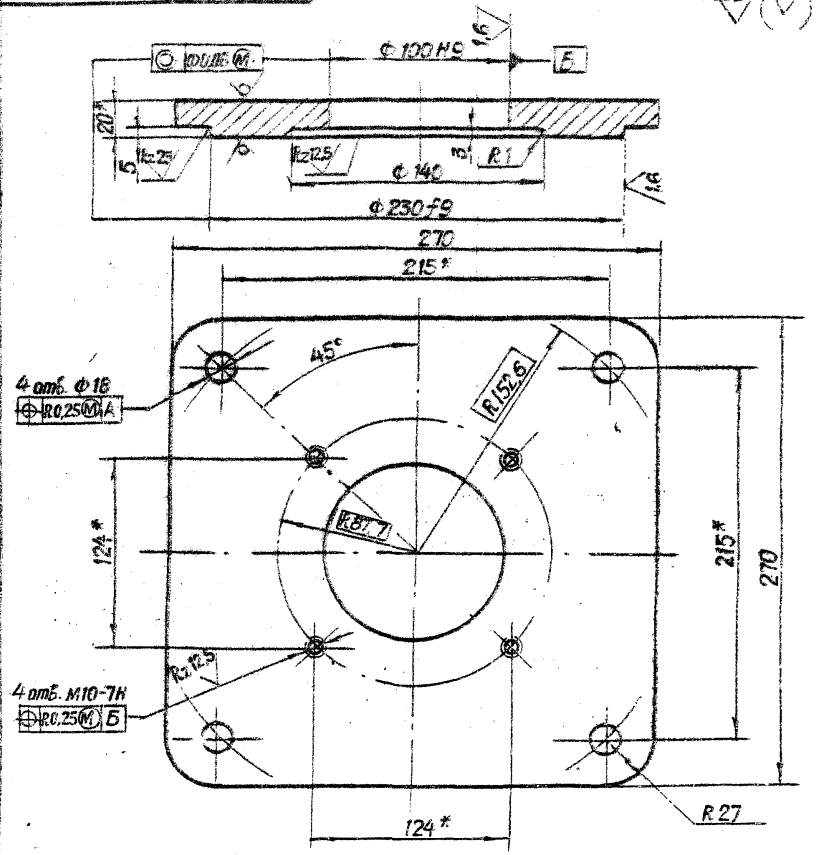

* Размеры для справок.

3.820.2-44

Изм.	Лист	№ докум.	Подп.	Дата
Разраб.		Сарнугаев		4.04.83
Пров.		Искандеров		12.04.83
Т. контр.		Грош		15.04.83
Гл. инж. проекта		Нагаев		25.04.83
Н. контр.		Мышкин		28.04.83
Утв.		Филоненко		26.04.83

26.058.ПВ.051.002

Крышка корпуса

Лит.	Масса	Масштаб
А	8,3	1:2,5

Лист | Листов 1

Лист Б-ПН-НО-20 ГОСТ 19903-74*
В Ст3 пс5 ГОСТ 14637-79

Копировал: Осипова Формат: А 4

Подп. и дата | Взам. инв. № | Инв. № дубл. | Подп. и дата | Инв. № подл.

26.058.ПВ.051.003

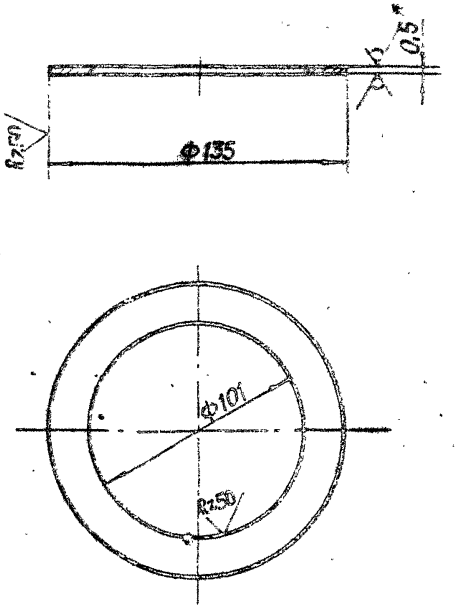

* Размер для справок.

3.820.2-44

Изм.	Лист	№ докум.	Подп.	Дата
Разраб.		Сарнугаев		4.04.83
Пров.		Искандеров		12.04.83
Т. контр.		Грош		15.04.83
ГИП		Нагаев		25.04.83
Н. контр.		Мышкин		28.04.83
Утв.		Филоненко		26.04.83

26.058.ПВ.051.003

Кольцо регулировочное

Лит.	Масса	Масштаб
А	0,025	1:2

Лист | Листов 1

Лист Б-ПН-НО-0,5 ГОСТ 19903-74*
4-IV-Н В Ст3 пс ГОСТ 16523-70

Копировал: Осипова Формат: А 4

Подп. и дата | Взам. инв. № | Инв. № дубл. | Подп. и дата | Инв. № подл.

Серия 3.820.2-44 Выпуск 13

26.058.ПВ.122.001

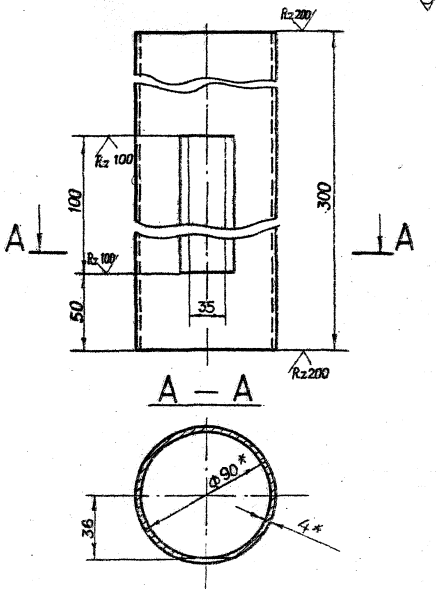

* Размеры для справок.

3.820.2-44

Изм.	Лист	№ докум.	Подп.	Дата
Разраб.		Сарнугаев		
Пров.		Искандеров		
Т.контр.		Грош		
ГИП		Нагаев		
Н.контр.		Мишкин		
Утв.		Филиппов		

26.058.ПВ.122.001

Труба

Лит	Масса	Масштаб
А	2,5	1:2

Лист | Листов

Труба 90х4 ГОСТ 8734-75*
Б 20 ГОСТ 8733-74*

Копировал: Осипова Формат: А4

26.058.ПВ.055.001

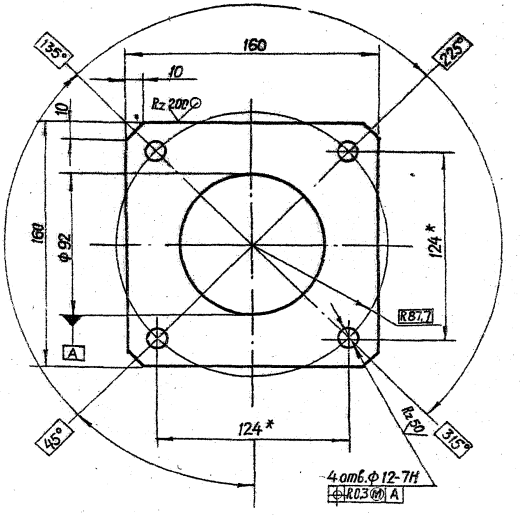

* Размеры для справок.

3.820.2-44

Изм.	Лист	№ докум.	Подп.	Дата
Разраб.		Сарнугаев		
Пров.		Искандеров		
Т.контр.		Грош		
Г.К.П.		Нагаев		
Н.контр.		Мишкин		
Утв.		Филиппов		

26.058.ПВ.055.001

Фланец

Лит	Масса	Масштаб
А	0,9	1:2

Лист | Листов

Лист Б-ПН-8 ГОСТ 19903-74*
В Ст.3 сп.3 ГОСТ 14637-79

Копировал: Осипова Формат: А4

Подп. и дата | Инв. № дубл. | Взам. инв. № | Подп. и дата | Инв. № подл.

Серия 3.820.2-44 Выпуск 13

26.058.ПВ.061.001

Rz 25 (√)

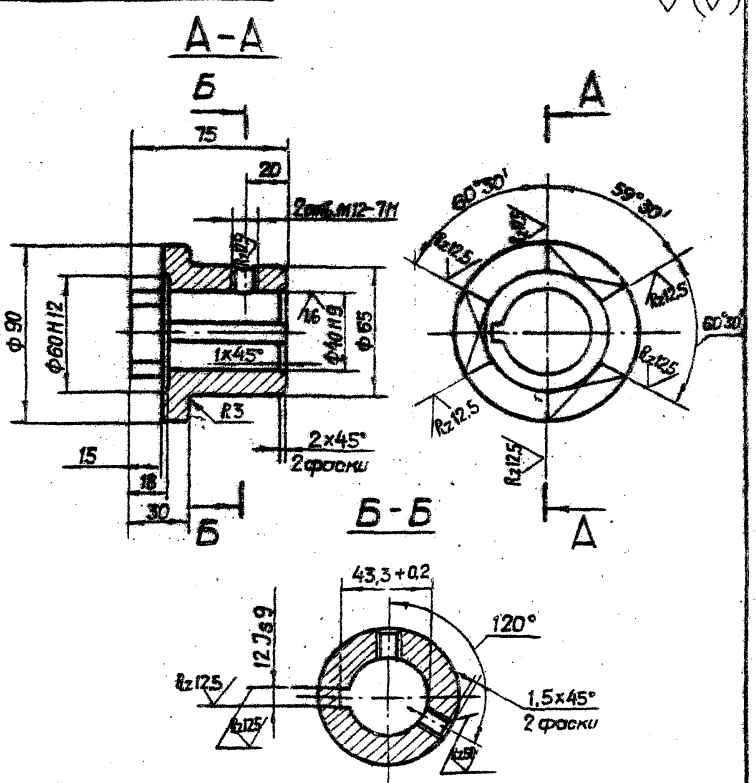

Смещение и перекос шпоночного паза относительно оси отверстия не более допуска на ширину шпоночного паза

3.820.2-44

Изм.	Лист	№ докум.	Подп.	Дата
Разраб.		Сарнуваев		
Пров.		Шокандеров		
Т. контр.		Грош		
Гл. инж. проекта		Нагаев		
Н. контр.		Мышкин		
Утв.		Филоненко		

26.058.ПВ.061.001

Полумуфта

Лит.	Масса	Масштаб
А	1,7	1:2

Лист | Листов 1

Ст.5 ГОСТ 380-71*

Копировал: Осипова Формат: А4

Подп. и дата | Взам. инв. № | Инв. № дубл. | Подп. и дата | Инв. № подл.

26.058.ПВ.060.002

Rz 25 (√)

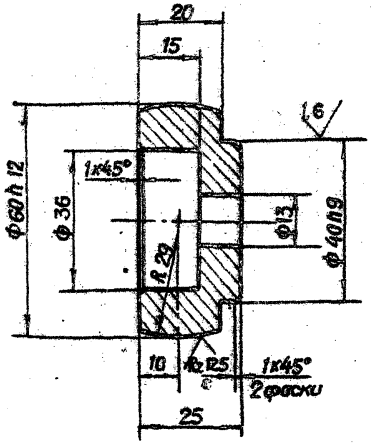

3.820.2-44

Изм.	Лист	№ докум.	Подп.	Дата
Разраб.		Сарнуваев		
Пров.		Шокандеров		
Т. контр.		Грош		
Гл. инж. проекта		Нагаев		
Н. контр.		Мышкин		
Утв.		Филоненко		

26.058.ПВ.060.002

Сухарь

Лит.	Масса	Масштаб
А	0,3	1:1

Лист | Листов 1

Ст.5 ГОСТ 380-71*

Копировал: Осипова Формат: А4

Подп. и дата | Взам. инв. № | Инв. № дубл. | Подп. и дата | Инв. № подл.

Серия 3.820.2-44 Выпуск 13

26.058.ПВ.132.002

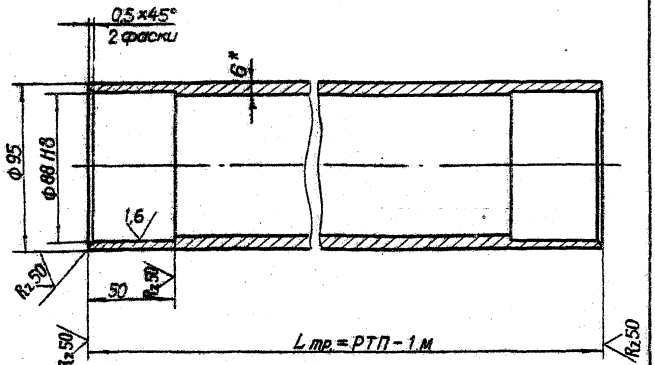

1. Масса 1 пог. метра трубы равна 13,1 кг.
2. Остальные технические требования по общим ТУ на изготовление подъемника.
3 *Размер для справок.

3.820.2-44

Изм.	Лист	№ докум.	Подп.	Дата
Разраб.		Сарнуедев		
Пров.		Искандеров		
Т. контр.		Грош		
Гл. инж. проекта		Нагаев		
Н. контр.		Мышкин		
Утв.		Филоненко		

26.058.ПВ.132.002

Труба

Лит.	Масса	Масштаб
А	См.п.	1:2

Лист | Листов 1

Труба 95×6 ГОСТ 8732-78
А45 ГОСТ 8731-74*

Копировал: Осипова Формат: А4

Подп. и дата | Инв. № дубл. | Взам. инв. № | Подп. и дата | Инв. № подл.

26.058.ПВ.064.001

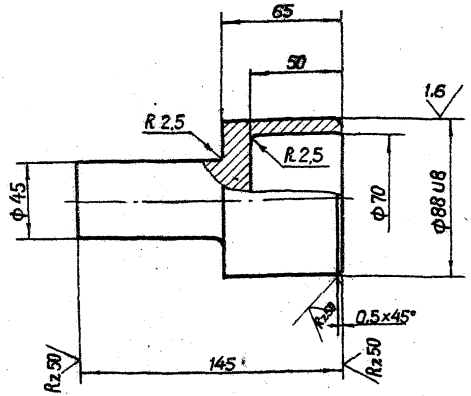

1. Точность штампованной поковки – по нормам завода изготовителя. Поковка Гр. I ГОСТ 8479-70.
2. Остальные технические требования по общим ТУ на изготовление подъемника.

3.820.2-44

Изм.	Лист	№ докум.	Подп.	Дата
Разраб.		Сарнуедев		
Пров.		Искандеров		
Т. контр.		Грош		
Гл. инж. проекта		Нагаев		
Н. контр.		Мышкин		
Утв.		Филоненко		

26.058.ПВ.064.001

Цапфа

Лит.	Масса	Масштаб
А	2,4	1:2

Лист | Листов 1

Ст.3 ГОСТ 380-71*

Копировал: Осипова Формат: А4

Подп. и дата | Инв. № дубл. | Взам. инв. № | Подп. и дата | Инв. № подл.

Серия 3.820.2-44 Выпуск 13

26.058.ПВ.092.018

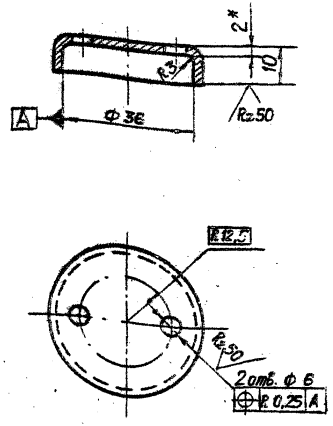

* Размер для справок

3.820.2-44

Изм.	Лист	№ докум.	Подп.	Дата	26.058.ПВ.092.018	Лит.	Масса	Масштаб
Разраб.		Сарнуеев			Крышка отдушины	A	0,03	1:1
Пров.		Цекановский				Лист	Листов 1	
Т. контр.		Грош						
Гл. инж. проекта		Кочеев			Лист Б-ЛН-НО-2 ГОСТ 19903-74* 4-IV-НВ Ст.3 пс.5 ГОСТ 16523-70			
Н. контр.		Мышкин						
Утв.		Филоненко						

Копировал: Осипова Формат: А4

Инв. № подл. | Подп. и дата | Взам. инв. № | Инв. № дубл. | Подп. и дата

26.058.ПВ.092.017

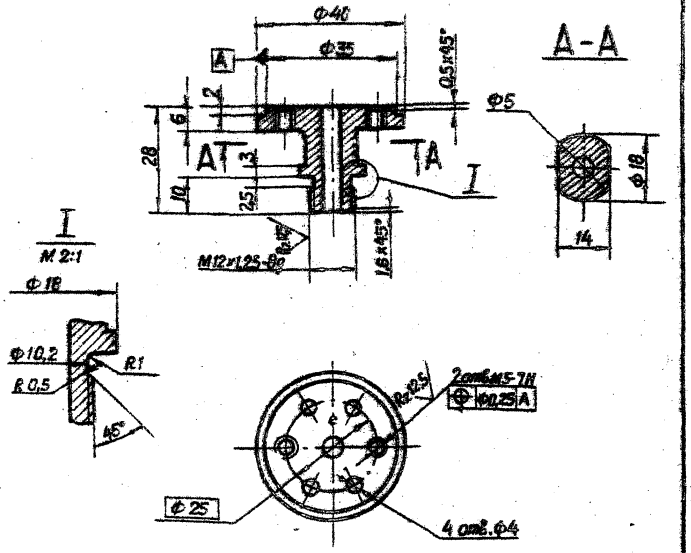

3.820.2-44

Изм.	Лист	№ докум.	Подп.	Дата	26.058.ПВ.092.017	Лит.	Масса	Масштаб
Разраб.		Сарнуеев			Корпус отдушины	A	0,08	1:1
Пров.		Цекановский				Лист	Листов 1	
Т. контр.		Грош						
Гл. инж. проекта		Кочеев			Ст.3 сп.3 ГОСТ 380-71*			
Н. контр.		Мышкин						
Утв.		Филоненко						

Копировал: Осипова Формат: А4

Инв. № подл. | Подп. и дата | Взам. инв. № | Инв. № дубл. | Подп. и дата

Серия 3.820.2-44 Выпуск 13

26.058.ПВ.094.005

Rz 25

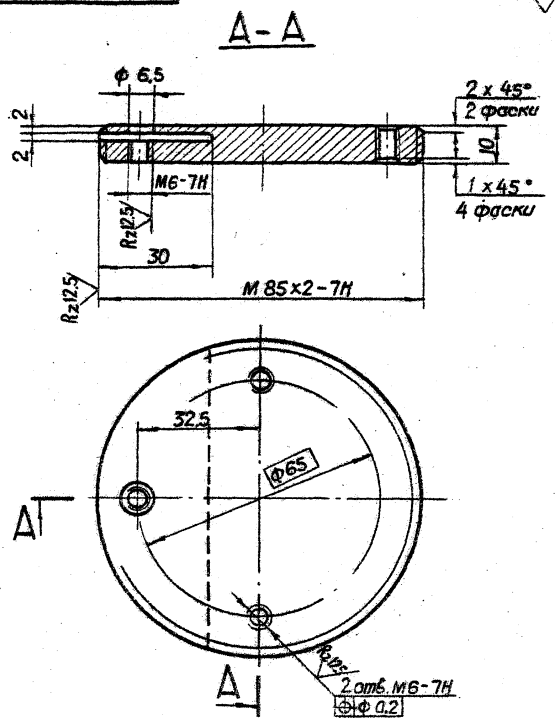

3.820.2-44

Изм.	Лист	№ докум.	Подп.	Дата	26.058.ПВ.094.005		
Разраб.		Сарнуедев			Диск регулировочный	Лит.	Масса	Масштаб
Пров.		Накандеров				А	0,41	1:1
Т.контр.		Грош				Лист	Листов 1	
Н.контр.		Нагаев			Сталь 35 ГОСТ 1050-74			
Утв.		Мышкин						
		Филоненко						

Копировал: Осипова Формат: А 4

Подп. и дата | Инв. № дубл. | Взам. инв. №

26.058.ПВ.094.006

Rz 25

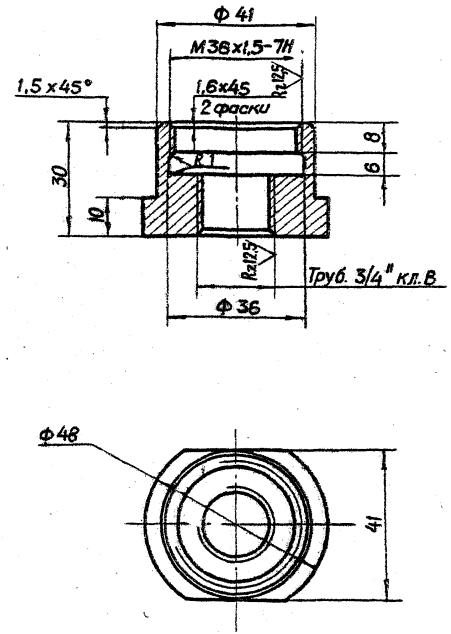

3.820.2-44

Изм.	Лист	№ докум.	Подп.	Дата	26.058.ПВ.094.006		
Разраб.		Сарнуедев			Гайка	Лит.	Масса	Масштаб
Пров.		Накандеров				А	0,18	1:1
Т.контр.		Грош				Лист	Листов 1	
Н.контр.		Нагаев			Сталь 35 ГОСТ 1050-74			
Утв.		Мышкин						
		Филоненко						

Копировал: Осипова Формат: А 4

Подп. и дата | Инв. № дубл. | Взам. инв. №

Серия 3.820.2-44 Выпуск 13

26.058.ПВ.094.007

Rz 25 (√)

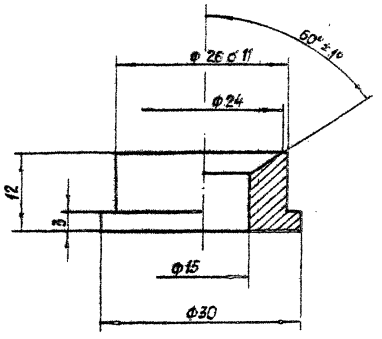

3.820.2-44

Изм.	Лист	№ докум.	Подп.	Дата	Втулка	Лит.	Масса	Масштаб
Разраб.		Сарнихаев		4.04.85		А	0,035	2:1
Пров.		Искандеров		12.04.85		Лист	Листов 1	
Т. контр.		Грош		15.04.85				
Гл. инж. проект.		Нагаев		25.04.85				
Н. контр.		Мышкин		26.04.85	Ст. 3 сп. 5 ГОСТ 380-71*			
Утв.		Филоненко		25.04.85				

Копировал: Пужко Формат А4

Подп. и дата | Инв. № дубл. | Взам. инв. № | Подп. и дата | Инв. № подл.

26.058.ПВ.094.008

Rz 25 (√)

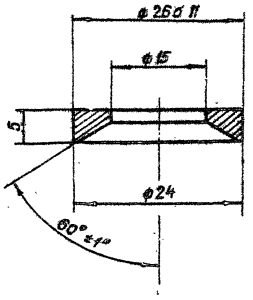

3.820.2-44

Изм.	Лист	№ докум.	Подп.	Дата	Втулка	Лит.	Масса	Масштаб
Разраб.		Сарнихаев		4.04.85		А	0,01	2:1
Пров.		Искандеров		12.04.85		Лист	Листов 1	
Т. контр.		Грош		15.04.85				
Гл. инж. проект.		Нагаев		25.04.85				
Н. контр.		Мышкин		25.04.85	Ст. 3 пс. 5 ГОСТ 380-71*			
Утв.		Филоненко		25.04.85				

Копировал: Пужко Формат А4

Подп. и дата | Инв. № дубл. | Взам. инв. № | Подп. и дата | Инв. № подл.

Серия 3.820.2-44 Выпуск 13

26.058.ПВ.094.009

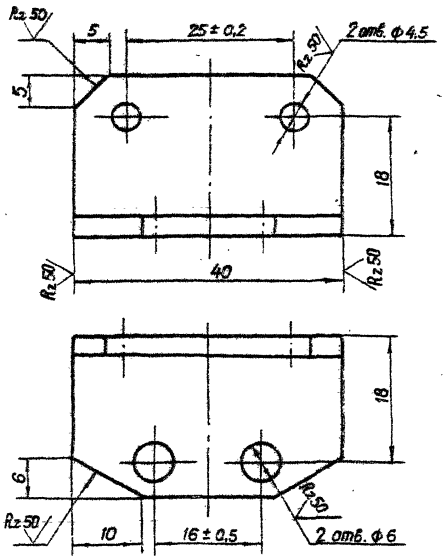

3.820.2-44

Изм.	Лист	№ докум.	Подп.	Дата
Разраб.		Сарнуелев		
Пров.		Искандеров		
Т. контр.		Грош		
Гл. инж. проекта		Нагаев		
Н. контр.		Мышкин		
Утв.		Фитенко		

26.058.ПВ.094.009

Уголок

Лит.	Масса	Масштаб
А	0,035	2:1

Лист | Листов 1

Уголок: Б 25х25х3 ГОСТ 8509-72*
Б Ст.3пс.5-1 ГОСТ 535-79

Копировал: Осипова Формат: А 4

26.058.ПВ.094.010

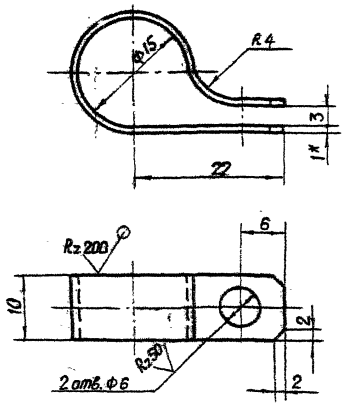

* Размер для справок.

3.820.2-44

Изм.	Лист	№ докум.	Подп.	Дата
Разраб.		Сарнуелев		
Пров.		Искандеров		
Т. контр.		Грош		
Гл. инж. проекта		Нагаев		
Н. контр.		Мышкин		
Утв.		Фитенко		

26.058.ПВ.094.010

Хомут

Лит.	Масса	Масштаб
А	0,005	2:1

Лист | Листов 1

Лист 5-ПН-НО-1 ГОСТ 19903-74*
4-IV-НБ Ст.3пс.5 ГОСТ 16523-70*

Копировал: Осипова Формат: А 4

Подп. и дата | Инв. № дубл. | Взам. инв. №

Серия 3.820.2-44 Выпуск 13

26.058.ПВ.094.011

Rz 50

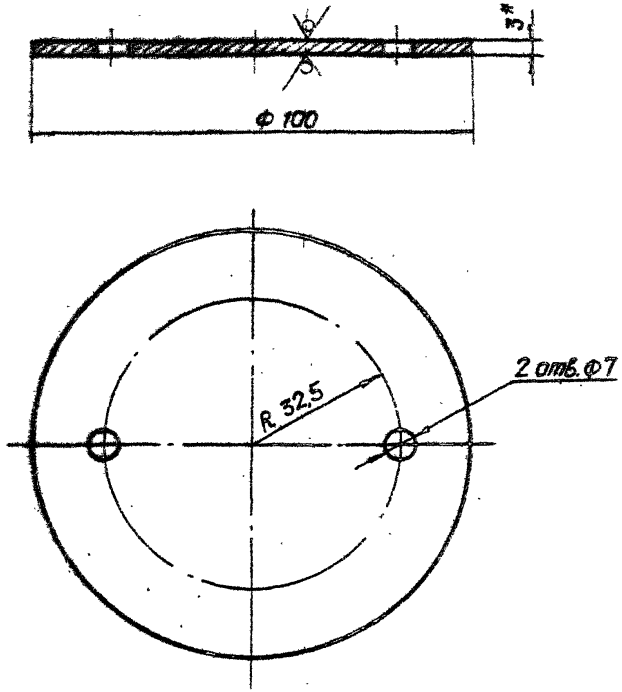

*Размер для справок.

3.820.2-44

Изм.	Лист	№ докум.	Подп.	Дата	26.058.ПВ.094.011			
Разраб.		Сарнуцевич			Крышка	Лит.	Масса	Масштаб
Пров.		Цоканберг				А	0,18	1:1
Т. контр.		Грош				Лист	Листов 1	
Н. контр.		Мышкин			Лист 6-ПН-НО-3 ГОСТ 19903-74 / 4-IV-НВ Ст.3 пс 5 ГОСТ 16523-70			
Утв.		Филоненко						

Копировал: Осипова Формат: А 4

26.058.ПВ.094.012

Rz 50

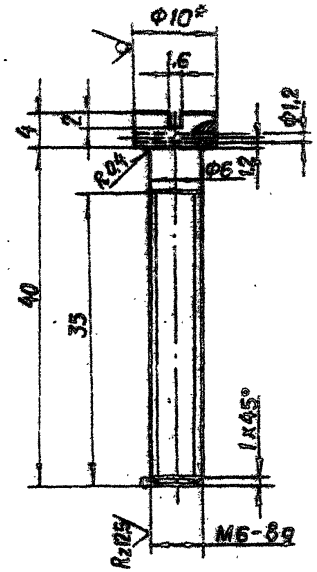

*Размер для справок.

3.820.2-44

Изм.	Лист	№ докум.	Подп.	Дата	26.058.ПВ.094.012			
Разраб.		Сарнуцевич			Винт	Лит.	Масса	Масштаб
Пров.		Цоканберг				А	0,012	2:1
Т. контр.		Грош				Лист	Листов 1	
Н. контр.		Мышкин			Круг 10-В-ГОСТ 2590-71 / 5 Ст.3 пс 5-1-II ГОСТ 535-79			
Утв.		Филоненко						

Копировал: Осипова Формат: А 4

Инв. № подл. | Подп. и дата | Взам. инв. № | Инв. № дубл. | Подп. и дата

Серия 3.820.2-44 Выпуск 13

26.058.ПВ.113.001

Rz50

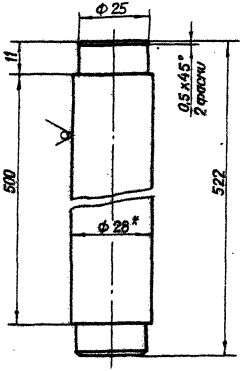

* Размер для справок.

3.820.2-44

Изм.	Лист	№ докум.	Подп.	Дата
Разраб.		Сарнугаев		
Пров.		Искандеров		
Т.контр.		Грош		
Гл.инж. проекта		Нагаев		
Н.контр.		Мышкин		
Утв.		Филоненко		

26.058.ПВ.113.001

Лит.	Масса	Масштаб
А	2,5	1:1

Ось

Лист | Листов 1

Круг 28-В-ГОСТ 2590-71*
Б Ст.3пс5-1-II ГОСТ 535-79

Копировал: Осипова Формат А4

Подп. и дата | Инв. № дубл. | Взам. инв. №

26.058.ПВ.113.002

Rz50

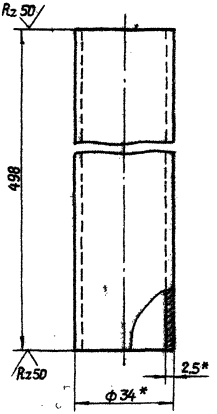

* Размер для справок.

3.820.2-44

Изм.	Лист	№ докум.	Подп.	Дата
Разраб.		Сарнугаев		
Пров.		Искандеров		
Т.контр.		Грош		
Гл.инж. проекта		Нагаев		
Н.контр.		Мышкин		
Утв.		Филоненко		

26.058.ПВ.113.002

Лит.	Масса	Масштаб
А	0,97	1:1

Труба

Лист | Листов 1

Труба 34 X 2,5 ГОСТ 8734-75*
Б 20 ГОСТ 8733-74*

Копировал: Осипова Формат А4

Подп. и дата | Инв. № дубл. | Взам. инв. №

Выпуск 13

Серия

26.058.ПВ.120.001

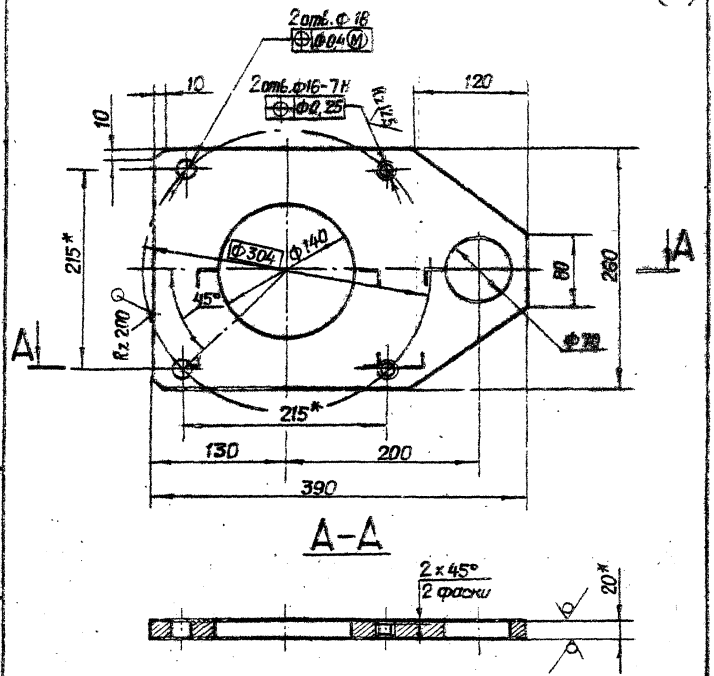

* Размеры для справок.

3.820.2-44

Изм.	Лист	№ докум.	Подп.	Дата	26.058.ПВ.120.001									
Разраб.		Сарнуевев		10.07	Лист верхний			Лит.	Масса	Масштаб				
Пров.		Шкапер		10.07				А	11,6	1:4				
Т. контр.		Грош		10.07										
Н. контр.		Новгев		10.07				Лист	Листов 1					
Н. контр.		Мышкин		10.07	Лист 5-ПК-Н.0.20 ГОСТ 19903-74*									
Утв.		Филоненко		10.07	6 От 3 сл. 3 ГОСТ 14637-79									

Копировал: Осипова Формат А4

Инв. № подл. | Подп. и дата | Взам. инв. № | Инв. № дубл. | Подп. и дата

26.058.ПВ.120.002

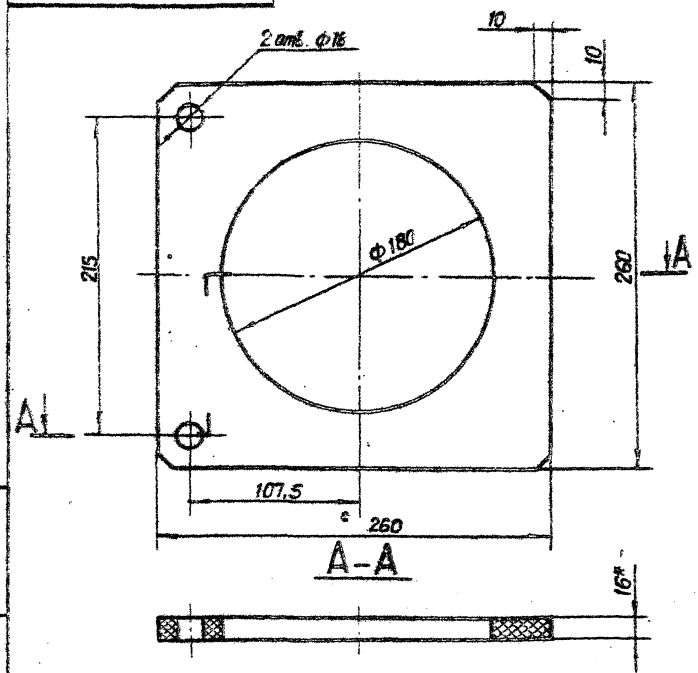

1. * Размер для справок.
2. Размеры обеспечить инструментом.

3.820.2-44

Изм.	Лист	№ докум.	Подп.	Дата	26.058.ПВ.120.002									
Разраб.		Сарнуевев		10.07	Прокладка			Лит.	Масса	Масштаб				
Пров.		Шкапер		10.07				А	1,2	1:2,5				
Т. контр.		Грош		10.07										
Н. контр.		Новгев		10.07				Лист	Листов 1					
Н. контр.		Мышкин		10.07	Резина-пластина 1Б ИМ-С									
Утв.		Филоненко		10.07	ГОСТ 7338-77*									

Копировал: Осипова Формат А4

Инв. № подл. | Подп. и дата | Взам. инв. № | Инв. № дубл. | Подп. и дата

26.058.ПВ.121.002

Серия 3.820.2-44 Выпуск 13

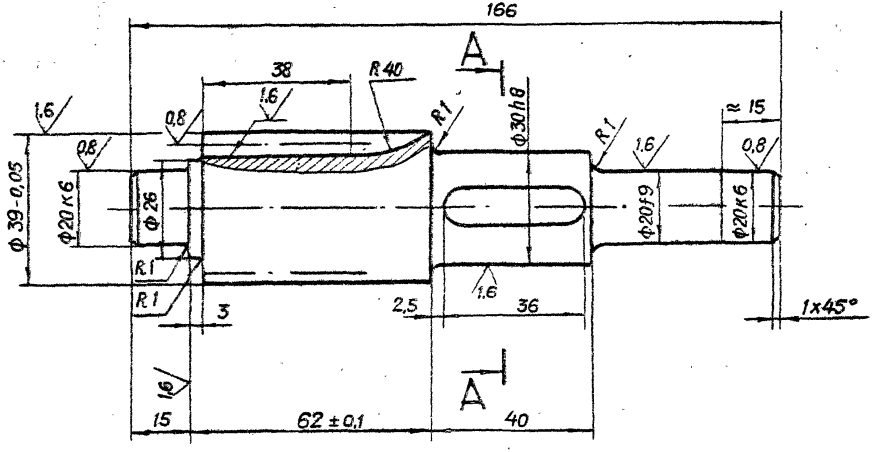

Модуль	m	2,5
Число зубьев	z_1	13
Нормальный исходный контур.	—	ГОСТ 13755-81
Коэффициент смещения	X	+ 0,3
Степень точности	—	8-В ГОСТ 1643-81
Постоянная хорда зуба	$\bar{S}_c$	$3{,}950^{-0{,}100}_{-0{,}200}$
Высота до постоянной хорды зуба.	$\bar{h}_c$	2,531
Длина общей нормали	W_1	$12{,}038^{-0{,}106}_{-0{,}176}$
Делительный диаметр	d	32,5
Обозначение чертежа сопряженного колеса		26.058.ПВ.121.005

А-А

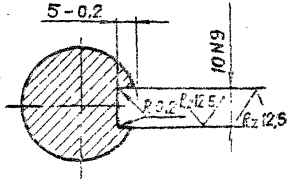

1. Смещение и перекос шпоночного паза относительно оси вала не более допуска на ширину шпоночного паза.
2. Допускается замена данных для контроля.
3. Остальные технические требования по общим ТУ на изготовление подъемника.

3.820.2-44

					26.058.ПВ.121.002			
Изм.	Лист	№ докум.	Подп.	Дата	Вал - шестерня	Лит.	Масса	Масштаб
Разраб.		Сарнугаев		19.04.83		А	0,77	1:1
Пров.		Искандеров		19.04.83		Лист	Листов	
Т.контр.		Грош		19.04.83				
Гл.инж. проекта		Нагаев		25.04.83	Сталь 40Х ГОСТ 4543-71*			
Н.контр.		Мышкин		25.04.83				
Утв.		Филоненко		26.04.83				

Копировал: Орлова Формат: А 3

Подп. и дата | Взам. инв. № | Инв. № дубл. | Подп. и дата | В.№ подл.

26.058.ПВ.121.003

Выпуск 13

Серия

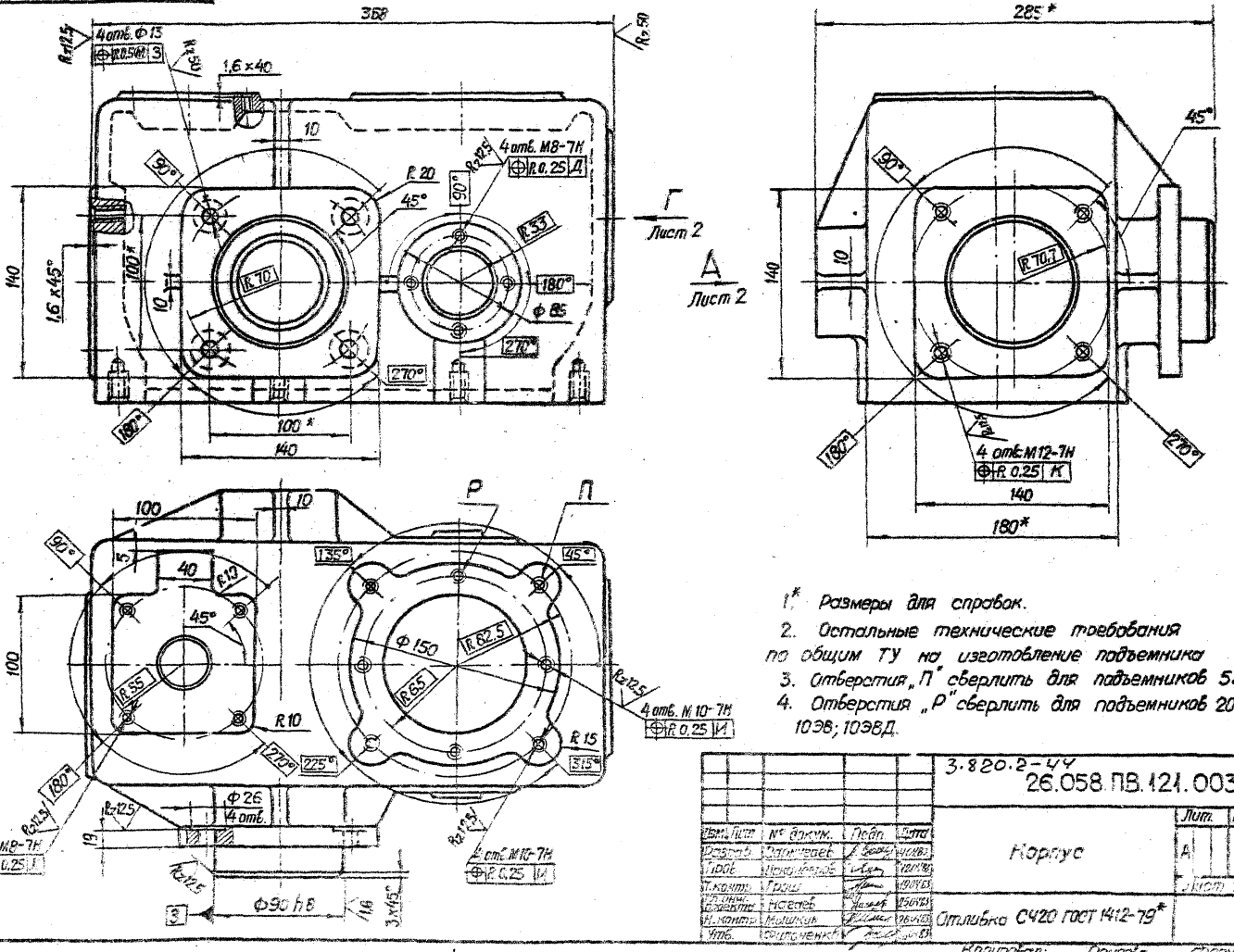

1.* Размеры для справок.

2. Остальные технические требования по общим ТУ на изготовление подъемника

3. Отверстия „П" сверлить для подъемников 5ЭВ.

4. Отверстия „Р" сверлить для подъемников 20ЭВД; 20ЭВ; 10ЭВ; 10ЭВД.

				3.820.2-44 26.058.ПВ.121.003			
Изм.	Лист	№ докум.	Подп.	Дата	Корпус	Лит.	Масса	Масштаб
Разраб.		Дармуевев		10.04.83		А	25,0	1:2,5
Пров.		Никифоров		12.04.83		Лист 1	Листов 2	
Т.контр.		Грош		19.04.83				
Гл.инж. проекта		Нагаев		25.04.83				
Н.контр.		Мишкин		26.04.83	Отливка СЧ20 ГОСТ 1412-79*			
Утв.		Филоненко		26.04.83				

Копировал: Осипова Формат: А 3

Подп. и дата | Инв. № дубл. | Взам. инв. № | Подп. и дата | Инв. № подл.

26.058.ПВ.121.003

Серия 3.820.2-44 Выпуск 13

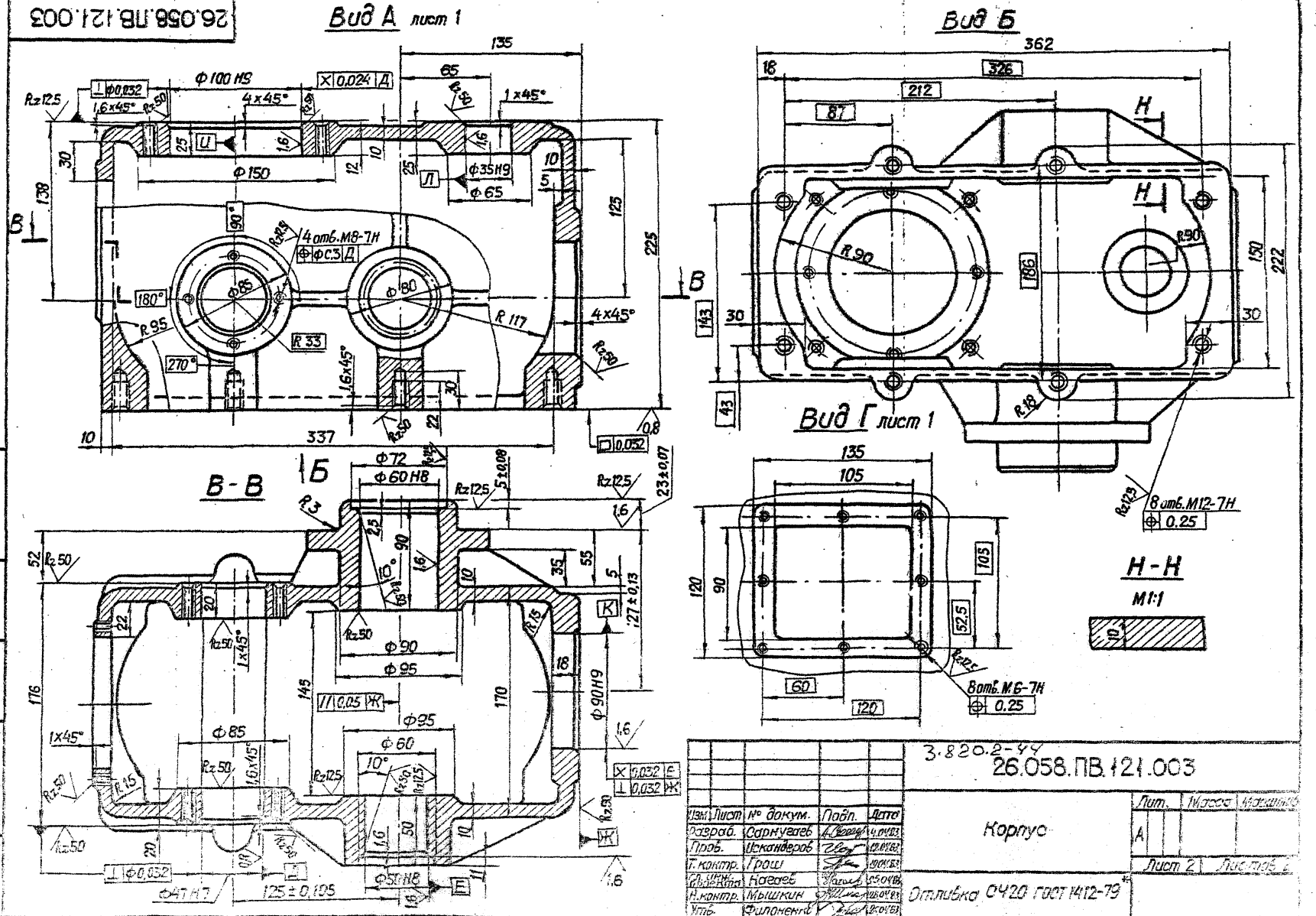

Изм.	Лист	№ докум.	Подп.	Дата
Разраб.		Сарнугаев		4.04.83
Пров.		Искандеров		19.04.83
Т. контр.		Грош		19.04.83
Гл. инж. проекта		Нагаев		25.04.83
Н. контр.		Мышкин		28.04.83
Утв.		Филоненко		26.04.83

3.820.2-44

26.058.ПВ.121.003

Корпус

Лит.	Масса	Масштаб
А		

Лист 2 Листов 2

Отливка СЧ20 ГОСТ 1412-79*

Копировал: Осипова Формат: А 3

Инв. № подл. | Подп. и дата | Взам. инв. № | Инв. № дубл. | Подп. и дата

26.058.ПВ.121.004

Серия 3.820.2-44 Выпуск 13

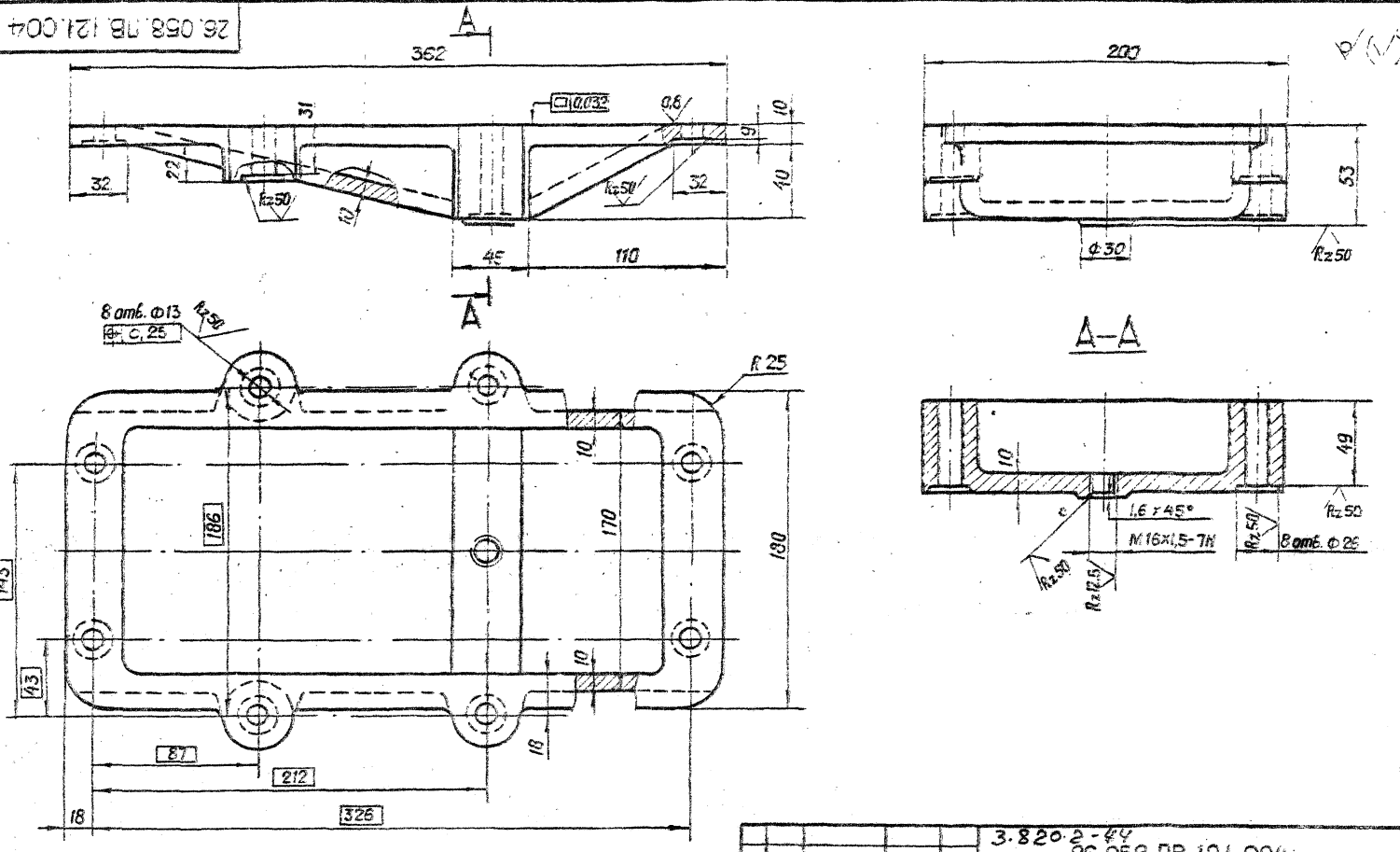

Изм.	Лист	№ докум.	Подп.	Дата
Разраб.		Сахнуреев		
Пров.		Исаев		
Т. контр.				
Гл. инж. проекта		Гаевев		
Н. контр.		Мышкин		
Утв.		Филоненко		

3.820.2-44
26.058.ПВ.121.004

Поддон

Лит.	Масса	Масштаб
А	9,3	1:2

Лист | Листов

Отливка СЧ20 ГОСТ 1412-79*

Копировал: Осипова Формат: А3

Инв. № подл. | Подп. и дата | Взам. инв. № | Инв. № дубл. | Подп. и дата

26.058.ПВ.121.005

Серия 3.820.2-44 Выпуск 13

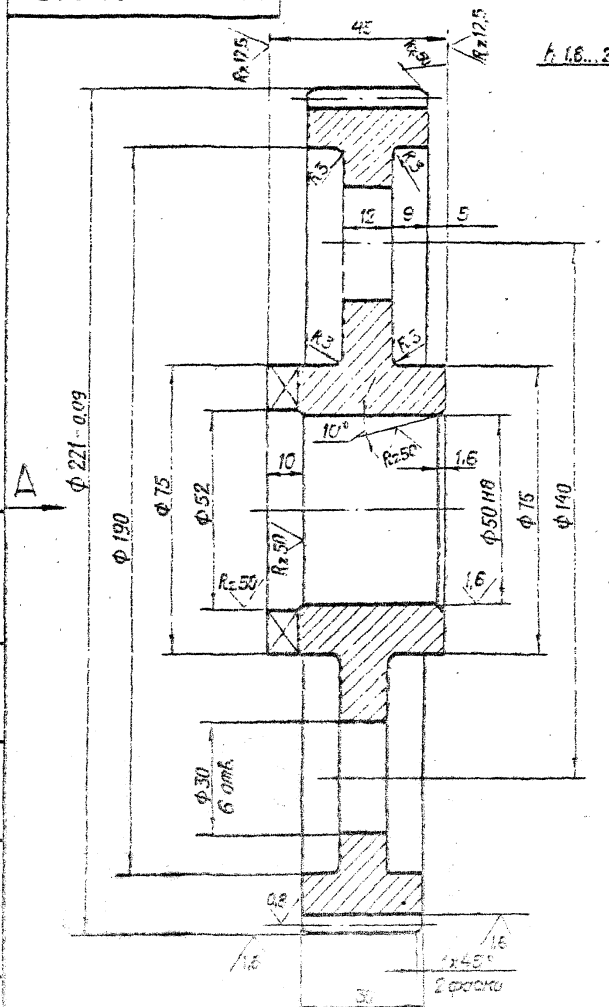

Б - Б развернуто

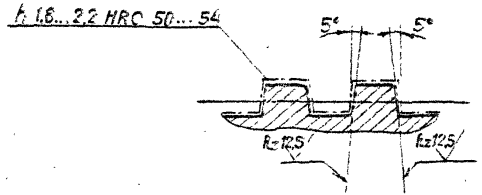

Вид А

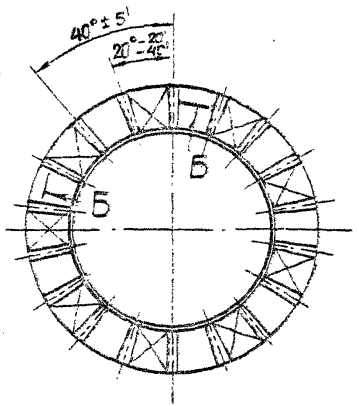

Модуль	m	2,5
Число зубьев	2	87
Нормальный исходный контур	—	ГОСТ 13755-81
Коэффициент смещения	x	− 0,3
Степень точности	—	8-В ГОСТ 1643-81
Постоянная хорда зуба	$\bar{S}_c$	$2{,}986^{-0{,}160}_{-0{,}300}$
Высота до постоянной хорды зуба	$\bar{h}_c$	1,170
Длина общей нормали	W	$65{,}2650^{-0{,}167}_{-0{,}267}$
Делительный диаметр	d	217,5
Обозначение чертежа сопряженной шестерни		26.058.ПВ.121.002

Допускается замена данных для контроля.

3.820.2-44

					26.058.ПВ.121.005			
Изм.	Лист	№ докум.	Подп.	Дата	Колесо зубчатое цилиндрическое	Лит.	Масса	Масштаб
Разраб.		Сарнуевев		4.04.83		А	5,8	1:1
Пров.		Искандеров		12.04.83		Лист	Листов 1	
Т. контр.		Грош		19.04.83				
Гл. инж.		Назаев		25.04.83				
Н. контр.		Мышкин		26.04.83	Сталь 45 ГОСТ 1050-74**			
Утв.		Филоненко		26.04.83				

Копировал: Осипова Формат: А 3

Инв. № подл. | Подп. и дата | Взам. инв. № | Инв. № дубл. | Подп. и дата

26.058.ПВ.121.006

Серия 3.820.2-44 Выпуск 13

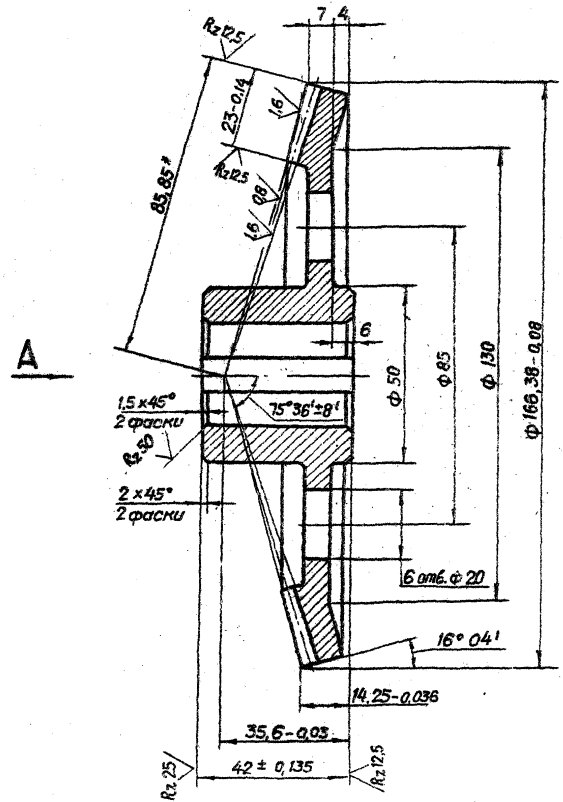

Вид А повернуто

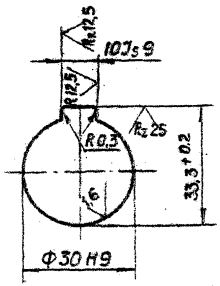

Модуль	m_e	2,5
Число зубьев	z	66
Тип зуба	—	прямой
Исходный контур	—	ГОСТ 13754-81
Коэффициент смещения	X_e	0
Коэффициент изменения толщины зуба	X_τ	-0,038
Угол делительного конуса	δ	73° 56'
Степень точности	—	8-8 СТ СЭВ 186-75
Толщина зуба по хорде	S	$3,468^{-0,126}_{-0,256}$
Высота до хорды	$\bar{h}_a$	1,869
Межосевой угол передачи	Σ	90°
Средний окружной модуль	m_m	2,165
Внешнее конусное расстояние	R_e	85,85
Среднее конусное расстояние	R	74,35
Средний делительный диаметр	d	142,897
Угол конуса впадин	δ_f	71° 56'
Внешняя высота зуба	h_e	5,5
Обозначение чертежа сопряженной шестерни		26.058.ПВ.131.102

1. Допускается замена данных для контроля.
2. Остальные технические требования по общим ТУ на изготовление подъемника.
3.* Размер для справок.

3.820.2-44

					26.058.ПВ.121.006			
Изм.	Лист	№ докум.	Подп.	Дата	Колесо зубчатое коническое	Лит.	Масса	Масштаб
Разраб.		Сарнуглев		4.07.83		А	2,07	1:1
Пров.		Искандеров		19.04.83		Лист	Листов 1	
Т.контр.		Грош		19.04.83				
Гл.инж. проекта		Нагаев		19.04.83				
Н.контр.		Мышкин		28.04.83	Сталь 45 ГОСТ 1050-74*			
Утв.		Филоненко		19.04.83				

Копировал: Осипова Формат: А3

Инв.№ подл. | Подп. и дата | Взам.инв.№ | Инв.№ дубл. | Подп. и дата

26.058.ПВ.121.007

Серия 3.820.2-44 Выпуск 13

Инв. № подл. | Подп. и дата | Взам. инв. № | Инв. № дубл. | Подп. и дата

Rz 25 (✓)

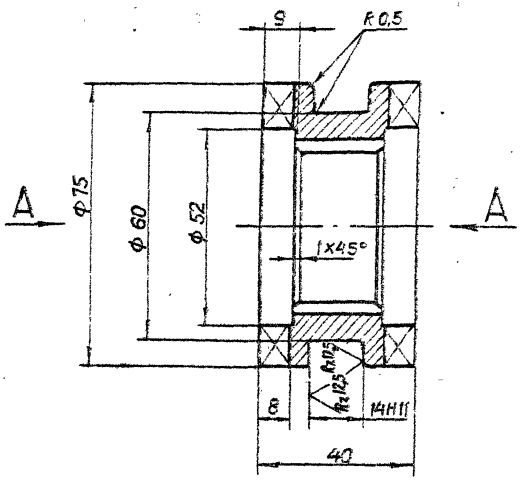

Вид А

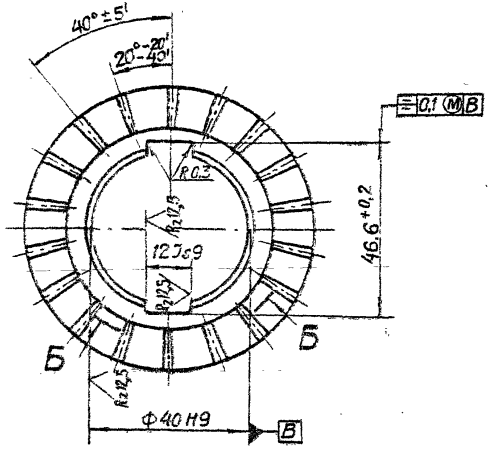

Б - Б развернуто

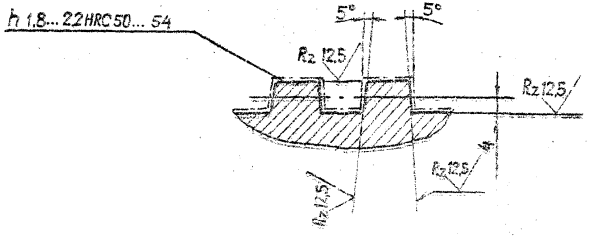

1. Смещение и перекос шпоночного паза относительно оси отверстия не более допуска на ширину шпоночного паза.
2. Остальные технические требования по общим ТУ на изготовление подъемника.

					3.820.2-44 26.058.ПВ.121.007			
Изм.	Лист	№ докум.	Подп.	Дата	Муфта кулачковая	Лит.	Масса	Масштаб
Разраб.		Сарнугаев				А	0,5	1:1
Пров.		Искандеров				Лист	Листов 1	
Т.контр.		Грош						
Гл.инж. проекта		Назаев						
Н.контр.		Мышкин			Сталь 40Х ГОСТ 4543-71*			
Утв.		Филонов						

Копировал: Осипова Формат: А3

Серия 3.820.2-44 Выпуск 13

26.058.ПВ.121.008

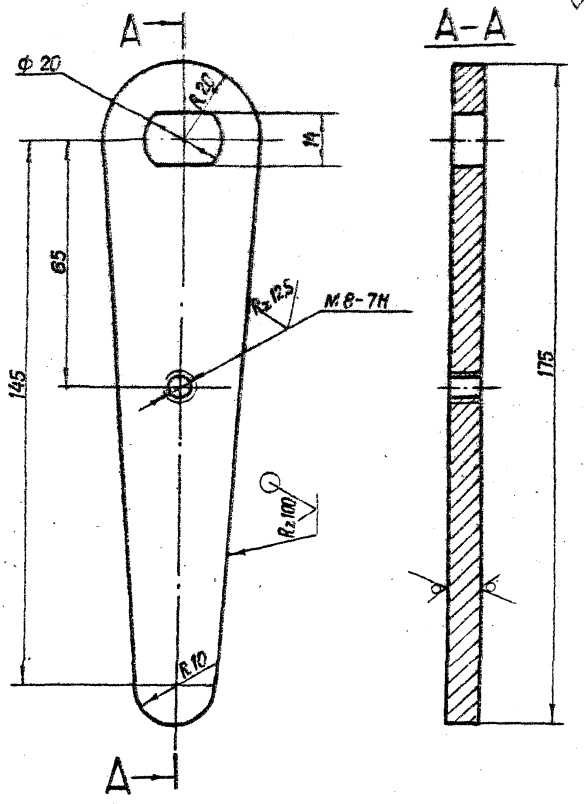

3.820.2-44

Изм.	Лист	№ докум.	Подп.	Дата
Разраб.		Сорнугаев		
Пров.		Искандеров		
Т. контр.		Грош		
Н. контр.		Нагаев		
Утв.		Мишкин		

26.058.ПВ.121.008

Рукоятка

Лит.	Масса	Масштаб
А	0,2	1:1

Лист | Листов 1

Лист Б-ПН-НО-8 ГОСТ 19903-74*
В Ст3 пс5 ГОСТ 14637-79

Копировал: Осипова Формат: А4

26.058.ПВ.121.009

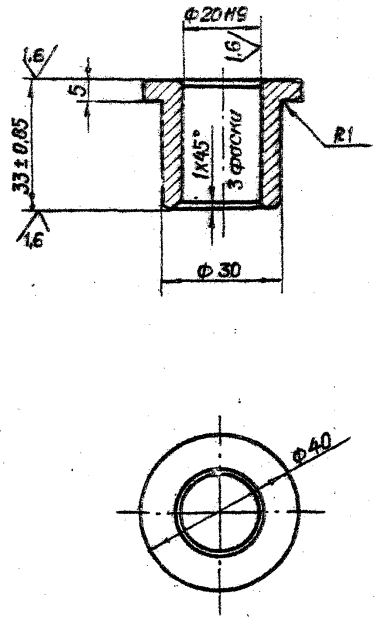

3.820.2-44

Изм.	Лист	№ докум.	Подп.	Дата
Разраб.		Сорнугаев		
Пров.		Искандеров		
Т. контр.		Грош		
Н. контр.		Нагаев		
Утв.		Мишкин		

26.058.ПВ.121.009

Втулка

Лит.	Масса	Масштаб
А	0,1	1:1

Лист | Листов 1

Ст.3 пс.3 ГОСТ 380-71*

Копировал: Осипова Формат: А4

Подп. и дата | Взам. инв. № | Инв. № дубл. | Подп. и дата | Инв. № подл.

Серия 3.820.2-44 Выпуск 13

26.058.ПВ.121.010

Rz 25 (√)

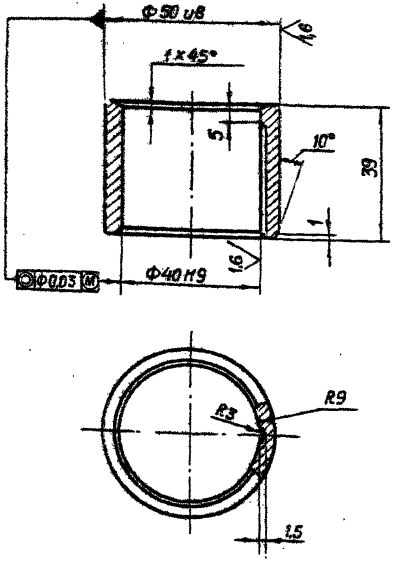

3.820.2-44

Изм.	Лист	№ докум.	Подп.	Дата
Разраб.		Сарнучаев		4.04.83
Пров.		Искандеров		12.04.83
Т. контр.		Грош		19.04.83
Гл. инж. проекта		Нагаев		19.04.83
Н. контр.		Мышкин		26.04.83
Утв.		Филоненко		26.04.83

26.058.ПВ.121.010

Втулка

Лит.	Масса	Масштаб
А	0,2	1:1

Лист | Листов 1

Отливка А40-3 ГОСТ 1585-79*

Копировал: Осипова Формат: А 4

Инв. № подл. | Подп. и дата | Взам. инв. № | Инв. № дубл. | Подп. и дата

26.058.ПВ.121.011

Rz 25 (√)

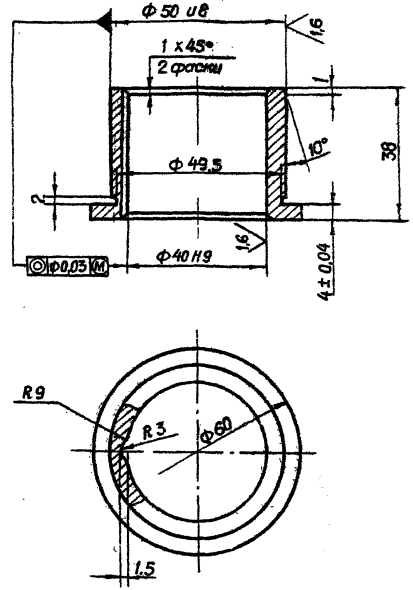

3.820.2-44

Изм.	Лист	№ докум.	Подп.	Дата
Разраб.		Сарнучаев		4.04.83
Пров.		Искандеров		12.04.83
Т. контр.		Грош		19.04.83
Гл. инж. проекта		Нагаев		26.04.83
Н. контр.		Мышкин		26.04.83
Утв.		Филоненко		26.04.83

26.058.ПВ.121.011

Втулка

Лит.	Масса	Масштаб
А	0,23	1:1

Лист | Листов 1

Отливка А40-3 ГОСТ 1585-79*

Копировал: Осипова Формат: А 4

Инв. № подл. | Подп. и дата | Взам. инв. № | Инв. № дубл. | Подп. и дата

Серия 3.820.2-44 Выпуск 13

26.058.ПВ.121.012

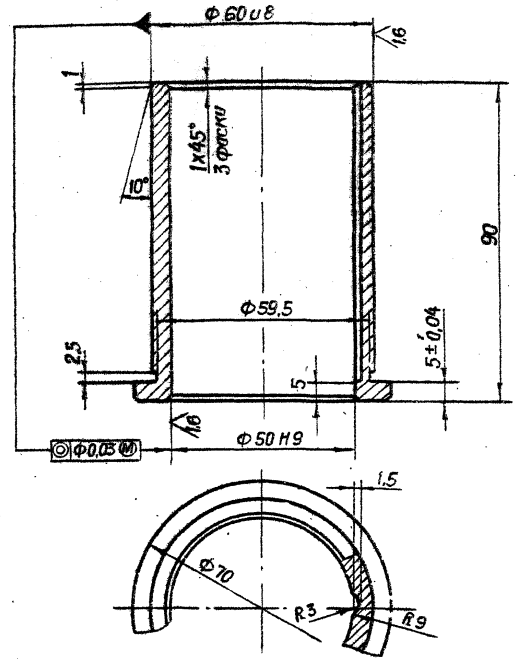

3.820.2-44

26.058.ПВ.121.012

Изм.	Лист	№ докум.	Подп.	Дата
Разраб.		Сарнуеев		10.04.83
Пров.		Искандеров		10.04.83
Т. контр.		Горш		10.04.83
Н. инж. пр.		Наеев		10.04.83
Н. контр.		Мышкин		10.04.83
Утв.		Филоненко		10.04.83

Втулка

Лит	Масса	Масштаб
А	0,6	1:1

Лист | Листов 1

Отливка АЧС-3 ГОСТ 1565-79*

Копировал Адипова Формат: А4

26.058.ПВ.121.013

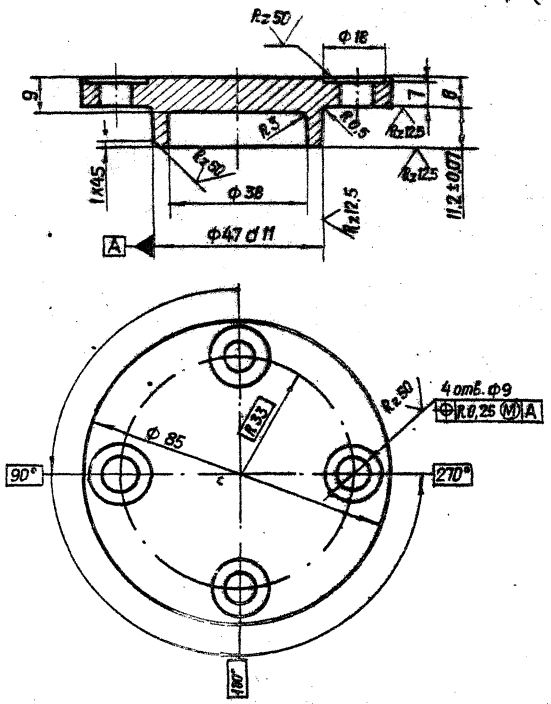

3.820.2-44

26.058.ПВ.121.013

Изм.	Лист	№ докум.	Подп.	Дата
Разраб.		Сарнуеев		10.04.83
Пров.		Искандеров		10.04.83
Т. контр.		Горш		10.04.83
Н. инж. пр.		Наеев		10.04.83
Н. контр.		Мышкин		10.04.83
Утв.		Филоненко		10.04.83

Крышка

Лит	Масса	Масштаб
А	0,4	1:1

Лист | Листов 1

Отливка СЧ20 ГОСТ 1412-79*

Копировал Адипова Формат: А4

Инв. № подл. | Подп. и дата | Взам. инв. № | Инв. № дубл. | Подп. и дата

Серия 3.820.2-44 Выпуск 13

26.058.ПВ.121.014

Rz 25

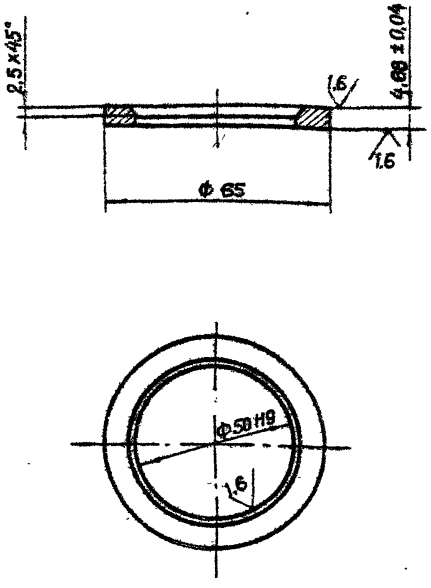

3.820.2-44

Изм.	Лист	№ докум.	Подп.	Дата
Разраб.		Сарнугаев		4.04.83
Пров.		Искандеров		12.04.83
Т. контр.		Грош		19.04.83
Гл. инж. проекта		Нагаев		25.04.83
Н. контр.		Мышкин		28.04.83
Утв.		Филоненко		26.04.83

26.058.ПВ.121.014

Кольцо

Лит.	Масса	Масштаб
А	0,05	1:1

Лист | Листов 1

Ст.3 сп.3 ГОСТ 380-71*

Копировал: Осипова Формат: А4

Инв. № подл. | Подп. и дата | Взам. инв. № | Инв. № дубл. | Подп. и дата

26.058.ПВ.121.015

Rz 25

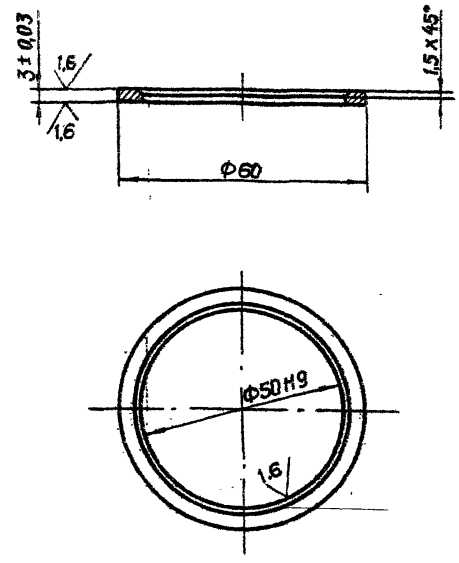

3.820.2-44

Изм.	Лист	№ докум.	Подп.	Дата
Разраб.		Сарнугаев		4.04.83
Пров.		Искандеров		12.04.83
Т. контр.		Грош		19.04.83
Гл. инж. проекта		Нагаев		25.04.83
Н. контр.		Мышкин		28.04.83
Утв.		Филоненко		26.04.83

26.058.ПВ.121.015

Кольцо

Лит.	Масса	Масштаб
А	0,02	1:1

Лист | Листов 1

Ст 3 сп.3 ГОСТ 380-71*

Копировал: Осипова Формат: А4

Инв. № подл. | Подп. и дата | Взам. инв. № | Инв. № дубл. | Подп. и дата

Серия 3.820.2-44 Выпуск 13

26.058.ПВ.121.016

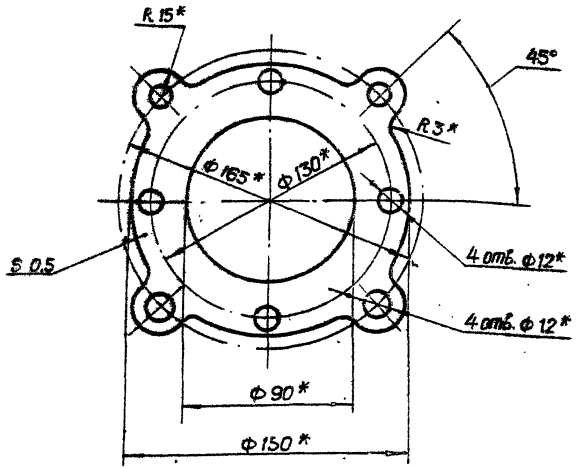

* Размеры, обеспеч. инстр.

3.820.2-44

Изм.	Лист	№ докум.	Подп.	Дата
Разраб.		Сарнугаев		4.04.83
Пров.		Искандеров		12.04.83
Т.контр.		Грош		19.04.83
Н.контр.		Нагаев		25.04.83
К.контр.		Мышкин		28.04.83
Утв.		Филоненко		26.04.83

26.058.ПВ.121.016

Прокладка

Лит.	Масса	Масштаб
А	0,004	1:2

Лист | Листов

Картон прокладочный марки А ГОСТ 9347-74*

Копировал: Осипова Формат: А 4

Инв. № подл. | Подп. и дата | Взам. инв. № | Инв. № дубл. | Подп. и дата

26.058.ПВ.121.017

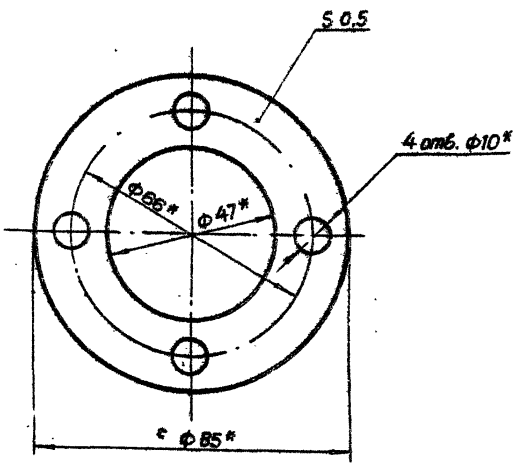

* Размеры, обеспеч. инстр.

3.820.2-44

Изм.	Лист	№ докум.	Подп.	Дата
Разраб.		Сарнугаев		4.04.83
Пров.		Искандеров		12.04.83
Т.контр.		Грош		19.04.83
Н.контр.		Нагаев		25.04.83
К.контр.		Мышкин		28.04.83
Утв.		Филоненко		26.04.83

26.058.ПВ.121.017

Прокладка

Лит.	Масса	Масштаб
А	0,002	1:1

Лист | Листов 1

Картон прокладочный марки А ГОСТ 9347-74*

Копировал: Осипова Формат: А 4

Инв. № подл. | Подп. и дата | Взам. инв. № | Инв. № дубл. | Подп. и дата

Серия 3.820.2-44 Выпуск 13

26.058.ПВ.121.018

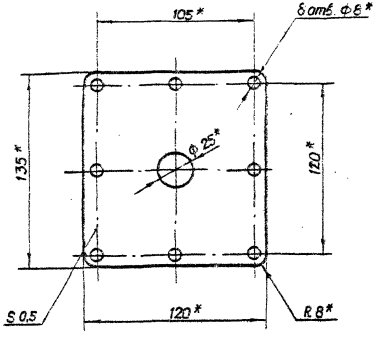

* Размеры обеспеч. инстр.

Изм.	Лист	№ докум.	Подп.	Дата	3.820.2-44 26.058.ПВ.121.018		
Разраб.		Сарнугаев			Прокладка	Лит.	Масса	Масштаб
Пров.		Ирмандеев				А	0,001	1:2
Т.контр.		Грош				Лист	Листов 1	
Н.контр.		Ивашев			Картон прокладочный марки А ГОСТ 9347-74*			
Утв.		Филоненко						

Копировал: Орлова Формат: А4

Инв. № подл. | Подп. и дата | Взам. инв. № | Инв. № дубл. | Подп. и дата

3.820.2-44

26.058.ПВ.131.101

Серия 3.820.2-44 Выпуск 13

Инв. № подл. | Подп. и дата | Взам. инв. № | Инв. № дубл. | Подп. и дата

А – А

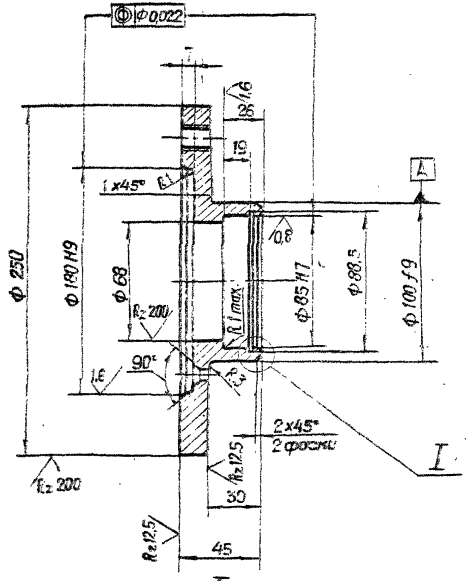

I
М 4:1

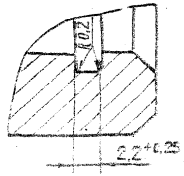

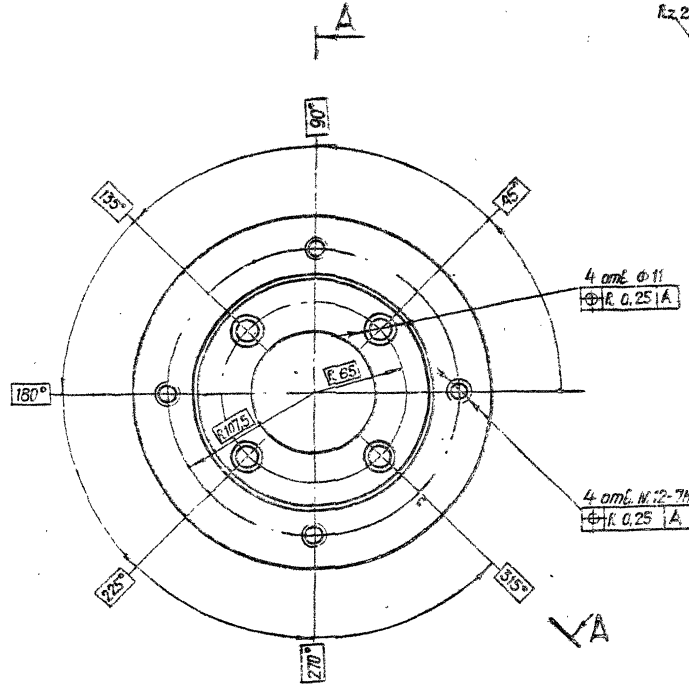

3.820.2-44

| | | |

26.058.ПВ.131.102

Серия 3.820.2-44 Выпуск 13

Rz 25 (√)

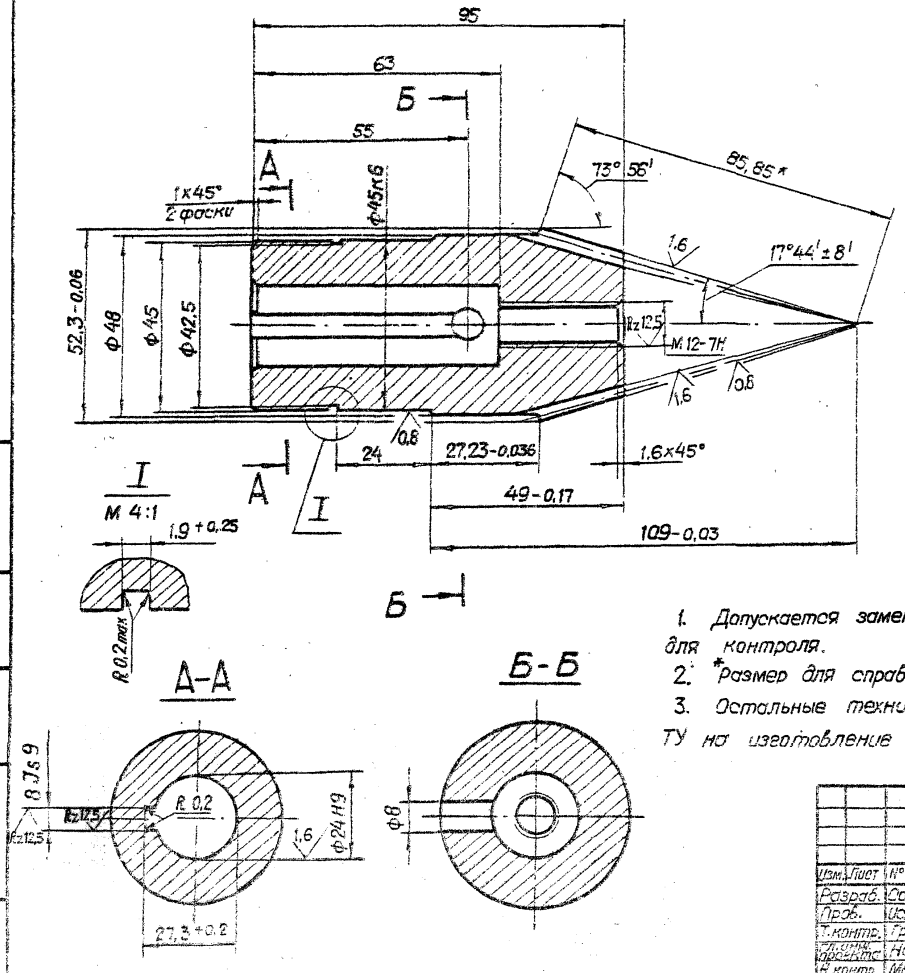

Модуль	m_e	2,5
Число зубьев	z	19
Тип зуба	—	прямой
Исходный контур	—	ГОСТ 13754-81
Коэффициент смещения	X_e	0
Коэффициент изменения толщины зуба	X_τ	0,038
Угол делительного конуса	δ	16° 04'
Степень точности	—	8-В СТ СЭВ 186-75
Толщина зуба по хорде	$\bar{s}$	$3{,}468^{-0{,}064}_{-0{,}184}$
Высота до хорды	$\bar{h}_0$	1,869
Межосевой угол передачи	Σ	90°
Средний окружной модуль	m_m	2,165
Внешнее конусное расстояние	R_e	85,85
Среднее конусное расстояние	R	74,35
Средний делительный диаметр	d	41,137
Угол конуса впадин	δ_f	14° 04'
Внешняя высота зуба	h_e	5,5
Обозначение чертежа сопряженной шестерни		26.058.ПВ.121.006

1. Допускается замена данных для контроля.
2. *Размер для справок
3. Остальные технические требования по общим ТУ на изготовление подъемника.

Изм.	Лист	№ докум.	Подп.	Дата
Разраб.		Сарнугаев		4.04.83
Пров.		Искандеров		12.04.83
Т.контр.		Грош		19.04.83
Гл.инж. проекта		Нагаев		25.04.83
Н.контр.		Мышкин		25.04.83
Утв.		Филоненко		25.04.83

3.820.2-44
26.058.ПВ.131.102

Шестерня коническая

Лит.	Масса	Масштаб
А	0,65	1:1

Лист 1 Листов 1

Ст 40Х ГОСТ 4543-71*

Копировал: Осипова Формат: А3

Инв. № подл. | Подп. и дата | Взам. инв. № | Инв. № дубл. | Подп. и дата

Серия 3.820.2-44 Выпуск 13

26.058.ПВ.121.103

Rz 25

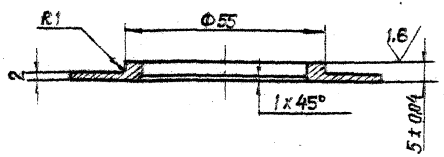

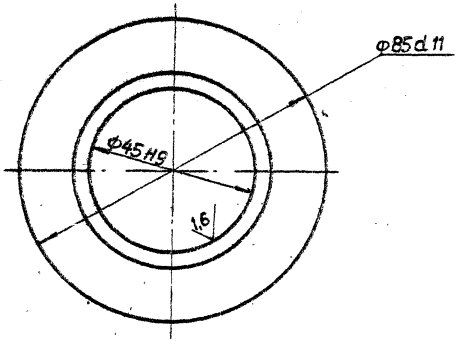

3.820.2-44

26.058.ПВ.121.103

Изм.	Лист	№ докум.	Подп.	Дата
Разраб.		Сармуев		10.04.83
Пров.		Моканов		10.04.83
Т.контр.		Грош		10.04.83
Н.контр.		Новгор.		10.04.83
Н.контр.		Мишкин		10.04.83
Утв.		Филонен		10.04.83

Шайба

Лит.	Масса	Масштаб
А	0,053	1:1

Лист 1 Листов 1

Ст3 ГОСТ 380-71*

Копировал Формат А4

Инв.№ подл. | Подп. и дата | Взам. инв.№ | Инв.№ дубл. | Подп. и дата

26.058.ПВ.121.202

Rz 50

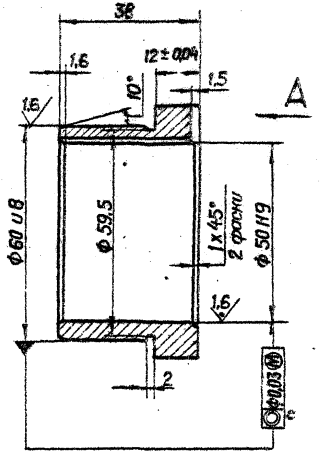

3.820.2-44

26.058.ПВ.121.202

Изм.	Лист	№ докум.	Подп.	Дата
Разраб.		Сармуев		07.83
Пров.		Моканов		10.04.83
Т.контр.		Грош		10.04.83
Н.контр.		Новгор.		10.04.83
Н.контр.		Мишкин		10.04.83
Утв.		Филонен		10.04.83

Втулка

Лит.	Масса	Масштаб
А	0,26	1:1

Лист 1 Листов 1

Заготовка А40 ГОСТ 1585-79

Копировал Формат А4

Инв.№ подл. | Подп. и дата | Взам. инв.№ | Инв.№ дубл. | Подп. и дата

26.058.ПВ.121.201

Серия 3.820.2-44 Выпуск 13

Rz 25

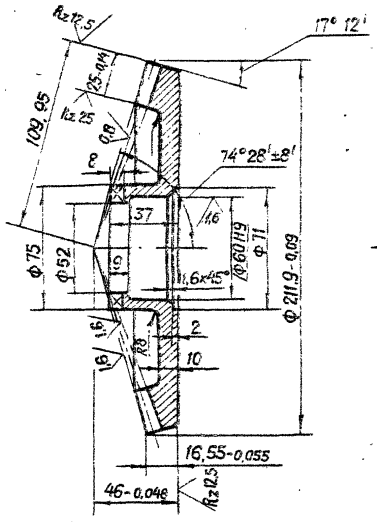

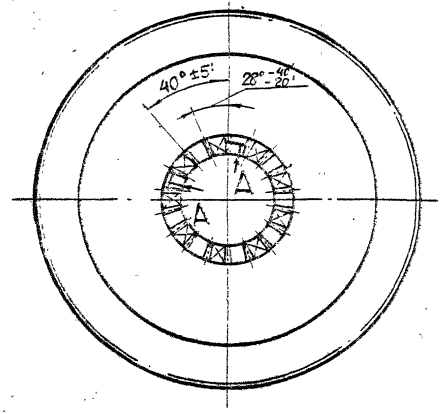

А – А развернуто

М 1:1

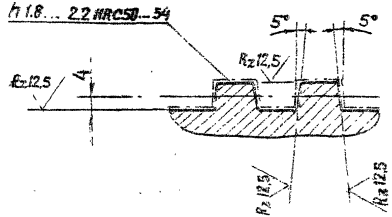

Модуль	m_e	5
Число зубьев	z	42
Тип зуба	—	прямой
Исходный контур	—	ГОСТ 13754-81
Коэффициент смещения	x_e	−0,362
Коэффициент изменения толщины зуба	x_τ	−0,036
Угол делительного конуса	δ	72° 48'
Степень точности	—	8-В СТ СЭВ 186-75
Толщина зуба по хорде	$\bar{S}$	$5{,}77^{-0{,}126}_{-0{,}296}$
Высота до хорды	$\bar{h}_a$	2,14
Межосевой угол передачи	Σ	90°
Средний окружной модуль	m_m	4,431
Внешнее конусное расстояние	R_e	109,95
Среднее конусное расстояние	R	97,415
Средний делительный диаметр	d	186,118
Угол конуса впадин	δ_f	68° 44'
Внешняя высота зуба	h_e	11
Обозначение чертежа сопряженной шестерни		26.058.ПВ.042.101

1. Допускается замена данных для контроля.
2. Остальные технические требования по общим ТУ на изготовление подъемника.

3.820.2-44

Изм.	Лист	№ докум.	Подп.	Дата
Разраб.		Сарнуеаев		4.04.83
Пров.		Искандеров		19.04.83
Т. контр.		Грош		19.04.83
Гл. инж. проекта		Нагаев		25.04.83
Н. контр.		Мышкин		28.04.83
Утв.		Филоненко		26.04.83

26.058.ПВ.121.201

Колесо зубчатое коническое

Лит.	Масса	Масштаб
А	3,7	1:2

Лист | Листов 1

Сталь 45 ГОСТ 1050-74**

Копировал: Осипова Формат: А 3

Подп. и дата | Инв. № дубл. | Взам. инв. № | Подп. и дата

Серия 3.820.2-44 Выпуск 13

26.058.ПВ.121.301

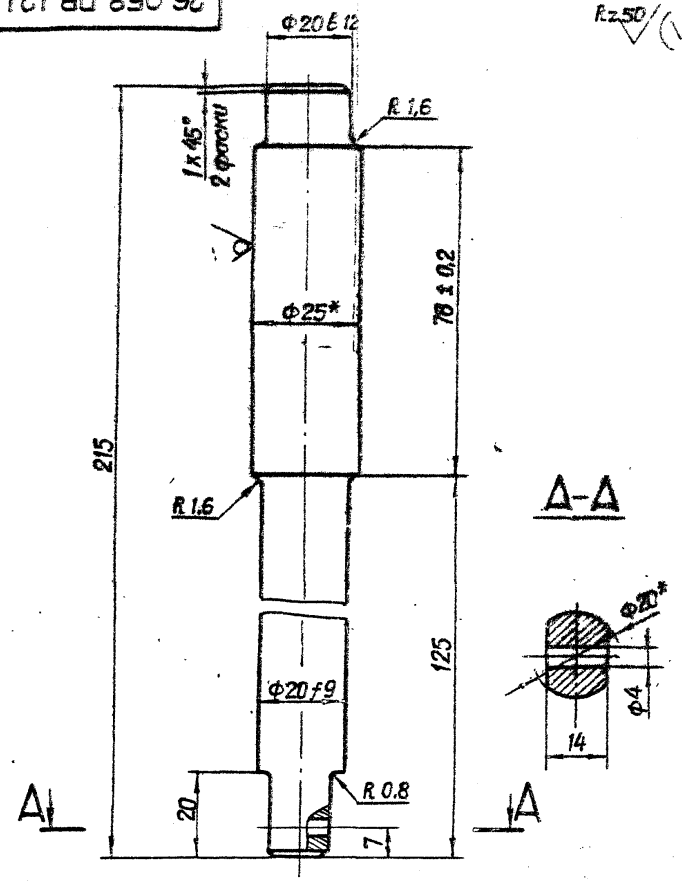

* Размеры для справок.

3.820-2-44

Изм.	Лист	№ докум.	Подп.	Дата	26.058.ПВ.121.301	Лит.	Масса	Масштаб
Разраб.		Сарнугаев		4.04.83	Валик	А	0,6	1:1
Пров.		Искандеров		12.04.83		Лист	Листов 1	
Т. контр.		Грош		19.04.83				
Н. контр.		Нагаев		25.04.83	Круг 25-В-ГОСТ 2590-71 *			
Н. контр.		Мышкин		28.04.83	В Ст3пс5-1-II ГОСТ 535-79			
Утв.		Филоненко		26.04.83				

Копировал: Осипова Формат: А4

26.058.ПВ.121.303

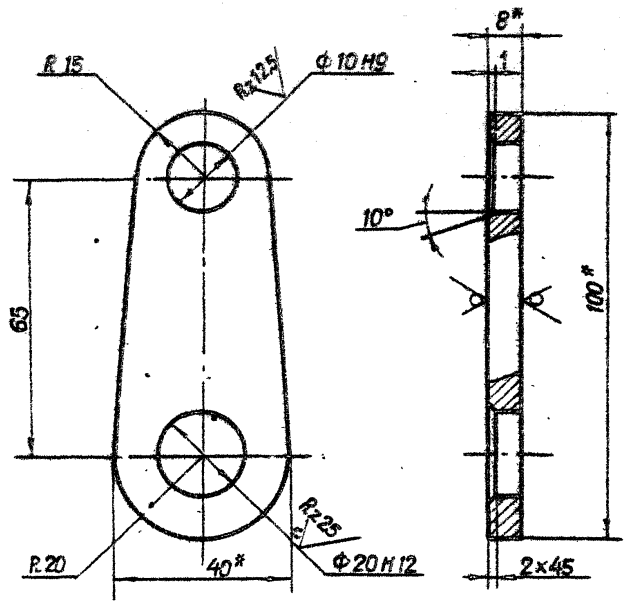

1.* Размеры для справок.

2. Остальные технические требования по общим ТУ на изготовление подъемника.

3.820.2-44

Изм.	Лист	№ докум.	Подп.	Дата	26.058.ПВ.121.303	Лит.	Масса	Масштаб
Разраб.		Сарнугаев		4.04.83	Шека	А	0,15	1:1
Пров.		Искандеров		12.04.83		Лист	Листов 1	
Т. контр.		Грош		19.04.83				
Н. контр.		Нагаев		25.04.83	Полоса Б-8x40 ГОСТ 103-76			
Н. контр.		Мышкин		26.04.83	Ст3пс5-I ГОСТ 535-79			
Утв.		Филоненко		26.04.83				

Копировал: Осипова Формат: А4

Серия 3.820.2-44 Выпуск 13

Взам. инв. № | Подп. и дата | Инв. № подл.

26.058.ПВ.121.401

Rz 50

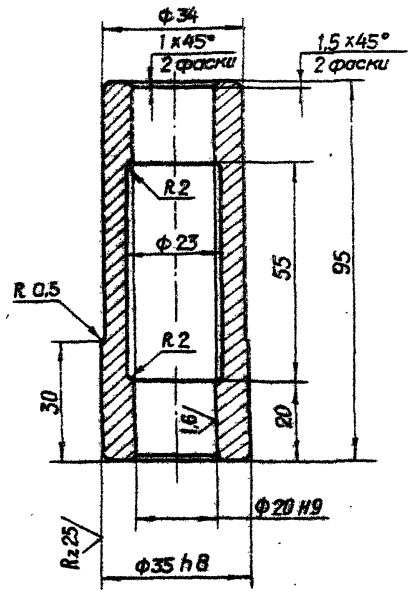

3.820.2-44

Изм.	Лист	№ докум.	Подп.	Дата
Разраб.		Сарнуев		
Пров.		Искандеров		
Т. контр.		Граш		
Гл. инж. проект.		Наседев		
Н. контр.		Мышкин		
Утв.		Филиппенков		

26.058.ПВ.121.401

Втулка

Лит.	Масса	Масштаб
А	0,46	1:1

Лист | Листов 1

Ст.3 сп 3 ГОСТ 380-71*

Копировал: Доилова Формат: А4

Rz 50

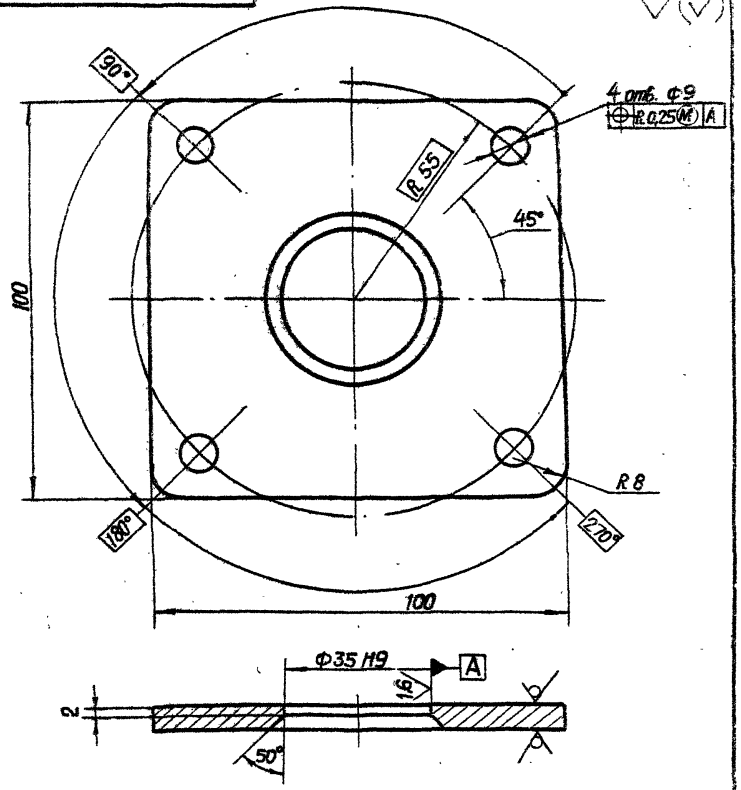

3.820.2-44

26.058.ПВ.121.402

Фланец

Лит.	Масса	Масштаб
А	0,33	1:1

Лист | Листов 1

Лист 5-ПН-НО-6 ГОСТ 19903-74*
В Ст.3 пс 5 ГОСТ 14637-79

Копировал: Доилова Формат: А4

Серия 3.820.2-44 Выпуск 13

26.058.ПВ.121.501

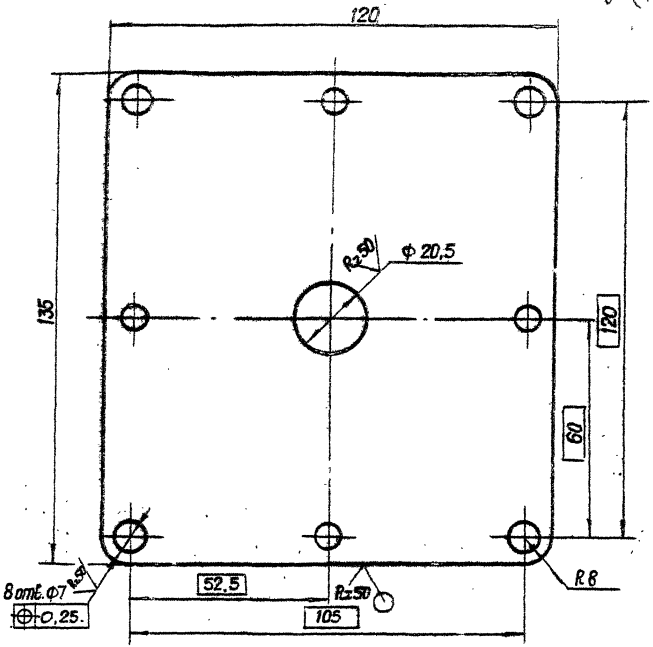

3.820.2-44

Изм.	Лист	№ докум.	Подп.	Дата	26.058.ПВ.121.501			
Разраб.		Сарнугаев		4.04.83	Крышка	Лит.	Масса	Масштаб
Пров.		Искандеров		12.04.83		А	0,3	1:1
Т. контр.		Грош		10.04.83		Лист	Листов 1	
Н. контр.		Назаев		10.04.83	Лист Б-ЛН-НО-3 ГОСТ 19903-74*			
Н. контр.		Мышкин		20.04.83	4-IV-Н В ст 3 пс 5 ГОСТ 16527-70			
Утв.		Филоненко		26.04.83				

Копировал: Осипова Формат: А 4

Подп. и дата | Взам. инв. № | Инв. № дубл. | Подп. и дата | Инв. № подл.

26.058.ПВ.121.502

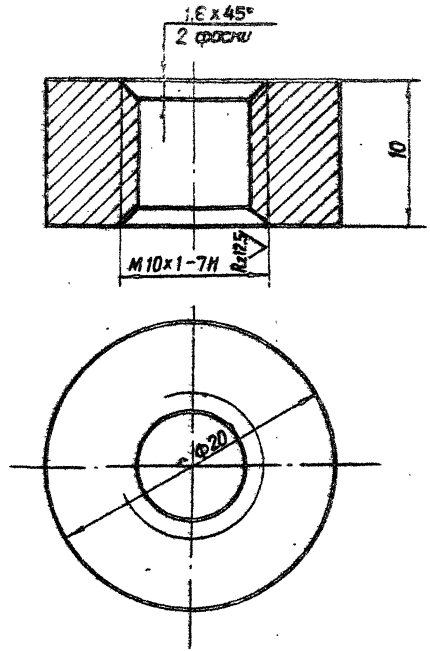

3.820.2-44

Изм.	Лист	№ докум.	Подп.	Дата	26.058.ПВ.121.502			
Разраб.		Сарнугаев		4.04.83	Втулка	Лит.	Масса	Масштаб
Пров.		Искандеров		12.04.83		Б	0,02	4:1
Т. контр.		Грош		10.04.83		Лист	Листов 1	
Н. контр.		Назаев		10.04.83	Ст. 3 сп.3 ГОСТ 380-71*			
Н. контр.		Мышкин		20.04.83				
Утв.		Филоненко		26.04.83				

Копировал: Осипова Формат: А 4

Подп. и дата | Взам. инв. № | Инв. № дубл. | Подп. и дата | Инв. № подл.

Серия 3.820.2-44 Выпуск 13

26.058.ПВ.123.001

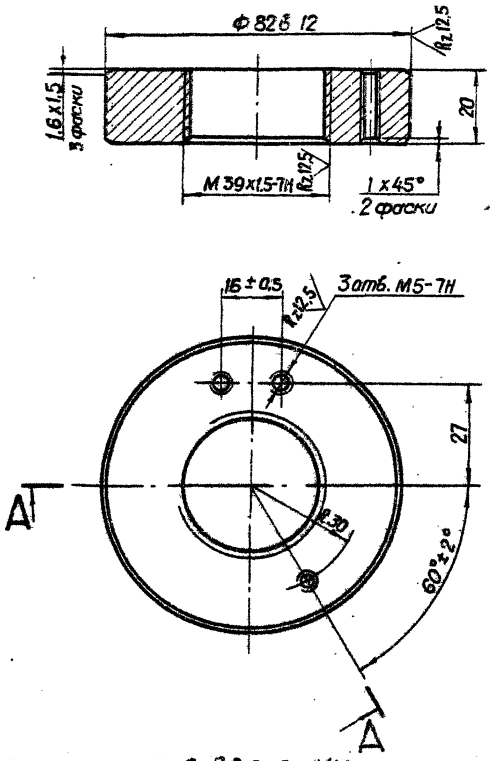

3.820.2-44

Изм.	Лист	№ докум.	Подп.	Дата	26.058.ПВ.123.001	Лит.	Масса	Масштаб
Разраб.		Сарнугаев		4.04.83	Диафрагма	А	0,6	1:1
Пров.		Искандеров		12.04.83		Лист	Листов 1	
Т. контр.		Грош		19.04.83				
Гл. инж. проекта		Нагаев		25.04.83				
Н. контр.		Мышкин		26.04.83	Сталь 35 ГОСТ 1050-74**			
Утв.		Филоненко		26.04.83				

Копировал: Осипова Формат: А 4

Инв. № подл. | Подп. и дата | Взам. инв. № | Инв. № дубл. | Подп. и дата

26.058.ПВ.123.002

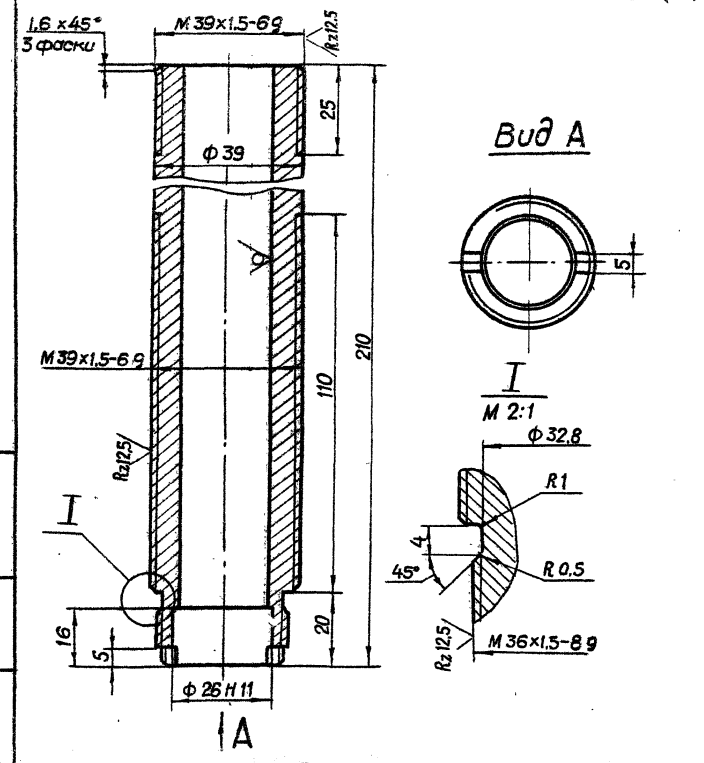

3.820.2-44

Изм.	Лист	№ докум.	Подп.	Дата	26.058.ПВ.123.002	Лит.	Масса	Масштаб
Разраб.		Сарнугаев		4.04.83	Трубка	А	1,2	1:1
Пров.		Искандеров		12.04.83		Лист	Листов 1	
Т. контр.		Грош		19.04.83				
Гл. инж. проекта		Нагаев		25.04.83	Труба 1,2 x 9 ГОСТ 8732-78			
Н. контр.		Мышкин		26.04.83	А 45 ГОСТ 8731-74*			
Утв.		Филоненко		26.04.83				

Копировал: Осипова Формат: А 4

Инв. № подл. | Подп. и дата | Взам. инв. № | Инв. № дубл. | Подп. и дата

Серия 3.820.2-44 Выпуск 13

26.058.ПВ.123.003

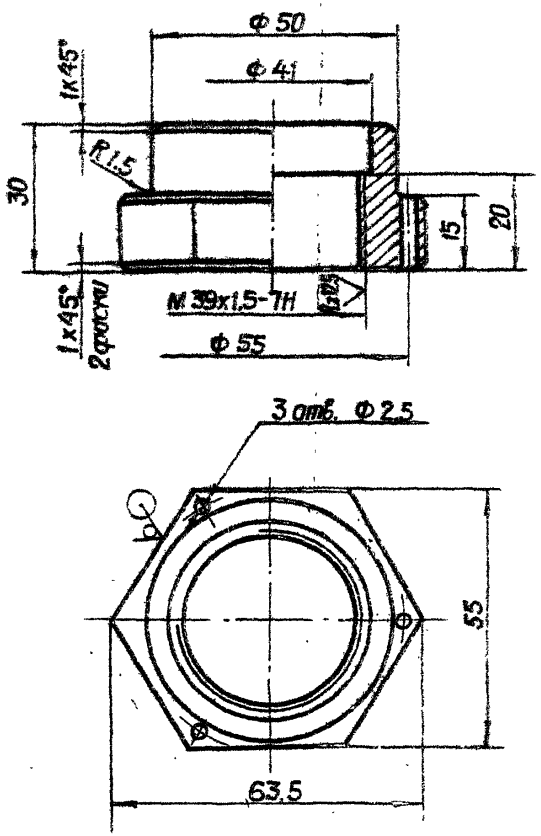

3.820.2-44

Изм.	Лист	№ докум.	Подп.	Дата
Разраб.		Сарнуеев		4.04.83
Пров.		Искандеров		12.04.83
Т.контр.		Грош		25.04.83
Гл. инж. проекта		Нагаев		19.04.83
Н.контр.		Мышкин		28.04.83
Утв.		Филоненко		26.04.83

26.058.ПВ.123.003

Гайка

Лит.	Масса	Масштаб
А	0,35	1:1

Лист | Листов 1

Сталь ГОСТ 1050-74**

Копировал: Осипова Формат: А

Инв. № подл. | Подп. и дата | Взам. инв. № | Инв. № дубл. | Подп. и дата

26.058.ПВ.123.004

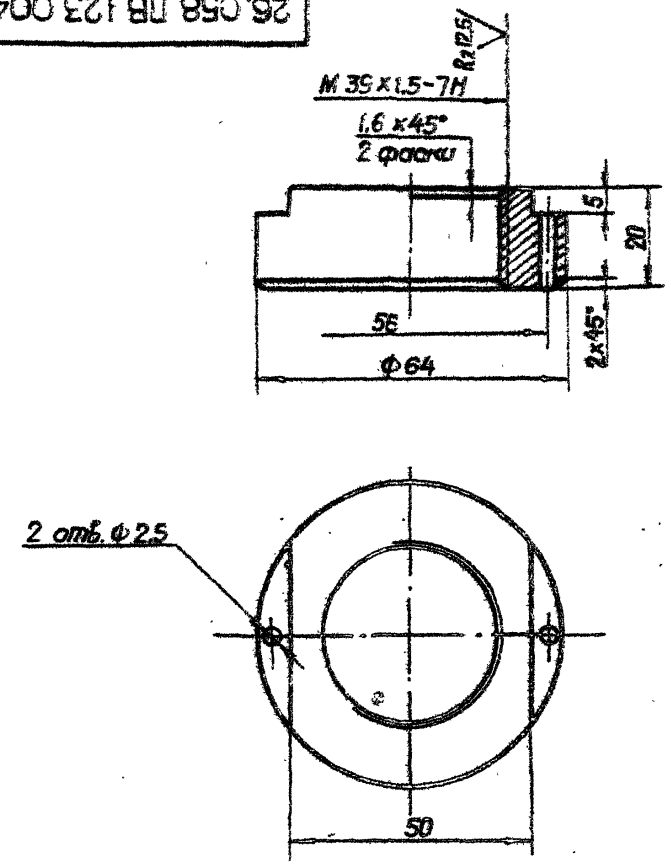

3.820.2-44

Изм.	Лист	№ докум.	Подп.	Дата
Разраб.		Сарнуеев		4.04.83
Пров.		Искандеров		12.04.83
Т.контр.		Грош		19.04.83
Гл. инж. проекта		Нагаев		25.04.83
Н.контр.		Мышкин		28.04.83
Утв.		Филоненко		26.04.83

26.058.ПВ.123.004

Гайка

Лит.	Масса	Масштаб
А	0,4	1:1

Лист | Листов 1

Сталь 35 ГОСТ 1050-74**

Копировал: Осипова Формат: А 4

Инв. № подл. | Подп. и дата | Взам. инв. № | Инв. № дубл. | Подп. и дата

26.058.ПВ.131.001

Выпуск 13

Серия 3.820.2-44

Rz 25 √(√)

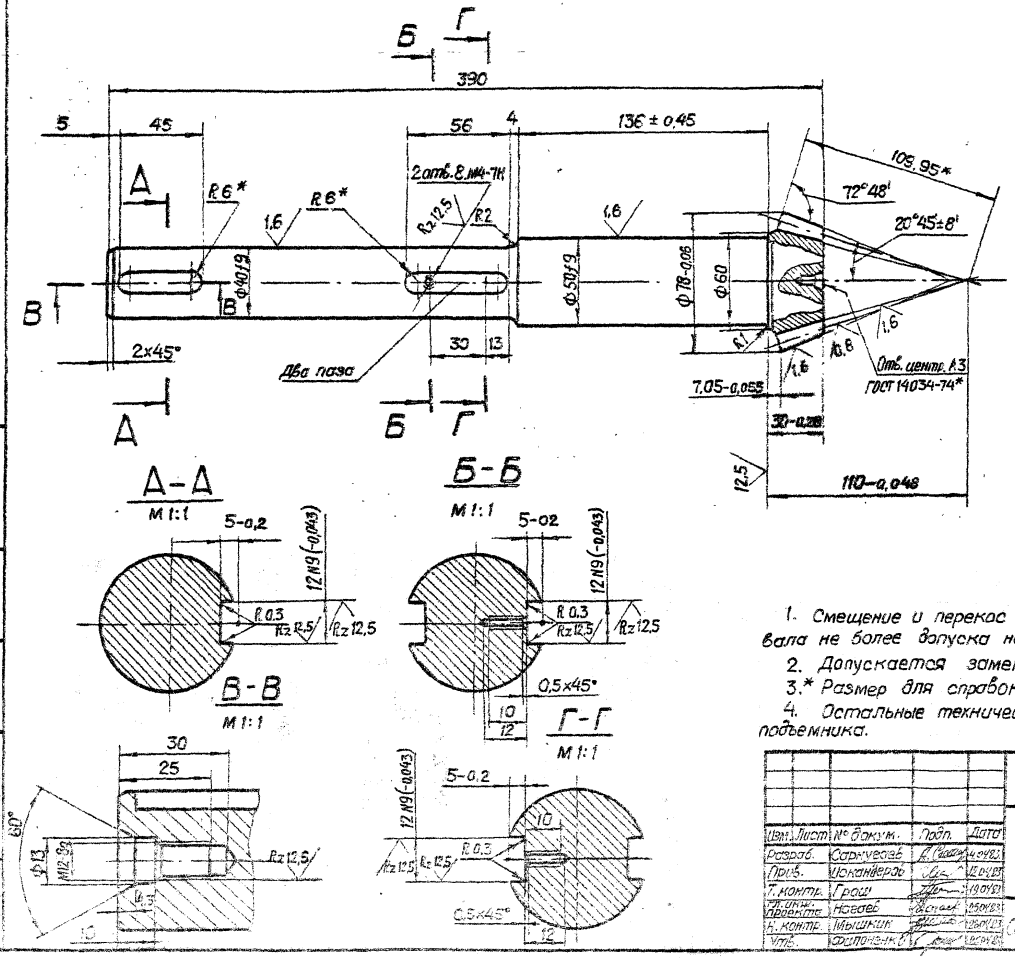

Модуль	m_e	5
Число зубьев	Z	13
Тип зуба	—	прямой
Исходный контур	—	ГОСТ 13754-81
Коэффициент смещения	X_e	0,362
Коэффициент изменения толщины зуба	X_τ	0,036
Угол делительного конуса	δ	17° 12'
Степень точности	—	8-В СТ СЭВ 186-75
Толщина зуба по хорде	$\bar{S}$	$8{,}095^{-0{,}092}_{-0{,}212}$
Высота до хорды	h_d	5,33
Межосевой угол передачи	Σ	90°
Средний окружной модуль	m_m	4,431
Внешнее конусное расстояние	R_e	109,95
Среднее конусное расстояние	R	97,415
Средний делительный диаметр	d	57,608
Угол конуса впадин	δ_f	15° 01'
Внешняя высота зуба	h_e	11
Обозначение чертежа сопряженного колеса		26.058.ПВ.042.201

1. Смещение и перекос шпоночного паза относительно оси вала не более допуска на ширину шпоночного паза.
2. Допускается замена данных без контроля.
3.* Размер для справок.
4. Остальные технические требования по общим ТУ на изготовление подъемника.

3.820.2-44

Изм.	Лист	№ докум.	Подп.	Дата	26.058.ПВ.131.001	Лит.	Масса	Масштаб
Разраб.		Саркусаев		4.04.83	Вал - шестерня	А	4,7	1:2
Пров.		Искандеров		12.04.83		Лист	Листов 1	
Т. контр.		Грош		19.04.83				
Гл. инж. проекта		Нагаев		26.04.83				
Н. контр.		Мышкин		26.04.83				
Утв.		Филонзик		26.04.83	Сталь 40Х ГОСТ 4543-71*			

Копировал: Осипова Формат А3

Инв. № подл. | Подп. и дата | Взам. инв. № | Инв. № дубл. | Подп. и дата

Серия 3.820.2-УУ Выпуск 13

Подп. и дата | Взам. инв. № | Инв. № подл. | Подп. и дата

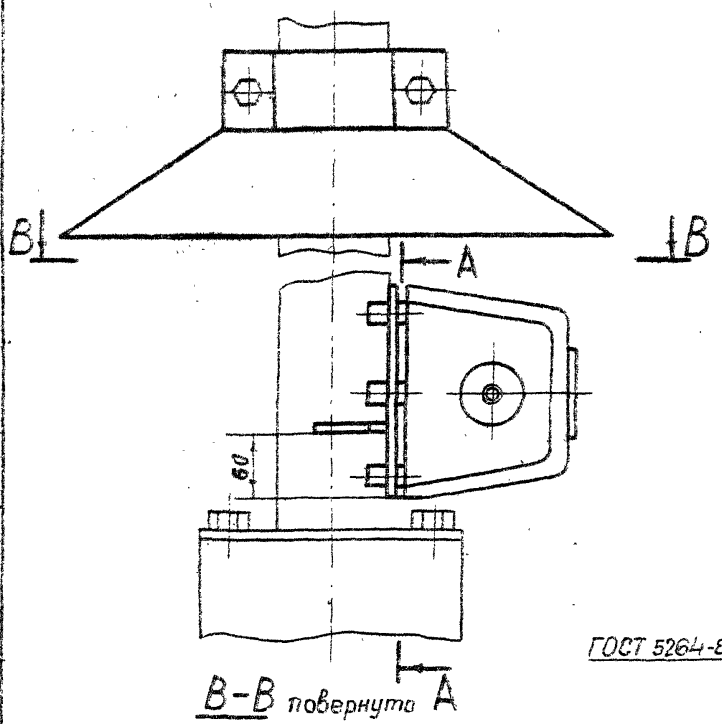

В–В повернута

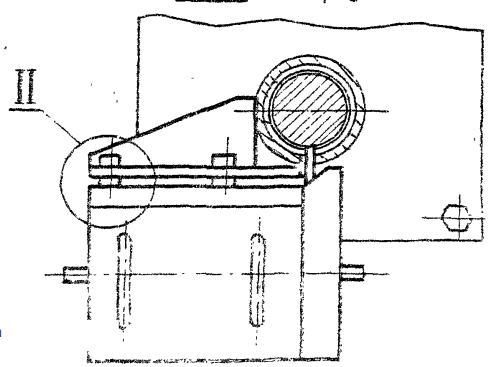

А–А

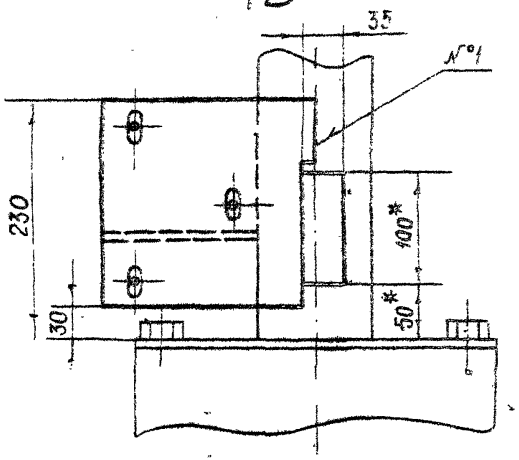

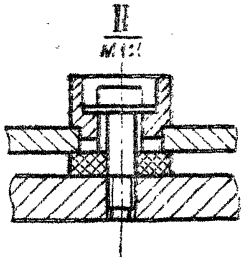

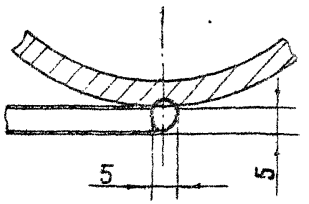

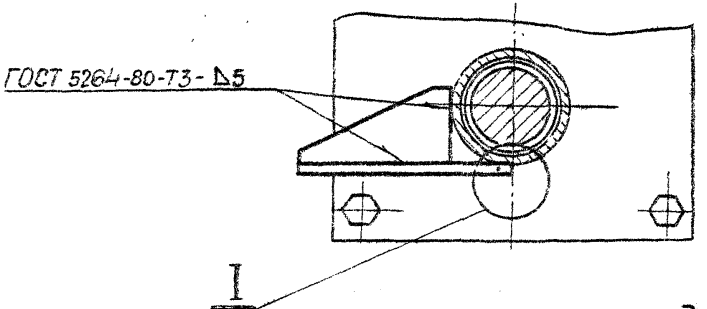

* 1. Размеры для справок.
2 Предельные отклонения размеров ± JT16/2

3.820.2-УУ

ДПМ1.000.000.000 МЧ

Изм.	Лист	№ докум.	Подп.	Дата	Установка датчика ДПМ1 Монтажный чертеж	Лит	Масса	Масшт.
Разраб.		Пак				О	—	1:4
Пров.		Степунин				Т. уст.	Листов 1	
Т. контр.		Степанцев						
Гл. констр.		Кузнецов				ПКТБ „Узводприбор-автоматика"		
Н. контр.		Иванова						
Утв.		Стрелецкий						

Копировал: Скорнякова Формат А3

gost.e-ecolog.ru