ТИПОВАЯ ДОКУМЕНТАЦИЯ НА СТРОИТЕЛЬНЫЕ СИСТЕМЫ И ИЗДЕЛИЯ ЗДАНИЙ И СООРУЖЕНИЙ

СЕРИЯ 3.820.2-44

ПОДЪЕМНИКИ ВИНТОВЫЕ ДЛЯ ЗАТВОРОВ ГИДРОТЕХНИЧЕСКИХ СООРУЖЕНИЙ ГРУЗОПОДЪЕМНОСТЬЮ ДО 20 тс.

МОДЕЛИ В-83

Взамен типового проекта 820-165

ВЫПУСК 12

ПОДЪЕМНИК ОДНОВИНТОВОЙ С ЭЛЕКТРОПРИВОДОМ г.п. 5 тс.

МАРКИ 5 ЭВ

gost.e-ecolog.ru

ТИПОВАЯ ДОКУМЕНТАЦИЯ НА СТРОИТЕЛЬНЫЕ СИСТЕМЫ И ИЗДЕЛИЯ ЗДАНИЙ И СООРУЖЕНИЙ

СЕРИЯ 3.820.2-44

ПОДЪЕМНИКИ ВИНТОВЫЕ ДЛЯ ЗАТВОРОВ ГИДРОТЕХНИЧЕСКИХ СООРУЖЕНИЙ ГРУЗОПОДЪЕМНОСТЬЮ ДО 20 тс. МОДЕЛИ В-83

ВЫПУСК 12

ПОДЪЕМНИК ОДНОВИНТОВОЙ С ЭЛЕКТРОПРИВОДОМ г.п. 5 тс. МАРКИ 5ЭВ

СОСТАВ ПРОЕКТА:

Выпуск 0 – Пояснительная записка и габаритные чертежи подъемников
Выпуск 1 – Подъемник одновинтовой с ручным приводом г.п. 0.5 тс. Марки 0.5В
Выпуск 2 – Подъемник одновинтовой с ручным приводом г.п. 1.0 тс. Марки 1В
Выпуск 3 – Подъемник одновинтовой с ручным приводом г.п. 2.5 тс. Марки 2.5В
Выпуск 4 – Подъемник двухвинтовой с ручным приводом г.п. 2×2.5 тс. Марки 5ВД
Выпуск 5 – Подъемник одновинтовой с ручным приводом г.п. 5 тс. Марки 5В
Выпуск 6 – Подъемник двухвинтовой с ручным приводом г.п. 2×5 тс. Марки 10ВД
Выпуск 7 – Подъемник одновинтовой с ручным приводом г.п. 10 тс. Марки 10В
Выпуск 8 – Подъемник двухвинтовой с ручным приводом г.п. 2×10 тс. Марки 20ВД
Выпуск 9 – Подъемник одновинтовой с электроприводом г.п. 1.0 тс. Марки 1ЭВ
Выпуск 10 – Подъемник одновинтовой с электроприводом г.п. 2.5 тс. Марки 2.5ЭВ
Выпуск 11 – Подъемник двухвинтовой с электроприводом г.п. 2×2.5 тс. Марки 5ЭВД
Выпуск 12 – Подъемник одновинтовой с электроприводом г.п. 5 тс. Марки 5ЭВ
Выпуск 13 – Подъемник двухвинтовой с электроприводом г.п. 2×5 тс. Марки 10ЭВД
Выпуск 14 – Подъемник одновинтовой с электроприводом г.п. 10 тс. Марки 10ЭВ
Выпуск 15 – Подъемник двухвинтовой с электроприводом г.п. 2×10 тс. Марки 20ЭВД
Выпуск 16 – Подъемник одновинтовой с электроприводом г.п. 20 тс. Марки 20ЭВ
Выпуск 17 – Электропривод винтовых подъемников

Разработана
институтом „Средазгипроводхлопок"

Главный инженер института — Эйнгорн Ф.Я.
Начальник ОМК — Филоненко Г.И.
Главный инженер проекта — Нагаев Р.И.

Утверждена Минводхозом СССР и
Введена в действие институтом
„Средазгипроводхлопок"
Протокол № 551, от 25 ноября 1983 г.
Приказ № 328, от 28 мая 1984 г.

Серия 3.820.2-44 Выпуск 12

Наименование	Обозначение	Стр.
Подъемник одновинтовой с электроприводом г.п. 5тс. марки 5ЭВ	26.058.ПВ.120.000	5
Подъемник одновинтовой с электроприводом г.п. 5тс. марки 5ЭВ		
Сборочный чертеж	26.058.ПВ.120.000СБ	6
Подъемник одновинтовой с электроприводом г.п. 5тс. марки 5ЭВ		
Габаритный чертеж	26.058.ПВ.120.000ГЧ	8
Подъемник одновинтовой с электроприводом г.п. 5тс. марки 5ЭВ		
Ведомость спецификаций	26.058.ПВ.120.000ВС	9
Подъемник одновинтовой с электроприводом г.п. 5тс. марки 5ЭВ		
Ведомость покупных изделий	26.058.ПВ.120.000ВП	10
Подъемник одновинтовой с электроприводом г.п. 5тс. марки 5ЭВ		
Инструкция по монтажу и эксплуатации	26.058.ПВ.120.000ИЭ	13
Редуктор 2ЭР-1	26.058.ПВ.121.000	17
Редуктор 2ЭР-1		
Сборочный чертеж	26.058.ПВ.121.000СБ	19
Узел фланца	26.058.ПВ.121.100	21
Узел фланца		
Сборочный чертеж	26.058.ПВ.121.100СБ	22
Колесо зубчатое коническое в сборе	26.058.ПВ.121.200	23
Колесо зубчатое коническое в сборе		
Сборочный чертеж	26.058.ПВ.121.200СБ	24
Вилка	26.058.ПВ.121.300	25
Вилка		

Наименование	Обозначение	Стр.
Сборочный чертеж	26.058.ПВ.121.300СБ	26
Втулка	26.058.ПВ.121.400	27
Втулка		
Сборочный чертеж	26.058.ПВ.121.400СБ	28
Крышка	26.058.ПВ.121.500	29
Крышка		
Сборочный чертеж	26.058.ПВ.121.500СБ	30
Узел вал-шестерни 1ВШ	26.058.ПВ.042.100	31
Узел вал-шестерни 1ВШ		
Сборочный чертеж	26.058.ПВ.042.100СБ	32
Кожух винта 70	26.058.ПВ.122.000	33
Кожух винта 70		
Сборочный чертеж	26.058.ПВ.122.000СБ	34
Кожух	26.058.ПВ.055.100	35
Кожух		
Сборочный чертеж	26.058.ПВ.055.100СБ	35
Кожух составной	26.058.ПВ.055.200	36
Кожух составной		
Сборочный чертеж	26.058.ПВ.055.200СБ	36
Желоб составной	26.058.ПВ.055.210	37
Желоб составной		
Сборочный чертеж	26.058.ПВ.055.210СБ	37
Реле грузовое 5ГРГ	26.058.ПВ.123.000	38
Реле грузовое 5ГРГ		
Сборочный чертеж	26.058.ПВ.123.000СБ	39

Инв. № подл. | Подп. и дата | Взам. инв. № | Инв. № дубл. | Подп. и дата

Изм.	Лист	№ докум.	Подп.	Дата
Разраб.		Сарнугаев	[signature]	4.04.85
Пров.		Искандеров	[signature]	12.04.85
ГИП		Нагаев	[signature]	25.04.85
Н. контр.		Мышкин	[signature]	26.04.85
Утв.		Филоненко	[signature]	26.04.85

3.820.2-44
26.058.ПВ.120.000 ДС

Подъемник одновинтовой с электроприводом г.п. 5тс. марки 5ЭВ
Содержание

Лит.	Лист	Листов
А	1	3

Копировала: [signature] Формат А3

Серия 3.820.2-44 Выпуск 12

Наименование	Обозначение	Стр.
Корпус	26.058.ПВ.123.100	40
Корпус		
Сборочный чертеж	26.058.ПВ.123.100СБ	41
Рукоятка РУ	26.058.ПВ.044.000	42
Рукоятка РУ		
Сборочный чертеж	26.058.ПВ.044.000СБ	43
Узел грузовой части	26.058.ПВ.051 000	44
Узел грузовой части		
Сборочный чертеж	26.058.ПВ.051.000СБ	45
Узел грузовой гойки	26.058.ПВ.05:. 100	46
Узел грузовой гойки		
Сборочный чертеж	26.058.ПВ.051.100СБ	47
Пробка	26.058.ПВ.031.004	48
Прокладка	26.058.ПВ.031.005	48
Ось	26.058.ПВ.035.003	49
Труба	26.058.ПВ.035 004	49
Кольцо	26.058.ПВ.035.005	50
Косынка	26.058.ПВ.035.006	50
Прокладка	26.058.ПВ.042.012	51
Вал-шестерня	26.058.ПВ.042.101	52
Корпус подшипника	26.05С.ПВ.042.102	53
Втулка	26.058.ПВ.042.103	53
Кольца стопарное	26.058.ПВ.042.104	54
Колеса зубчатое коническое	26.058.ПВ.042.201	55
Втулка	26.058.ПВ.044.001	56
Полоса	26.058.ПВ.044.002	56
Винт грузовой	26.058.ПВ.050.001	57
Болт	26.058.ПВ.050.003	51
Корпус	26.058.ПВ.051.001	58
Крышка корпуса	26.058.ПВ.051.002	59
Кольцо регулировочное	26.058.ПВ.051.003	59
Гайка грузовая	26.058.ПВ.051.101	46

Наименование	Обозначение	Стр.
Фланец	26.058.ПВ.055.001	60
Желоб	26.058.ПВ.055.101	53
Корпус отдушины	26.058.ПВ.092.017	61
Крышка отдушины	26.058.ПВ.092.018	61
Диск регулировочный	26.058.ПВ.094.005	62
Гайка	26.058.ПВ.094.006	62
Втулка	26.058.ПВ.094.007	63
Втулка	26.058.ПВ.094.008	63
Уголок	26.058.ПВ.094.009	64
Хомут	26.058.ПВ.094.010	64
Крышка	26.058.ПВ.094.011	65
Винт	26.058.ПВ.094.012	65
Лист верхний	26.058.ПВ.120.001	66
Прокладка	26.058.ПВ.120.002	66
Лист нижний	26.058.ПВ.120.003	40
Вал-шестерня	26.058.ПВ.121.001	67
Вал-шестерня	26.058.ПВ.121.002	68
Корпус	26.058.ПВ.121.003	69
Поддон	26.058.ПВ.121.004	71
Колеса зубчатое цилиндрическое	26.058.ПВ.121.005	72
Колесо зубчатое коническое	26.058.ПВ.121.006	73
Муфта кулачковая	26.058.ПВ.121.007	74
Рукоятка	26.058.ПВ.121.008	75
Втулка	26.058.ПВ.121.009	75
Втулка	26.058.ПВ.121.010	76
Втулка	26.058.ПВ.121.011	76
Втулка	26.058.ПВ.121.012	77
Крышка	26.058.ПВ.121.013	77
Кольцо	26.058.ПВ.121.014	78
Кольцо	26.058.ПВ.121.015	78

Инв.№ подл. | Подп. и дата | Взам. инв.№ | Инв.№ дубл. | Подп. и дата

Серия 3.820.2-44 Выпуск 12

Наименование	Обозначение	Стр.
Прокладка	26.058.ПВ.121.016	79
Прокладка	26.058.ПВ.121.017	79
Прокладка	26.058.ПВ.121.018	80
Фланец	26.058.ПВ.121.101	81
Шестерня коническая	26.058.ПВ.121.102	82
Шайба	26.058.ПВ.121.103	83
Колесо зубчатое коническое	26.058.ПВ.121.201	84
Втулка	26.058.ПВ.121.202	83
Валик	26.058.ПВ.121.301	85
Сухарь	26.058.ПВ.121.302	25
Щека	26.058.ПВ.121.303	85
Втулка	26.058.ПВ.121.401	86
Фланец	26.058.ПВ.121.402	86
Крышка	26.058.ПВ.121.501	87
Втулка	26.058.ПВ.121.502	87
Труба	26.058.ПВ.122.001	60
Диафрагма	26.058.ПВ.123.001	88
Трубка	26.058.ПВ.123.002	88
Гойка	26.058.ПВ.123.003	89
Гойка	26.058.ПВ.123.004	89
Приложение: установка датчика	ДПМ.000.000.000 МЧ	(90)

Инв.№ подл. | Подп. и дата | Взам. инв.№ | Инв.№ дубл. | Подп. и дата

Перечень ГОСТов применяемых в проекте

ГОСТ 103-76
ГОСТ 380-71*
ГОСТ 397-79*
ГОСТ 481-80
ГОСТ 535-79
ГОСТ 1050-74**
ГОСТ 1412-79
ГОСТ 1476-75*
ГОСТ 1477-75*
ГОСТ 1483-75
ГОСТ 1491-80
ГОСТ 1585-79
ГОСТ 1643-81
ГОСТ 2590-71*
ГОСТ 3057-79
ГОСТ 3128-70*
ГОСТ 3129-70*
ГОСТ 3282-74*
ГОСТ 4543-71*
ГОСТ 5264-80
ГОСТ 5915-70*
ГОСТ 5918-73*
ГОСТ 6308-71*
ГОСТ 6402-70*
ГОСТ 6874-75
ГОСТ 7338-77*
ГОСТ 7798-70*
ГОСТ 8338-75
ГОСТ 8509-72*
ГОСТ 8731-74*
ГОСТ 8732-78
ГОСТ 8733-74*
ГОСТ 8734-75*
ГОСТ 8752-79
ГОСТ 8790-79
ГОСТ 9347-74*
ГОСТ 9649-78
ГОСТ 9833-73*
ГОСТ 11371-78
ГОСТ 13754-81
ГОСТ 13755-81
ГОСТ 13940-80
ГОСТ 13941-80
ГОСТ 14034-74*
ГОСТ 14637-79
ГОСТ 14776-79
ГОСТ 15878-79
ГОСТ 16037-80
ГОСТ 16523-70*
ГОСТ 17473-80
ГОСТ 17475-80
ГОСТ 19036-81
ГОСТ 19523-81
ГОСТ 19853-74
ГОСТ 19903-74*
ГОСТ 22034-76*
ГОСТ 22036-76*
ГОСТ 23360-78

Серия 3.820.2-44 Выпуск 12

Форм.	Зона	Поз.	Обозначение	Наименование	Кол.	Примечание
				Документация		
А3			26.058.ПВ.120.000 СБ	Сборочный чертеж		
А3			26.058.ПВ.120.000 ГЧ	Габаритный чертеж		
А3			26.058.ПВ.120.000 ВС	Ведомость спецификаций		
А3			26.058.ПВ.120.000 ВП	Ведомость покупных изделий.		
А4			26.058.ПВ.120.000 ИЭ	Инструкция по монтажу и эксплуатации.		
				Сборочные единицы		
А4		1	26.058.ПВ.121.000	Редуктор 2ЭР-1	1	
А4		2	26.058.ПВ.122.000	Кожух винта 70	1	
А4		3	26.058.ПВ.123.000	Реле грузовое 5 грт	1	
А4		4	26.058.ПВ.044.000	Рукоятка РЧ	1	
А4		5	26.058.ПВ.051.000	Узел грузовой части	1	
				Детали		
А4		6	26.058.ПВ.120.001	Лист верхний	1	
А4		7	26.058.ПВ.120.002	Прокладка	1	
А4		8	26.058.ПВ.120.003	Лист нижний	1	
А4		9	26.058.ПВ.042.012	Прокладка	3	Наиб. кол.

Изм.	Лист	№ докум.	Подп.	Дата
Разраб.		Сарнугаев	[illegible]	4.04.83
Пров.		Искандеров	[illegible]	12.04.83
ГИП		Нагаев	[illegible]	25.04.83
Н.контр.		Мышкин	[illegible]	25.04.83
Утв.		Фиконенко	[illegible]	25.04.83

3.820.2-44
26.058.ПВ.120.000

Подъемник одновинтовой с электроприводом г.п. 5 т с. марки 5ЭВ

Лит	Лист	Листов
А	1	2

Копировала: [illegible] Формат А4

Форм.	Зона	Поз.	Обозначение	Наименование	Кол.	Примечание
А3		10	26.058.ПВ.050.001	Винт грузовой	1	
А4		11	26.058.ПВ.050.003	Болт	1	
				Стандартные изделия		
				Болты ГОСТ 7798-70*		
		12		М10х25.66.0125	4	
		13		М16х45.66.0.125	2	
		14		М16х80.66.0125	2	
				Гайка М27.6.0125		
		15		ГОСТ 5915-70*	1	
				Шайбы ГОСТ 6402-70*		
		16		10.65г. 0125	4	
		17		16.65г. 0125	4	
		18		Шайба 27.001.019 [illegible]	[illegible]	
				ГОСТ 11371-78	1	
				Прочие изделия		
		19		Электродвигатель с повышенным скольжением типа 4АС80В6У1 1,2 квт, 220/380 в 50 об/мин, 50 гц, исп. М302	1	
				ГОСТ 19523-81		
		20		Датчик ДПМ-1	1	см. СБ
				Материалы		
				Проволока 1,2-0-С		
		21		[illegible] ГОСТ 3282-74	0,5	м

3.820.2-44
26.058.ПВ.120.000

Лист 2

Формат А4

26.058.ПВ.120.000СБ

Серия 3.820.2-44 Выпуск 12

Таблица 1

Техническая характеристика

Резьба грузового винта	Усилие в тс. наиб.			Но в м наиб.	Усилие на рукоятке при Т в кгс.	Время подъема затвора на 1м. в мин.	
	тяговое Т	посадочное П	дожимное Д			электродвигателем	вручную
Тр.70х20 (Р10)	5	5	6	4,2	14	5	15

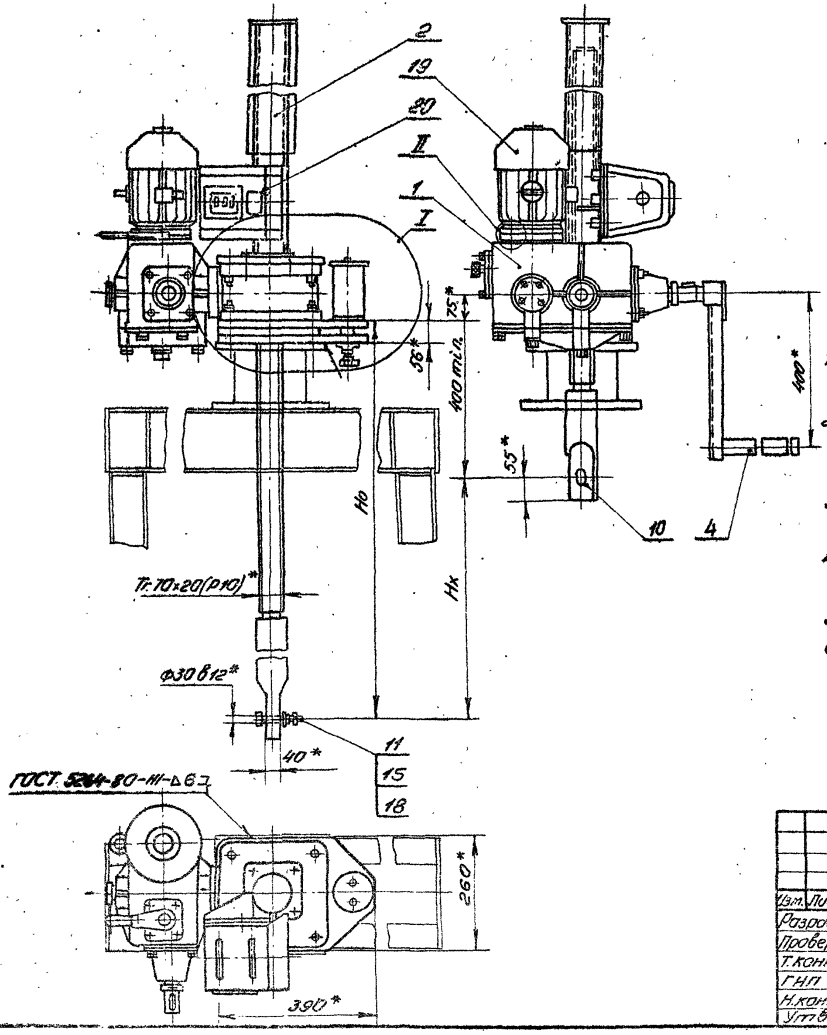

Технические требования

1. Регулировку грузового реле произвести по потребному посадочному усилию (см. черт. 26.058.ПВ.123.000СБ)
2. Регулировку зацепления конических пар обеспечить установкой необходимого кол. дет. поз. 9. Степень точности передачи 8СТ СЭВ 186-75.
3. На виде слева винт грузовой поз. 10 показан в крайнем верхнем положении.
4. На чертеже приведен один из способов крепления подъемника.
5. Размеры для справок
6. Данные по электрооборудованию см. электропривод винтовых подъемников (выпуск 17).
7. Остальные технические требования по общим ТУ на изготовление подъемника.
8. Установку датчика ДПМ1 см. приложение к выпуску.

Изм.	Лист	№ докум.	Подп.	Дата
Разраб.		Сарнугаев		4.04.83
Провер.		Искандеров		12.04.83
Т.контр.		Грош		19.04.83
ГНП		Нагаев		25.04.83
Н.контр.		Мышкин		26.04.83
Утв.		Филоненко		26.04.83

3.820.2-44
26.058.ПВ.120.000 СБ

Подъемник одновинтовой с электроприводом г. п. 5тс. марки 5ЭВ
Сборочный чертеж

Лит.	Масса	Масшт.
А	См табл. 2	1:10

Лист 1 Листов 2

Копировала Формат А3

Инв. № подл. | Подп. и дата | Взам. инв. № | Инв. № дубл. | Подп. и дата

26.058.ПВ.120.000СБ

Выпуск 12

Серия 3.820.2-44

Инв.№подл. | Подп. и дата | Взам.инв.№ | Инв.№дубл. | Подп. и дата

Таблица 2

Теоретическая масса подвесников

Нх в м	Но в м					
	2,0	2,5	3,0	3,5	4,0	4,2
	Масса 1шт. без учета электроаппаратуры, кг					
1,5	221	241	260	280	299	308
2,0	—	233	253	272	292	301
2,5	—	—	245	264	284	293
3,0	—	—	—	257	277	286
3,5	—	—	—	—	270	279
3,8	—	—	—	—	—	272

I
М 1:2,5
Лист 1

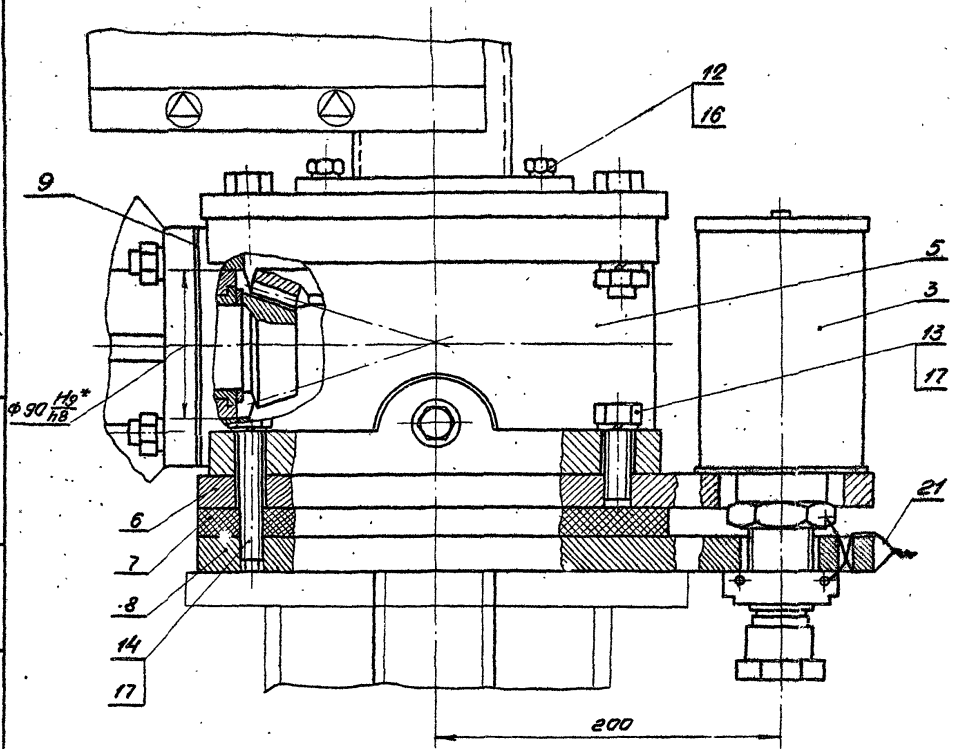

II
М 1:1
Лист 1

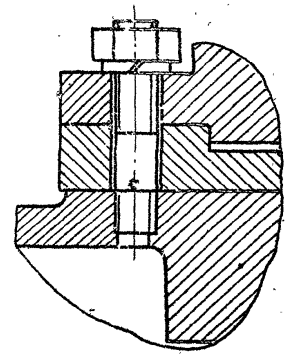

Изм.	Лист	№ докум.	Подп.	Дата
Разраб.		Сарнцев		4.01.83
Провер.		Искандеров		12.01.83
Т. контр.		Грош		19.01.83
ГИП		Нагер. Б		20.01.83
Н. контр.		Мышкин		26.01.83
Утв.		Филонен		26.01.83

3.820.2-44
26.058.ПВ.120.000СБ

Подвесник одновинтовой с электроприводом г.п. 5 т.с. марки 53В
Сборочный чертеж

Лит.	Масса	Масштаб
А		
Лист 2	Листов	

Копировал:

Формат А3

26.058.ПВ.120.000Г4

Серия 3.820.2-44 Выпуск 12

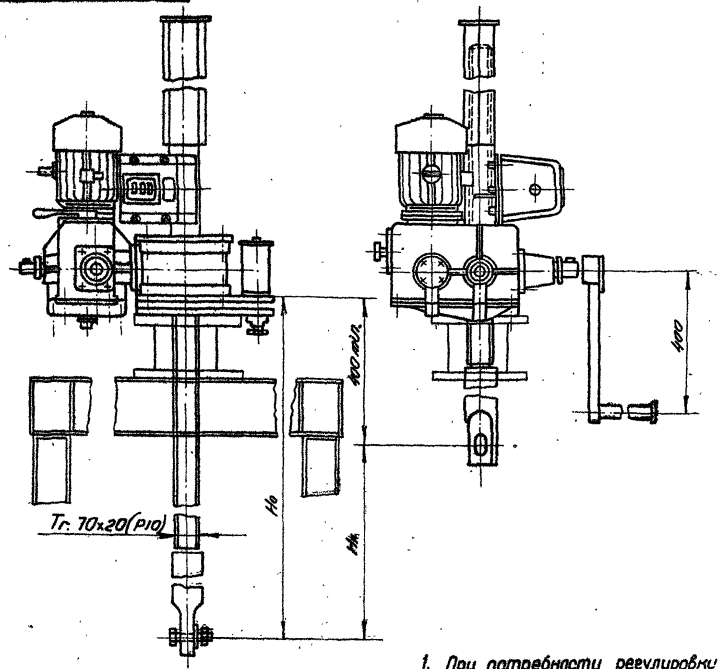

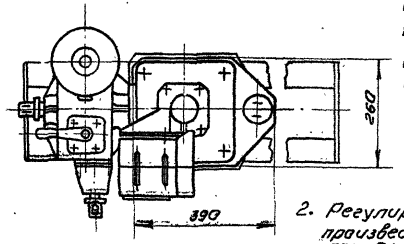

1. При потребности регулировки ниже предела 0,98 тс. подъемник комплектуется другим грузовым реле 2,5 ГРТ с соответствующими пределами заневоливания пружин.

2. Регулировку грузового реле произвести по потребному посадочному усилию (см. тб. 2)

Таблица 1

Техническая характеристика.

Резьба грузового винта	Усилие в тс. тяговое Т	Усилие в тс. посадки П	Ho в м наиб.	Электродв. 4АС80В6У1 исп. М 302	Станция управления электропр.	Усилие на рукоятке при Т в кгс.	Время подъема затвора на 1м в мин. электр	Время подъема затвора на 1м в мин. вручную
Tr 70x20(P10)	5	5	4,2	П=860 об/мин N=1,2 квт	ЯАА 5401-2674У1	14	5	15

Таблица 2

Данные на заказ по затвору

Усилие посадочное потребное в тс.	$П_з$	
Усилие регулировки грузового реле в тс.	P	
Расстояние от подошвы подъемника до оси проушины опущенного затвора в м.	Ho	
Полный ход затвора в м.	Hx	
Датчик ДПМ1 Шаг гр. винта	P	
Теоретическая масса подъемника в кг.	Q	

Таблица 3

Теоретическая масса подъемников

Hx, м	Ho, м 2,0	2,5	3,0	3,5	4,0	4,2
	Масса 1шт. без учета электроаппаратуры в кг.					
1,5	221	241	260	280	299	308
2,0	—	233	253	272	292	301
2,5	—	—	245	264	284	293
3,0	—	—	—	257	277	286
3,5	—	—	—	—	270	279
3,8	—	—	—	—	—	272

Изм.	Лист.	№ докум.	Подп.	Дата
Разраб.		Сарнугаев		4.04.83
Провер.		Искандеров		12.04.83
Т.контр.		Грош		19.04.83
ГИП		Нагаев		26.04.83
Н.контр.		Мышкин		28.04.83
Утв.		Филоненко		26.04.83

3.820.2-44

26.058.ПВ.120.000 Г4

Подъемник одновинтовой с электроприводом г.п. 5 тс. марки 53В. Габаритный чертеж.

Лит.	Масса	Масшт.
А	ст. табл. 3	1:10

Лист | Листов 1

Инв. № подл. | Подп. и дата | Взам. инв. № | Инв. № дубл. | Подп. и дата

Копировала: Формат А3

Выпуск 12

Серия 3.820.2-44

Строки	Обозначение	Наименование	Куда входит: Обозначение	Кол.	Общее кол.	Примечание
1	26.058.ПВ.120.000	Подъемник одновинтовой с электроприводом			1	
2		г.п. 5тс, Марки 5ЭВ				
3	26.058.ПВ.121.000	Редуктор 2ЭР-1	26.058.ПВ.120.000	1	1	
4	26.058.ПВ.122.000	Кожух винта 70	26.058.ПВ.120.000	1	1	
5	26.058.ПВ.123.000	Реле грузовое 5ГРТ	26.058.ПВ.120.000	1	1	
6	26.058.ПВ.044.000	Рукоятка РУ	26.058.ПВ.120.000	1	1	
7	26.058.ПВ.051.000	Узел грузовой части	26.058.ПВ.120.000	1	1	
8	26.058.ПВ.121.100	Узел фланца	26.058.ПВ.121.000	1	1	
9	26.058.ПВ.121.200	Колесо зубчатое коническое в сборе	26.058.ПВ.121.000	1	1	
10	26.058.ПВ.121.300	Вилка	26.058.ПВ.121.000	1	1	
11	26.058.ПВ.121.400	Втулка	26.058.ПВ.121.000	1	1	
12	26.058.ПВ.121.500	Крышка	26.058.ПВ.121.000	1	1	
13	26.058.ПВ.042.100	Узел вал-шестерни 1ВШ	26.058.ПВ.121.000	1	1	
14	26.058.ПВ.055.100	Кожух	26.058.ПВ.122.000	1	1	
15	26.058.ПВ.055.200	Кожух составной	26.058.ПВ.122.000	1	1	
16	26.058.ПВ.055.210	Желоб составной	26.058.ПВ.055.200	1	1	
17	26.058.ПВ.123.100	Корпус	26.058.ПВ.123.000	1	1	
18	26.058.ПВ.051.100	Узел грузовой гайки	26.058.ПВ.051.000	1	1	
19						
20						
21						
22						
23						
24						
25						
26						

Подп. и дата | Инв. № дубл. | Взам. инв. № | Подп. и дата | Инв. № подл.

3.820.2-44

26.058.ПВ.120.000ВС

Изм.	Лист	№ докум.	Подп.	Дата
Разраб.		Сарнугаев	[signature]	4.04.85
Провер.		Искандеров	[signature]	12.04.85
ГИП		Нагаев	[signature]	25.04.85
Н.контр.		Мышкин	[signature]	26.04.85
Утв.		Филоненко	[signature]	26.04.85

Подъемник одновинтовой с электроприводом г.п. 5тс. марки 5ЭВ
Ведомость спецификаций

Лит.	Лист	Листов
А		1

Копировал [signature]

Формат А3

№ строки	Наименование	Код ОКП	Обозначение документа на поставку	Поставщик	Куда входит (обозначение)	Количество: На изделие	Количество: В комплекты	Количество: На регулир.	Количество: Всего	Примечание
1										
2	Подшипники									
3										
4	Подшипник 8120		ГОСТ 6874-75		26.058.ПВ.051.000	2			2	
5	209		ГОСТ 8338-75		26.058.ПВ.121.100	1			1	
6	204				26.058.ПВ.121.000	2			2	
7										
8	Крепежные изделия									
9										
10	Болт М6×16 6.6.0125		ГОСТ 7798-70*		26.058.ПВ.121.000	9			9	
11	М8×20 6.6.0125				26.058.ПВ.121.000	12			12	
12	М10×25 6.6.0125				26.058.ПВ.120.000	4			4	
13	М12×35 6.6.0125				26.058.ПВ.121.000	4			4	
14	М12×50 6.6.0125				26.058.ПВ.121.000	2			2	
15	М12×70 6.6.0125				26.058.ПВ.121.000	2			2	
16	М16×45 6.6.0125				26.058.ПВ.120.000	2			2	
17	М16×60 6.6.0125				26.058.ПВ.051.000	4			4	
18	М16×80 6.6.0125				26.058.ПВ.120.000	2			2	
19	Винт М10×20 6.6.0125		ГОСТ 1476-75*		26.058.ПВ.121.000	4			4	
20	Винт В.М4-8g×10.6.6.0125		ГОСТ 1491-80		26.058.ПВ.121.000	6			6	
21	В.М5-8g×10.6.6.0125				26.058.ПВ.123.000	3			3	
22	В.М5-8g×12.6.6.0125				26.058.ПВ.121.000	2			2	
23	Винт В1.М4-8g×30.6.6.0125		ГОСТ 17473-80		26.058.ПВ.123.000	2			2	
24	Гайка М46.0125		ГОСТ 5915-70*		26.058.ПВ.123.000	2			2	
25	М10.6.0125				26.058.ПВ.121.000	4			4	

Выпуск 12

Серия 3.820.2-44

Инв. № подл. | Подп. и дата | Взам. инв. № | Инв. № дубл. | Подп. и дата

3.820.2-44

26.058.ПВ.120.000 ВП

Изм.	Лист	№ докум.	Подп.	Дата
Разраб.		Сарнугаев		24.04.83
Провер.		Искандаров		12.04.83
ГИП		Нагаев		25.04.83
Н. контр.		Мельникин		28.04.83
Утв.		Филоненко		28.04.83

Подъемник одновинтовой с электроприводом г.п. 5 тс. марки 5 ЭВ. Ведомость покупных изделий

Лит	Лист	Листов
Р	1	3

Копировала: [illegible]

Формат А3

Серия 3.820.2-44 Выпуск 12

№ строки	Наименование	Код ОКП	Обозначение документа на поставку	Поставщик	Куда входит (обозначение)	Количество: на изделие	Количество: в комплекты	Количество: на регулир.	Количество: всего	Примечание
1.	Гайка М12б.0125		ГОСТ 5915-70*		26.058.ПВ.051.000	8			8	
2.	М16.6 0125				26.058.ПВ.051.000	4			4	
3.	М27.6 0125				26.058.ПВ.120.000	1			1	
4.	М8.6 0125		ГОСТ 5918-73*		26.058.ПВ.121.300	2			2	
5.										
6.	Шайба 4.65Г.0125		ГОСТ 6402-70*		26.058.ПВ.123.000	2			2	
7.	5.65Г.0125				26.058.ПВ.123.000	2			2	
8.	6.65Г. 0125				26.058.ПВ.121.000	8			8	
9.	8.65Г. 0125.				26.058.ПВ.121.000	12			12	
10.	10.65Г. 0125				26.058.ПВ.120.000	8			8	
11.	12.65Г. 0125				26.058.ПВ.121.000	20			20	
12.	16.65Г. 0125				26.058.ПВ.120.000	8			8	
13.	20.04.016		ГОСТ 9649-78		26.058.ПВ.121.000	1			1	
14.	Шайба 8.[illegible]01.019		ГОСТ 11371-78		26.058.ПВ.121.300	2			2	
15.	27.[illegible]01.019				26.058.ПВ.120.000	1			1	
16.	Шпилька М10Вр×45.66.012		ГОСТ 22036-76*		26.058.ПВ.121.000	4			4	
17.	М12-8g×35.66.0125		ГОСТ 22034-76*		26.058.ПВ.051.000	8			8	
18.	Шплинт 2×22-001		ГОСТ 397-79		26.058.ПВ.121.300	2			2	
19.	Шпонка 10×8×36		ГОСТ ~~8790-79~~ 23360-78		26.058.ПВ.121.000	1			1	
20.	12×8×45		ГОСТ 8790-79		26.058.ПВ.042.100	1			1	
21.	12×8×56				26.058.ПВ.121.000	2			2	
22.	Штифт 8т6×25		ГОСТ 3128-70*		26.058.ПВ.051.110	6			6	
23.	[illegible]									
24.										
25.	Шплинт 2,5×20×001		ГОСТ 397-79*		26.058.ПВ.121.000	1			1	
26.	Прочие изделия									
27.										
28.	Датчик ДПМ1			ЛКТБ, Узводприборавтоматика г. Нарманов, ул. Ликачева, 41	26.058.ПВ.120.000	1			1	См. С5
29.										

Инв. № дубл. | Подп. и дата | Взам. инв. № | Инв. № подл. | Подп. и дата

Выпуск 12

Серия 3.820.2-44

№ строки	Наименование	Код ОКП	Обозначение документа на поставку	Поставщик	Куда входит (обозначение)	Количество: на изделие	Количество: в комплекты	Количество: на регулир.	Количество: всего	Примечание
1.	Кольцо 1Б 45		ГОСТ 13940-80		26.058.ПВ.121.100	1			1	
2	1Б 85		ГОСТ 13941-80		26.058.ПВ.121.100	1			1	
3	Манжета 1-40×60×1		ГОСТ 8752-79		26.058.ПВ.121.000	2			2	
4	1-100×125-1				26.058.ПВ.051.000	1			1	
5										
6	Масленка 1.2.Ц6		ГОСТ 19853-74		26.058.ПВ.042.100	1			1	
7	Микропереключатель			Каменец-Подольский						
8	МП2101 исп.4		МРТУ 16.526.012-65	электромеханическ. з-д	26.058.ПВ.123.000	1			1	
9	Пружина тарельчатая									
10	НС 80×40×4×2		ГОСТ 3057-79		26.058.ПВ.123.000	10			10	
11	Электродвигатель с									
12	повышенн. скольжен. типа			„Союзглавэлектро"						
13	4АС80 В6У1 1,2квт 220/380в;			г. Москва, Ж-210						
14	860 об/мин., 50гц; исп.м 302		ГОСТ 19523-81	Покровский бульвар, 3	26.058.ПВ.120.000	1			1	
15										
16										
17										
18										
19										
20										
21										
22										
23										
24										
25										
26										
27										
28										
29										

Подп. и дата | Инв. № дубл. | Взам. инв. № | Подп. и дата | Инв. № подл.

3.820.2-44

Изм.	Лист	№ докум.	Подп.	Дата	26.058.ПВ.120.000ВП	Лист 3

Копировала [signature] Формат А3

I. Подготовка подъемника к монтажу.

1.1. Транспортировка подъемника до места монтажа производится в заводской таре. В случае отсутствия тары принять меры в сохранной доставке его на сооружение.

1.2. Распаковать и проверить комплектность подъемника.

1.3. Произвести расконсервацию подъемника. Консервационную смазку смыть керосином или соляровым маслом с помощью волосяной щетки, затем все составные части подъемника протереть чистой сухой ветошью.

1.4. Внешним осмотром проверить отсутствие трещин, надломов, погнутостей, забоин на резьбе грузового винта и грузовой гайки. При наличии забоин резьбу направить личным или бархатным напильником, либо шабером.

1.5 На резьбу грузового винта, на все обработанные и трущиеся детали нанести тонкий слой солидола.

1.6. Перед монтажом подъемника с помощью автокрана убедиться в том, что затвор в позах закладных частей перемещается как вверх, так и вниз плавно, без рывков, перекосов и заеданий. Устранить причины, препятствующие плавному ходу затвора и опустить затвор на порог.

1.7. В случае раздельной поставки составных частей подъемника произвести его частичную сборку. Узел грузовой части собрать с примыкающими к нему составными узлами; отдельно оставить грузовой винт и кожух грузового винта.

Изм.	Лист	№ докум.	Подп.	Дата	3.820.2-44 26.058.ПВ.120.000 ИЭ			
Разраб.		Сарнугаев		4.04.83	Подъемник одновинтовой с электроприводом г.п. 5 т. Марка 5 ЭВ. Инструкция по монтажу и эксплуатации.	Лит	Лист	Листов
Пров.		Искандеров		12.04.83		А	1	7
Гип		Нагаев		19.04.83				
Н. контр.		Мышкин		28.04.83				
Утв.		Филоненко		26.04.83				

Инв. № подл. | Подп. и дата | Взам. инв. № | Инв. № дубл. | Подп. и дата

Копировала: Формат А4

2. Монтаж

2.1. Монтаж подъемника на сооружении производить в строгом соответствии с монтажным чертежом мехоборудования.

2.2. Произвести болтовое соединение грузового винта с проушинами затвора. Такелажные работы грузового винта осуществлять с помощью рым-болта, ввернутого в торец грузового винта.

2.3. На грузовой винт навинтить узел грузовой части в сборе с составными частями. Предварительное навинчивание произвести вращением всего узла, а затем проворачиванием валшестерни, либо выходного вала редуктора.

2.4. Для управления подъемником от ручного привода рукоятку переключения привода на редукторе полностью повернуть в положение „Р" и надежно застопорить. ~~с помощью ключа 335Ф.В 73121.600.~~

2.5. Произвести подъем затвора от ручного привода. При подъеме проверить отсутствие заеданий и посторонних шумов в зацеплениях зубчатых пар.

2.6. При верхнем положении затвора нижние листы подъемника приварить по периметру сопряжения с листом рамы или колонки.

2.7. Произвести опускание затвора. При подъеме и опускании затвора убедиться в том, что усилие на рукоятке привода находится в пределах величины, указанной в характеристике подъемника.

3. Наладка

3.1. При опущенном положении затвора снять крышку узла грузовой части и смотровую крышку редуктора и при вывернутых сливных пробках промыть керосином или соляровым маслом внутренние полости.

3.820.2-44

Изм.	Лист	№ докум.	Подп.	Дата	26.058.ПВ.120.000 ИЭ	Лист
						2

Инв. № подл. | Подп. и дата | Взам. инв. № | Инв. № дубл. | Подп. и дата

Копировала: Формат А4

3.2. В грузовую часть набить свежий ЦИАТИМ-201, обильно смазать коническую пару и подшипники, в редуктор залить свежий нигрол и закрыть крышки. Проверить чистоту суфлерных отверстий в отдушине.

3.3 Произвести подводку электропитания согласно чертежам электрооборудования подъемника.

3.4. Для управления подъемником от электропривода рукоятку переключения привода на редукторе вновь повернуть в положение „3" и надежно застопорить.

4. Опробование и регулирование.

4.1. Нажать на кнопку „Подъем" и при отсутствии шумов, указывающих на ненормальную работу подъемника производить подъем затвора на величину высоты его хода, соблюдая при этом правила техники безопасности.

4.2. Произвести опускание затвора на порог и проверить надежность срабатывания грузового реле. При соприкосновении нижней кромки затвора с порогом следить за прогибом винта. Если винт начинает гнуться, а электродвигатель не отключается, нажать на кнопку „Стоп" и проверить правильность сборки электрической схемы. При отсутствии дефектов в электросхеме, произвести перерегулировку грузового реле на заданное дожимное усилие с помощью приспособления, документация которого помещена в выпуске 0 настоящей типовой документации.

4.3. После непрерывной работы подъемника в течение одного часа температура масла в редукторе не должна превышать +40°С, температура корпуса электродвигателя не выше +50°С.

4.4. Установить кожух и смонтировать датчик ДПМ1. Убедиться в надежном зацеплении звездочки ДПМ1 с винтом. При положении затвора на пороге показание ДПМ1 нулевое. Кулачки сигнализации крайних положений затвора в ДПМ1 настроить на нужную высоту.

4.5. При работе подъемником проверить соответствие показаний датчика с истинным положением затвора и своевременную сигнализацию крайних положений затвора.

4.6. Произвести сдачу в эксплуатацию смонтированного подъемника.

5. Эксплуатация подъемника.

Исправная работа подъемника может быть гарантирована только при постоянном и правильном уходе за ним; необходимо выполнять следующие основные требования:

5.1. Перед работой подъемником произвести внешний осмотр его на предмет отсутствия поломок и повреждений, обратив особое внимание на состояние грузового винта. Производить маневрирование затвора с погнутым винтом запрещается, т.к. это может привести к перегрузкам и поломкам других деталей подъемника.

5.2. Проверить наличие крепежных изделий и затяжку всех болтовых соединений. В случае ослабления болтовые соединения подтянуть.

5.3. Проверить наличие смазки на трущихся поверхностях и на грузовом винте. Если грузовой винт загрязнен, необходима его промывка керосином или соляровым маслом и нанести на резьбовую часть тонкий слой свежего солидола. Работа с загрязненным винтом резко сокращает срок службы бронзовой гайки.

5.4. Проверить наличие масла в редукторе и нет ли его утечки через разъемы и болтовые соединения.

Инв.№ подл. | Подп. и дата | Взам. инв.№ | Инв.№ дубл. | Подп. и дата

При недостаточном количестве масла необходимо долить до оси зубчатого колеса.

5.5 При наличии посторонних шумов во время работы подъемника, при вибрациях и при сильном нагреве электродвигателя немедленно отключить питание, выявить и устранить неполадки.

5.6. Не реже двух раз в году производить замену смазки в редукторе, грузовой части, в подшипниках и на резьбовой поверхности грузового винта. Сорта масел, применяемых в подъемнике указаны в ТУ. При замене смазки производить тщательную промывку керосином или соляровым маслом.

5.7. Периодически производить окраску подъемника в цвета, указанные в ТУ на изготовление. Перед окраской место покрытые ржавчиной, скопления толстого слоя старой краски и места потрескавшейся старой краски удалить металлической щеткой и протереть сточенной в бензине влажной ветошью.

5.8. По окончании вегетационного периода произвести разборку грузовой части подъемника. Все детали промыть в керосине или в соляровом масле, протереть ветошью, тщательно осмотреть, набить смазку ЦИАТИМ-201 и произвести сборку.

5.9. После каждой разборки грузовой части необходимо производить подъем затвора на полную величину его хода и опустить затвор на порог.

6. Правила безопасности

6.1. К обслуживанию подъемника допускаются лица, прошедшие инструктаж по соблюдению

правил безопасности и изучившие инструкцию по эксплуатации подъемного механизма. Знания их проверяются ежегодно.

6.2. Запрещается пользоваться неисправным инструментом.

6.3. На сооружении должно быть необходимое количество оградительных решеток и перил. Решетки и перила должны быть в исправном состоянии.

6.4. Сооружение, на котором установлен подъемный механизм, должно быть оборудовано средствами тушения пожара (песок, лопата и пр.).

6.5 На служебном мостике и вблизи подъемника нельзя оставлять грязную промасленную ветошь и какие-либо посторонние предметы. Легко воспламеняющиеся жидкости для промывки деталей и узлов подъемника подносить в маломкой таре.

6.6 Перед маневрированием затвором убедиться в отсутствии людей или скота, могущих подвергнуться затоплению.

6.7. Регулярно проверять надежность заземления (или зануления) всех металлических частей подъемника.

6.8. В случае возникновения резких стуков и шумов в механизме подъемника производить немедленное отключение и устранить неисправности.

6.9. Включать в работу подъемник, заведомо зная, что он неисправный - запрещается

6.10. Перед нажатием на кнопки управления убедиться, что рукоятка снята с вала, идущего от привода.

6.11. Запрещается вешать ветошь и другие посторонние предметы на вращающиеся части подъемника. Рекомендуется все выступающие

выступающиеся концы валов и рукоятку окрасить в красный цвет.

6.12 Запрещается устанавливать рукоятку ручного привода на вал не убедившись в том, что рукоятка переключения привода полностью повернута в положение „Р" и надежно застопорена.

6.13 Механическую блокировку ручного привода, надежность заземления и нулевую защиту электродвигателя в периоды техосмотров и ревизий проверить на безотказность в работе.

6.14 Все монтажные и такелажные работы производить в рукавицах.

6.15 В работе с электроаппаратурой строго соблюдать правила по технике безопасности при эксплуатации электрических систем.

6.16 При работе в ночное время сооружение, на котором установлен подъемник, должно быть освещено надлежащим освещением.

6.17 На время ремонта подъемника или затвора на пульте управления вывесить плакат: „Производится ремонт – включать нельзя!"

Инв.№ подл. | Подп. и дата | Взам. инв.№ | Инв.№ дубл. | Подп. и дата

Инв.№ подл. | Подп. и дата | Взам. инв.№ | Инв.№ дубл. | Подп. и дата

Копировал: Формат А4

Серия 3.820.2-44 Выпуск 12

Форм.	Зона	Поз.	Обозначение	Наименование	Кол.	Примечание
				Документация		
А3			26.058.ПВ.121.000СБ	Сборочный чертеж		
				Сборочные единицы		
А4		1	26.058.ПВ.121.100	Узел фланца	1	
А4		2	26.058.ПВ.121.200	Колесо зубчатое		
				коническое в сборе	1	
А4		3	26.058.ПВ.121.300	Вилка	1	
А4		4	26.058.ПВ.121.400	Втулка	1	
А4		5	26.058.ПВ.121.500	Крышка	1	
А4		6	26.058.ПВ.042.100	Узел вал-шестерни 1ВШ	1	
				Детали		
А3		7	26.058.ПВ.121.001	Вал-шестерня	1	
А4		8	26.058.ПВ.031.004	Пробка	1	
А4		9	26.058.ПВ.031.005	Прокладка	1	
А4		10	26.058.ПВ.042.012	Прокладка	3	Наиб.кол.
А4		11	26.058.ПВ.042.104	Кольцо стопорное	1	
А4		12	26.058.ПВ.092.017	Корпус отдушины	1	
А4		13	26.058.ПВ.092.018	Крышка отдушины	1	
А3		14	26.058.ПВ.121.002	Вал-шестерня	1	
А3		15	26.058.ПВ.121.003	Корпус	1	
А3		16	26.058.ПВ.121.004	Поддон	1	

Подп. и дата | Инв.№ дубл. | Взам.инв.№ | Подп. и дата | Инв.№ подл.

Изм.	Лист	№ докум.	Подп.	Дата
Разраб.	Сарнугаев			4.04.85
Пров.	Искандеров			12.04.85
ГИП	Нагаев			25.04.85
Н.контр.	Мышкин			28.04.85
Утв.	Филоненко			26.04.85

3.820.2-44
26.058.ПВ.121.000

Редуктор 2ЭР-1

Лит.	Лист	Листов
А	1	3

Копировала: Формат А4

Форм.	Зона	Поз.	Обозначение	Наименование	Кол.	Примечание
А3		17	26.058.ПВ.121.005	Колесо зубчатое		
				цилиндрическое	1	
А3		18	26.058.ПВ.121.006	Колесо зубчатое		
				коническое	1	
А3		19	26.058.ПВ.121.007	Муфта кулачковая	1	
А4		20	26.058.ПВ.121.008	Рукоятка	1	
А4		21	26.058.ПВ.121.009	Втулка	1	
А4		22	26.058.ПВ.121.010	Втулка	1	
А4		23	26.058.ПВ.121.011	Втулка	1	
А4		24	26.058.ПВ.121.012	Втулка	1	
А4		25	26.058.ПВ.121.013	Крышка	2	
А4		26	26.058.ПВ.121.014	Кольцо	1	
А4		27	26.058.ПВ.121.015	Кольцо	1	
А4		28	26.058.ПВ.121.016	Прокладка	3	Наиб.кол.
А4		29	26.058.ПВ.121.017	Прокладка	2	
А4		30	26.058.ПВ.121.018	Прокладка	1	
				Стандартные изделия		
				Болты ГОСТ 7798-70*		
		31		М6х16.66.0125	8	
		32		М8х20.66.0125	12	
		33		М12х35.66.0125	4	
		34		М12х50.66.0125	2	
		35		М12х70.66.0125	2	
		36		М12х40.66.0125	4	
		37		ВИНТ М10х20.66.0125		
				ГОСТ 1476-75*	2	
		38		ВИНТ ВМ4-8gх10.66.0125		
				ГОСТ 1491-80	4	

Подп. и дата | Инв.№ дубл. | Взам.инв.№ | Подп. и дата | Инв.№ подл.

Изм.	Лист	№ докум.	Подп.	Дата

3.820.2-44
26.058.ПВ.121.000

Лист 2

Формат А4

Серия 3.820.2-44 Выпуск 12

Форм.	Зона	Поз.	Обозначение	Наименование	Кол.	Примечание
		39		Винт В М5-8g×12.66.0125		
				ГОСТ 1491-80	2	
		40		Винт М8×20.66.0125		
				ГОСТ 1483-75	1	
		41		Гайка ГОСТ 5915-70*		
				М10.6.0125	4	
				Шайбы ГОСТ 6402-70*		
		42		6.65Г.0125	8	
		43		8.65Г.0125	12	
		44		10.65Г.0125	4	
		45		12.65Г.0125	12	
		46		Шайба 20.04.016		
				ГОСТ 9649-78	1	
		47		Шпилька М10-8g×45.66.0125		
				ГОСТ 22036-76*	4	
		48		Шпонка 10×8×36		
				ГОСТ 23360-78	1	
		49		Шпонка 12×8×56		
				ГОСТ 8790-79	2	
		50		Шплинт ГОСТ 397-79		
				2.5×20-001	1	
		51		Подшипник 204		
				ГОСТ 8338-75	2	
		52		Манжета 1-40×60-1		
				ГОСТ 8752-79	1	

Подп. и дата | Инв. № дубл. | Взам. инв. № | Подп. и дата | Инв. № подл.

3.820.2-44
20.058.78.121.000

Лист 3

Копировал: [illegible]

Форм.	Зона	Поз.	Обозначение	Наименование	Кол.	Примечание

Подп. и дата | Инв. № дубл. | Взам. инв. № | Подп. и дата | Инв. № подл.

Изм. | Лист | № докум. | Подп. | Дата

Лист

Формат А4

26.058.ПВ.121.000СБ

Серия 3.820.2-44 Выпуск 12

Инв.№подл. | Подп. и дата | Взам.инв.№ | Инв.№дубл. | Подп. и дата

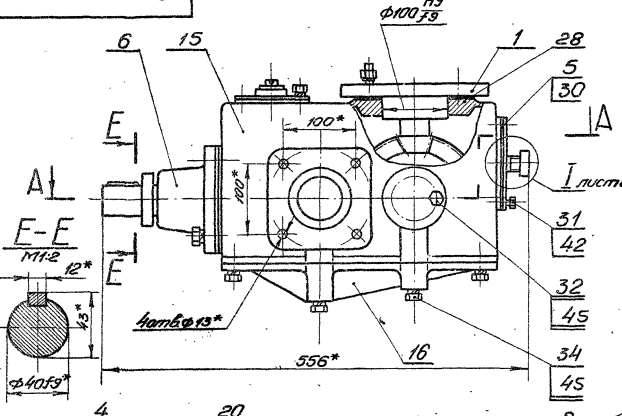

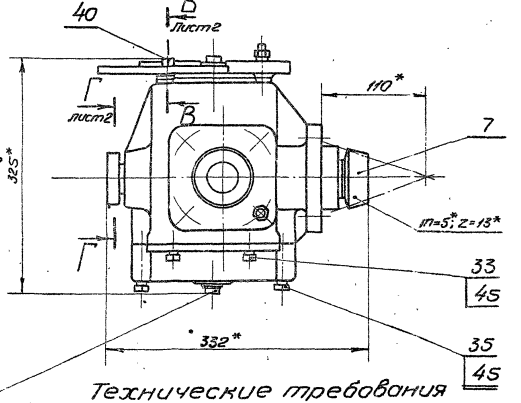

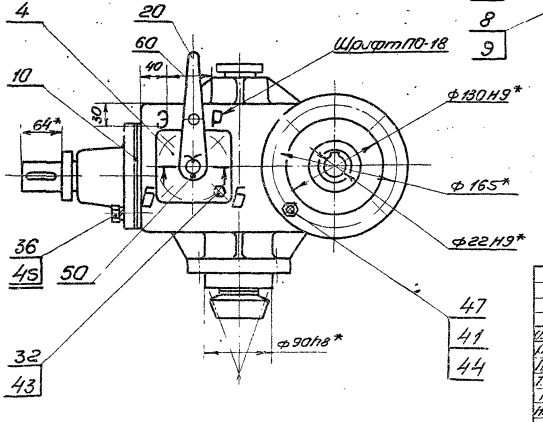

Технические требования

1. Степень точности передачи 8 СТСЭВ 186-75.
2. Покрытие букв эмаль ПФ-115 красная ГОСТ 6465-76.*
3. Шрифт надписей по ГОСТ 2930-62 шт. пелевать.
4. Регулировку зацепления конических зубчатых пар обеспечить подбором дет. поз. 21; 27 и установкой необходимого кол. дет. 10; 28.
5. * Размеры для справок.
6. Остальные технические требования по общим ТУ на изготовление подвесников. Техническая характеристика.
   1. Передаточное отношение U=25,25
   2. Крутящий момент на выходном валу Мкр=22,4 кгм

| | | |

26.058.ПВ.121.000СБ

Серия 3.820.2-44 Выпуск 12

Инв.№ подл. | Подп. и дата | Взам. инв.№ | Инв.№ дубл. | Подп. и дата

А-А лист1

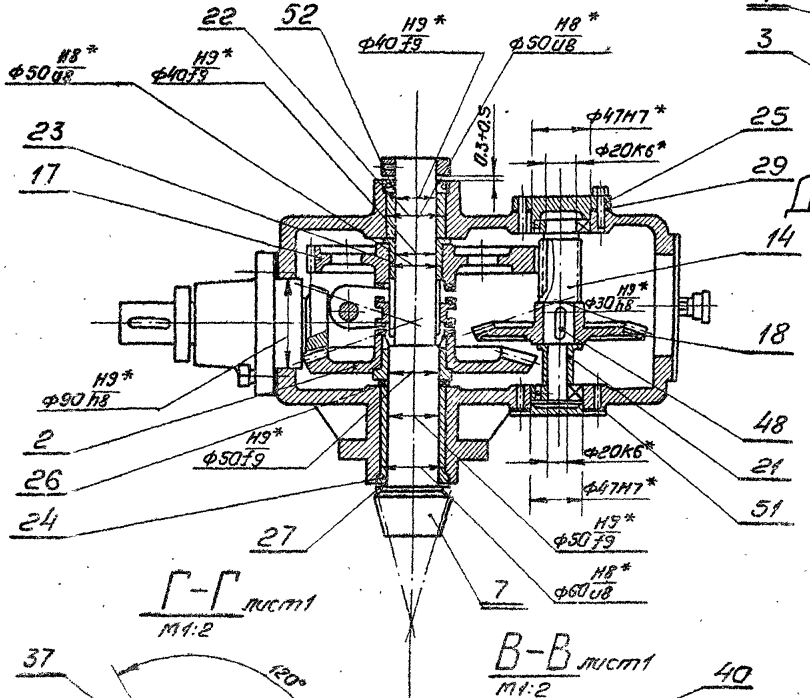

Б-Б лист1

М1:2

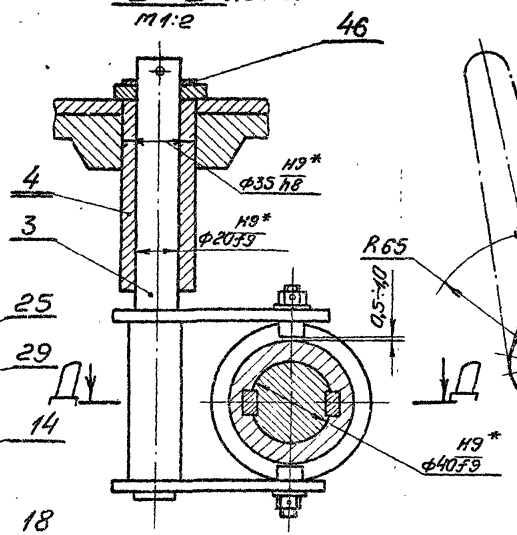

Д-Д

М1:2

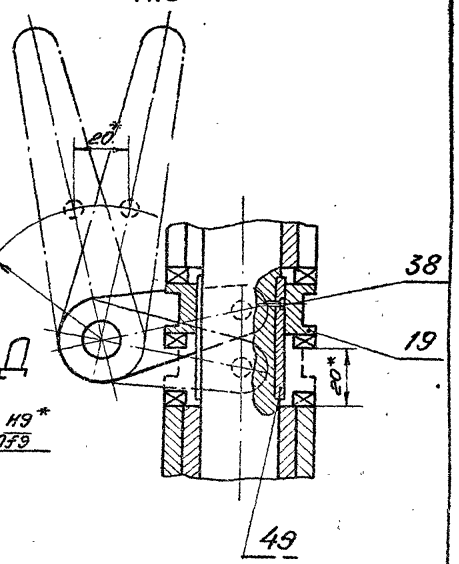

Г-Г лист1

М1:2

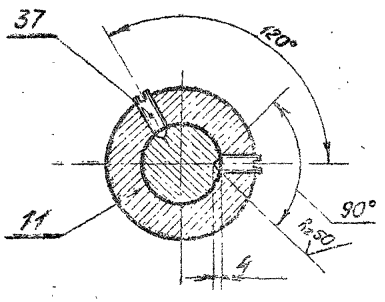

В-В лист1

М1:2

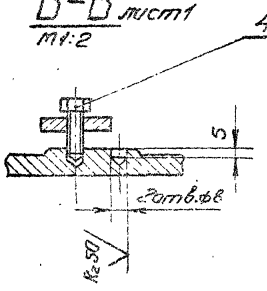

I лист1

М1:1

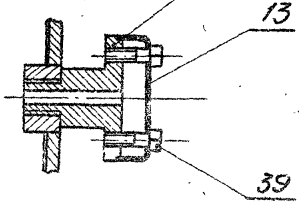

						3.820.2-44	
						26 058.ПВ.121.000СБ	
Изм.	Лист	№ докум.	Подп.	Дата	Редуктор ЗЭР-1	Лит.	Масса	Масшт.
Разраб.		Куприков		10.01.85		А		
Пров.		Исаковеров		12.01.85	Сборочный чертеж			
Т.контр.		Глущ		19.01.85		Лист 2	Листов	
Н.контр.		Новиков		25.01.85				
Утв.		Мыскин		28.01.85				
		Филоненко		30.01.85				

Копировал: Формат А3

Выпуск 46

Серия 3.820.2-44

Формат	Зона	Поз.	Обозначение	Наименование	Кол.	Примечание
				Документация		
А3			26.058.ПВ.121.100	Сборочный чертеж		
				Детали		
А3		1	26.058.ПВ.121.100	Фланец	1	
А3		2	26.058.ПВ.121.102	Шестерня коническ.	1	
А4		3	26.058.ПВ.121.103	Шайба	1	
				Стандартные изделия		
		4		Подшипник 209		
				ГОСТ 8338-75	1	
		5		Кольцо А45651 хв15		
				ГОСТ 13940-80	1	
		6		Кольцо А85651 хв15		
				ГОСТ 13941-80	1	

Инв.№ подл. | Подп. и дата | Взам. инв.№ | Инв.№ дубл. | Подп. и дата

Изм.	Лист	№ докум.	Подп.	Дата
Разраб		Сарнучаев		4.04.83
Пров.		Искандеров		12.04.83
ГИП		Нагаев		25.04.83
Н. контр.		Мышкин		28.04.83
Утв.		Филоненко		26.04.83

3.820.2-44
26.058.ПВ.121.100

Узел фланца

Лит.	Масса	Масштаб
А		1

Копировал Формат А4

Формат	Зона	Поз.	Обозначение	Наименование	Кол.	Примечание

Инв.№ подл. | Подп. и дата | Взам. инв.№ | Инв.№ дубл. | Подп. и дата

Изм.	Лист	№ докум.	Подп.	Дата

Лист

Копировал Формат А4

2С.058.ПВ.121.100СБ

Серия 3.820.2-44 Выпуск 12

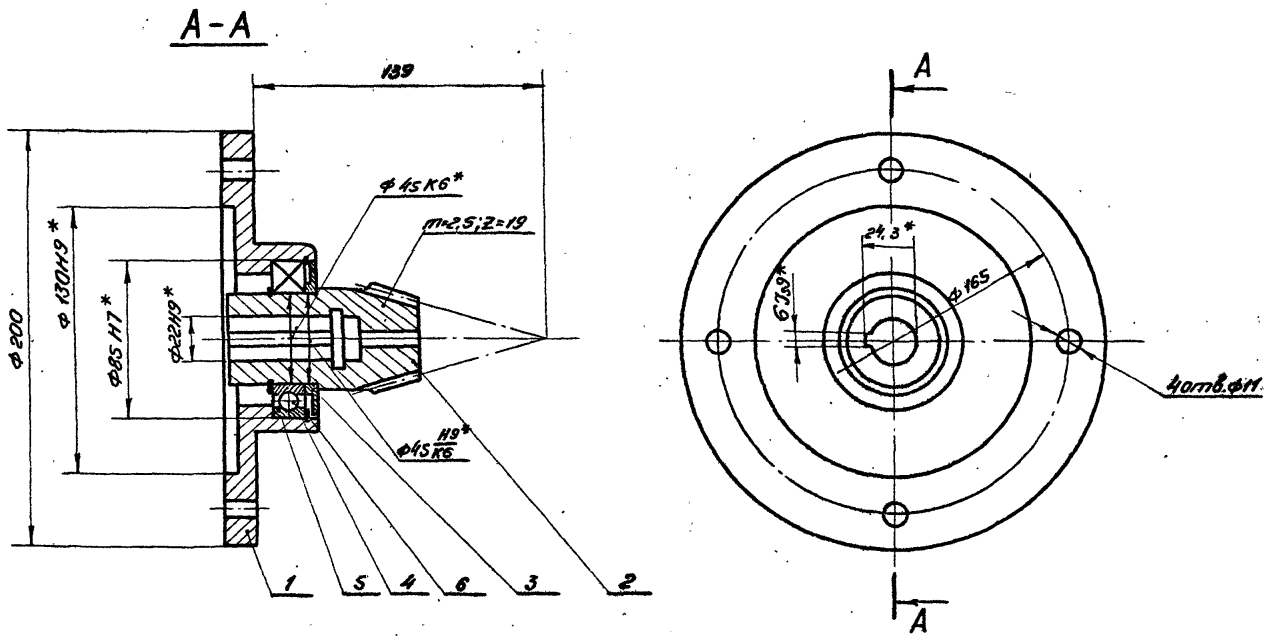

* Размеры для справок

Изм.	Лист	№ докум.	Подп.	Дата
Разраб.		Сарнугаев		4.04.83
Пров.		Искандеров		12.04.83
Т.контр.		Грош		19.04.83
ГИП		Нагаев		25.04.83
Н.контр.		Мышкин		28.04.83
Утв.		Филоненко		26.04.83

3.820.2-44
26.058.ПВ.121.100 СБ

Узел фланца
Сборочный чертеж

Лит.	Масса	Масшт.
А	4,07	1:2

Лист | Листов 1

Копировала: [illegible] формат А3

Инв.№ подл. | Подп. и дата | Взам. инв.№ | Инв.№ дубл. | Подп. и дата

Серия 3.820.2-44 Выпуск 12

Форм.	Зона	Поз.	Обозначение	Наименование	Кол.	Примечание
				Документация		
А3			26.058.ПВ.121.200 СБ	Сборочный чертеж		
				Детали		
А3		1	26.058.ПВ.121.201	Колесо зубчатое коническое	1	
А4		2	26.058.ПВ.121.202	Втулка	1	

Инв. № подл. | Подп. и дата | Взам. инв. № | Инв. № дубл. | Подп. и дата

3.820.2-44
26.058.ПВ.121.200

Изм.	Лист	№ докум.	Подп.	Дата
Разраб.		Сарнугаев	[signature]	4.04.83
Пров.		Искандеров	[signature]	12.04.83
ГНП		Нагаев	[signature]	25.04.83
Н. контр.		Мышкин	[signature]	28.04.83
Утв.		Филоненко	[signature]	26.04.83

Колесо зубчатое коническое в сборе

Лит.	Лист	Листов
А		1

Копировала: [signature] Формат А4

Форм.	Зона	Поз.	Обозначение	Наименование	Кол.	Примечание

Инв. № подл. | Подп. и дата | Взам. инв. № | Инв. № дубл. | Подп. и дата

Изм.	Лист	№ докум.	Подп.	Дата

26.058.ПВ.121.200

Лист

Формат А4

26.058.ПВ.121.200СБ

Серия 3.820.2-44 Выпуск 12

Инв.№подл. | Подп. и дата | Взам.инв.№ | Инв.№дубл. | Подп. и дата

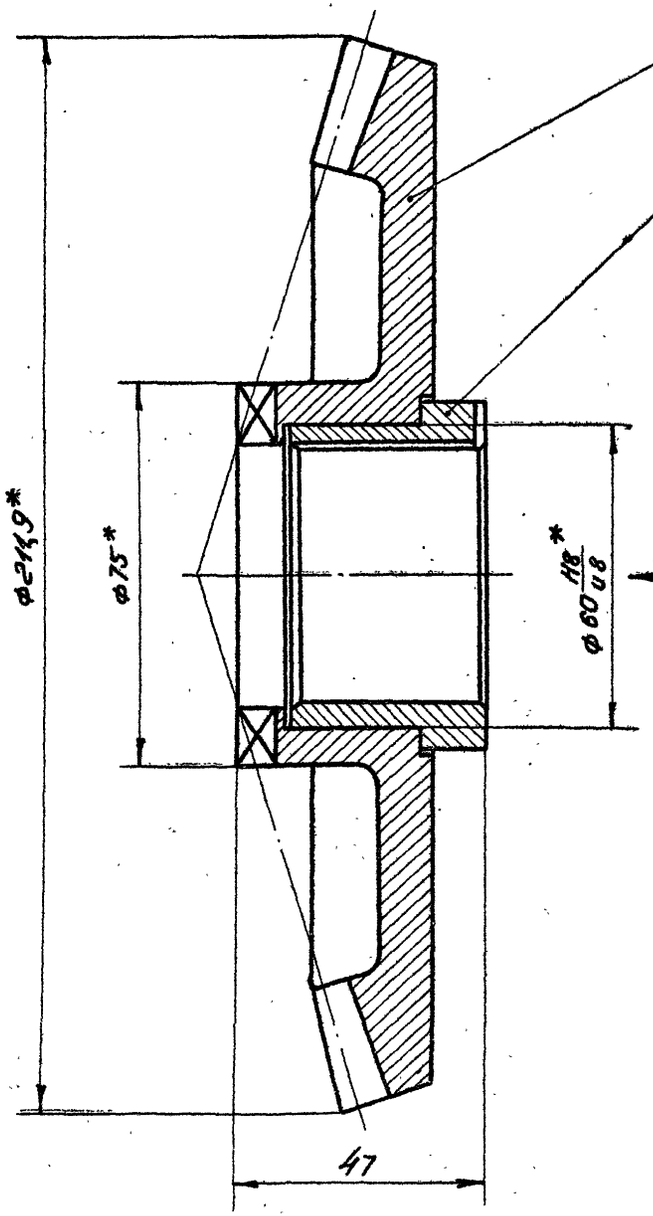

Вид А

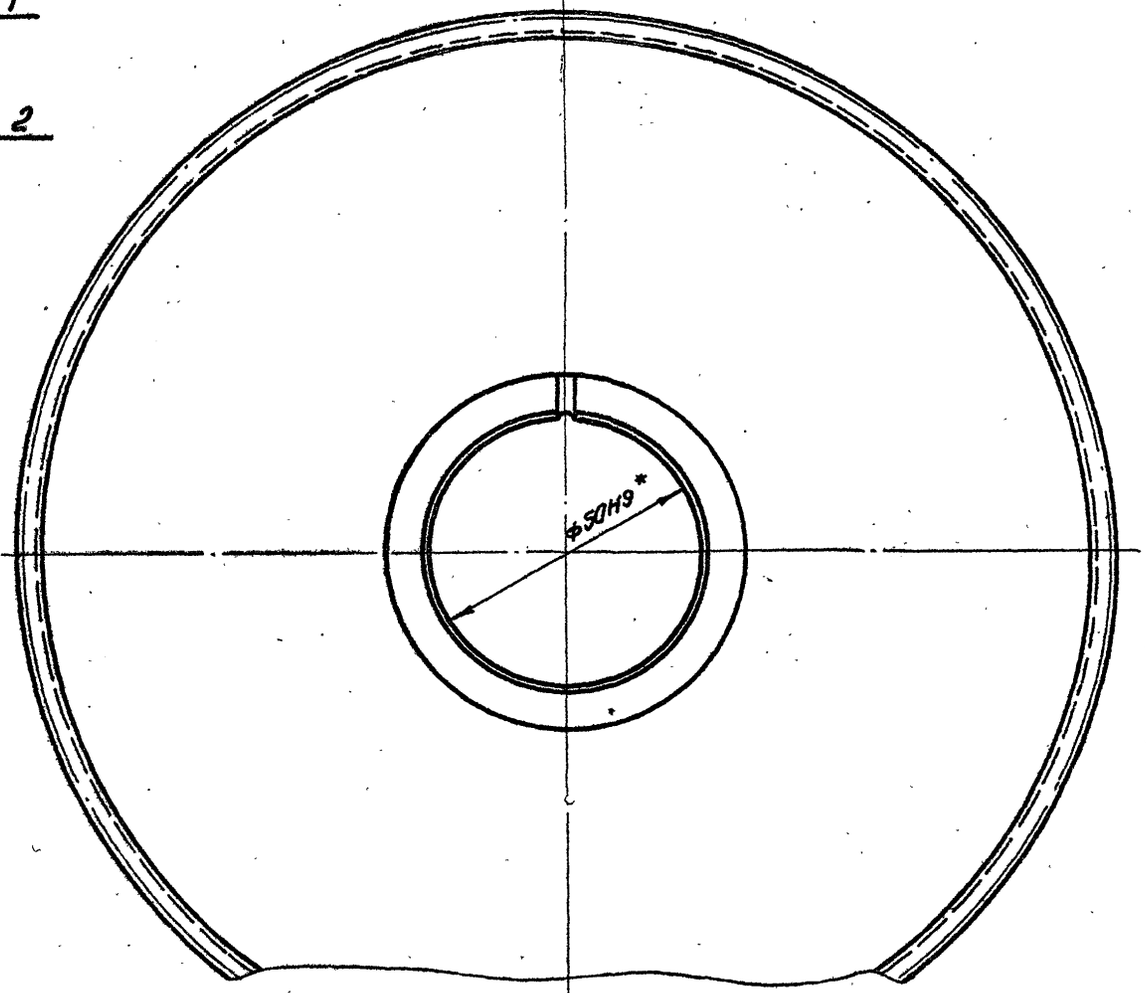

*Размеры для справок

Изм.	Лист	№ докум.	Подп.	Дата
Разраб.		Горнушев		4.04.83
Пров.		Искандеров		12.04.83
Т.контр.		Грош		19.04.83
ГИП		Нагаев		25.04.83
Н.контр.		Мышкин		28.04.83
Утв.		Филоненко		26.04.83

3.820.2-44
26.058.ПВ.121.200СБ

Колесо зубчатое коническое в сборе
Сборочный чертеж

Лит.	Масса	Масшт.
А	3.96	1:1
Лист	Листов 1	

Копировала: Формат А3

Серия 3.820.2-44 Выпуск 12

Форм.	Зона	Поз.	Обозначение	Наименование	Кол.	Примечание
				Документация		
А3			26.058.ПВ.121.300 СБ	Сборочный чертеж		
				Детали		
А4		1	26.058.ПВ.121.301	Валик	1	
А4		2	26.058.ПВ.121.302	Сухарь	2	
А4		3	26.058.ПВ.121.303	Щека	2	
				Стандартные изделия		
				Гайка М8.6.0125 ГОСТ 5918-73*	2	
				Шайба 8.01.019 ГОСТ 11371-78	2	
				Шплинт 2×22 ГОСТ 397-79	2	

Изм.	Лист	№ докум.	Подп.	Дата
Разраб.		Сарнугаев		4.04.83
Пров.		Искандеров		12.04.83
ГИП		Нагаев		19.04.83
Н.контр.		Мышкин		28.04.83
Утв.		Филоненко		26.04.83

3.820.2-44
26.058.ПВ.121.300

Вилка

Лит.	Лист	Листов
А		1

Копировало: Формат А4

Инв. № подл. | Подп. и дата | Взам. инв. № | Инв. № дубл. | Подп. и дата

26.058.ПВ.121.302

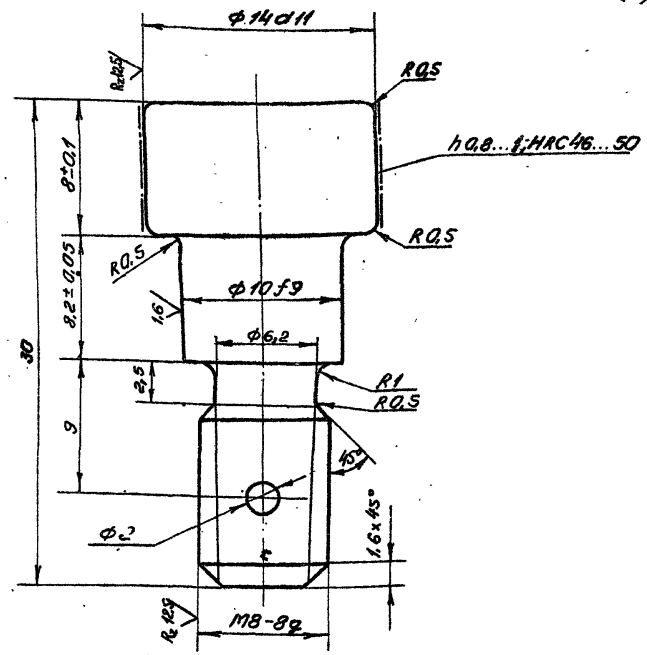

3.820.2-44
26.058.ПВ.121.302

Изм.	Лист	№ докум.	Подп.	Дата
Разраб.		Сарнугаев		4.04.83
Провер.		Искандеров		12.04.83
Т.контр.		Грош		19.04.83
ГИП		Нагаев		25.04.83
Н.контр.		Мышкин		28.04.83
Утв.		Филоненко		

Сухарь

Лит.	Масса	Масшт.
А	0,02	4:1

Лист | Листов 1

Сталь 40х ГОСТ 4543-71*

Копировала: Формат А4

Инв. № подл. | Подп. и дата | Взам. инв. № | Инв. № дубл. | Подп. и дата

26.058.ПВ.121.300СБ

Серия 3.820.2-44 Выпуск 12

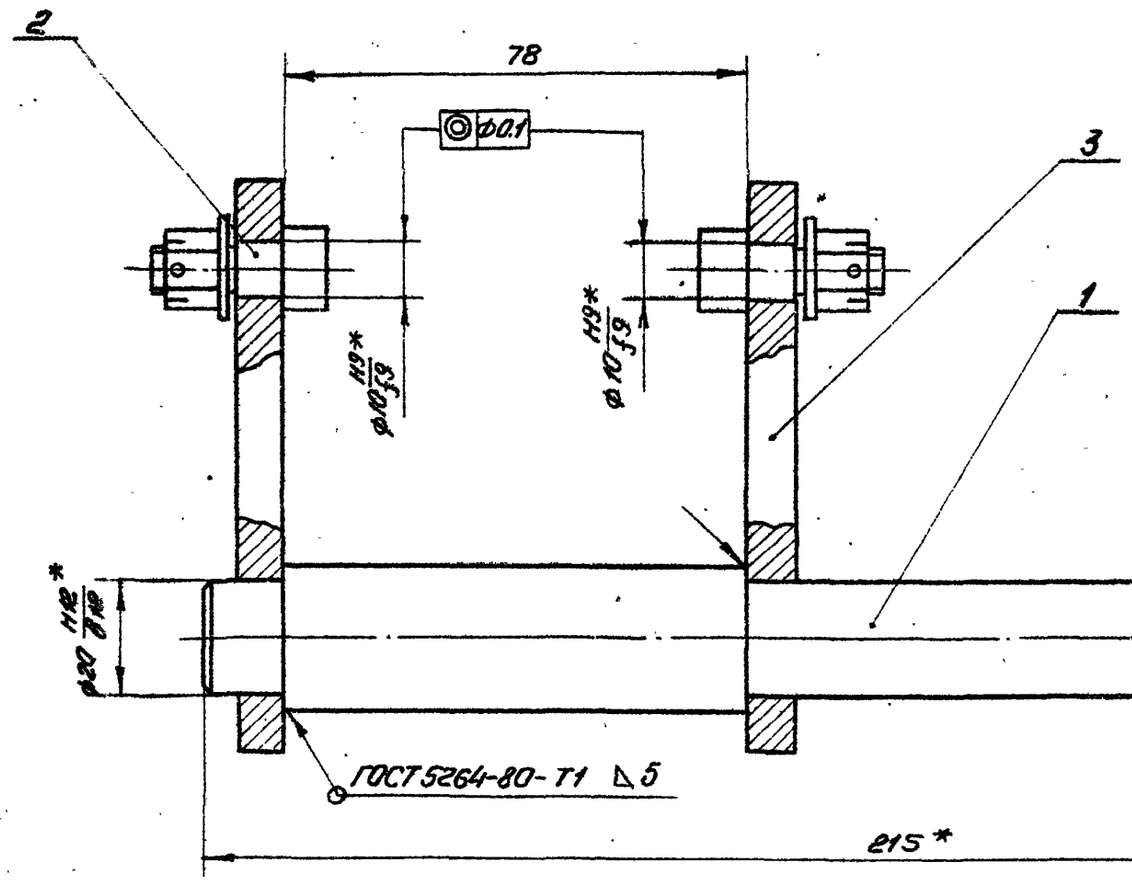

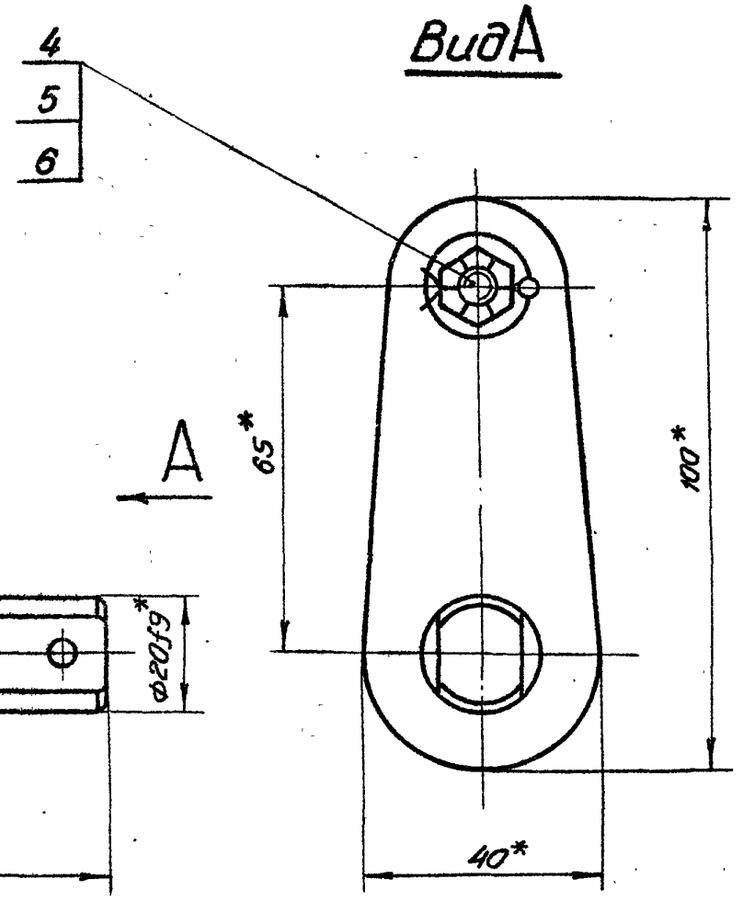

*Размеры для справок.

					3.820.2-44 26.058.ПВ.121.300СБ	
Изм.	Лист	№ докум.	Подп.	Дата		
Разраб.		Сорнугаев		4.04.83	Вилка Сборочный чертеж	Лит. А; Масса 1.08; Масшт. 1:1
Пров.		Искандеров		12.04.83		Лист; Листов 1
Т.контр.		Грош		19.04.83		
ГИП		Нагаев		25.04.83		
Н.контр.		Мышкин		28.04.83		
Утв.		Филоненко		26.04.83		

Копировала: Тимофеева Формат А3

Инв. № подл. | Подп. и дата | Взам. инв. № | Инв. № дубл. | Подп. и дата

Серия 3.820.2-44 Выпуск 12

Форм.	Зона	Поз.	Обозначение	Наименование	Кол.	Примечание
				Документация		
А3			26.058.ПВ.121.400 СБ	Сборочный чертеж		
				Детали		
А4		1	26.058.ПВ.121.401	Втулка	1	
А4		2	26.058.ПВ.121.402	Фланец	1	

Инв. № подл. | Подп. и дата | Взам. инв. № | Инв. № дубл. | Подп. и дата

Изм.	Лист	№ докум.	Подп.	Дата
Разраб.		Сарнугаев		4.04.83
Пров.		Искандеров		12.04.83
ГИП		Нагаев		25.04.83
Н. контр.		Мышкин		28.04.83
Утв.		Филоненко		28.04.83

3.820.2-44
26.058.ПВ.121.400

Втулка

Лит.	Лист	Листов
А		1

Копировал

Формат А4

Форм.	Зона	Поз.	Обозначение	Наименование	Кол.	Примечание

Изм.	Лист	№ докум.	Подп.	Дата

Лист

Формат А4

26.058.ПВ.121.400СБ

Серия 3.820.2-44 Выпуск 12

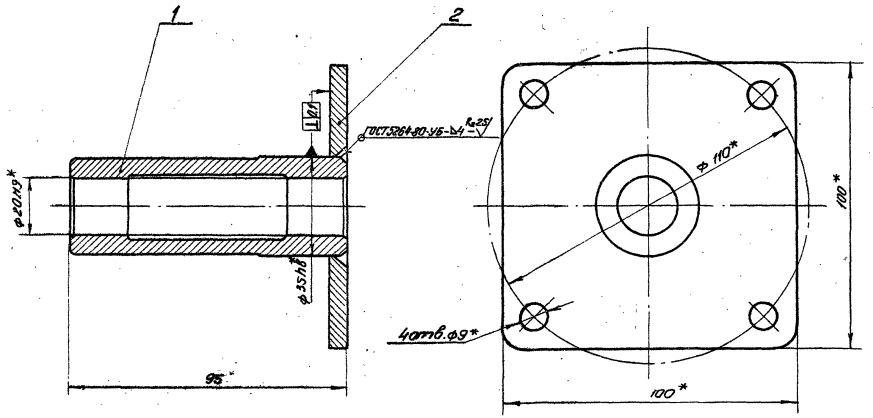

* Размеры для справок

Изм.	Лист	№ докум.	Подп.	Дата
Разраб.		Сарнучаев		4.04.83
Пров.		Искандеров		12.04.83
Т.контр.		Грош		19.04.83
ГНП		Назаев		25.04.83
Н.контр.		Мышкин		28.04.83
Утв.		Филоненко		26.04.83

3.820.2-44
26.058.ПВ.121.400СБ

Втулка
Сборочный чертеж

Лит.	Масса	Масшт.
А	0.9	1:1

Лист | Листов 1

Копировала: Формат А3

Инв.№подл. | Подп. и дата | Взам.инв.№ | Инв.№дубл. | Подп. и дата

Серия 3.820.2-44 Выпуск 12

Форм.	Зона	Поз.	Обозначение	Наименование	Кол.	Примечание
				Документация		
А3			26.058.ПВ.121.500 СБ	Сборочный чертеж		
				Детали		
А4		1	26.058.ПВ.121.501	Крышка	1	
А4		2	26.058.ПВ.121.502	Втулка	1	

Инв. № подл. | Подп. и дата | Взам. инв. № | Инв. № дубл. | Подп. и дата

Изм.	Лист	№ докум.	Подп.	Дата
Разраб.	Сарнугаев	[signature]		4.04.83
Пров.	Искандеров	[signature]		12.04.83
ГНП	Нагаев	[signature]		25.04.83
Н.контр.	Мышкин	[signature]		28.04.83
Утв.	Филоненко	[signature]		26.04.83

3.820 2-44
26.058.ПВ.121.500

Крышка

Лит.	Лист	Листов
А		1

Копировала: [signature] Формат А4

Форм.	Зона	Поз.	Обозначение	Наименование	Кол.	Примечание

Инв. № подл. | Подп. и дата | Взам. инв. № | Инв. № дубл. | Подп. и дата

Изм.	Лист	№ докум.	Подп.	Дата

Лист

Формат А4

26.058.ПВ.121.500СБ

Серия 3.820.2-44 Выпуск 12

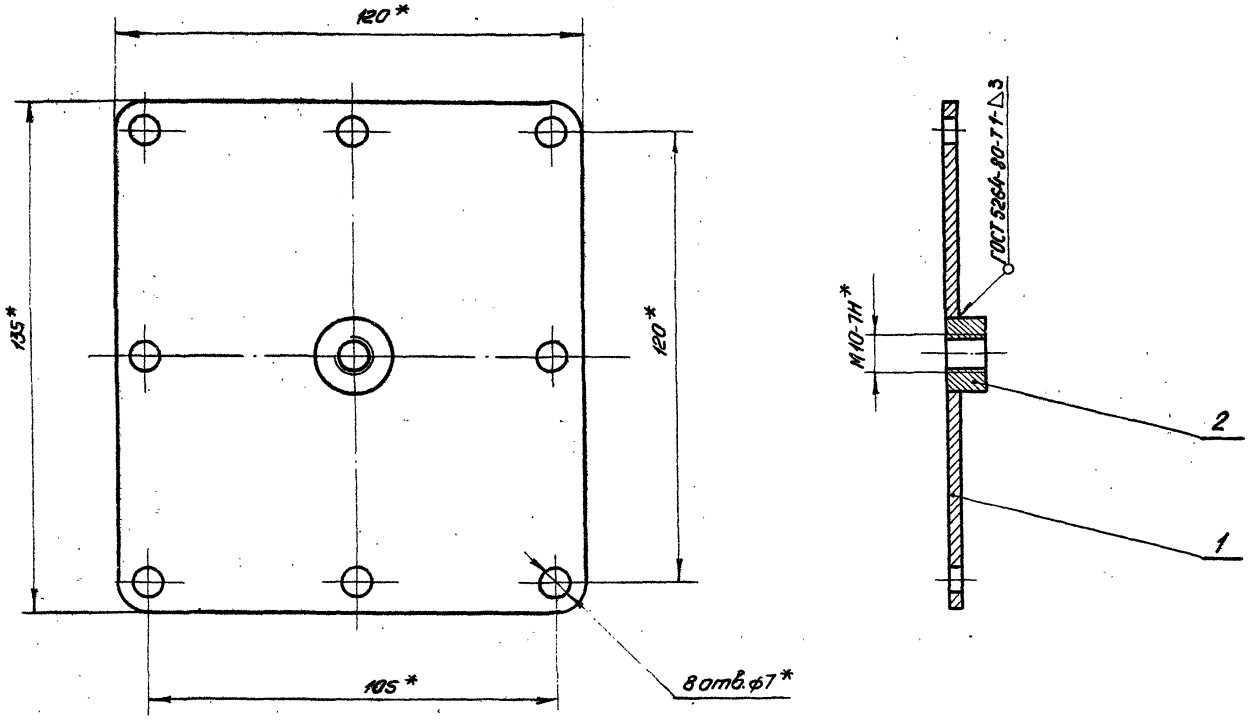

*Размеры для справок.

Изм.	Лист	№ докум.	Подп.	Дата
Разраб.		Сорнугаев		4.04.83
Пров.		Искандеров		12.04.83
Т.контр.		Грош		19.04.83
ГИП		Нагаев		25.04.83
Н.контр.		Мышкин		28.04.83
Утв.		Филоненко		26.04.83

3.820.2-44
26.058.ПВ.121.500 СБ

Крышка
Сборочный чертеж

Лит.	Масса	Масшт.
А	0.32	1:1

Лист | Листов 1

Копировала: Формат А3

Инв. № подл. | Подп. и дата | Взам. инв. № | Инв. № дубл. | Подп. и дата

Серия 3.820.2-44 Выпуск 12

Форм.	Зона	Поз.	Обозначение	Наименование	Кол.	Примечание
				Документация		
А3			26.058.ПВ.042.100СБ	Сборочный чертеж		
				Детали		
А3		1	26.058.ПВ.042.101	Вал-шестерня	1	
А4		2	26.058.ПВ.042.102	Корпус подшипника	1	
А4		3	26.058.ПВ.042.103	Втулка	1	
А4		4	26.058.ПВ.042.104	Кольцо стопорное	1	
				Стандартные изделия		
		5		Винт М10х20.6.6.0125.		
				ГОСТ 1476-75*	2	
		6		Винт ВМ4-8g х10.6.6.0125		
				ГОСТ 1491-80	2	
		7		Шпонка 12х8х45		
				ГОСТ 8790-79	1	
		8		Манжета 1-40х60-1		
				ГОСТ 8752-79	1	
		9		Масленка 12.Ц6		
				ГОСТ 19853-74	1	

Подп. и дата | Инв. № дубл. | Взам. инв. № | Подп. и дата | Инв. № подл.

Изм.	Лист	№ докум.	Подп.	Дата
Разраб.		Сорнугаев	[signature]	4.04.83
Провер.		Искандер-в	[signature]	12.04.83
ГИП		Нагаев	[signature]	25.04.83
Н.конт.		Мышкин	[signature]	28.04.83
Утв.		Фоломенко	[signature]	26.04.83

3.820.2-44
26.058.ПВ.042.100

Узел
вал-шестерни 1ВШ

Лит.	Лист	Листов
А		1

Копировала: [signature] Формат А4

Форм.	Зона	Поз.	Обозначение	Наименование	Кол.	Примечание

Подп. и дата | Инв. № дубл. | Взам. инв. № | Подп. и дата | Инв. № подл.

Изм.	Лист	№ докум.	Подп.	Дата

Лист

Формат А4

26.058.ПВ.042.000СБ

Серия 3.820.2-44 Выпуск 12

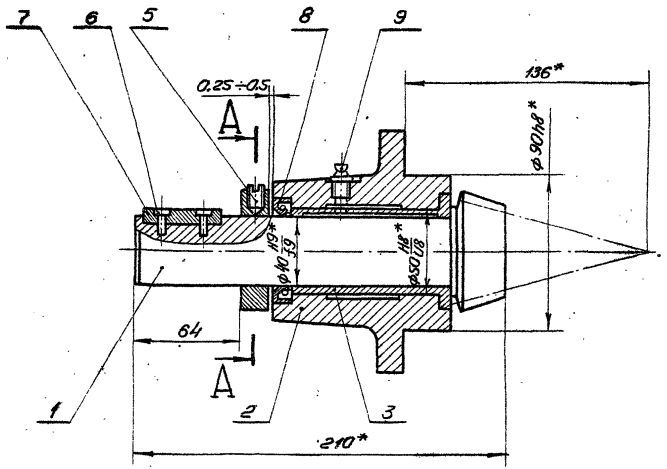

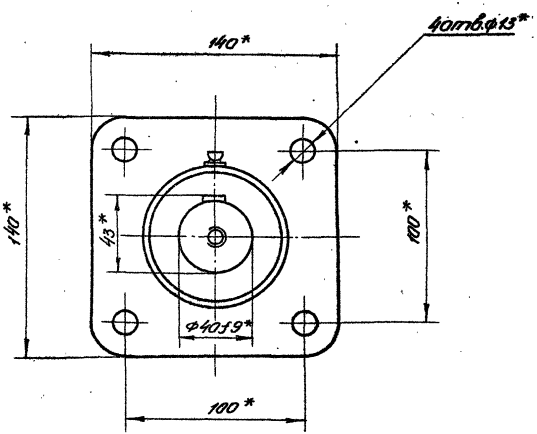

А-А

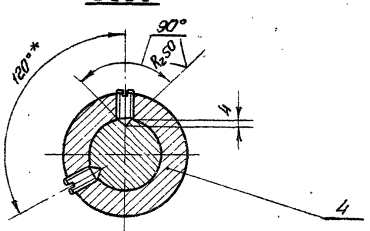

* Размеры для справок.

Изм.	Лист	№ докум.	Подп.	Дата
Разраб.		Сарнугаев	А. Сарн.	10.04.83
Пров.		Искандеров		12.04.83
Т.контр.		Грош		19.04.83
ГНП		Нагаев		25.04.83
Н.контр.		Мышкин		28.04.83
Утв.		Филоненко		26.04.83

3.820.2 - 44
26.058.ПВ.042.000СБ

Узел
Вал-шестерни 1ВШ
Сборочный чертеж

Лит.	Масса	Масшт.
А	5.5	1:2

Лист | Листов 1

Копировала: Формат А3

Инв. № подл.	Подп. и дата	Взам. инв. №	Инв. № дубл.	Подп. и дата

Серия 3.820.2-44 Выпуск 12

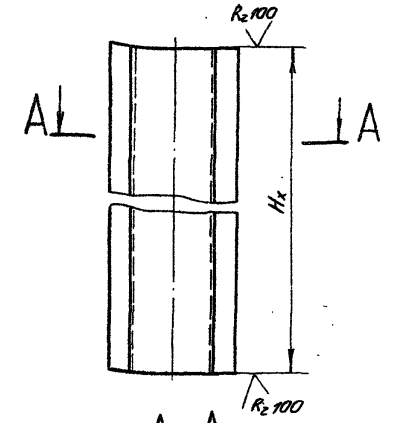

А–А

М1:2

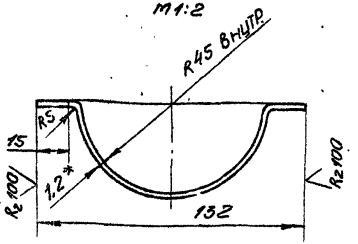

1. Длина желоба назначается в зависимости от H_x в м.
2. Масса 1 пог. м. желоба равна 1,82 кг.
3. * Размер для справок.

Изм.	Лист	№ докум.	Подп.	Дата
Разраб.		Марданов		4.04.83
Пров.		Искандеров		12.04.83
Т.контр.		Грош		15.04.83
ГИП		Нагаев		25.04.83
Н.контр.		Мышкин		28.04.83
Утв.		Филоненко		28.04.83

26.058.ПВ.055.101

Желоб

Лит.	Масса	Масштаб
А	Ст.п.2	1:4

Лист | Листов 1

Лист: Б-ПН-НО-12 ГОСТ 19903-74* / 4-IV-НВСт3пс ГОСТ 16523-70*

Копировал: Формат А4

Формат	Зона	Поз.	Обозначение	Наименование	Кол.	Примечание
				Документация		
А3			26.058.ПВ.122.000 СБ	Сборочный чертеж		
				Сборочные единицы		
А4		1	26.058.ПВ.055.100	Кожух		
				Детали		
А4		2	26.058.ПВ 122 001	Труба	1	
А4		3	26.058.ПВ.055.001	Фланец	1	
Б4		4	26.058.ПВ.055.004	Заглушка		
				Лист Б-ПН-НО-12 ГОСТ 19903-74* / 4-IV-НВСт3пс ГОСТ 16523-70*		
				ф 132	1	0,13 кг.
				Переменные данные для исполнения		
				26.058.ПВ.122.000-01		
				Сборочные единицы		
		5	26.058.ПВ.055.200	Кожух остановной	1	

Изм.	Лист	№ докум.	Подп.	Дата
Разраб.		Марданов		4.04.83
Пров.		Искандеров		12.04.83
ГИП		Нагаев		25.04.83
Н.контр.		Мышкин		28.04.83
Утв.		Филоненко		28.04.83

3.820.2-44
26.058.ПВ.122.000

Кожух винта 70

Лит.	Лист	Листов
А		1

Копировал: Формат А4

26.058.ПВ.122.000СБ

Серия 3.820.2-44 Выпуск 12

Инв.№подл. | Подп. и дата | Взам.инв.№ | Инв.№дубл. | Подп. и дата

Рис.1

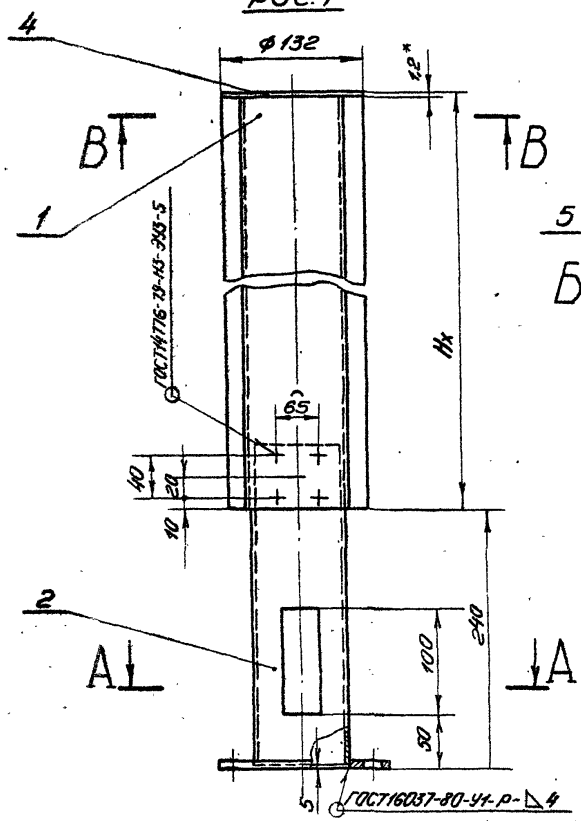

Рис.2

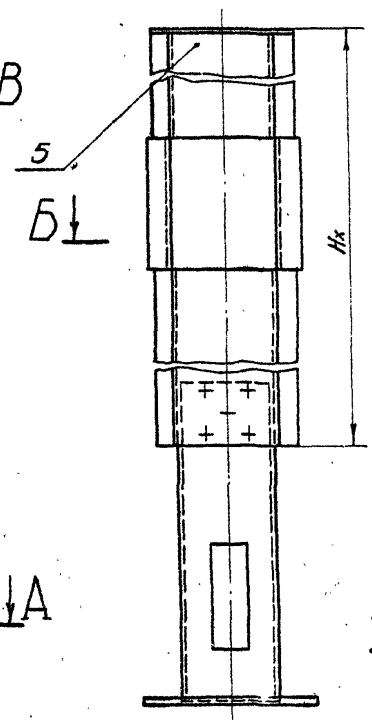

В-В
М1:2

Б-Б
М1:2

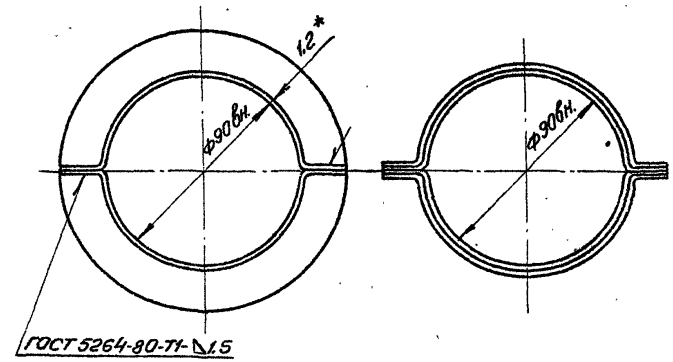

А-А

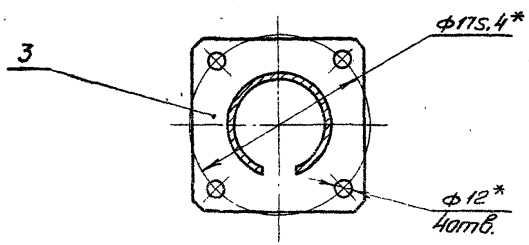

Обозначение	Рис
26.058.ПВ.122.000	1
26.058.ПВ.122.000-01	2

1. Исполнение 26.058.ПВ.122.000-01, Рис.2 применяется при Нх > 2,5м.
2. Длина кожуха назначается в зависимости от Нх в м.
3. Масса кожуха $G_к$ определяется:
   а) для исп. 26.058.ПВ.122.000 – Нх·3,64+3,53кг. где Нх в м.
   б) для исп. 26.058.ПВ.122.000-01 – Нх·3,64+3,93кг., где Нх в м.
4. *Размеры для справок.

Изм.	Лист	№докум.	Подп.	Дата
Разраб.		Сарнуевов		4.01.83
Пров.		Искандеров		19.01.83
Т.контр.		Грош		19.01.83
ГИП		Новиков		25.01.83
Н.контр.		Мышкин		28.01.83
Утв.		Филоненко		28.01.83

3.820.2-44
26.058.ПВ.122.000СБ

Кожух винта 70
Сборочный чертеж

Лит.	Масса	Масшт.
А	Ст.п.3	1:4
Лист	Листов 1	

Копировал: Формат А3

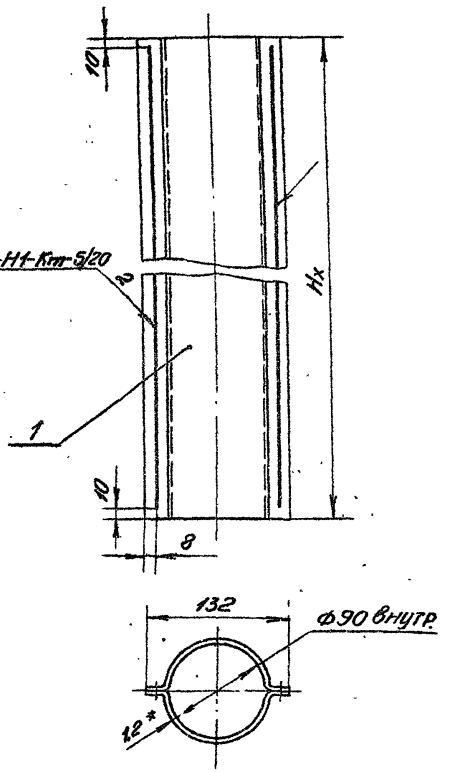

1. Длина кожуха назначается в зависимости от Нк в т.
2. Масса 1 пог. м. кожуха равна 3,64 кг.
3. * Размер для справок.

Инв.№ подл. | Подп. и дата | Взам. инв.№ | Инв.№ дубл. | Подп. и дата

Изм.	Лист	№ докум.	Подп.	Дата
Разраб.		Мардонов		10.83
Пров.		Искандеров		10.83
Т.контр.		Грош		10.83
ГИП		Неверов		10.83
Н.контр.		Мышкин		10.83
Утв.		Филоненко		10.83

3.820.2-44
26.058.ПВ.055.100 СБ

Кожух
Сборочный чертеж

Лит.	Масса	Масшт.
А	Ст.п.2	1:4
Лист	Листов 1	

Копировал: Формат А4

Форм.	Зона	Поз.	Обозначение	Наименование	Кол.	Примечание
				Документация		
А4			26.058.ПВ.055.100СБ	Сборочный чертеж		
				Детали		
А4		1	26.058.ПВ.055.101	Желоб	2	

Инв.№ подл. | Подп. и дата | Взам. инв.№ | Инв.№ дубл. | Подп. и дата

Изм.	Лист	№ докум.	Подп.	Дата
Разраб.		Мардонов		10.83
Пров.		Искандеров		10.83
Т.контр.		Неверов		10.83
Н.контр.		Мышкин		10.83
Утв.		Филоненко		10.83

3.820.2-44
26.058.ПВ.055.100

Кожух

Лит.	Лист	Листов
А1		1

Копировал: Формат А4

26.058.ПВ.055.200СБ

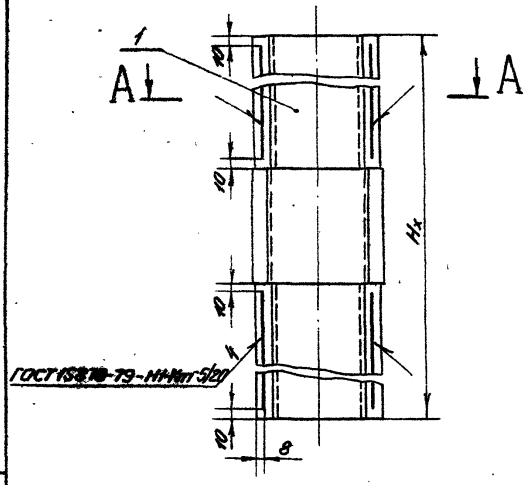

А-А

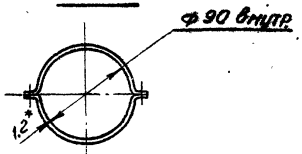

1. Кожух составной применяется при $H_к > 25$ м.
2. Длина кожуха составного назначается в зависимости от $H_к$ в м.
3. Масса кожуха составного определяется $H_к \cdot 3.64 + 0.4$ кг
4. * Размер для справок

Изм.	Лист	№ докум.	Подп.	Дата
Разраб.		Мардонов		4.04.83
Пров.		Искандеров		4.04.83
Т.контр.		Грач		4.04.83
ГИП		Нагаев		25.04.83
Н.контр.		Мыскин		28.04.83
Утв.		Филоненко		26.04.83

3.820.2-44
26.058.ПВ.055.200СБ

Кожух составной
Сборочный чертеж

Лит.	Масса	Масштаб
А	Ст.п.3	1:4

Лист | Листов 1

Копировала: Формат А4

Форм.	Зона	Поз.	Обозначение	Наименование	Кол.	Примечание
				Документация		
А4			26.058.ПВ.055.200СБ	Сборочный чертеж		
				Сборочные единицы		
А4		1	26.058.ПВ.055.210	Желоб составной	2	

Изм.	Лист	№ докум.	Подп.	Дата
Разраб.		Мардонов		4.04.83
Пров.		Искандеров		4.04.83
ГИП		Нагаев		25.04.83
Н.контр.		Мыскин		28.04.83
Утв		Филоненко		26.04.83

3.820.2-44
26.058.ПВ.055.200

Кожух составной

Лит.	Лист	Листов
А		1

Копировал: Формат А4

26.058.ПВ.055.210СБ

Серия 3.820.2-44 Выпуск 12

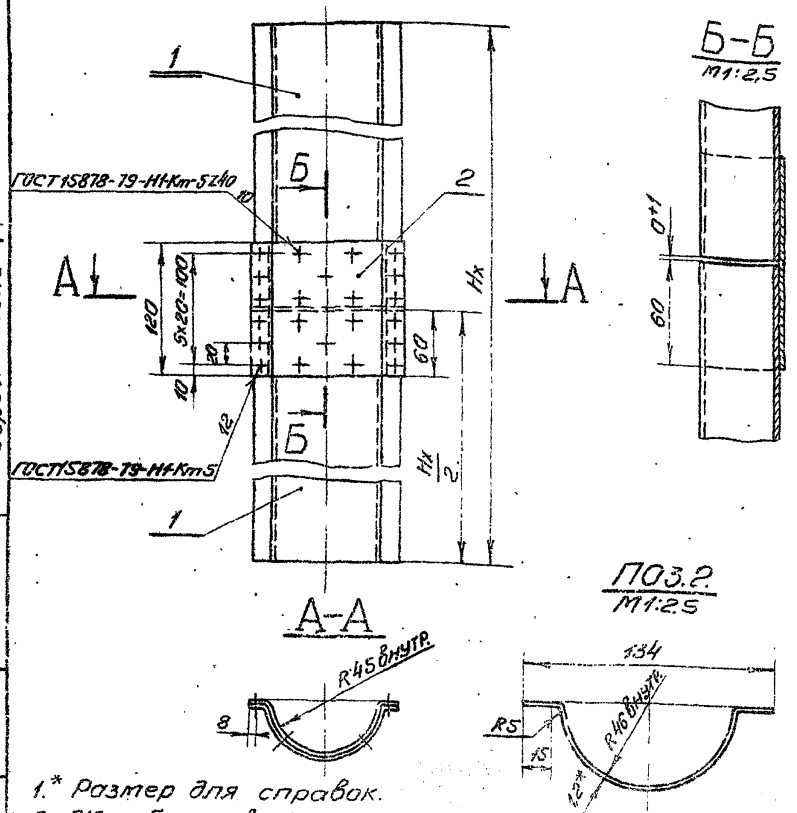

1.* Размер для справок.
2. Желоб составной применяется при $H_x > 2,5$ м.
3. Длина желоба составного назначается в зависимости от H_x в м.
4. Масса желоба составного определяется H_x 1,82+0,2 кг.

3.820.2-44
26.058.ПВ.055.210СБ

Изм.	Лист	№ докум.	Подп.	Дата
Разраб.		Марданов		40483
Пров.		Искандеров		1404 83
Т.контр.		Грош		1904 83
ГИП		Нагаев		2504 83
Н.контр.		Мышкин		2804 83
Утв.		Филоненко		2504 83

Желоб составной
Сборочный чертеж

Лит.	Масса	Масшт.
А	Ст.п.4	1:4

Лист | Листов 1

Инв. № подл. | Подп. и дата | Взам. инв. № | Инв. № дубл. | Подп. и дата

Копировала: Формат А4

Форм.	Зона	Поз.	Обозначение	Наименование	Кол.	Примечание
				Документация		
А4			26.058.ПВ.055.210СБ	Сборочный чертеж		
				Детали		
А4		1	26.058.ПВ.055.101	Желоб	2	
Б4		2	26.058.ПВ.055.211	Накладка		
				Лист Б-ПН-НО-1,2 ГОСТ19903-74* 4-IV-НВСТ3пс ГОСТ16523-70*		
				120×164	1	0,2кг.

3.820.2-44
26.058.ПВ.055.210

Изм.	Лист	№ докум.	Подп.	Дата
Разраб.		Марданов		40483
Пров.		Искандеров		40483
ГИП		Нагаев		2504 83
Н.контр.		Мышкин		2804 83
Утв.		Филоненко		2504 83

Желоб составной

Лит.	Лист	Листов
А		1

Инв. № подл. | Подп. и дата | Взам. инв. № | Инв. № дубл. | Подп. и дата

Копировала: Формат А4

Серия 3.820.2-44 Выпуск 12

Форм.	Зона	Поз.	Обозначение	Наименование	Кол.	Примечание
				Документация		
А3			26.058.ПВ.123.000 СБ	Сборочный чертеж		
				Сборочные единицы		
А4		1	26.058.ПВ.123.100	Корпус		
				Детали		
А4		2	26.058.ПВ.123.001	Диафрагма	1	
А4		3	26.058.ПВ.123.002	Трубка	1	
А4		4	26.058.ПВ.123.003	Гайка	1	
А4		5	26.058.ПВ.123.004	Гайка	1	
А4		6	26.058.ПВ.094.005	Диск регулировочный	1	
А4		7	26.058.ПВ.094.006	Гайка	1	
А4		8	26.058.ПВ.094.007	Втулка	1	
А4		9	26.058.ПВ.094.008	Втулка	1	
А4		10	26.058.ПВ.094.009	Уголок	1	
А4		11	26.058.ПВ.094.010	Хомут	1	
А4		12	26.058.ПВ.094.011	Крышка	1	
А4		13	26.058.ПВ.094.012	Винт	2	
БУ		14	26.058.ПВ.094.013	Кольцо		
				Резина-пластина 10м-м		
				ГОСТ 7338-77 ф26/ф12	1	0.007кг

Подп. и дата | Инв. № дубл. | Взам. инв. № | Подп. и дата | Инв. № подл.

Изм.	Лист	№ докум.	Подп.	Дата
Разраб.	Сорнугоев			4.04.83
Пров.	Искандеров			12.04.83
Гл. инж. проекта	Нагаев			25.04.83
Н. контр.	Мышкин			26.04.83
Утв.	Филоненко			26.04.83

3.820.2-44
26.058.ПВ.123.000

Реле грузовое
5 ГРТ

Лит.	Лист	Листов
А	1	2

Копировал: Формат А4

Форм.	Зона	Поз.	Обозначение	Наименование	Кол.	Примечание
				Стандартные изделия		
		15		Болт М6×16 6.6.0125		
				ГОСТ 7798-70*	1	
		16		Винт В1.М4-8g×30.6.6.0125		
				ГОСТ 17473-80	2	
		17		Винт В М5-8g×10.6.6.0125		
				ГОСТ 1491-80	3	
		18		Гайка М4 6. 0125		
				ГОСТ 5915-70*	2	
		19		Пружина тарельчатая		
				НС80×40×4×2 ГОСТ 3057-79	10	
		20		Шайба 4. 65Г. 0125		
				ГОСТ 6402-70*	2	
		21		Шайба 5. 65Г. 0125		
				ГОСТ 6402-70*	2	
				Прочие изделия		
		22		Микропереключат. МП2101		
				исп. 4 МРТУ 16.526.012-65	1	
				Материалы		
		23		Провод ПГВ-ХЛ 2.5		
				ТУ 1606-292-68	1.0	м.
		24		Проволока 1-0-С		
				ГОСТ 3282-74*	0.25	м

Подп. и дата | Инв. № дубл. | Взам. инв. № | Подп. и дата | Инв. № подл.

Изм.	Лист	№ докум.	Подп.	Дата

3.820.2-44
26.058.ПВ.123.000

Лист 2

Формат А4

26.058.ПВ.123.000СБ

Серия 3.820.2-44 Выпуск 12

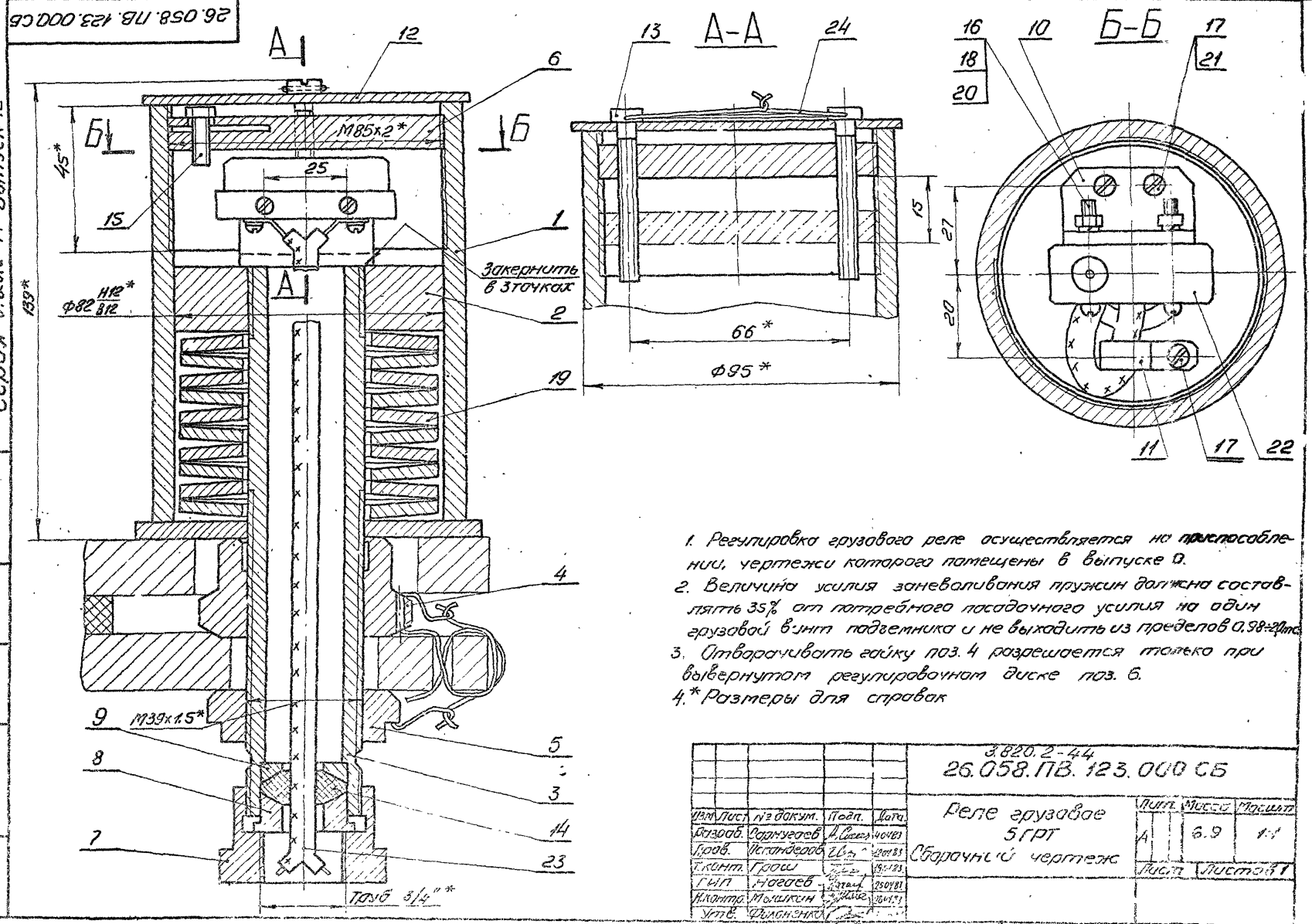

1. Регулировка грузового реле осуществляется на приспособлении, чертежи которого помещены в выпуске 0.
2. Величина усилия заневоливания пружин должна составлять 35% от потребного посадочного усилия на один грузовой винт подъемника и не выходить из пределов 0,98÷2 Дпс.
3. Отворачивать гайку поз. 4 разрешается только при вывернутом регулировочном диске поз. 6.
4.* Размеры для справок

Изм.	Лист	№ докум.	Подп.	Дата
Разраб.		Сарнугаев		4.04.83
Пров.		Искандеров		12.04.83
Т.конт.		Грош		19.04.83
Гип		Нагаев		25.04.83
Н.контр.		Мышкин		26.04.83
Утв.		Филоненко		

3.820.2-44
26.058.ПВ.123.000 СБ

Реле грузовое 5 ГРТ
Сборочный чертеж

Лит.	Масса	Масшт.
А	6.9	1:1

Лист | Листов 1

Копировала: Формат А3

Инв. № подл. | Подп. и дата | Взам. инв. № | Инв. № дубл. | Подп. и дата

Серия 3.820.2-44 Выпуск 12

26.058.ПВ.120.003

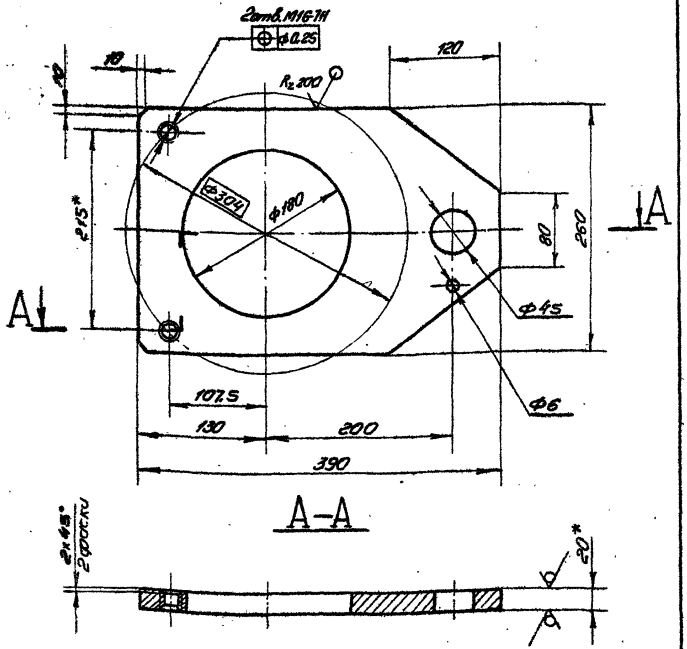

* Размеры для справок.

Изм.	Лист	№ докум.	Подп.	Дата
Разраб.	Сарнугоев			4.04.83
Пров.	Искандеров			19.04.83
Т.контр.	Гросс			19.04.83
ГИП	Нагоев			25.04.83
Н.контр.	Мышкин			28.04.83
Утв.	Филоненко			26.04.83

3.820.2-44
26.058.ПВ.120.003

Лист нижний

Лит.	Масса	Масшт.
А	11.0	1:4

Лист | Листов 1

Лист Б-ПН-НО-20ГОСТ 19903-74*
Ст3сп3 ГОСТ 14637-79

Копировал: | формат А4

Поз.	Обозначение	Наименование	Кол.	Примечание
		Документация		
А3		26.058.ПВ.123.100СБ Сборочный чертеж		
		Детали		
Б4	1	26.058.ПВ.123.101 Труба		
		Труба 95×10 ГОСТ 8732-78 / А35 ГОСТ 8731-74*		
		L = 130	1	1.6кг
Б4	2	26.058.ПВ.123.102 Лист		
		Лист Б-ПН-НО-5 ГОСТ 19903-74* / ВСт3пс5 ГОСТ 14637-79		
		105×105	1	0.38кг

Изм.	Лист	№ докум.	Подп.	Дата
Разраб.	Сарнугоев			4.04.83
Пров.	Искандеров			19.04.83
ГИП	Нагоев			25.04.83
Н.контр.	Мышкин			28.04.83
Утв.	Филоненко			26.04.83

3.820.2-44
26.058.ПВ.123.100

Корпус

Лит.	Лист	Листов
А		1

Копировал: | формат А4

Инв.№ подл. | Подп. и дата | Взам.инв.№ | Инв.№ дубл. | Подп. и дата

26.058.ПВ.123.100 СБ

Серия 3.820.2-44 Выпуск 12

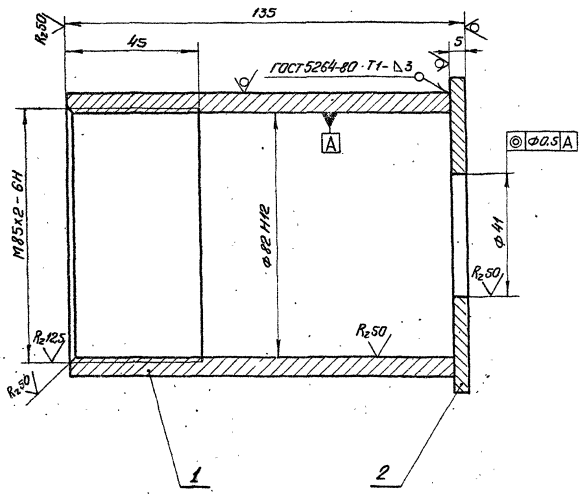

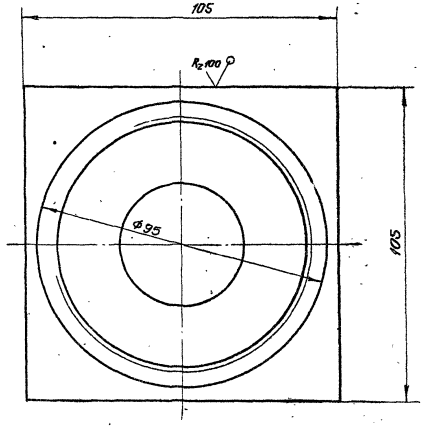

					3.820.2-44 26.058.ПВ.123.100 СБ			
Изм.	Лист	№ докум.	Подп.	Дата	Корпус Сборочный чертеж	Лит.	Масса	Масшт.
Разраб.		Сарнугаев		14.04.83		А	1.98	1:1
Пров.		Искандеров		12.04.83		Лист	Листов 1	
Т. контр.		Грош		19.04.83				
Гнп.		Нагаев		20.04.83				
Н. контр.		Мышкин		28.04.83				
Утв.		Филонов						

Копировала: Формат А3

Инв. № подл. | Подп. и дата | Взам. инв. № | Инв. № дубл. | Подп. и дата

Серия 3.820.2-44 Выпуск 12

Форм.	Зона	Поз.	Обозначение	Наименование	Кол.	Примечание
				Документация		
А3			26.058.ПВ.044.000СБ	Сборочный чертеж		
				Детали		
А4		1	26.058.ПВ.044.001	Втулка	1	
А4		2	26.058.ПВ.044.002	Полоса	1	
А4		3	26.058.ПВ.035.003	Ось	1	
А4		4	26.058.ПВ.035.004	Труба	1	
А4		5	26.058.ПВ.035.005	Кольцо	1	
А4		6	26.058.ПВ.035.006	Косынка	1	

Инв. № подл. | Подп. и дата | Взам. инв. №

Изм.	Лист	№ докум.	Подп.	Дата
Разраб.	Сарнугаев			4.04.83
Пров.	Ивандеров			19.04.83
Г.И.П.	Нагаев			19.04.83
Н.контр.	Мышкин			28.04.83
Утв.	Фоминенко			26.04.83

3.820.2-44
26.058.ПВ.044.000

Рукоятка Р4

Лит.	Лист	Листов
А		1

Копировала [подпись] Формат А4

Форм.	Зона	Поз.	Обозначение	Наименование	Кол.	Примечание

Инв. № подл. | Подп. и дата | Взам. инв. №

Изм.	Лист	№ докум.	Подп.	Дата

Лист

Формат А4

26.058.ПВ.044.000СБ

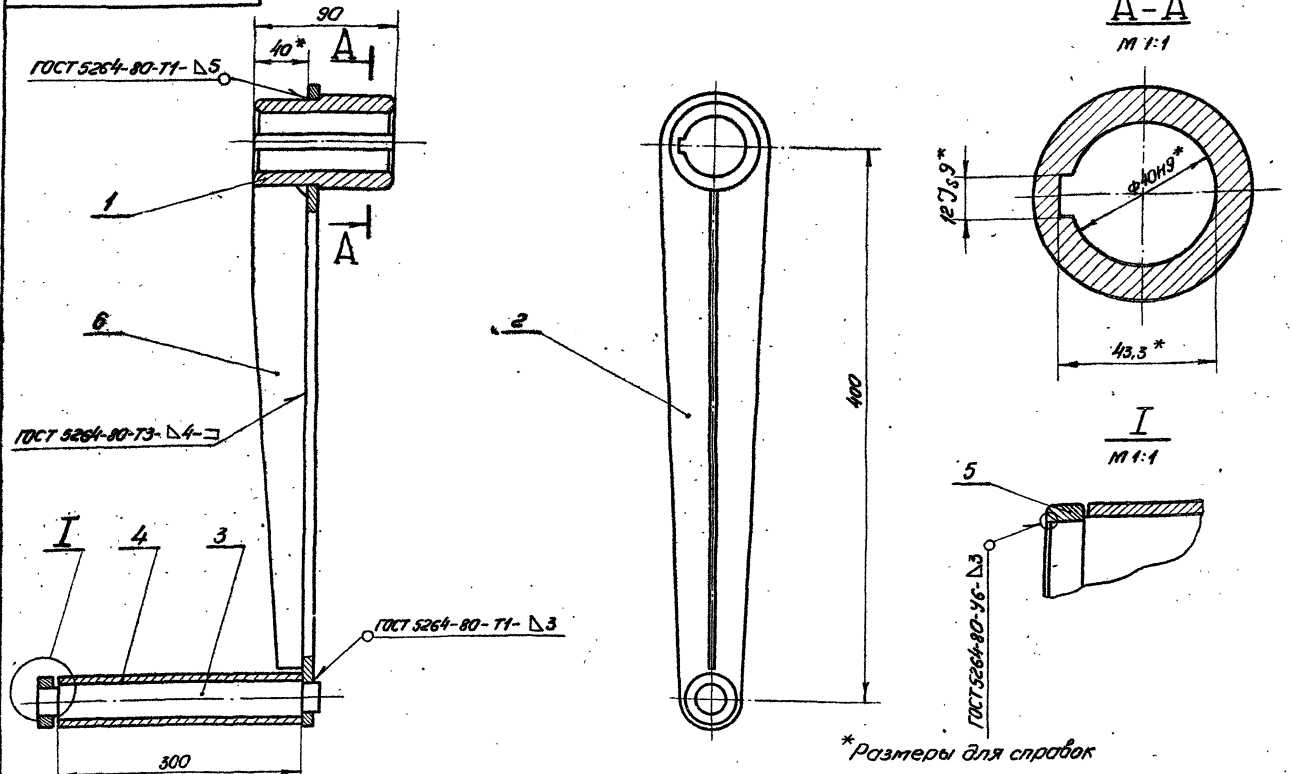

*Размеры для справок

					3.820.2-44 26.058.ПВ.044.000СБ			
Изм.	Лист	№ докум.	Подп.	Дата	Рукоятка Р4 Сборочный чертеж	Лит.	Масса	Мат.шт.
Разраб.		Сарнучаев		10.04.83		А	5,9	1:2,5
Пров.		Искандеров		19.04.83		Лист	Листов 1	
Т.контр.		Грош		29.04.83				
Гл. инж. проекта		Нагаев		25.04.83				
Н.контр.		Мышкин		28.04.83				
Утв.		Филоненко		16.04.83				

Копировала: Формат А4

Серия 3.820.2-44 Выпуск 12

Инв. № подл.	Подп. и дата	Взам. инв. №	Инв. № дубл.	Подп. и дата

Серия 3.820.2-44 Выпуск 12

Форм.	Зона	Поз.	Обозначение	Наименование	Кол.	Примечание
				Документация		
А3			26.058.ПВ.051.000СБ	Сборочный чертеж		
				Сборочные единицы		
А4		1	26.058.ПВ.051.100	Узел грузовой гайки	1	
				Детали		
А3		2	26.058.ПВ.051.001	Корпус	1	
А4		3	26.058.ПВ.051.002	Крышка корпуса	1	
А4		4	26.058.ПВ.051.003	Кольцо регулировочное	8	наиб. кол.
А4		5	26.058.ПВ.031.004	Пробка	1	
А4		6	26.058.ПВ.031.005	Прокладка	1	
				Стандартные изделия		
		7		Болт М16х60.66.0125		
				ГОСТ 7798-70*	4	
		8		Гайка М12.6.0125		
				ГОСТ 5915-70*	4	
		9		Гайка М16.6.0125		
				ГОСТ 5915-70*	4	
		10		Шайба 12.65Г.0125		
				ГОСТ 6402-70*	4	

Подп. и дата | Инв. № дубл. | Взам. инв. № | Подп. и дата | Инв. № подл.

Изм.	Лист	№ докум.	Подп.	Дата
Разраб.		Сафнугаев		10.04.83
Пров.		Александров		12.04.83
Гл. инж.		Нигаев		05.04.83
Н. контр.		Мышкин		28.04.83
Утв.		Филоненко		20.04.83

3.820.2-44
26.058.ПВ.051.000

Узел грузовой части

Лит.	Лист	Листов
А	1	2

Копировала: Формат А4

Форм.	Зона	Поз.	Обозначение	Наименование	Кол.	Примечание
		11		Шайба 16.65Г.0125		
				ГОСТ 6402-70*	4	
		12		Шпилька М12-8g×35.66.0125		
				ГОСТ 22034-76*	4	
		13		Подшипник 8120		
				ГОСТ 6874-75	2	
		14		Манжета 1-100×125-1		
				ГОСТ 8752-79	1	

Подп. и дата | Инв. № дубл. | Взам. инв. № | Подп. и дата | Инв. № подл.

Изм.	Лист	№ докум.	Подп.	Дата

3.820.2-44
26.058.ПВ.051.000

Лист 2

Формат А4

26.058.ПВ.051.000СБ

Серия 3.820.2-44 Выпуск 12

Инв.№подл. | Подп. и дата | Взам.инв.№ | Инв.№дубл. | Подп. и дата

Б–Б

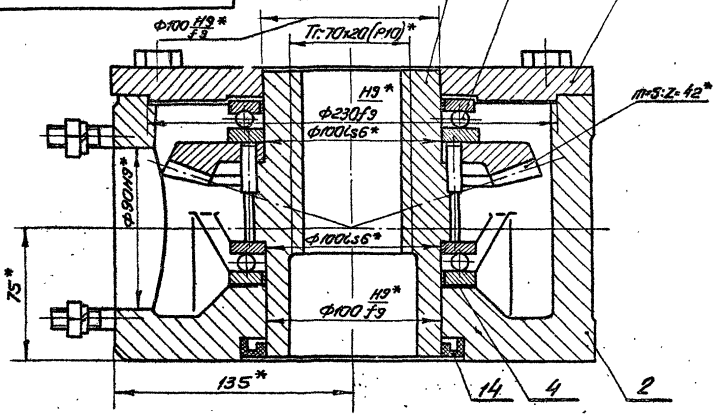

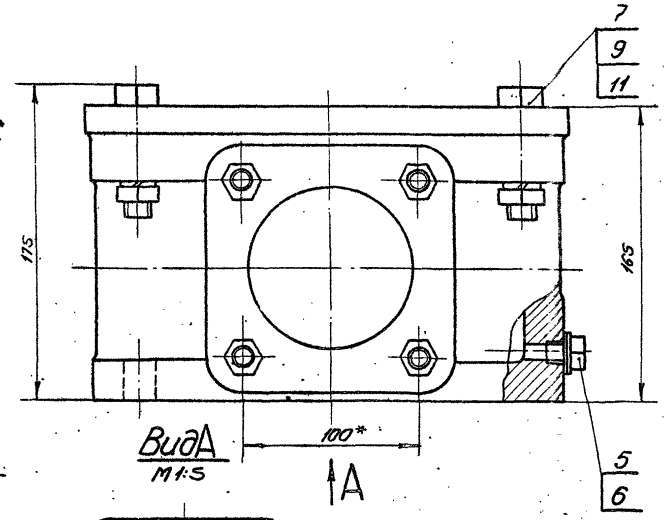

Вид А
М1:5

А

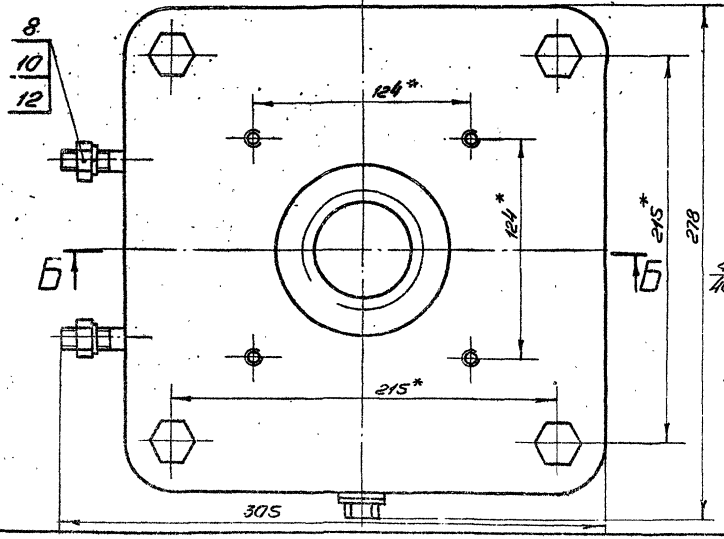

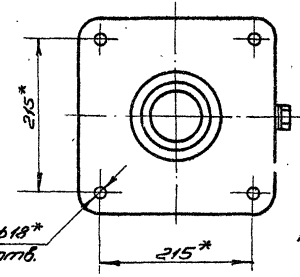

1.* Размеры для справок.
2. Остальные технические требования по общим ТУ на изготовление подвесника.

Изм.	Лист	№ докум.	Подп.	Дата
Разраб.	Сергеев			10.07.85
Пров.	Искандеров			10.07.85
Т.контр.	Грош			10.07.85
Г.НП	Исаев			20.07.85
Н.контр.	Мышкин			20.07.85
Утв.	Филиченко			20.07.85

3.820.2-44
26.058.ПВ.051.000СБ

Узел грузовой части
Сборочный чертеж

Лит.	Масса	Масштаб
А	44,9	1:2

Лист | Листов 1

Формат А3

Серия 3.820.2-44 Выпуск 12

Форм.	Зона	Поз.	Обозначение	Наименование	Кол.	Примечание
				Документация		
А3			26.058.ПВ.051.100.СБ	Сборочный чертеж		
				Детали		
А4		1	26.058.ПВ.051.101	Гайка грузовая	1	
А3		2	26.058.ПВ.042.201	Колесо зубчатое коническое.	1	
				Стандартные изделия		
		3		Штифт 8т6х25 ГОСТ 3128-70*	6	

Подп. и дата | Инв. № дубл. | Взам. инв. № | Подп. и дата | Инв. № подл.

Изм.	Лист	№ докум.	Подп.	Дата
Разраб.		Сарнугаев		4.04.83
Пров.		Искандеров		12.04.83
ГИП		Нагаев		25.04.83
Н.контр.		Мышкин		28.04.83
Утв.		Фиженко		26.04.83

3.820.2-44
26.058.ПВ.051.100

Узел грузовой гайки

Лит.	Лист	Листов
А		1

Копировала: Формат А4

26.058.ПВ.051.101

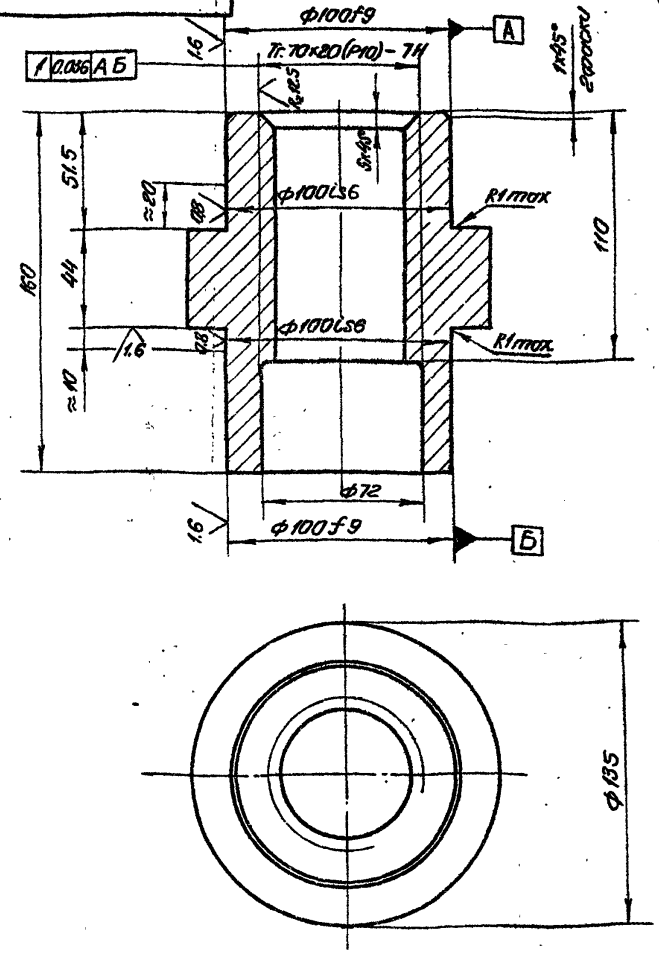

Подп. и дата | Инв. № дубл. | Взам. инв. № | Подп. и дата | Инв. № подл.

3.820.2-44
26.058.ПВ.051.101

Изм.	Лист	№ докум.	Подп.	Дата
Разраб.		Сарнугаев		4.04.83
Провер.		Искандеров		12.04.83
Т.контр.		Грош		19.04.83
ГИП		Нагаев		25.04.83
Н.контр.		Мышкин		28.04.83
Утв.		Фиженко		26.04.83

Гайка грузовая

Лит.	Масса	Масшт.
А	6.5	1:2

Лист | Листов 1

Отливка с 4 ГОСТ 1412-79*

Копировала: Формат А4

26.058.ПВ.051.100СБ

Серия 3.820.2-44 Выпуск 12

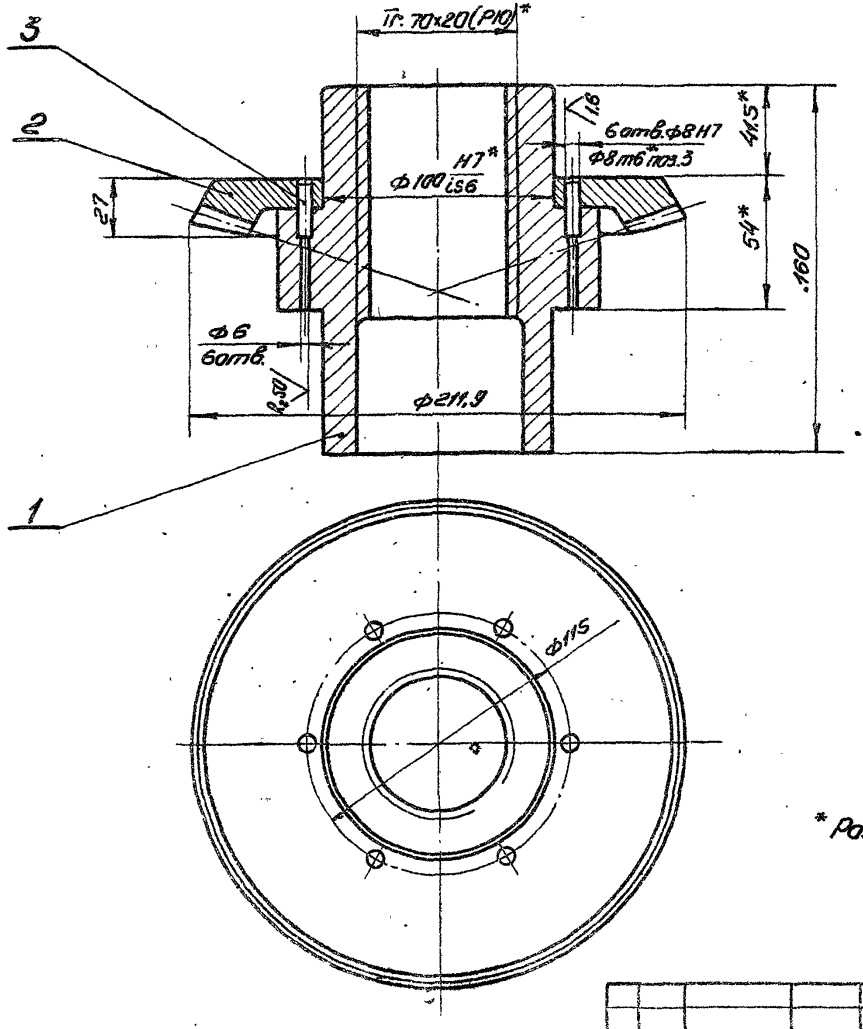

* Размеры для справок

					3.820.2-44 26.058.ПВ.051.100 СБ			
Изм.	Лист	№ докум.	Подп.	Дата	Узел грузовой гайки	Лит.	Масса	Масшт.
Разраб.		Сарнугаев		14.04.83		А	9,25	1:2
Пров.		Искандеров		18.04.83		Лист	Листов 1	
Т.контр.		Грош		19.04.83				
Г.ИП		Магаев		25.04.83				
Н.контр.		Мыкалин		28.04.83				
Утв.		Филоненко		28.04.83				

Копировала [illegible] Формат А3

Инв. № подл. | Подп. и дата | Взам. инв. № | Инв. № дубл. | Подп. и дата

26.058.ПВ.031.004

Серия 3.820.2-44 Выпуск 12

$R_z 50$ (▽)

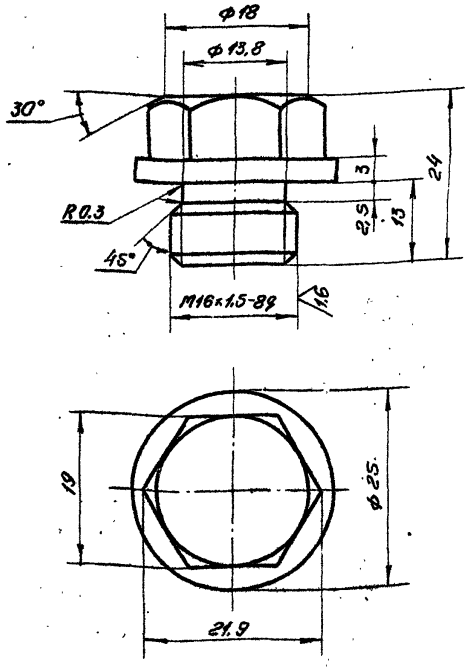

Изм.	Лист	№ докум.	Подп.	Дата
Разраб.	Сарнизов			4.04.83
Пров.	Искандеров			18.04.83
Т.контр.	Грош			19.04.83
ГИП	Нагаев			19.04.83
Н.контр.	Мышкин			19.04.83
Утв.	Филоненко			20.04.83

3.820.2-44
26.058.ПВ.031.004

Пробка

Лит.	Масса	Масшт.
А	0,045	2:1
Лист	Листов 1	

Круг 26-В-ГОСТ 2590-71*
Вст3пс5-1-ГОСТ 535-79

Копировал: Формат А4

Инв. № подл. | Подп. и дата | Взам. инв. № | Инв. № дубл. | Подп. и дата

Перепечатка с оригинала разрешена

26.058.ПВ.031.005

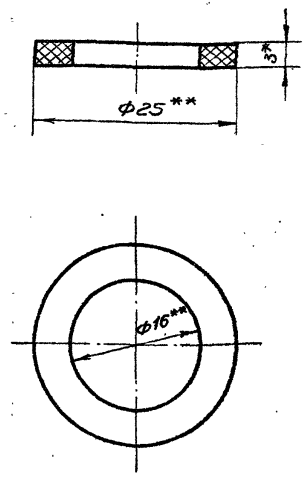

1. * Размер для справок
2. ** Размеры обеспеч. инстр.

Изм.	Лист	№ докум.	Подп.	Дата
Разраб.	Сарнизов			4.04.83
Пров.	Искандеров			18.04.83
Т.контр.	Грош			19.04.83
ГИП	Нагаев			25.04.83
Н.контр.	Мышкин			26.04.83
Утв.	Филоненко			26.04.83

3.820.2-44
26.058.ПВ.031.005

Прокладка

Лит.	Масса	Масшт.
А	0,002	2:1
Лист	Листов 1	

Паронит ПМБ-3 ГОСТ 481-80

Копировал: Формат А4

Серия 3.820.2-44 Выпуск 12

26.058.ПВ.035.003

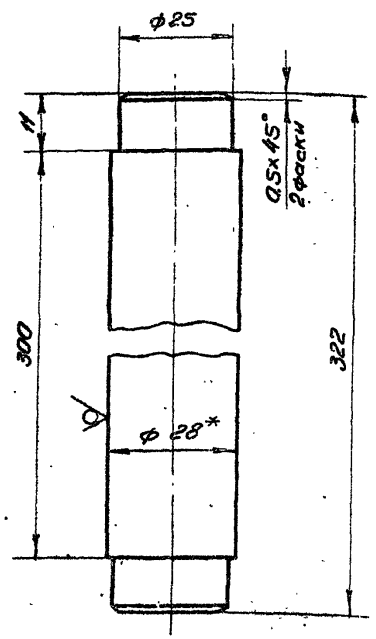

*Размер для справок.

3.820.2-44

26.058.ПВ.035.003

Изм.	Лист	№ докум.	Подп.	Дата	Ось	Лит.	Масса	Масшт.
Разраб.		Сарнугаев		4.04.83		А	1,5	1:1
Пров.		Искандеров		12.04.83		Лист	Листов 1	
Т.контр.		Грош		19.04.83				
ГИП		Нагаев		25.04.83	Круг 28-В ГОСТ 2590-71			
Н.контр.		Мышкин		28.04.83	Б.Ст3пс5-1-II ГОСТ 535-79			
Утв.		Филоненко		26.04.83				

Копировала: Формат А4

Инв. № подл. | Подп. и дата | Взам. инв. № | Инв. № дубл. | Подп. и дата

26.058.ПВ.035.004

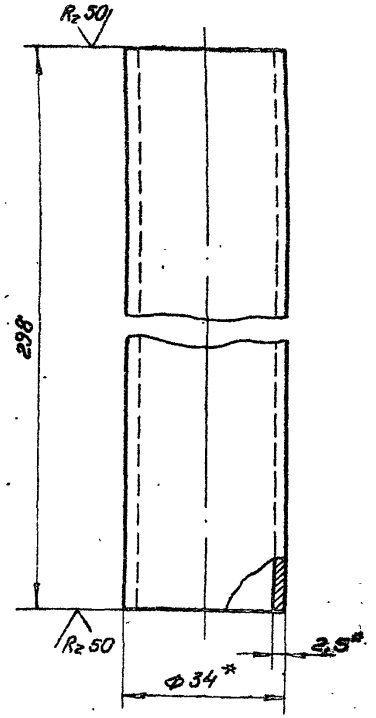

*Размер для справок

3.820.2-44

26.058.ПВ.035.004

Изм.	Лист	№ докум.	Подп.	Дата	Труба	Лит.	Масса	Масшт.
Разраб.		Сарнугаев		4.04.83		А	0,78	1:1
Пров.		Искандеров		12.04.83		Лист	Листов 1	
Т.контр.		Грош		19.04.83				
ГИП		Нагаев		25.04.83	Труба 34x2,5 ГОСТ 8734-75			
Н.контр.		Мышкин		28.04.83	Е20 ГОСТ 8733-74*			
Утв.		Филоненко		26.04.83				

Копировала: Формат А4

Инв. № подл. | Подп. и дата | Взам. инв. № | Инв. № дубл. | Подп. и дата

26.058.ПВ.035.005

Серия 3.820.2-44 Выпуск 12

$R_z 50$ (V)

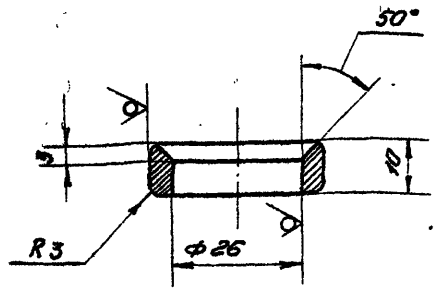

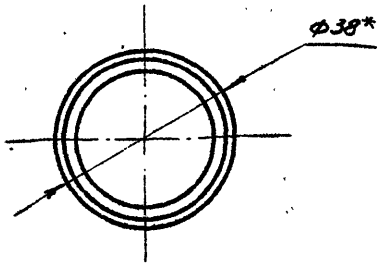

* Размер для справок

Инв.№подл. | Подп. и дата | Взам.инв.№ | Инв.№дубл. | Подп. и дата

Изм.	Лист	№ докум.	Подп.	Дата
Разраб.	Сорокучаев			4.04.83
Пров.	Ускондеров			12.04.83
Т.контр.	Грош			19.04.83
ГИП	Мозгов			20.04.83
Н.контр.	Мышкин			20.04.83
Утв.	Пивоненко			20.04.83

3.820.2-44

26.058.ПВ.035.005

Кольцо

Лит.	Масса	Масшт.
А	0.05	1:1
Лист	Листов 1	

Трубы 38×6 ГОСТ 8734-75*
Б20 ГОСТ 8733-74*

Копировал: Формат А4

26.058.ПВ.035.006

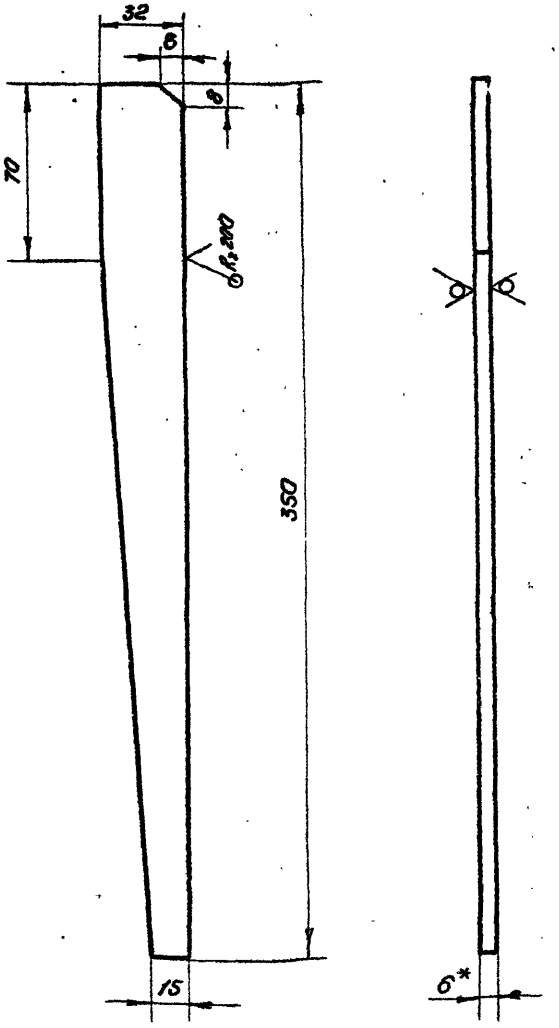

*Размер для справок

Инв.№подл. | Подп. и дата | Взам.инв.№ | Инв.№дубл. | Подп. и дата

Изм.	Лист	№ докум.	Подп.	Дата
Разраб.	Сорокучаев			4.04.83
Пров.	Ускондеров			12.04.83
Т.контр.	Грош			19.04.83
ГИП	Мозгов			20.04.83
Н.контр.	Мышкин			20.04.83
Утв.	Пивоненко			20.04.83

3.820.2-44

26.058.ПВ.035.006

Косынка

Лит.	Масса	Масшт.
А	0.36	1:2
Лист	Листов 1	

Полоса Б-6×32 ГОСТ 103-76
Вст3пс5-1 ГОСТ 535-79

Копировал: Формат А4

Серия 3.820.2-44 Выпуск 12

26.058.ПВ.050.003

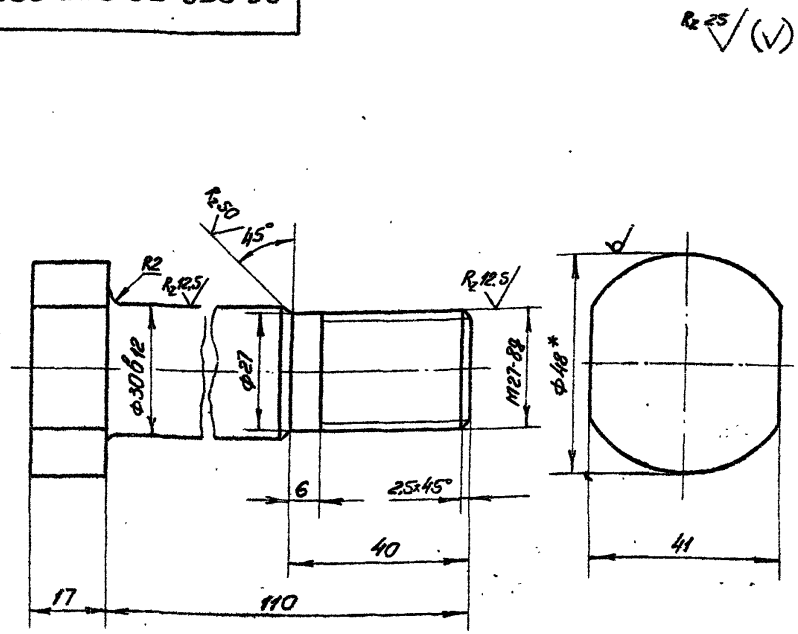

*Размер для справок

3.820.2-44

Изм.	Лист	№ докум.	Подп.	Дата	26.058.ПВ.050.003	Лит.	Масса	Масшт.
Разраб.		Сорнугаев		4.04.83	Болт	А	0.9	1:1
Пров.		Искандеров		12.04.83		Лист	Листов 1	
Т.Контр.		Грош		19.04.83				
Гл. инж. проекта		Нагаев		25.04.83	Круг 48-В-ГОСТ 2590-71* / БСТ 5сп-1-II ГОСТ 535-79			
Н.Контр.		Мышкин		28.04.83				
Утв.		Филоненко		26.04.83				

Формат А4

Инв. № подл. | Подп. и дата | Взам. инв. № | Инв. № дубл. | Подп. и дата

26.058.ПВ.042.012

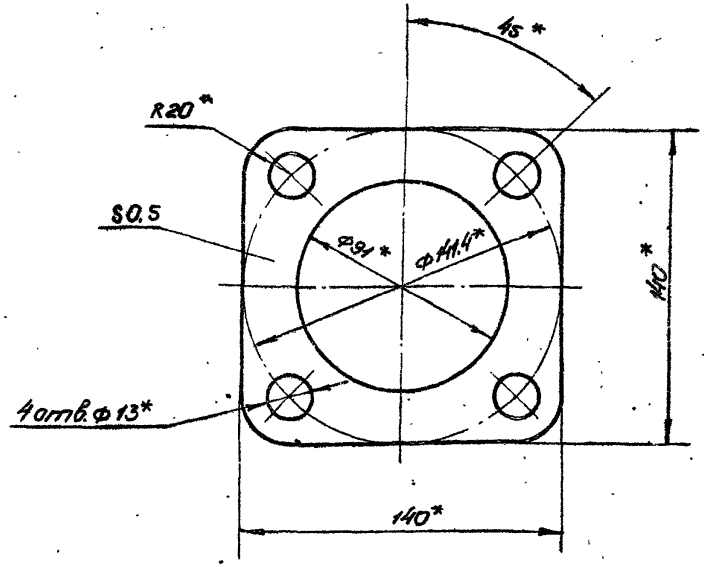

*Размеры обеспечить инструментом.

3.820.2-44

Изм.	Лист	№ докум.	Подп.	Дата	26.058.ПВ.042.012	Лит.	Масса	Масшт.
Разраб.		Сорнугаев		4.04.83	Прокладка	А	0.004	1:2
Пров.		Искандеров		12.04.83		Лист	Листов 1	
Т.Контр.		Грош		19.04.83				
Гл. инж. проекта		Нагаев		25.04.83	Картон прокладочный марки ГОСТ 9347-74*			
Н.Контр.		Мышкин		28.04.83				
Утв.		Филоненко						

Копировала:

Формат А4

Инв. № подл. | Подп. и дата | Взам. инв. № | Инв. № дубл. | Подп. и дата

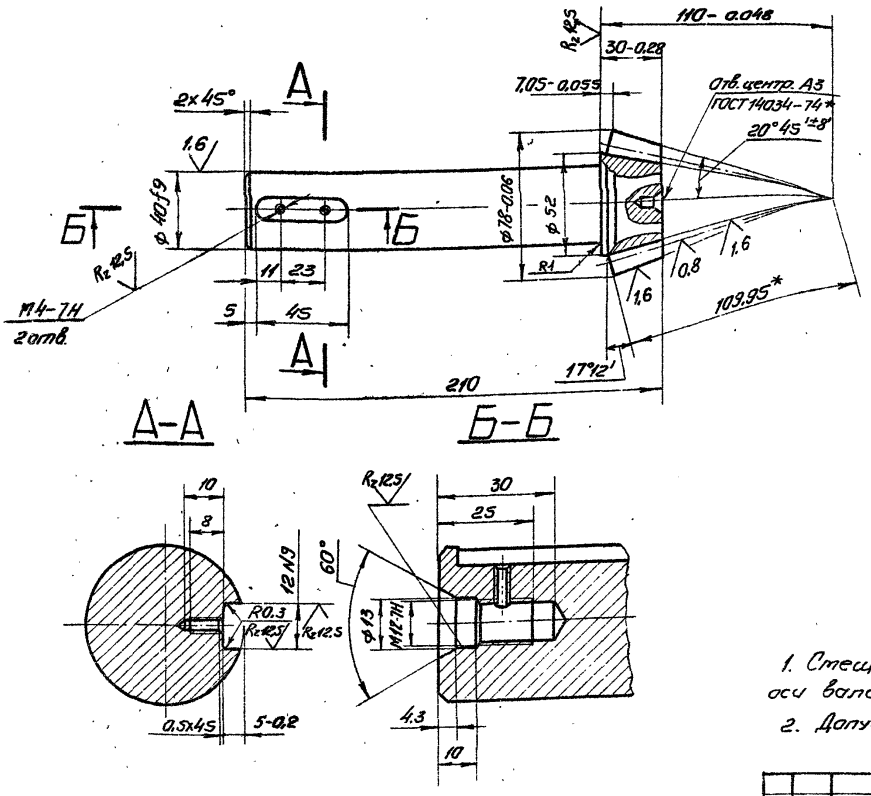

Модуль	m_e	5
Число зубьев	z	13
Тип зуба	—	прямой
Исходный контур	—	ГОСТ 13754-81
Коэффициент смещения	x_e	0.362
Коэффициент изменения толщины зуба	x_τ	0.036
Угол делительного конуса	δ	17° 12′
Степень точности	—	8-В СТ СЭВ 186-75
Толщина зуба по хорде	$\bar{s}$	$8.095^{-0.092}_{-0.216}$
Высота до хорды	$\bar{h}_a$	5.33
Межосевой угол передачи	Σ	90°
Средний окружной модуль	m_m	4.431
Внешнее конусное расстояние	R_e	109.95
Среднее конусное расстояние	R	97.415
Средний делительный диаметр	d	57.608
Угол конуса впадин	δ_f	15° 01′
Внешняя высота зуба	h_e	11
Обозначение чертежа сопряженного колеса		26.058.ПВ.121.201

1. Смещение и перекос шпоночного паза относительно оси вала не более допуска на ширину шпоночного паза.
2. Допускается замена данных для контроля.

3.* Размер для справок.
4. Остальные технические требования по общим ТУ на изготовление подъемника.

			3.820.2-44	
			26.058.ПВ.042.101	
Изм.	Лист	№ докум.	Подп.	Дата
Разраб.	Сорокодев			4.07.83
Пров.	Искандеров			12.07.83
Т.контр.	Грош			19.07.83
ГИП	Наседев			25.07.83
Н.контр.	Мышкин			28.07.83
Утв.	Филиппенко			26.07.83

Вал-шестерня

Лит.	Масса	Масшт.
А	2.1	1:2
Лист	Листов 1	

Сталь 40х ГОСТ 4543-71*

Копировал: Формат А3

Инв.№ подл. | Подп. и дата | Взам.инв.№ | Инв.№ дубл. | Подп. и дата

Серия 3.820.2-44 Выпуск 12

26.058.ПВ.042.102

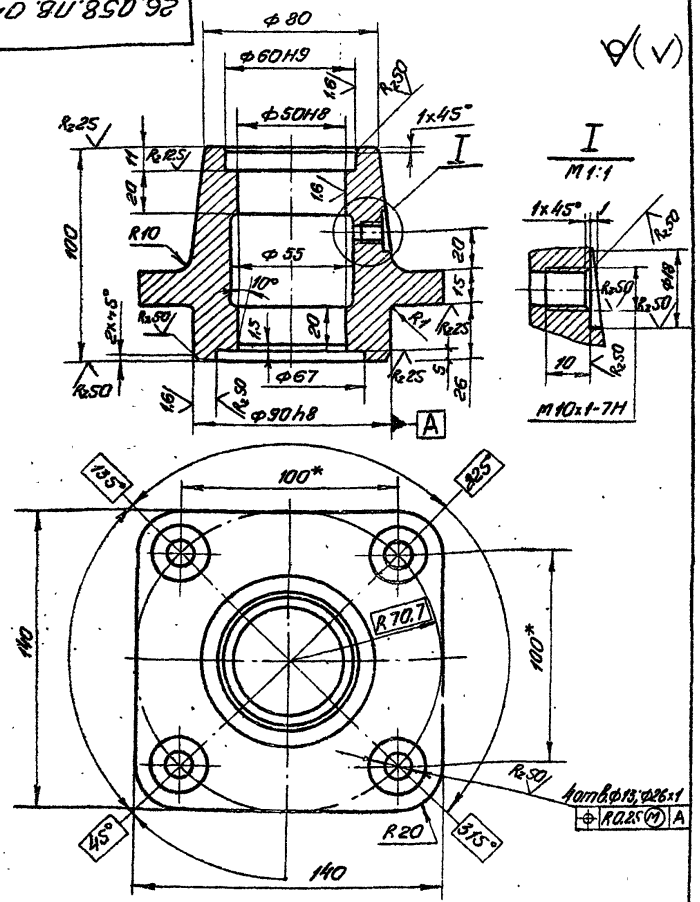

1.* Размеры для справок

Изм.	Лист	№ докум.	Подп.	Дата
Разраб.		Сарнугаев		4.04.83
Пров.		Искандеров		12.04.83
Т.контр.		Грош		19.04.83
ГНП		Нагаев		25.04.83
Н.контр.		Мышкин		28.04.83
Утв.		Филоненко		26.04.83

3.820.2-44
26.058.ПВ.042.102

Корпус подшипника

Лит.	Масса	Масшт.
А	2.5	1:2

Лист | Листов 1

Отливка С420 ГОСТ 1412-79

Копировала: Формат А4

Инв. № подл. | Подп. и дата | Взам. инв. № | Инв. № дубл. | Подп. и дата

26.058.ПВ.042.103

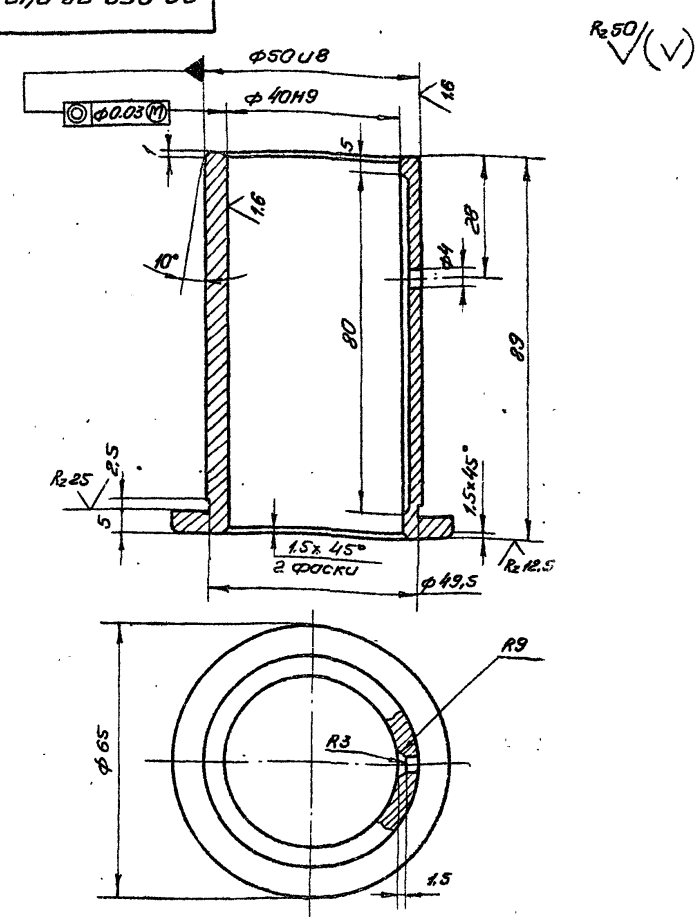

Изм.	Лист	№ докум.	Подп.	Дата
Разраб.		Сарнугаев		4.04.83
Пров.		Искандеров		12.04.83
Т.контр.		Грош		19.04.83
ГНП		Нагаев		25.04.83
Н.контр.		Мышкин		28.04.83
Утв.		Филоненко		26.04.83

3.820.2-44
26.058.ПВ.042.103

Втулка

Лит.	Масса	Масшт.
А	0.5	1:1

Лист | Листов 1

Отливка АЧС-3 ГОСТ 1585-79

Копировала: Формат А4

Инв. № подл. | Подп. и дата | Взам. инв. № | Инв. № дубл. | Подп. и дата

26.058.ПВ.042.104

Серия 3.820.2-44 Выпуск 12

$R_z 50$ (▽)

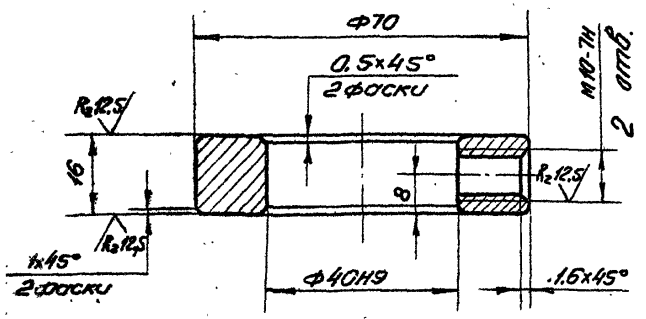

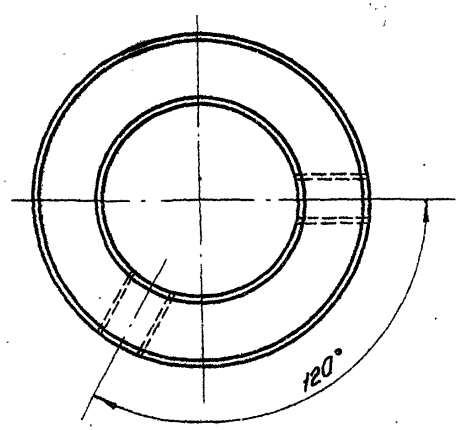

Инв.№ подл. | Подп. и дата | Взам.инв.№ | Инв.№ дубл. | Подп. и дата

Изм.	Лист	№ докум.	Подп.	Дата
Разраб.		Сергунцев		19.04.83
Пров.		Александров		19.04.83
Т.контр.		Гроссу		19.04.83
ГИП		Назаев		25.04.83
Н.контр.		Мышкин		28.04.83
Утв.		Филоненко		26.04.83

3.820.2-44
26.058.ПВ.042.104

Кольцо стопорное

Лит.	Масса	Масшт.
А	0.3	1:1

Лист | Листов 1

Ст.5 ГОСТ 380-71*

Копировал: | Формат А4

26.058.ПВ.042.201

Серия 3.820.2-44 Выпуск 12

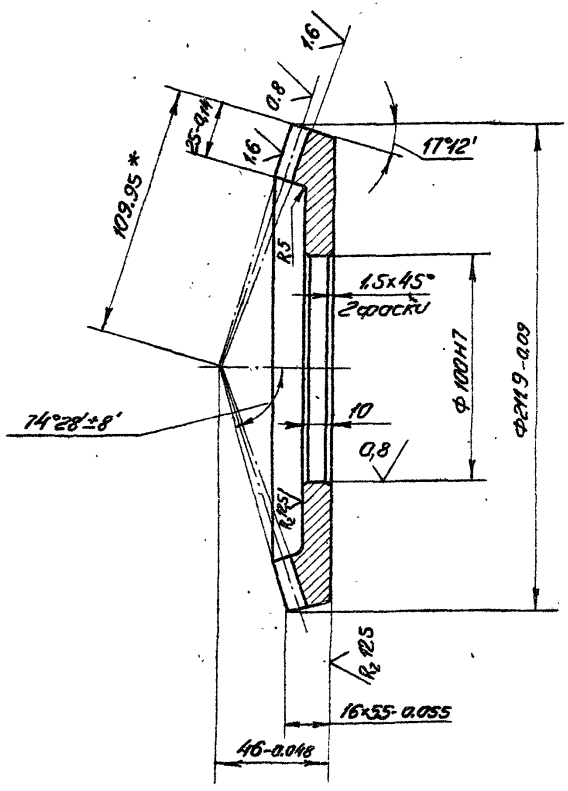

$R_z 25$ (√)

Модуль	m_e	5
Число зубьев	z	42
Тип зуба	–	прямой
Исходный контур	–	ГОСТ 13754-81
Коэффициент смещения	X_e	-0,362
Коэффициент изменения толщины зуба	X_τ	-0,036
Угол делительного конуса	δ	72° 48'
Степень точности	–	8- ВСТ СЭВ 186-75
Толщина зуба по хорде	$\bar{S}$	$5,77^{-0,126}_{-0,296}$
Высоты до хорды	$\bar{h}_a$	2,14
Межосевой угол передачи	Σ	90°
Средний окружной модуль	m_m	4,431
Внешнее конусное расстояние	R_e	109,95
Среднее конусное расстояние	R	97,415
Средний делительный диаметр	d	186,118
Угол конуса впадин	δ_f	68° 44'
Внешняя высота зуба	h_e	11
Обозначение чертежа сопряженной шестерни		26.058ПВ.121.001

1. Допускается замена данных для контроля.
2. Остальные технические требования по общим ТУ на изготовление подъемника.
3. *Размер для справок

Изм.	Лист	№ докум.	Подп.	Дата
Разраб.		Сорнугаев		4.04.83
Пров.		Исхандеров		12.04.83
Т.Контр.		Грош		19.04.83
Гл. инж. проекта		Нагаев		25.04.83
Н.Контр.		Мышкин		28.04.83
Утв.		Филоненко		

3.820.2-44
26.058.ПВ.042.201

Колесо зубчатое коническое

Лит.	Масса	Масшт.
А	2,7	1:2

Лист | Листов 1

Сталь 45 ГОСТ 1050-74**

Копировала: Формат А2

Инв. № подл. | Подп. и дата | Взам. инв. № | Инв. № дубл. | Подп. и дата

26.058.ПВ.044.001

Серия 3.820.2-44 Выпуск 12

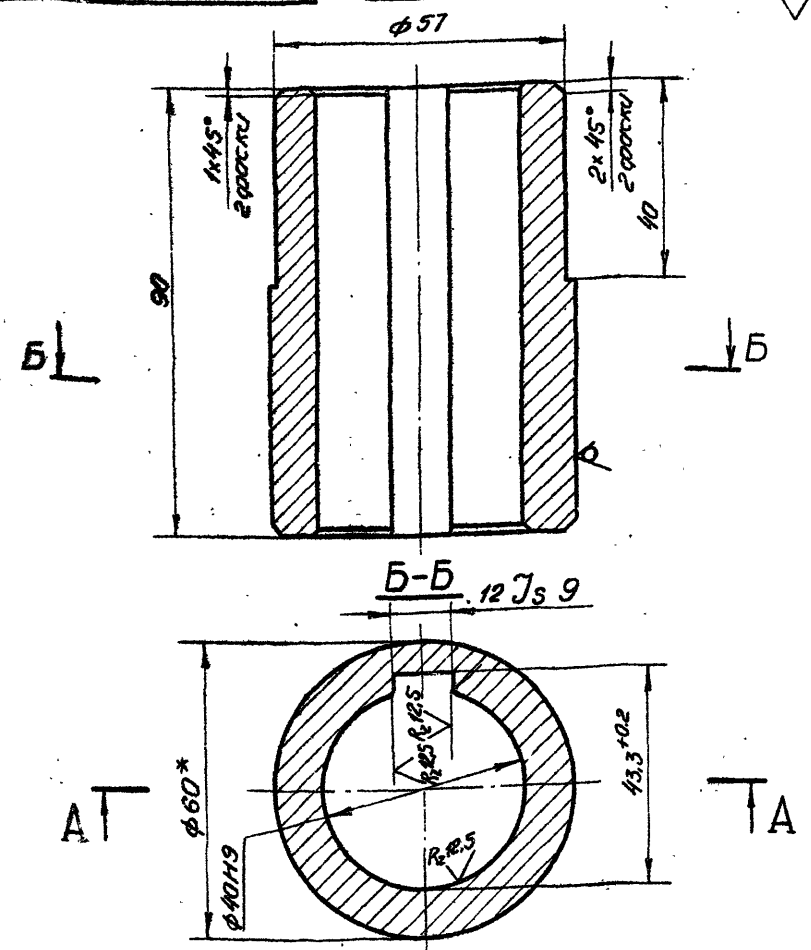

1. Смещение и перекос шпоночного паза относительно оси вала не более допуска на ширину шпоночного паза.
2. Остальные технические требования по общим ТУ на изготовление подвесника

Изм.	Лист	№ докум.	Подп.	Дата
Разраб.		Сарнуеев		4.04.83
Пров.		Искандеров		12.04.83
Т.контр.		Грош		13.04.83
ГИП		Нагаев		25.04.83
Н.контр.		Мышкин		28.04.83
Утв.		Диваненко		26.04.83

3.820.2-44
26.058.ПВ.044.001

Втулка	Лит.	Масса	Масшт.
	А	0.9	1:1
	Лист	Листов 1	

Круг 60-В-ГОСТ 2590-71*
БСт3пс5-1-II ГОСТ 535-79

Формат А4

26.058.ПВ.044.002

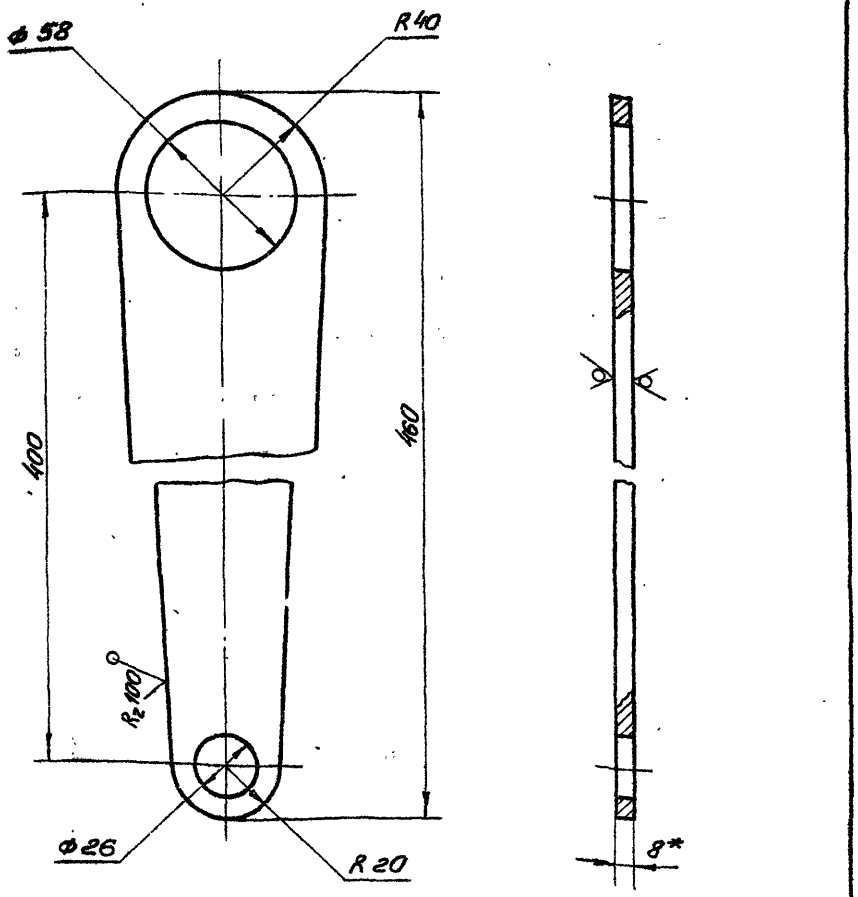

* Размер для справок

Изм.	Лист	№ докум.	Подп.	Дата
Разраб.		Сарнуеев		4.04.83
Пров.		Искандеров		12.04.83
Т.контр.		Грош		13.04.83
ГИП		Нагаев		25.04.83
Н.контр.		Мышкин		28.04.83
Утв.		Диваненко		26.04.83

3.820.2-44
26.058.ПВ.044.002

Полоса	Лит.	Масса	Масшт.
	А	1.41	1:2
	Лист	Листов 1	

Лист Б-ПН-НО8ГОСТ19903-74
ВСт3пс5 ГОСТ 14637-79

Копировала:

Формат А4

26.058.ПВ.050.001

Серия 3.820.2-44 Выпуск 12

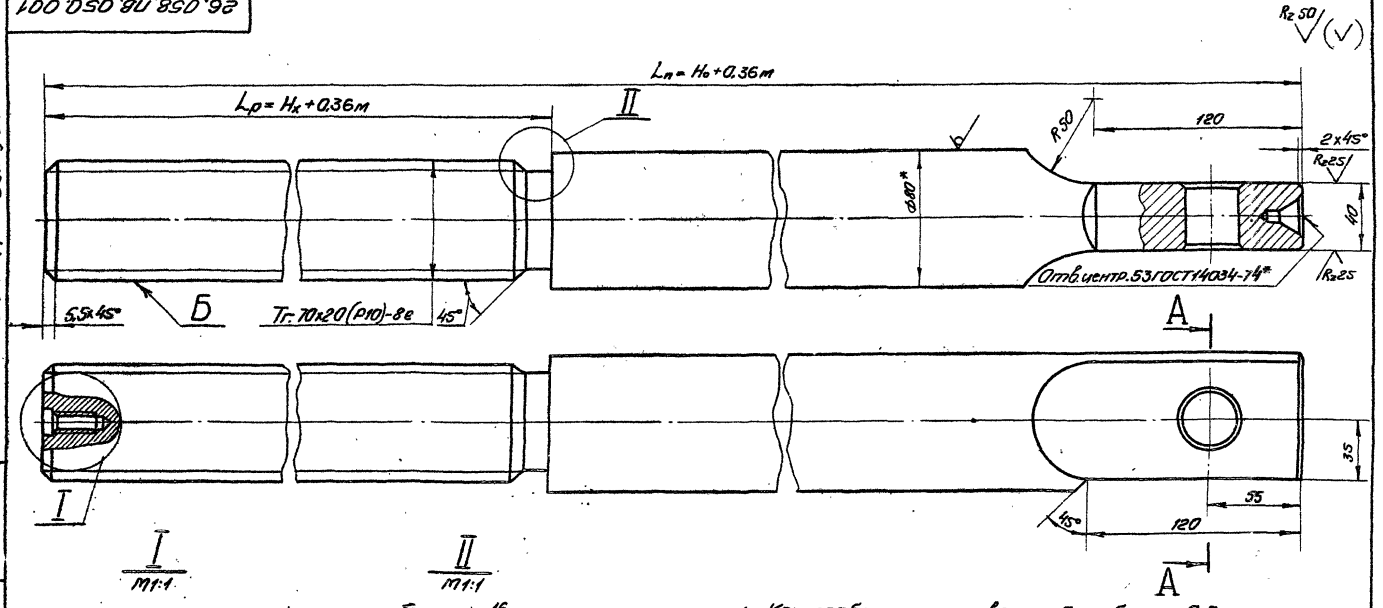

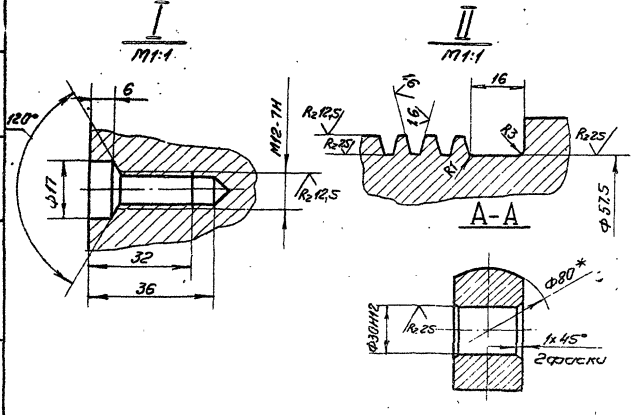

1. Конусообразность поверхн. Б не более 0,2 мм
2. Нецилиндричность поверхн. Б не более 0,02 мм
3. Масса винта грузового $Q_в$ определяется по формуле $39{,}46 L_n - (13{,}4 L_p + 16)$ кг.
4. *Размер для справок.
5. Остальные технические требования по общим ТУ на изготовление подъемника.

Изм.	Лист	№ докум.	Подп.	Дата	3.820.2-44 26.058.ПВ.050.001			
Разраб.		Сарнугаев		4.04.82	Винт грузовой	Лит.	Масса	Масшт.
Пров.		Искандеров		17.04.82		А	Вн. п.3	1:2
Т.контр.		Гросм		14.04.82		Лист	Листов 1	
Г.И.П.		Нагаев		26.04.82	Круг 80-В-ГОСТ2590-71*			
Н.контр.		Мышкин		26.04.82	45-Б-2ГОСТ1050-74**			
Утв.		Филоненко		26.04.82				

Копировала: Формат А3

Инв. № подл. | Подп. и дата | Взам. инв. № | Инв. № дубл. | Подп. и дата

26.058.ПВ.051.001

Серия 3.820.2-44 Выпуск 12

Инв. № подл. | Подп. и дата | Взам. инв. № | Инв. № дубл. | Подп. и дата

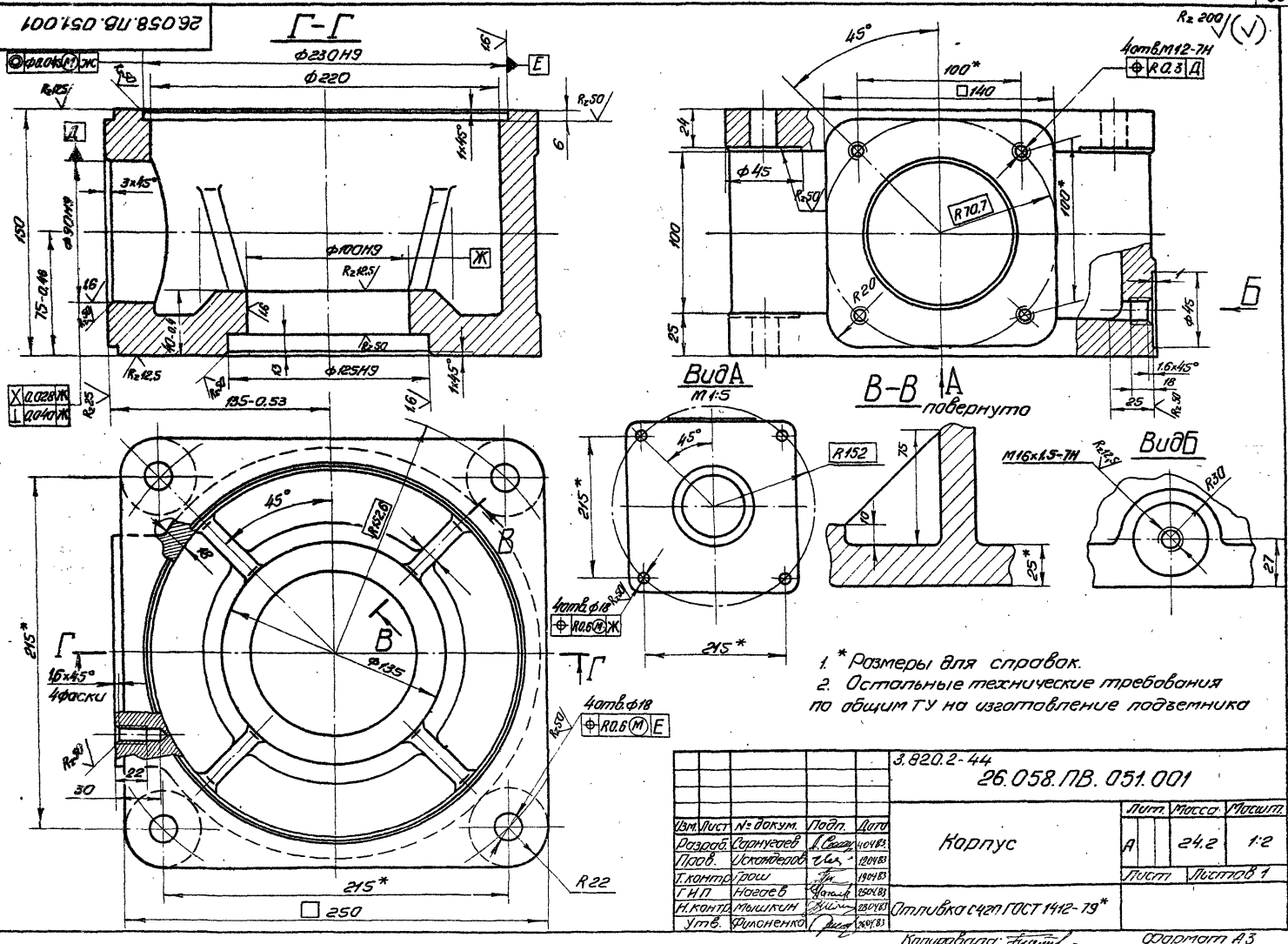

Изм.	Лист	№ докум.	Подп.	Дата	3.820.2-44 26.058.ПВ.051.001		
Разраб.		Саранчеев		4.04.83	Корпус	Лит.	Масса	Масшт.
Пров.		Исаковеров		19.04.83		А	24,2	1:2
Т.контр.		Грош		19.04.83		Лист	Листов 1	
ГИП		Новоев		25.04.83				
Н.контр.		Мошкин		25.04.83	Отливка С420 ГОСТ 1412-79*			
Утв.		Филоненко		26.04.83				

Копировал: Формат А3

Серия 3.820.2-44 Выпуск 12

26.058.ПВ.051.002

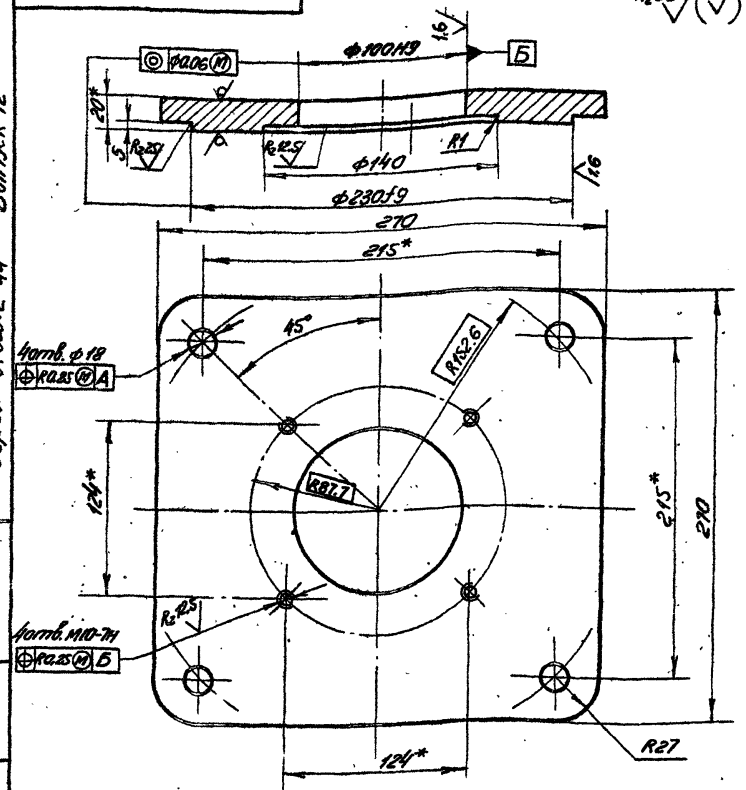

* Размеры для справок

Изм.	Лист	№ докум.	Подп.	Дата
Разраб.		Сорнугаев		4.04.83
Пров.		Искандеров		12.04.83
Т.Контр.		Грош		19.04.83
ГИП		Нагаев		25.04.83
Н.Контр.		Мышкин		28.04.83
Утв.		Филоненко		26.04.83

3.820.2-44

26.058.ПВ.051.002

Крышка корпуса

Лит.	Масса	Масшт.
А	8.3	1:2,5

Лист | Листов 1

Лист Б-ПН-НО-20 ГОСТ 19903-74*
Вст3пс5 ГОСТ 14637-79

Копировала: Формат А4

Подп. и дата | Инв. № дубл. | Взам. инв. № | Подп. и дата | Инв. № подл.

26.058.ПВ.051.003

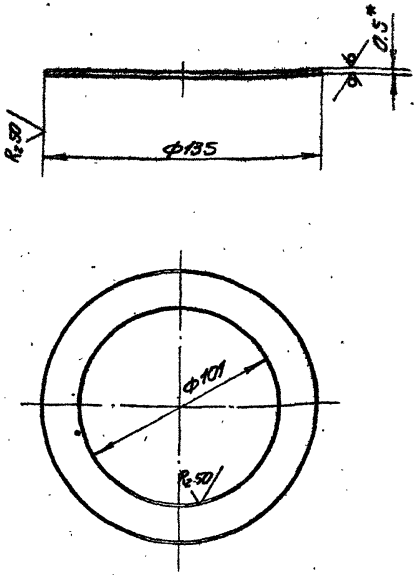

*Размер для справок

Изм.	Лист	№ докум.	Подп.	Дата
Разраб.		Сорнугаев		4.04.83
Пров.		Искандеров		12.04.83
Т.Контр.		Грош		25.04.83
ГИП		Нагаев		19.04.83
Н.Контр.		Мышкин		26.04.83
Утв.		Филоненко		26.04.83

3.820.2-44

26.058.ПВ.051.003

Кольцо регулировочное

Лит.	Масса	Масшт.
А	0.025	1:2

Лист | Листов 1

Лист Б-ПН-НО-0,5 ГОСТ 19903-74*
4-IV НВ Ст3пс5 ГОСТ 16523-70*

Копировала: Формат А4

Подп. и дата | Инв. № дубл. | Взам. инв. № | Подп. и дата | Инв. № подл.

26.058.ПВ.122.001

Серия 3.820.2-44 Выпуск 42

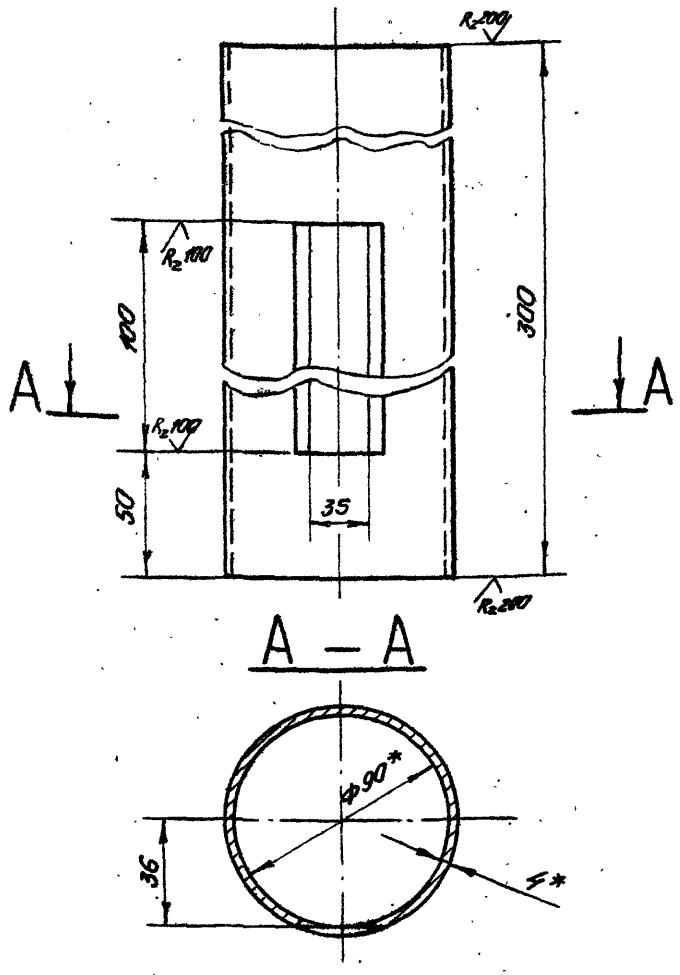

* Размеры для справок

Изм.	Лист	№ докум.	Подп.	Дата	3.820.2-44 26.058.ПВ.122.001			
Разраб.		Мардонов		4.04.83	Труба	Лит.	Масса	Масшт.
Пров.		Искандеров		12.04.83		А	2.5	1:2
Т.контр.		Грош		19.04.83		Лист	Листов 1	
ГИП		Назаев		25.04.83				
Н.контр.		Мышкин		26.04.83	Труба 90х4 ГОСТ 8734-75* / Б20 ГОСТ 8733-74*			
Утв.		Филоненко		26.04.83				

Копировал: Формат А4

Инв.№ подл. | Подп. и дата | Взам. инв.№ | Инв.№ дубл. | Подп. и дата

26.058.ПВ.055.001

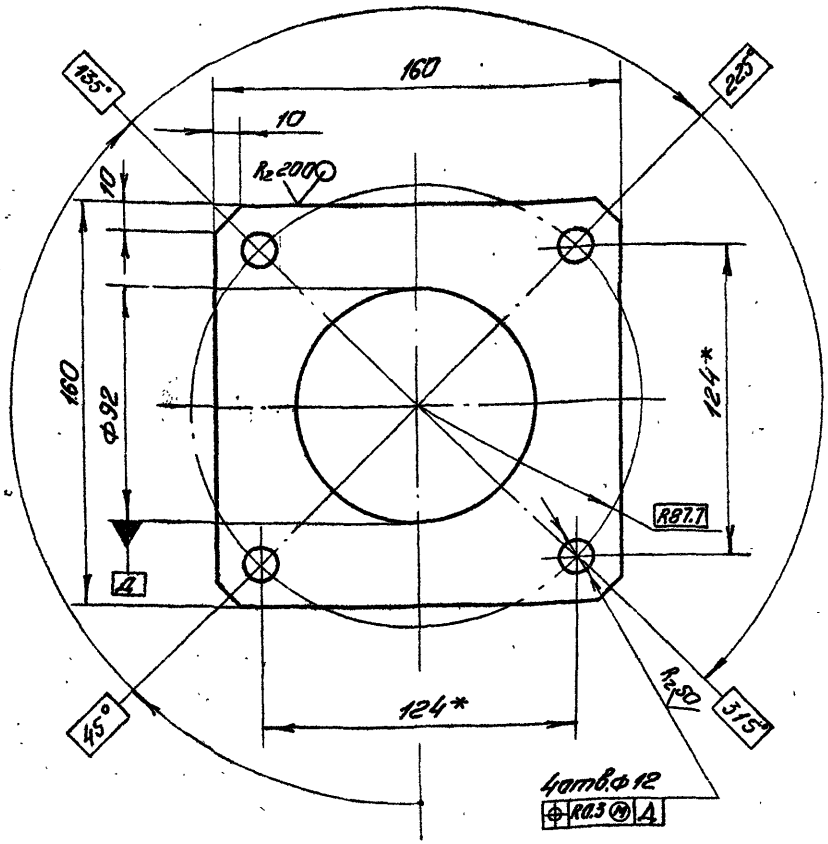

* Размеры для справок

Изм.	Лист	№ докум.	Подп.	Дата	3.820.2-44 26.058.ПВ.055.001			
Разраб.		Мардонов		4.04.83	Фланец	Лит.	Масса	Масшт.
Пров.		Искандеров		12.04.83		А	0.9	1:2
Т.контр.		Грош		19.04.83		Лист	Листов 1	
ГИП		Назаев		25.04.83				
Н.контр.		Мышкин		08.04.83	Лист Б-ПН-8 ГОСТ 19903-74* / ВСт3сп3 ГОСТ 14637-79			
Утв.		Филоненко		26.04.83				

Копировал: Формат А4

Инв.№ подл. | Подп. и дата | Взам. инв.№ | Инв.№ дубл. | Подп. и дата

Серия 3.820.2-44 Выпуск 12

26.058.ПВ.092.018

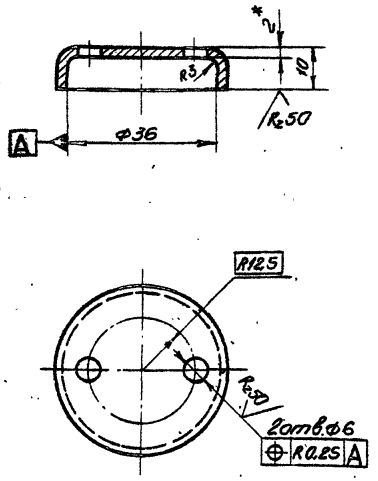

* Размер для справок

3.820.2 - 44

Изм.	Лист	№ докум.	Подп.	Дата
Разраб.		Сорнугаев		4.04.83
Пров.		Искандеров		12.04.83
Т. Контр.		Грош		19.04.83
Гл. инж. проекта		Нагаев		25.04.83
Н. Контр.		Мышкин		28.04.83
Утв.		Филоненко		26.04.83

26.058.ПВ.092.018

Крышка отдушины

Лит.	Масса	Масшт.
А	0.03	1:1

Лист | Листов 1

Лист: Б-ПН-НО-2 ГОСТ 19903-74*; 4-IV-НВ Ст3 пс5 ГОСТ 16523-70*

Копировала: Формат А4

Подп. и дата | Инв. № дубл. | Взам. инв. № | Подп. и дата | Инв. № подл.

26.058.ПВ.092.017

R_2 25

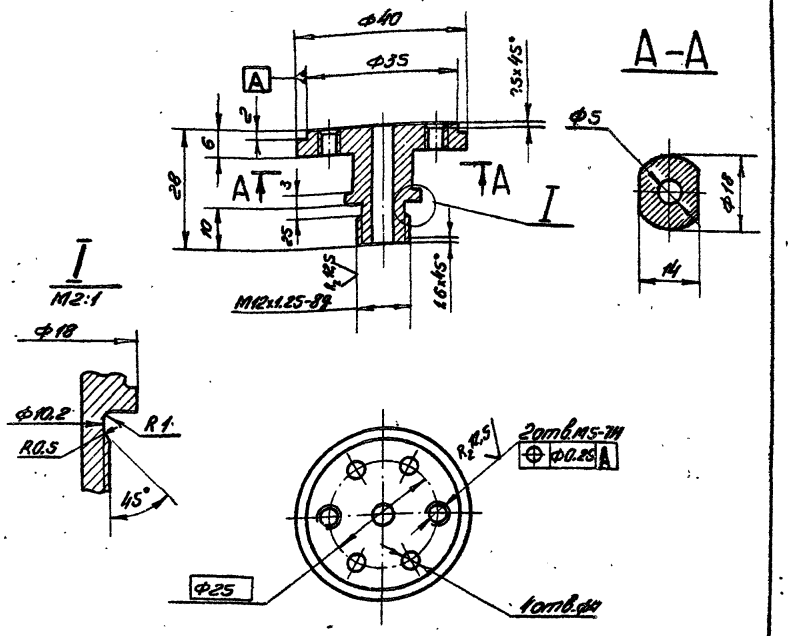

3.820.2 - 44

Изм.	Лист	№ докум.	Подп.	Дата
Разраб.		Сорнугаев		4.04.83
Провер.		Искандеров		12.04.83
Т. Контр.		Грош		19.04.83
Гл. инж. проекта		Нагаев		25.04.83
Н. Контр.		Мышкин		28.04.83
Утв.		Филоненко		26.04.83

26.058.ПВ.092.017

Корпус отдушины

Лит.	Масса	Масшт.
А	0.08	1:1

Лист | Листов 1

Ст 3 сп.3 ГОСТ 380-71*

Копировала: Формат А4

Подп. и дата | Инв. № дубл. | Взам. инв. № | Подп. и дата | Инв. № подл.

26.058.ПВ.094.005

Серия 3.820.2-44 Выпуск 12

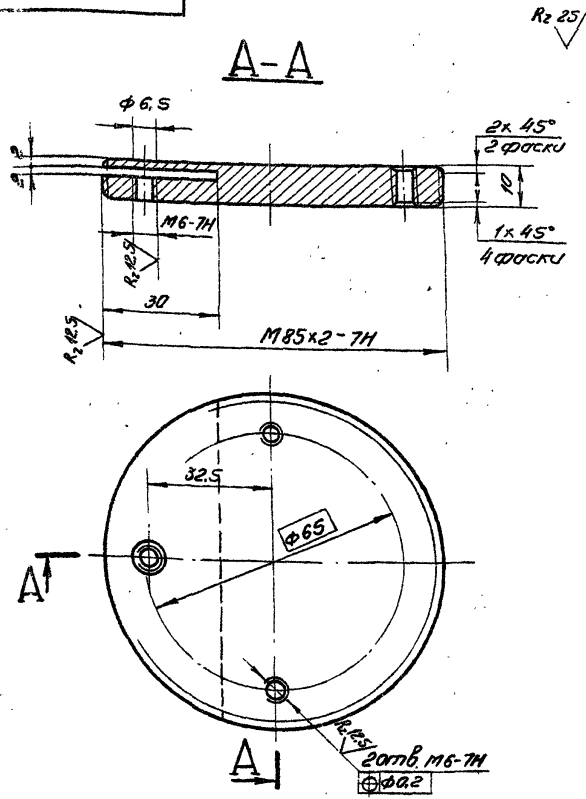

Изм.	Лист	№ докум.	Подп.	Дата
Разраб.		Сарнугаев		4.04.83
Пров.		Искандеров		12.04.83
Т.контр.		Грош		19.04.83
ГНП		Нагаев		25.04.83
Н.контр.		Мышкин		28.04.83
Утв.		Филоненко		26.04.83

3.820.2-44

26.058.ПВ.094.005

Диск регулировочный

Лит.	Масса	Масшт.
А	0.41	1:1

Лист | Листов 1

Сталь 35 ГОСТ 1050-74 **

Копировала: Формат А4

Инв. № подл. | Подп. и дата | Взам. инв. № | Инв. № дубл. | Подп. и дата

26.058.ПВ.094.006

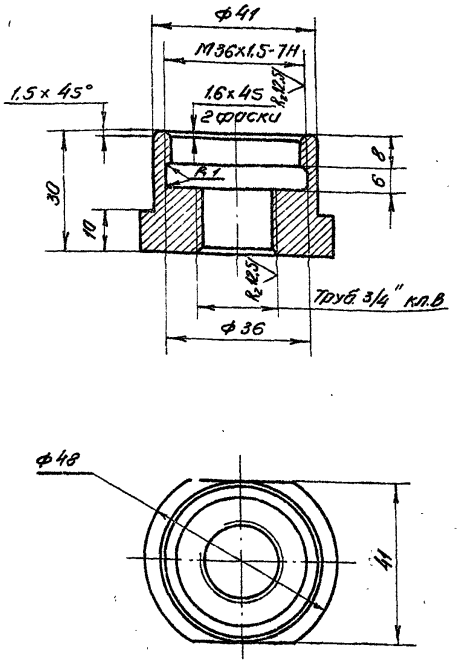

3.820.2-44

26.058.ПВ.094.006

Гайка

Лит.	Масса	Масшт.
А	0.18	1:1

Лист | Листов 1

Сталь 35 ГОСТ 1050-74 **

Копировала: Формат А4

Инв. № подл. | Подп. и дата | Взам. инв. № | Инв. № дубл. | Подп. и дата

Серия 3.820.2-44 Выпуск 12

26.058.ПВ.094.007

Rz 25

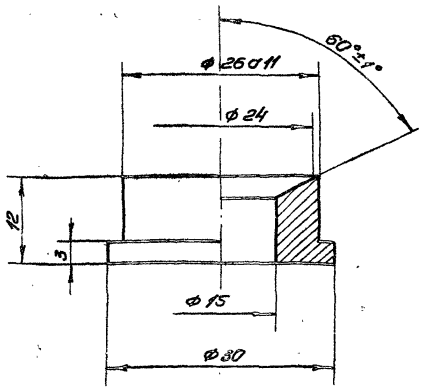

Изм.	Лист	№ докум.	Подп.	Дата
Разраб.		Дарнугаев		4.04.83
Пров.		Искандеров		12.04.83
Т.контр.		Грош		19.04.83
ГИП		Нагаев		26.04.83
Н.контр.		Мышкин		28.04.83
Утв.		Филоненко		26.04.83

3.820.2-44

26.058.ПВ.094.007

Втулка

Лит.	Масса	Масшт.
А	0.035	2:1

Лист | Листов 1

Ст 3 сп. 3 ГОСТ 380-71*

Копировала: Формат А4

Инв. № подл. | Подп. и дата | Взам. инв. № | Инв. № дубл. | Подп. и дата

26.058.ПВ.094.008

Rz 25

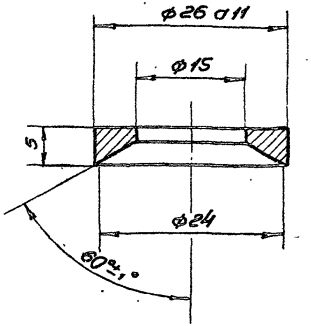

Изм.	Лист	№ докум.	Подп.	Дата
Разраб.		Дарнугаев		4.04.83
Пров.		Искандеров		12.04.83
Т.контр.		Грош		19.04.83
ГИП		Нагаев		26.04.83
Н.контр.		Мышкин		28.04.83
Утв.		Филоненко		26.04.83

3.820.2-44

26.058.ПВ.094.008

Втулка

Лит.	Масса	Масшт.
А	0.01	2:1

Лист | Листов 1

Ст. 3 пс. 5 ГОСТ 380-71*

Копировала: Формат А4

Инв. № подл. | Подп. и дата | Взам. инв. № | Инв. № дубл. | Подп. и дата

26.058.ПВ.094.009

Серия 3.820.2-44 Выпуск 12

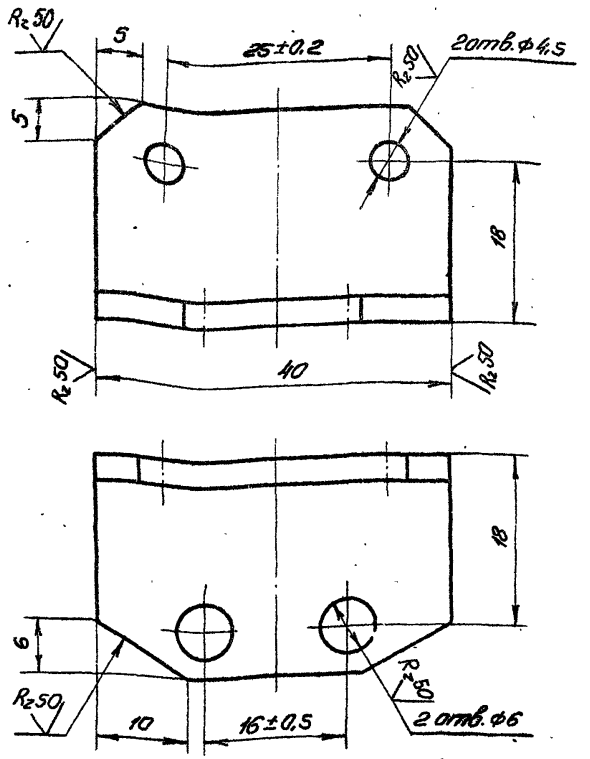

3.820.2-44

Изм.	Лист	№ докум.	Подп.	Дата
Разраб.		Сарнугаев		4.04.83
Пров.		Искандеров		12.04.83
Т.контр.		Грош		19.04.83
ГНП		Нагаев		25.04.83
Н.контр.		Мышкин		28.04.83
Утв.		Филоненко		26.04.83

26.058.ПВ.094.009

Уголок

Лит.	Масса	Масшт.
А	0.036	2:1

Лист | Листов 1

Уголок Б25х25х3 ГОСТ 8509-72* / ВСт3пс5-I ГОСТ 535-79

Копировала: Формат А4

Подп. и дата | Инв. № дубл. | Взам. инв. № | Подп. и дата | Инв. № подл.

26.058.ПВ.094.010

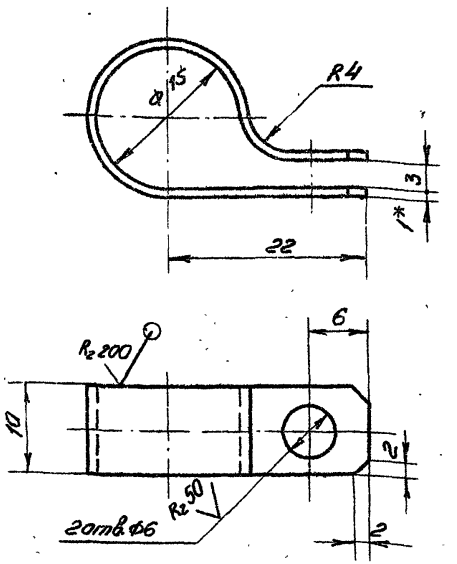

1. *Размер для справок

3.820.2-44

Изм.	Лист	№ докум.	Подп.	Дата
Разраб.		Сарнугаев		4.04.83
Пров.		Искандеров		12.04.83
Т.контр.		Грош		19.04.83
ГНП		Нагаев		25.04.83
Н.контр.		Мышкин		28.04.83
Утв.		Филоненко		26.04.83

26.058.ПВ.094.010

Хомут

Лит.	Масса	Масшт.
А	0.005	2:1

Лист | Листов 1

Лист Б-ПН-НО-1 ГОСТ 19903-74* / 4-IV-НВ Ст3пс-ГОСТ 16523-70*

Копировала: Формат А4

Подп. и дата | Инв. № дубл. | Взам. инв. № | Подп. и дата | Инв. № подл.

Серия 3.820.2-44 Выпуск 12

26.058.ПВ.094.011

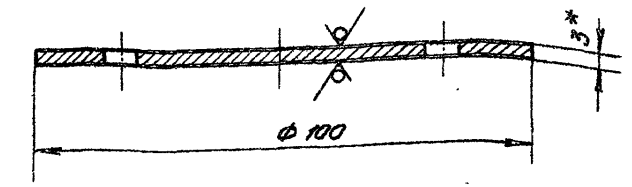

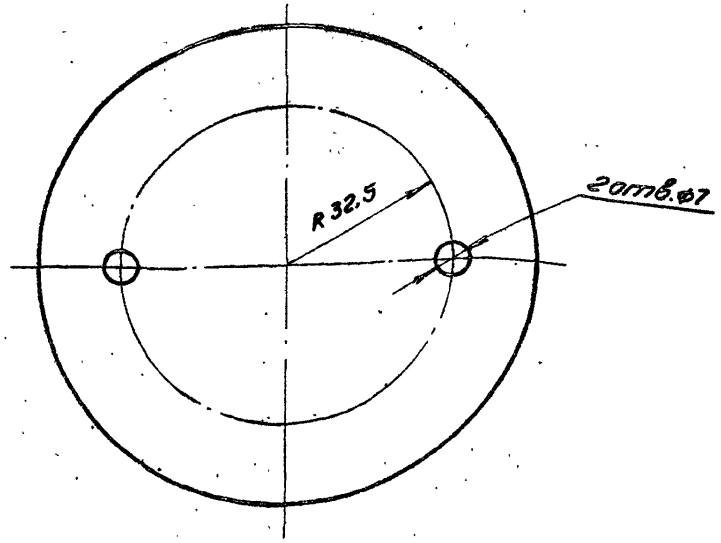

1.* Размер для справок

Изм.	Лист	№ докум.	Подп.	Дата
Разраб.	Сарнуговев			4.01.83
Пров.	Искандеров			4.01.83
Т.контр.	Грош			19.01.83
ГИП	Нагаев			25.01.83
Н.контр.	Мышкин			25.01.83
Утв.	Филоненко			25.01.83

3.820.2-44
26.058.ПВ.094.011

Крышка

Лит.	Масса	Масштаб
Р	0,18	1:1
Лист	Листов 1	

Лист: Б-ВТ-110-3.ГОСТ 3262-75*
4-IV-110 Ст3сп5 ГОСТ 8568-77

Копировал: Формат А4

Инв.№ подл. | Подп. и дата | Взам.инв.№ | Инв.№ дубл. | Подп. и дата

26.058.ПВ.094.012

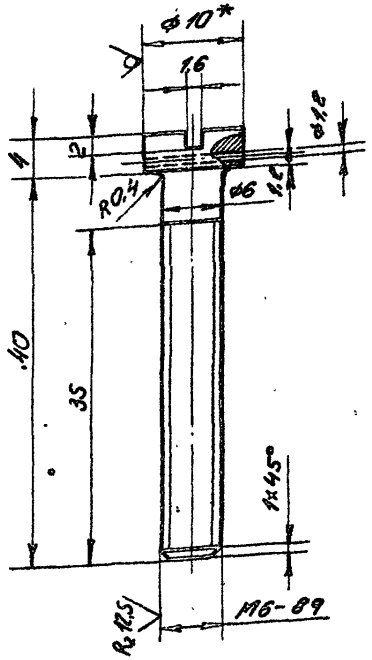

Размер для справок.

Изм.	Лист	№ докум.	Подп.	Дата
Разраб.	Сарнуговев			4.01.83
Пров.	Искандеров			4.01.83
Т.контр.	Грош			19.01.83
ГИП	Нагаев			25.01.83
Н.контр.	Мышкин			25.01.83
Утв.	Филоненко			25.01.83

3.820.2-44
26.058.ПВ.094.012

Винт

Лит.	Масса	Масштаб
Р	0,012	3:1
Лист	Листов 1	

Конец: 10-В-ГОСТ 25.10-2.1*
Ст3пс5-1-Д ГОСТ 535-73

Копировал: Формат А4

Инв.№ подл. | Подп. и дата | Взам.инв.№ | Инв.№ дубл. | Подп. и дата

26.058.ПВ.120.001

Серия 3.820.2-44 Выпуск 12

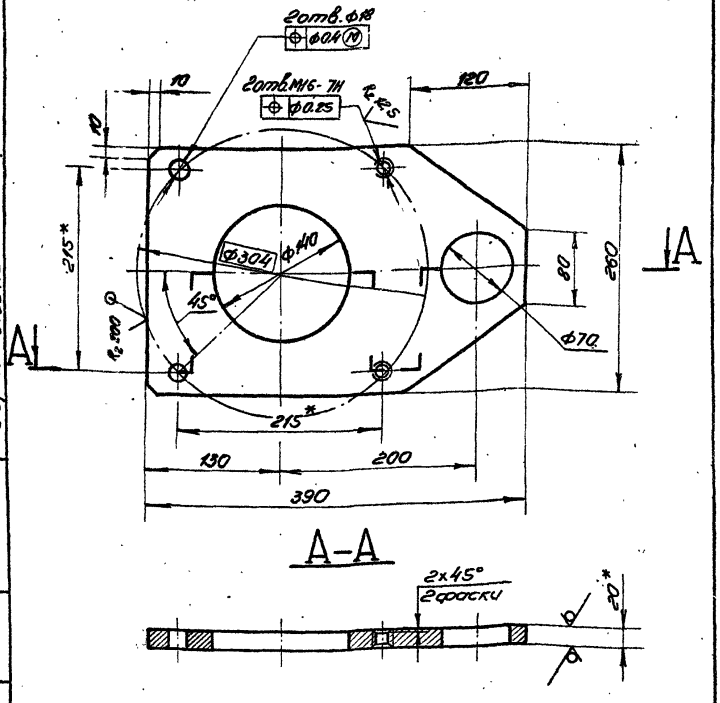

* Размеры для справок

Изм.	Лист	№ докум.	Подп.	Дата		Лит.	Масса	Масшт.
Разраб.		Сарнугаев		4.04.88	Лист верхний	А	11.6	1:4
Пров.		Искандеров		12.04.88				
Т.контр.		Грош		13.04.88		Лист	Листов 1	
ГНП		Нагаев		25.04.88	Лист Б-ПН-НО20 ГОСТ 19903-74*			
Н.контр.		Мошкин		13.04.88	ВСт3сп3 ГОСТ 14637-79			
Утв.		Филонченко		26.04.88				

Копировала: [signature] Формат А4

Подп. и дата | Инв. № дубл. | Взам. инв. № | Подп. и дата | Инв. № подл.

26.058.ПВ.120.002

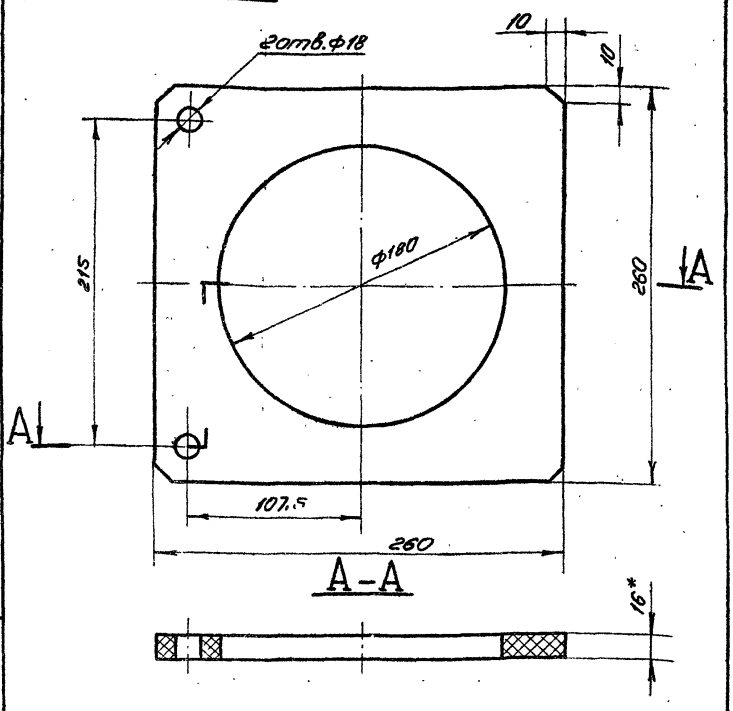

1. * Размер для справок.
2. Размеры обеспечить инструментом

Изм.	Лист	№ докум.	Подп.	Дата		Лит.	Масса	Масшт.
Разраб.		Сарнугаев		4.04.88	Прокладка	А	1.2	1:2.5
Пров.		Искандеров		12.04.88				
Т.контр.		Грош		13.04.88		Лист	Листов 1	
ГНП		Нагаев		25.04.88	Резина-пластина 16М-С			
Н.контр.		Мошкин		25.04.88	ГОСТ 7338-77*			
Утв.		Филонченко		26.04.88				

Копировала: [signature] Формат А4

Подп. и дата | Инв. № дубл. | Взам. инв. № | Подп. и дата | Инв. № подл.

26.058.ПВ.121.001

Серия 3.820.2-44 Выпуск 12

$R_z 25$ $\sqrt{(\sqrt{})}$

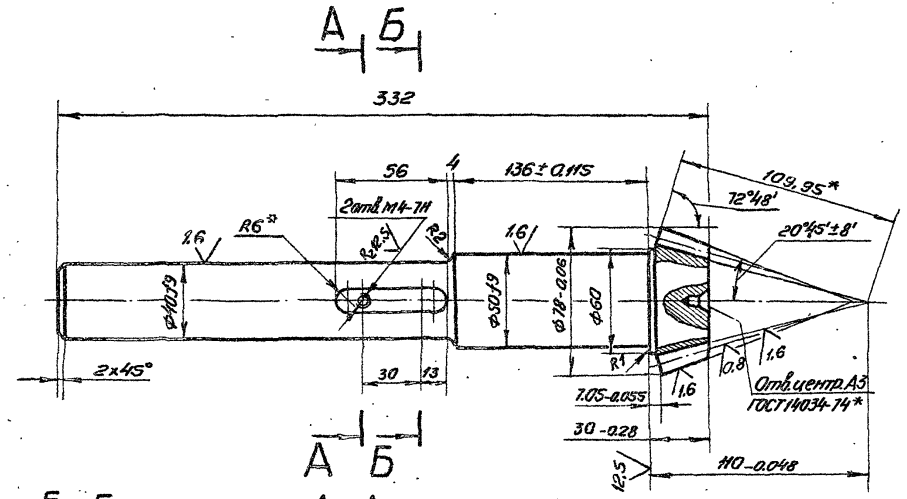

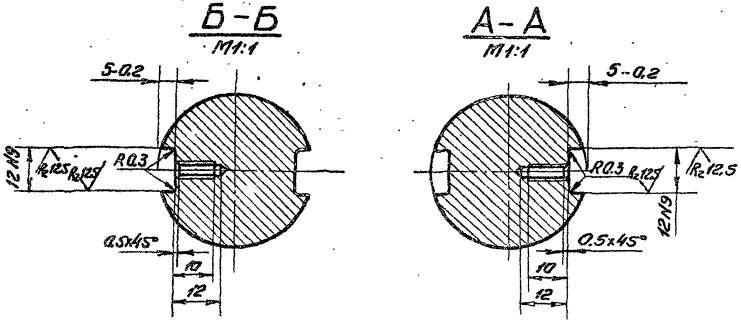

Модуль	m_e	5
Число зубьев	z	13
Тип зуба	—	прямой
Исходный контур	—	ГОСТ13754-81
Коэффициент смещения	x_e	0.362
Коэффициент изменения толщины зуба	x_τ	0.036
Угол делительного конуса	δ	17°12'
Степень точности	—	8-В СТ СЭВ186-75
Толщина зуба по хорде	$\bar{s}$	$8.095^{-0.092}_{-0.212}$
Высота до хорды	$\bar{h}$	5.33
Межосевой угол передачи	Σ	90°
Средний окружной модуль	m_m	4.431
Внешнее конусное расстояние	R_e	109.95
Среднее конусное расстояние	R	97.415
Средний делительный диаметр	d	57.608
Угол конуса впадин	δ_f	15°01'
Внешняя высота зуба	h_e	11
Обозначение чертежа сопряженного колеса		26.058.ПВ.042.201

1. Смещение и перекос шпоночного паза относительно оси вала не более допуска на ширину шпоночного паза
2. Допускается замена данных для контроля.
3. *Размер для справок.
4. Остальные технические требования по общим ТУ на изготовления подъемника.

Изм.	Лист	№ докум.	Подп.	Дата
Разраб.	Карнаухов			4.04.11
Провер.	Искандеров			4.04.11
Т.контр.	Грош			4.04.11
ГИП	Новиков			4.04.11
Н.контр.	Мышкин			4.04.11
Утв.	Филоненко			4.04.11

3.820.2-44
26.058.ПВ.121.001

Вал-шестерня

Лит.	Масса	Масштаб
	4,2	1:2
Лист	Листов 1	

Сталь 40Х ГОСТ 4543-71

Копировал: Формат А3

Инв.№подл. | Подп. и дата | Взам.инв.№ | Инв.№дубл. | Подп. и дата

26.058.ПВ.121.002

Серия 3.820.2-44 Выпуск 12

$R_z 25$ (V)

Модуль	m	2,5
Число зубьев	z,	13
Нормальный исходный контур	—	ГОСТ13755-81
Коэффициент смещения	x	+0,3
Степень точности	—	8-ВГОСТ1643-81
Постоянная хорда зуба	$\bar{S}_c$	$3,950^{-0,100}_{-0,200}$
Высота до постоянной хорды зуба	$\bar{h}_c$	2,531
Длина общей нормали	W,	$12,038^{-0,106}_{-0,176}$
Делительный диаметр	d	32,5
Обозначение чертежа сопряженного колеса	26.058.ПВ.121.005	

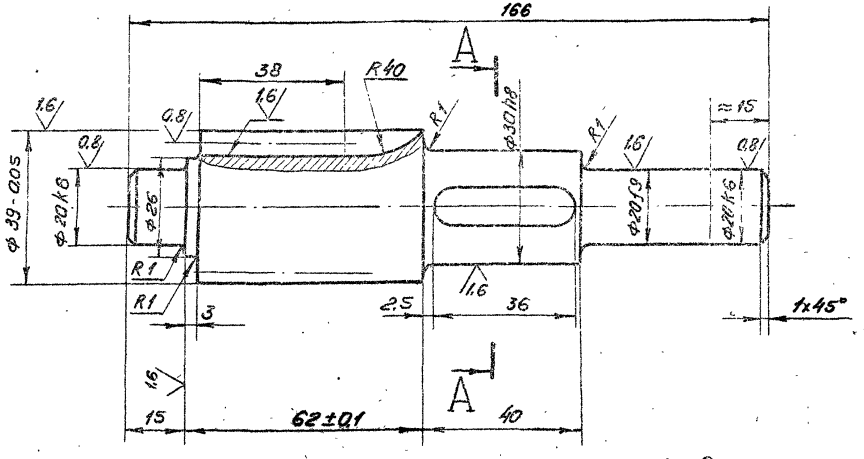

А–А

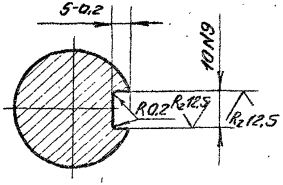

1. Смещение и перекос шпоночного паза относительно оси вала не более допуска на ширину шпоночного паза.
2. Допускается замена данных для контроля.
3. Остальные технические требования по общим ТУ на изготовление подъемника.

3.820.2-44

Изм.	Лист	№ докум.	Подп.	Дата
Разраб.		Сорнугаев		4.04.83
Пров.		Искандеров		12.04.83
Т.контр.		Грош		19.04.83
Гл. инж. проекта		Нагаев		25.04.83
Н.контр.		Мышкин		28.04.83
Утв.		Филоненко		26.04.83

26.058.ПВ.121.002

Вал-шестерня

Лит.	Масса	Масшт.
А	0,77	1:1

Лист | Листов 1

Сталь 40Х ГОСТ 4543-71

Копировала: Формат А3

Инв. № подл. | Подп. и дата | Взам. инв. № | Инв. № дубл. | Подп. и дата

26.058.ПВ.121.003

Серия 3.820.2-44 Выпуск 12

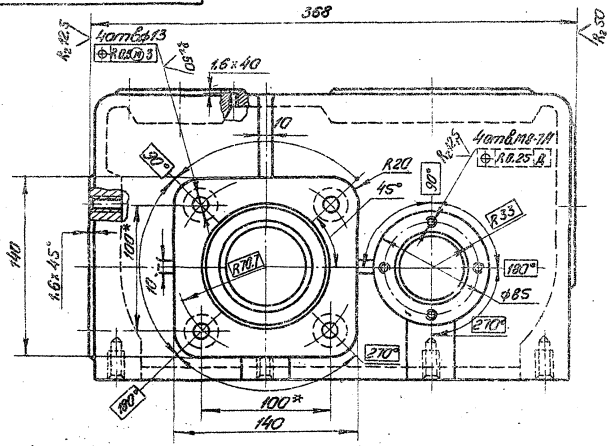

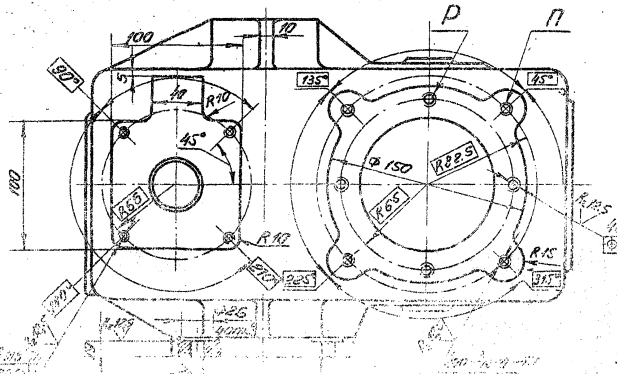

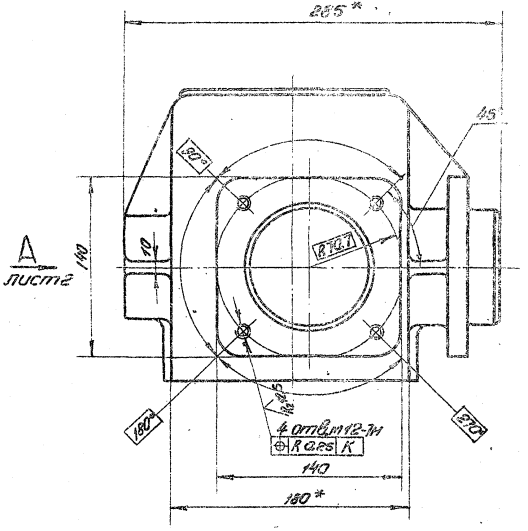

1.* Размеры для справок.

2. Остальные технические требования по общим ТУ на изготовление подъемника.

3. Отверстия „П" сверлить для подъемников 5ЭВ.

4. Отверстия „Р" сверлить для подъемников 2ЭВ; 2ЭВ; 10ЭВ; 10ЭВД.

3.820.2-44

26.058.ПВ.121.003

26.058.ПВ.121.003

Серия 3.820.2-44 Выпуск 12

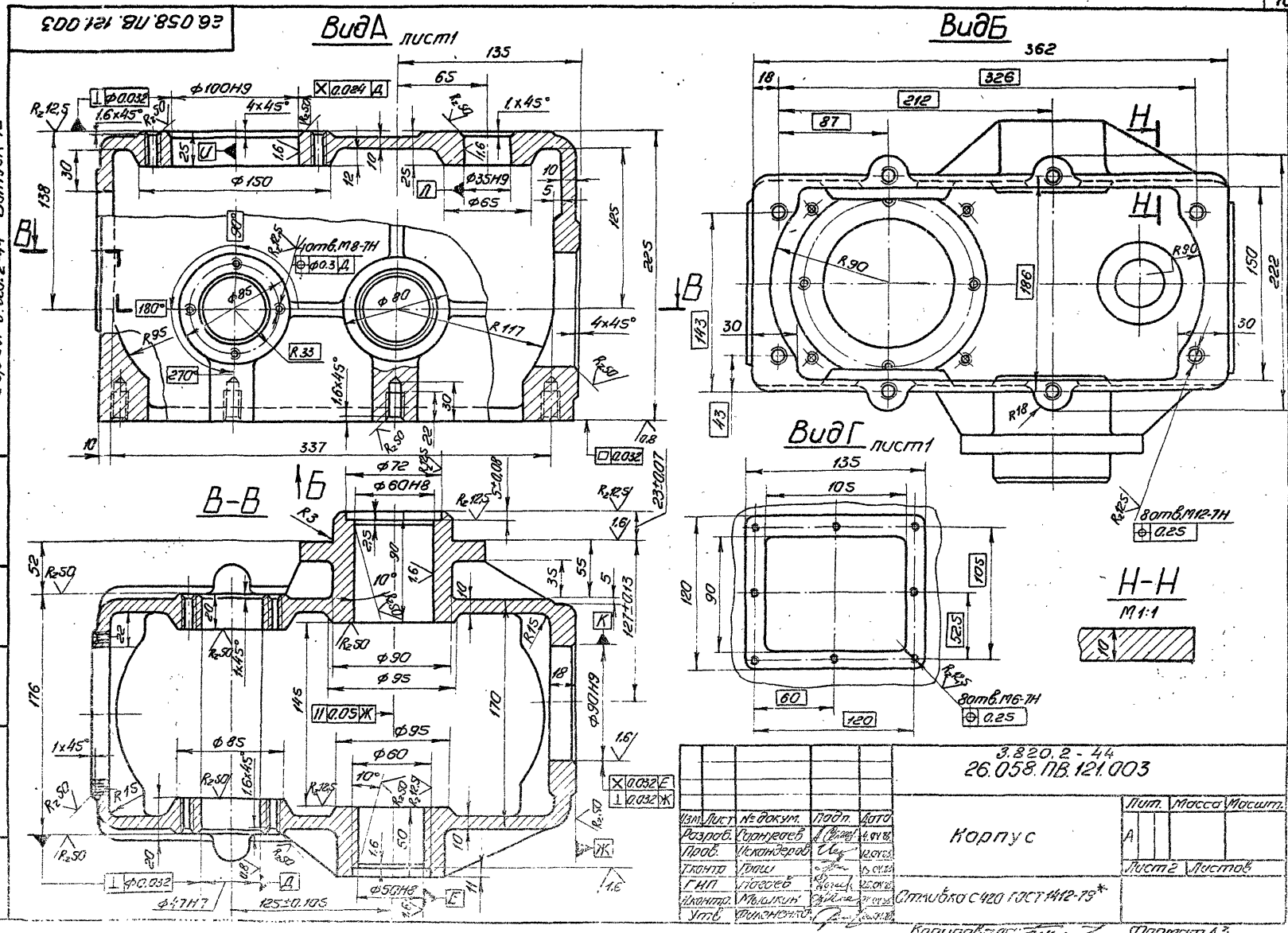

Изм.	Лист	№ докум.	Подп.	Дата
Разраб.	Сарнугаев			4.04.78
Пров.	Искандеров			12.04.78
Т.контр.	Грош			13.04.78
ГИП	Нагаев			25.04.78
Н.контр.	Мышкин			27.04.78
Утв.	Филоненко			28.04.78

3.820.2-44
26.058.ПВ.121.003

Корпус

Отливка С420 ГОСТ 1412-79*

Лит.	Масса	Масшт.
А		

Лист 2 Листов

Копировал: Формат А3

Инв. № подл. | Подп. и дата | Взам. инв. № | Инв. № дубл. | Подп. и дата

26.058.ПВ.121.004

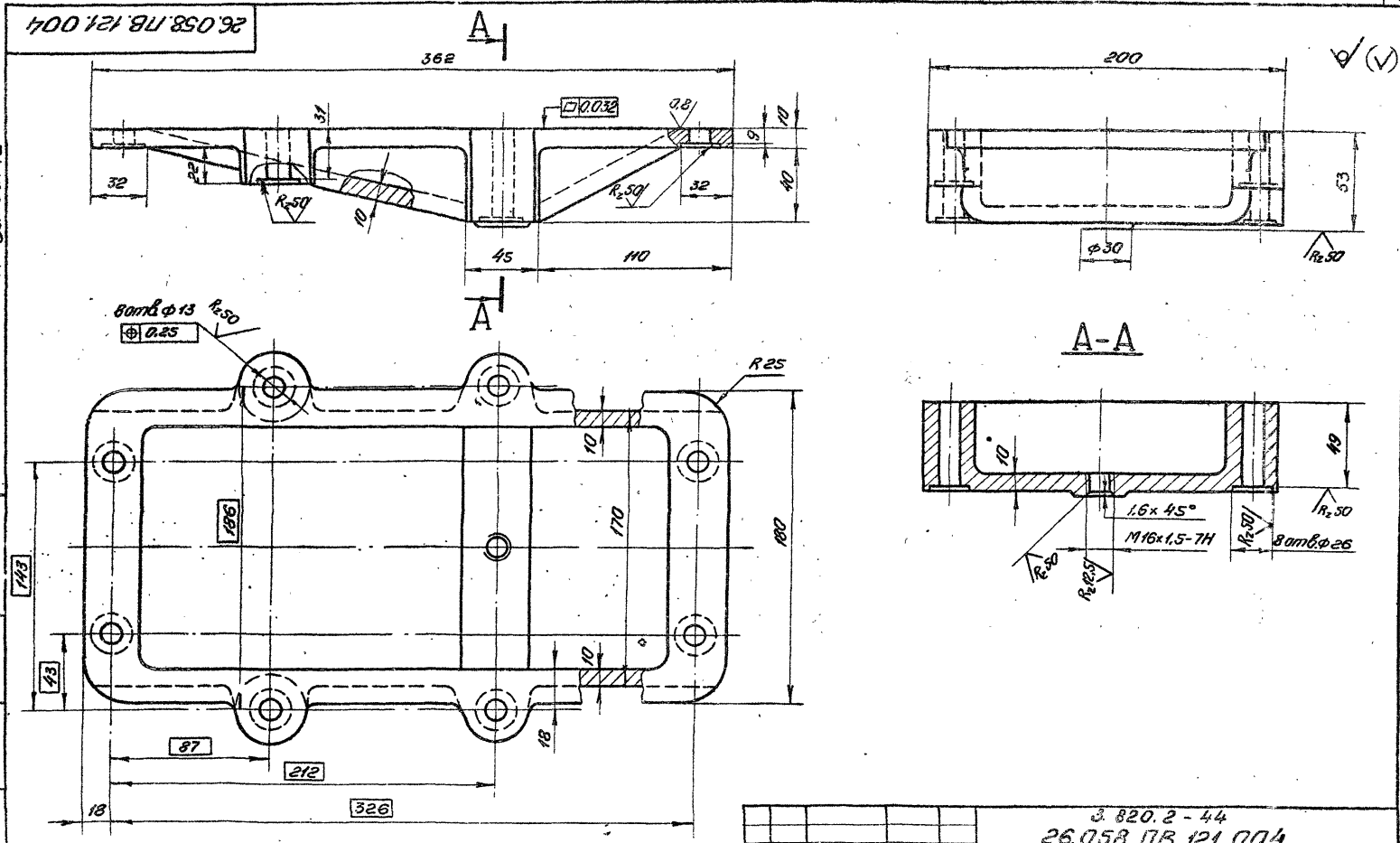

Серия 3.820.2-44 Выпуск 12

Изм.	Лист	№ докум.	Подп.	Дата
Разраб.		Сарнугаев		4.04.83
Провер.		Искандеров		12.04.83
Т.контр.		Грош		19.04.83
ГИП		Ногаев		20.04.83
Н.контр.		Мышкин		20.04.83
Утв.		Филоненко		21.04.83

3.820.2-44
26.058.ПВ.121.004

Поддон

Лит.	Масса	Масшт.
А	9,3	1:2

Лист | Листов 1

Отливка сч.2 ГОСТ 1412-79*

Копировал: Формат №3

Инв.№ подл.	Подп. и дата	Взам. инв.№	Инв.№ дубл.	Подп. и дата

26.058.ПВ.121.005

Серия 3.820.2-44 Выпуск 12

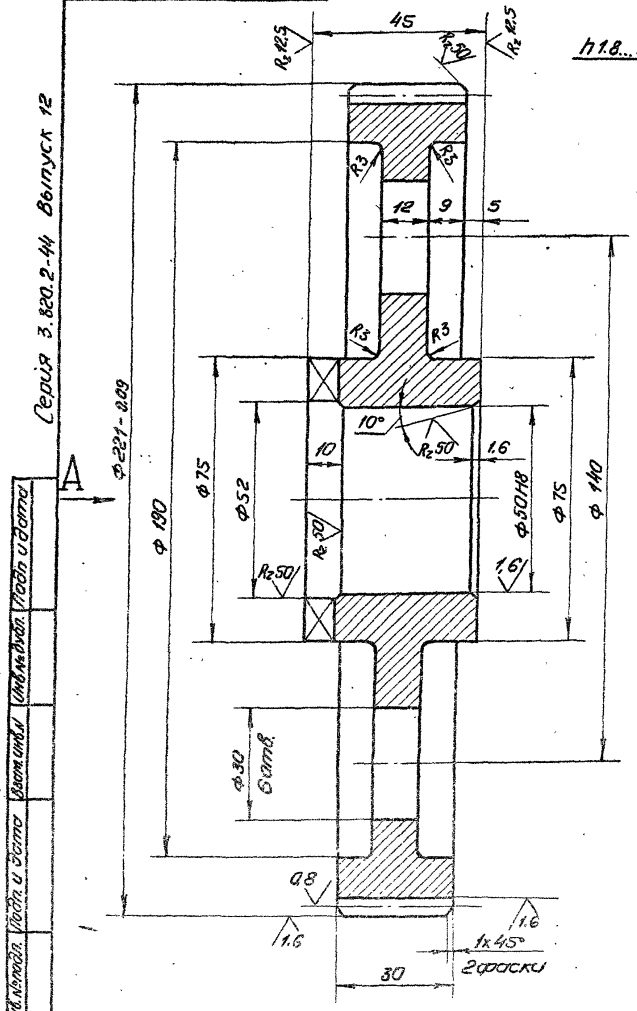

Б-Б развернуто

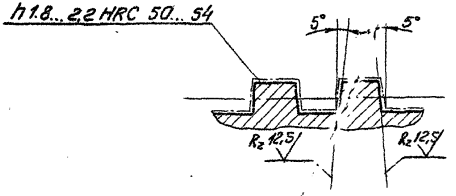

Вид А

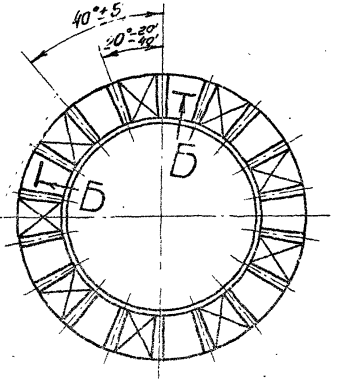

Модуль	m	2,5
Число зубьев	z	87
Нормальный исходный контур	–	ГОСТ 13755-81
Коэффицент смещение	x	-0,3
Степень точности	–	8-В ГОСТ 1643-81
Постоянная хорда зуба	$\bar{S}c$	$2.986^{-0.160}_{-0.300}$
Высота до постоянной хорды зуба	$\bar{h}c$	1,170
Длина общей нормали	W	$65,2650^{-0.167}_{-0.267}$
Делительный диаметр	d	217,5
Обозначение чертежа сопряженной шестерни		26.058.ПВ.121.002

Допускается замена данных для контроля

					3.820.2-44 26.058.ПВ.121.005			
Изм.	Лист	№ докум.	Подп.	Дата	Колесо зубчатое цилиндрическое	Лит.	Масса	Масшт.
Разраб.		Дорнягаев		4.04.83		А	5,8	1:1
Пров.		Искандеров		12.04.83		Лист	Листов	
Т.контр.		Грош		19.04.83				
Г.ИП		Ногаев		25.04.83	Сталь 45 ГОСТ 1050-74			
Н.контр.		Мышкин		28.04.83				
Утв.		Филоненко		26.04.83				

Копировала: Формат А3

Инв.№подл. | Подп. и дата | Взам.инв.№ | Инв.№дубл. | Подп. и дата

26.058.ПВ.121.006

Серия 3.820.2-44 Выпуск 12

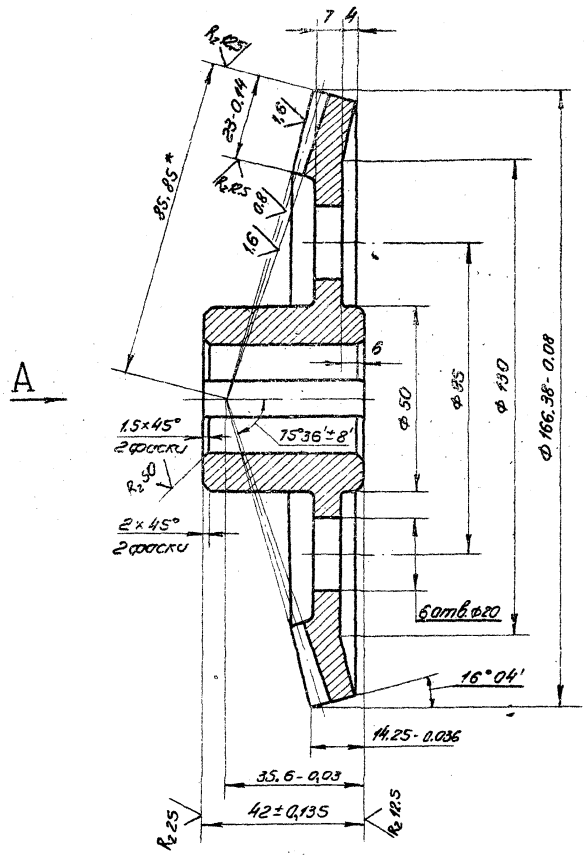

Вид А повернуто

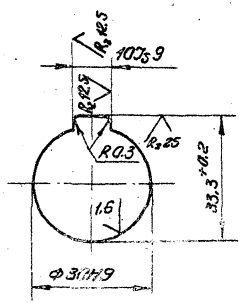

Модуль	m_c	2.5
Число зубьев	z	66
Тип зуба	—	прямой
Исходный контур	—	ГОСТ 13754-81
Коэффициент смещения		0
Коэффициент изменения толщины зуба	X	-0.038
Угол делительного конуса	δ	71°56'
Степень точности	—	8-8 СТ СЭВ 186-75
Толщина зуба по хорде	$\bar{S}$	$3.468^{-0.186}_{-0.256}$
Высота до хорды	h_a	1.369
Межосевой угол передачи	Σ	90°
Средний окружной модуль	m_m	2.165
Внешнее конусное расстояние	R_e	85.85
Среднее конусное расстояние	P	14.35
Средний делительный диаметр	d	142.897
Угол конуса впадин	δ_f	71.56
Внешняя высота зуба	h_e	5.5
Обозначение чертежа сопряженной шестерни		26.058.ПВ.121.002

1. Допускается замена данных для контроля.
2. Остальные технические требования по общим ТУ на изготовление подземника.
3. Размер для справок

Изм.	Лист	№ докум.	Подп.	Дата
Разраб.		Сарнугаев		4.04.83
Пров.		Искандеров		12.04.83
Т.контр.		Грош		19.04.83
ГНП		Нагаев		25.04.83
Н.контр.		Мышкин		28.04.83
Утв.		Филоненко		26.04.83

3.820.2-44
26.058.ПВ.121.006

Колесо зубчатое коническое

Лит.	Масса	Масшт.
А	2.07	1:1

Лист | Листов 1

Сталь 45 ГОСТ 1050-74**

Копировала: Формат А3

Инв.№ подл. | Подп. и дата | Взам.инв.№ | Инв.№ дубл. | Подп. и дата

26.058.ПВ.121.007

Серия 3.820.2-44 Выпуск 12

Инв. № подл. | Подп. и дата | Взам. инв. № | Инв. № дубл. | Подп. и дата

$R_z 25$ (▽)

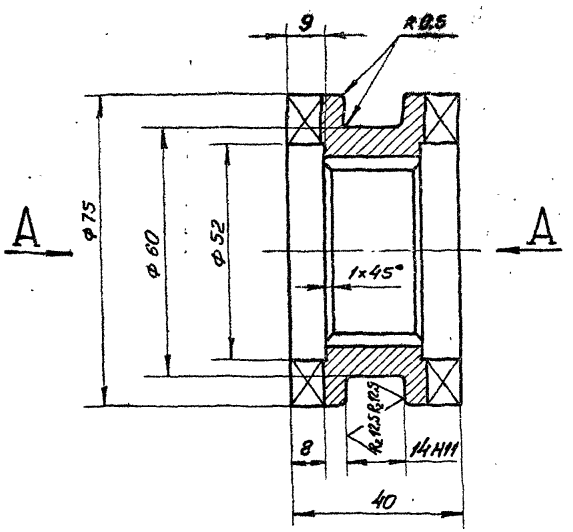

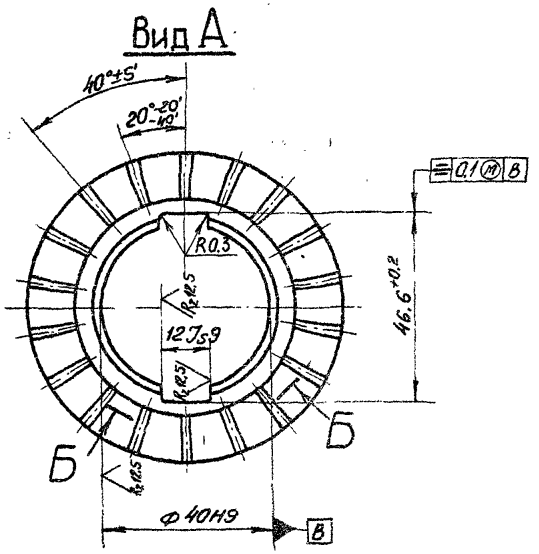

Б-Б развернуто

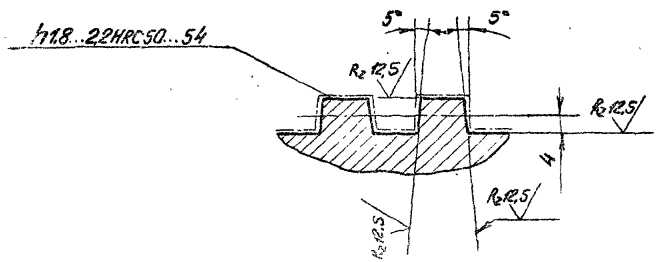

1. Смещение и перекос шпоночного паза относительно оси отверстия не более допуска на ширину шпоночного паза.
2. Остальные технические требования по общим ТУ на изготовление подвесника.

3.820.2-44

26.058.ПВ.121.007

Изм.	Лист	№ докум.	Подп.	Дата				
Разраб.		Сорнеев		4.04.85	Муфта кулачковая	Лит.	Масса	Масшт.
Пров.		Искандеров		12.04.85		А	0.5	1:1
Т.контр.		Грош		19.04.85		Лист	Листов 1	
Н.контр.		Новгев		23.04.85				
Н.контр.		Мыскин		23.04.85	Сталь 40Х ГОСТ 4543-71*			
Утв.		Филоненко		24.04.85				

Копировал: Формат А3

Серия 3.820.2-44 Выпуск 12

26.058.ПВ.121.008

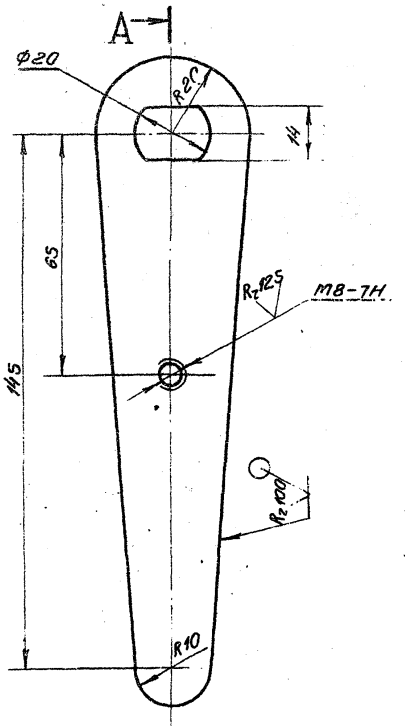

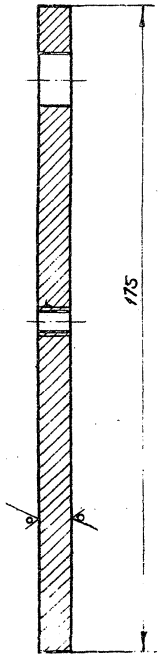

Rz 50

Изм.	Лист	№ докум.	Подп.	Дата
Разраб.	Сорнугдев			10.01.85
Пров.	Усканбеков			12.01.85
Т.контр.	Грош			19.01.85
Н.контр.	Маеев			25.01.85
Утв.	Тыщикин			25.01.85

26.058.ПВ.121.008

Рукоятка

Лит.	Масса	Масшт.
А	0,2	1:1

Лист 1 Листов 1

Б.Ш-НО-8Г.Ц.Хр

Лист В ст.3 п.

Копировал

Инв. № подл. | Подп. и дата | Взам. инв. № | Инв. № дубл. | Подп. и дата

26.058.ПВ.121.009

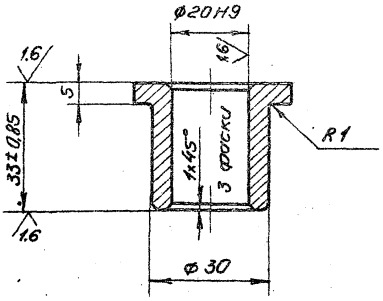

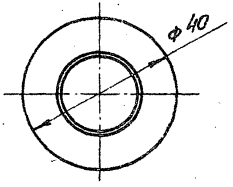

Rz 50

Изм.	Лист	№ докум.	Подп.	Дата
Разраб.	Сорнугдев			4.01.85
Пров.	Усканбеков			13.01.85
Т.контр.	Грош			19.01.85
Н.контр.	Маеев			25.01.85
Утв.	Тыщикин			25.01.85

3.820.2-44
26.058.ПВ.121.009

Втулка

Лит.	Масса	Масшт.
А	0,1	1:1

Лист Листов 1

Ст.3 ГОСТ 380-71*

Копировал

Инв. № подл. | Подп. и дата | Взам. инв. № | Инв. № дубл. | Подп. и дата

Серия 3.820.2-44 Выпуск 12

26.058.ПВ.121.010

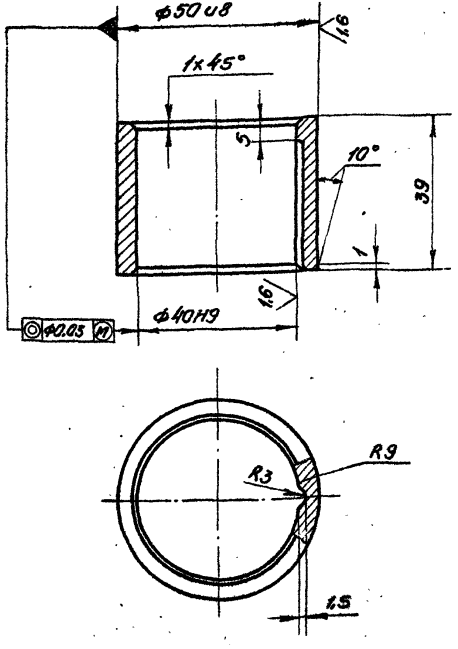

3.820.2-44

Изм.	Лист	№ докум.	Подп.	Дата
Разраб.		Сарнугаев		11.04.83
Пров.		Искандеров		12.04.83
Т.контр.		Грош		19.04.83
Гл.инж. проекта		Нагаев		25.04.83
Н.контр.		Мышкин		26.04.83
Утв.		Филоненко		26.04.83

26.058.ПВ.121.010

Втулка

Лит.	Масса	Масшт.
А	0,2	1:1

Лист | Листов 1

Отливка АЧС-3 ГОСТ 1585-79

Копировала: Формат А4

Инв. № подл. | Подп. и дата | Взам. инв. № | Инв. № дубл. | Подп. и дата

26.058.ПВ.121.011

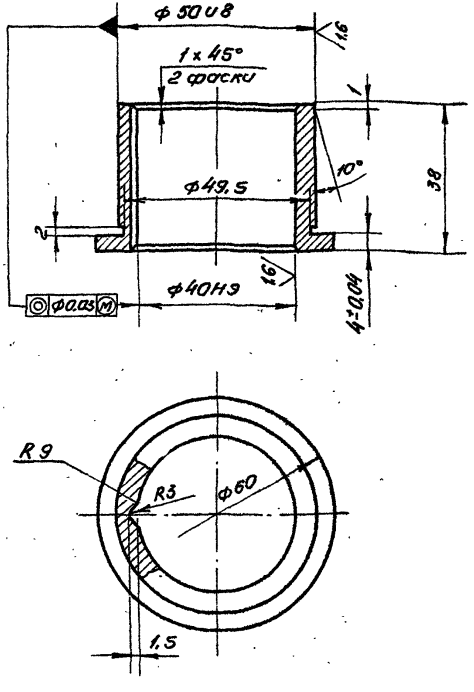

3.820.2-44

Изм.	Лист	№ докум.	Подп.	Дата
Разраб.		Сарнугаев		11.04.83
Пров.		Искандеров		12.04.83
Т.контр.		Грош		19.04.83
Гл.инж. проекта		Нагаев		25.04.83
Н.контр.		Мышкин		26.04.83
Утв.		Филоненко		26.04.83

26.058.ПВ.121.011

Втулка

Лит.	Масса	Масшт.
А	0,23	1:1

Лист | Листов 1

Отливка АЧС-3 ГОСТ 1585-79

Копировала: Формат А4

Инв. № подл. | Подп. и дата | Взам. инв. № | Инв. № дубл. | Подп. и дата

Серия 3.820.2-44 Выпуск 12

26.058.ПВ.121.012

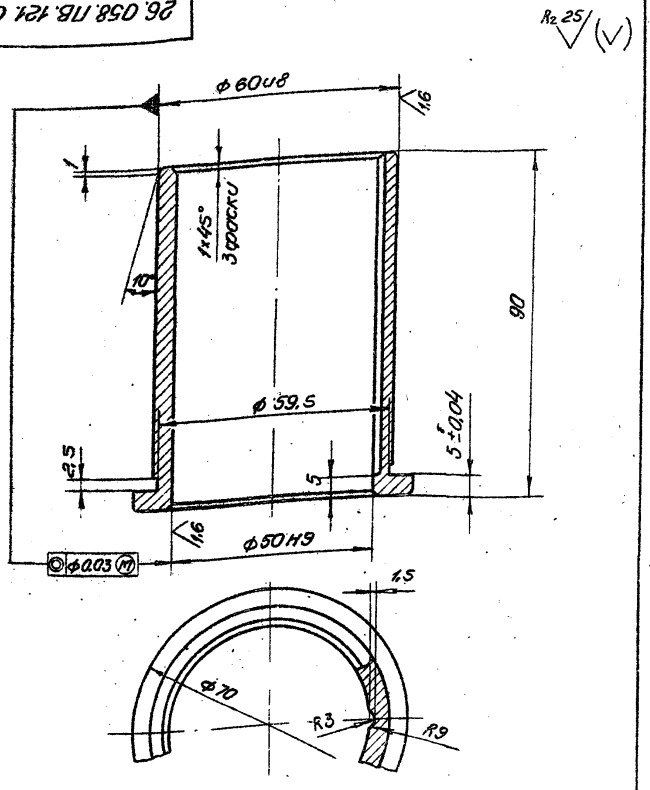

3.820.2-44

26.058 ПВ.121.012

Изм.	Лист	№ докум.	Подп.	Дата
Разраб.		Сарнугаев		4.04.83
Пров.		Искандеров		12.04.83
Т.контр.		Грош		19.04.83
Гл. инж. проекта		Нагаев		25.04.83
Н.контр.		Мышкин		28.04.83
Утв.		Филоненко		26.04.83

Втулка

Лит.	Масса	Масшт.
А	0.6	1:1

Лист | Листов 1

Отливка А4С-3 ГОСТ 1585-79

Копировала: Формат А4

Подп. и дата | Взам. инв. № | Инв. № дубл. | Подп. и дата | Инв. № подл.

26.058.ПВ.121.013

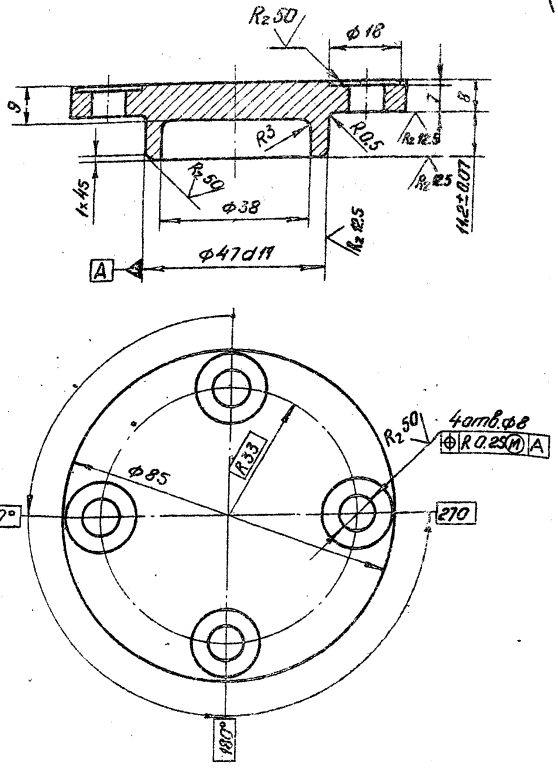

3.820.2-44

26.058.ПВ.121.013

Изм.	Лист	№ докум.	Подп.	Дата
Разраб.		Сарнугаев		4.04.83
Пров.		Искандеров		12.04.83
Т.контр.		Грош		19.04.83
Гл. инж. проекта		Нагаев		25.04.83
Н.контр.		Мышкин		28.04.83
Утв.		Филоненко		26.04.83

Крышка

Лит.	Масса	Масшт.
А	0.4	1:1

Лист | Листов 1

Отливка С4Г0 ГОСТ 1412-79

Копировала: Формат А4

Подп. и дата | Взам. инв. № | Инв. № дубл. | Подп. и дата | Инв. № подл.

26.058.ПВ.121.014

Серия 3.820.2-44 Выпуск 12

R_z 25 / (▽)

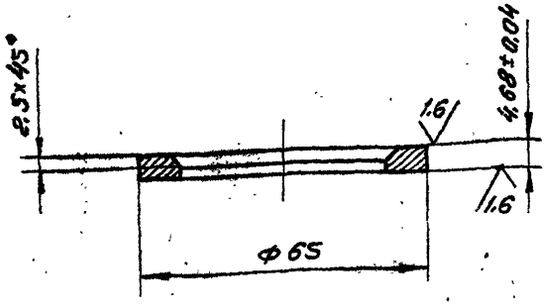

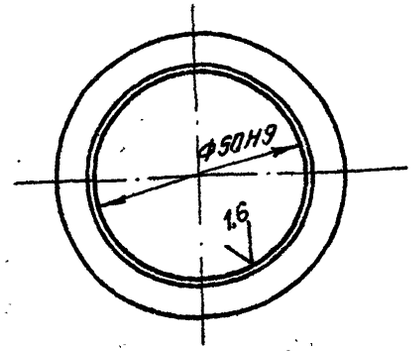

Инв.№подл. | Подп. и дата | Взам.инв.№ | Инв.№дубл. | Подп. и дата

Изм.	Лист	№ докум.	Подп.	Дата
Разраб.		Саратуганов		4.01.88
Пров.		Искандеров		12.01.88
Т.контр.		Гроси		19.01.88
ГИП		Нагаев		25.01.88
Н.контр.		Мышкин		28.01.88
Утв.		Филоненко		16.01.88

3.820.2-44
26.058.ПВ.121.014

Кольцо

Лит.	Масса	Масштаб
А	0,05	1:1

Лист | Листов 1

Ст.3 сп 3 ГОСТ 380-71*

Копировал: | Формат А4

26.058.ПВ.121.015

R_z 25 / (▽)

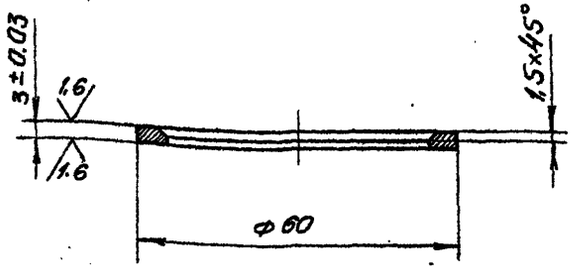

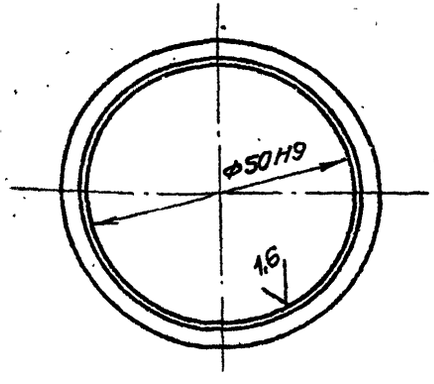

Инв.№подл. | Подп. и дата | Взам.инв.№ | Инв.№дубл. | Подп. и дата

Изм.	Лист	№ докум.	Подп.	Дата
Разраб.		Саратуганов		4.01.88
Пров.		Искандеров		12.01.88
Т.контр.		Гроси		19.01.88
ГИП		Нагаев		25.01.88
Н.контр.		Мышкин		28.01.88
Утв.		Филоненко		16.01.88

3.820.2-44
26.058.ПВ.121.015

Кольцо

Лит.	Масса	Масштаб
А	0,02	1:1

Лист | Листов 1

Ст.3 сп 3 ГОСТ 380-71*

Копировал: | Формат А4

26.058.ПВ.121.016

Серия 3.820.2-44 Выпуск 12

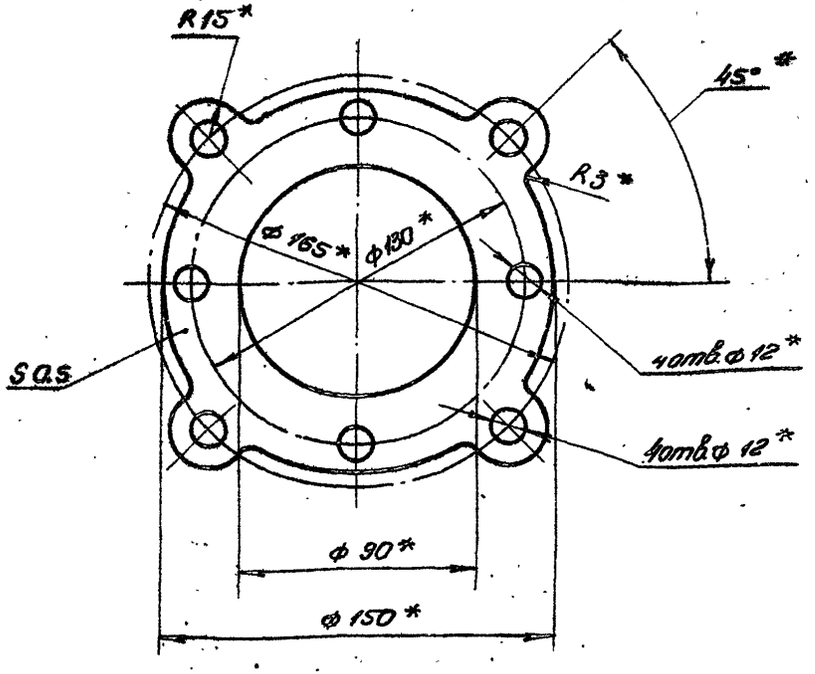

* Размеры, обеспеч. инстр.

Инв.№подл. | Подп. и дата | Взам.инв.№ | Инв.№дубл. | Подп. и дата

Изм.	Лист	№ докум.	Подп.	Дата
Разраб.		Сорнугаев		4.04.83
Пров.		Искандеров		12.04.83
Т.контр.		Грош		19.04.83
Гл.инж. проекта		Нагаев		25.04.83
Н.контр.		Мышкин		28.04.83
Утв.		Филоненко		26.04.83

3.820.2-44
26.058.ПВ.121.016

Прокладка

Лит.	Масса	Масштаб
А	0.004	1:2
Лист	Листов	

Картон прокладочный марки А ГОСТ 9347-74*

Копировала: Формат А4

26.058.ПВ.121.017

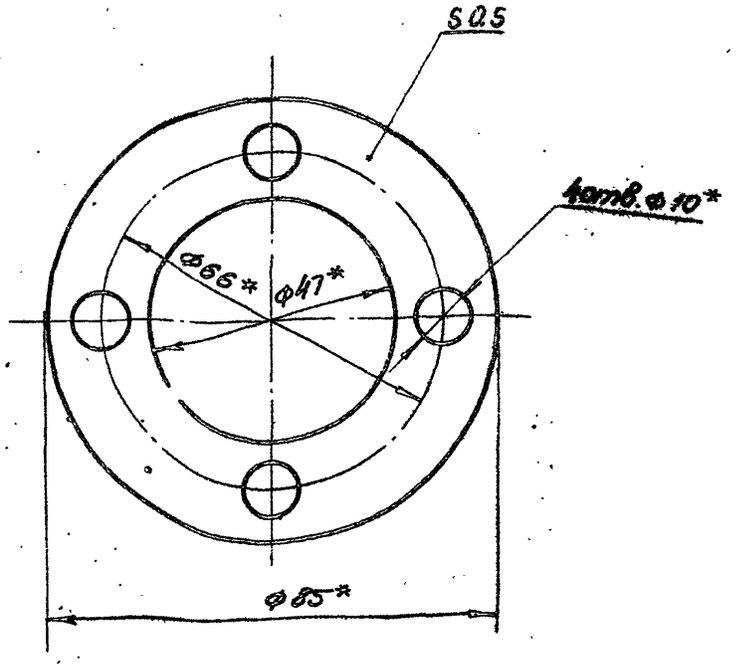

* Размеры, обеспеч. инстр.

Инв.№подл. | Подп. и дата | Взам.инв.№ | Инв.№дубл. | Подп. и дата

Изм.	Лист	№ докум.	Подп.	Дата
Разраб.		Сорнугаев		4.04.83
Пров.		Искандеров		12.04.83
Т.контр.		Грош		19.04.83
Гл.инж. проекта		Нагаев		25.04.83
Н.контр.		Мышкин		28.04.83
Утв.		Филоненко		26.04.83

3.820.2-44
26.058.ПВ.121.017

Прокладка

Лит.	Масса	Масштаб
А	0.002	1:1
Лист	Листов 1	

Картон прокладочный марки А ГОСТ 9347-74*

Копировала: Формат А4

26.058.ПВ.121.018

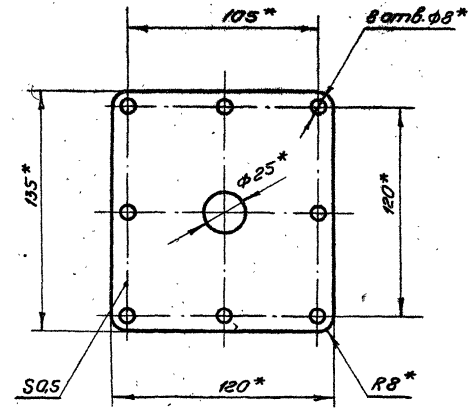

* Размеры обеспеч. инстр.

Серия 3.820.2-44 Выпуск 12

Инв. № подл. | Подп. и дата | Взам. инв. № | Инв. № дубл. | Подп. и дата

Изм.	Лист	№ докум.	Подп.	Дата	3.820.2-44 26.058.ПВ.121.018	
Разраб.		Сарнуегев		12.01.93	Прокладка ГОСТ 9347-74*	Лит. А; Масса 0.001; Масшт. 1:2
Пров.		Искандеров		12.01.93		Лист; Листов 1
Т.контр.		Гроди		13.01.93		
ГИП		Наегев		26.01.93	Картон прокладочный марки А	
Н.контр.		Мышкин		26.01.93		
Утв.		Филоненко		26.01.93		

26.058.ПВ.121.101

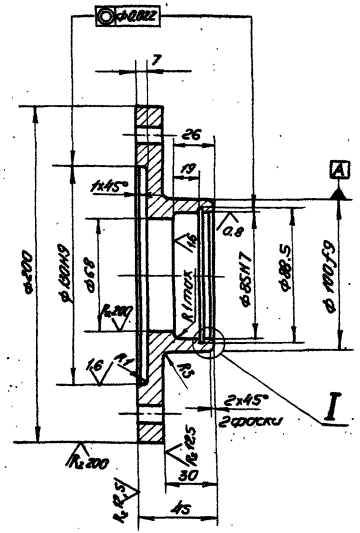

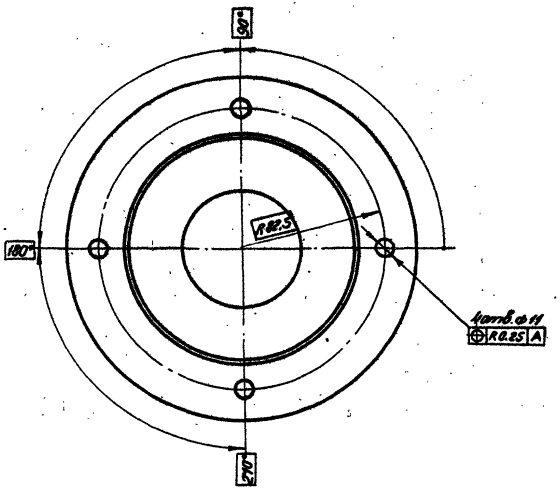

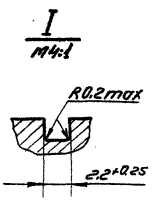

					3.820.2-44 26.058.ПВ.121.101			
Изм.	Лист	№докум.	Подп.	Дата	Фланец	Лит.	Масса	Масшт.
Разраб.		Сарнугаев		4.01.83		А	2,9	1:2
Пров.		Искандеров		12.01.83		Лист	Лист. 1 ов 1	
Т.контр.		Грош		19.01.83				
ГНП		Нагаев		25.01.83	Отливка СЧ20 ГОСТ 1412-79*			
Н.контр.		Мыкикин		28.01.83				
Утв.		Филоненко		26.01.83				

Копировала: Формат А3

Инв.№ подл. | Подп. и дата | Взам.инв.№ | Инв.№ дубл. | Подп. и дата

26.058.ПВ.121.102

Выпуск 12

Серия 3.820.2-44

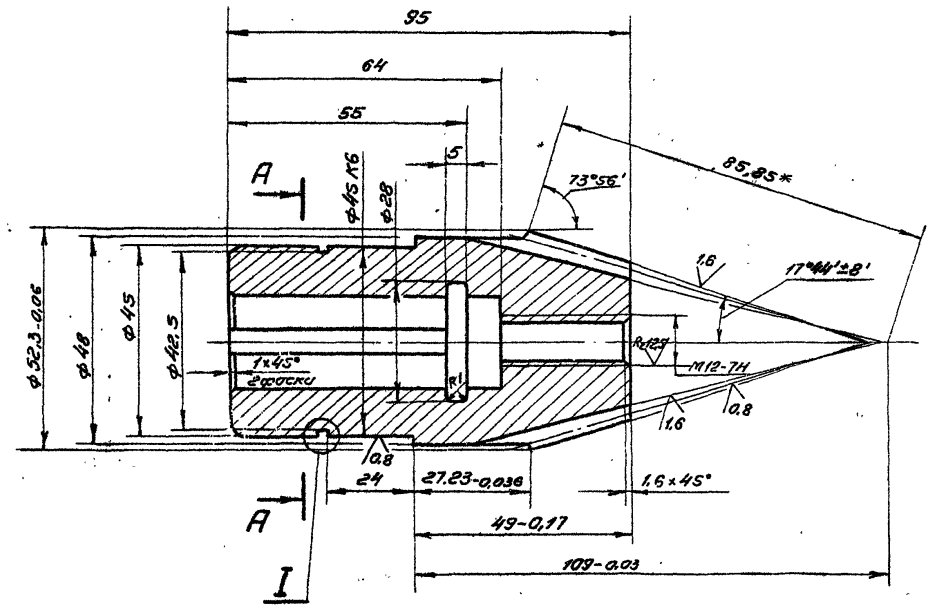

Модуль	m_e	2,5
Число зубьев	Z	19
Тип зуба	—	Прямой
Исходный контур		ГОСТ 13754-81
Коэффициент смещения	X_e	0
Коэффициент изменения толщины зуба	X_c	0,038
Угол длительного конуса	δ	16° 04'
Степень точности	—	8 - ВСТ СЭВ 186-75
Толщина зуба по хорде	$\bar{S}$	$3{,}468^{-0{,}084}_{-0{,}184}$
Высота до хорды	$\bar{h}_a$	1,869
Межосевой угол передачи	Σ	90°
Средний окружной модуль	m_m	2,165
Внешнее конусное расстоян.	R_e	85,85
Среднее конусное расстоян.	R	74,35
Средний делительный диам.	d	41,137
Угол конуса впадин	δ_t	14°04'
Внешняя высота зуба	h_e	5,5
Обозначение чертежа сопряженного колеса	—	26.058.ПВ.121.006

Rz25

А - А

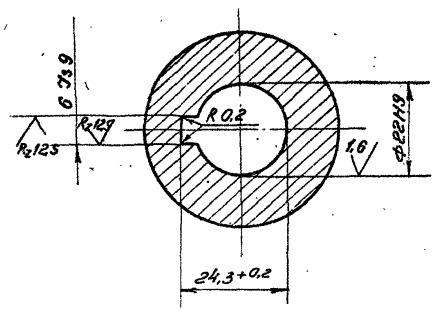

I
М 4:1

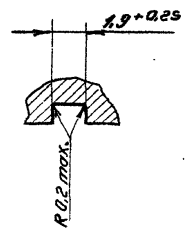

1. Допускается замена данных для контроля.
2. *Размер для справок.
3. Остальные технические требования по общим ТУ на изготовление подъемника.

Изм.	Лист	№ докум.	Подп.	Дата
Разраб.		Сарнугаев		4.04.83
Провер.		Искандеров		12.04.83
Т. контр.		Грош		19.04.83
Гл. инж. проекта		Нагаев		25.04.83
Н. контр.		Мышкин		28.04.83
Утв.		Филоненко		25.04.83

3.820.2-44
26.058.ПВ.121.102

Шерстерня коническая

Лит	Масса	Масшт.
А	0,85	1:1

Лист | Листов 1

Сталь 40х ГОСТ 4543-71*

Копировала: Формат А3

Инв. № подл. | Подп. и дата | Взам. инв. № | Инв. № дубл. | Подп. и дата

Серия 3.820.2-44 Выпуск 12

26.058.ПВ.121.103

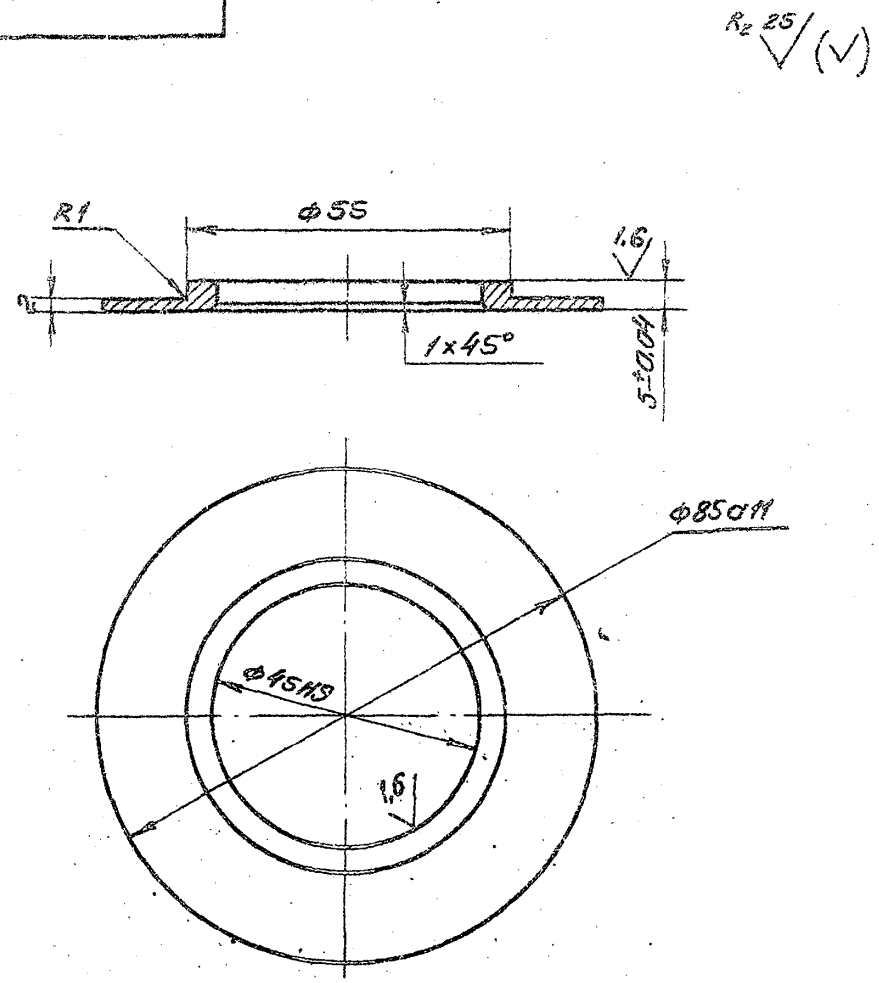

Изм.	Лист	№ докум.	Подп.	Дата
Разраб.		Сарнугаев		4.04.83
Пров.		Искандеров		12.04.83
Т.Контр.		Грош		19.04.83
ГИП		Нагаев		25.04.83
Н.контр.		Мышкин		29.04.83
Утв.		Филоненко		26.04.83

3.820.2-44
26.058.ПВ.121.103

Шайба

Лит.	Масса	Масшт.
А	0,063	1:1

Лист | Листов 1

Ст3.пс3.ГОСТ 380-71*

Формат А4

Инв. № подл. | Подп. и дата | Взам. инв. № | Инв. № дубл. | Подп. и дата

26.058.ПВ.121.202

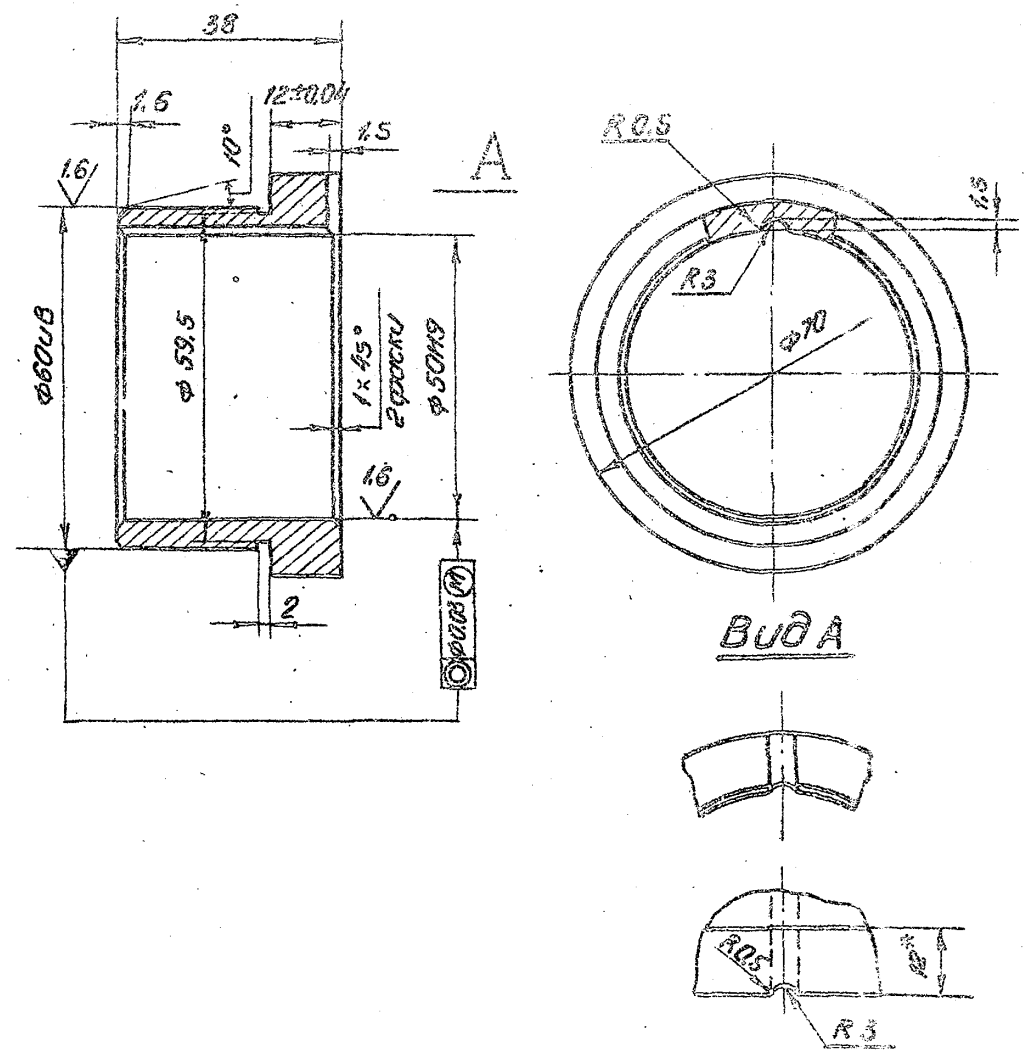

Изм.	Лист	№ докум.	Подп.	Дата
Разраб.		Сарнугаев		4.04.83
Пров.		Искандеров		12.04.83
Т.Контр.		Грош		19.04.83
ГИП		Нагаев		25.04.83
Н.контр.		Мышкин		29.04.83
Утв.		Филоненко		26.04.83

3.820.2-44
26.058.ПВ.121.202

Втулка

Лит.	Масса	Масшт.
А	0,26	1:1

Лист | Листов 1

Отливка А45-5
ГОСТ 1585-79

Инв. № подл. | Подп. и дата | Взам. инв. № | Инв. № дубл. | Подп. и дата

26.058.ПВ.121.201

Серия 3.820.2-44 Выпуск 12

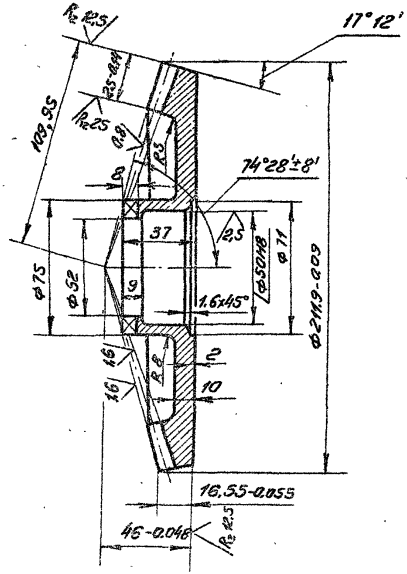

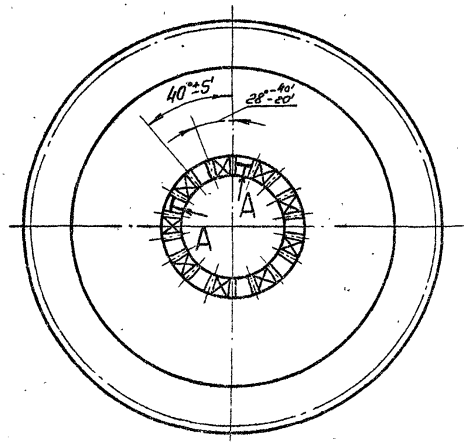

А – А развернуто

М 1:1

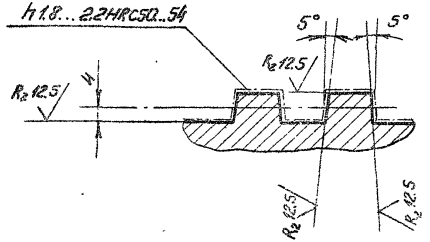

R_z 25 (√)

Модуль	m_e	5
Число зубьев	z	42
Тип зуба	—	прямой
Исходный контур	—	ГОСТ 13754-81
Коэффициент смещения	X_e	−0,362
Коэффициент изменения толщины зуба	X_τ	−0,036
Угол делительного конуса	δ	72° 48'
Степень точности	—	8-8 СТ СЭВ 186-75
Толщина зуба по хорде	$\bar{S}$	$5{,}77^{-0.126}_{-0.296}$
Высота до хорды	$\bar{h}_a$	2,14
Межосевой угол передачи	Σ	90°
Средний окружной модуль	m_m	4,431
Внешнее конусное расстояние	R_e	109,95
Среднее конусное расстояние	R	97,415
Средний делительный диаметр	d	186,118
Угол конуса впадин	δ_f	68° 44'
Внешняя высота зуба	h_e	11
Обозначение чертежа сопряженной шестерни		26.058.ПВ.042101

1. Допускается замена данных для контроля.
2. Остальные технические требования по общим ТУ на изготовление подземника.

Изм.	Лист	№ докум.	Подп.	Дата
Разраб.		Сарнугаев	[signature]	4.04.83
Пров.		Искандеров	[signature]	12.04.83
Т.контр.		Грош	[signature]	19.04.83
ГИП		Нагаев	[signature]	25.04.83
Н.контр.		Мышкин	[signature]	26.04.83
Утв.		Филоненко	[signature]	26.04.83

3.820.2-44
26.058.ПВ.121.201

Колесо зубчатое коническое

Лит.	Масса	Масшт.
А	3,7	1:2

Лист | Листов 1

Сталь 45 ГОСТ 1050-74**

Копировала: [signature] Формат А3

Инв. № подл. | Подп. и дата | Взам. инв. № | Инв. № дубл. | Подп. и дата

26.058.ПВ.121.301

Серия 3.820.2-44 Выпуск 12

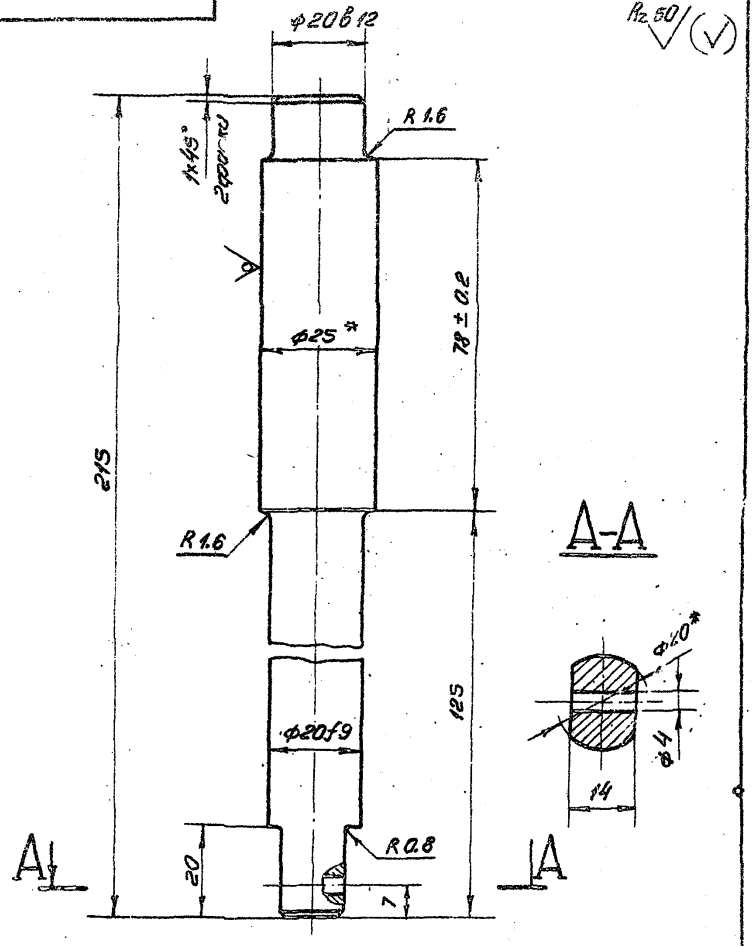

*Размеры для справок

3.820.2-44

Изм.	Лист	№ докум.	Подп.	Дата	26.058.ПВ.121.301			
Разраб.		Сарнугаев		4.04.53	Валик	Лит.	Масса	Масшт.
Пров.		Искандеров		12.04.53		А	0.6	1:1
Т.контр.		Грош		19.04.53		Лист	Листов 1	
Н.контр.		Нагаев		23.04.53	Крепл. 25-В-ГОСТ 2590-71*			
Утв.		Фиксин		23.04.53	Б.С.Зпоб.1-Т ГОСТ 535-79			

Копировал: Сдержат 24

26.058.ПВ.121.303

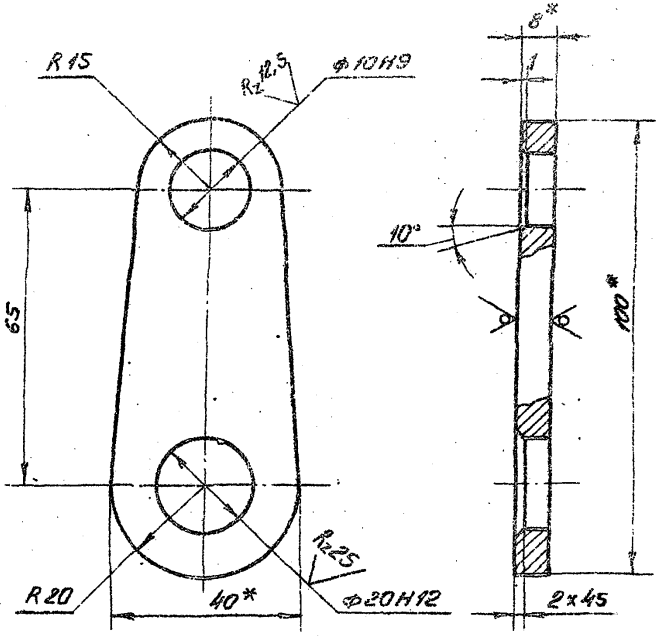

1.* Размеры для справок

2. Остальные технические требования по общим ТУ на изготовление подземника.

3.820.2-44

Изм.	Лист	№ докум.	Подп.	Дата	26.058.ПВ.121.303			
Разраб.		Сарнугаев		4.04.53	Щека	Лит.	Масса	Масшт.
Пров.		Искандеров		12.04.53		А	0,15	1:1
Т.контр.		Грош		19.04.53		Лист	Листов	
Н.контр.		Нагаев		23.04.53	Колоса			
Утв.		Фиксин		23.04.53				

Подп. и дата | Инв. № дубл. | Взам. инв. № | Подп. и дата

Серия 3.820.2-44 Выпуск 12

$R_z 50$ (▽)

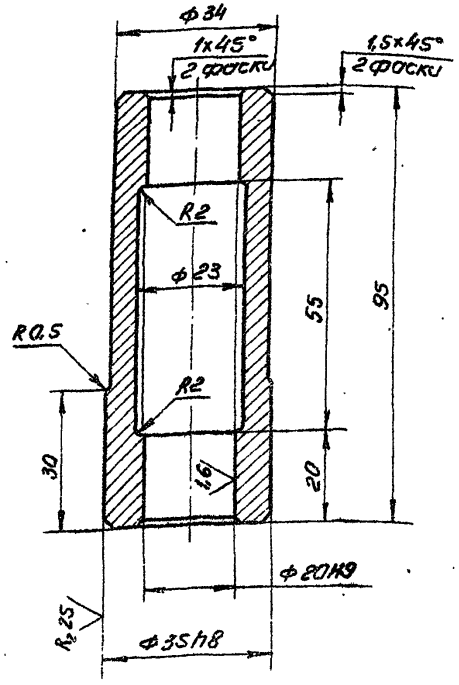

Инв.№ подл. | Подп. и дата | Взам. инв.№ | Инв.№ дубл. | Подп. и дата

3.802.2-44

26.058.ПВ.121.401

Изм.	Лист	№ докум.	Подп.	Дата	Впадина	Лит.	Масса	Масштаб
Разраб.	Сафиуллов					А	0.46	1:1
Пров.	Исхаковдов					Лист	Листов 1	
Т.контр.	Ярцев							
Гл.энцик. проект.	Наседев							
Н.контр.	Мышкин							
Утв.	Филоненко							

Ст.3сп 3. ГОСТ 380-71*

Копировал: Формат А4

$R_z 50$ (▽)

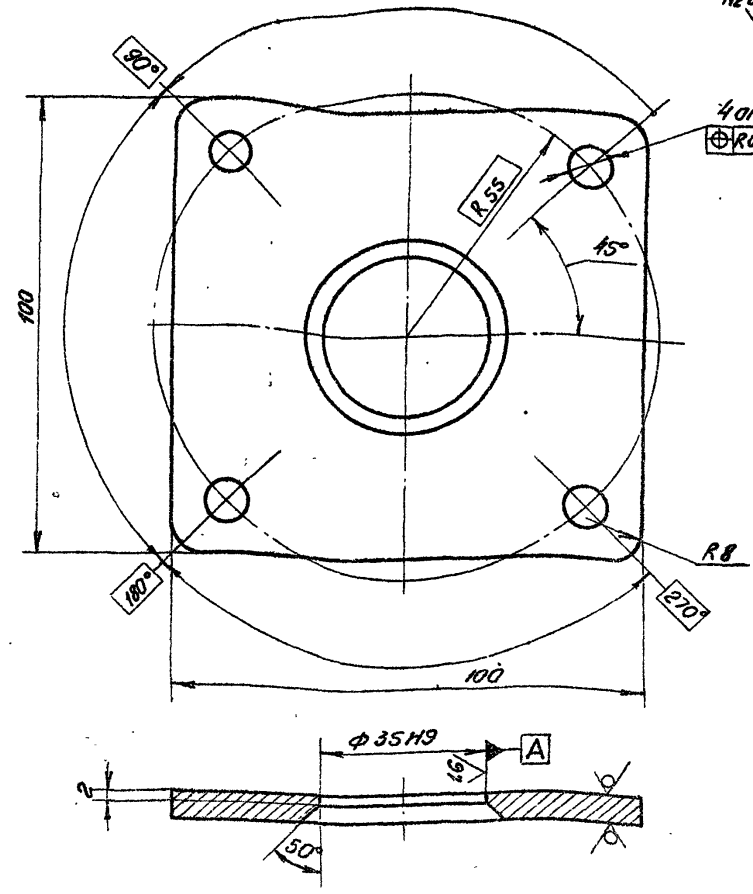

Инв.№ подл. | Подп. и дата | Взам. инв.№ | Инв.№ дубл. | Подп. и дата

3.802.2-44

26.058.ПВ.121.402

Изм.	Лист	№ докум.	Подп.	Дата	Фланец	Лит.	Масса	Масштаб
Разраб.	Сафиуллов					А	0.33	1:1
Пров.	Исхаковдов					Лист	Листов 1	
Т.контр.	Ярцев							
Гл.энцик. проект.	Наседев							
Н.контр.	Мышкин							
Утв.	Филоненко							

5-ПН-НО-6 ГОСТ 19903-74

Ст.3сп 5 ГОСТ 14637-79

Копировал: Формат А4

26.058.ПВ.121.501

Серия 3.820.2-44 Выпуск 12

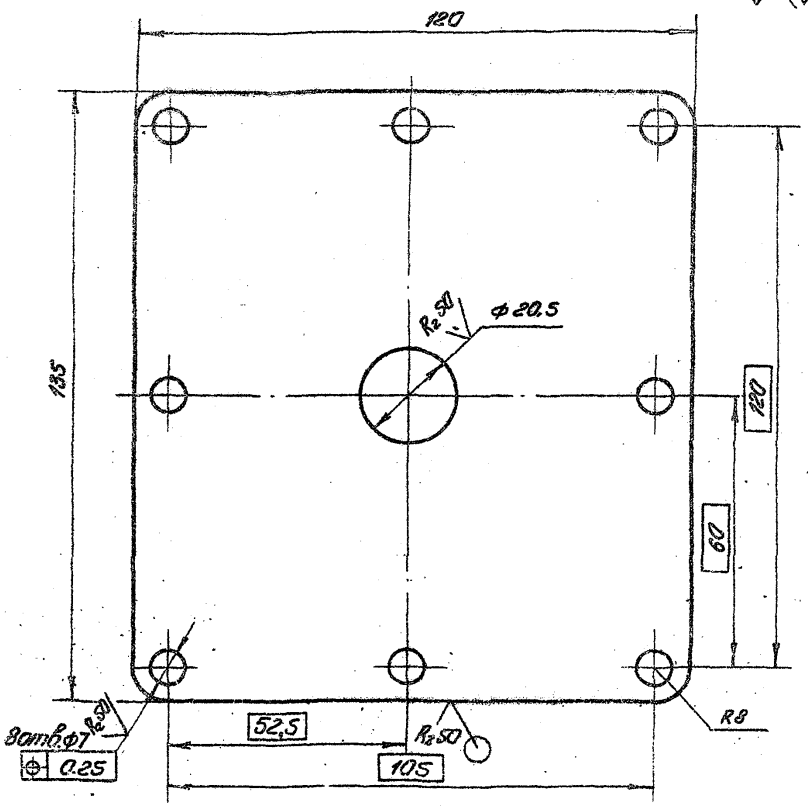

Изм.	Лист	№ докум.	Подп.	Дата	3.820.2-44 26.058.ПВ.121.501			
Разраб.		Сарнугаев			Крышка	Лит.	Масса	Масшт.
Пров.		Ускандеров				А	0.3	1:1
Контр.		Грош				Лист	Листов 1	
ГИП		Нагаев			Лист Б-ПН-НО-3 ГОСТ 19903-74* 4-IV-НВСт3пс5 ГОСТ 1652-70*			

Копировал: Формат 44

26.058.ПВ.121.502

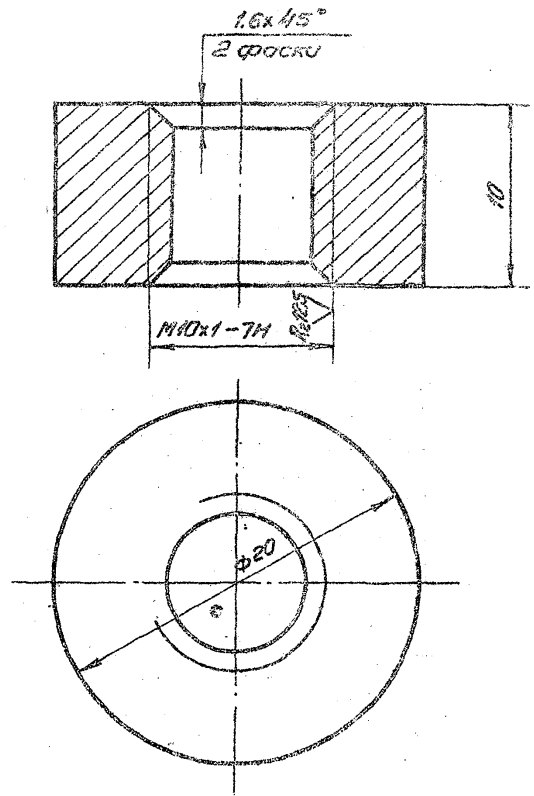

Изм.	Лист	№ докум.	Подп.	Дата	3.820.2-44 26.058.ПВ.121.502			
Разраб.		Сарнугаев			Втулка	Лит.	Масса	Масшт.
Пров.		Ускандеров				А	0.02	4:1
Контр.		Грош				Лист	Листов 1	
ГИП		Нагаев			Ст. [illegible]			

Подп. и дата | Взам. инв. № | Инв. № дубл. | Подп. и дата

26.058.ПВ.123.001

Выпуск 12

Серия 3.820.2-44

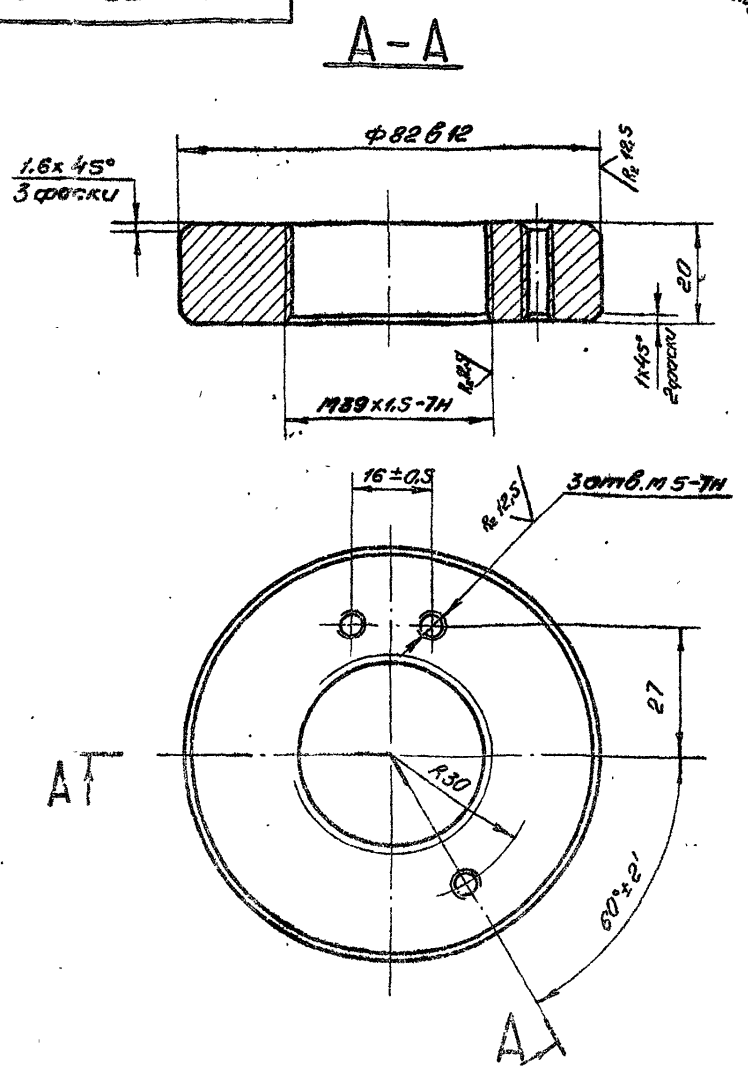

Изм.	Лист	№ докум.	Подп.	Дата	3.820.2-44 26.058.ПВ.123.001			
Разраб.		Сарнугаев		4.04.83	Диафрагма	Лит.	Масса	Масшт.
Пров.		Искандеров		12.04.83		А	0.5	1:1
Т.контр.		Грош		19.04.83		Лист	Листов 1	
ГИП		Нагаев		26.04.83				
Н.контр.		Мышкин		26.04.83	Сталь 35 ГОСТ 1050-74*			
Утв.		Филоненко		26.04.83				

Копировала: Формат А4

Инв. № подл. | Подп. и дата | Взам. инв. № | Инв. № дубл. | Подп. и дата

26.058.ПВ.123.002

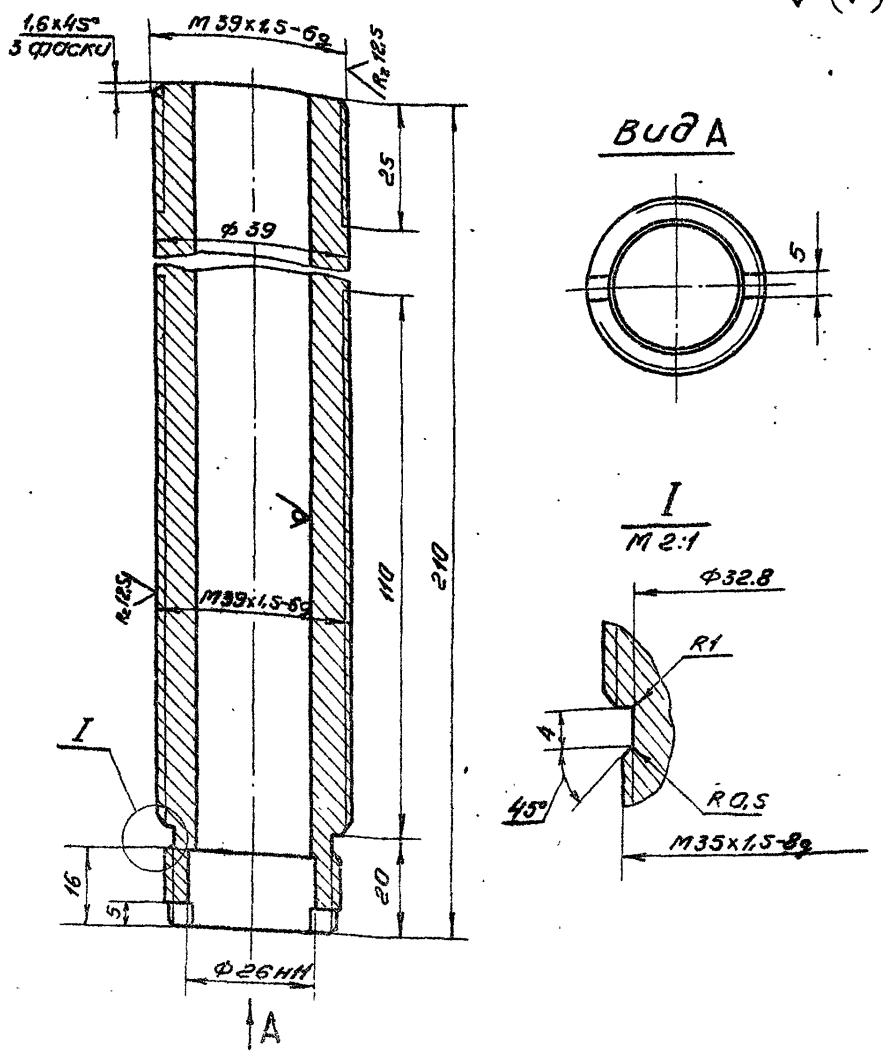

Изм.	Лист	№ докум.	Подп.	Дата	3.820.2-44 26.058.ПВ.123.002			
Разраб.		Сарнугаев		4.04.83	Трубка	Лит.	Масса	Масшт.
Пров.		Искандеров		12.04.83		А		1:1
Т.контр.		Грош		19.04.83		Лист	Листов 1	
ГИП		Нагаев		26.04.83				
Н.контр.		Мышкин		26.04.83	Труба 42х9 ГОСТ 8732-78 / А45 ГОСТ 8731-74*			
Утв.		Филоненко		26.04.83				

Копировала: Формат А4

Инв. № подл. | Подп. и дата | Взам. инв. № | Инв. № дубл. | Подп. и дата

Серия 3.820.2-44 Выпуск 12

26.058.ПВ.123.003

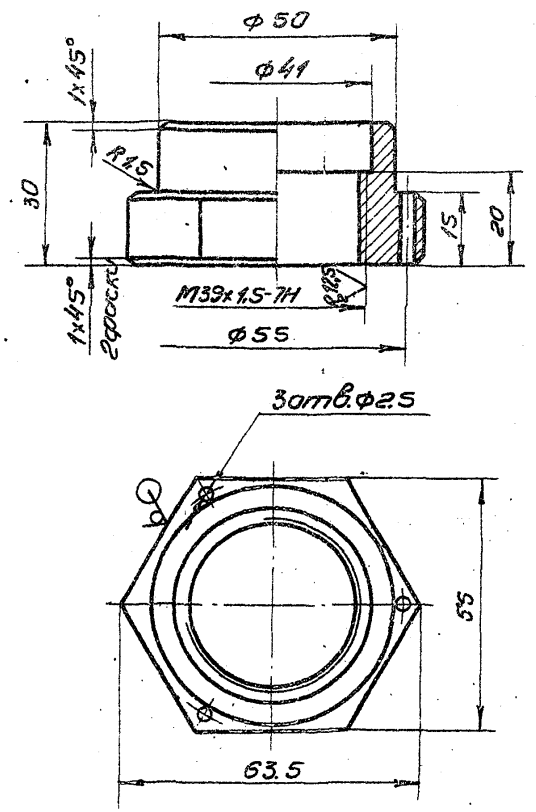

Изм.	Лист	№ докум.	Подп.	Дата
Разраб.		Сарнугаев		4.04.83
Провер.		Искандеров		12.04.83
Т.контр.		Грош		19.04.83
ГИП		Нагаев		25.04.83
Н.контр.		Мышкин		26.04.83
Утв.		Филоненко		26.04.83

3.820.2-44
26.058.ПВ.123.003

Гайка

Лит.	Масса	Масшт.
А	0.35	1:1

Лист | Листов 1

Сталь ГОСТ 1050-74**

Копировала: Формат А4

Инв. № подл. | Подп. и дата | Взам. инв. № | Инв. № дубл. | Подп. и дата

26.058.ПВ.123.004

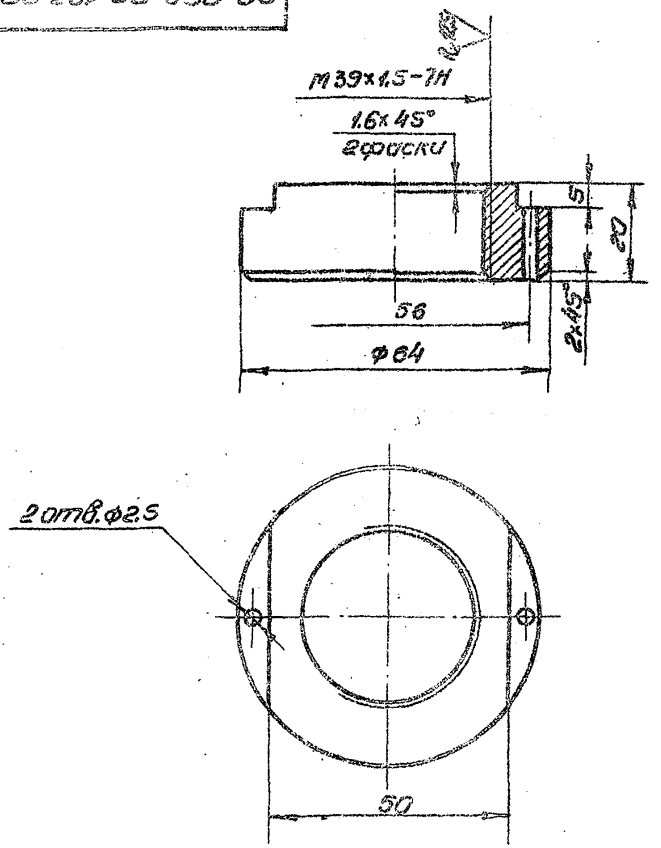

Изм.	Лист	№ докум.	Подп.	Дата
Разраб.		Сарнугаев		4.04.83
Пров.		Искандеров		12.04.83
Т.контр.		Грош		19.04.83
ГИП		Нагаев		25.04.83
Н.контр.		Мышкин		26.04.83
Утв.		Филоненко		26.04.83

3.820.2-44
26.058.ПВ.123.004

Гайка

Лит.	Масса	Масшт.
А	0.4	1:1

Лист | Листов 1

Сталь 35 ГОСТ 1050-74**

Копировала: Формат А4

Инв. № подл. | Подп. и дата | Взам. инв. № | Инв. № дубл. | Подп. и дата

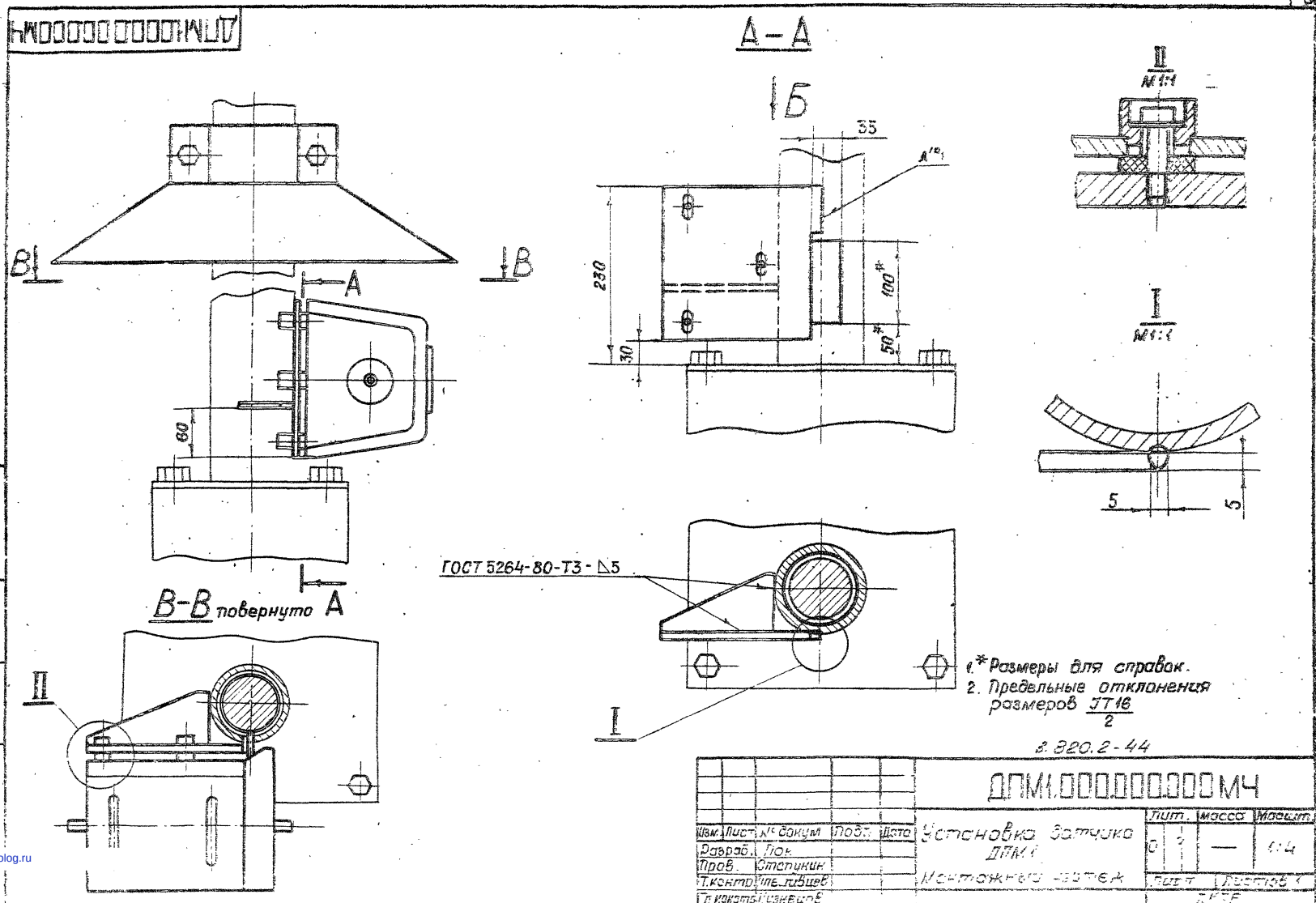

1.* Размеры для справок.
2. Предельные отклонения размеров $\frac{JT16}{2}$

3.820.2-44

					ДПМ1.000.000.000 МЧ			
Изм.	Лист	№ докум.	Подп.	Дата	Установка датчика ДПМ1	Лит.	масса	Масшт.
Разраб.	Лок					0	—	1:4
Пров.	Степукин				Монтажный чертеж	Лист	Листов 1	
Т.контр.	Шевцов							
Гл.контр.	Кузнецов							
Н.контр.	Кисельева							
Утв.	Стрелкин							

Серия 3.820.2-44 Выпуск 12

Инв. № подл. | Подп. и дата | Взам. инв. | Инв. № дубл. | Подп. и дата

gost.e-ecolog.ru