ТИПОВАЯ ДОКУМЕНТАЦИЯ НА СТРОИТЕЛЬНЫЕ СИСТЕМЫ И ИЗДЕЛИЯ ЗДАНИЙ И СООРУЖЕНИЙ

СЕРИЯ 3.820.2-44

ПОДЪЕМНИКИ ВИНТОВЫЕ ДЛЯ ЗАТВОРОВ ГИДРОТЕХНИЧЕСКИХ СООРУЖЕНИЙ ГРУЗОПОДЪЕМНОСТЬЮ ДО 20 тс.

МОДЕЛИ В-83

Взамен типового проекта 820-165

ВЫПУСК 11

ПОДЪЕМНИК ДВУХВИНТОВОЙ С ЭЛЕКТРОПРИВОДОМ г.п. 2×2,5 тс.

МАРКИ 5 ЭВД

gost.e-ecolog.ru

ТИПОВАЯ ДОКУМЕНТАЦИЯ НА СТРОИТЕЛЬНЫЕ СИСТЕМЫ И ИЗДЕЛИЯ ЗДАНИЙ И СООРУЖЕНИЙ

СЕРИЯ 3.820.2-44

ПОДЪЕМНИКИ ВИНТОВЫЕ ДЛЯ ЗАТВОРОВ ГИДРОТЕХНИЧЕСКИХ СООРУЖЕНИЙ ГРУЗОПОДЪЕМНОСТЬЮ ДО 20 тс. МОДЕЛИ В-83

ВЫПУСК 11

ПОДЪЕМНИК ДВУХВИНТОВОЙ С ЭЛЕКТРОПРИВОДОМ г.п. 2×2.5 тс. МАРКИ 5ЭВД

СОСТАВ ПРОЕКТА:

Выпуск 0 – Пояснительная записка и габаритные чертежи подъемников
Выпуск 1 – Подъемник одновинтовой с ручным приводом г.п. 0.5 тс. Марки 0.5В
Выпуск 2 – Подъемник одновинтовой с ручным приводом г.п. 1.0 тс. Марки 1В
Выпуск 3 – Подъемник одновинтовой с ручным приводом г.п. 2.5 тс. Марки 2.5В
Выпуск 4 – Подъемник двухвинтовой с ручным приводом г.п. 2×2.5 тс. Марки 5ВД
Выпуск 5 – Подъемник одновинтовой с ручным приводом г.п. 5 тс. Марки 5В
Выпуск 6 – Подъемник двухвинтовой с ручным приводом г.п. 2×5 тс. Марки 10ВД
Выпуск 7 – Подъемник одновинтовой с ручным приводом г.п. 10 тс. Марки 10В
Выпуск 8 – Подъемник двухвинтовой с ручным приводом г.п. 2×10 тс. Марки 20ВД
Выпуск 9 – Подъемник одновинтовой с электроприводом г.п. 1.0 тс. Марки 1ЭВ
Выпуск 10 – Подъемник одновинтовой с электроприводом г.п. 2.5 тс. Марки 2.5ЭВ
Выпуск 11 – Подъемник двухвинтовой с электроприводом г.п. 2×2.5 тс. Марки 5ЭВД
Выпуск 12 – Подъемник одновинтовой с электроприводом г.п. 5 тс. Марки 5ЭВ
Выпуск 13 – Подъемник двухвинтовой с электроприводом г.п. 2×5 тс. Марки 10ЭВД
Выпуск 14 – Подъемник одновинтовой с электроприводом г.п. 10 тс. Марки 10ЭВ
Выпуск 15 – Подъемник двухвинтовой с электроприводом г.п. 2×10 тс. Марки 20ЭВД
Выпуск 16 – Подъемник одновинтовой с электроприводом г.п. 20 тс. Марки 20ЭВ

РАЗРАБОТАНА
ИНСТИТУТОМ „СРЕДАЗГИПРОВОДХЛОПОК"

ГЛАВНЫЙ ИНЖЕНЕР ИНСТИТУТА — Эйнгорн Ф.Я.
НАЧАЛЬНИК ОМК — Филоненко Г.И.
ГЛАВНЫЙ ИНЖЕНЕР ПРОЕКТА — Нагаев Р.И.

УТВЕРЖДЕНА МИНВОДХОЗОМ СССР И ВВЕДЕНА В ДЕЙСТВИЕ ИНСТИТУТА „СРЕДАЗГИПРОВОДХЛОПОК"
ПРОТОКОЛ № 551, от 25 ноября 1983 г.
ПРИКАЗ № 328 от 28 мая 1984 г.

ЦЕНТРАЛЬНЫЙ ИНСТИТУТ ТИПОВОГО ПРОЕКТИРОВАНИЯ ГОССТРОЯ СССР
КАЗАХСКИЙ ФИЛИАЛ
Заказ № 1865 Тираж 550 экз. Цена 3-12 Инв № 3.820.2-44 дано в печать 14/V-85 г.
6 изд. 1

Серия 3.820.2-44 Выпуск 11

Наименование	Обозначение	Стр.
Подъемник двухвинтовой с электропри-		
водом г.п. 2×2,5 т.с. марки 5ЭВД	26.058.ПВ.110.000	5
Подъемник двухвинтовой с электропри-		
водом. г.п. 2×2,5 т.с. марки 5ЭВД		
Сборочный чертеж.	26.058.ПВ.110.000 СБ	7
Подъемник двухвинтовой с электропри-		
водом г.п. 2×2,5 т.с. марки 5ЭВД		
Габаритный чертеж.	26.058.ПВ.110.000 ГЧ	9
Подъемник двухвинтовой с электропри-		
водом г.п. 2×2,5 т.с. марки 5ЭВД		
Ведомость спецификаций	26.058.ПВ.110.000 ВС	10
Подъемник двухвинтовой с электропри-		
водом г.п. 2×2,5 т.с. марки 5ЭВД		
Ведомость покупных изделий	26.058.ПВ.110.000 ВП	11
Подъемник двухвинтовой с электропри-		
водом г.п. 2×2,5 т.с марки 5ЭВД		
Инструкция по монтажу и		
эксплуатации	26.058.ПВ.110.000 И3	14
Узел грузовой части	26.058.ПВ.111.000	18
Узел грузовой части		
Сборочный чертеж.	26.058.ПВ.111.000 СБ	19
Узел грузовой гайки	26.058.ПВ.041.000	20
Узел грузовой гайки		
Сборочный чертеж	26.058.ПВ.041.000 СБ	20
Редуктор 1ЭР-2	26.058.ПВ.112.000	21
Редуктор 1ЭР-2. Сборочный чертеж	26.058.ПВ.112.000 СБ	22
Колесо червячное	26.058.ПВ.092.100	23
Колесо червячное		
Сборочный чертеж	26.058.ПВ.092.100 СБ	24
Рукоятка Р3	26.058.ПВ.113.000	25
Рукоятка Р3		
Сборочный чертеж.	26.058.ПВ.113.000 СБ	25

Наименование	Обозначение	Стр.
Вал соединительный	26.058.ПВ.114.000	26
Вал соединительный		
Сборочный чертеж	26.058.ПВ.114.000 СБ	27
Узел грузовой части	26.058.ПВ.031.000	28
Узел грузовой части		
Сборочный чертеж	26.058.ПВ.031.000 СБ	29
Узел грузовой гайки	26.058.ПВ.031.100	30
Узел грузовой гайки		
Сборочный чертеж	26.058.ПВ.031.100 СБ	30
Узел вал-шестерни	26.058.ПВ.036.000	31
Узел вал-шестерни		
Сборочный чертеж	26.058.ПВ.036.000 СБ	32
Кожух винта 60 (левый)	26.058.ПВ.043.000	33
Кожух винта 60 (левый)		
Сборочный чертеж	26.058.ПВ.043.000 СБ	34
Реле грузовое 2,5 ГРТ	26.058.ПВ.094.000	35
Реле грузовое 2,5 ГРТ		
Сборочный чертеж	26.058.ПВ.094.000 СБ	36
Корпус	26.058.ПВ.094.100	37
Корпус. Сборочный чертеж	26.058.ПВ.094.100 СБ	38
Кожух винта 60	26.058.ПВ.101.000	39
Кожух винта 60		
Сборочный чертеж	26.058.ПВ.101.000 СБ	40
Кожух	26.058.ПВ.034.100	41
Кожух. Сборочный чертеж	26.058.ПВ.034.100 СБ	41
Кожух составной	26.058.ПВ.034.200	42
Кожух составной		

Инв.№ подл. | Подп. и дата | Взам. инв.№ | Инв.№ дубл. | Подп. и дата

Изм.	Лист	№ докум.	Подп.	Дата
Разраб.		Сарычев		4.04.83
Пров.		Искандеров		12.04.83
Гл. спец. проекта		Натаев		15.04.83
Н. контр.		Мышкин		20.04.83
Утв.		Филоненко		26.04.83

3.820.2-44

26.058.ПВ.110.000 ДС

Подъемник двухвинтовой с электроприводом г.п. 2×2,5 т.с. марки 5ЭВД

Содержание.

Лит.	Лист	Листов
А	1	3

Копировал: Пужко

Формат А3

Наименование	Обозначение	Стр.
Сборочный чертеж	26.058.ПВ.034.200 СБ	42
Желоб составной	26.058.ПВ.034.210	48
Желоб составной		
Сборочный чертеж	26.058.ПВ.034.210.СБ	48
Винт грузовой	26.058.ПВ.030.001	44
Винт грузовой	26.058.ПВ.030.001-01	44
Болт	26.058.ПВ.030.003	45
Прокладка	26.058.ПВ.030.004	45
Корпус	26.058.ПВ.031.001	46
Крышка корпуса	26.058.ПВ.031.002	47
Кольцо регулировочное	26.058.ПВ.031.003	47
Пробка	26.058.ПВ.031.004	48
Прокладка	26.058.ПВ.031.005	48
Гайка грузовая	26.058.ПВ.031.101	49
Колесо зубчатое коническое	26.058.ПВ.031.102	49
Фланец	26.058.ПВ.034.001	50
Желоб	26.058.ПВ.034.101	39
Корпус подшипника	26.058.ПВ.036.001	51
Вал-шестерня	26.058.ПВ.036.002	52
Втулка	26.058.ПВ.036.003	53
Кольцо стопорное	26.058.ПВ.036.004	53
Полумуфта	26.058.ПВ.040.001	54
Сухарь	26.058.ПВ.040.002	54
Труба	26.058.ПВ.043.001	33
Цапфа	26.058.ПВ.045.001	55
Лист нижний	26.058.ПВ.090.002	37
Лист верхний	26.058.ПВ.090.003	56
Прокладка	26.058.ПВ.090.004	56
Корпус редуктора	26.058.ПВ.092.002	57
Крышка корпуса	26.058.ПВ.092.003	58
Корпус подшипника	26.058.ПВ.092.004	59
Вал-шестерня	26.058.ПВ.092.005	60

Наименование	Обозначение	Стр.
Фланец	26.058.ПВ.092.006	61
Втулка кулачковая	26.058.ПВ.092.007	62
Втулка	26.058.ПВ.092.008	62
Крышка глухая	26.058.ПВ.092.009	63
Крышка сквозная	26.058.ПВ.092.010	63
Шайба	26.058.ПВ.092.011	64
Шайба	26.058.ПВ.092.012	64
Прокладка	26.058.ПВ.092.013	65
Прокладка	26.058.ПВ.092.014	65
Прокладка	26.058.ПВ.092.015	66
Кольцо	26.058.ПВ.092.016	66
Корпус отдушины	26.058.ПВ.092.017	67
Крышка отдушины	26.058.ПВ.092.018	67
Ступица	26.058.ПВ.092.101	68
Диафрагма	26.058.ПВ.094.001	69
Трубка	26.058.ПВ.094.002	69
Гайка специальная	26.058.ПВ.094.003	70
Гайка специальная	26.058.ПВ.094.004	70
Диск регулировочный	26.058.ПВ.094.005	71
Гайка	26.058.ПВ.094.006	71
Втулка	26.058.ПВ.094.007	72
Втулка	26.058.ПВ.094.008	72
Уголок	26.058.ПВ.094.009	73
Хомут	26.058.ПВ.094.010	73
Крышка	26.058.ПВ.094.011	74
Винт	26.058.ПВ.094.012	74
Хвостовик	26.058.ПВ.095.001	75
Полоса	26.058.ПВ.095.002	75
Кольцо	26.058.ПВ.095.005	76
Косынка	26.058.ПВ.095.006	76

Инв.№ подл. | Подп. и дата | Инв.№ дубл. | Взам. инв.№ | Подп. и дата | Инв.№ подл.

Наименование	Обозначение	Стр.
Труба	26.058.ПВ.101.001	50
Корпус	26.058.ПВ.111.001	77
Червяк	26.058.ПВ.112.001	78
Ось	26.058.ПВ.113.001	79
Труба	26.058.ПВ.113.002	79
Труба	26.058.ПВ.114.001	55
Приложение: установка датчика	ДПМ1.000.000.000 МЧ	(80)

Перечень ГОСТов, примененных в проекте

ГОСТ	103-76	ГОСТ	6308-71*	ГОСТ	15878-79
ГОСТ	333-79	ГОСТ	6402-70*	ГОСТ	16037-80
ГОСТ	380-71*	ГОСТ	6874-75	ГОСТ	16523-70*
ГОСТ	481-80	ГОСТ	7338-77*	ГОСТ	17473-80
ГОСТ	493-79	ГОСТ	7733-77*	ГОСТ	19036-81
ГОСТ	536-79	ГОСТ	7798-70*	ГОСТ	19523-81
ГОСТ	1050-74**	ГОСТ	8509-72*	ГОСТ	19853-74
ГОСТ	1412-79	ГОСТ	8731-74*	ГОСТ	19903-74*
ГОСТ	1477-75*	ГОСТ	8732-78		
ГОСТ	1483-75*	ГОСТ	8733-74*		
ГОСТ	1491-80	ГОСТ	8734-75*		
ГОСТ	1585-79	ГОСТ	8790-79		
ГОСТ	2590-71*	ГОСТ	9347-74*		
ГОСТ	3057-79	ГОСТ	9833-73*		
ГОСТ	3128-70*	ГОСТ	11371-78		
ГОСТ	3129-70*	ГОСТ	13754-81		
ГОСТ	3282-74*	ГОСТ	13941-80		
ГОСТ	4543-71*	ГОСТ	14034-74*		
ГОСТ	5264-80	ГОСТ	14637-79		
ГОСТ	5915-70*	ГОСТ	14776-79		

Инв.№ подл. | Подп. и дата | Взам. инв.№ | Инв.№ дубл. | Подп. и дата

Формат	Зона	Поз.	Обозначение	Наименование	Кол.	Примечание
				Документация		
А3			26.058.ПВ.110.000 СБ	Сборочный чертеж		
А3			26.058.ПВ.110.000 ГЧ	Габаритный чертеж		
А3			26.058.ПВ.110.000 ВС	Ведомость спецификаций		
А3			26.058.ПВ.110.000 ВП	Ведомость покупных изделий		
А4			26.058.ПВ.110.000 И3	Инструкция по монтажу и эксплуатации		
				Сборочные единицы		
А4		1	26.058.ПВ.111.000	Узел грузовой части	1	
А4		2	26.058.ПВ.112.000	Редуктор ЦЭР-2	1	
А4		3	26.058.ПВ.113.000	Рукоятка Р3	1	
А4		4	26.058.ПВ.114.000	Вал соединительный	1	
А4		5	26.058.ПВ.031.000	Узел грузовой части	1	
А4		6	26.058.ПВ.036.000	Узел вал-шестерни	2	
А4		7	26.058.ПВ.043.000	Кожух винта 60 (левый)	1	
А4		8	26.058.ПВ.034.000	Реле грузовое 2,5 ГРТ	2	
А4		9	26.058.ПВ.101.000	Кожух винта 60	1	

Инв.№ подл. | Подп. и дата | Взам. инв.№ | Инв.№ дубл. | Подп. и дата

Изм.	Лист	№ докум.	Подп.	Дата
Разраб.		Барнуглев		4.04.83
Пров.		Искандеров		12.04.83
Гл. инж. проекта		Наседев		25.04.83
Н. контр.		Мышкин		26.04.83
Утв.		Филоненков		26.04.83

3.820.2-44
26.058.ПВ.110.000

Подъемник двухвинтовой с электроприводом г.п. 2×2,5 т.с. марки 598Д

Лит.	Лист	Листов
А	1	3

Копировал: Пужко Формат А4

Формат	Зона	Поз.	Обозначение	Наименование	Кол.	Примечание
				Детали		
А3		10	26.058.ПВ.030.001	Винт грузовой	1	
А3		11	26.058.ПВ.030.001-01	Винт грузовой	1	
А4		12	26.058.ПВ.030.003	Болт	2	
А4		13	26.058.ПВ.030.004	Прокладка	6	Наиб.кол.
А4		14	26.058.ПВ.040.001	Полумуфта	4	
А4		15	26.058.ПВ.040.002	Сухарь	2	
А4		16	26.058.ПВ.090.002	Лист нижний	2	
А4		17	26.058.ПВ.090.003	Лист верхний	2	
А4		18	26.058.ПВ.090.004	Прокладка	2	
				Стандартные изделия		
				Болты ГОСТ 7798-70*		
		19		М8×25.66.0125	14	
		20		М10×20.66.0125	8	
		21		М10×40.66.0125	4	
		22		М12×35.66.0125	4	
		23		М12×70.66.0125	4	
		24		Винт М8×14.66.0125 ГОСТ 1483-75*	8	
		25		Винт ВМ3-8g×10.66.0125 ГОСТ 1491-80	4	
				Гайки ГОСТ 5915-70*		
		26		М8.6.0125	12	
		27		М10.6.0125	4	
		28		М20.6.0125	2	

Инв.№ подл. | Подп. и дата | Взам. инв.№ | Инв.№ дубл. | Подп. и дата

Изм.	Лист	№ докум.	Подп.	Дата

3.820.2-44
26.058.ПВ.110.000

Лист 2

Копировал: Пужко Формат А4

Серия 3.820.2-44 Выпуск 11

Формат	Зона	Поз.	Обозначение	Наименование	Кол.	Примечание
				Шайбы ГОСТ 6402-70*	9	
		29		8.65Г.0125	14	
		30		10.65Г.0125	12	
		31		12.65.0125	8	
		32		Шайба 20-04.019 ГОСТ 11371-78	2	
		33		Шпонка 10х8х36 ГОСТ 8790-79	2	
				Прочие изделия		
		34		Электродвигатель с повышенным скольжением типа 4АС80В6У1 1,2 кВт 220/380 В, 860 об/мин, 50 Гц, исп. М302	1	
		35		Датчик ДПМ1	1	См. СБ
				Материалы		
		36		Проволока 1.2-О-С ГОСТ 3282-74*	0,5м	

Инв.№ подл. | Подп. и дата | Взам. инв.№ | Инв.№ дубл. | Подп. и дата

Изм.	Лист	№ докум.	Подп.	Дата	3.820.2-44 26.058.ПВ.110.000	Лист 3

Копировал: Пужко Формат А4

26.058.ПВ.110.000 СБ

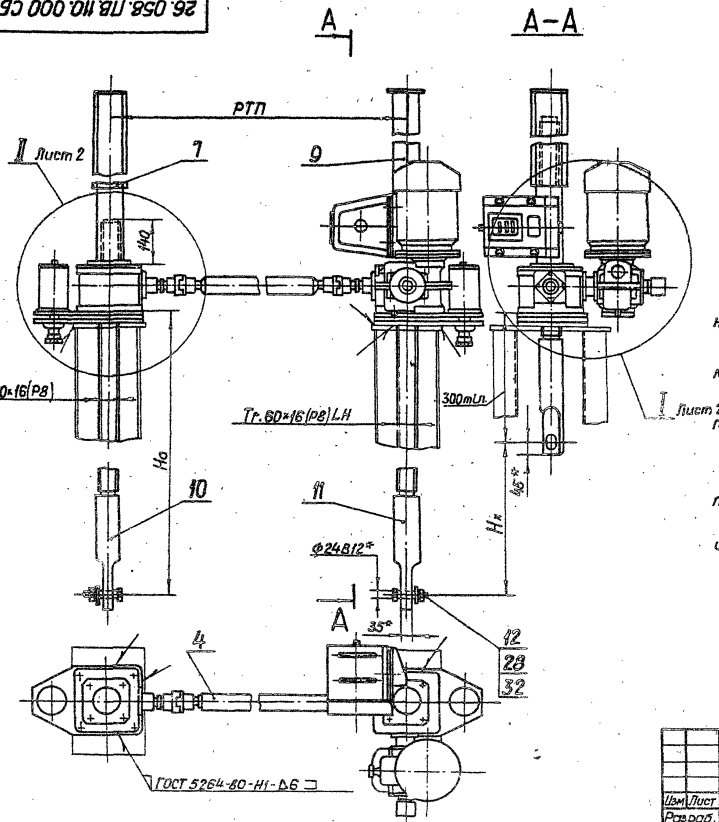

Таблица 1

Техническая характеристика подъемника

Резьба грузового винта	Усилие в тс. наиб.			Но в м наиб.	Усилие на рукоятке при Т в кг	Время подъема затвора на 1 м в мин	
	тяговое Т	посадочн. П	дожимное Д			электродвигателем	вручную
Tr.60×16 (P8)	2×2,5	2×2,5	2×3	3,65	30	8	9

Технические требования

1. Регулировку грузового реле произвести по потребному посадочному усилию (см. черт. 26.058.ПВ.094.000 СБ).
2. Регулировку зацепления обеспечить установкой необходимого кол. дет. поз. 13. Степень точности передачи 8СТ СЭВ 186-75.
3. На разрезе А-А винт грузовой, поз. 11, показан в верхнем положении.
4. На чертеже приведен один из способов крепления подъемника.
5. Данные по электрооборудованию см. электропривод подъемников (выпуск 17)
6. Остальные технические требования по общим ТУ на изготовление подъемника
7.* Размеры для справок.
8. Установку датчика ДПМ 1 см. приложение к выпуску.

Серия 3.820.2-44 Выпуск 11

Инв. № подл.	Подп. и дата	Взам. инв. №	Инв. № дубл.	Подп. и дата

3.820.2-44

26.058.ПВ.110.000 СБ

Изм	Лист	№ докум.	Подп.	Дата
Разраб.		Сарнугаев		4.04.83
Пров.		Искандеров		12.04.83
Т. контр.		Грош		25.04.83
Гл. инж. проекта		Нагаев		25.04.83
Н. контр.		Мышкин		28.04.83
Утв.		Филоненко		26.04.83

Подъемник двухвинтовой с электроприводом г.п. 2×2,5 т.с. марки 5ЭВД. Сборочный чертеж.

Лит.	Масса	Масштаб
А	См. табл. 2	1:10

Лист 1 Листов 2

Копировал: Пужко формат А3

26.058.ПВ.110.000 СБ

Выпуск 11

Серия 3.820.2-44

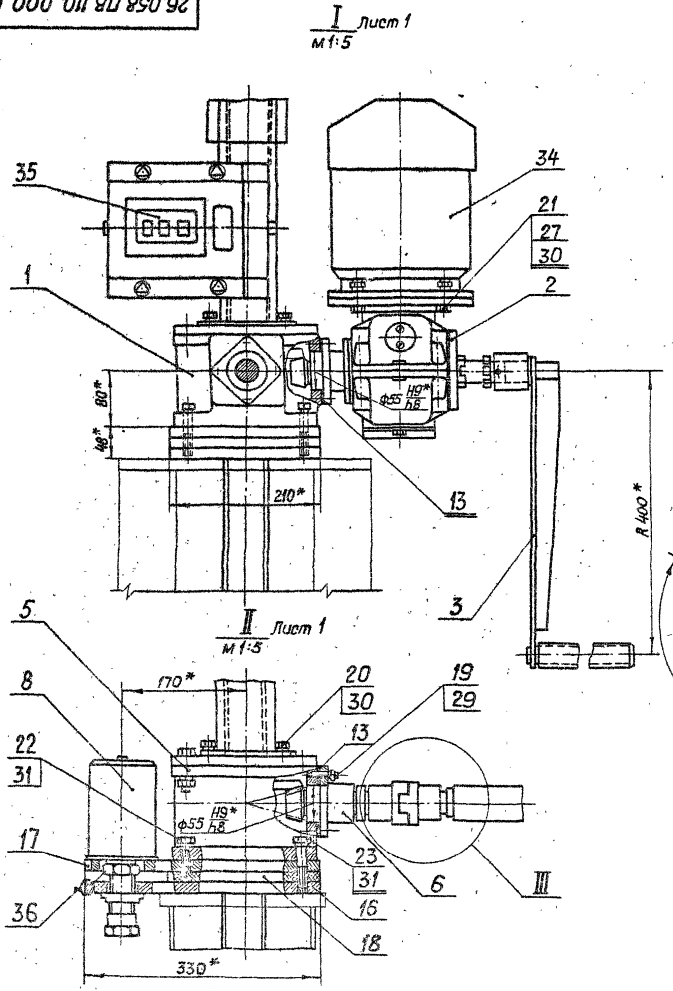

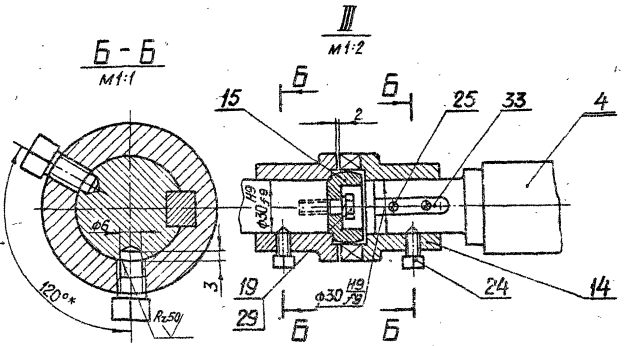

Таблица 2

Теоретическая масса подъемников при РТП=3 м

Hx, м	Ho, м				
	1,5	2,0	2,5	3,0	3,65
	Масса 1шт. без учета электроаппаратуры, кг				
1,0	209	239	269	299	337
1,5	—	225	255	287	323
2,0	—	—	245	275	311
2,5	—	—	—	262	298
3,2	—	—	—	—	283

Изм	Лист	№ докум	Подп	Дата
Разраб		Сарнугаев		4.04.83
Пров		Искандеров		12.04.83
Т.контр		Грош		13.04.83
Гл.инж. проекта		Нагоев		25.04.83
Н.контр		Мышкин		25.04.83
Утв.		Филоненко		26.04.83

3.820.2-44

26.058.ПВ.110.000 СБ

Подъемник двухвинтовой с электроприводом г.п. 2×2,5 т.с. Марки 5ЭВД Сборочный чертеж

Лит.	Масса	Масштаб
А		

Лист 2 | Листов

Инв. № подл. | Подп. и дата | Взам. инв. № | Инв. № дубл. | Подп. и дата

Копировал: Пужко

формат А3

26.058.ПВ.110.000 ГЧ

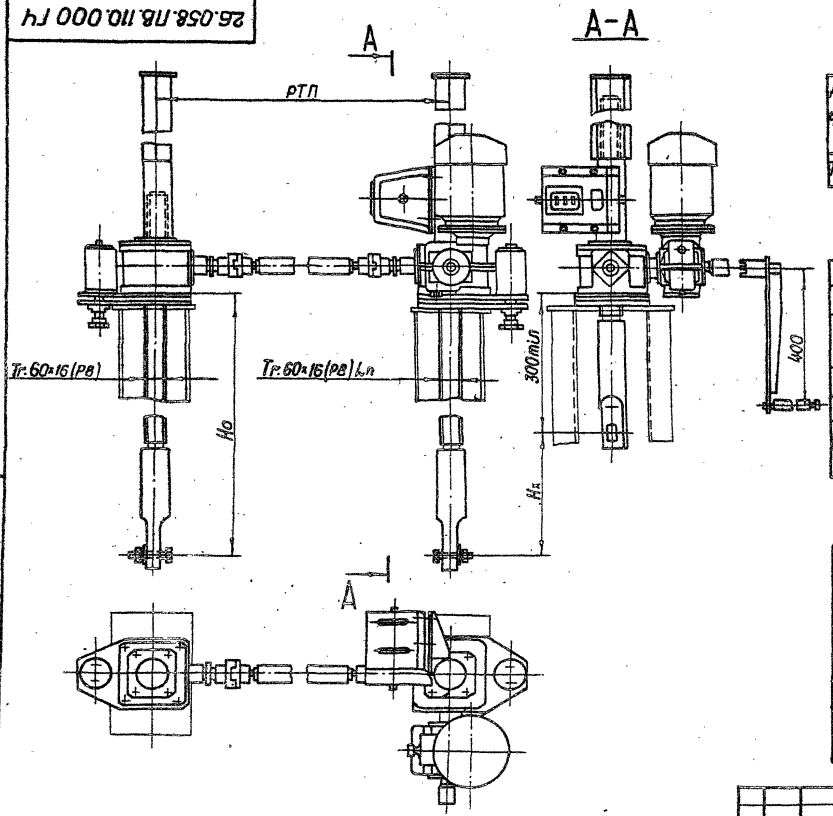

Регулировку грузового реле произвести по потребному посадочному усилию (см.таб.2)

Таблица 1

Техническая характеристика подъемника

Резьба грузового винта	Усилие в тс: тяговое Т	Усилие в тс: посадки П	Ho в м наиб.	Электродв. 4АС80В6У1 исп. м302	Станция управления электропр.	Усилие на рукоятке при Т в кгс.	Время подъема затвора на 1м в мин.: электр.	Время подъема затвора на 1м в мин.: вручную
Tr.60×16(РВ)	2×2.5	2×2.5	3.65	П=860об/мин N=1,2 квт	ЯАА5401-2674У1	30	8	9

Таблица 2

Данные на заказ по затвору

Усилие посадочное потребное в тс.	Пз	
Усилие регулировки грузового реле в тс.	Р	
Расстояние от подошвы подъемника до оси проушины опущенного затвора	Ho	
Полный ход затвора в м.	Hx	
Расстояние точек подвеса затвора в м.	РТП	
Датчик ДПМ1 Шаг гр. винта	Р	
Теоретическая масса подъемников кг.	Q	

Таблица 3

Теоретическая масса подъемников при РТП=3м.

Hx, м	Ho, м: 1.5	2.0	2.5	3.0	3.65
	Масса 1 шт. без учета электроаппаратуры, кг				
1.0	209	239	269	299	337
1.5	—	225	255	287	323
2.0	—	—	245	275	311
2.5	—	—	—	269	298
3.2	—	—	—	—	283

Изм.	Лист	№ докум.	Подп.	Дата
Разраб.		Сарнугаев		4.04.83
Пров.		Искандеров		12.04.83
Т. контр.		Грош		19.04.83
Гл. инж. проекта		Нагаев		25.04.83
Н. контр.		Мышкин		18.04.83
Утв.		Филоненко		26.04.83

3.820.2-44

26.058.ПВ.110.000 ГЧ

Подъемник двухвинтовой с электроприводом г.п. 2×2.5 тс. марки 5ЭВД Габаритный чертеж.

Лит.	Масса	Масштаб
А	См.табл.3	1:10

Лист | Листов 1

Копировал: Пужко

формат А3

Серия 3.820.2-44 Выпуск 11

Инв.№ подл. | Подп. и дата | Взам. инв.№ | Инв.№ дубл. | Подп. и дата

Серия 3.820.2-44 Выпуск 11

№ строки	Обозначение	Наименование	Куда входит: Обозначение	Кол.	Общее кол.	Примечание
1	26.058.ПВ.110.000	Подъемник двухвинтовой с электроприводом			1	
2		г.п. 2×2,5 т.с. Марки 5ЭВД				
3	26.058.ПВ.111.000	Узел грузовой части	26.058.ПВ.110.000		1	
4	26.058.ПВ.112.000	Редуктор ІЭР-2	26.058.ПВ.110.000		1	
5	26.058.ПВ.113.000	Рукоятка Р3	26.058.ПВ.110.000		1	
6	26.058.ПВ.114.000	Вал соединительный	26.058.ПВ.110.000		1	
7	26.058.ПВ.031.000	Узел грузовой части	26.058.ПВ.110.000		1	
8	26.058.ПВ.036.000	Узел вал-шестерни.	26.058.ПВ.110.000	1	2	
9	26.058.ПВ.043.000	Кожух винта 60 (левый)	26.058.ПВ.110.000		1	
10	26.058.ПВ.094.000	Реле грузовое 2,5 ГРТ	26.058.ПВ.110.000	1	2	
11	26.058.ПВ.101.000	Кожух винта 60	26.058.ПВ.110.000		1	
12	26.058.ПВ.041.000	Узел грузовой гайки	26.058.ПВ.111.000	1	1	
13	26.058.ПВ.031.100	Узел грузовой гайки	26.058.ПВ.031.000	1	1	
14	26.058.ПВ.092.100	Колесо червячное	26.058.ПВ.112.000	1	1	
15	26.058.ПВ.034.100	Кожух	26.058.ПВ.101.000	1	1	
16	26.058.ПВ.034.200	Кожух составной	26.058.ПВ.101.000	1	1	
17	26.058.ПВ.034.210	Желоб составной	26.058.ПВ.034.200	1	1	
18	26.058.ПВ.094.100	Корпус	26.058.ПВ.094.000	1	1	
19						
20						
21						
22						
23						
24						
25						
26						

Подп. и дата | Инв. № дубл. | Взам. инв. № | Подп. и дата | Инв. № подл.

Изм.	Лист	№ докум.	Подп.	Дата
Разраб.		Сарнугаев		4.04.86
Пров.		Искандеров		12.04.82
Гл. инж. проекта		Нагаев		25.04.86
Н. контр.		Мышкин		28.04.83
Утв		Филоненко		26.04.84

3.820.2-44

26.058.ПВ.110.000.ВС

Подъемник двухвинтовой с электроприводом г.п. 2×2,5 т.с. марки 5ЭВД
Ведомость спецификаций

Лит	Лист	Листов
А		1

Копировал: Пужка

Формат А3

Серия 3.820.2-44 Выпуск 11

№ строки	Наименование	Код ОКП	Обозначение документа на поставку	Поставщик	Куда входит (обозначение)	Количество: на изделие	в комплекты	на регулир.	Всего	Примечание
1										
2	Подшипники									
3										
4	Подшипник 8116		ГОСТ 6874-75		26.058.ПВ.111.000	4			4	
5										
6										
7	Подшипник 2007107		ГОСТ 333-79		26.058.ПВ.112.000	2			2	
8	Подшипник 2007109				26.058.ПВ.112.000	2			2	
9										
10	Крепежные изделия									
11										
12	Болт М6х16.66.0125		ГОСТ 7798-70*		26.058.ПВ.092.100	5			5	
13										
14										
15	М8 х 22.66.0125				26.058.ПВ.112.000	16			16	
16	М8 х 25.66.0125				26.058.ПВ.110.000	14			14	
17	М10 х 20.66.0125				26.058.ПВ.110.000	8			8	
18	М10 х 40.66.0125				26.058.ПВ.110.000	6			6	
19										
20										
21	М10 х 95.66.0125				26.058.ПВ.112.000	4			4	
22	М12 х 35.66.0125				26.058.ПВ.110.000	4			4	
23	М12 х 50.66.0125				26.058.ПВ.031.000	8			8	
24										

Инв. № подл. | Подп. и дата | Взам. инв. № | Инв. № дубл. | Подп. и дата

Изм.	Лист	№ докум.	Подп.	Дата
Разраб.		Сарнугаев		4.04.83
Пров.		Цехандеров		12.04.83
Гл. инж. проекта		Нагаев		26.04.83
Н. контр.		Мышкин		28.04.83
Утв.		Филоненко		28.04.83

3.820.2-44

26.058.ПВ.110.000 ВП

Подъемник двухвинтовой с электроприводом г.п. 2х2,5 т.с. марки 5ЭВД. Ведомость покупных изделий.

Лит.	Лист	Листов
А	1	3

Копировал: Пужко

Формат А3

Серия 3.820.2-44 Выпуск 11

№ строки	Наименование	Код ОКП	Обозначение документа на поставку	Поставщик	Куда входит (обозначение)	Количество: на изделие	Количество: в комплекты	Количество: на регулир.	Количество: всего	Примечание
1	Болт М12×70.66.0125		ГОСТ 7798-70*		26.058.ПВ.110.000	4			4	
2	Винт ВМ3-8g×10.66.0125		ГОСТ 1491-80		26.058.ПВ.110.000	12			12	
3										
4										
5										
6										
7	ВМ5-8g×10.66.0125				26.058.ПВ.094.000	6			6	
8	ВМ5-8g×14.66.0125				26.058.ПВ.112.000	2			2	
9	Винт В1;М4-8g×30.66.0125		ГОСТ 17473-80		26.058.ПВ.094.000	4			4	
10	Винт М6×10.66.0125		ГОСТ 1476-75*		26.058.ПВ.035.000	4			4	
11	М8×10.66.0125		ГОСТ 1477-75*		26.058.ПВ.112.000	1			1	
12										
13	М8×14.66.0125		ГОСТ 1483-75*		26.058.ПВ.110.000	8			8	
14										
15	Гайка М4.6.0125		ГОСТ 5915-70*		26.058.ПВ.094.000	4			4	
16	М8.6.0125				26.058.ПВ.110.000	12			12	
17	М10.6.0125				26.058.ПВ.110.000	10			10	
18										
19										
20	М12.6.0125				26.058.ПВ.111.000	8			8	
21										
22										
23	М20.6.0125				26.058.ПВ.110.000	2			2	
24	Шайба 4.65Г.0125		ГОСТ 6402-70*		26.058.ПВ.094.000	4			4	
25	5.65Г.0125				26.058.ПВ.112.000	4			4	
26	8.65Г.0125				26.058.ПВ.110.000	30			30	
27										
28										
29										

Инв.№ подл. | Подп. и дата | Взам. инв.№ | Инв.№ дубл. | Подп. и дата

Серия 3.820.2-44 Выпуск 11

№ строки	Наименование	Код ОКП	Обозначение документа на поставку	Поставщик	Куда входит (обозначение)	Количество: на изделие	Количество: в комплекты	Количество: на ремонт	Количество: всего	Примечание
1	Шайба 10.65Г.0125		ГОСТ 6402-70*		26.058.ПВ.110.000	18			18	
2	12.65Г.0125				26.058.ПВ.110.000	16			16	
3										
4										
5	Шайба 20-201.019		ГОСТ 11371-78		26.058.ПВ.110.000	2			2	
6										
7										
8										
9	Штифт 6т 6×16		ГОСТ 3128-70*		26.058.ПВ.041.100	16			16	
10										
11										
12	Штифт 5×25		ГОСТ 3129-70*		26.058.ПВ.112.000	2			2	
13										
14	Шпонка 3-10×8×36		ГОСТ 8790-79		26.058.ПВ.113.000	5			5	
15	Шпонка 3-10×8×56		ГОСТ 8790-79		26.058.ПВ.112.000	1			1	
16										
17	Прочие изделия									
18										
19	Кольцо 072-080-46-2-4		ГОСТ 9833-73*		26.058.ПВ.111.000	2			2	
20	Пружина тарельчатая									
21	НС 80×35×3×2,5		ГОСТ 3057-79		26.058.ПВ.094.000	20			20	
22	Масленка 1.2.Ц6		ГОСТ 19853-74		26.058.ПВ.036.000	2			2	
23	Электродвигатель с повышен									
24	ным скольжением типа									
25	АИС80В6У1, N=1,2 кВт; 220/380 В,			"Союзглавэлектро" г. Москва, Ж-210,						
26	880 об/мин; 50 гц; М 302		ГОСТ 19523-81	Покровский бульвар, 3	26.058.ПВ.110.000	1			1	
27	Микропереключатель МП-2101			Каменец-Подольский						
28	исп. 4		МРТУ 1Е.526.ОП-65	электромеханический завод.	26.058.ПВ.094.000	2			2	
29	Датчик ДПМ1			ПКТБ "Укрводприборавтоматика"						
30				г. Нариманов, ул. Лихачева, 41	26.058.ПВ.110.000	1			1	см. СБ

Инв. № подл. | Подп. и дата | Инв. № подл. | Взам. инв. № | Подп. и дата

Изм.	Лист	№ докум.	Подп.	Дата	3.820.2-44 26.058.ПВ.110.000 ВП	Лист 3

Копировал: Пужко Формат А3

1. Подготовка подъемника к монтажу

1.1. Транспортирование подъемника до места монтажа производить в заводской таре. В случае отсутствия тары принять меры к сохранной доставке его на сооружение

1.2. Распаковать и проверить комплектность подъемника

1.3. Произвести расконсервацию подъемника. Консервационную смазку смыть керосином или соляровым маслом с помощью волосяной щетки, затем все составные части подъемника протереть чистой сухой ветошью.

1.4. Внешним осмотром проверить отсутствие трещин, надломов, погнутостей, забоин на резьбе грузовых винтов и грузовых гаек. При наличии забоин резьбу поправить личным или бархатным напильником, либо шабером.

1.5. На резьбу грузовых винтов, на все обработанные и трущиеся детали нанести тонкий слой солидола.

1.6. Перед монтажом подъемника с помощью автокрана убедиться в том, что затвор в пазах закладных частей перемещается как вверх, так и вниз плавно, без рывков, перекосов и заеданий. Устранить причины, препятствующие плавному ходу затвора и опустить затвор на порог.

1.7. В случае раздельной поставки составных частей подъемника произвести его частичную сборку. Узлы грузовых частей собрать с примыкающими к ним составными узлами; отдельно оставить соединительный вал, грузовые винты и кожухи грузовых винтов.

Инв.№ подл. | Подп. и дата | Взам. инв.№ | Инв.№ дубл. | Подп. и дата

Изм.	Лист	№ докум.	Подп.	Дата
Разраб.		Сергунцев		
Пров.		Искандеров		
Гл. инж. проекта		Исаев		
Н. контр.		Мышкин		
Утв.		Филоненко		

3.820.2-44
26.058.ПВ.110.000 НЭ

Подъемник двухвинтовой с электроприводом г.п. 2×2,5 т.с. марки 538Д. Инструкция по монтажу и эксплуатации.

Лит	Лист	Листов
А	1	7

Копировал: Пушко Формат А4

2. Монтаж

2.1. Монтаж подъемника на сооружении производить в строгом соответствии с монтажным чертежом механооборудования.

2.2. Произвести болтовое соединение грузовых винтов с проушинами затвора, имея ввиду, что один винт имеет левую резьбу, другой - правую. Такелажные работы грузовых винтов осуществлять с помощью рым-болтов, ввернутых в торец грузового винта.

2.3 На грузовые винты навинтить узлы грузовых частей в сборе с составными частями. Предварительное навинчивание произвести вращением всего узла, а затем проворачиванием вал-шестерни, либо выходного вала редуктора.

2.4. Обе грузовые части выставить на одной высоте с помощью нивелира. Грузовые винты при этом должны быть выставлены строго вертикально по отвесу.

2.5. Установить соединительный вал не меняя вертикального положения винтов и расположения грузовых частей по высоте.

2.6. Для управления подъемником от ручного привода кулачки втулки на редукторе вывести из зацепления с кулачками ступицы червячного колеса и вставить рукоятку.

2.7. Произвести подъем затвора от ручного привода. При подъеме проверить отсутствие биения соединительного вала, отсутствие заеданий и посторонних шумов в зацеплениях зубчатых пар.

2.8. При верхнем положении затвора нижние листы подъемника приварить по периметру соприкосновения с листом рамы или колонки.

2.9. Произвести опускание затвора. При подъеме и опускании затвора убедиться в том, что усилие на рукоятке привода мало-

Инв.№ подл. | Подп. и дата | Взам. инв.№ | Инв.№ дубл. | Подп. и дата

Изм.	Лист	№ докум.	Подп.	Дата

3.820.2-44
26.058.ПВ.110.000 НЭ

Лист 2

Копировал: Пушко Формат А4

дится в пределах величины, указанной в характеристике подъемника.

3. Наладка

3.1. При опущенном положении затвора снять крышки узлов грузовых частей и смотровую крышку редуктора и при вывернутых сливных пробках промыть керосином или сатураторным маслом внутренние полости.

3.2. В грузовые части набить свежий ЦИАТИМ-201, обильно смазать коническую пару и подшипники, в редуктор залить свежий нигрол и закрыть крышки. Проверить чистоту суфлерных отверстий в отдушине.

3.3. Произвести подводку электропитания согласно чертежам электрооборудования подъемника.

3.4. Для управления подъемником от электропривода кулачки втулки на редукторе вновь ввести в зацепление с кулачками ступицы червячного колеса и затянуть стопорный винт на втулке.

4. Опробование и регулирование.

4.1. Нажать на кнопку „Подъем" и при отсутствии шумов, указывающих на ненормальную работу подъемника, производить подъем затвора на величину высоты его хода, соблюдая при этом правила техники безопасности.

4.2. Произвести опускание затвора на порог и проверить надежность срабатывания грузовых реле. При соприкосновении нижней кромки затвора с порогом следить за прогибом винтов. Если винт начинает гнуться, а электродвигатель не отключается, нажать на кнопку „стоп" и проверить правильность сборки электрической схемы. При отсутствии дефектов в электросхеме произвести

перерегулировку грузового реле на заданное дожимное усилие с помощью приспособления, документация которого помещена в выпуске 0 настоящей типовой документации.

4.3. После непрерывной работы подъемника в течение одного часа температура масла в редукторе не должна превышать +40°С, температура корпуса электродвигателя не выше +50°С.

4.4. Установить кожуха и смонтировать датчик ДПМ1. Убедиться в надежном зацеплении звездочки ДПМ1 с винтом. При положении затвора на пороге показание ДПМ1 нулевое. Кулачки сигнализации крайних положений затвора в ДПМ1 настроить на нужную высоту.

4.5. При работе подъемником проверить соответствие показаний датчика с истинным положением затвора и своевременную сигнализацию крайних положений затвора.

4.6. Произвести сдачу в эксплуатацию смонтированного подъемника.

5. Эксплуатация подъемника

Исправная работа подъемника может быть гарантирована только при постоянном и правильном уходе за ним; необходимо выполнять следующие основные требования:

5.1. Перед работой подъемником произвести внешний осмотр его на предмет отсутствия поломок и повреждений, обратив особое внимание на состояние грузовых винтов. Производить маневрирование затвора с погнутым винтом запрещается, т.к. это может привести к перегрузкам и поломкам других деталей подъемника.

5.2. Проверить наличие крепежных изделий и затяжку всех болтовых соединений. В случае ослабления болтовые соединения подтянуть.

5.3. Проверить наличие смазки на трущихся поверхностях и на грузовых винтах. Если грузовые винты загрязнены, необходимо их промыть керосином или соляровым маслом и нанести на резьбовую часть тонкий слой свежего солидола. Работа с загрязненными винтами резко сокращает срок службы грузовых гаек.

5.4. Проверить наличие масла в редукторе и нет ли его утечки через разъемы и болтовые соединения. При недостаточном количестве масла необходимо долить до оси вала червячного колеса.

5.5. При наличии посторонних шумов во время работы подъемника, при вибрациях и при сильном нагреве электродвигателя немедленно отключить питание, выявить и устранить неполадки.

5.6. Не реже двух раз в году производить замену смазки в редукторе, грузовых частях, в подшипниках и на резьбовых поверхностях грузовых винтов. Сорта масел, применяемых в подъемнике указаны в ТУ. При замене смазки производить тщательную промывку керосином или соляровым маслом.

5.7. Периодически производить окраску подъемника в цвета, указанные в ТУ на изготовление. Перед окраской места покрытые ржавчиной, скалкения толстого слоя старой краски и места потрескавшейся старой краски удалить металлической щеткой и протереть смоченной в бензине влажной ветошью.

5.8. По окончании вегетационного периода произвести разборку грузовых частей подъемника. Все детали промыть в керосине или в соляровом масле, протереть ветошью, тщательно осмотреть, набить смазку ЦИАТИМ-201 и произвести сборку.

5.9. После каждой разборки грузовых частей необходимо производить подъем затвора на полную величину его хода и опустить затвор на порог.

6. Правила по технике безопасности

6.1. К обслуживанию подъемника допускаются лица, прошедшие инструктаж по соблюдению правил безопасности и изучившие инструкцию по эксплуатации подъемного механизма. Знания их проверяются ежегодно.

6.2. Запрещается пользоваться не исправным инструментом.

6.3. На сооружении должно быть необходимое количество оградительных решеток и перил. Решетки и перила должны быть в исправном состоянии

6.4. Сооружение, на котором установлен подъемный механизм, должно быть оборудовано средствами тушения пожара (песок, лопата и пр.).

6.5. На служебном мостике и вблизи подъемника нельзя оставлять грязную промасленную ветошь и какие-либо посторонние предметы. Легко воспламеняющиеся жидкости для промывки деталей и узлов подъемника подносить в малоемкой таре.

6.6. Перед маневрированием затвором убедиться в отсутствии людей или скота, могущих подвергнуться затоплению.

6.7. Регулярно проверять надежность заземления (или зануления) всех металлических частей подъемника.

6.8. В случае возникновения резких стуков и шумов в механизме подъемника производить немедленное отключение и устранить неисправности.

6.9. Включать в работу подъемник, заведомо зная, что он неисправный - запрещается.

6.10. Перед нажатием на кнопки управления убедиться, что

рукоятка снята с вала ручного привода.

6.11. Запрещается вешать веники и другие посторонние предметы на вращающиеся части подъемника. Рекомендуется соединительный вал и все выступающие вращающиеся концы валов и рукоятку окрасить в красный цвет.

6.12. Перед нажатием на кнопку управления убедиться, что кулачки муфты переключения на ручной привод находятся полностью в зацеплении с кулачками ступицы червячного колеса и в таком положении муфта надежно застопорена.

6.13. При пользовании ручным приводом кулачки муфты должны быть полностью выведены из зацепления и также муфта застопорена.

6.14. Механическую блокировку ручного привода, надежность заземления и нулевую защиту электродвигателя в периоды техосмотров и ревизий проверить на безотказность в работе.

6.15. Все монтажные и такелажные работы производить в рукавицах.

6.16. В работе с электроаппаратурой строго соблюдать правила по технике безопасности при эксплуатации электрических систем.

6.17. При работе в ночное время сооружение, на котором установлен подъемник, должно быть оснащено надлежащим освещением.

6.18 На время ремонта подъемника или затвора на пульте управления вывесить плакат: „Производится ремонт - включать нельзя."

Серия 3.820.2-44 Выпуск 11

Инв.№ подл. | Подп. и дата | Взам. инв.№ | Инв.№ дубл. | Подп. и дата

Инв.№ подл. | Подп. и дата | Взам. инв.№ | Инв.№ дубл. | Подп. и дата

Изм. Лист № докум. Подп. Дата Лист

Копировал: формат А4

Серия 3.820.2-44 Выпуск 11

Формат	Зона	Поз.	Обозначение	Наименование	Кол.	Примечание
				Документация		
А3			26.058.ПВ.111.000 СБ	Сборочный чертеж		
				Сборочные единицы		
А4		1	26.058.ПВ.041.100	Узел грузовой гайки	1	
				Детали		
А3		2	26.058.ПВ.111.001	Корпус	1	
А4		3	26.058.ПВ.031.002	Крышка корпуса	1	
А4		4	26.058.ПВ.031.003	Кольцо регулировочное	8	Наиб. кол.
А4		5	26.058.ПВ.031.004	Пробка	1	
А4		6	26.058.ПВ.031.005	Прокладка	1	
				Стандартные изделия		
		7		Болт М12×50.66.0125		
				ГОСТ 7798-70*	4	
		8		Гайка М12.6.0125		
				ГОСТ 5915-70*	4	
		9		Шайба 12.65Г.0125		
				ГОСТ 6402-70*	4	
		10		Подшипник 8116		
				ГОСТ 6874-75	2	

Подп. и дата | Инв. № дубл. | Взам. инв. № | Подп. и дата | Инв. № подл.

Изм.	Лист	№ докум.	Подп.	Дата
Разраб.		Сорнугаев	[signature]	4.04.83
Пров.		Искандеров	[signature]	12.04.83
Гл. инж. проекта		Нагаев	[signature]	25.04.83
Н. контр.		Мышкин	[signature]	25.04.83
Утв.		Филоненко	[signature]	26.04.83

3.820.2-44
26.058.ПВ.111.000

Узел грузовой части

Лит.	Лист	Листов
А	1	2

Копировал: Пужко Формат А4

Формат	Зона	Поз.	Обозначение	Наименование	Кол.	Примечание
		11		Кольцо 072-080-46-2-4 ГОСТ 9833-73*	1	

Подп. и дата | Инв. № дубл. | Взам. инв. № | Подп. и дата | Инв. № подл.

Изм.	Лист	№ докум.	Подп.	Дата

3.820.2-44
26.058.ПВ.111.000

Лист 2

Копировал: Пужко Формат А4

26.058.ПВ.111.000 СБ

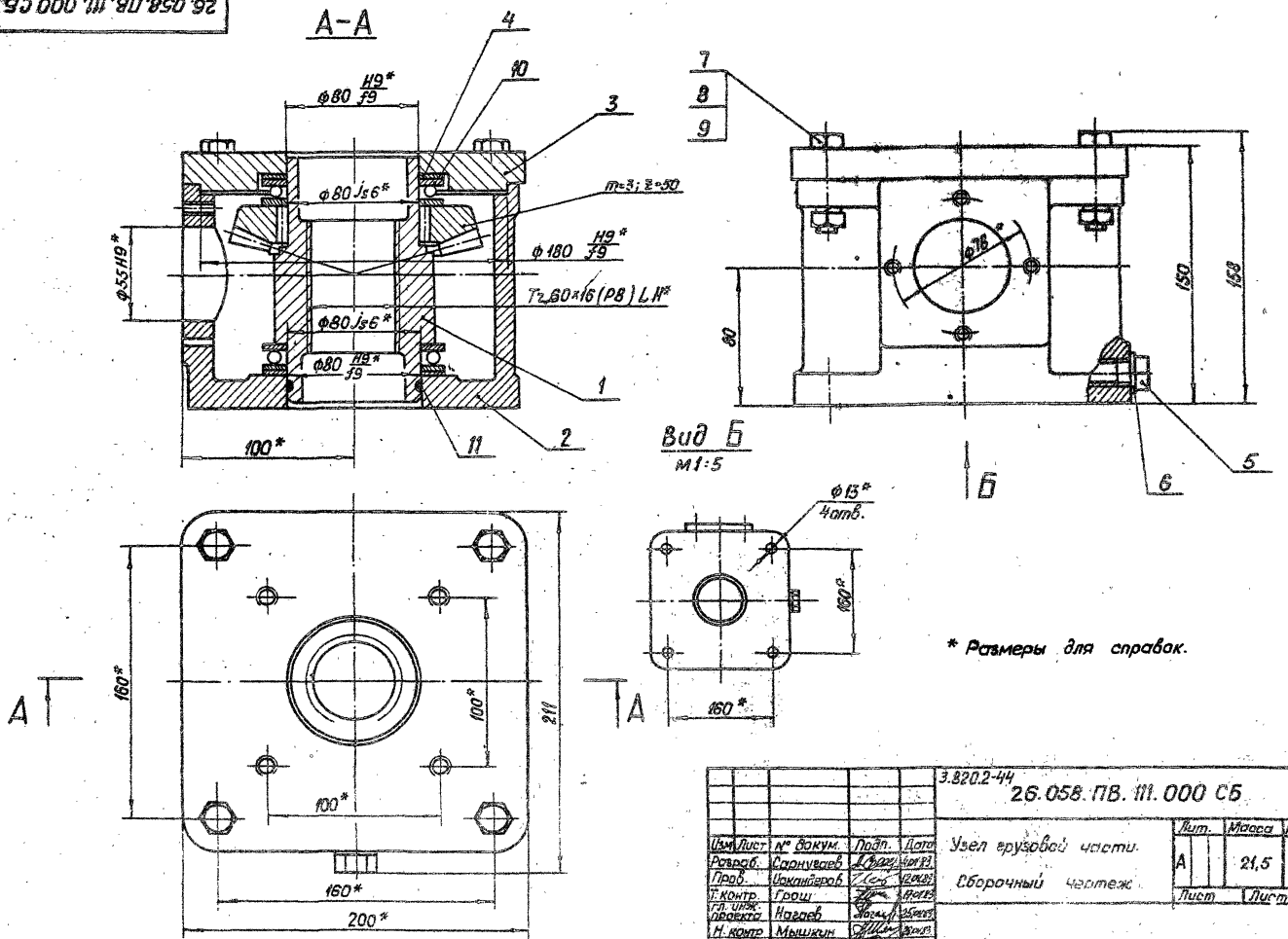

* Размеры для справок.

Изм.	Лист	№ докум.	Подп.	Дата
Разраб.		Сарнугаев		4.01.83
Пров.		Цокандеров		12.01.83
Т. контр.		Грош		19.01.83
Гл. инж. проекта		Нагаев		25.01.83
Н. контр.		Мышкин		26.01.83
Утв.		Филоненко		25.01.83

3.820.2-44

26.058.ПВ.111.000 СБ

Узел грузовой части.

Сборочный чертеж

Лит.	Масса	Масштаб
А	21,5	1:2

Лист | Листов 1

Копировал: Г

формат А3

Серия 3.820.2-44 Выпуск 11

Инв. № подл.	Подп. и дата	Взам. инв. №	Инв. № дубл.	Подп. и дата

Серия 3.820.2-44 Выпуск II

Формат	Зона	Поз	Обозначение	Наименование	Кол.	Примечание
				Документация		
А4			26.058.ПВ.041.100 СБ	Сборочный чертеж		
				Детали		
А4		1	26.058.ПВ.031.101-01	Гайка грузовая	1	
А4		2	26.056.ПВ.031.102	Колесо зубчатое коническое	1	
				Стандартные изделия		
		3		Штифт 6т6х16 ГОСТ 3128-70*	8	

Инв.№ подл. | Подп. и дата | Взам.инв.№ | Инв.№ дубл. | Подп. и дата

Изм.	Лист	№ докум.	Подп.	Дата
Разраб.		Сорнучеев		
Пров.		Искандаров		
Т.контр.				
Гл.инж. проекта		Новгев		
Н.контр.		Мышкин		
Утв.		Филоненко		

3.820.2-44 26.058.ПВ.041.100

Узел грузовой гайки

Лит.	Лист	Листов
А		1

Копировал: Пужко Формат А4

26.058.ПВ.041.100 СБ

А–А

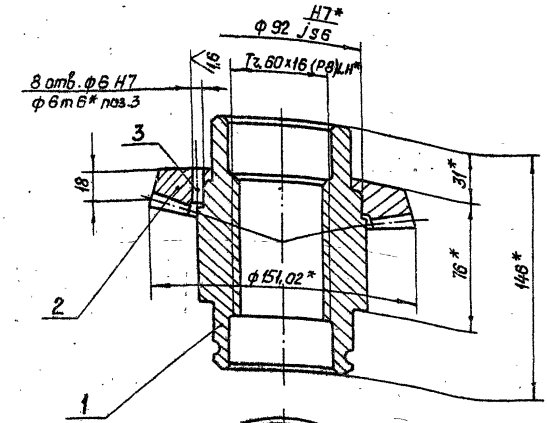

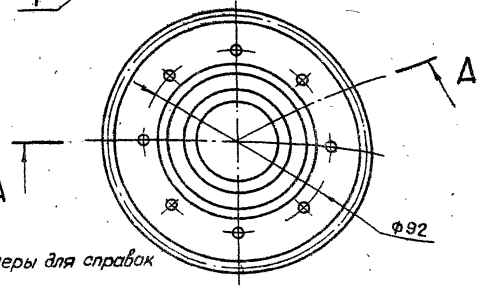

* Размеры для справок

Инв.№ подл. | Подп. и дата | Взам.инв.№ | Инв.№ дубл. | Подп. и дата

Изм.	Лист	№ докум.	Подп.	Дата
Разраб.		Сорнучеев		
Пров.		Искандаров		
Т. контр.		Грош		
Гл. инж. проекта		Новгев		
Н. контр.		Мышкин		
Утв.		Филоненко		

3.820.2-44 26.058.ПВ.041.100 СБ

Узел грузовой гайки. Сборочный чертеж

Лит.	Масса	Масштаб
А	5,18	1:2
Лист	Листов 1	

Копировал: Пужко Формат А4

Серия 3.820.2-44 Выпуск 11

Формат	Зона	Поз.	Обозначение	Наименование	Кол.	Примечание
				Документация		
А3			26.058.ПВ.112.000 СБ	Сборочный чертеж		
				Сборочные единицы		
А4		1	26.058.ПВ.092.100	Колесо червячное	1	
				Детали		
А3		2	26.058.ПВ.112.001	Червяк	1	
А3		3	26.058.ПВ.092.002	Корпус редуктора	1	
А3		4	26.058.ПВ.092.003	Крышка корпуса	1	
А3		5	26.058.ПВ.092.004	Корпус подшипника	1	
А3		6	26.058.ПВ.092.005	Вал-шестерня	1	
А3		7	26.058.ПВ.092.006	Фланец	1	
А4		8	26.058.ПВ.092.007	Втулка кулачковая	1	
А4		9	26.058.ПВ.092.008	Втулка	1	
А4		10	26.058.ПВ.092.009	Крышка глухая	1	
А4		11	26.058.ПВ.092.010	Крышка сквозная	1	
А4		12	26.058.ПВ.092.011	Шайба	1	
А4		13	26.058.ПВ.092.012	Шайба	2	
А4		14	26.058.ПВ.092.013	Прокладка	4	Наиб.кол.
А4		15	26.058.ПВ.092.014	Прокладка	2	Наиб.кол.
А4		16	26.058.ПВ.092.015	Прокладка	2	Наиб.кол.
А4		17	26.058.ПВ.092.016	Кольцо	1	

Подп. и дата | Инв. № дубл. | Взам. инв. № | Подп. и дата | Инв. № подл.

Изм.	Лист	№ докум.	Подп.	Дата
Разраб.		Сарнугаев		4.04.83
Пров.		Искандеров		12.04.83
Гл. инж. проекта		Нагаев		25.04.83
Н.контр.		Мышкин		28.04.83
Утв.		Филоненко		26.04.83

3.820.2-44

26.058.ПВ.112.000

Редуктор 19Р-2

Лит.	Лист	Листов
А	1	2

Копировал: Пужко

Формат А4

Формат	Зона	Поз.	Обозначение	Наименование	Кол.	Примечание
А4		18	26.058.ПВ.092.017	Корпус отдушины	1	
А4		19	26.058.ПВ.092.018	Крышка отдушины	1	
А4		20	26.058.ПВ.031.004	Пробка	1	
А4		21	26.058.ПВ.031.005	Прокладка	1	
				Стандартные изделия		
				Болты ГОСТ 7798-70*		
		22		М8х22.66.0125	16	
		23		М10х40.66.0125	2	
		24		М10х95.66.0125	4	
		25		Винт М8х10.66.0125		
				ГОСТ 1477-75*	1	
		26		Винт М8х14.66.0125		
				ГОСТ 1483-75*	1	
		27		Винт В.ГОСТ 1491-80		
				М3-8g х 10.66.0125	2	
		28		М5-8g х 14.66.0125	2	
		29		Гайка М10.6.0125		
				ГОСТ 5915-70*	6	
				Шайба ГОСТ 6402-70*		
		30		5.65Г.0125	2	
		31		8.65Г.0125	16	
		32		10.65Г.0125	6	
		33		Шпонка 3-10х8х56		
				ГОСТ 8790-79	1	
		34		Штифт 5х25		
				ГОСТ 3129-70*	2	
		35		Подшипник 2007107		
				ГОСТ 333-79	2	
		36		Подшипник 2007109		
				ГОСТ 333-79	2	

Подп. и дата | Инв. № дубл. | Взам. инв. № | Подп. и дата | Инв. № подл.

Изм.	Лист	№ докум.	Подп.	Дата

3.820.2-44

26.058.ПВ.112.000

Лист 2

Копировал: Пужко

Формат А4

26.058.ПВ.112.000СБ

Серия 3.820.2-44 Выпуск 11

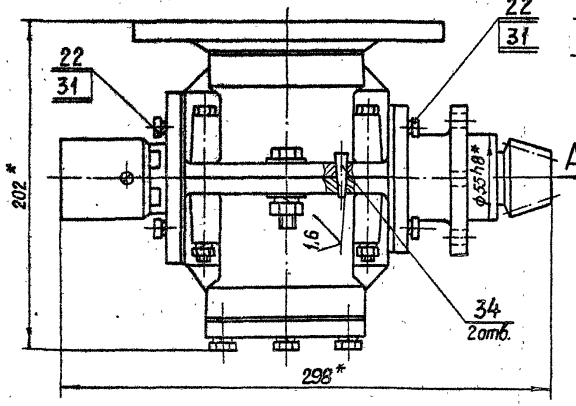

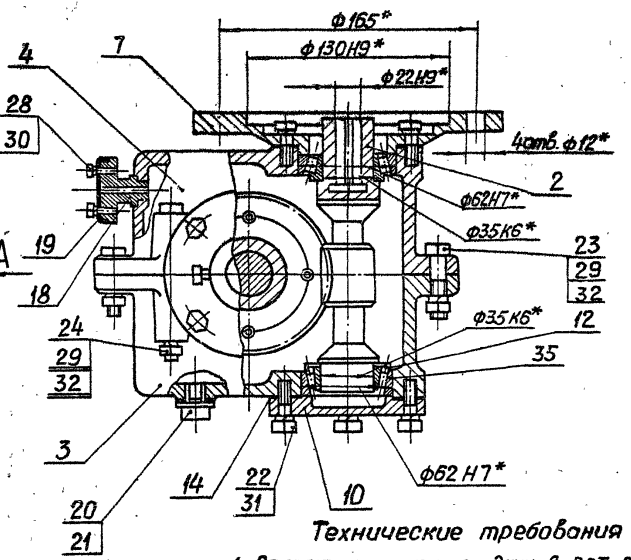

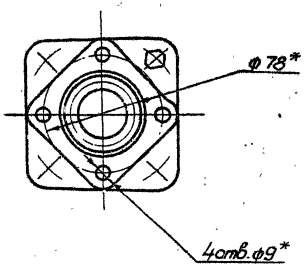

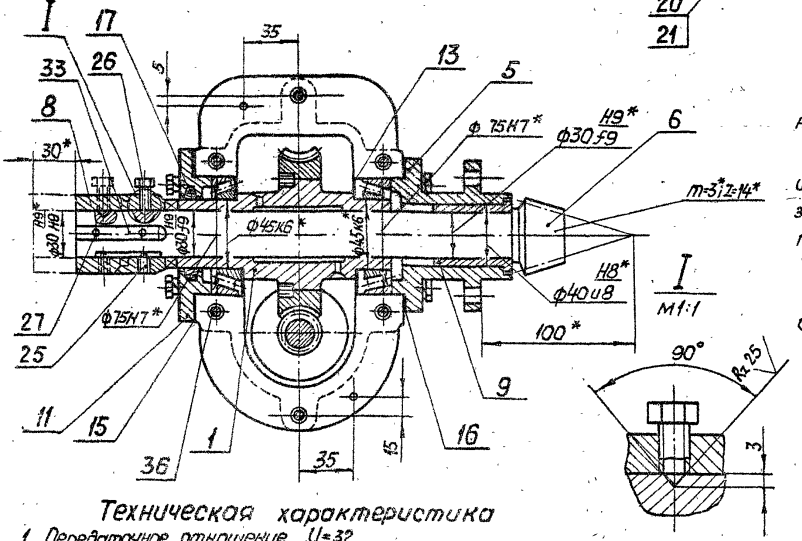

Техническая характеристика

1. Передаточное отношение U=32
2. Крутящий момент на выходном валу Мкр=20.4кгм.

Технические требования

1. Степень точности передачи 8-ВСТ СЭВ311-76
2. Регулировку зацепления червячной пары обеспечить установкой необходимого количества дет. поз. 14, 15, 16.
3. Осевое перемещение втулки кулачковой поз.8 на валу должно осуществляться свободно от руки, при этом ограничительный винт поз. 25 завернуть и закрепить в таком положении, чтобы исключить возможность снятия втулки с вала.
4. Размеры для справок.
5. Остальные технические требования по общим ТУ на изготовление подъемника.

Изм.	Лист	№ докум.	Подп.	Дата
Разраб.		Сарнуев		4.01.88
Пров.		Исканяров		12.01.88
Т.контр.		Грош		13.01.88
Гл.спец. проекта		Наслев		25.01.88
Н.контр.		Мышкин		25.01.88
Утв.		Филоненко		26.01.88

3.820.2-44

26.058.ПВ.112.000СБ

Редуктор 1ЭР-2

Сборочный чертеж.

Лит.	Масса	Масштаб
А	20,8	1:2,5

Лист | Листов 1

Копировал: Пужко

Формат А3

Инв.№ подл. | Подп. и дата | Взам. инв.№ | Инв.№ дубл. | Подп. и дата

Серия 3.820.2-44 Выпуск 11

Формат	Зона	Поз.	Обозначение	Наименование	Кол.	Примечание
				Документация		
А3			26.058.ПВ.092.100 СБ	Сборочный чертеж		
				Детали		
А3		1	26.058.ПВ.092.101	Ступица	1	
Б4		2	26.058.ПВ.092.102	Венец		
				БрА9Ж3Л ГОСТ 493-79		
				ф 112; е=32	1	0.7кг
				Стандартные изделия		
		3		Болт М6×16.66.0125		
				ГОСТ 7798-70 *	4	

Подп. и дата | Инв. № дубл. | Взам. инв. № | Подп. и дата | Инв. № подл.

Изм.	Лист	№ докум.	Подп.	Дата
Разраб.		Сарнугаев	[signature]	4.04.83
Пров.		Искандеров	[signature]	12.04.83
Гл. инж. проекта		Нагаев	[signature]	25.04.83
Н. контр.		Мышкин	[signature]	28.04.83
Утв.		Филоненко	[signature]	26.04.83

3.820.2-44

26.058.ПВ.092.100

Колесо червячное

Лит.	Лист	Листов
А		1

Копировал: Пужко

Формат А4

Формат	Зона	Поз.	Обозначение	Наименование	Кол.	Примечание

Подп. и дата | Инв. № дубл. | Взам. инв. № | Подп. и дата | Инв. № подл.

Изм.	Лист	№ докум.	Подп.	Дата

Лист

Копировал:

Формат А4

26.058.ПВ.092.100 СБ

Серия 3.820.2-44 Выпуск 11

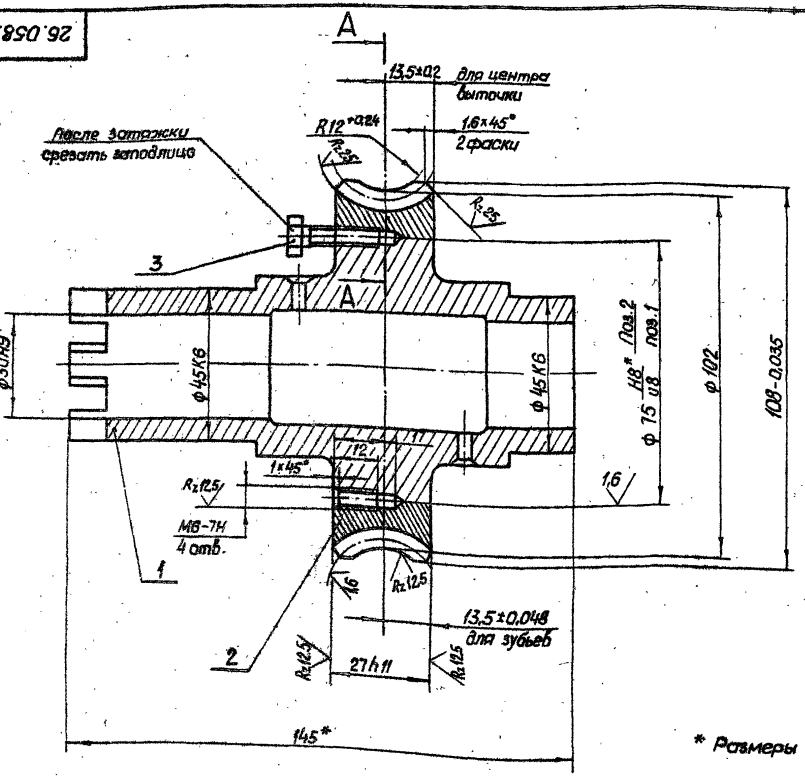

Модуль	m	3
Число зубьев	Z_2	32
Направление линии зуба	—	Правое
Коэффициент смещения червяка	X	—
Исходный производящий червяк	—	ГОСТ 19036-81
Степень точности	—	8-ВСТ СЭВ 311-76
Межосевое расстояние	a_w	63
Делительный диаметр червячного колеса	d_2	96
Вид сопряженного червяка	—	ZA
Число витков сопряженного червяка	Z_1	1
Обозначение чертежа сопряженного червяка		26.058.ПВ.112.001

* Размеры для справок.

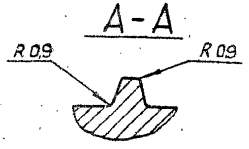

Изм.	Лист	№ докум.	Подп.	Дата
Разраб.		Сергучаев		4.04.89
Пров.		Искандеров		12.04.89
Т. контр.		Грош		19.04.89
Гл. инж. проекта		Нагаев		25.04.89
Н. контр.		Мышкин		27.04.89
Утв.		Филоненко		28.04.89

3.820.2-44
26.058.ПВ.092.100.СБ

Колеса червячное
Сборочный чертеж.

Лит.	Масса	Масштаб
А	2,3	1:1
Лист	Листов 1	

Копировал: Пужко

Формат А3

Инв. № подл. | Подп. и дата | Взам. инв. № | Инв. № дубл. | Подп. и дата

Серия 3.820.2-44 Выпуск 11

Формат	Зона	Поз.	Обозначение	Наименование	Кол.	Примечание
				Документация		
А4			26.058.ПВ.113.000 СБ	Сборочный чертеж		
				Детали		
А4		1	26.058.ПВ.113.001	Ось	1	
А4		2	26.058.ПВ.113.002	Труба	1	
А4		3	26.058.ПВ.095.001	Хвостовик	1	
А4		4	26.058.ПВ.095.002	Полоса	1	
А4		5	26.058.ПВ.095.005	Кольцо	1	
А4		6	26.058.ПВ.095.006	Косынка	1	
				Стандартные изделия		
				Винт М3х10.66.01		
				ГОСТ 1491-80	2	
				Шпонка 10х8х36		
				ГОСТ 8790-79	1	

Инв.№ подл. | Подп. и дата | Взам. инв.№ | Инв.№ дубл. | Подп. и дата

Изм.	Лист	№ докум.	Подп.	Дата
Разраб.		Сорнучаев		4.04.83
Пров.		Искандеров		12.04.83
Гл. инж. проекта		Нагаев		15.04.83
Н. контр.		Мышкин		18.04.83
Утв.		Филоненко		18.04.83

3.820.2-44
26.058.ПВ.113.000

Рукоятка Р3

Лит.	Лист	Листов
А		1

Копировал: Пужко Формат А4

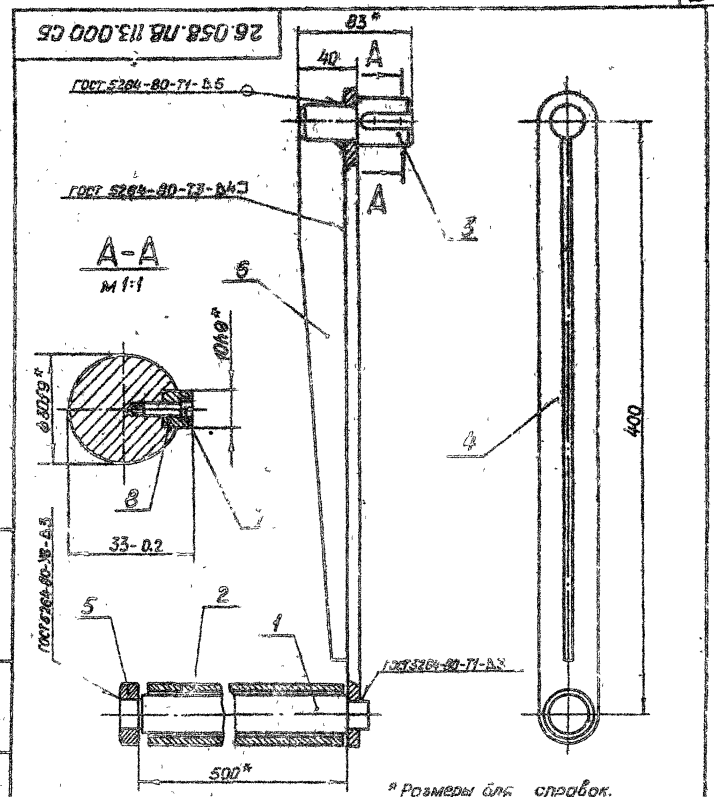

Изм.	Лист	№ докум.	Подп.	Дата
Разраб.		Сорнучаев		4.04.83
Пров.		Искандеров		12.04.83
Т. контр.		Грош		14.04.83
Гл. инж. проекта		Нагаев		15.04.83
Н. контр.		Мышкин		18.04.83
Утв.		Филоненко		18.04.83

3.820.2-44
26.058.ПВ.113.000 СБ

Рукоятка Р3
Сборочный чертеж

Лит.	Масса	Масштаб
А	5,4	1:2,5
Лист	Листов 1	

Копировал: Пужко Формат А4

Выпуск 11

Серия 3.820.2-44

Формат	Зона	Поз.	Обозначение	Наименование	Кол.	Примечание
				Документация		
А3			26.058.ПВ.114.000 СБ	Сборочный чертеж		
				Детали		
А4		1	26.058.ПВ.114.001	Труба	1	
А4		2	26.058.ПВ.045.001	Цапфа	2	

Подп. и дата | Инв. № дубл. | Взам. инв. № | Подп. и дата | Инв. № подл.

Изм.	Лист	№ докум.	Подп.	Дата
Разраб.		Сарнчазев		4.04.88
Пров.		Искандеров		12.04.88
Гл. инж. проекта		Нагаев		25.04.88
Н. контр.		Мышкин		25.04.88
Утв.		Филоненко		26.04.88

3.820.2-44

26.058.ПВ.114.000

Вал соединительный

Лит.	Масса	Масштаб
А		1

Копировал: Пужко

Формат А4

Формат	Зона	Поз.	Обозначение	Наименование	Кол.	Примечание

Подп. и дата | Инв. № дубл. | Взам. инв. № | Подп. и дата | Инв. № подл.

Изм.	Лист	№ докум.	Подп.	Дата

Лист

Копировал:

Формат А4

26.058.ПВ.114.000 СБ

Серия 3.820.2-44 Выпуск 11

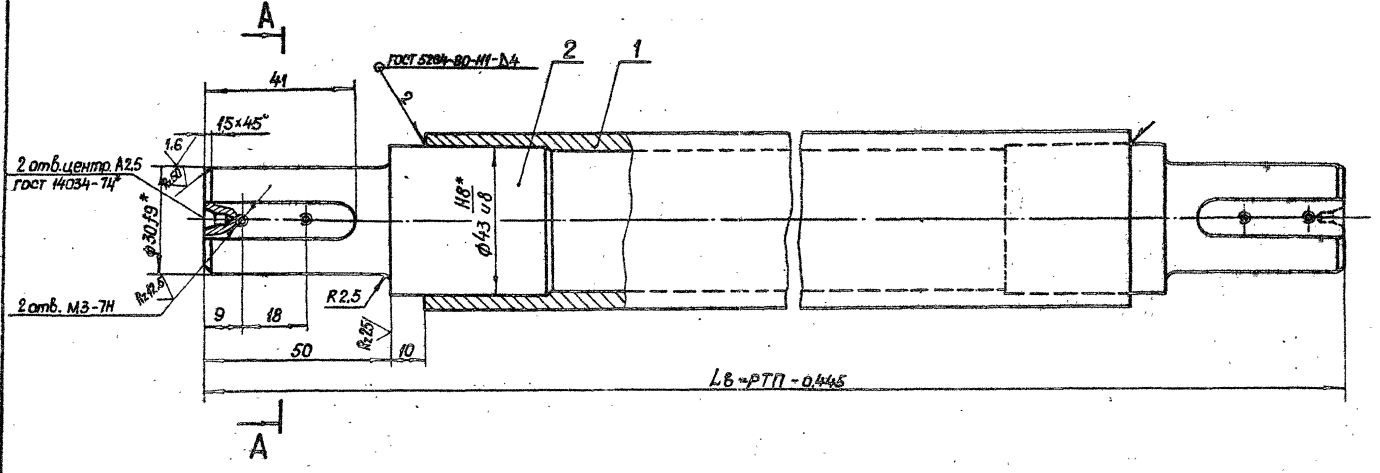

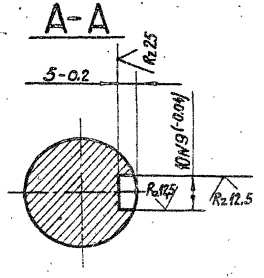

1. Масса соединительного паза $Q_{св} = 6(РТП - 0,445) * 15$, где РТП в м, $Q_{св}$ в кг
2. Смещение и перекос паза относительно оси вала не более допуска на ширину шпоночного паза.
3. * Размер для справок
4. Остальные технические требования по общим ТУ на изготовление подъемника

Изм.	Лист	№ докум.	Подп.	Дата
Разраб.		Старчуганов		
Пров.		Искандеров		
Т. контр.		Грош		
Гл. инж. проекта		Нагаев		
Н. контр.		Мышкин		
Утв.		Филоненчук		

3.820.2-44
26.058.ПВ.114.000 СБ

Вал соединительный. Сборочный чертеж

Лит.	Масса	Масштаб
А	См. п. 1	1:1
Лист	Листов 1	

Копировал: Пужко Формат А3

Инв. № подл. | Подп. и дата | Взам. инв. № | Инв. № дубл. | Подп. и дата

Серия 3.820.2-44 Выпуск 11

Формат	Зона	Поз.	Обозначение	Наименование	Кол.	Примечание
				Документация		
А3			26.058.ПВ.031.000 СБ	Сборочный чертеж		
				Сборочные единицы		
А4		1	26.058.ПВ.031.100	Узел грузовой гайки	1	
				Детали		
А3		2	26.058.ПВ.031.001	Корпус	1	
А4		3	26.058.ПВ.031.002	Крышка корпуса	1	
А4		4	26.058.ПВ.031.003	Кольцо регулировочное	8	Наиб.кол.
А4		5	26.058.ПВ.031.004	Пробка	1	
А4		6	26.058.ПВ.031.005	Прокладка	1	
				Стандартные изделия		
		7		Болт М12×50.6В.0125		
				ГОСТ 7798-70*	4	
		8		Гайка М12.6.0125		
				ГОСТ 5915-70*	4	
		9		Шайба 12.65Г.0125		
				ГОСТ 6402-70*	4	
		10		Подшипник 8116		
				ГОСТ 6874-75	2	

Инв. № подл. | Подп. и дата | Взам. инв. № | Инв. № дубл. | Подп. и дата

Изм.	Лист	№ докум.	Подп.	Дата
Разраб.		Сорнугаев		
Пров.		Искандеров		
Гл. инж. проекта		Нагаев		
Н. контр.		Мыцкин		
Утв.		Филоненко		

3.820.2-44
26.058.ПВ.031.000

Узел грузовой части

Лит.	Лист	Листов

Копировал: Пужко Формат А4

Формат	Зона	Поз.	Обозначение	Наименование	Кол.	Примечание
		11		Кольцо 072-080-46-2-4 ГОСТ 9833-73*	1	

Инв. № подл. | Подп. и дата | Взам. инв. № | Инв. № дубл. | Подп. и дата

Изм.	Лист	№ докум.	Подп.	Дата

3.820.2-44
26.058.ПВ.031.000

Лист 2

Копировал: Пужко Формат А4

26.058.ПВ.031.000 СБ

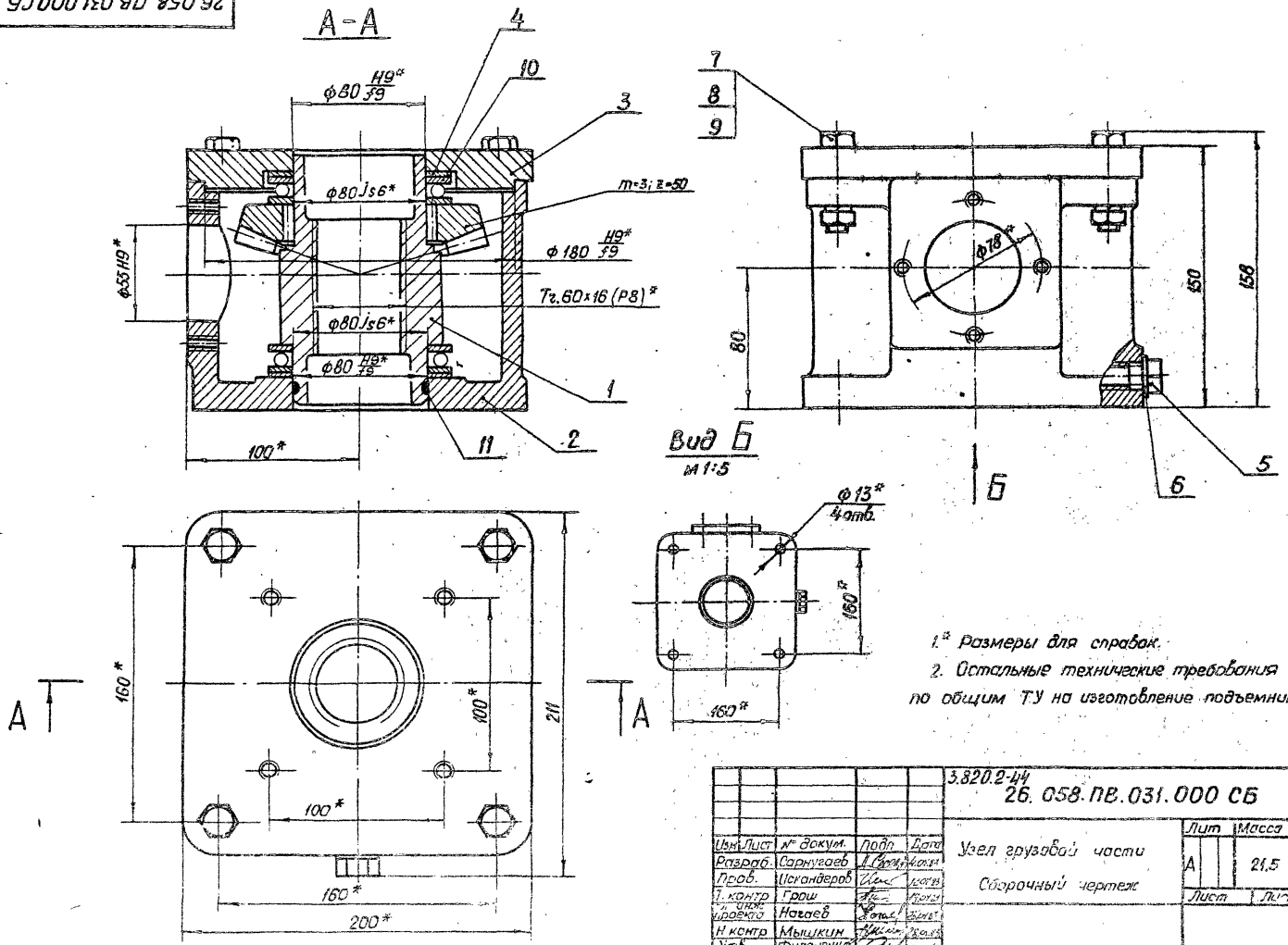

1.* Размеры для справок.

2. Остальные технические требования по общим ТУ на изготовление подъемника

				3.820.2-44 26.058.ПВ.031.000 СБ			
Изм.	Лист	№ докум.	Подп.	Дата	Узел грузовой части	Лит	Масса	Масштаб
Разраб.		Сарнугаев			Сборочный чертеж	А	21,5	1:2
Пров.		Искандеров				Лист	Листов 1	
Т. контр.		Грош						
Н. инж. проекта		Нагаев						
Н. контр.		Мышкин						
Утв.		Филоненко						

Серия 3.820.2-44 Выпуск 11

Инв. № подл. | Подп. и дата | Взам. инв. № | Инв. № дубл. | Подп. и дата

Копировал: Пужко

Формат А3

Серия 3.820.2-44 Выпуск 11

Формат	Зона	Поз.	Обозначение	Наименование	Кол.	Примечание
				Документация		
А4			26.058.ПВ.031.100.СБ	Сборочный чертеж		
				Детали		
А4		1	26.058.ПВ.031.101	Гайка грузовая	1	
А4		2	26.058.ПВ.031.102	Колесо зубчатое коническое	1	
				Стандартные изделия		
		3		Штифт 6т8х16 ГОСТ 3128-70*	8	

Изм	Лист	№ докум.	Подп.	Дата
Разраб.		Сарнугаев		4.01.83
Пров.		Искандеров		12.01.83
Гл. инж. проекта		Нагаев		25.01.83
Н. контр.		Мышкин		26.01.83
Утв.		Филоненко		29.01.83

3.820.2-44

26.058.ПВ.031.100

Узел грузовой гайки

Лит.	Лист	Листов
А		1

Копировал: Пужко

формат А4

Подп. и дата | Инв. № дубл. | Взам. инв. № | Подп. и дата | Инв. № подл.

26.058.ПВ.031.100 СБ

А-А

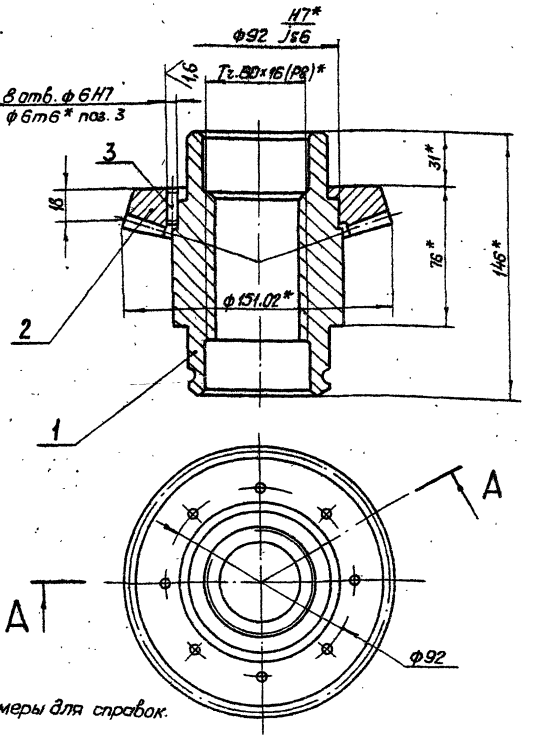

* Размеры для справок.

Изм	Лист	№ докум.	Подп	Дата
Разраб.		Сарнугаев		4.01.83
Пров.		Искандеров		12.01.83
Т. контр.		Грош		19.01.83
Гл. инж. проекта		Нагаев		25.01.83
Н. контр.		Мышкин		28.01.83
Утв.		Филоненко		26.01.83

3.820.2-44

26.058.ПВ.031.100 СБ

Узел грузовой гайки. Сборочный чертеж.

Лит.	Масса	Масштаб
А	5.18	1:2

Лист	Листов 1

Копировал: Пужко

формат А4

Формат	Зона	Поз.	Обозначение	Наименование	Кол.	Примечание
				Документация		
А3			26.058.ПВ.036.000 СБ	Сборочный чертеж		
				Детали		
А3		1	26.058.ПВ.036.001	Корпус подъемника	1	
А3		2	26.058.ПВ.036.002	Вал-шестерня	1	
А4		3	26.058.ПВ.036.003	Втулка	1	
А4		4	26.058.ПВ.036.004	Кольцо стопорное	1	
Б4		5	26.058.ПВ.036.005	Кольцо		
				Войлок ПСЕ ГОСТ 6308-71		
				ф 29/ф 42	1	0,01 кг
				Стандартные изделия		
		6		Винт М6х10.68.019		
				ГОСТ 1476-75*	2	
		7		Винт ВМ3-6gх10.66.019		
				ГОСТ 1491-80	2	
		8		Шпонка 3-10х8х36		
				ГОСТ 8790-79	1	
		9		Масленка 1.2.016		
				ГОСТ 19853-74	1	

Подп. и дата | Инв. № дубл. | Взам. инв. № | Подп. и дата | Инв. № подл.

Изм.	Лист	№ докум.	Подп.	Дата
Разраб.		Сарнчаев		
Пров.		Искандеров		
Гл. инж. проекта		Навасв		
Н. контр.		Мышкин		
Утв.		Филоненко		

3.820.2-44
26.058.ПВ.036.000

Узел-вал шестерни

Лит.	Лист	Листов
Б		1

Копировал: Пужко Формат А4

Формат	Зона	Поз.	Обозначение	Наименование	Кол.	Примечание

Подп. и дата | Инв. № дубл. | Взам. инв. № | Подп. и дата | Инв. № подл.

Изм.	Лист	№ докум.	Подп.	Дата

Лист

Разраб. Копировал: Формат А4

26.058.ПВ.036.000 СБ

Серия 3.820.2-44 Выпуск 11

Инв.№ подл. | Подп. и дата | Взам. инв.№ | Инв.№ дубл. | Подп. и дата

А-А

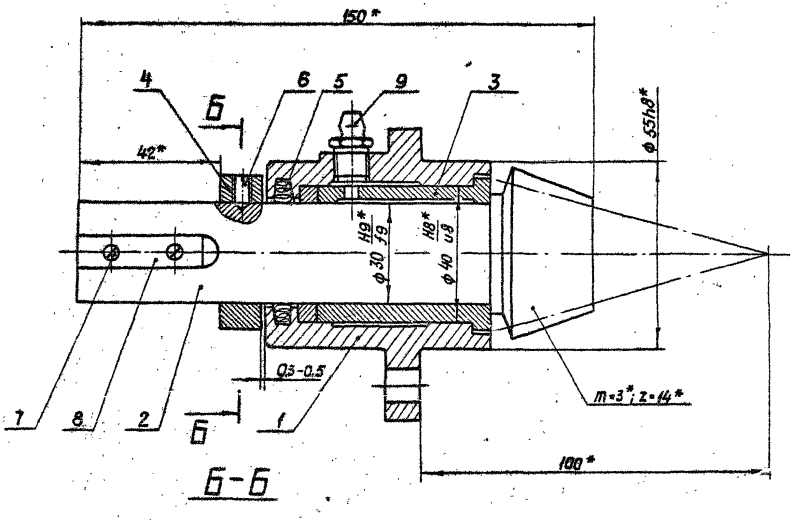

Б-Б

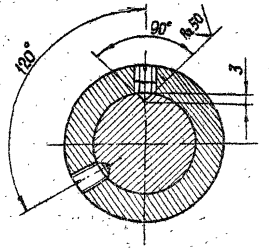

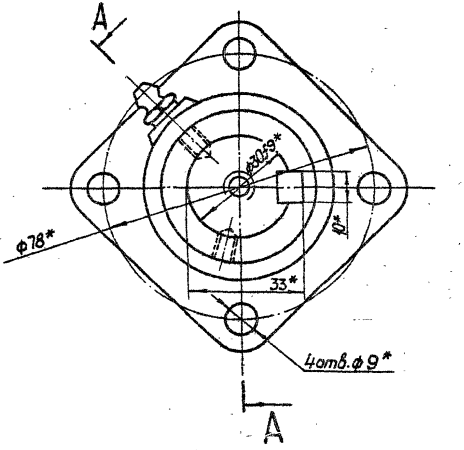

* Размеры для справок

Изм.	Лист	№ докум.	Подп.	Дата
Разраб.		Сарнуглев		4.07.88
Пров.		Искандеров		12.07.88
Т.контр.		Грош		18.07.88
Гл.инж. проекта		Наговев		25.07.88
Н.контр.		Мышкин		27.07.88
Утв.		Филоненко		29.07.88

3.820.2-44

26.058.ПВ.036.000 СБ

Узел вал-шестерни

Сборочный чертеж.

Лит.	Масса	Масштаб
А	2,3	1:1

Лист | Листов 1

Копировал: Пужка

Формат А3

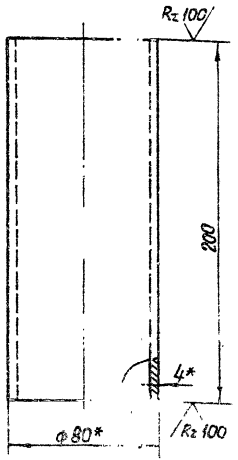

* Размеры для справок

Изм.	Лист	№ докум.	Подп.	Дата	3.820.2-44 26.058.ПВ.043.001			
Разраб.		Марданов		10.08	Труба	Лит.	Масса	Масштаб
Пров.		Искандеров		10.08		А	1,5	1:2
Н. контр.		Грош		10.08		Лист	Листов 1	
Гл. инж. проекта		Нагаев		10.08				
Н. контр.		Мышкин		10.08	Труба Ø20 ГОСТ 8734-75			
Утв.		Филоненко		10.08				

Копировал: Пужко Формат 11

Выпуск 11 Серия 3.820.2-44

Инв. № подл. | Подп. и дата | Взам. инв. № | Инв. № дубл. | Подп. и дата

Формат	Зона	Поз.	Обозначение	Наименование	Кол.	Примечание
				Документация		
А3			26.058.ПВ.043.000 СБ	Сборочный чертеж		
				Сборочные единицы		
А4		1	26.058.ПВ.034.100	Кожух		
				Детали		
А4		2	26.058.ПВ.043.001	Труба	1	
А4		3	26.058.ПВ.034.001	Фланец	1	
А4		4	26.058.ПВ.034.004	Заглушка		
				Лист Б-ПН-НО-1.2 ГОСТ 19903-74 4-IV-НВ Ст3пс ГОСТ 16523-76		
				ф122	1	0,11 кг
				Переменные данные для исполнений 26.058.ПВ.043.000-01		
				Сборочные единицы		
		5	26.058.ПВ.034.200	Кожух составной	1	

Изм.	Лист	№ докум.	Подп.	Дата	3.820.2-44 26.058.ПВ.043.000			
Разраб.		Марданов		10.08	Кожух	Лит.	Лист	Листов
Пров.		Искандеров		10.08		А		1
Гл. инж. проекта		Нагаев		10.08				
Н. контр.		Мышкин		10.08	Кожух			
Утв.		Филоненко		10.08				

Копировал: Пужко Формат 11

Инв. № подл. | Подп. и дата | Взам. инв. № | Инв. № дубл. | Подп. и дата

26.058.ПВ.043.000 СБ

Серия 3.820.2-44 Выпуск 11

Рис. 1

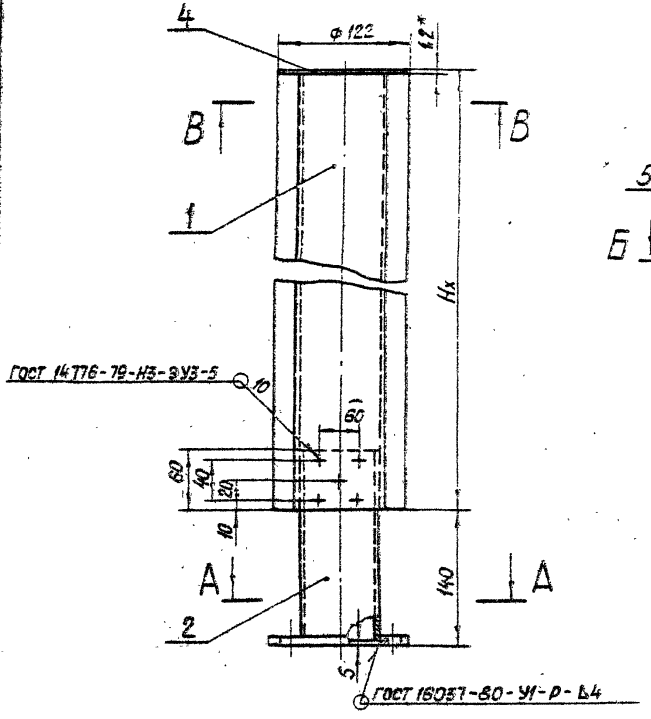

Рис. 2

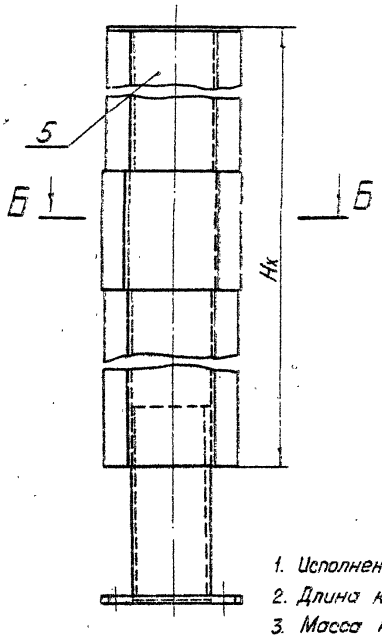

В – В
м 1:2

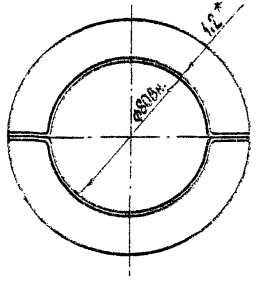

Б – Б
м 1:2

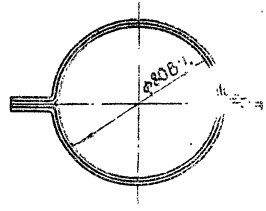

Обозначение	Рис.
26.058.ПВ.043.000	1
26.058.ПВ.043.000-01	2

А – А

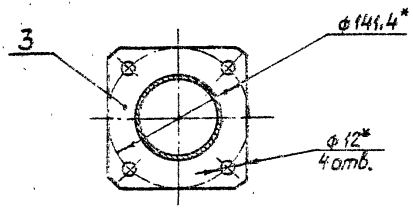

1. Исполнение 26.058.ПВ.043.000-01, рис.2 применяется при $H_x > 2,5$ м
2. Длина кожуха назначается в зависимости от Hx в м.
3. Масса кожуха Q определяется:
   а) для исп. 26.058.ПВ.043.000 - $H_x \cdot 3,12 + 2,41$ кг, где Hx в м.
   б) для исп. 26.058.ПВ.043.000-01 - $H_x \cdot 3,12 + 2,71$ кг, где Hx в м.
4.* Размеры для справок.

Изм	Лист	№ докум	Подп	Дата
Разраб.		Марданов		4.04.83
Пров		Искандеров		
Т.контр.		Граш		
Гл.инж. проекта		Нагаев		
Н.контр		Мышкин		
Утв		Филоненко		

3.820.2-44
26.058.ПВ.043.000 СБ

Кожух
винта 60 (левый)
Сборочный чертеж

Лит.	Масса	Масштаб
А	См.п.3	1:4

Лист | Лист

Копировал: Пужко

Инв.№ подл. | Подп. и дата | Взам.инв.№ | Инв.№ дубл. | Подп. и дата

Выпуск 11

3.820.2-44

Инв. № дубл. | Подп. и дата

Формат	Зона	Поз.	Обозначение	Наименование	Кол.	Примечание
				Документация		
А3			26.058.ПВ.094.000 СБ	Сборочный чертеж		
				Сборочные единицы		
А4		1	26.058.ПВ.094.100	Корпус	1	
				Детали		
А4		2	26.058.ПВ.094.001	Диафрагма	1	
А4		3	26.058.ПВ.094.002	Трубка	1	
А4		4	26.058.ПВ.094.003	Гайка специальная	1	
А4		5	26.058.ПВ.094.004	Гайка специальная	1	
		6	26.058.ПВ.094.005	Диск регулировочный	1	
			26.058.ПВ.094.006	Гайка	1	
А4		8	26.058.ПВ.094.007	Втулка	1	
А4		9	26.058.ПВ.094.008	Втулка	1	
А4		10	26.058.ПВ.094.009	Уголок	1	
А4		11	26.058.ПВ.094.010	Хомут	1	
А4		12	26.058.ПВ.094.011	Крышка	1	
[illegible]		13	26.058.ПВ.094.012	Винт	2	
[illegible]		[illegible]	26.058.ПВ.094.013	Кольцо		
				Резина-пластина 10М-м		
				ГОСТ 7338-77 ф26/ф12	1	0,007кг.

Изм.	Лист	№ докум.	Подп.	Дата
Разраб.		Сарнусаев		4.04.88
Пров.		Искандеров		12.04.88
Нач.		Нагаев		26.04.88
Нач.		[illegible]		26.04.88
Пров.		[illegible]		

3.820.2-44
26.058.ПВ.094.000

Реле грузовое
2,5 ГРТ

Лит.	Лист	Листов
А1	1	2

Копировал: [illegible] формат А4

Формат	Зона	Поз.	Обозначение	Наименование	Кол.	Примечание
				Стандартные изделия		
		15		Болт М6х16.66.0125		
				ГОСТ 7798-70*	1	
		16		Винт В1 М4-8х30.66.0125		
				ГОСТ 17473-80	2	
		17		Винт В. М3-8х10.66.0125		
				ГОСТ 1491-80	3	
		18		Гайка М4.6.0125		
				ГОСТ 5915-70*	2	
		19		Пружина тарельчатая		
				НС80х35х3х2.5 ГОСТ 3057-79	10	
		20		Шайба 4.65Г.0125		
				ГОСТ 6402-70*	2	
		21		Шайба 5.65Г.0125		
				ГОСТ 6402-70*	2	
				Прочие изделия		
		22		Микропереключатель МП2101		
				исп. 4МРТУ16.526.012-65	1	
				Материалы		
		23		Провод ПГВ-ХП 2.5		
				ТУ1606-292-68	1,0м	
		24		Проволока 1-0-С		
				ГОСТ 3282-74*	0,25м	

Подп. и дата | Инв. № дубл. | Взам. инв. № | Подп. и дата | Инв. № подл.

Изм.	Лист	№ докум.	Подп.	Дата

3.820.2-44
26.058.ПВ.094.000

Лист 2

Копировал: Пужко формат А4

26.058.ПВ.094.000 СБ

Серия 3.820.2-44 Выпуск 11

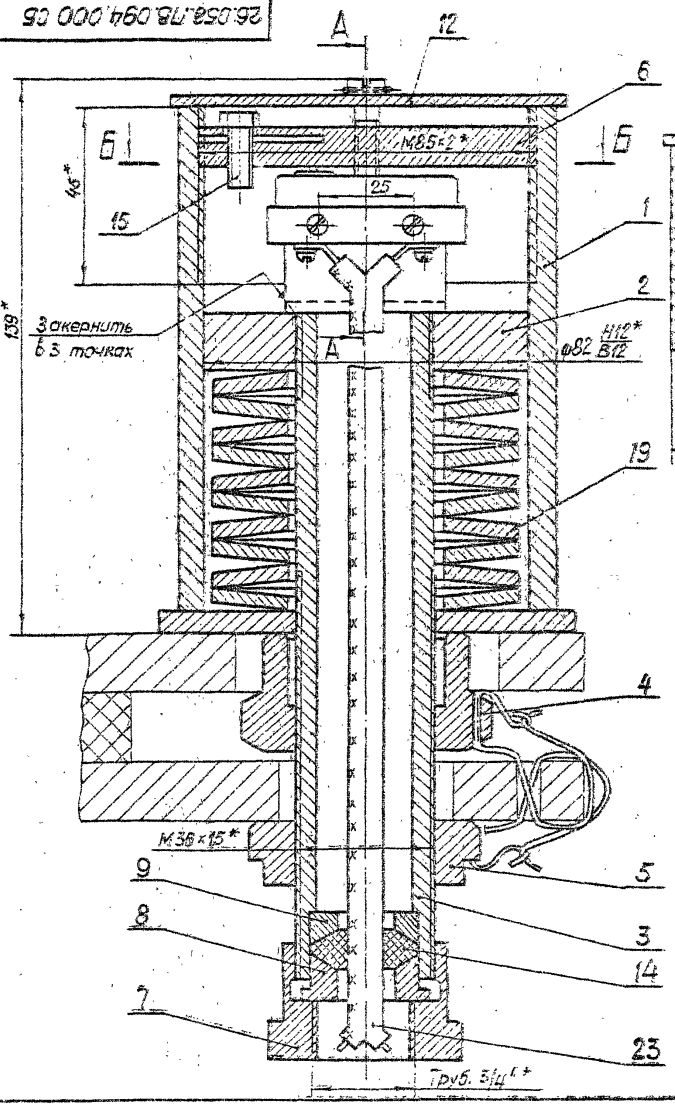

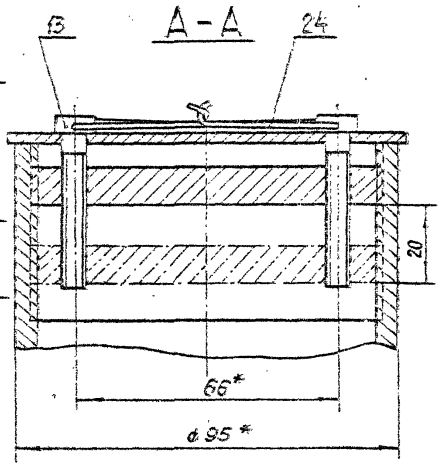

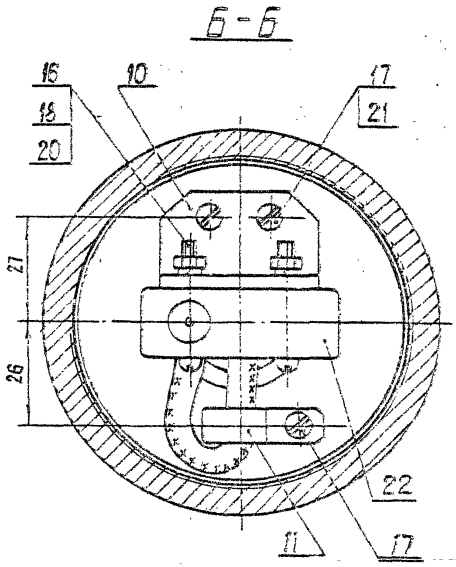

1. Регулировка грузового реле осуществляется на приспособлении, чертежи которого находятся в выпуске 0.
2. Величина усилия заневоливания пружин должна составлять 35% от потребного посадочного усилия на один грузовой винт подъемника и не выходить из пределов 0,28 ÷ 1,0 тс.
3. Отворачивать гайку поз.4 разрешается только при вывернутом регулировочном диске поз. 6.
4* Размеры для справок.

					3.820.2-44 26.058.ПВ.094.000 СБ			
Изм.	Лист	№ докум.	Подп.	Дата	Реле грузовое 2.5 ГРТ Сборочный чертеж	Лит.	Масса	Масштаб
Разраб.		Сарнусаев				А	5,5	1:1
Пров.		Искандеров				Лист	Листов 1	
Т.контр.		Грош						
Гл. инж. проекта		Нагаев						
Н.контр.		Мышкин						
Утв.		Филоненко						

Инв. № подл. | Подп. и дата | Взам. инв. № | Инв. № дубл. | Подп. и дата

Копировал: Пужко

Формат А3

26.058.ПВ.090.002

Серия 3.820.2-44 Выпуск 11

Rz 50 √ (√)

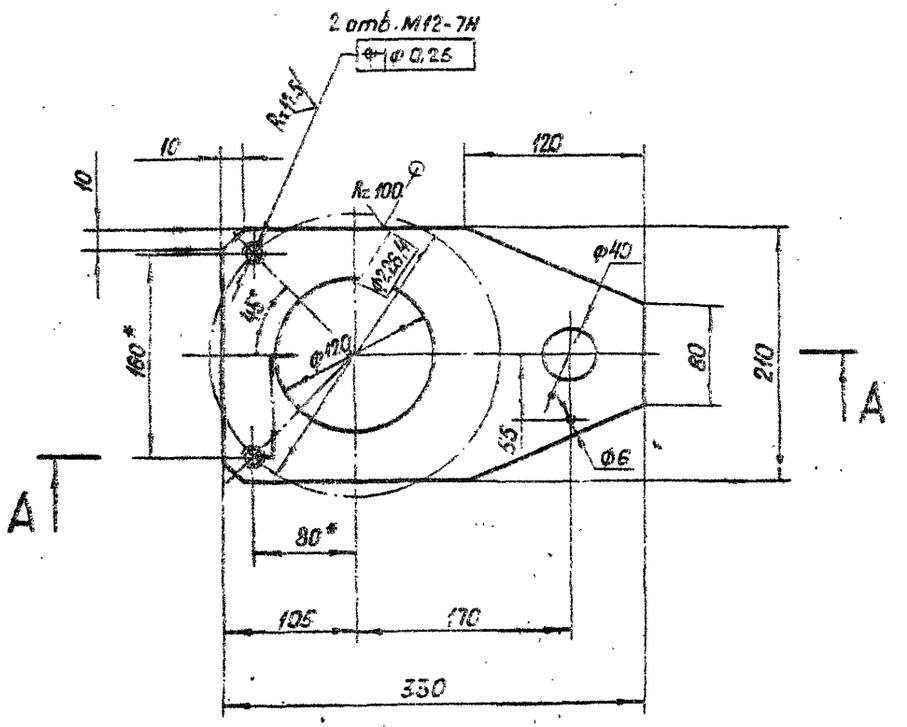

А-А

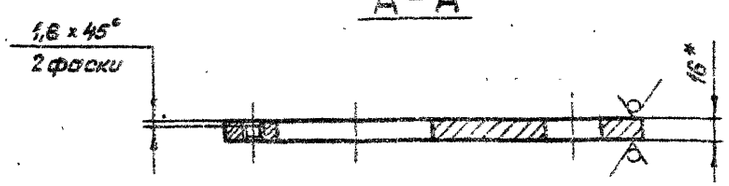

* Размеры для справок

Изм	Лист	№ докум.	Подп	Дата
Разраб.		Сарнугаев		14.04.82
Пров.		Искандеров		12.04.83
Т.контр.		Грош		19.04.83
Гл. инж. проекта		Нагаев		25.04.83
Н.контр.		Мышкин		28.04.83
Утв.		Филоненко		30.04.83

3.820.2-44
26.058.ПВ.090.002

Лист нижний

Лит	Масса	Масштаб
А	61	1:4

Лист | Листов 1

Лист: Б-ПН-НС 16 ГОСТ 19903-74 / ВСт3 сп5 ГОСТ 14637-79

Копировал: Пужко Формат А4

Формат	Зона	Поз.	Обозначение	Наименование	Кол.	Примечание
				Документация		
А3			26.058.ПВ.094.100 СБ	Сборочный чертеж		
				Детали		
Б4		1	26.058.ПВ.094.001	Труба		
				Труба 95×10 ГОСТ 8732-78 / А35 ГОСТ 8731-74*		
				L = 130	1	1,6 кг
Б4		2	26.058.ПВ.094.002	Лист		
				Лист Б-ПН-НО-5 ГОСТ 19903-74 / ВСт3пс5 ГОСТ 14637-79		
				105×105	1	0,38 кг

3.820.2-44
26.058.ПВ.094.100

Изм	Лист	№ докум.	Подп
Разраб.		Сарнугаев	
Пров.		Искандеров	
Гл. инж. проекта		Нагаев	
Н.контр.		Мышкин	
Утв.		Филоненко	

Корпус

Лит.	Лист	Листов
А		1

Копировал: Пужко Формат А4

26.058.ПВ.094.100 СБ

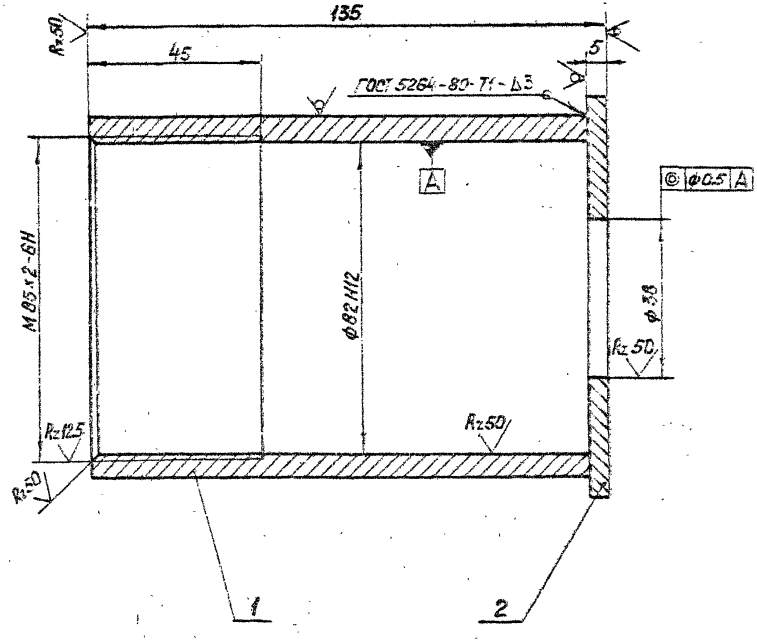

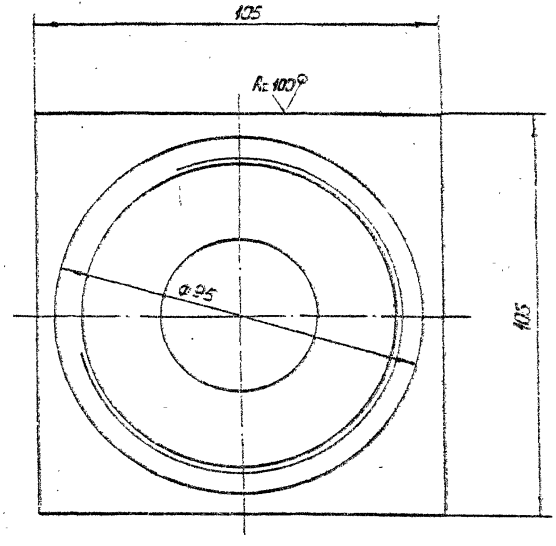

					3.820.2-44		
					26.058.ПВ.094.100 СБ		
Изм. Лист	№ докум.	Подп.	Дата	Корпус	Лит.	Масса	Масштаб
Разраб.	Саркисов		4.04.88		А	1,98	1:1
Пров.	Искандеров		12.04.88	Сборочный чертеж	Лист	Листов 1	
Т. контр.	Грош		19.04.88				
Гл. инж. проекта	Нагаев		25.04.88				
Н. контр.	Мышкин		28.04.88				
Утв.	Филоненко		26.04.88				

Копировал: Пужко

Формат А3

Инв. № подл. | Подп. и дата | Взам. инв. № | Инв. № дубл. | Подп. и дата

Серия 3.820.2-44

Выпуск 11

Серия 3.820.2-44 Выпуск 11

26.058.ПВ.034.101

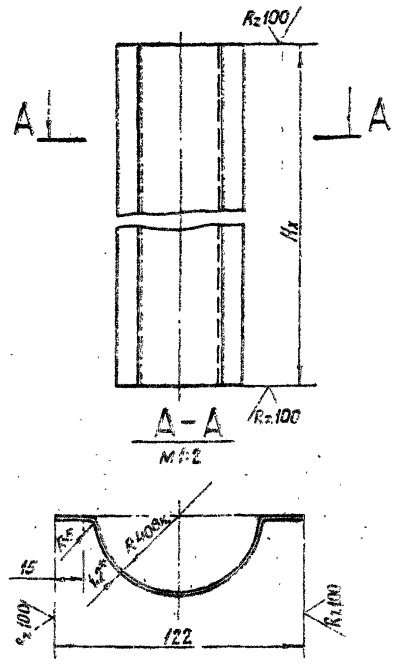

1. Длина желоба назначается в зависимости от H_x в м.
2. Масса 1 пог. м. желоба равна 1,56 кг.
3.* Размер для справок.

*.820.2-44
26.058.ПВ.034.101

Изм	Лист	№ докум	Подп.	Дата
Разраб.		Марданов		
Пров.		Искандеров		
Т. контр.		Грош		
Гл. инж. проекта		Нагаев		
Н. контр.		Мышкин		
Утв.		Филоненко		

Желоб

Лит	Масса	Масштаб
А	См.п.2	1:4

Лист | Листов 1

Лист Б-ПН-НО-1,2 ГОСТ 19903-74*
4-IV-НВСт3 по ГОСТ 16523-70*

Копировал: Пужко

Формат А4

Формат	Зона	Поз.	Обозначение	Наименование	Кол.	Примечание
				Документация		
А3			26.058.ПВ.101.000 СБ	Сборочный чертеж		
				Сборочные единицы		
А4		1	26.058.ПВ.034.100	Кожух	1	
				Детали		
А4		2	26.058.ПВ.101.001	Труба	1	
А4		3	26.058.ПВ.034.001	Фланец	1	
Б4		4	26.058.ПВ.034.004	Заглушка		
				Лист Б-ПН-НО-1,2 ГОСТ 19903-74* 4-IV-НВСт3 по ГОСТ 16523-70*		
				ф 122	1	0.11 кг
			Переменные данные для исполнений 26.058.ПВ.101.000-01			
				Сборочные единицы		
		5	26.058.ПВ.034.200	Кожух составной	1	

3.820.2-44
26.058.ПВ.101.000

Изм	Лист	№ докум	Подп.	Дата
Разраб.		Марданов		
Пров.		Искандеров		
Гл. инж. проекта		Нагаев		
Н. контр.		Мышкин		
Утв.		Филоненко		

Кожух винта 60

Лит.	Лист	Листов
А		1

Копировал: Пужко

Формат: А4

Инв. № подл. | Подп. и дата | Взам. инв. № | Инв. № дубл. | Подп. и дата

26.058.ПВ.101.000 СБ

Выпуск 11

Серия 3.820.2-44

Рис. 1

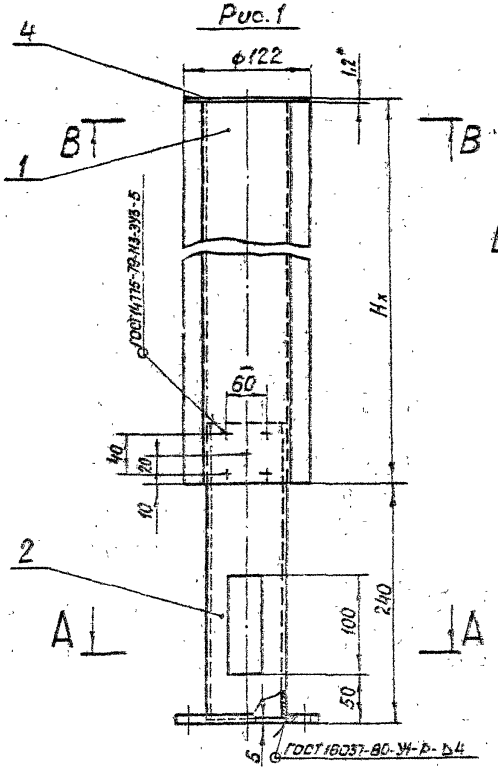

Рис. 2

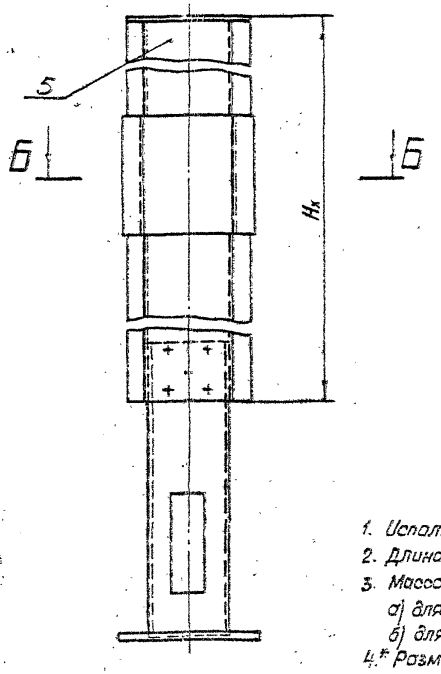

В – В
м 1:2

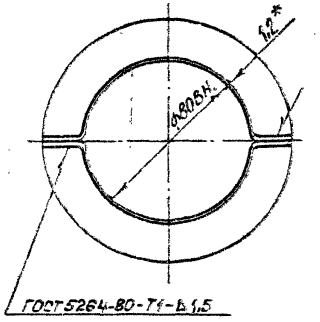

Б – Б
м 1:2

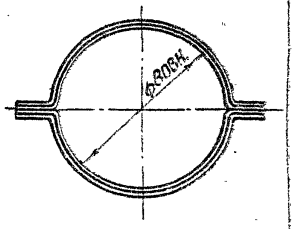

Обозначение	Рис.
26.058.ПВ.101.000	1
26.058.ПВ.101.000-01	2

1. Исполнение 26.058.ПВ.101.000-01. Рис.2 применяется при $H_x > 2{,}5$ м.
2. Длина кожуха назначается в зависимости от H_x в м.
3. Масса кожуха $Q_к$ определяется:
   а) для исп. 26.058.ПВ.101.000 - $H_x \cdot 3{,}12 + 3{,}11$ кг, где H_x в м.
   б) для исп. 26.058.ПВ.101.000-01 - $H_x \cdot 3{,}12 + 3{,}41$ кг, где H_x в м.
4.* Размеры для справок.

А – А

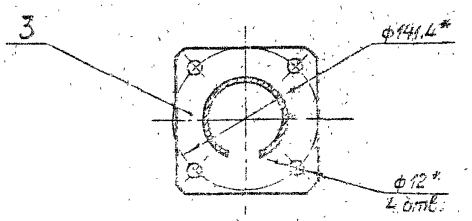

Изм.	Лист	№ докум.	Подп.	Дата
Разраб.		Сарнусев		
Пров.		Исканьеров		
Т. контр.		Грец		
Гл. инж. проекта		Назаев		
Н. контр.		Мышкин		
Ут. в.		Филоненко		

3.820.2-44

26.058.ПВ.101.000 СБ

Кожух винта 60
Сборочный чертеж.

Лит.	Масса	Масштаб
А	0,1 п.3	1:4

Лист | Листов 1

Инв. № подл. | Подп. и дата | Взам. инв. № | Инв. № дубл. | Подп. и дата

Копировал. Пужко

Формат А3

Серия 3.820.2-44 Выпуск II

26.058.ПВ.034.100 СБ

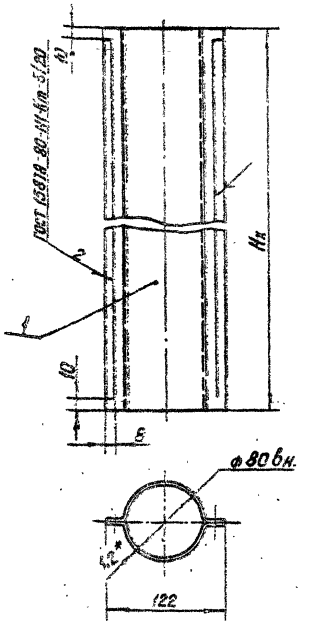

1. Длина кожуха назначается в зависимости от Hк в м.
2. Масса 1 пог.м. кожуха равна 3.12 кг.
3.* Размер для справок.

Изм.	Лист	№ докум.	Подп.	Дата
Разраб.	Марданов			4.04.83
Пров.	Исканберов			12.04.83
Т. контр.	Грош			14.04.83
Гл. инж. проекта	Нагаев			25.04.83
Н. контр.	Мышкин			26.04.83
Утв.	Филоненко			26.04.83

3.820.2-44
26.058.ПВ.034.100 СБ

Кожух
Сборочный чертеж

Лит	Масса	Масштаб
А	См.л.2	1:4

Лист | Листов 1

Копировал: Пужко Формат А4

Формат	Зона	Поз.	Обозначение	Наименование	Кол.	Примечание
				Документация		
А4			26.058.ПВ.034.100 СБ	Сборочный чертеж		
				Детали		
А4		1	26.058.ПВ.034.101	Желоб	2	

Изм.	Лист	№ докум.	Подп.	Дата
Разраб.	Марданов			
Пров.	Исканберов			
Гл. инж. проекта	Нагаев			
Н. контр.	Мышкин			
Утв.	Филоненко			

3.820.2-44
26.058.ПВ.034.100

Кожух

Лит.	Лист	Листов
А		1

Копировал: Пужко Формат А4

Инв. № подл. | Подп. и дата | Взам. инв. № | Инв. № дубл. | Подп. и дата

Серия 3.820.2-44 Выпуск 11

26.058.ПВ.034.200 СБ

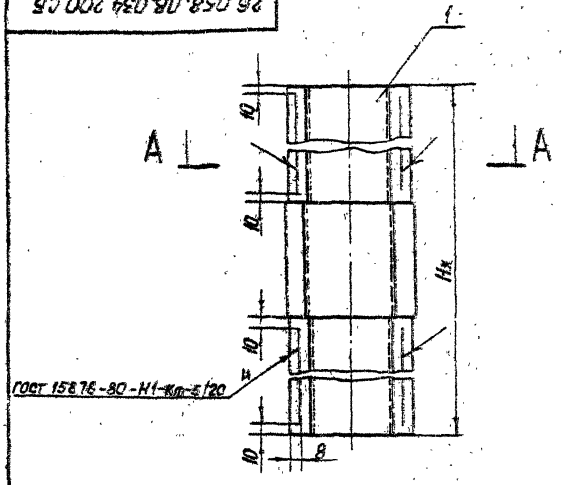

А-А

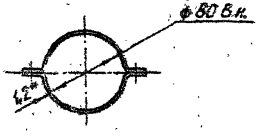

1. Кожух составной применяется при $H_x > 2.5$ м
2. Длина кожуха составного назначается в зависимости от H_x в м.
3. Масса кожуха составного определяется $H_x \cdot 3.12 + 0.3$ кг.
4* Размер для справок

Изм.	Лист	№ докум.	Подп.	Дата
Разраб.		Сарнугаев		
Пров.		Искандеров		
Т. контр.		Грош		
Н. инж. проекта		Нагаев		
Н. контр.		Мышкин		
Утв.		Филоненко		

3.820.2-44
26.058.ПВ.034.200 СБ

Кожух составной
Сборочный чертеж

Лит.	Масса	Масштаб
А	Ск. п 3	1:4

Лист | Листов 1

Инв. № подл. | Подп. и дата | Взам. инв. № | Инв. № дубл. | Подп. и дата

Копировал: Пужко

Формат А4

Формат	Зона	Поз.	Обозначение	Наименование	Кол.	Примечание
				Документация		
А4			26.058.ПВ.034.200.СБ	Сборочный чертеж		
				Сборочные единицы		
А4		1	26.058.ПВ.034.210	Желоб составной	2	

3.820.2-44
26.058.ПВ.034.200

Изм.	Лист	№ докум.	Подп.	Дата
Разраб.		Сарнугаев		
Пров.		Искандеров		
Т. инж. проекта		Нагаев		
Н. контр.		Мышкин		
Утв.		Филоненко		

Кожух составной

Лит.	Лист	Листов
А		1

Копировал: Пужко

Формат А4

Серия 3.820.2-44 Выпуск 11

26.058.ПВ.034.210 СБ

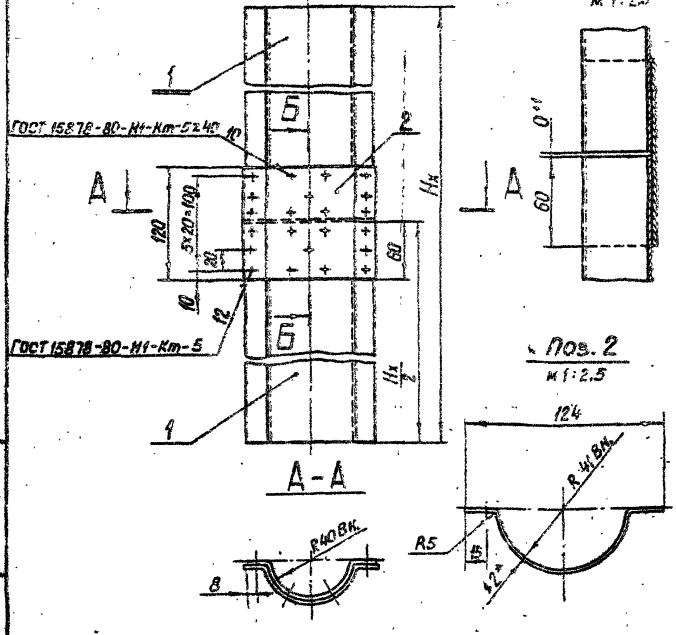

1.* Размер для справок
2. Желоб составной применяется при $H_x > 2,5$ м.
3. Длина желоба составного назначается в зависимости от H_x в м.
4. Масса желоба составного определяется H_x 1,56 + 0,15 кг.

3.820.2-44
26.058.ПВ.034.200 СБ

Изм.	Лист	№ докум.	Подп.	Дата
Разраб.		Марданов		4.04.83
Пров.		Искандеров		12.04.83
Т.контр.		Грош		19.04.83
Гл.инж.проекта		Нагаев		26.04.83
Н.контр.		Мышкин		26.04.83
Утв.		Филоненко		26.04.83

Желоб составной
Сборочный чертеж

Лит.	Масса	Масштаб
А	См. п.4	1:4

Лист | Листов 1

Копировал: Пужко

Формат А4

Инв. № подл. | Подп. и дата | Взам. инв. № | Инв. № дубл. | Подп. и дата

Формат	Зона	Поз.	Обозначение	Наименование	Кол.	Примечание
				Документация		
А4			26.058.ПВ.034.210.СБ	Сборочный чертеж		
				Детали		
А4		1	26.058.ПВ.034.101	Желоб	2	
Б4		2	26.058.ПВ.034.211	Накладка		
				Лист Б-ПН-НО-1,2 ГОСТ 19902-74* 4-IV-НБ Ст3 пс ГОСТ 6523-70*		
				120×170	1	0,15 кг

3.820.2-44
26.058.ПВ.034.210

Изм.	Лист	№ докум.	Подп.	Дата
Разраб.		Марданов		4.04.83
Пров.		Искандеров		12.04.83
Гл.инж.проекта		Нагаев		26.04.83
Н.контр.		Мышкин		26.04.83
Утв.		Филоненко		26.04.83

Желоб составной

Лит.	Лист	Листов
А		1

Копировал: Пужко

Формат А4

Инв. № подл. | Подп. и дата | Взам. инв. № | Инв. № дубл. | Подп. и дата

26.058.ПВ.030.001

26.058.ПВ.030.001 – изображено
26.058.ПВ.030.001-01 – зеркальное отражение (резьба винта Тг.60×16(Р8)-8е – LH)

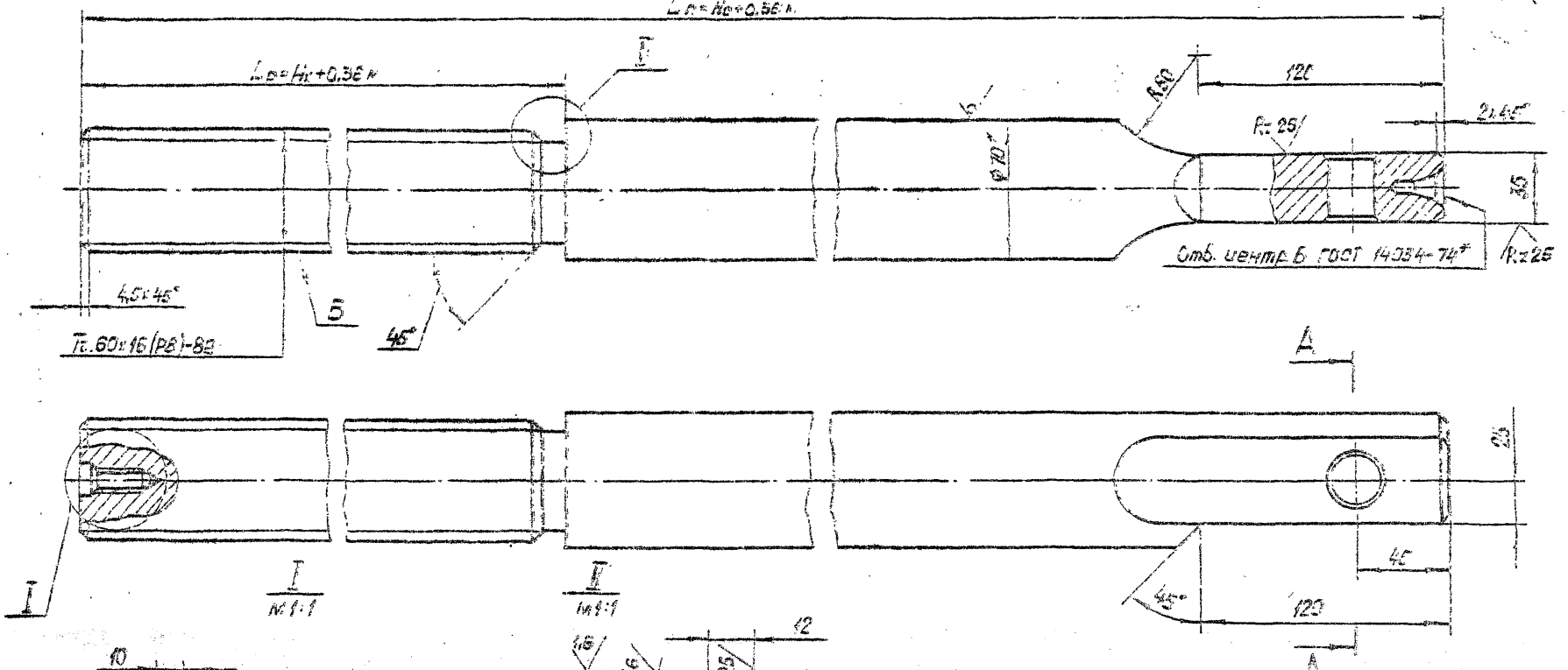

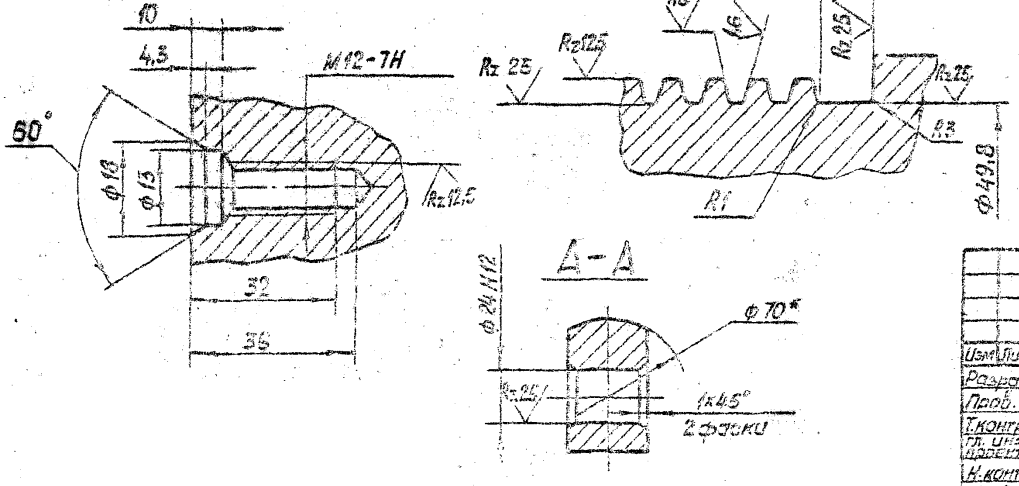

1* Размер для справок
2. Конусообразность поверхн. Б не более 0,2 мм.
3. Нецилиндричность поверхн. Б не более 0,02 мм.
4. Масса винта грузового Qб определяется по формуле $Q_б = 30{,}2L_п - (10{,}88L_р + 0{,}5)$ кг.
5. Остальные технические требования по общим ТУ на изготовление подъемника.

Изм.	Лист	№ докум.	Подп.	Дата	3.820.2-44 26.058.ПВ.030.001			
Разраб.		Сарнуев		4.04.85	Винт грузовой	Лит.	Масса	Масштаб
Пров.		Искандеров		12.04.85		А	См.п.3	1:2
Т.контр.		Грош		17.04.85		Лист	Листов 1	
Гл. инж. проекта		Нагаев		25.04.85				
Н.контр.		Мышкин		28.04.85	Круг 70-В- ГОСТ 2590-71* / 45-6-2 ГОСТ 1054-74**			
Утв.		Филоненко		26.04.85				

Копировал: Пужко

Формат А3

Серия 3.820.2-44 Выпуск 11

Инв.№ подл. | Подп. | Дата | Взам. инв.№ | Инв.№ дубл. | Подп. и дата

26.058.ПВ.030.003

Rz 25 (▽)

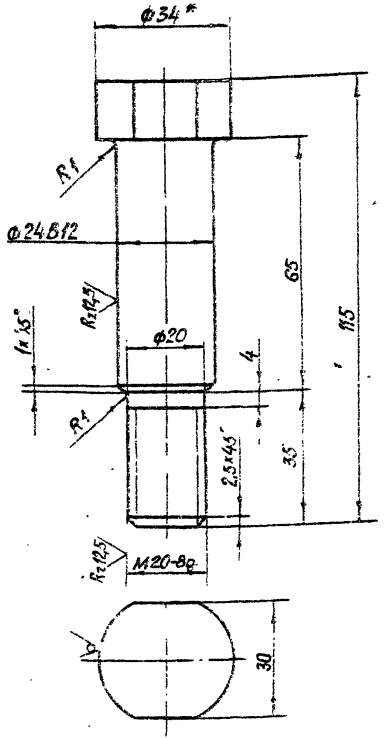

* Размер для справок

							3.820.2-44		
							26.058.ПВ.030.003		
Изм.	Лист	№ докум.	Подп.	Дата					
Разраб.		Сарнуевв			Болт		Лит.	Масса	Масштаб
Пров.		Исканд'ров					А	0,45	1:1
Т.контр.		Грош					Лист	Листов 1	
Н.контр.		Бочарев			Крепеж 34-В-Гост 9550-71*				
Н.контр.		Мышкин			Болт 5 сп3-1-Ц Гост 7805-70				
		Филоненко							

Копировал:

Формат А4

Инв.№ подл. | Подп. и дата | Взам. инв.№ | Инв.№ дубл. | Подп. и дата

26.058.ПВ.030.004

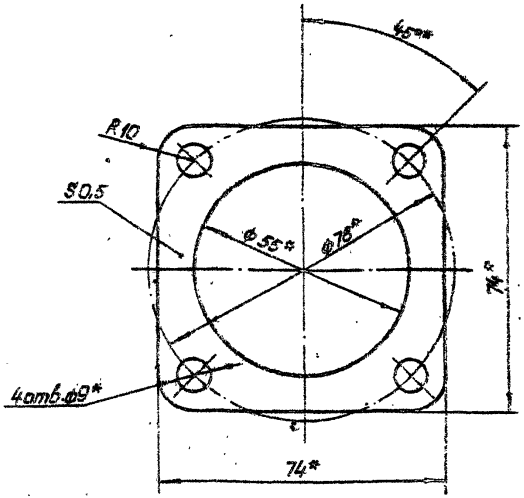

* Размеры обеспеч. инстр.

							3.820.2-44		
							26.058.ПВ.030.004		
Изм.	Лист	№ докум.	Подп.	Дата					
Разраб.		Сарнуевв			Прокладка		Лит.	Масса	Масштаб
Пров.		Исканд'ров					А	0,01	1:1
Т.контр.		Грош					Лист	Листов 1	
Гл.конст.		Новаць			Картон прокладочный марки А Гост 9347-74*				
Н.контр.		Мышкин							
		Филоненко							

Копировал: Пужко

Формат А4

26.058.ПВ.031.001

Серия 3.820.2-44 Выпуск 11

Инв.№ подл. | Подп. и дата | Взам. инв.№ | Инв.№ дубл. | Подп. и дата

В-В

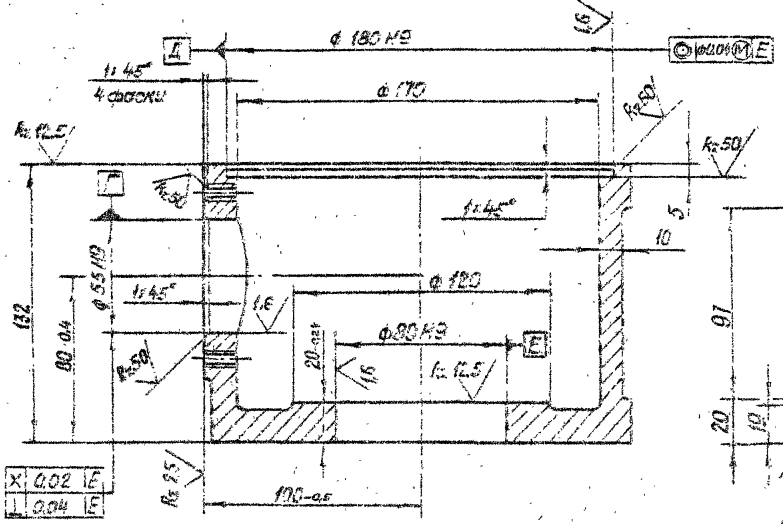

Вид А

М 1:5

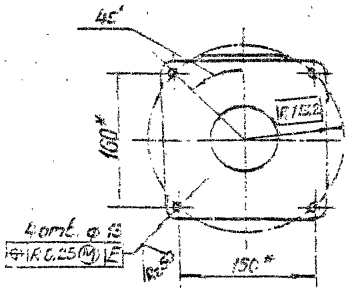

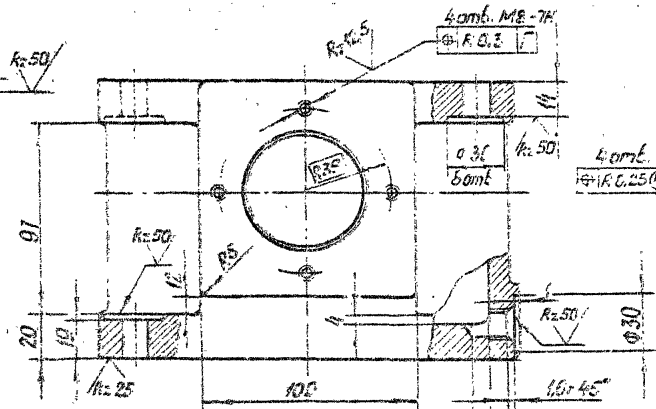

Вид Б

М 1:1

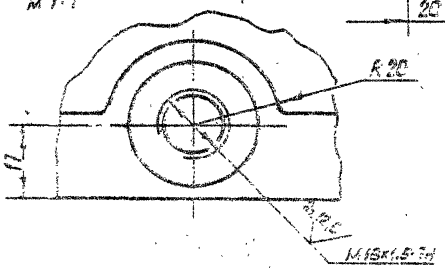

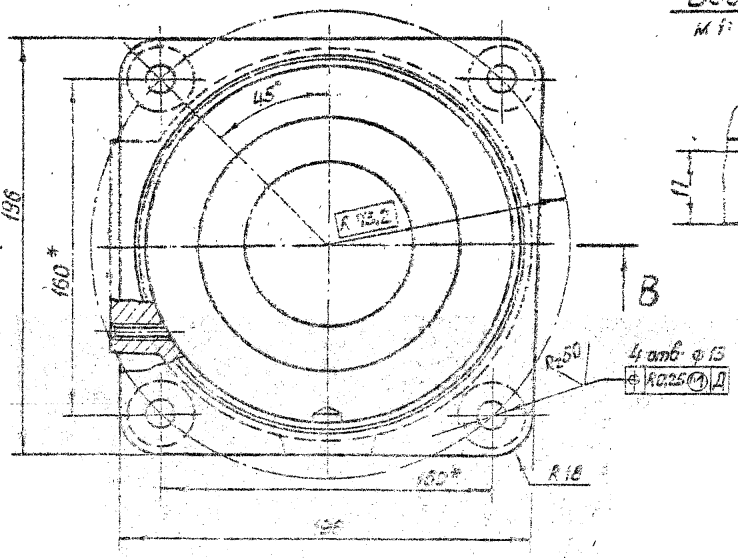

* Размеры для справок

| | | |

26.058.ПВ.031.002

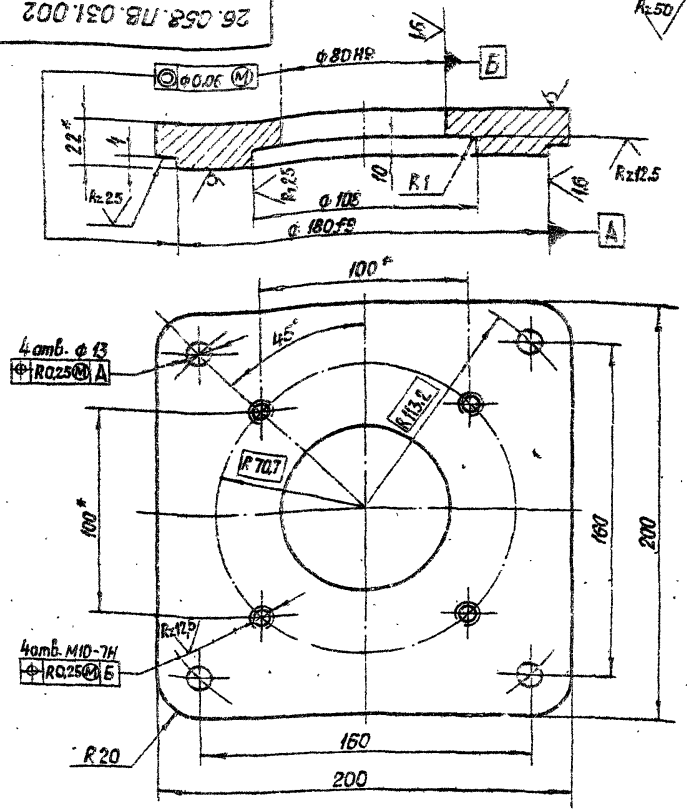

* Размеры для справок

Изм.	Лист	№ докум.	Подп.	Дата
Разраб.		Сарнучаев		
Пров.		Цекандеров		
Т.контр.		Грош		
Н.контр.		Мышкин		
Утв.		Филоненко		

3.820.2-44

26.058.ПВ.031.002

Крышка корпуса

Лит.	Масса	Масштаб
А	5,3	1:2
Лист	Листов 1	

Лист Б-ПК-НО-22 ГОСТ 19903-74*
ВСт3пс3 ГОСТ 14637-79

Копировал: Пужко Формат А4

Инв.№ подл. | Подп. и дата | Взам. инв.№ | Инв.№ дубл. | Подп. и дата

26.058.ПВ.031.003

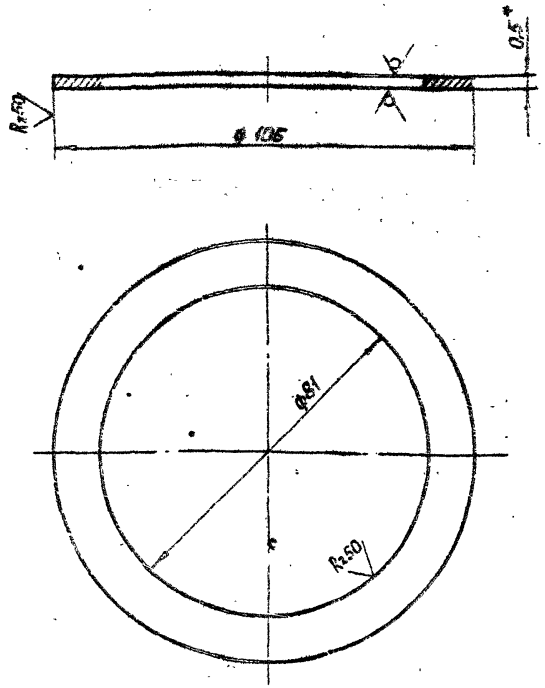

* Размер для справок

Изм.	Лист	№ докум.	Подп.	Дата
Разраб.		Сарнучаев		
Пров.		Цекандеров		
Т.контр.		Грош		
Н.контр.		Мышкин		
Утв.		Филоненко		

3.820.2-44

26.058.ПВ.031.003

Кольцо регулировочное

Лит.	Масса	Масштаб
А	0,04	1:1
Лист	Листов 1	

Лист Е-ПК-НО-0,5 ГОСТ 19903-74*
4-IV-Н8 ст.3пс3 ГОСТ 6523-70*

Копировал: Пужко Формат А4

Инв.№ подл. | Подп. и дата | Взам. инв.№ | Инв.№ дубл. | Подп. и дата

Серия 3.820.2-44 Выпуск II

26.058.ПВ.031.004

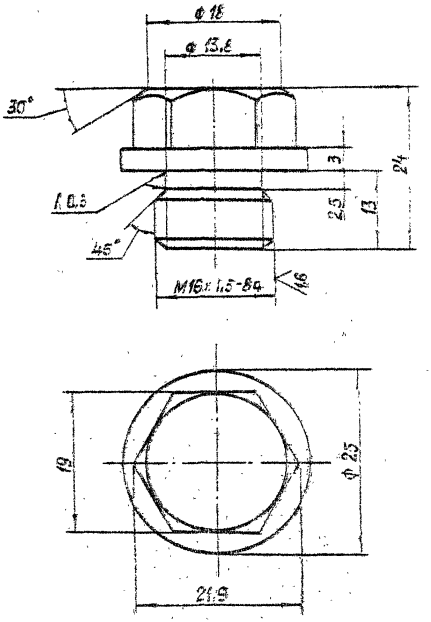

Изм.	Лист	№ докум.	Подп.	Дата	3.820.2-44 26.058.ПВ.031.004		
Разраб.	Парнусов				Пробка	Лит.	Масса	Масштаб
Пров.	Уокандеров					А	0,045	2:1
Т. контр.	Грош					Лист	Листов 1
Гл. инж. пр.	Насаев				Конт. 26-8 ГОСТ 5595-71*		
Н. контр.	Мышкин				Бол. Гл. 3-1 ГОСТ 535-79		
Утв.	Филоненко						

Копировал: Лужко формат А4

Подп. и дата | Инв. № дубл. | Взам. инв. № | Подп. и дата | Инв. № подл.

25.058.ПВ.031.005

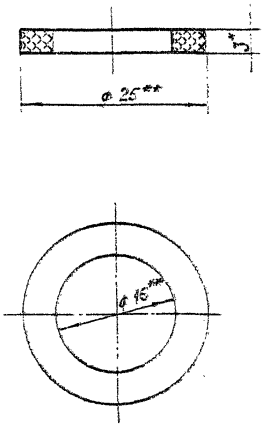

1.* Размер для справок

2** Размеры обеспеч. инстр.

Изм.	Лист	№ докум.	Подп.	Дата	3.820.2-44 26.058.ПВ.031.005		
Разраб.	Парнусов				Прокладка	Лит.	Масса	Масштаб
Пров.	Уокандеров					А	0,002	2:1
Т. контр.	Грош					Лист	Листов 1
Гл. инж. пр.	Насаев				Паронит ПМБ-2 ГОСТ 481-80		
Н. контр.	Мышкин						
Утв.	Филоненко						

Копировал: Лужко формат А4

Подп. и дата | Инв. № дубл. | Взам. инв. № | Подп. и дата | Инв. № подл.

Серия 3.820.2-44 Выпуск 11

26.058.ПВ.031.102

Rz 25/ (√)

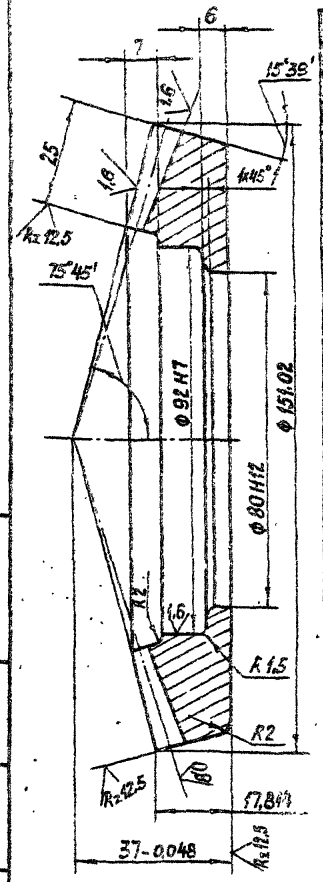

Внешний окружной модуль	m_e	3
Число зубьев	z	50
Тип зуба		прямой
Исходный контур		ГОСТ 13754-81
Коэффициент смещения	X_{ez}	-0,369
Коэффициент изменения толщины зуба	X_τ	-0,0385
Угол делительного конуса	δ	74°21'
Степень точности	—	8-ВСТ СЭВ 186-75
Толщина зуба по хорде	$\bar{S}_x$	$3,45^{-0,126}_{-0,256}$
Высота до хорды	$\bar{h}_x$	1,266
Межосевой угол передачи	Σ	90°
Средний окружной модуль	m_m	2,5184
Внешнее конусное расстояние	R_e	77,88
Среднее конусное расстояние	R_m	65,38
Средний делительный диаметр	d_m	125,92
Угол конуса впадин	δ_f	70°53'
Внешняя высота зуба	h_e	6,6
Обозначение чертежа сопряженной зубчатой шестерни		26.058.ПВ.036.002 26.058.ПВ.092.005

Изм.	Лист	№ докум.	Подп.	Дата
Разраб.		Сарнугаев		4.04.83
Пров.		Искандеров		12.04.83
Т.контр.		Грош		19.04.83
Гл. инж. проекта		Нагаев		25.04.83
Н.контр.		Мышкин		28.04.83
Утв.		Филоненко		26.04.83

3.820.2-44

26.058.ПВ.031.102

Колесо зубчатое коническое

Лит.	Масса	Масштаб
А	1,8	1:1

Лист | Листов 1

Сталь 45 ГОСТ 1050-74**

Копировал: Пужко

Формат А4

26.058.ПВ.031.101

Rz 25/ (√)

26.058.ПВ.031.101 - изображено
26.058.ПВ.031.101-01 - зеркальное отражение (резьба гайки Tr. 60x16(P8)-7H LH)

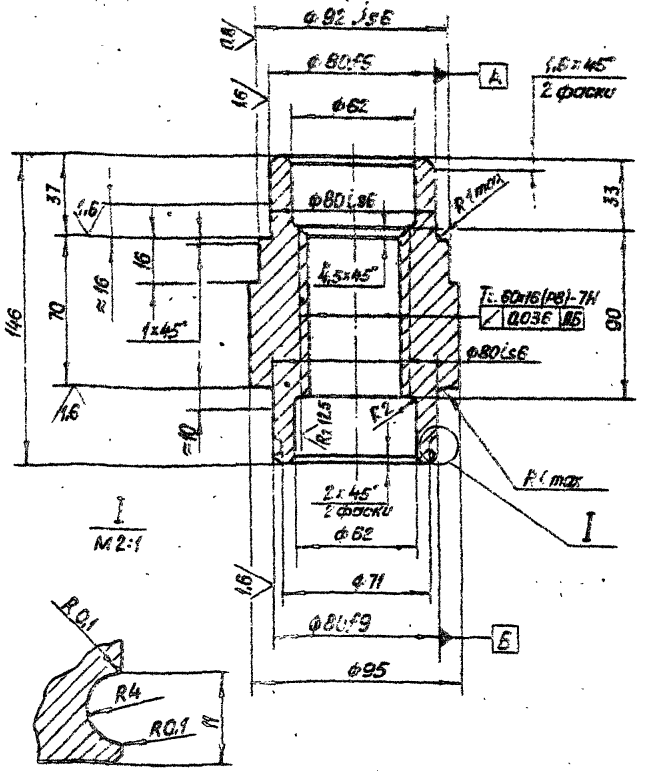

Изм.	Лист	№ докум.	Подп.	Дата
Разраб.		Сарнугаев		4.04.83
Пров.		Искандеров		12.04.83
Т.контр.		Грош		19.04.83
Гл. инж. проекта		Нагаев		25.04.83
Н.контр.		Мышкин		28.04.83
Утв.		Филоненко		26.04.83

3.820.2-44

26.058.ПВ.031.101

Гайка грузовая

Лит.	Масса	Масштаб
А	3,8	1:2

Лист | Листов 1

Отливка СЧ 20 ГОСТ 1412-79*

Копировал: Пужко

Формат А4

Инв. № подл. | Подп. и дата | Взам. инв. № | Инв. № дубл. | Подп. и дата

Серия 3.820.2-44 Выпуск 11

26.058.ПВ.101.001

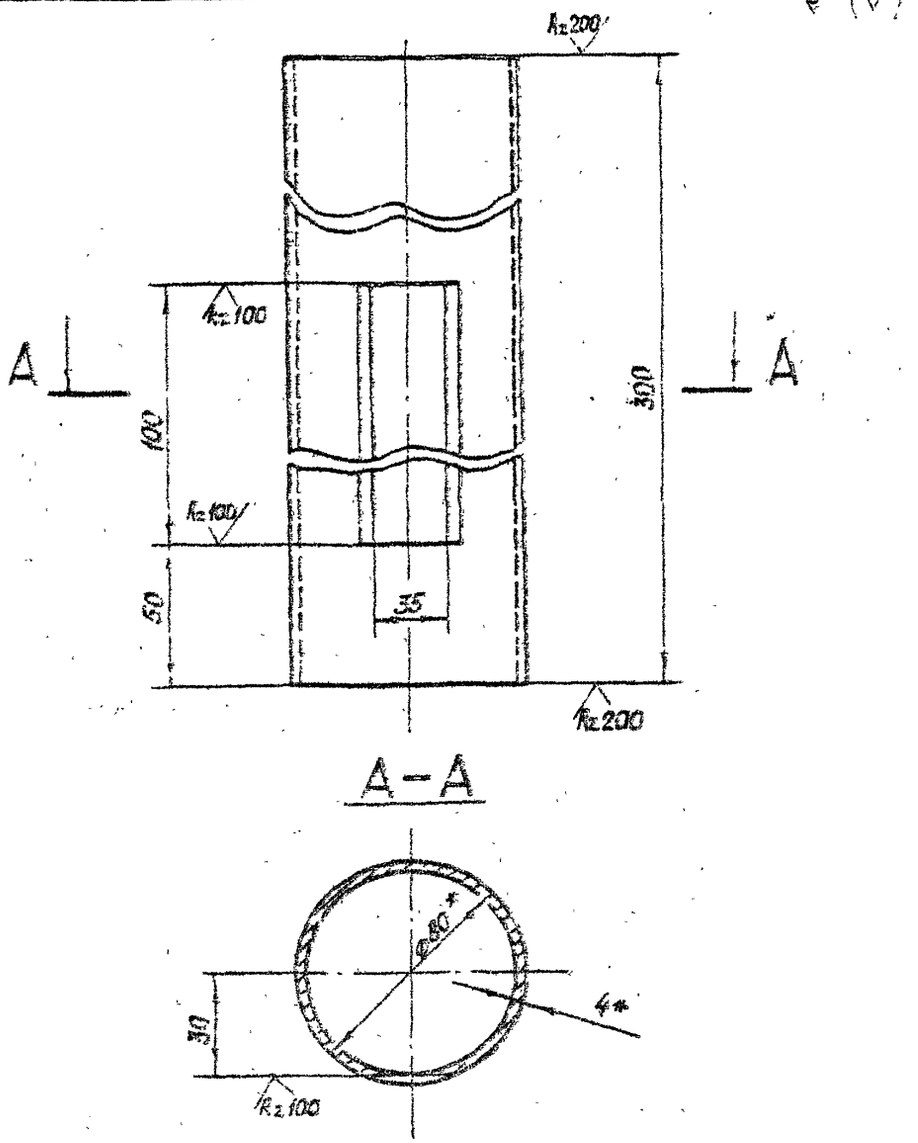

* Размеры для справок

Изм.	Лист	№ докум.	Подп.	Дата	3.820.2-44 26.058.ПВ.101.001	Лит.	Масса	Масштаб
Разраб.		Марданов		4.04.83	Труба	А	2.2	1:2
Пров.		Искандеров		12.04.83		Лист	Листов	
Т. контр.		Грош		19.04.83				
Гл. инж. проекта		Назаев		25.04.83	Труба 80×4 ГОСТ 8734-75* / 5 20 ГОСТ 8733-74*			
Н. контр.		Мышкин		26.04.83				
Утв.		Филоненко		26.04.83				

Копировал: Пужко Формат А4

Подп. и дата | Инв. № дубл. | Взам. инв. № | Подп. и дата | Инв. № подл.

25.058.ПВ.034.001

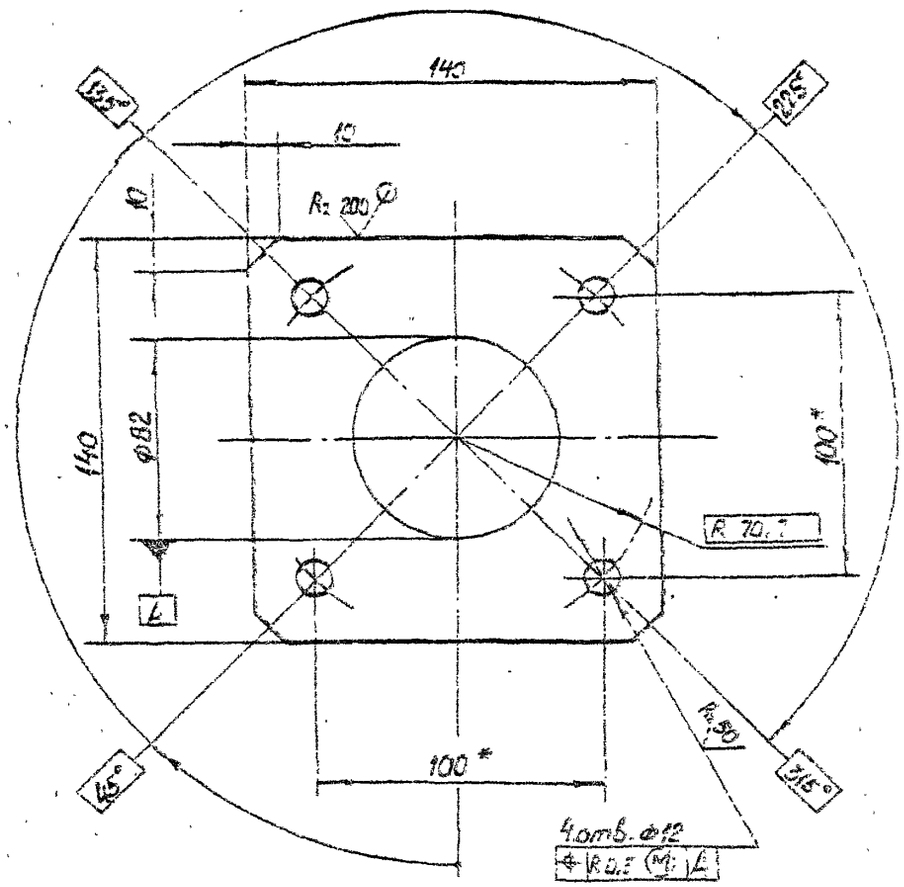

* Размеры для справок.

Изм.	Лист	№ докум.	Подп.	Дата	3.820.2-44 26.058.ПВ.034.001	Лит.	Масса	Масштаб
Разраб.		Марданов		4.04.83	Фланец	А	0,5	1:2
Пров.		Искандеров		12.04.83		Лист	Листов 1	
Т. контр.		Грош		19.04.83				
Гл. инж. проекта		Назаев		25.04.83	Лист Б-ПН-6 ГОСТ 19903-74* / Вбл. Вол 8 ГОСТ 14637-79			
Н. контр.		Мышкин		26.04.83				
Утв.		Филоненко		26.04.83				

Копировал: Пужко Формат А4

Подп. и дата | Инв. № дубл. | Взам. инв. № | Подп. и дата | Инв. № подл.

26.058.ПВ.036.001

Серия 3.820.2-44 Выпуск 11

Инв.№ подл. | Подп. и дата | Взам.инв.№ | Инв.№ дубл. | Подп. и дата

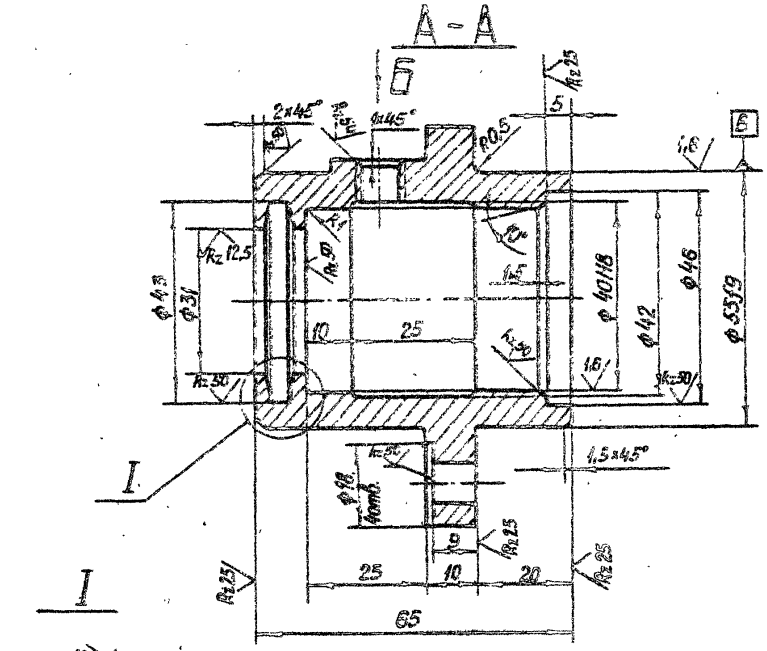

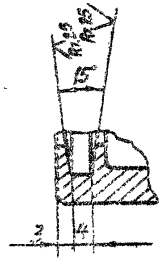

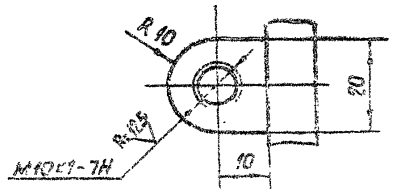

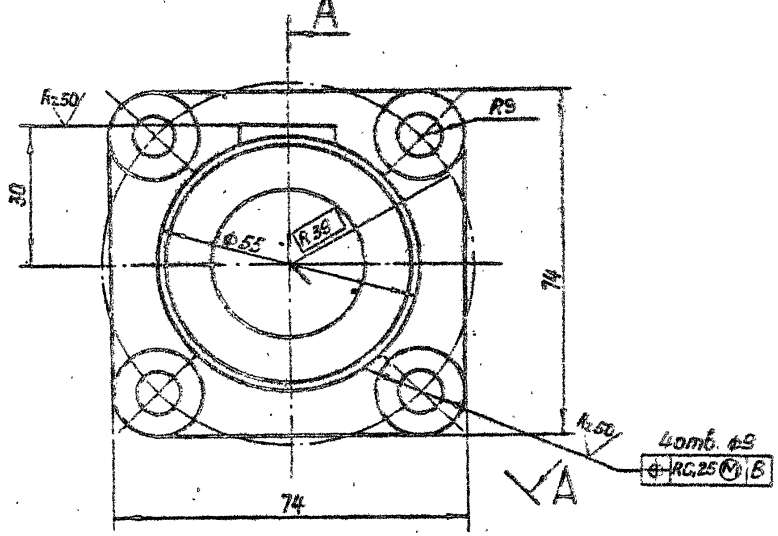

Изм.	Лист	№ докум.	Подп.	Дата	3.820.2-44 26.058.ПВ.036.001		
Разраб.	Зарнусаев				Корпус подшипника	Лит.	Масса	Масштаб
Пров.	Искандеров					А	1,1	1:1
Т.контр.	Грош					Лист	Листов 1	
Н.контр.	Назаев							
Гл.инж. проекта	Назаев							
Н. контр.	Мышкин				Отливка ВЧ 30 ГОСТ 1412-79*			
Утв.	Филоненко							

Копировал: Пужко

Формат А3

26.058.ПВ.036.002

Выпуск 11

Серия 3.820.2-44

Инв. № подл. | Подп. и дата | Взам. инв. № | Инв. № дубл. | Подп. и дата

Rz 25 (√)

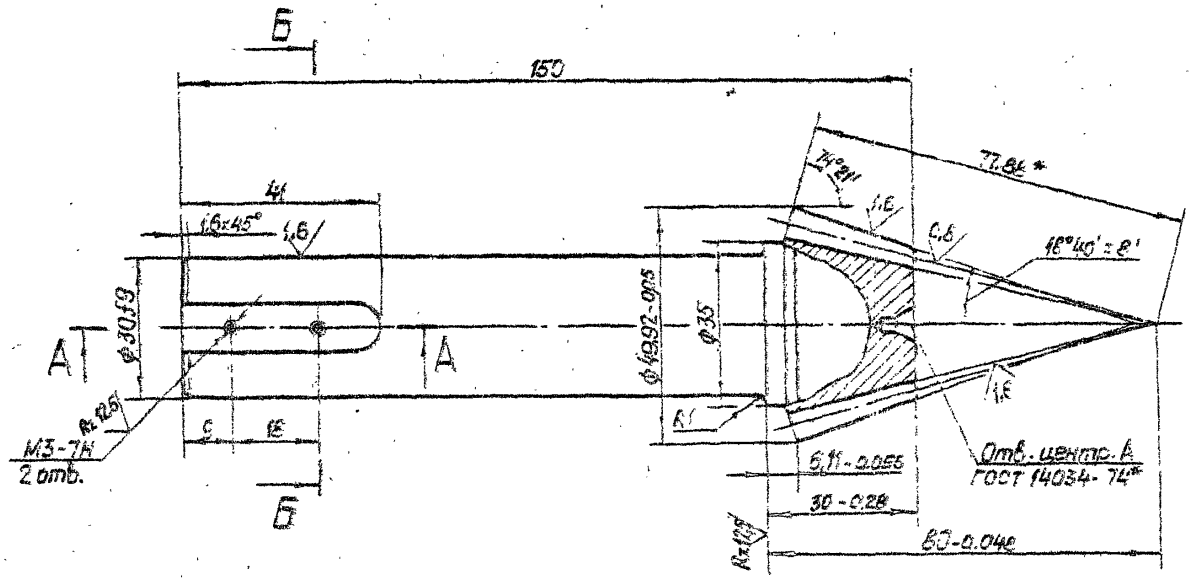

Внешний окружной модуль	m_e	3
Число зубьев	2	14
Тип зуба		прямой
Исходный контур		ГОСТ 13754-81
Коэффициент смещения	X_{e1}	+0,369
Коэффициент изменения толщины зуба	$X_{г}$	+0,0385
Угол делительного конуса	δ	15°39'
Степень точности		8-ВСТ СЭВ 189-75
Толщина зуба по хорде	$\bar{S}_x$	4,872 $^{-0,064}_{-0,212}$
Высота до хорды	$\bar{h}_x$	3,221
Межосевой угол передачи	Σ	90°
Средний окружной модуль	m_m	2,518
Внешнее конусное расстояние	R_e	77,65
Среднее конусное расстояние	R_m	65,38
Средний делительный диаметр	d_m	35,25
Угол конуса впадин	δ_f	15°49'
Внешняя высота зуба	h_e	6,6
Обозначение чертежа сопряженного зубчатого колеса		26.058.ПВ.031.102

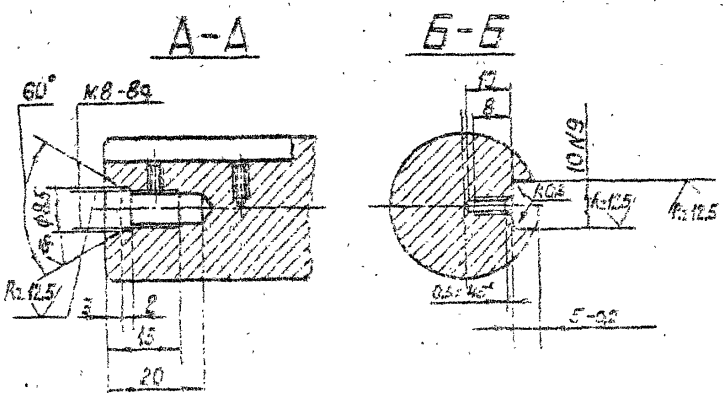

1. Смещение и перекос шпоночного паза относительно оси вала не более допуска на ширину шпоночного паза.
2. Допускается замена данных для контроля.
3.* Размер для справок.
4. Остальные технические требования по общим ТУ на изготовление подъемника.

Изм.	Лист	№ докум.	Подп.	Дата
Разраб.		Сарнуваев		
Пров.		Искандеров		
Т. контр.		Грош		
Гл. инж. проекта		Новоев		
Н. контр.		Мышкин		
Утв.		Филоненко		

3.820.2-44

26.058.ПВ.036.002

Вал-шестерня

Лит.	Масса	Масштаб
А	0,85	1:1

Лист | Листов 1

Сталь 40Х ГОСТ 4543-71*

Копировал: Пужко

Формат А3

Серия 3.820.2-44 Выпуск II

26.058.ПВ.036.004

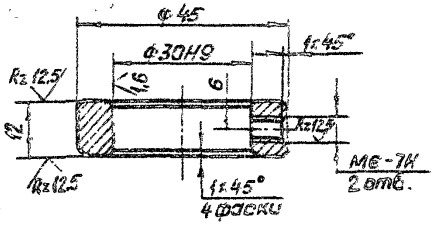

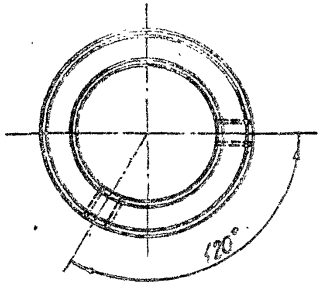

Изм.	Лист	№ докум.	Подп.	Дата
Разраб.		Сарнугаев		
Пров.		Искандеров		
Т.контр.		Грош		
Гл.инж.проекта		Нагаев		
Н.контр.		Мышкин		
Утв.		Филоненко		

3.820.2-44
26.058.ПВ.036.004

Кольцо стопорное

Лит.	Масса	Масштаб
А	0,08	1:1

Лист | Листов 1

Ст. 5 ст.3 ГОСТ 380-71*

Копировал: Пужко

Формат А4

Подп. и дата | Инв. № дубл. | Взам. инв. № | Подп. и дата | Инв. № подл.

26.058.ПВ.036.003

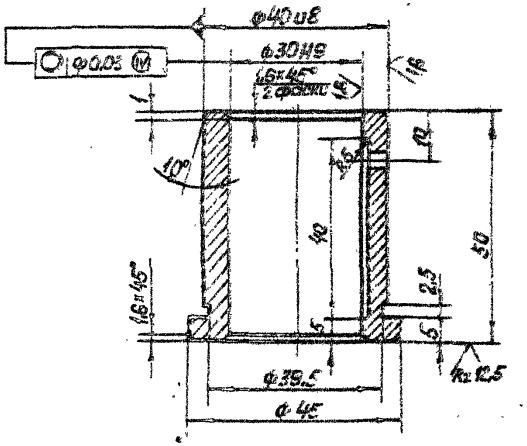

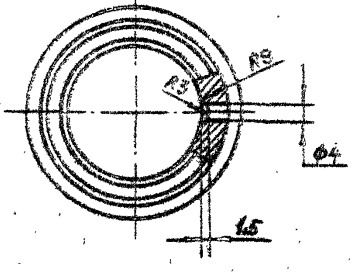

Изм.	Лист	№ докум.	Подп.	Дата
Разраб.		Сарнугаев		
Пров.		Искандеров		
Т.контр.		Грош		
Гл.инж.проекта		Нагаев		
Н.контр.		Мышкин		
Утв.		Филоненко		

3.820.2-44
26.058.ПВ.036.003

Втулка

Лит.	Масса	Масштаб
А	0,22	1:1

Лист | Листов 1

Отливка А40-3 ГОСТ 1585-79

Копировал: Пужко

Формат А4

Подп. и дата | Инв. № дубл. | Взам. инв. № | Подп. и дата | Инв. № подл.

26.058.ПВ.040.001

Rz 25 (V)

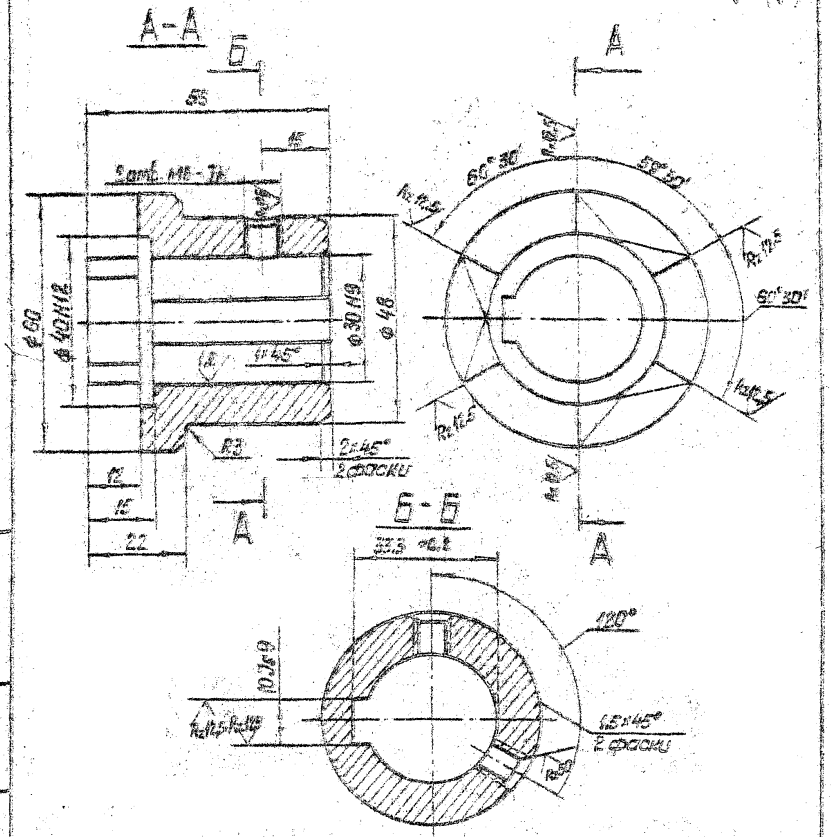

Смещение и перекос шпоночного паза относительно оси отверстия не более допуска на ширину шпоночного паза.

					3.820.2-44		
					26.058.ПВ.040.001		
Изм.	Лист	№ докум.	Подп.	Дата			
Разраб.	Корнилов				Полумуфта	Лит.	Масса	Масштаб
Пров.	Искандеров					А	0,6	1:1
Т. контр.	Гроц					Лист	Листов 1
Н. контр.	Назаров						
Утв.	Мышинский				Ст.5 ГОСТ 380-71*		
Утв.	Филоненко						

Копировал: Лужко Формат А4

Rz 25 (V)

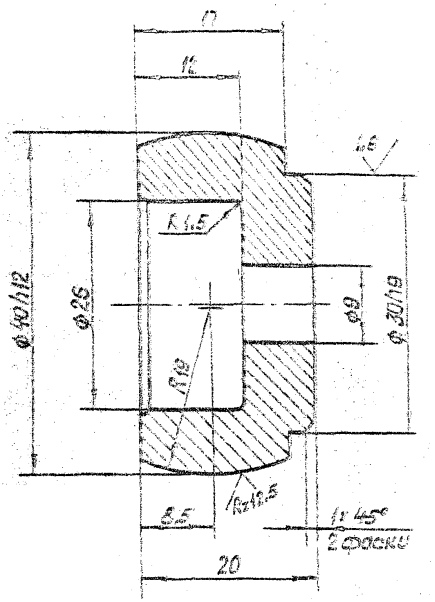

					3.820.2-44		
					26.058.ПВ.040.002		
Изм.	Лист	№ докум.	Подп.	Дата			
Разраб.	Корнилов				Сухарь	Лит.	Масса	Масштаб
Пров.	Искандеров					А	0,13	2:1
Т. контр.	Гроц					Лист	Листов 1
Н. контр.	Назаров						
Утв.	Мышинский				Ст.5 ГОСТ 380-71*		
Утв.	Филоненко						

Копировал: Лужко Формат А4

Серия 3.820.2-44 Выпуск II

26.058.ПВ.114.001

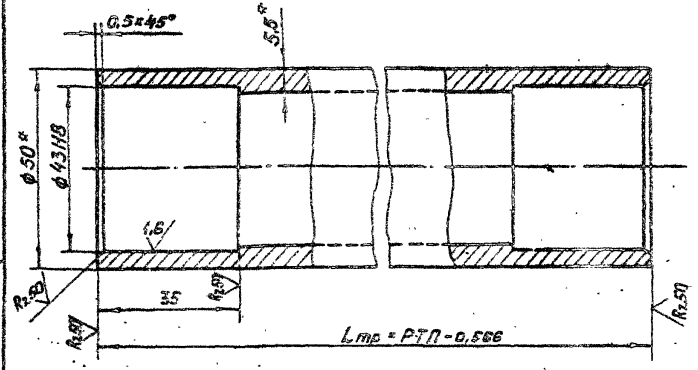

1. Масса 1 пог. м. трубы равна 6 кг.
2. * Размеры для справок
3. Остальные технические требования по общим ТУ на изготовление подъемника.

Изм	Лист	№ докум.	Подп	Дата
Разраб.		Сарнугаев		4.01.85
Пров.		Искандеров		12.01.85
Т.контр.		Грош		13.01.85
Гл.инж. проекта		Нагаев		25.01.85
Н.контр.		Мышкин		25.01.85
Утв.		Филоненко		26.01.85

3.820.2-44
26.058.ПВ.114.001

Труба

Лит	Масса	Масштаб
А	см.п.1	1:1

Лист | Листов 1

Труба 50×5,5 ГОСТ 8732-78 / Б 20 ГОСТ 8731-74*

Копировал Пужко Формат А4

Подп. и дата | Инв. № дубл. | Взам. инв. № | Подп. и дата | Инв. № подл.

26.058.ПВ.045.001

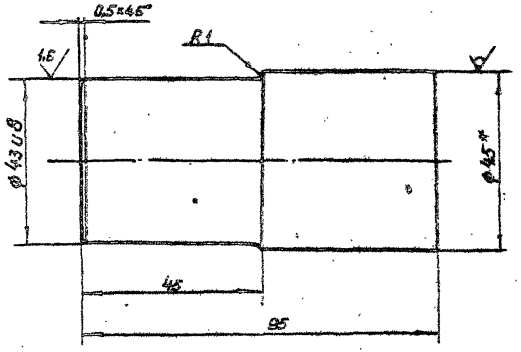

* Размеры для справок.

Изм	Лист	№ докум.	Подп.	Дата
Разраб.		Сарнугаев		4.01.85
Пров.		Искандеров		2.01.85
Т.контр.		Грош		13.01.85
Гл.инж. проекта		Нагаев		25.01.85
Н.контр.		Мышкин		25.01.85
Утв.		Филоненко		26.01.85

3.820.2-44
26.058.ПВ.045.001

Цапфа

Лит.	Масса	Масштаб
А	1,1	1:1

Лист | Листов 1

Круг 45-В ГОСТ 2590-71* / 60-3 сп 5-1-II ГОСТ 535-79

Копировал: Пужко Формат А4

Подп. и дата | Инв. № дубл. | Взам. инв. № | Подп. и дата | Инв. № подл.

Серия 3.820.2-44 Выпуск 11

25.058.ПВ.090.003

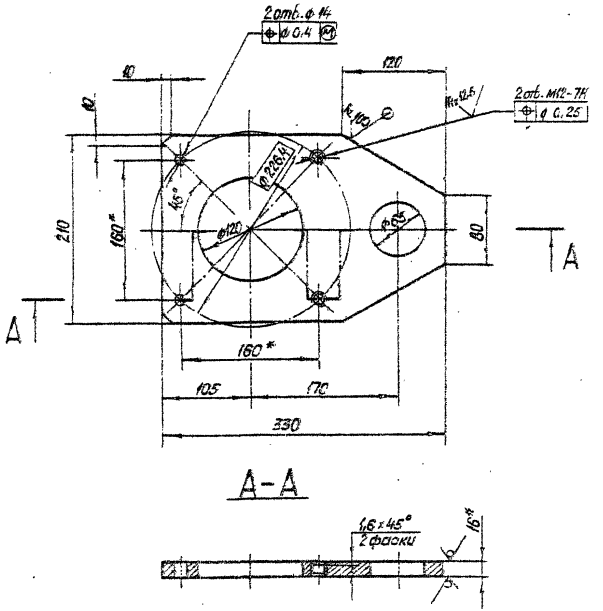

* Размеры для справок.

Изм.	Лист	№ докум.	Подп.	Дата
Разраб.		Сарнугаев		4.04.83
Пров.		Искандеров		12.04.83
Т. контр.		Грош		15.04.83
Н. контр.		Кагаев		15.04.83
Н. контр.		Мышкин		20.04.83
Утв.		Филоненко		20.04.83

3.820.2-44

26.058.ПВ.090.003

Лист верхний

Лит.	Масса	Масштаб
А	5,5	1:4

Лист | Листов 1

Лист В-ПК-40 (6 ГОСТ 16093-74)

В Отдел. ГОСТ 14637-79

Копировал: Пужко

Формат А4

25.058.ПВ.090.004

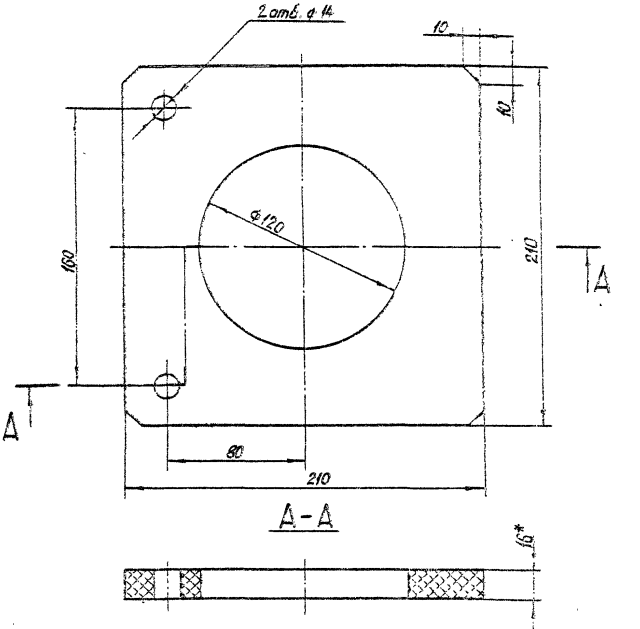

* 1. Размер для справок

2. Размеры, обеспеч. инстр.

Изм.	Лист	№ докум.	Подп.	Дата
Разраб.		Сарнугаев		4.04.83
Пров.		Искандеров		12.04.83
Т. контр.		Грош		15.04.83
Н. контр.		Кагаев		15.04.83
Н. контр.		Мышкин		20.04.83
Утв.		Филоненко		20.04.83

3.820.2-44

26.058.ПВ.090.004

Прокладка

Лит.	Масса	Масштаб
А	0,8	1:2

Лист | Листов 1

Резина-пластина 16 М-4 ГОСТ 7338-77

Копировал: Пужко

Формат А4

Инв. № подл. | Подп. и дата | Взам. инв. № | Инв. № дубл. | Подп. и дата

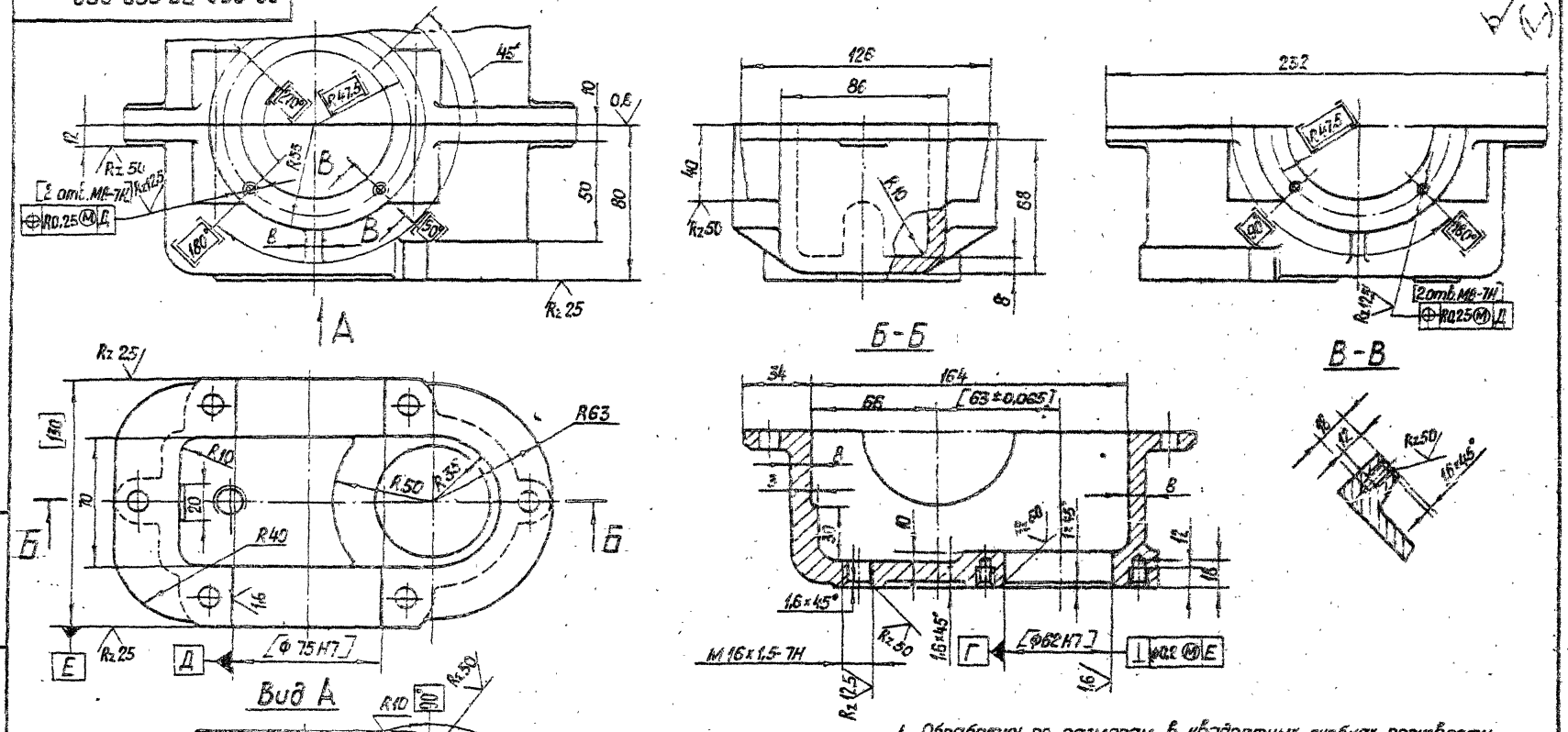

1. Обработку по размерам в квадратных скобках произвести совместно с дет. 26.058.ПВ.092.003. Детали маркировать одним порядковым номером и применять совместно.

2. Остальные технические требования по общим ТУ на изготовление подъемника.

					3.820.2-44			
					26.058.ПВ.092.002			
Изм.	Лист	№ докум.	Подп.	Дата	Корпус редуктора	Лит.	Масса	Масштаб
Разраб.		Сарнугаев				А	3.7	1:2
Пров.		Искандеров				Лист	Листов 1	
Т.контр.		Грош						
Гл. инж. проекта		Нагаев						
Н.контр.		Мышкин			Отливка СЧ 20 ГОСТ 1412-79*			
Утв.		Филоненко						

Копировал: Пужко

Формат А3

Серия 3.820.2-44

Выпуск 11

Инв. № дубл. | Подп. и дата | Взам. инв. № | Инв. № дубл. | Подп. и дата

26.058.ПВ.092.003

Серия 3.820.2-44 Выпуск 11

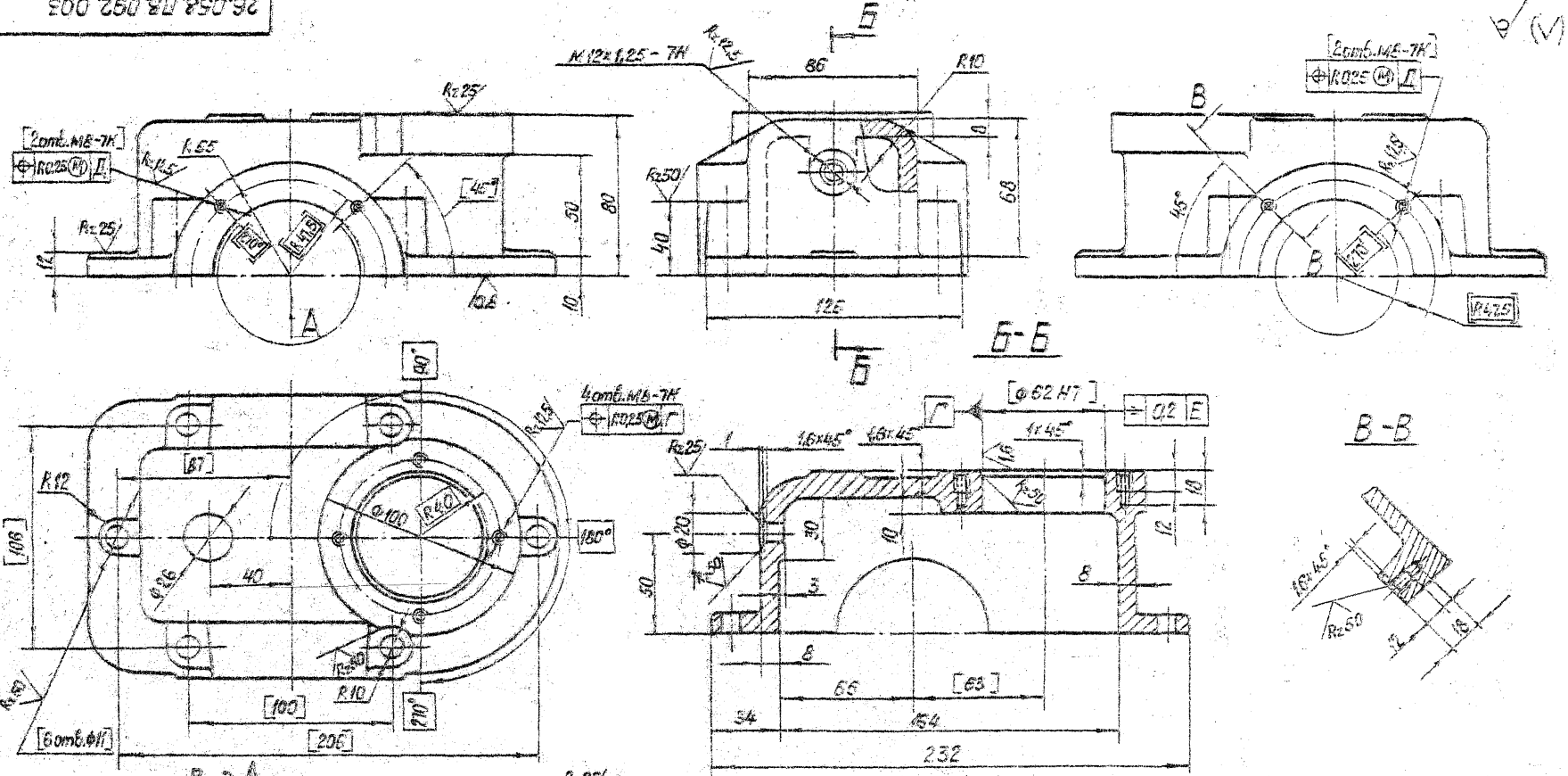

1. Обработку по размерам в квадратных скобках произвести совместно с дет. 26.058.ПВ.092.002. Детали маркировать одним порядковым номером и применять совместно.

2. Остальные технические требования по общим ТУ на изготовление подъемника.

					3.820.2-44			
					26.058.ПВ.092.003			
Изм.	Лист	№ докум.	Подп.	Дата	Крышка корпуса	Лит.	Масса	Масштаб
Разраб.		Сарнусаев		14.04.85		А	3.7	1:2
Пров.		Исхандеров		12.04.85		Лист	Листов 1	
Т.контр.		Гоцц		14.04.85				
Н.контр.		Назаев		25.04.85				
Утв.		Мышкин		26.04.85	Отливка ОЧ20 ГОСТ 1412-79			
		Филоненко		26.04.85				

Копировал: Пужко Формат А3

Инв. № подл. | Подп. и дата | Взам. инв. № | Инв. № дубл. | Подп. и дата

26.058.ПВ.092.004

Выпуск II

Серия 3.820.2-44

Инв.№ подл. | Подп. и дата | Взам.инв.№ | Инв.№ дубл. | Подп. и дата

Вид Б

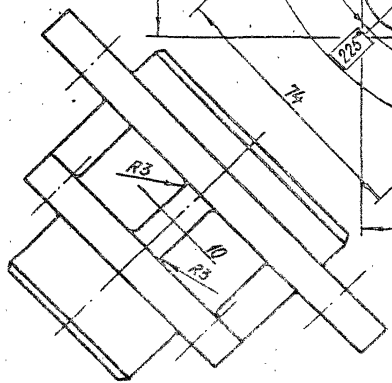

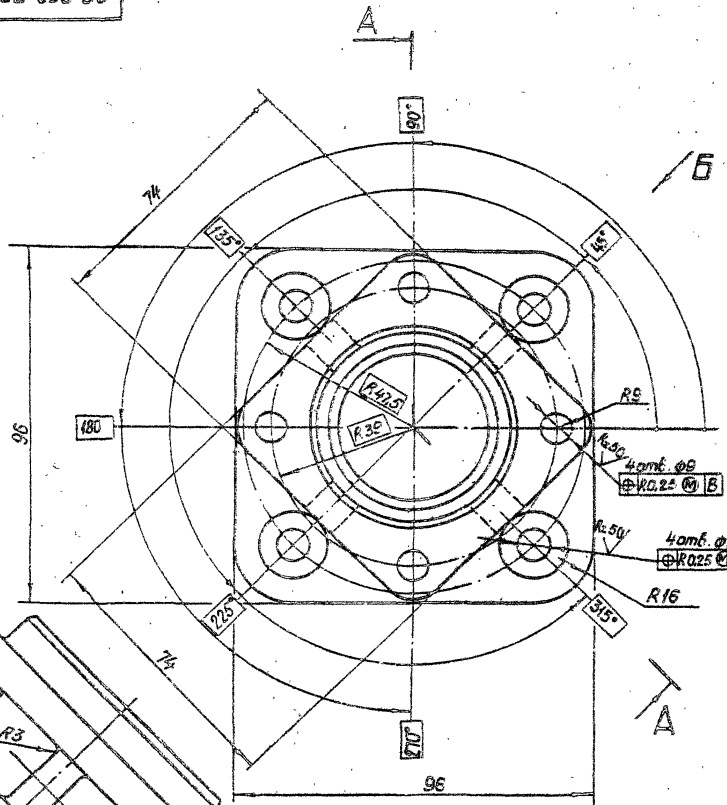

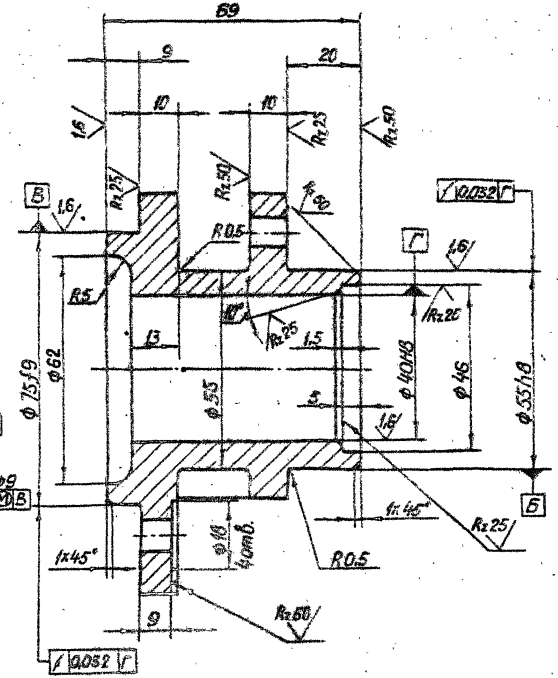

Изм.	Лист	№ докум.	Подп.	Дата	3.820.2-44 26.058.ПВ.092.004		
Разраб.		Сарнуговев			Корпус подшипника	Лит.	Масса	Масштаб
Пров.		Искандеров				А	1,8	1:1
Т.контр.		Грош				Лист	Листов 1	
Гл.инж. проекта		Назаров						
Н.контр.		Мышкин			Отливка С420 ГОСТ 1412-79*			
Утв.		Филоненко						

Копировал: Пужко

Формат А3

26.058.ПВ.092.005

Серия 3.820.2-44 Выпуск 11

Rz 25 (√)

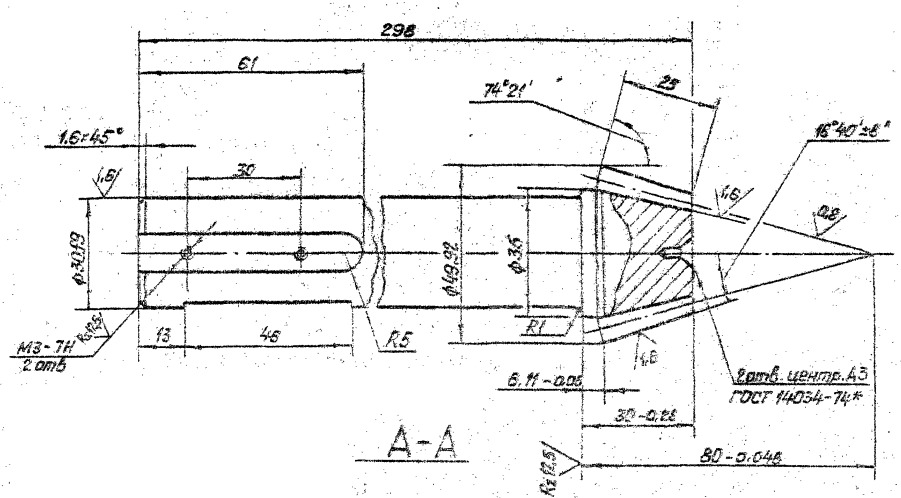

А-А

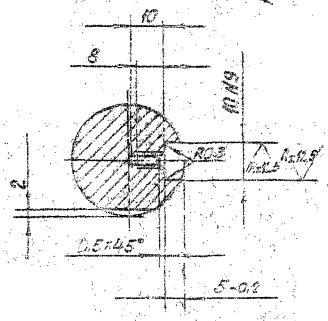

Внешний окружной модуль	m_e	3
Число зубьев	z	14
Тип зуба		прямой
Исходный контур		ГОСТ 13754-81
Коэффициент смещения	X_{e1}	+0,369
Коэффициент изменения толщины зуба	X_{τ}	+0,0385
Угол делительного конуса	δ	15°30'
Степень точности		8-ВСТ СЭВ 186-75
Толщина зуба по хорде	$\bar{S}_x$	$4,872^{-0,080}_{-0,212}$
Высота до хорды	$\bar{h}_x$	3,221
Межосевой угол передачи	Σ	90°
Средний окружной модуль	m_m	2,518
Внешнее конусное расстояние	R_e	77,88
Среднее коническое расстояние	R_m	65,38
Средний делительный диаметр	d_m	35,25
Угол конуса впадин	δ_p	13°49'
Внешняя высота зуба	h_e	6,6
Обозначение чертежа сопряженного зубчатого колеса		26.058.ПВ.031.102

1. Смещение и перекос шпоночного паза относительно оси вала не более допуска на ширину шпоночного паза.
2. Допускается замена данных для контроля.
3. Остальные технические требования по общим ТУ на изготовление подъемника.

Изм.	Лист	№ докум.	Подп.	Дата	3.820.2-44 26.058.ПВ.092.005			
Разраб.		Сарнугаев			Вал-шестерня	Лит.	Масса	Масштаб
Пров.		Ионкидеров				А	1,7	1:1
Т.контр.		Грош				Лист	Листов 1	
Н.контр.		Исаев						
Утв.		Мышкин			Сталь 40Х ГОСТ 4543-71*			
Утв.		Филиппенко						

Копировал: Пужко Формат А2

Инв. № подл. | Подп. и дата | Взам. инв. № | Инв. № дубл. | Подп. и дата

26.058.ПВ.092.006

Серия 3.820.2-44 Выпуск 11

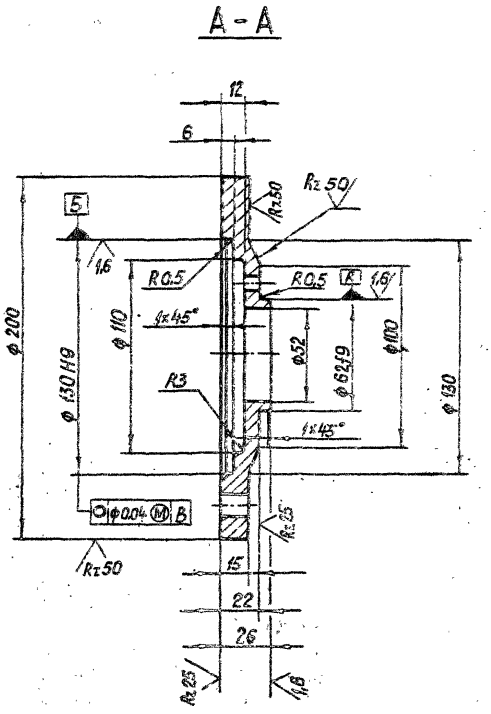

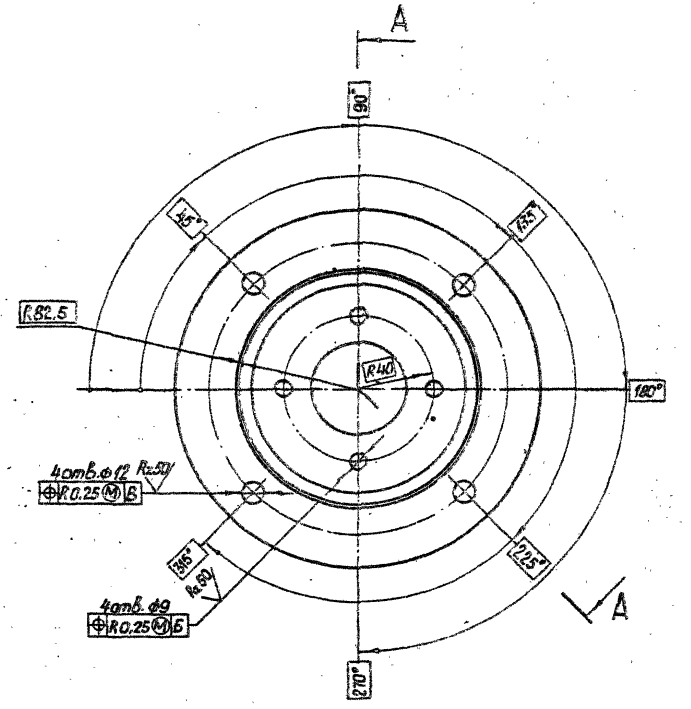

Rz 25 (√)

					3.820.2-44 26.058.ПВ.092.006		
Изм.	Лист	№ докум.	Подп.	Дата	Фланец	Лит.	Масса	Масштаб
Разраб.		Сарнусаев		4.07.87		А	3.0	1:2
Пров.		Искандеров		12.04.87		Лист	Листов 1	
Т. контр.		Грош		15.04.87				
Гл. инж. проекта		Нагаев		25.04.87				
Н. контр.		Мышкин		25.04.87	Сталь Ст.3 ГОСТ 380-71*			
Утв.		Филоненко		25.04.87				

Копировал: Пужко

Формат А3

Инв. № подл. | Подп. и дата | Взам. инв. № | Инв. № дубл. | Подп. и дата

Серия 3.820.2-44 Выпуск 11

26.058.ПВ.092.008

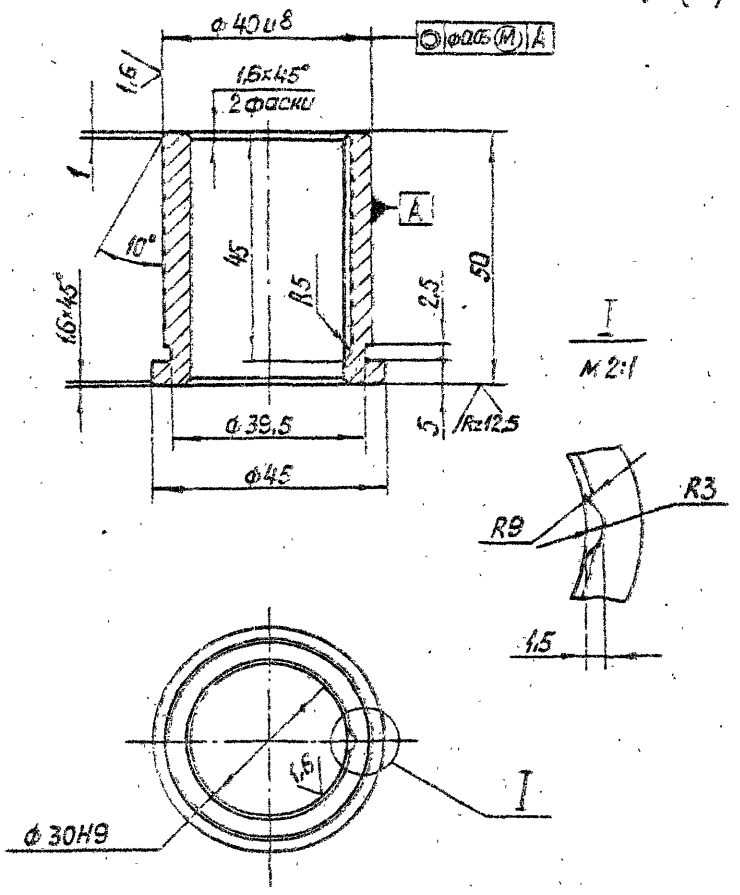

Изм.	Лист	№ докум.	Подп.	Дата
Разраб.		Сорокоумов		4.04.83
Пров.		Чижикбаров		4.04.83
Т. контр.		Грош		4.04.83
Н. контр.		Исаев		25.04.83
Гл. инж. проекта		Мышкин		25.04.83
Утв.		Сапоненко		26.04.83

3.820.2-44 26.058.ПВ.092.008

Втулка

Лит.	Масса	Масштаб
А	0,22	1:1
Лист	Листов 1	

Ост 1 У80 ГОСТ 1583-79

Копировал Лужко Формат А4

26.058.ПВ.092.007

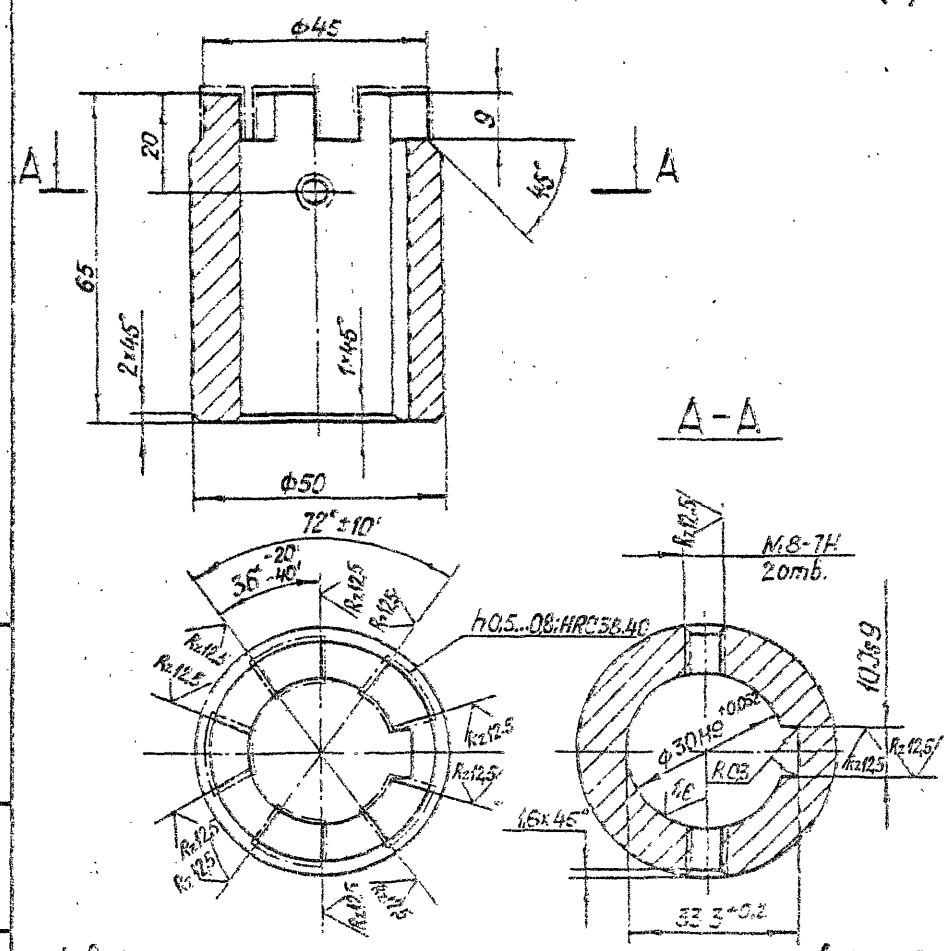

1. Смещение и перекос шпоночного паза относительно оси отверстия не более допуска на ширину шпоночного паза.
2. Остальные технические требования по общим ТУ на изготовление полъемника.

Изм.	Лист	№ докум.	Подп.	Дата
Разраб.		Сорокоумов		4.04.83
Пров.		Чижикбаров		4.04.83
Т. контр.		Грош		4.04.83
Гл. инж. проекта		Исаев		25.04.83
Н. контр.		Мышкин		25.04.83
Утв.		Сапоненко		26.04.83

3.820.2-44 26.058.ПВ.092.007

Втулка кулачковая

Лит.	Масса	Масштаб
А	0,6	1:1
Лист	Листов 1	

Сталь 20К ГОСТ 4543-71*

Копировал Лужко Формат А4

Серия 3.820.2-44 Выпуск II

26.058.ПВ.092.010

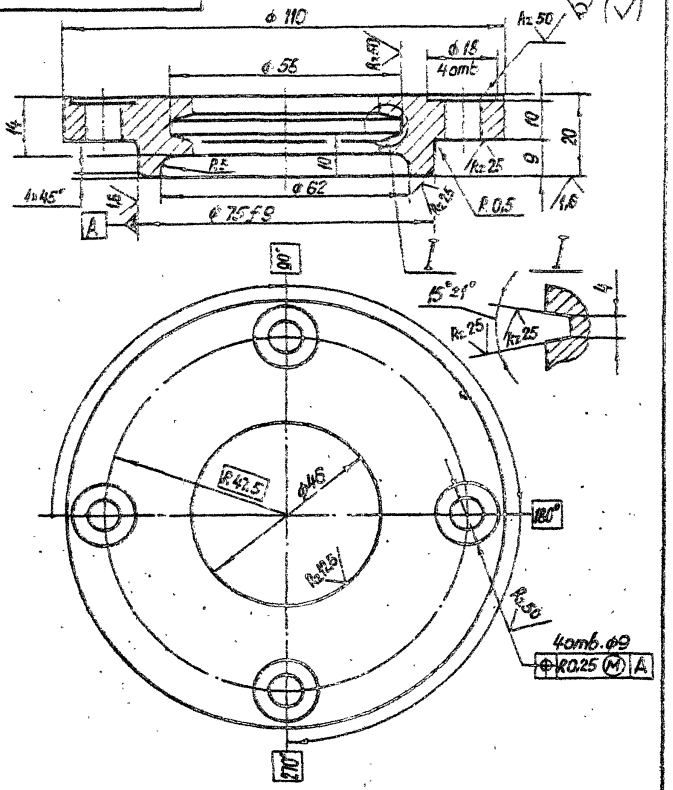

Изм.	Лист	№ докум.	Подп.	Дата
Разраб.		Сарнугаев		4.04.83
Пров.		Искандеров		12.04.83
Т. контр.		Грош		19.04.83
Гл. инж. проекта		Нагаев		25.04.83
Н. контр.		Мышкин		26.04.83
Утв.		Филоненко		26.04.83

3.820.2-44

26.058.ПВ.092.010

Крышка сквозная

Лит.	Масса	Масштаб
А	0,6	1:1

Лист | Листов 1

Отливка СЧ 20 ГОСТ 1412-79*

Копировал: Пужко

Формат А4

26.058.ПВ.092.009

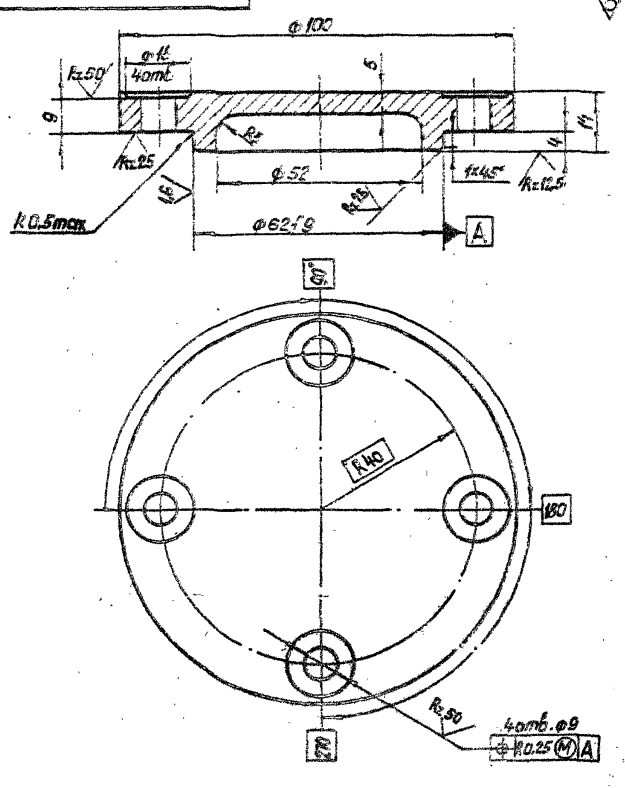

Изм.	Лист	№ докум.	Подп.	Дата
Разраб.		Сарнугаев		4.04.83
Пров.		Искандеров		12.04.83
Т. контр.		Грош		19.04.83
Гл. инж. проекта		Нагаев		25.04.83
Н. контр.		Мышкин		26.04.83
Утв.		Филоненко		26.04.83

3.820.2-44

26.058.ПВ.092.009

Крышка глухая

Лит.	Масса	Масштаб
А	0,5	1:1

Лист | Листов 1

Отливка СЧ 20 ГОСТ 1412-79*

Копировал: Пужко

Формат А4

Подп. и дата | Инв. № дубл. | Взам. инв. № | Подп. и дата | Инв. № подл.

Серия 3.820.2-44 Выпуск 11

26.058.ПВ.092.012

Rz 25 (▽)

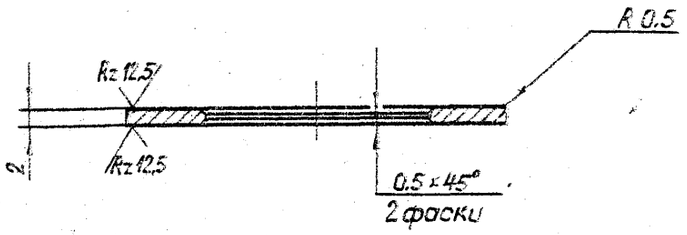

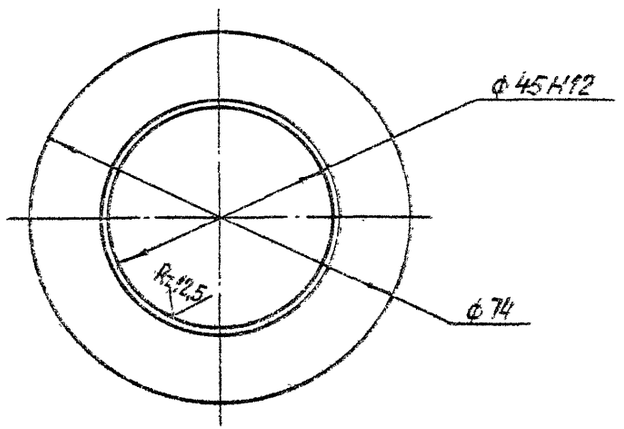

Изм.	Лист	№ докум.	Подп.	Дата
Разраб.		Савичаев		
Пров.		Искандеров		
Т. контр.				
Гл. инж. проекта		Кагаев		
Н. контр.		Мышкин		
Утв.		Филиппенко		

3.820.2-44

26.058.ПВ.092.012

Шайба

Лит.	Масса	Масштаб
А	0,042	1:1

Лист | Листов 1

Ст3пс ГОСТ 380-71*

Копировал: Пужко Формат А4

Инв. № подл. | Подп. и дата | Взам. инв. № | Инв. № дубл. | Подп. и дата

26.058.ПВ.092.011

Rz 25 (▽)

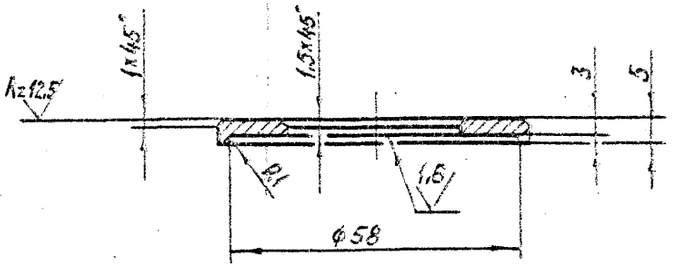

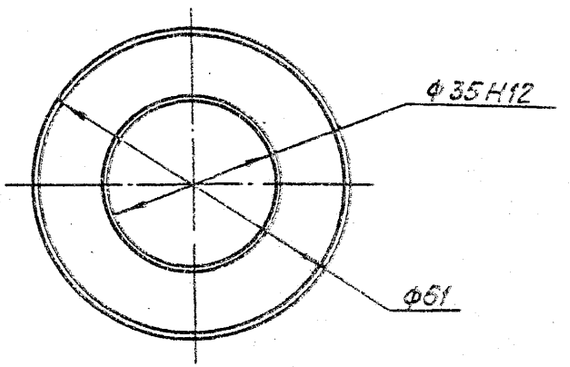

Изм.	Лист	№ докум.	Подп.	Дата
Разраб.		Остичаев		
Пров.		Искандеров		
Т. контр.				
Гл. инж. проекта		Кагаев		
Н. контр.		Мышкин		
Утв.		Филиппенко		

3.820.2-44

26.058.ПВ.092.011

Шайба

Лит.	Масса	Масштаб
А	0,052	1:1

Лист | Листов 1

Ст3пс3 ГОСТ 380-71*

Копировал: Пужко Формат А4

Инв. № подл. | Подп. и дата | Взам. инв. № | Инв. № дубл. | Подп. и дата

Серия 3.820.2-44 Выпуск 11

26.058.ПВ.092.014

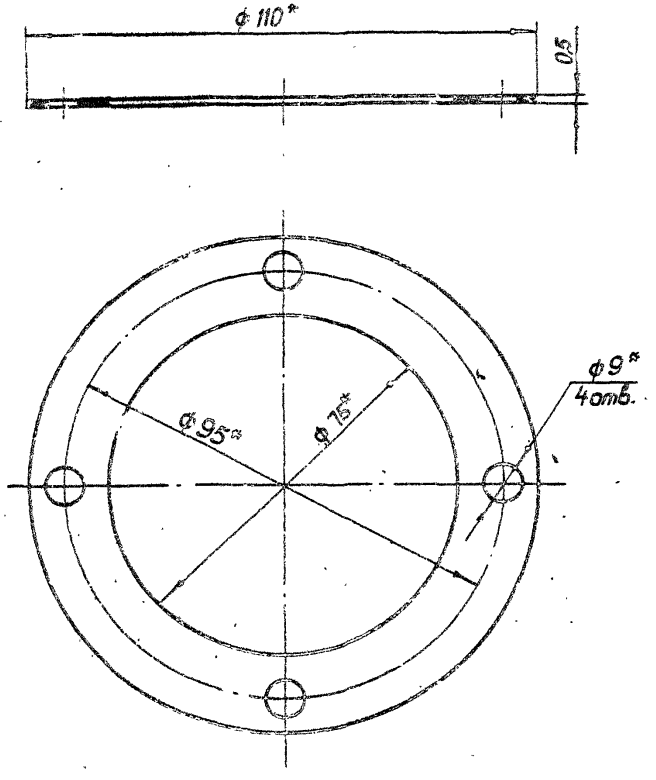

* Размеры обеспеч. инстр.

Изм.	Лист	№ докум.	Подп.	Дата
Разраб.		Сарнугаев		4.04.83
Пров.		Искандеров		12.04.83
Т. контр.		Грош		19.04.83
Гл. инж. проекта		Нагаев		25.04.83
Н. контр.		Мышкин		26.04.83
Утв.		Филоненко		26.04.83

3.820.2-44
26.058.ПВ.092.014

Прокладка

Лит.	Масса	Масштаб
А	0,002	1:1

Лист | Листов 1

Картон прокладочный марки А ГОСТ 9347-74*

Копировал: Пужко Формат А4

Подп. и дата | Инв. № дубл. | Взам. инв. № | Подп. и дата | Инв. № подл.

26.058.ПВ.092.013

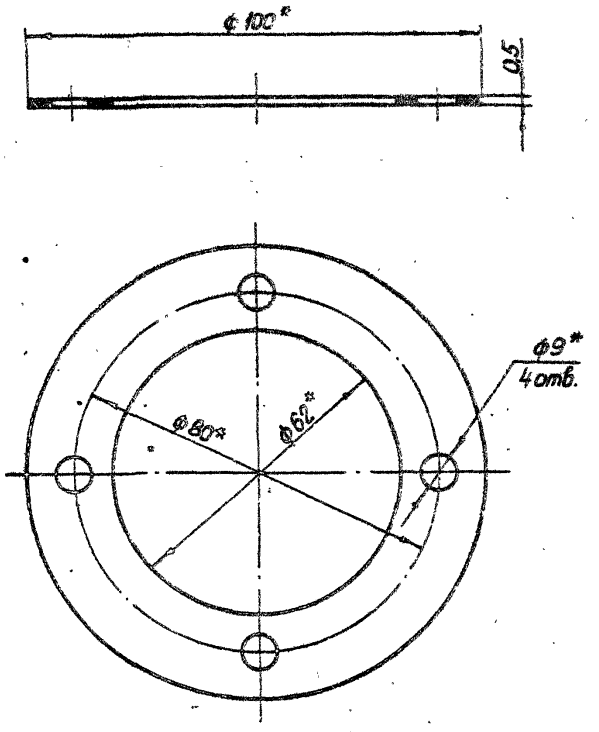

* Размеры обеспеч. инстр.

Изм.	Лист	№ докум.	Подп.	Дата
Разраб.		Сарнугаев		4.04.83
Пров.		Искандеров		12.04.83
Т. контр.		Грош		19.04.83
Гл. инж. проекта		Нагаев		25.04.83
Н. контр.		Мышкин		26.04.83
Утв.		Филоненко		26.04.83

3.820.2-44
26.058.ПВ.092.013

Прокладка

Лит.	Масса	Масштаб
А	0,002	1:1

Лист | Листов 1

Картон прокладочный марки А ГОСТ 9347-74*

Копировал: Пужко Формат А4

Подп. и дата | Инв. № дубл. | Взам. инв. № | Подп. и дата | Инв. № подл.

Серия 3.820.2-44 Выпуск 11

26.058.ПВ.092.016

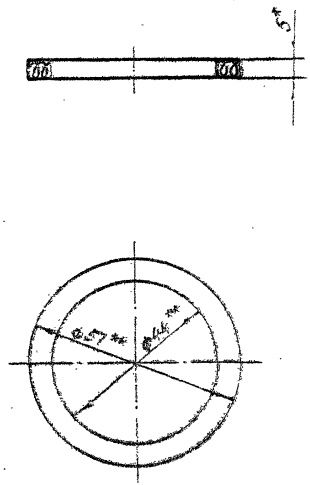

1.* Размер для справок

2** Размеры обеспеч. инстр

Изм.	Лист	№ докум.	Подп.	Дата
Разраб.		Сарнугаев		4.01.85
Пров.		Искандеров		12.01.85
Т.контр.		Грош		19.01.85
Гл.инж. проекта		Нагаев		25.01.85
Н.контр.		Мышкин		28.01.85
Утв.		Филонечко		25.01.85

3.820.2-44
26.058.ПВ.092.016

Кольцо

Лит.	Масса	Масштаб
А	0,02	1:1

Лист | Листов 1

Войлок ПОБ ГОСТ 6308-71*

Копировал: Пужко Формат А4

Подп. и дата | Инв. № дубл. | Взам. инв. № | Подп. и дата | Инв. № подл.

26.058.ПВ.092.015

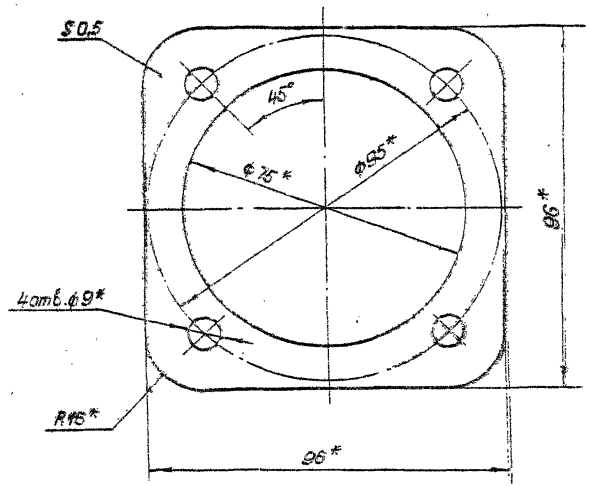

* Размеры обеспеч. инстр.

Изм.	Лист	№ докум.	Подп.	Дата
Разраб.		Сарнугаев		4.01.85
Пров.		Искандеров		12.01.85
Т.контр.		Грош		19.01.85
Гл.инж. проекта		Нагаев		25.01.85
Н.контр.		Мышкин		28.01.85
Утв.		Филонечко		25.01.85

3.820.2-44
26.058.ПВ.092.015

Прокладка

Лит.	Масса	Масштаб
А	0,003	1:1

Лист | Листов 1

Картон прокладочный марки А ГОСТ 9347-74*

Копировал: Пужко Формат А4

Подп. и дата | Инв. № дубл. | Взам. инв. № | Подп. и дата | Инв. № подл.

26.058.ПВ.092.018

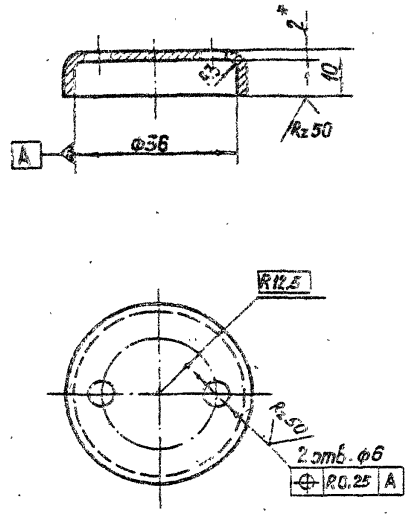

* Размер для справок

Изм.	Лист	№ докум.	Подп.	Дата
Разраб.		Сарнугаев		4.04.83
Пров.		Искандеров		12.04.83
Т. контр.		Грош		19.04.83
Гл. инж. проекта		Нагаев		26.04.83
Н. контр.		Мышкин		28.04.83
Утв.		Филоненко		26.04.83

3.820.2-44 26.058.ПВ.092.018

Крышка отдушины

Лит.	Масса	Масштаб
А	0,03	1:1

Лист | Листов 1

Лист Б-ПН-НО-2 ГОСТ 19903-74*
4-IV-НВ ст3 пс5 ГОСТ 16523-70*

Копировал: Пужко Формат А4

Подп. и дата | Инв. № дубл. | Взам. инв. № | Подп. и дата | Инв. № подл.

26.058.ПВ.092.017

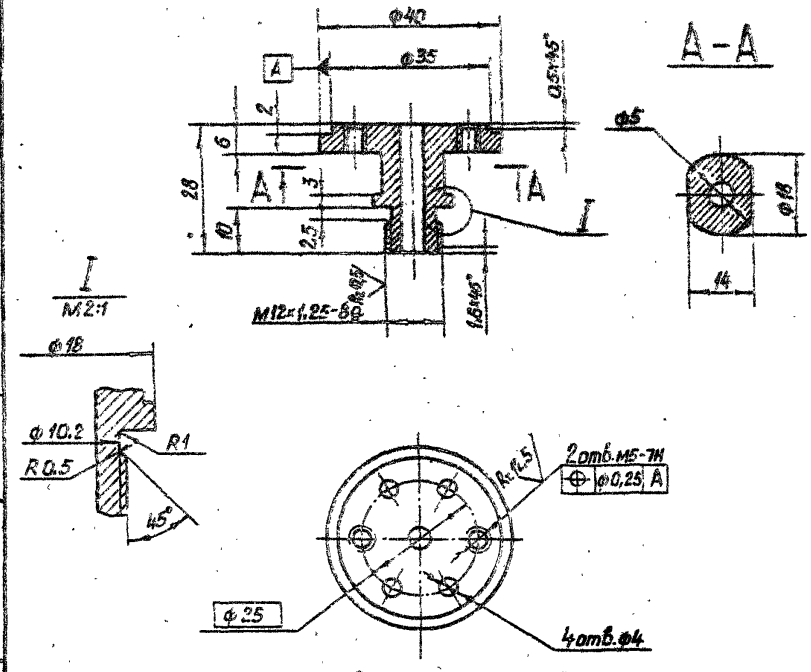

Изм.	Лист	№ докум.	Подп.	Дата
Разраб.		Сарнугаев		4.04.83
Пров.		Искандеров		12.04.83
Т. контр.		Грош		19.04.83
Гл. инж. проекта		Нагаев		26.04.83
Н. контр.		Мышкин		28.04.83
Утв.		Филоненко		26.04.83

3.820.2-44 26.058.ПВ.092.017

Корпус отдушины

Лит.	Масса	Масштаб
А	0,08	1:1

Лист | Листов 1

Ст.3 сп.3 ГОСТ 380-71*

Копировал: Пужко Формат А4

Подп. и дата | Инв. № дубл. | Взам. инв. № | Подп. и дата | Инв. № подл.

26.058.ПВ.092.101

Серия 3.820.2-44 Выпуск 11

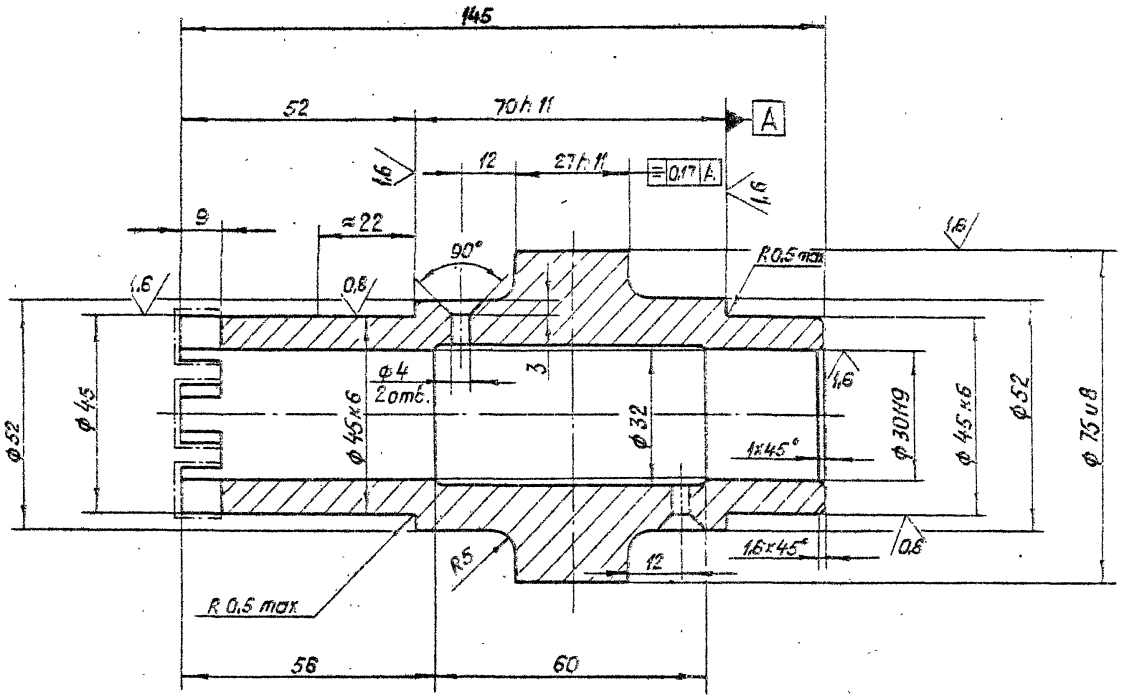

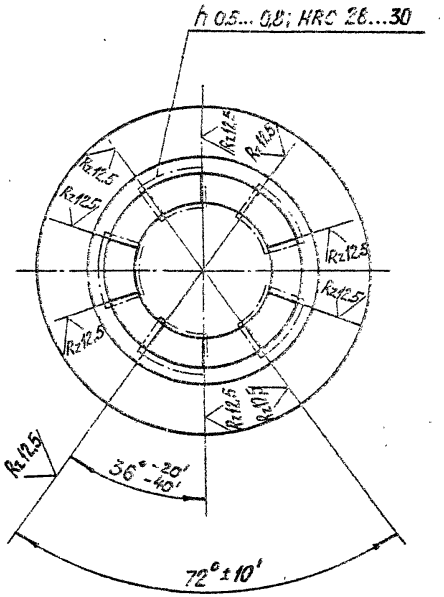

					3.820.2-44 26.058.ПВ.092.101		
Изм.	Лист	№ докум.	Подп.	Дата	Ступица	Лит	Масса	Масштаб
Разраб.		Сарнгазов		4.01.83		А	1,6	1:1
Пров.		Цаканидзе		10.01.83		Лист	Листов 1
Т. контр.		Грош		19.01.83			
Гл. инж. проекта		Негаев		20.01.83			
Н. контр.		Мышкин		20.01.83	Отбой ГОСТ 380-71*		
Утв.		Филоненко		24.01.83			

Копировал: Пужко

Формат А3

Инв. № подл. | Подп. и дата | Взам. инв. № | Инв. № дубл. | Подп. и дата

Альбом к 11

Серия 3.820.2-44

26.058.ПВ.094.001

А – А

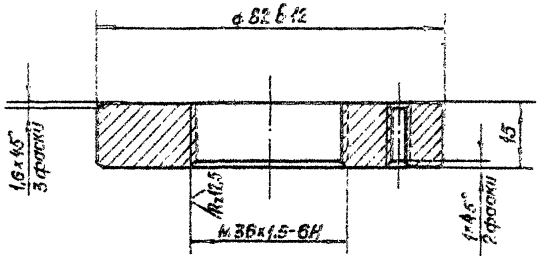

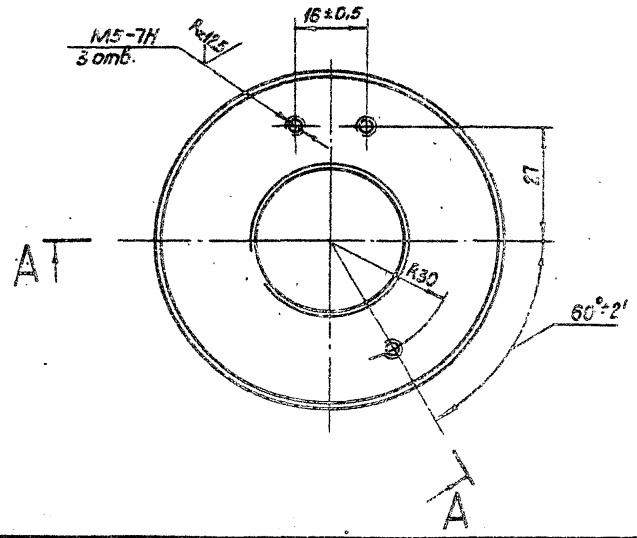

Изм.	Лист	№ докум.	Подп.	Дата	3.820.2-44 26.058.ПВ.094.001		
Разраб.		Сарычев			Диафрагма	Лит. А	Масса 0,45	Масштаб 1:1
Пров.		Искандеров				Лист	Листов 1
Т.контр.		Грош					
Гл.инж. проекта		Наседев			Сталь 35 ГОСТ 1050-74**		
Н.контр.		Мышкин					
Утв.		Филоненко					

Копировал: Пужко Формат А4

Инв.№ подл. | Подп. и дата | Взам. инв.№ | Инв.№ дубл. | Подп. и дата

26.058.ПВ.094.002

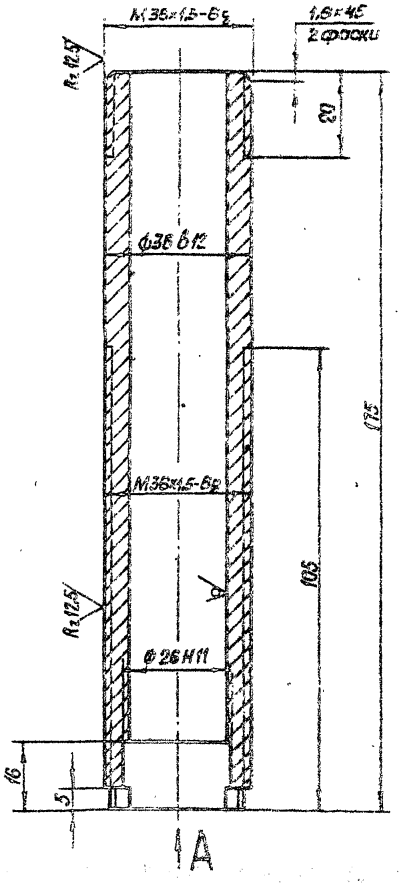

Изм.	Лист	№ докум.	Подп.	Дата	3.820.2-44 26.058.ПВ.094.002		
Разраб.		Сарычев			Трубка	Лит. А	Масса 0,7	Масштаб 1:1
Пров.		Искандеров				Лист	Листов 1
Т.контр.		Грош					
Гл.инж. проекта		Наседев			Труба 58×7 ГОСТ 8732-78		
Н.контр.		Мышкин			А45 ГОСТ 8731-74*		
Утв.		Филоненко					

Копировал: Пужко Формат А4

Инв.№ подл. | Подп. и дата | Взам. инв.№ | Инв.№ дубл. | Подп. и дата

Серия 3.820.2-44 Выпуск 11

26.058.ПВ.094.003

Rz 25 (▽)

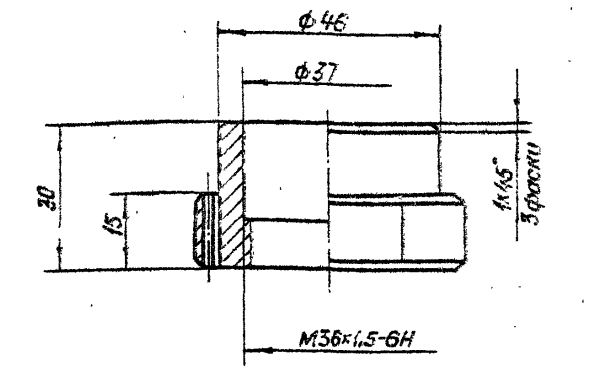

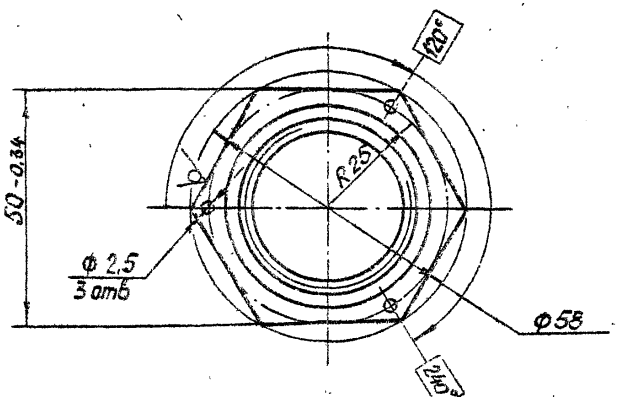

Изм.	Лист	№ докум.	Подп.	Дата
Разраб.		Сарнуеев		4.01.83
Пров.		Искандеров		12.01.83
Т.контр.		Грош		19.01.83
Гл. инж. проекта		Нагаев		26.01.83
Н.контр.		Мышкин		28.01.83
Утв.		Филоненко		28.01.83

3.820.2-44
26.058.ПВ.094.003

Гайка специальная

Лит.	Масса	Масштаб
А	0.14	1:1
Лист	Листов 1	

Сталь 35 гост 1050-74**

Копировал: Пужко Формат А4

Инв.№ подл. | Подп. и дата | Взам. инв.№ | Инв.№ дубл. | Подп. и дата

26.058.ПВ.094.004

Rz 25 (▽)

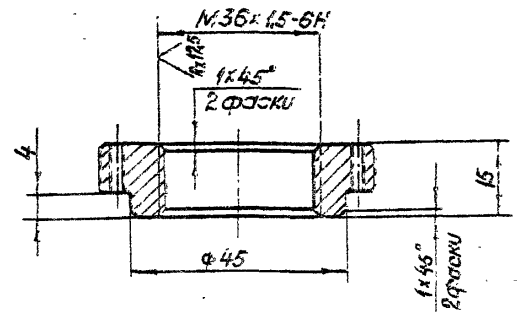

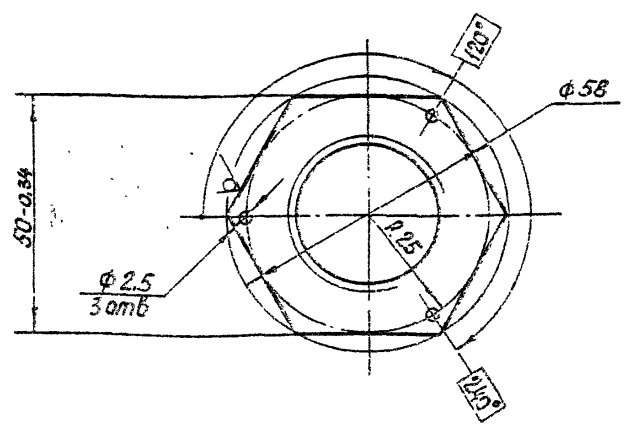

Изм.	Лист	№ докум.	Подп.	Дата
Разраб.		Сарнуеев		4.01.83
Пров.		Искандеров		12.01.83
Т.контр.		Грош		19.01.83
Гл. инж. проекта		Нагаев		26.01.83
Н.контр.		Мышкин		28.01.83
Утв.		Филоненко		28.01.83

3.820.2-44
26.058.ПВ.094.004

Гайка специальная

Лит.	Масса	Масштаб
А	0.08	1:1
Лист	Листов 1	

Сталь 35 гост 1050-74**

Копировал: Пужко Формат А4

Инв.№ подл. | Подп. и дата | Взам. инв.№ | Инв.№ дубл. | Подп. и дата

Серия 3.820.2-44 Выпуск 11

25.058.ПВ.094.005

Rz 25 (√)

А-А

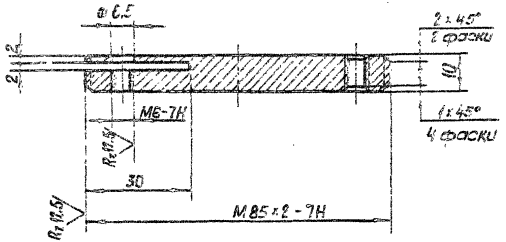

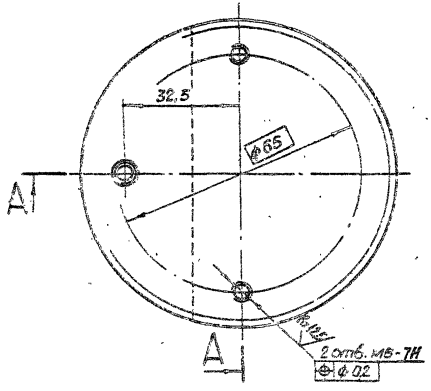

Изм.	Лист	№ докум.	Подп.	Дата
Разраб.		Сарнугаев		
Пров.		Искандеров		
Т. контр.		Грош		
Гл. инж. проекта		Нагаев		
Н. контр.		Мышкин		
Утв.		Филоненко		

3.820.2-44

26.058.ПВ.094.005

Диск регулировочный

Лит.	Масса	Масштаб
А	0,41	1:1

Лист | Листов 1

Сталь 35 ГОСТ 1050-74*

Копировал: Пужко

Формат А4

25.058.ПВ.094.006

Rz 25 (√)

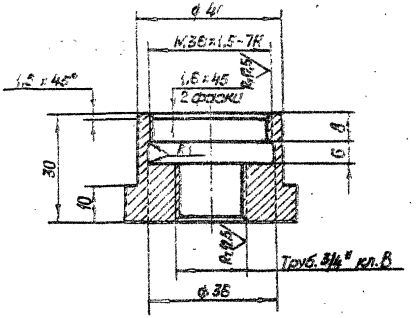

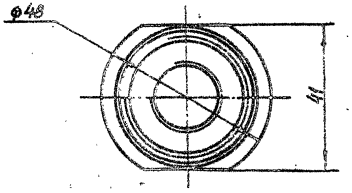

Изм.	Лист	№ докум.	Подп.	Дата
Разраб.		Сарнугаев		
Пров.		Искандеров		
Т. контр.		Грош		
Гл. инж. проекта		Нагаев		
Н. контр.		Мышкин		
Утв.		Филоненко		

3.820.2-44

26.058.ПВ.094.006

Гайка

Лит.	Масса	Масштаб
А	0,18	1:1

Лист | Листов 1

Сталь 35 ГОСТ 1050-74**

Копировал: Пужко

Формат А4

Серия 3.820.2-44 Выпуск 11

26.058.ПВ.094.007

Rz 25 (V)

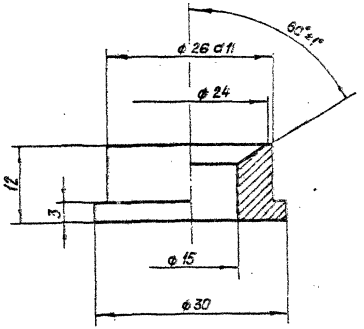

Изм.	Лист	№ докум.	Подп.	Дата
Разраб.		Сарнуглев		
Пров.		Искандеров		
Т. контр.		Грош		
Гл. инж. проекта		Назаев		
Н. контр.		Мышкин		
Утв.		Филоненко		

3.820.2-44
26.058.ПВ.094.007

Втулка

Лит.	Масса	Масштаб
А	0,035	2:1

Лист | Листов 1

Ст.3 сп.3 ГОСТ 380-71*

Копировал: Пужко Формат А4

26.058.ПВ.094.008

Rz 25 (V)

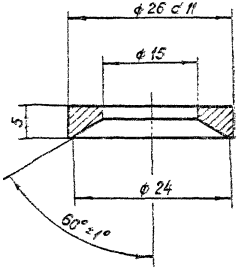

Изм.	Лист	№ докум.	Подп.	Дата
Разраб.		Сарнуглев		
Пров.		Искандеров		
Т. контр.		Грош		
Гл. инж. проекта		Назаев		
Н. контр.		Мышкин		
Утв.		Филоненко		

3.820.2-44
26.058.ПВ.094.008

Втулка

Лит.	Масса	Масштаб
А	0,01	2:1

Лист | Листов 1

Ст.3 сп.3 ГОСТ 380-71*

Копировал: Пужко Формат А4

Инв. № подл. | Подп. и дата | Взам. инв. № | Инв. № дубл. | Подп. и дата

Серия 3.820.2-44 Выпуск 11

Инв.№ подл. | Подп. и дата | Взам. инв.№ | Инв.№ дубл. | Подп. и дата

26.058.ПВ.094.009

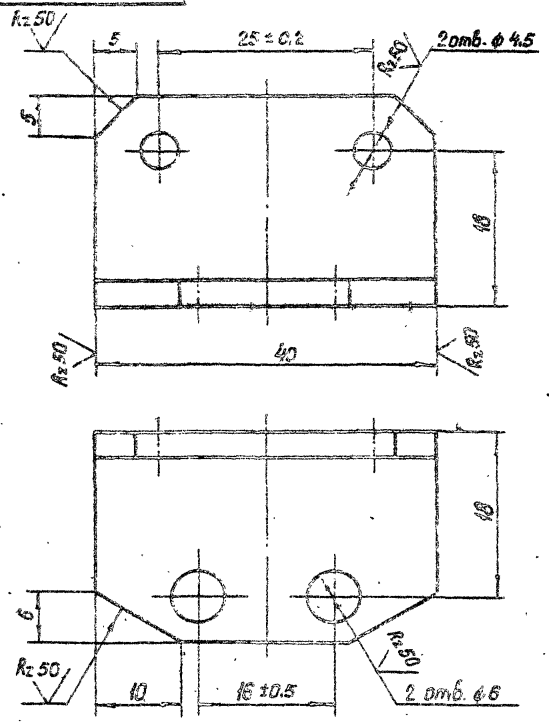

						3.820.2-44			
						26.058.ПВ.094.009			
Изм.	Лист	№ докум.	Подп.	Дата			Лит.	Масса	Масштаб
Разраб.		Сорнугаев			Уголок		А	0,036	2:1
Пров.		Искандеров					Лист	Листов 1	
Т. контр.		Грош							
Гл. инж. проекта		Назаев			Уголок 5 25×25×3 ГОСТ 8509-72*				
Н. контр.		Мышкин			Ст3пс5-1 ГОСТ 535-79				
Утв.		Филоненко							

Копировал: Пужко — Формат А4

26.058.ПВ.094.010

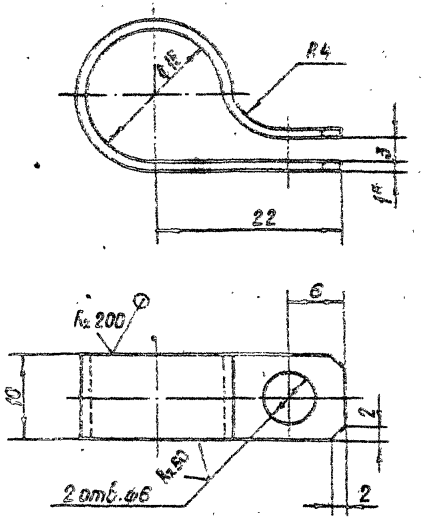

* Размер для справок

						3.820.2-44			
						26.058.ПВ.094.010			
Изм.	Лист	№ докум.	Подп.	Дата			Лит.	Масса	Масштаб
Разраб.		Сорнугаев			Хомут		А	0,005	2:1
Пров.		Искандеров					Лист	Листов 1	
Т. контр.		Грош							
Гл. инж. проекта		Назаев			5-ПН-НО-1 ГОСТ 19903-74*				
Н. контр.		Мышкин			Лист 4-IV-НВСт3пс5 ГОСТ 16523-70*				
Утв.		Филоненко							

Копировал: Пужко — Формат А4

Серия 3.820.2-44 Выпуск 11

26.058.ПВ.094.011

Rz50

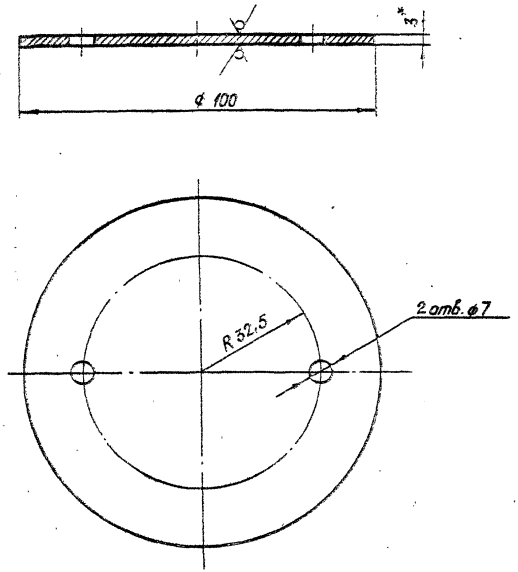

* Размер для справок

Изм.	Лист	№ докум.	Подп.	Дата
Разраб.		Сарнугаев		4.01.82
Пров.		Искандеров		12.01.82
Т.контр.		Грош		9.01.82
Гл. инж. проекта		Назаев		25.01.82
Н.контр.		Мышкин		28.01.82
Утв.		Филоненко		26.01.82

3.820.2-44 26.058.ПВ.094.011

Крышка

Лит.	Масса	Масштаб
А	0,18	1:1

Лист | Листов 1

Лист Б-ПН-НО-5 ГОСТ 19903-74*
4-IV-Н 8 Ст.3 пс5 ГОСТ 16523-70*

Копировал: Пужко Формат А4

26.058.ПВ.094.012

Rz50

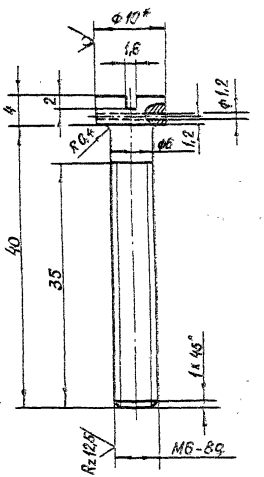

* Размер для справок

Изм.	Лист	№ докум.	Подп.	Дата
Разраб.		Сарнугаев		4.01.82
Пров.		Искандеров		12.01.82
Т.контр.		Грош		19.01.82
Гл. инж. проекта		Назаев		25.01.82
Н.контр.		Мышкин		28.01.82
Утв.		Филоненко		26.01.82

3.820.2-44 26.058.ПВ.094.012

Винт

Лит.	Масса	Масштаб
А	0,012	2:1

Лист | Листов 1

Круг 10-В-ГОСТ 2590-71*
Б Ст 3 пс5-1-II ГОСТ 535-79

Копировал: Пужко Формат А4

Серия 3.820.2-44 Выпуск 11

26.058.ПВ.095.001

Rz 25 (√)

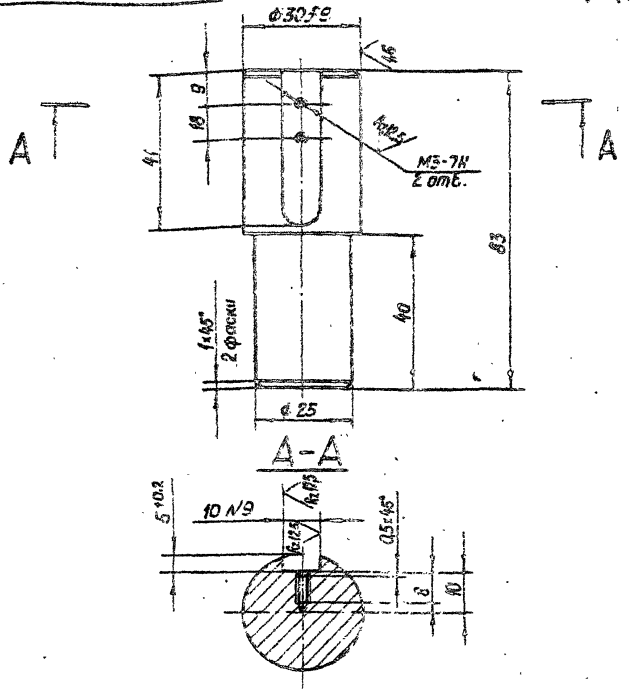

1. Смещение и перекос шпоночного паза относительно оси вала не более допуска на ширину шпоночного паза.
2. Остальные технические требования по общим ТУ на изготовление подъемника

Изм.	Лист	№ докум.	Подп.	Дата	3.820.2-44 26.058.ПВ.095.001			
Разраб.		Сарнугаев		4.04.83	Хвостовик	Лит.	Масса	Масштаб
Пров.		Искандеров		12.04.83		А	0,34	1:1
Т.контр.		Грош		19.04.83		Лист	Листов 1	
Гл. инж. проекта		Нагаев		25.04.83	Круг 34-В ГОСТ 2590-71* / Б Ст3пс5-1-II ГОСТ 535-79			
Н.контр.		Мышкин		26.04.83				
Утв.		Филоненко		26.04.83				

Копировал: Пужко

Формат А4

Инв. № подл. | Подп. и дата | Взам. инв. № | Инв. № дубл. | Подп. и дата

26.058.ПВ.095.002

Rz 100 (√)

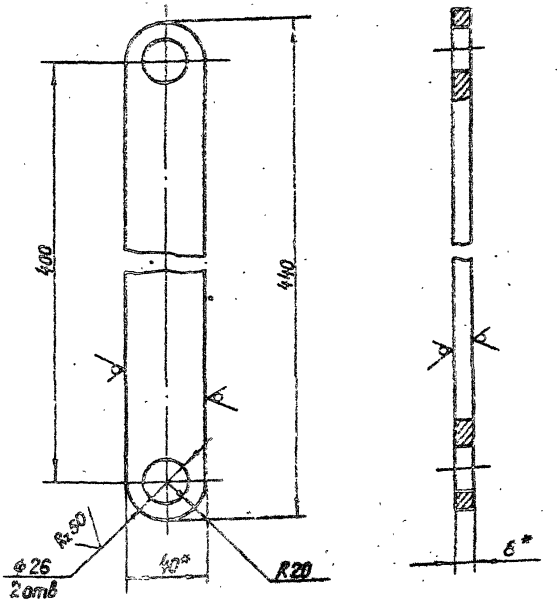

* Размер для справок

Изм.	Лист	№ докум.	Подп.	Дата	3.820.2-44 26.058.ПВ.095.002			
Разраб.		Сарнугаев		4.04.83	Полоса	Лит.	Масса	Масштаб
Пров.		Искандеров		12.04.83		А	1,0	1:2
Т.контр.		Грош		19.04.83		Лист	Листов 1	
Гл. инж. проекта		Нагаев		25.04.83	Полоса Б-8×40 ГОСТ 103-76 / Б Ст3пс5-I ГОСТ 535-79			
Н.контр.		Мышкин		26.04.83				
Утв.		Филоненко		26.04.83				

Копировал: Пужко

Инв. № подл. | Подп. и дата | Взам. инв. № | Инв. № дубл. | Подп. и дата

Серия 3.820.2 4 Выпуск 11

26.058.ПВ.095.005

Rz 25 (√)

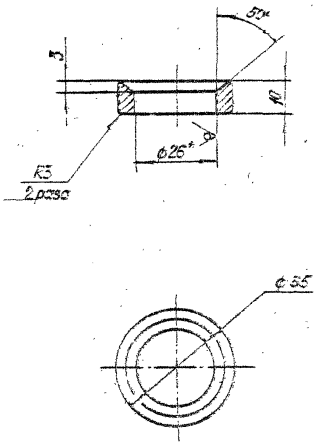

* Размер для справок

Изм.	Лист	№ докум.	Подп.	Дата
Разраб.		Сарнугаев		4.04.88
Пров.		Искандеров		12.04.88
Т.контр.		Грош		15.04.88
Гл. инж. проекта		Нагаев		26.04.88
Н.контр.		Мышкин		26.04.88
Утв.		Филоненко		26.04.88

3.820.2-44

26.058.ПВ.095.005

Кольцо

Лит.	Масса	Масштаб
А	0,05	1:1

Лист | Листов 1

Труба 38х6 ГОСТ 8734-75* / Б20 ГОСТ 8733-74*

Копировал: Пужко

Формат А4

26.058.ПВ.095.006

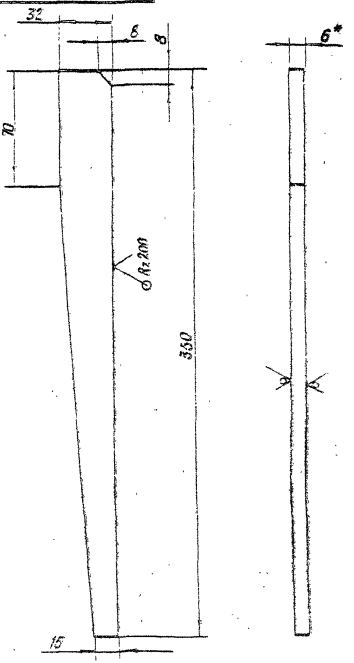

* Размер для справок.

Изм.	Лист	№ докум.	Подп.	Дата
Разраб.		Сарнугаев		4.04.88
Пров.		Искандеров		12.04.88
Т.контр.		Грош		15.04.88
Гл. инж. проекта		Нагаев		26.04.88
Н.контр.		Мышкин		26.04.88
Утв.		Филоненко		26.04.88

3.820.2-44

26.058.ПВ.095.006

Косынка

Лит.	Масса	Масштаб
А	0,35	1:2

Лист | Листов 1

Лист 5-ПН-НО-6 ГОСТ 19903-74* / Б ст 5 по 5 ГОСТ 14637-78

Копировал: Пужко

Формат А4

Подп. и дата | Инв. № дубл. | Взам. инв. № | Подп. и дата | Инв. № подл.

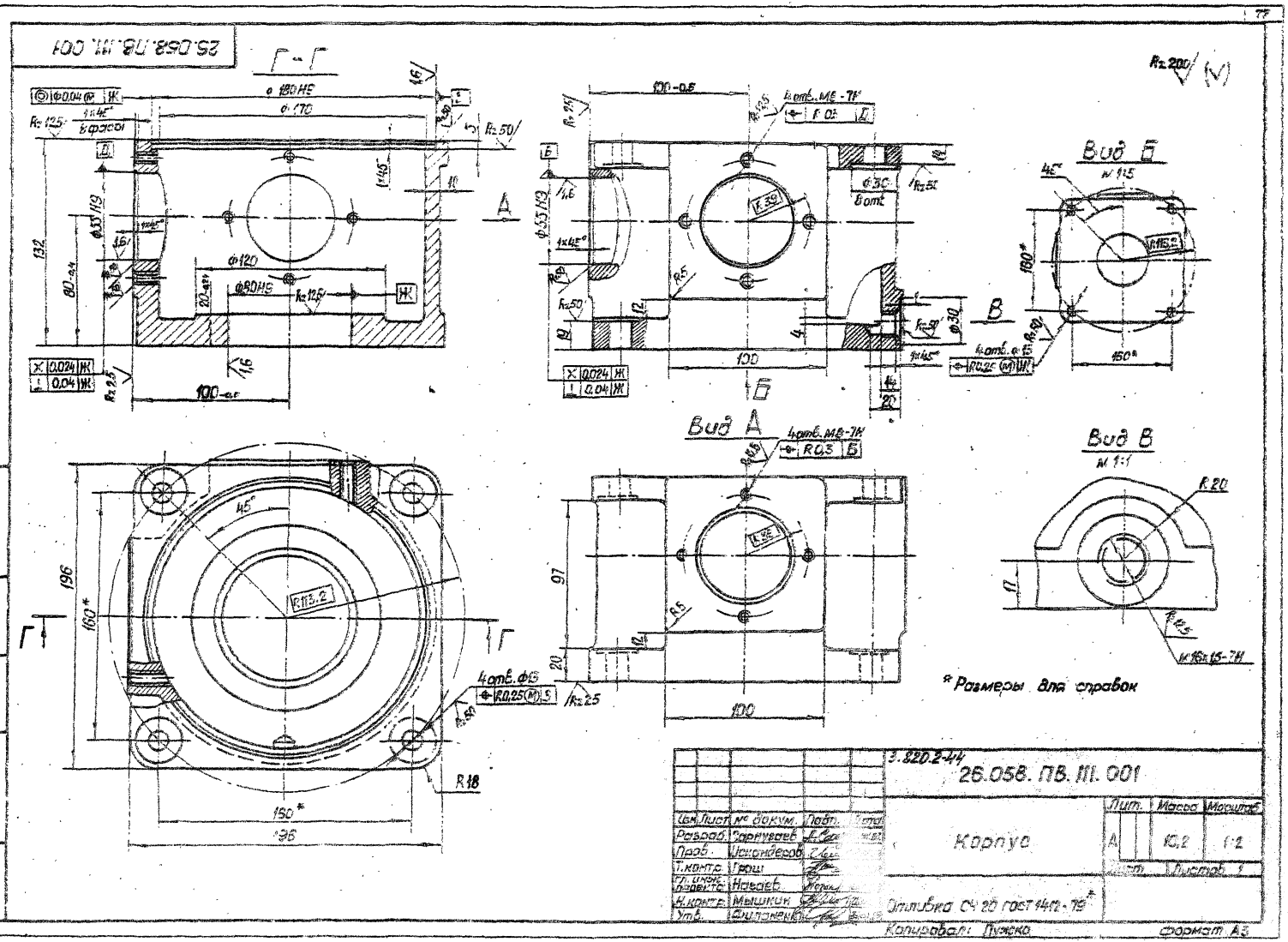
25.058.ПВ.III.001
Г-Г
Вид А
Вид Б
Вид В
М 1:1
М 1:5
* Размеры для справок
Серия 3.820.2-44
Выпуск 11
3.820.2-44
26.058. ПВ. III. 001
Корпус
Лит.
Масса
Масштаб
А
10,2
1:2
Листов 1
Отливка СЧ 20 ГОСТ 1412-79*
Копировал: Пужко
Формат А3
Изм. Лист
№ докум.
Подп.
Разраб. Сарнугаев
Пров. Искандеров
Т.контр. Грош
Гл. инж. проект. Назаев
Н.контр. Мышкин
Утв. Филаненко
Инв. № подл.
Подп. и дата
Взам. инв. №
Инв. № дубл.
Подп. и дата

Rz 25 (V)

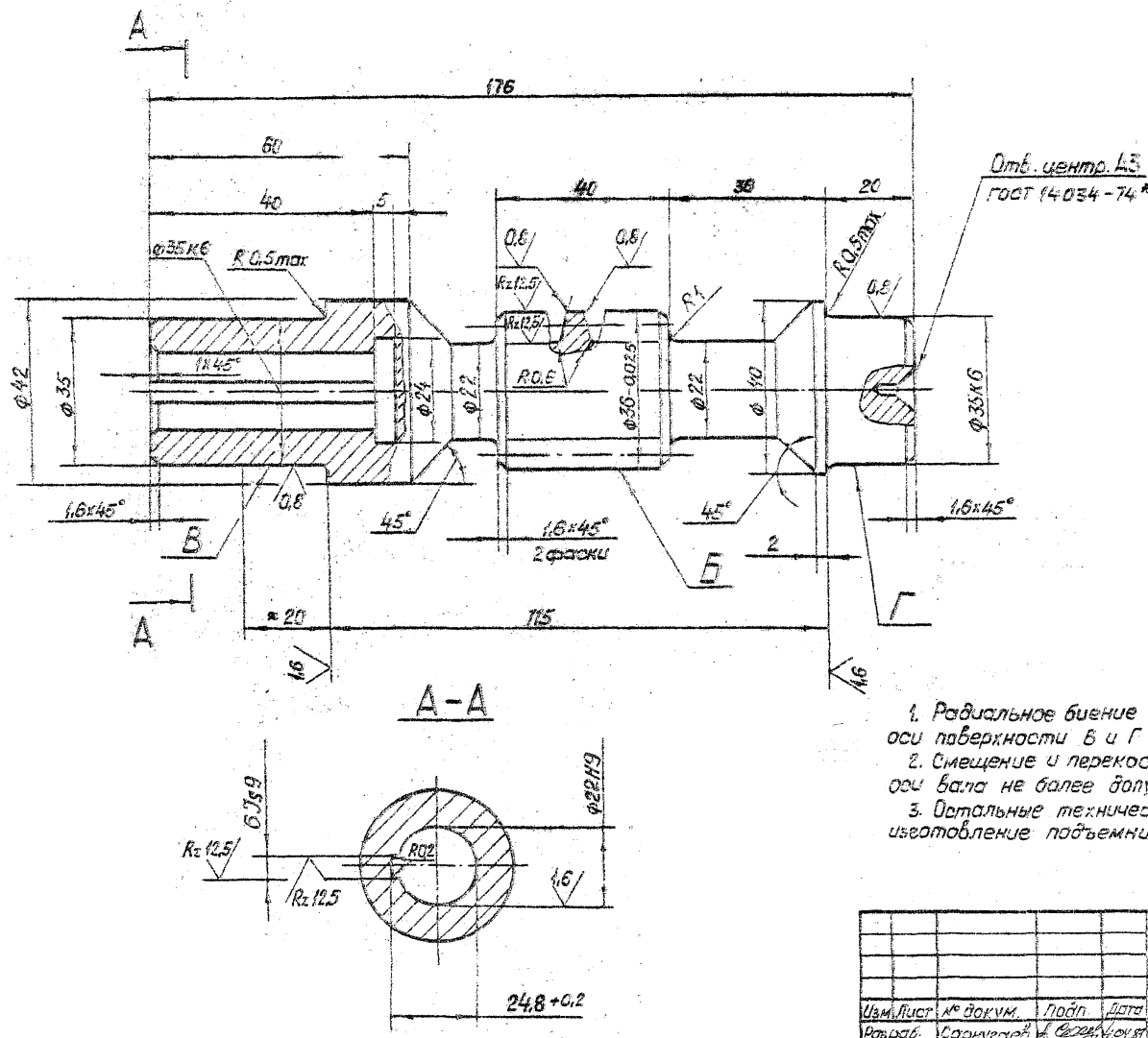

А–А

Модуль	m	3
Число витков	Z_1	1
Биё червя́ка	—	ZA
Делительный угол подъема	γ	5°42'38"
Направление линии витка	—	Правое
Исходный червяк	—	ГОСТ 19036-81
Степень точности	—	8-БСТ ОСТ 381-76
Делительная толщина по хорде витка	$\bar{S}_{01}$	4,69 $^{-0,220}_{-0,320}$
Высота до хорды	$\bar{h}_{a1}$	3,001
Делительный диаметр червяка	d_1	30
Ход витка	P_{z1}	9,42

1. Радиальное биение поверхности Б относительно общей оси поверхности В и Г не более 0,01 мм.
2. Смещение и перекос оси шпоночного паза относительно оси вала не более допуска на ширину шпоночного паза.
3. Остальные технические требования по общим ТУ на изготовление подъемника.

Изм.	Лист	№ докум.	Подп.	Дата
Разраб.		Сарнуглов		4.04.87
Пров.		Цоканаварадзе		4.04.87
Т. контр.		Грош		6.04.87
Гл. инж. проекта		Нагаев		6.04.87
Н. контр.		Мышкин		6.04.87
Утв.		Филоненко		6.04.87

3.822.2-44

26.058.ПВ.112.001

Червя́к

Лит	Масса	Масштаб
К	0,9	1:1
Лист	Листов 1	

Сталь 45 ГОСТ 1050-74**

Копировал: Гужко

Формат А3

Серия 3.822.2-44 Выпуск 11

Инв. № подл. | Подп. и дата | Взам. инв. № | Инв. № дубл. | Подп. и дата

Серия 3.820.2-44 Выпуск 11

26.058.ПВ.113.001

Rz.50 (√)

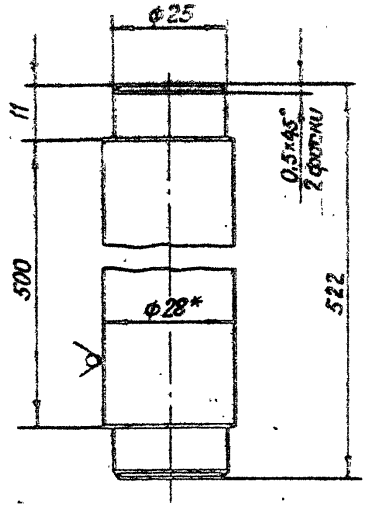

* Размер для справок.

Изм.	Лист	№ докум.	Подп.	Дата
Разраб.		Сарнугаев		4.04.83
		андеров		12.04.83
Т. контр.		Грош		19.04.83
Гл. инж. проекта		Нагаев		25.04.83
Н. контр.		Мышкин		28.04.83
Утв.		Филоненко		26.04.83

3.820.2-44
26.058.ПВ.113.001

Ось

Лит.	Масса	Масштаб
А	2,5	1:1

Лист | Листов 1

Круг 28-В ГОСТ 2590-71*
Ст3пс5-1-II ГОСТ 535-79

Копировал: Пужко

Формат А4

Подп. и дата | Взам. инв. № | Инв. № дубл. | Подп. и дата | Инв. № подл.

26.058.ПВ.113.002

Rz.50 (√)

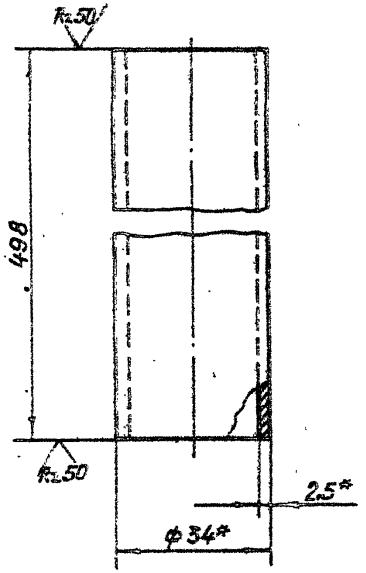

* Размеры для справок.

Изм.	Лист	№ докум.	Подп.	Дата
Разраб.		Сарнугаев		4.04.83
Пров.		Искандеров		19.04.83
Т. контр.		Грош		19.04.83
Гл. инж. проекта		Нагаев		25.04.83
Н. контр.		Мышкин		28.04.83
Утв.		Филоненко		26.04.83

3.820.2-44
26.058.ПВ.113.002

Труба

Лит.	Масса	Масштаб
А	0,97	1:1

Лист | Листов 1

Труба 34x25 ГОСТ 8734-75*
520 ГОСТ 8733-74*

Копировал: Пужко

Формат А4

Подп. и дата | Взам. инв. № | Инв. № дубл. | Подп. и дата | Инв. № подл.

gost.e-ecolog.ru