ТИПОВАЯ ДОКУМЕНТАЦИЯ НА СТРОИТЕЛЬНЫЕ СИСТЕМЫ И ИЗДЕЛИЯ ЗДАНИЙ И СООРУЖЕНИЙ

СЕРИЯ 3.820.2-44

ПОДЪЕМНИКИ ВИНТОВЫЕ ДЛЯ ЗАТВОРОВ ГИДРОТЕХНИЧЕСКИХ СООРУЖЕНИЙ ГРУЗОПОДЪЕМНОСТЬЮ ДО 20 тс.

МОДЕЛИ В-83

Взамен типового проекта 820-165

ВЫПУСК 10

ПОДЪЕМНИК ОДНОВИНТОВОЙ С ЭЛЕКТРОПРИВОДОМ г.п. 2,5 тс.

МАРКИ 2,5 ЭВ

gost.e-ecolog.ru

ТИПОВАЯ ДОКУМЕНТАЦИЯ НА СТРОИТЕЛЬНЫЕ СИСТЕМЫ И ИЗДЕЛИЯ ЗДАНИЙ И СООРУЖЕНИЙ

СЕРИЯ 3.820.2-44

ПОДЪЕМНИКИ ВИНТОВЫЕ ДЛЯ ЗАТВОРОВ ГИДРОТЕХНИЧЕСКИХ СООРУЖЕНИЙ ГРУЗОПОДЪЕМНОСТЬЮ ДО 20 тс. МОДЕЛИ В-83

ВЫПУСК 10

ПОДЪЕМНИК ОДНОВИНТОВОЙ С ЭЛЕКТРОПРИВОДОМ г.п. 2.5 тс. МАРКИ 2.5 В.

СОСТАВ ПРОЕКТА:

Выпуск 0 - Пояснительная записка и габаритные чертежи подъемников
Выпуск 1 - Подъемник одновинтовой с ручным приводом г.п. 0.5 тс. Марки 0.5В
Выпуск 2 - Подъемник одновинтовой с ручным приводом г.п. 1.0 тс. Марки 1В
Выпуск 3 - Подъемник одновинтовой с ручным приводом г.п. 2.5 тс. Марки 2.5 В
Выпуск 4 - Подъемник двухвинтовой с ручным приводом г.п. 2×2.5 тс. Марки 5ЭВД
Выпуск 5 - Подъемник одновинтовой с ручным приводом г.п. 5 тс. Марки 5В
Выпуск 6 - Подъемник двухвинтовой с ручным приводом г.п 2×5 тс. Марки 10ВД
Выпуск 7 - Подъемник одновинтовой с ручным приводом г.п. 10 тс. Марки 10В
Выпуск 8 - Подъемник двухвинтовой с ручным приводом г.п. 2×10 тс. Марки 20ВД
Выпуск 9 - Подъемник одновинтовой с электроприводом г.п. 1.0 тс. Марки 1ЭВ
Выпуск 10 - Подъемник одновинтовой с электроприводом г.п. 2.5 тс. Марки 2.5ЭВ
Выпуск 11 - Подъемник двухвинтовой с электроприводом г.п. 2×2.5 тс. Марки 5ЭВД
Выпуск 12 - Подъемник одновинтовой с электроприводом г.п. 5 тс. Марки 5ЭВ
Выпуск 13 - Подъемник двухвинтовой с электроприводом г.п. 2×5 тс. Марки 10ЭВД
Выпуск 14 - Подъемник одновинтовой с электроприводом г.п. 10 тс. Марки 10ЭВ
Выпуск 15 - Подъемник двухвинтовой с электроприводом г.п. 2×10 тс. Марки 20ЭВД
Выпуск 16 - Подъемник одновинтовой с электроприводом г.п. 20 тс. Марки 20ЭВ
Выпуск 17 - Электропривод винтовых подъемников

РАЗРАБОТАНА
ИНСТИТУТОМ „СРЕДАЗГИПРОВОДХЛОПОК"

ГЛАВНЫЙ ИНЖЕНЕР ИНСТИТУТА — ЭЙНГОРН Ф.Я.
НАЧАЛЬНИК ОМК — ФИЛОНЕНКО Г.И.
ГЛАВНЫЙ ИНЖЕНЕР ПРОЕКТА — НАГАЕВ Р.И.

УТВЕРЖДЕНА МИНВОДХОЗОМ СССР И ВВЕДЕНА В ДЕЙСТВИЕ ИНСТИТУТОМ „СРЕДАЗГИПРОВОДХЛОПОК"
ПРОТОКОЛ № 551 ОТ 25 НОЯБРЯ 1983 Г.
ПРИКАЗ № 328 ОТ 28 МАЯ 1984 Г.

Наименование	Обозначение	Стр.
Подъемник одновинтовой с электроприводом г.п. 2,5 т.с. марки 2,5ЭВ	26.058.ПВ.100.000	4
Подъемник одновинтовой с электроприводом г.п. 2,5 т.с. марки 2,5ЭВ. Сборочный чертеж	26.058.ПВ.100.000 СБ	5
Подъемник одновинтовой с электроприводом г.п. 2,5 т.с. марки 2,5ЭВ. Габаритный чертеж	26.058.ПВ.100.000 ГЧ	7
Подъемник одновинтовой с электроприводом г.п. 2,5 т.с. марки 2,5ЭВ. Ведомость спецификаций	26.058.ПВ.100.000 ВС	8
Подъемник одновинтовой с электроприводом г.п. 2,5 т.с. марки 2,5ЭВ. Ведомость покупных изделий	26.058.ПВ.100.000 ВП	9
Подъемник одновинтовой с электроприводом г.п. 2,5 т.с. марки 2,5ЭВ. Инструкция по монтажу и эксплуатации.	26.058.ПВ.100.000 ИЭ	11
Кожух винта 60	26.058.ПВ.101.000	15
Кожух винта 60. Сборочный чертеж	26.058.ПВ.101.000 СБ	16
Кожух	26.058.ПВ.034.100	17
Кожух. Сборочный чертеж	26.058.ПВ.034.100 СБ	17
Кожух составной	26.058.ПВ.034.200	18
Кожух составной. Сборочный чертеж	26.058.ПВ.034.200 СБ	18
Желоб составной.	26.058.ПВ.034.210	19
Желоб составной. Сборочный чертеж.	26.058.ПВ.034.210.СБ	19
Узел грузовой части	26.058.ПВ.031.000	20
Узел грузовой части. Сборочный чертеж.	26.058.ПВ.031.000 СБ	21
Узел грузовой гайки	26.058.ПВ.031.100	22
Узел грузовой гайки Сборочный чертеж	26.058.ПВ.031.100 СБ	22

Наименование	Обозначение	Стр.
Редуктор 1ЭР-1	26.058.ПВ.092.000	23
Редуктор 1ЭР-1. Сборочный чертеж	26.058.ПВ.092.000 СБ	24
Колесо червячное	26.058.ПВ.092.100	25
Колесо червячное. Сборочный чертеж	26.058.ПВ.092.100 СБ	26
Реле грузовое 2,5 ГРТ	26.058.ПВ.094.000	27
Реле грузовое 2,5 ГРТ. Сборочный чертеж.	26.058.ПВ.094.000 СБ	28
Корпус	26.058.ПВ.094.000	29
Корпус. Сборочный чертеж.	26.058.ПВ.094.000 СБ	30
Рукоятка Р2	26.058.ПВ.095.000	31
Рукоятка Р2. Сборочный чертеж	26.058.ПВ.095.000 СБ	31
Винт грузовой	26.058.ПВ.030.001	32
Болт	26.058.ПВ.030.003	33
Прокладка	26.058.ПВ.030.004	33
Корпус	26.058.ПВ.031.001	34
Крышка корпуса	26.058.ПВ.031.002	35
Кольцо регулировочное	26.058.ПВ.031.003	35
Пробка	26.058.ПВ.031.004	36
Прокладка	26.058.ПВ.031.005	36
Гайка грузовая	26.058.ПВ.031.101	37
Колесо зубчатое коническое	26.058.ПВ.031.102	37
Фланец	26.058.ПВ.034.001	38
Желоб	26.058.ПВ.034.101	15
Лист нижний	26.058.ПВ.090.002	29
Лист верхний	26.058.ПВ.090.003	39
Прокладка	26.058.ПВ.090.004	39

Серия 3.820.2-44 Выпуск 10

Инв.№ подл. | Подп. и дата | Взам. инв.№ | Инв.№ дубл. | Подп. и дата

Изм.	Лист	№ докум.	Подп.	Дата
Разраб.		Сапунгаев		4.04.83
Пров.		Искандеров		12.04.83
Гл. инж. проекта		Наседев		25.04.83
Н. контр.		Мышкин		28.04.83
Утв.		Филоненко		26.04.83

3.820.2-44

26.058.ПВ.100 000 ДС

Подъемник одновинтовой с электроприводом г.п. 2,5 т.с. марки 2,5ЭВ Содержание

Лит	Лист	Листов
А	1	2

Копировал: Пужко

Формат А3

Наименование	Обозначение	Стр.
Червяк	26.058.ПВ.092.001	40
Корпус редуктора	26.058.ПВ.092.002	41
Крышка корпуса	26.058.ПВ.092.003	42
Корпус подшипника	26.058.ПВ.092.004	43
Вал-шестерня	26.058.ПВ.092.005	44
Фланец	26.058.ПВ.092.006	45
Втулка кулачковая	26.058.ПВ.092.007	46
Втулка	26.058.ПВ.092.008	46
Крышка глухая	26.058.ПВ.092.009	47
Крышка сквозная	26.058.ПВ.092.010	47
Шайба	26.058.ПВ.092.011	48
Шайба	26.058.ПВ.092.012	48
Прокладка	26.058.ПВ.092.013	49
Прокладка	26.058.ПВ.092.014	49
Прокладка	26.058.ПВ.092.015	50
Кольцо	26.058.ПВ.092.016	50
Корпус отдушины	26.058.ПВ.092.017	51
Крышка отдушины	26.058.ПВ.092.018	51
Ступица	26.058.ПВ.092.101	52
Диафрагма	26.058.ПВ.094.001	53
Трубка	26.058.ПВ.094.002	53
Гайка специальная	26.058.ПВ.094.003	54
Гайка специальная	26.058.ПВ.094.004	54
Диск регулировочный	26.058.ПВ.094.005	55
Гайка	26.058.ПВ.094.006	55
Втулка	26.058.ПВ.094.007	56
Втулка	26.058.ПВ.094.008	56
Уголок	26.058.ПВ.094.009	57
Хомут	26.058.ПВ.094.010	57
Крышка	26.058.ПВ.094.011	58
Винт	26.058.ПВ.094.012	58

Наименование	Обозначение	Стр.
Хвостовик	26.058.ПВ.095.001	59
Полоса	26.058.ПВ.095.002	59
Ось	26.058.ПВ.095.003	60
Труба	26.058.ПВ.095.004	60
Кольцо	26.058.ПВ.095.005	61
Косынка	26.058.ПВ.095.006	61
Труба	26.058.ПВ.101.001	38
Приложение: установка датчика	ДПМ1.000.000.000 ВЧ	(62)

Перечень
ГОСТов, примененных в проекте

ГОСТ 103-76
ГОСТ 333-79
ГОСТ 380-71*
ГОСТ 481-80
ГОСТ 493-79
ГОСТ 535-79
ГОСТ 1050-74**
ГОСТ 1412-79
ГОСТ 1477-75*
ГОСТ 1483-75*
ГОСТ 1491-80
ГОСТ 1585-79
ГОСТ 2590-71*
ГОСТ 3067-79
ГОСТ 3128-70*
ГОСТ 3129-70*
ГОСТ 3282-74*
ГОСТ 4543-71*
ГОСТ 5264-80
ГОСТ 5915-70*
ГОСТ 6308-71*
ГОСТ 8402-70*
ГОСТ 6874-75
ГОСТ 7338-77*
ГОСТ 7798-70*
ГОСТ 8509-72*
ГОСТ 8731-74*
ГОСТ 8732-78*
ГОСТ 8733-74*
ГОСТ 8734-75*
ГОСТ 8790-79
ГОСТ 9347-74*
ГОСТ 9833-73*
ГОСТ 11371-78
ГОСТ 15154-81
ГОСТ 14034-74*
ГОСТ 14637-79
ГОСТ 14776-79
ГОСТ 15878-79
ГОСТ 16037-80
ГОСТ 16523-70*
ГОСТ 17473-80
ГОСТ 19036-81
ГОСТ 19523-81
ГОСТ 19903-74*

Инв.№ подл. | Подп. и дата | Взам. инв.№ | Инв.№ дубл. | Подп. и дата

Серия 3.820.2-44 Выпуск 10

Формат	Зона	Поз.	Обозначение	Наименование	Кол.	Примечание
				Документация		
А3			26.058.ПВ.100.000 СБ	Сборочный чертеж		
А3			26.058.ПВ.100.000 ГЧ	Габаритный чертеж		
А3			26.058.ПВ.100.000 ВС	Ведомость спецификаций		
А3			26.058.ПВ.100.000 ВП	Ведомость покупных изделий		
А4			26.058.ПВ.100.000 ИЭ	Инструкция по монтажу и эксплуатации.		
				Сборочные единицы		
А4		1	26.058.ПВ.101.000	Кожух винта 60	1	
А4		2	26.058.ПВ.031.000	Узел грузовой части	1	
А4		3	26.058.ПВ.092.000	Редуктор 1ЭР-1	1	
А4		4	26.058.ПВ.094.000	Реле грузовое 2,5 ГРТ	1	
А4		5	26.058.ПВ.095.000	Рукоятка Р2	1	
				Детали		
А3		6	26.058.ПВ.030.001	Винт грузовой	1	
А4		7	26.058.ПВ.030.003	Болт	1	
А4		8	26.058.ПВ.030.004	Прокладка	3	Наиб. кол.
А4		9	26.058.ПВ.090.002	Лист нижний	1	
А4		10	26.058.ПВ.090.003	Лист верхний	1	

Инв.№ подл. | Подп. и дата | Взам. инв.№ | Инв.№ дубл. | Подп. и дата

Изм.	Лист	№ докум.	Подп.	Дата
Разраб.		Сахнуганов		4.04.83
Пров.		Искандеров		12.04.83
Гл. инж. проекта		Нагаев		25.04.83
Н. контр.		Мыкыкин		28.04.83
Утв.		Филоненко		28.04.83

26.058.ПВ.100.000

Подъемник одновинтовой с электроприводом г.п. 2,5 т с марки 2.5 ЭВ

Лит	Лист	Листов
А1	1	2

Копировал: Пужко Формат А4

Формат	Зона	Поз.	Обозначение	Наименование	Кол.	Примечание
А4		11	26.058.ПВ.090.004	Прокладка	1	
				Стандартные изделия		
				Болты ГОСТ 7798-70*		
		13		М10×20.66.0125	4	
		14		М10×35.66.0125	4	
		15		М12×35.66.0125	2	
		16		М12×70.68.0125	2	
		17		Болт М8×25		
				ГОСТ 7798-70*	4	
		19		Гайка М10.6.0125 ГОСТ 5915-70*	4	
		20		Гайка М20.6.0125. ГОСТ 5915-70*	1	
		21		Шайба 8.65Г.0125 ГОСТ 6402-70*	4	
		22		Шайба 10.65Г.0125 ГОСТ 6402-70*	8	
		23		Шайба 12.65Г.0125 ГОСТ 6402-70*	4	
		24		Шайба 20-01.019 ГОСТ 11371-78	1	
				Прочие изделия		
		25		Электровибратель с повышенным скольжением типа 4А071 В6 У1 0,83 кВт, 220/380 синхр. число об. 930 об/мин цел. М302	1	
		26		Датчик ДПМ 1	1	См. СБ черт.
				Материалы		
		27		Проволока 1,2-0-Т ГОСТ 3282-74*		0,25 м

Инв.№ подл. | Подп. и дата | Взам. инв.№ | Инв.№ дубл. | Подп. и дата

Изм.	Лист	№ докум.	Подп.	Дата

3.820.2-44

26.058.ПВ.100.000

Лист 2

Копировал: Пужко Формат А4

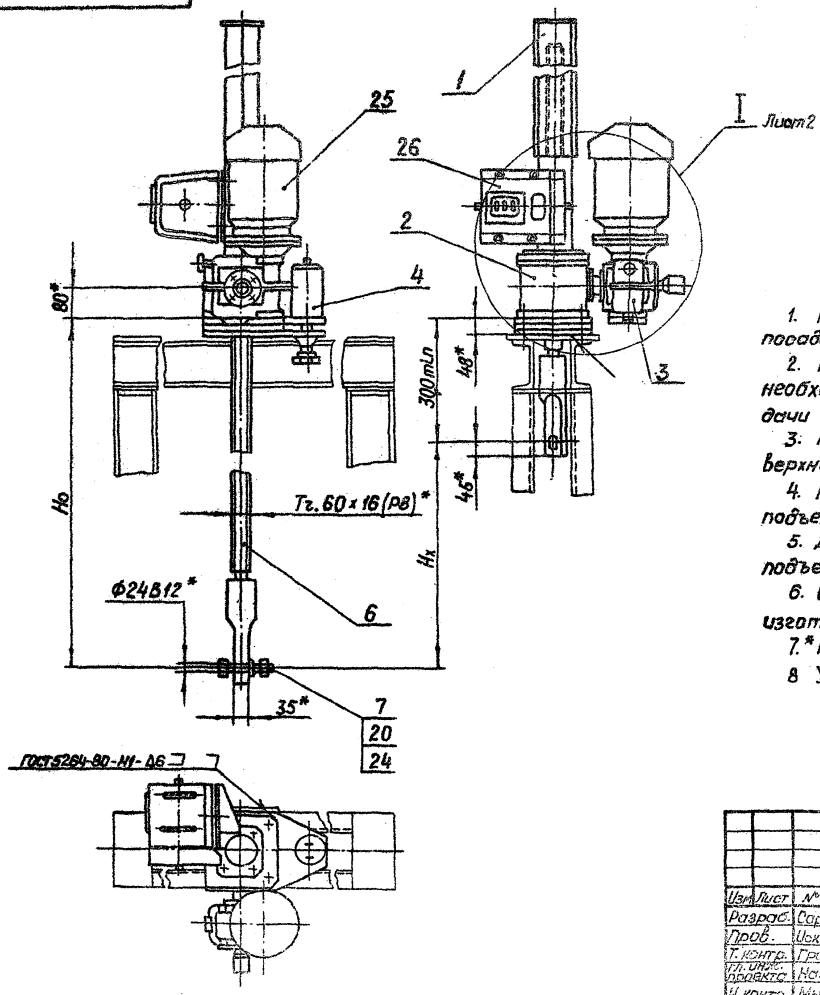

Таблица 1

Техническая характеристика подъемника

Резьба грузового винта	Усилие в т.с. наиб.			Ho, в м наиб	Усилие, на рукоятке при Т 6кгс	Время подъема затвора на 1м в мин.	
	тяговое Т	посадочное П	дожимное Д			электродвигателем	вручную
Тг.60×16(РВ)	2,5	2,5	3	3,65	15	8	7

Технические требования

1. Регулировку грузового реле произвести по потребному посадочному усилию (см. черт. 26.058.ПВ.094.000 СБ).
2. Регулировку зацепления обеспечить установкой необходимого кол. дет. поз.8. Степень точности передачи ВСТ СЭВ 186-75.
3. На виде слева винт грузовой поз. 6. показан в верхнем положении.
4. На чертеже приведен один из способов крепления подъемника.
5. Данные по электрооборудованию см. электропривод подъемника (выпуск 17).
6. Остальные технические требования по общим ТУ на изготовление подъемника.
7. * Размеры для справок.
8. Установку датчика ДПМ1 см. приложение к выпуску.

Изм.	Лист	№ докум.	Подп.	Дата
Разраб.		Сарнуелев	[illegible]	4.04.83
Пров.		Искандесов	[illegible]	12.04.83
Т. контр.		Грош	[illegible]	15.04.83
Гл. инж. проекта		Назаев	[illegible]	25.04.83
Н. контр.		Мышкин	[illegible]	28.04.83
Утв.		Филиппенко	[illegible]	25.04.83

3.820.2-44

26.058.ПВ.100.000 СБ

Подъемник одновинтовой с электроприводом. г.п. 2,5т.с. марки 2,5ЭВ Сборочный чертеж.

Лит.	Масса	Масштаб
А	См.таб.2	1:10

Лист 1 Листов 2

Серия 3.820.2-44 Выпуск 10

Инв. № подл. | Подп. и дата | Взам. инв. № | Инв. № дубл. | Подп. и дата

26.058.ПВ.100.000СБ

Серия 3.820.2-44 Выпуск 10

Подп. и дата | Инв. № дубл. | Взам. инв. № | Подп. и дата | Инв. № подл.

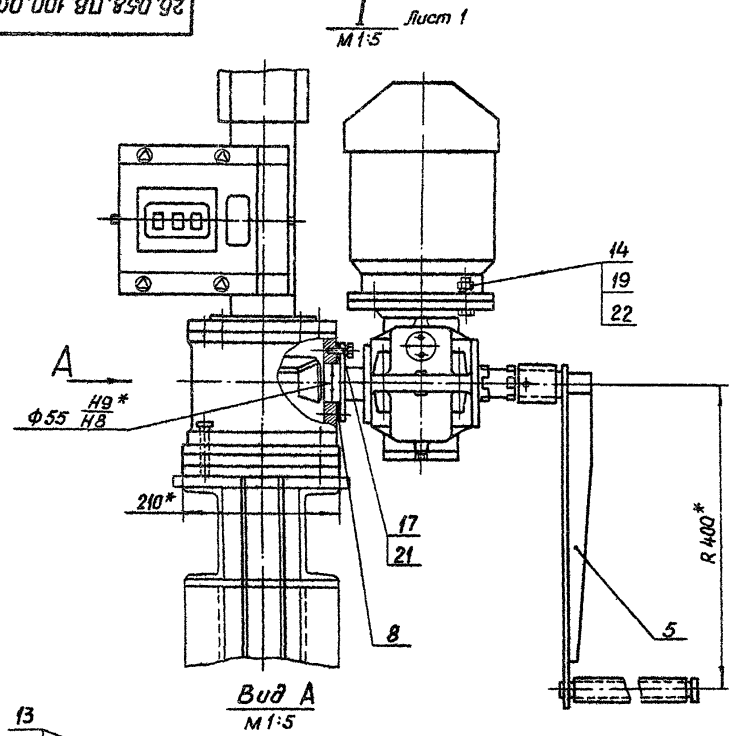

Вид А
М 1:5

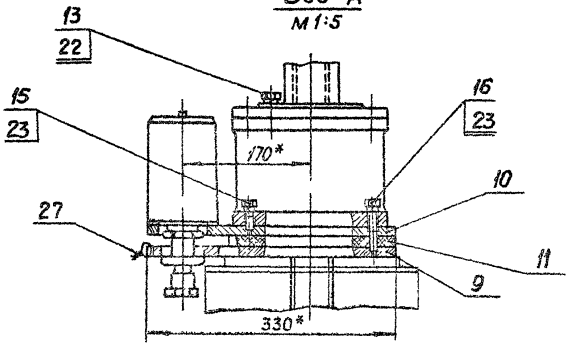

Таблица 2

Теоретическая масса подъемников.

H_x, м	H_o, м				
	1,5	2	2,5	3	3,65
	Масса 1 шт без учета электроаппаратуры, кг				
1,0	108	123	138	153	172
1,5	—	119	132	148	166
2,0	—	—	126	141	159
2,5	—	—	—	134	152
3,2	—	—	—	—	145

Изм.	Лист	№ докум.	Подп.	Дата
Разраб.		Сарнуеев		4.04.83
Пров.		Искандеров		12.04.83
Т. контр.		Грош		19.04.83
Гл. инж. проекта		Нагаев		25.04.83
Н. контр.		Мышкин		28.04.83
Утв.		Филоненко		26.04.83

3.820.2-44

26.058.ПВ.100.000 СБ

Подъемник винтовой с электроприводом г.п. 25т.с. марки 2.53В Сборочный чертеж.

Лит.	Масса	Масштаб
А		

Лист 2 Листов

Копировал: Лужка

Формат А3

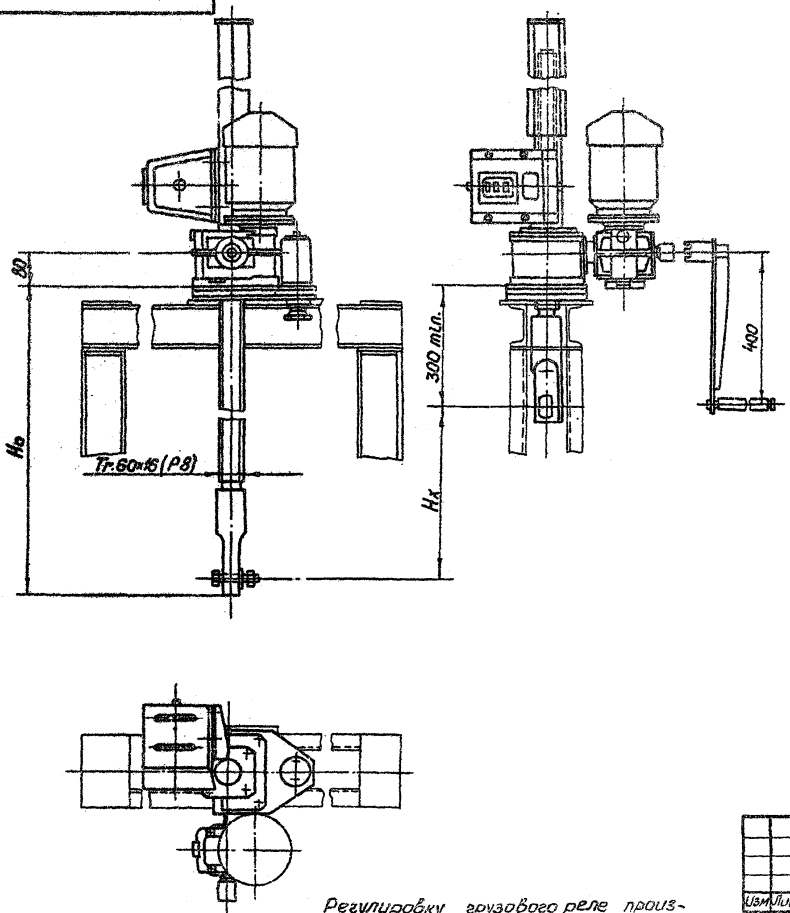

Таблица 1

Техническая характеристика подъемника

Резьба грузового винта	Усилие в тс: Тяговое Т	Усилие в тс: посадочное П	Но в м наиб.	Электровд. 4АС71В8У1 исп. М 302	Станция управления электропр.	Усилие на рукоятке при Т в кгс.	Время подъема затвора на 1м, в мин: электр.	Время подъема затвора на 1м, в мин: вручную
Тр.60×16(Р8)	2,5	2,5	3,65	n=920 об/мин N=0,63 кВт.	ЯАА5401-24,74УХ	15	8	7

Таблица 2

Данные на заказ по затвору.

Усилие посадочное потребное в тс.	Пв	
Усилие регулировки грузового реле в тс.	Р	
Расстояние от подошвы подъемника до оси проушины опущенного затвора в м	Но	
Полный ход затвора в м.	Нх	
Датчик ДПМ1 .Шаг гр. винта	Р	
Теоретическая масса подъемника в кг	Q	

Таблица 3

Теоретическая масса подъемников

Нх, м	Но, м: 1,5	2	2,5	3	3,65
	Масса 1 шт. без учета электроаппаратуры, кг				
1,0	108	123	138	153	172
1,5	—	119	132	148	166
2,0	—	—	126	141	159
2,5	—	—	—	134	152
3,2	—	—	—	—	145

Регулировку грузового реле произвести по потребному посадочному усилию (см. тб. 2)

Изм.	Лист	№ докум.	Подп.	Дата
Разраб.	Сорнчелев			1.04.87
Пров.	Исканберов			12.04.87
Т. контр.	Грош			13.04.87
Гл. инж. проекта	Нагаев			25.04.87
Н. контр.	Мышкин			28.04.87
Утв.	Филоненко			29.04.87

3.820.2-44
26.058.ПВ.100.000 ГЧ

Подъемник одновинтовой с электроприводом г.п. 2,5 тс. марки 2,5 98
Габаритный чертеж.

Лит.	Масса	Масштаб
А	см. табл. 3	1:10

Лист 1 Листов 1

Инв. № подл. | Подп. и дата | Взам. инв. № | Инв. № дубл. | Подп. и дата

Выпуск 10

Серия 3.820.2-44

№ строки	Обозначение	Наименование	Куда входит: Обозначение	Куда входит: Кол.	Общее кол.	Примечание
1						
2	26.058.ПВ.100.000	Подъемник одновинтовой с электроприводом			1	
3		г.п. 2,5 т.с. марки 2,5ЭВ.				
4	26.058.ПВ.101.000	Кожух винта 60	26.058.ПВ.100.000	1	1	
5	26.058.ПВ.031.000	Узел грузовой части	26.058.ПВ.100.000	1	1	
6	26.058.ПВ.092.000	Редуктор 13Р-1	26.058.ПВ.100.000	1	1	
7	26.058.ПВ.094.000	Реле грузовое 2,5 ГРТ	26.058.ПВ.100.000	1	1	
8	26.058.ПВ.095.000	Рукоятка Р2	26.058.ПВ.100.000	1	1	
9	26.058.ПВ.031.100	Узел грузовой гайки	26.058.ПВ.031.000	1	1	
10	26.058.ПВ.092.100	Колесо червячное	26.058.ПВ.092.000	1	1	
11	26.058.ПВ.094.100	Корпус	26.058.ПВ.094.000	1	1	
12	26.058.ПВ.034.100	Кожух	26.058.ПВ.101.000	1	1	
13	26.058.ПВ.034.200	Кожух составной	26.058.ПВ.101.000	1	1	
14	26.058.ПВ.034.210	Желоб составной	26.053 ПВ.034.200	1	1	
15						
16						
17						
18						
19						
20						
21						
22						
23						
24						
25						

Инв.№ подл. | Подп. и дата | Взам. инв.№ | Инв.№ дубл. | Подп. и дата

Изм.	Лист	№ докум.	Подп.	Дата
Разраб.		Сарнугаев	А.Сарн.	4.04.89
Пров.		Искандеров		12.04.89
Гл. инж. проекта		Нагаев		25.04.89
Н. контр.		Мышкин		28.04.89
Утв.		Филоненко		26.04.89

3.820.2-44

26.058.ПВ.100.000 ВС

Подъемник одновинтовой с электроприводом г.п. 2,5 т.с. марки 2,5ЭВ Ведомость спецификаций

Лит.	Лист	Листов
А		1

Копировал: Пужко

Формат А3

Выпуск 10

Серия 3.820.2-44

№ строки	Наименование	Код. ОКП	Обозначение документа на поставку	Поставщик	Куда входит (обозначение)	Количество: на изделие	в комплекты	на регулир.	Всего	Примечание
1										
2	**Подшипники**									
3	Подшипник 2007107		ГОСТ 333-79		26.058.ПВ.092.000	2			2	
4	Подшипник 2007109				26.058.ПВ.092.000	2			2	
5	Подшипник 8116		ГОСТ 6874-75		26.058.ПВ.031.000	2			2	
6										
7	**Крепежные изделия**									
8										
9	Болт М6×16.66.0125		ГОСТ 7798-70*		26.058.ПВ.092.100	5			5	
10	М8×22.66.0125				26.058.ПВ.092.000	16			16	
11	М10×20.66.0125				26.058.ПВ.100.000	4			4	
12	М10×35.66.0125				26.058.ПВ.100.000	4			4	
13	М10×40.66.0125				26.058.ПВ.092.000	2			2	
14	М10×95.66.0125				26.058.ПВ.092.000	4			4	
15	М12×35.66.0125				26.058.ПВ.100.000	2			2	
16	М12×50.66.0125				26.058.ПВ.031.000	4			4	
17	М12×70.66.0125				26.058.ПВ.100.000	2			2	
18	М8×25.66.0125				26.058.ПВ.100.000					
19										
20	Винт М8×10.66.0125		ГОСТ 1477-75*		26.058.ПВ.092.000	1			1	
21	М8×14.66.0125		ГОСТ 1483-75*		26.058.ПВ.092.000	1			1	
22	Винт ВМ3-8q×10.66.0125		ГОСТ 1491-80		26.058.ПВ.092.000	2			2	
23	Винт ВМ5-8q×10.66.0125				26.058.ПВ.094.000	3			3	
24	Винт ВМ6-8q×10.66.0125		ГОСТ 1491-80		26.058.ПВ.092.000	1			1	

Подп. и дата | Инв. № дубл. | Взам. инв. № | Подп. и дата | Инв. № подл.

Изм.	Лист	№ докум.	Подп.	Дата
Разраб.	Сапунгаев			
Пров.	Исхандеров			
Гл. инж. проекта	Назаев			
Н. контр.	Мышкин			
Утв.	Филоненко			

3.820.2-44

26.058.ПВ.100.000 ВП

Подъемник однобаллонов с электропроводом на 2,5 т.с. марки [illegible]

Ведомость покупных [illegible]

Лит.	Лист	Листов
А	1	2

№ строки	Наименование	Код ОКП	Обозначение документа на поставку	Поставщик	Куда входит (обозначение)	Количество: на изделие	Количество: в комплекты	Количество: на регулир.	Количество: Всего	Примечание
1	Винт В1.М4-8g×30.66.0125		ГОСТ 17473-80		26.058.ПВ.094.000	2			2	
2	Гайка М4.6.0125		ГОСТ 5915-70*		26.058.ПВ.094.000	2			2	
3										
4	М10.6.0125				26.058.ПВ.100.000	10			10	
5	М12.6.0125				26.058.ПВ.031.000	4			4	
6	М20.6.0125				26.058.ПВ.100.000	1			1	
7	Шайба 4.65Г.0125		ГОСТ 6402-70*		26.058.ПВ.094.000	2			2	
8	5.65Г.0125				26.058.ПВ.092.000	4			4	
9	8.65Г.0125				26.058.ПВ.100.000	20			20	
10	10.65Г.0125				26.058.ПВ.100.000	14			14	
11	12.65Г.0125				26.058.ПВ.100.000	8			8	
12	Шайба 20-01.019		ГОСТ 11371-78		26.058.ПВ.100.000	1			1	
13										
14	Шпонка 3-10×8×36		ГОСТ 8790-79		26.058.ПВ.092.000	1			1	
15	Шпонка 3-10×8×56				26.058.ПВ.095.000	1			1	
16	Штифт 6 т 6×16		ГОСТ 3128-70*		26.058.ПВ.031.000	8			8	
17	Штифт 5×25		ГОСТ 3129-70*		26.058.ПВ.092.000	2			2	
18										
19	Прочие изделия									
20										
21	Кольцо 072-080-46-2-4		ГОСТ 9833-73*		26.058.ПВ.031.000	1			1	
22	Пружина тарельчатая ЦС 80×35×3×2.5		ГОСТ 3057-79		26.058.ПВ.094.000	10			10	
23	Микропереключатель МП 2101 исп. 4		МРТУ 16.526.012-65	Каменец-Подольский электромеханический завод	26.058.ПВ.094.000	1			1	
24										
25	Электродвигатель с повышенным скольжением типа 4АС 1186 У1									
26	0.63 квт. синхронная частота вращения 920 об/мин 50гц, 220/380, исп. М 302		ГОСТ 19523-81	"Союзглавэлектро" г. Москва Ж-210, Покровский бульвар, 3. ПКТБ "Укрводприборавтоматика" г. Нариманов ул. Лихачева, 41	26.058.ПВ.100.000	1			1	
27	Датчик ДПМ1									
28										
29										
30					26.058.ПВ.100.000	1			1	См.СБ черт.

Серия 3.820.2-44 Выпуск 10

Инв.№ подл. | Подп. и дата | Взам. инв.№ | Инв.№ дубл. | Подп. и дата

Изм.	Лист	№ докум.	Подп.	Дата

3.820.2-44
26.058.ПВ.100.000 ВП
Лист 2

Копировал: Лужко
Формат А3

1. Подготовка подъемника к монтажу

1.1. Транспортирование подъемника до места монтажа производить в заводской таре. В случае отсутствия тары принять меры к сохранной доставке его на сооружение.

1.2. Распаковать и проверить комплектность подъемника

1.3. Произвести расконсервацию подъемника. Консервационную смазку смыть керосином или соляровым маслом с помощью волосяной щетки, затем все составные части подъемника протереть чистой сухой ветошью.

1.4. Внешним осмотром проверить отсутствие трещин, надломов, погнутостей, забоин на резьбе грузового винта и грузовой гайки. При наличии забоин резьбу поправить личным или бархатным напильником, либо шабером.

1.5. На резьбу грузового винта, на все обработанные и трущиеся детали нанести тонкий слой солидола

1.6 Перед монтажем подъемника с помощью автокрана убедиться в том, что затвор в пазах закладных частей перемещается как вверх, так и вниз плавно, без рывков, перекосов и заеданий. Устранить причины, препятствующие плавному ходу затвора и опустить затвор на порог.

1.7. В случае раздельной поставки составных частей подъемника произвести его частичную сборку. Узел грузовой части собрать с примыкающими к нему составными узлами; отдельно оставить грузовой винт и кожух грузового винта

Изм	Лист	№ докум.	Подп.	Дата	3.820.2-44 26.058.ПВ.100.000 НЭ			
Разраб.		Сарнугаев	А. Сарнугаев	4.04.83	Подъемник одновинтовой с электроприводом г.п. 2.5т.с. марки 2.5ЭВ Инструкция по монтажу и эксплуатации	Лит.	Лист	Листов
Пров.		Искандеров	[signature]	12.04.83		А	1	7
Гл. инж. проекта		Нагаев	[signature]	25.04.83				
Н. контр.		Мышкин	[signature]	28.04.83				
Утв.		Филипенко	[signature]	25.04.83				

Копировал: Пужко формат А4

Подп. и дата | Инв. № дубл. | Взам. инв. № | Подп. и дата | Инв. № подл.

2. Монтаж.

2.1. Монтаж подъемника на сооружении производить в строгом соответствии с монтажным чертежом мехоборудования.

2.2 Произвести болтовое соединение грузового винта с проушиной затвора. Такелажные работы грузового винта осуществлять с помощью рым-болта, ввернутого в торец грузового винта.

2.3 На грузовой винт навинтить узел грузовой части в сборе с составными частями. Предварительное навинчивание произвести вращением всего узла, а затем проворачиванием вал-шестерни, либо выходного вала редуктора

2.4. Для управления подъемником от ручного привода кулачки втулки на редукторе вывести из зацепления с кулачками ступицы червячного колеса и вставить рукоятку.

2.5. Произвести подъем затвора от ручного привода. При подъеме проверить отсутствие заеданий и посторонних шумов в зацеплении зубчатой пары.

2.6. При верхнем положении затвора нижний лист подъемника приварить по периметру сопряжения с листом рамы или колонки.

2.7. Произвести опускание затвора При подъеме и опускании затвора убедиться в том, что усилие на рукоятке привода находится в пределах величины, указанной в характеристике.

3. Наладка

3.1. При опущенном положении затвора снять крышку узла грузовой части и смотровую крышку редуктора и при вывернутых сливных пробках промыть керосином или соляровым маслом внутренние полости

Изм	Лист	№ докум.	Подп.	Дата	3.820.2-44 26.058 ПВ.100.000 НЭ	Лист 2

Копировал: Пужко формат А4

Подп. и дата | Инв. № дубл. | Взам. инв. № | Подп. и дата | Инв. № подл.

3.2. В грузовую часть новить свежий ЦИАТИМ-201, обильно смазать коническую пару и подшипники, в редуктор залить свежий нигрол и закрыть крышки. Проверить чистоту суфлерных отверстий в отдушине.

3.3. Произвести подводку электропитания согласно чертежам электрооборудования подъемника.

3.4. Для управления подъемником от электропривода кулачки втулки на редукторе вновь ввести в зацепление с кулачками ступицы червячного колеса и затянуть стопорный винт на втулке.

4. Опробование и регулирование.

4.1. Нажать на кнопку „Подъем" и при отсутствии шумов, указывающих на ненормальную работу подъемника, произвести подъем затвора на величину высоты его хода, соблюдая при этом правила техники безопасности.

4.2. Произвести опускание затвора на порог и проверить надежность срабатывания грузового реле. При соприкосновении нижней кромки затвора с порогом следить за прогибом винта. Если винт начинает гнуться, а электродвигатель не отключается, нажать на кнопку „стоп" и проверить правильность сборки электрической схемы. При отсутствии дефектов в электросхеме произвести перерегулировку грузового реле на заданное дожимное усилие с помощью приспособления, документация которого помещена в выпуске О настоящей типовой документации.

4.3. После непрерывной работы подъемника в течение одного часа температура масла в редукторе не должна превышать +40°С, температура корпуса электродвигателя не выше +50°С.

4.4. Установить кожух и смонтировать датчик затвора (ДПМ1). Убедиться в надежном зацеплении звездочки ДПМ1 с винтом. При положении затвора на пороге показание ДПМ1 нулевое. Кулачки сигнализации крайних положений затвора в ДПМ1 настроить на нужную высоту.

4.5. При работе подъемником проверить соответствие показаний датчика с истинным положением затвора и своевременную сигнализацию крайних положений затвора

4.6. Произвести сдачу в эксплуатацию смонтированного подъемника.

5. Эксплуатация подъемника

Исправная работа подъемника может быть гарантирована только при постоянном и правильном уходе за ним; необходимо выполнять следующие основные требования:

5.1. Перед работой подъемником произвести внешний осмотр его на предмет отсутствия поломок и повреждений, обратив особое внимание на состояние грузового винта Производить маневрирование затвора с погнутым винтом запрещается, т.к. это может привести к перегрузкам и поломкам других деталей подъемника.

5.2. Проверить наличие крепежных изделий и затяжку всех болтовых соединений. В случае ослабления болтовые соединения подтянуть

5.3. Проверить наличие смазки на трущихся поверхностях и на грузовом винте. Если грузовой винт загрязнен, необходимо его промыть керосином или соляровым маслом и нанести на резьбовую часть тонкий слой свежего солидола. Работа с загрязненным винтом резко сокращает срок службы грузовой гайки.

5.4. Проверить наличие масла в ревуктаре и нет ли его

утечки через разъемы и болтовые соединения. При недостаточном количестве масла необходимо долить до оси вала червячного колеса.

5.5. При наличии посторонних шумов во время работы подъемника, при вибрациях и при сильном нагреве электродвигателя немедленно отключить питание, выявить и устранить неполадки.

5.6. Не реже двух раз в году производить замену смазки в редукторе, грузовой части, в подшипниках и на резьбовой поверхности грузового винта. Сорта масел, применяемых в подъемнике указаны в ТУ. При замене смазки производить тщательную промывку керосином или соляровым маслом.

5.7. Периодически производить окраску подъемника в цвета, указанные в ТУ на изготовление. Перед окраской места покрытые ржавчиной, скопления толстого слоя старой краски и места потрескавшейся старой краски удалить металлической щеткой и протереть смоченной в бензине влажной ветошью.

5.8. По окончании вегетационного периода произвести разборку грузовой части подъемника. Все детали промыть, в керосине или в соляровом масле, протереть ветошью, тщательно осмотреть, набить смазку ЦИАТИМ-201 и произвести сборку.

5.9. После каждой разборки грузовой части необходимо производить подъем затвора на полную величину его хода и опустить затвор на порог.

6. Правила безопасности.

6.1. К обслуживанию подъемника допускаются лица, прошедшие инструктаж по соблюдению безопасности и изучавшие инструкцию по эксплуатации подъемного механизма. Знания их проверяются ежегодно.

6.2. Запрещается пользоваться неисправным инструментом

6.3. На сооружении должно быть необходимое количество оградительных решеток и перил. Решетки и перила должны быть в исправном состоянии.

6.4. Сооружение, на котором установлен подъемный механизм, должно быть оборудовано средствами тушения пожара (песок, лопата и пр.).

6.5. На служебном мостике и вблизи подъемника нельзя оставлять грязную промасленную ветошь и какие-либо посторонние предметы. Легко воспламеняющиеся жидкости для промывки деталей и узлов подъемника г.зносить в малоемкой таре.

6.6. Перед маневрированием затвором убедиться в отсутствии людей или скота, могущих подвергнуться затоплению.

6.7. Регулярно проверять надежность заземления (или зануления) всех металлических частей подъемника

6.8. В случае возникновения резких стуков и шумов в механизме подъемника производить немедленное отключение и устранить неисправности

6.9. Включать в работу подъемник, заведомо зная, что он неисправный - запрещается.

6.10. Перед нажатием на кнопку управления убедиться, что рукоятка снята с вала ручного привода.

6.11. Запрещается вешать ветошь и другие посторонние предметы на вращающиеся части подъемника. Рекомендуется все выступающие вращающиеся концы валов и рукоятку окрасить в красный цвет.

6.12 Перед нажатием на кнопку управления убедиться, что кулачки муфты переключения на ручной привод находятся полностью в зацеплении с кулачками ступицы червячного колеса и

в таком положении муфта надежно застопорена.

6.13 При пользовании ручным приводом кулачки муфты должны быть полностью выведены из зацепления и также муфта застопорена.

6.14. Механическую блокировку ручного привода, надежность заземления и нулевую защиту электродвигателя в периоды техосмотров и ревизий проверить на безотказность в работе.

6.15. Все монтажные и такелажные работы производить в рукавицах.

6.16. В работе с электроаппаратурой строго соблюдать правила по технике безопасности при эксплуатации электрических систем.

6.17. При работе в ночное время сооружение, на котором установлен подъемник, должно быть оснащено надлежащим освещением.

6.18. На время ремонта подъемника или затвора на пульте управления вывесить плакат: „Производится ремонт - включать нельзя".

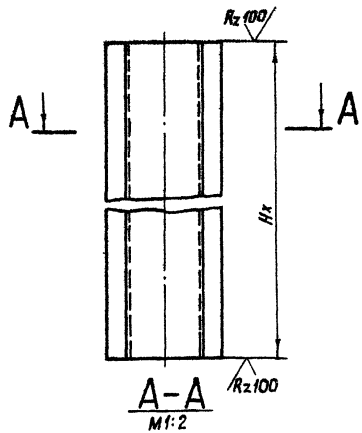

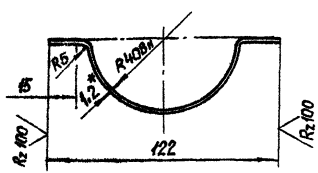

1. Длина желоба назначается в зависимости от H_x в м.
2. Масса 1 пог.м. желоба равна 1,56 кг
3. Размер для справок.

3.820.2-44

26.058.ПВ.034.101

Изм.	Лист	№ докум.	Подп.	Дата
Разраб.		Марданов		4.01.88
Пров.		Искандеров		12.01.88
Т.контр.		Граш		19.01.88
Гл.инж. проекта		Нагаев		25.01.88
Н. контр.		Мышкин		26.01.88
Утв.		Филоненко		26.01.88

Желоб

Лит.	Масса	Масштаб
А	См.л 2	1:4
Лист	Листов 1	

Лист 5-ПН-Н0-1,2 ГОСТ 19903-74*
4-IV-НВСт3пс5 ГОСТ 16523-70*

Копировал Пужко

формат А4

Инв.№ подл. | Подп. и дата | Взам. инв.№ | Инв.№ дубл. | Подп. и дата

Формат	Зона	Поз.	Обозначение	Наименование	Кол.	Примечание
				Документация		
А3			26.058.ПВ.101.000 СБ	Сборочный чертеж		
				Сборочные единицы		
А4		1	26.058.ПВ.034.100	Кожух	1	
				Детали		
А4		2	26.058.ПВ.101.001	Труба	1	
А4		3	26.058.ПВ.034.001	Фланец	1	
Б4		4	26.058.ПВ.034.004	Заглушка		
				Лист 5-ПН-Н0-1,2 ГОСТ 19903-74* 4-IV-НВСт3пс5 ГОСТ 16523-70*		
				ф122	1	0,11 кг
				Переменные данные для исполнения 1		
				26.058.ПВ.101.000-01		
				Сборочные единицы		
		5	26.058.ПВ.034.200	Кожух составной	1	

Подп. и дата | Инв.№ дубл. | Взам. инв.№ | Подп. и дата

3.820.2-44

26.058.ПВ.101.000

Изм.	Лист	№ докум.	Подп.	Дата
Разраб.		Марданов		4.01.88
Пров.		Искандеров		12.01.88
Гл.инж. проекта		Нагаев		25.01.88
Н. контр.		Мышкин		26.01.88
Утв.		Филоненко		26.01.88

Кожух винта 60

Лит	Лист	Листов
А		1

Копировал Пужко

формат А4

Инв.№ подл. | Подп. и дата

26.058.ПВ.101.000 СБ

Серия 3.820.2-44 Выпуск 10

Рис. 1

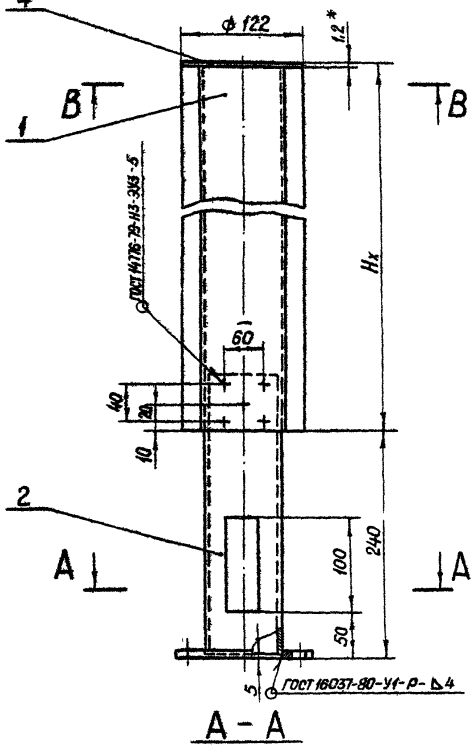

Рис. 2

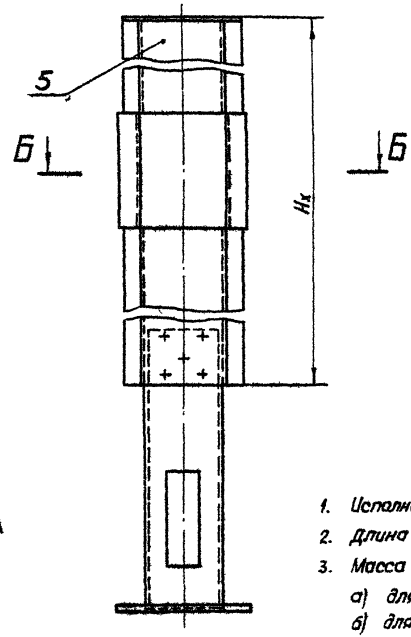

В - В
М 1:2

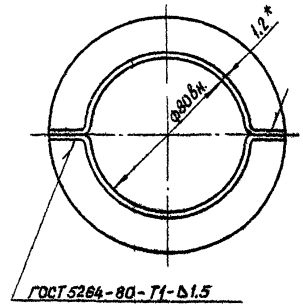

Б - Б
М 1:2

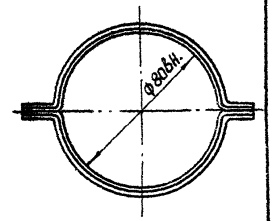

Обозначение	Рис.
26.058.ПВ.101.000	1
26.058.ПВ.101.000-01	2

1. Исполнение 26.058.ПВ.101.000-01. Рис.2 применяется при $H_x > 2.5$ м.
2. Длина кожуха назначается в зависимости от H_x в м.
3. Масса кожуха $Q_к$ определяется:
   а) для исп. 26.058.ПВ.101.000 - $H_x \cdot 3.12 + 3.11$ кг, где H_x в м.
   б) для исп. 26.058.ПВ.101.000-01 - $H_x \cdot 3.12 + 3.41$ кг, где H_x в м
4.* Размеры для справок.

Изм	Лист	№ докум.	Подп.	Дата
Разраб.		Сарнугаев	А. Сарнугаев	4.04.83
Пров.		Искандеров		12.04.83
Т.контр.		Грош		19.04.83
Гл. инж. проекта		Нагаев		25.04.83
Н. контр.		Мышкин		28.04.83
Утв		Филоненко		26.04.83

3 820-2-44

26.058.ПВ.101.000 СБ

Кожух винта 60
Сборочный чертеж

Лит.	Масса	Масштаб
А	См.п.3	1:4

Лист | Листов 1

Инв.№ подл. | Подп. и дата | Взам. инв.№ | Инв.№ дубл. | Подп. и дата

Копировал: Пужко

формат А3

26.058.ПВ.034.100.СБ

Серия 3.820-2-44 Выпуск 10

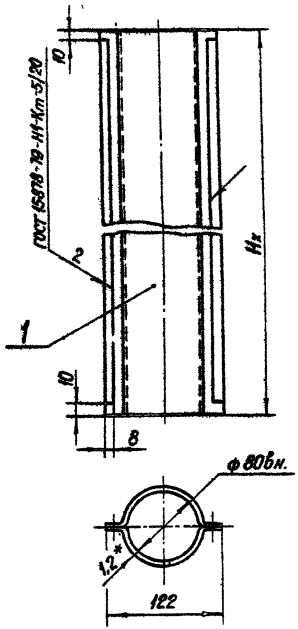

1. Длина кожуха назначается взависимости от H_x в м
2. Масса 1 пог.м. кожуха равна 3.12 кг.
3.* Размер для справок.

Изм.	Лист	№ докум.	Подп.	Дата
Разраб.		Марданов		12.04.93
Пров.		Исканверов		12.04.93
Т.контр.		Грош		12.04.93
Гл.инж. проекта		Нагаев		25.04.93
Н.контр.		Мышкин		26.04.93
Утв.		Филоненко		26.04.93

3.820-2-44
26.058.ПВ.034.100 СБ

Кожух
Сборочный чертеж.

Лит	Масса	Масштаб
А	См.п 2	1:4
Лист	Листов 1	

Копировал: Пужко Формат А4

Формат	Зона	Поз.	Обозначение	Наименование	Кол.	Примечание
				Документация		
А4			26.058.ПВ.034.100 СБ	Сборочный чертеж		
				Детали		
А4		1	26.058.ПВ.034.101	Желоб	2	

Изм.	Лист	№ докум.	Подп.	Дата
Разраб.		Марданов		12.04.93
Пров.		Исканверов		12.04.93
Гл.инж. проекта		Нагаев		25.04.93
Н.контр.		Мышкин		26.04.93
Утв.		Филоненко		26.04.93

3.820-2-44
26.058.ПВ.034.100

Кожух

Лит.	Лист	Листов
А		1

Копировал: Пужко Формат А4

26.058.ПВ.034.200 СБ

Серия 3.820.2-44 Выпуск 10

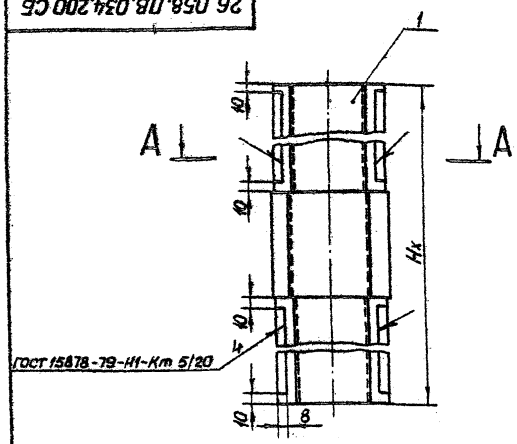

А-А

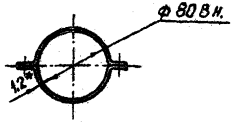

1. Кожух составной применяется при $H_x > 2.5$ м.
2. Длина кожуха составного назначается в зависимости от H_x в м.
3. Масса кожуха составного определяется $H_x \cdot 3.12 + 0,3$ кг.
4* Размер для справок.

Изм.	Лист	№ докум.	Подп.	Дата
Разраб.		Мордашов		4.09.89
Пров.		Искандеров		12.09.89
Т. контр.		Грош		14.09.89
Гл. инж. проекта		Нагаев		15.09.89
Н. контр.		Мышкин		29.09.89
Утв.		Филоненко		29.09.89

3.820.2-44
26.058.ПВ.034.200 СБ

Кожух составной
Сборочный чертеж

Лит.	Масса	Масштаб
А	См. п.3	1:4
Лист	Листов 1	

Копировал: Пужко

Формат А4

Инв. № подл. | Подп. и дата | Взам. инв. № | Инв. № дубл. | Подп. и дата

Формат	Зона	Поз.	Обозначение	Наименование	Кол.	Примечание
				Документация		
А4			26.058.ПВ.034.200 СБ	Сборочный чертеж		
				Сборочные единицы		
А4		1	26.058.ПВ.034.210	Желоб составной	2	

Изм.	Лист	№ докум.	Подп.	Дата
Разраб.		Мордашов		4.09.89
Пров.		Искандеров		12.09.89
Гл. инж. проекта		Нагаев		15.09.89
Н. контр.		Мышкин		29.09.89
Утв.		Филоненко		29.09.89

3.820.2-44
26.058.ПВ.034.200

Кожух составной

Лит.	Лист	Листов
А		1

Копировал: Пужко

Формат А4

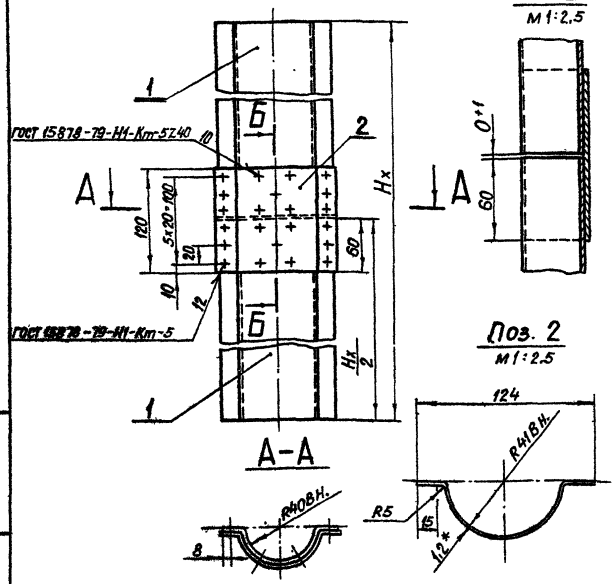

1.* Размер для справок
2. Желоб составной применяется при $H_x > 2.5$ м.
3. Длина желоба составного назначается в зависимости от H_x в м
4. Масса желоба составного определяется $H_x \cdot 1.56 + 0.15$ кг

Изм.	Лист	№ докум.	Подп.	Дата
Разраб		Марданов		
Пров.		Искандеров		
Т. контр.		Граш		
Гл. инж. проекта		Нагаев		
Н. контр.		Мышкин		
Утв.		Филоненко		

3.820.2-44
26.058.ПВ.034.210 СБ

Желоб составной
Сборочный чертеж.

Лит.	Масса	Масштаб
А	См. п 4	1:4

Лист | Листов 1

Копировал: Пужко Формат А4

Формат	Зона	Поз.	Обозначение	Наименование	Кол.	Примечание
				Документация		
А4			26.058.ПВ.034.210 СБ	Сборочный чертеж		
				Детали		
А4		1	26.058.ПВ.034.101	Желоб	2	
Б4		2	26.058.ПВ.034.211	Накладка		
				Лист Б-ПН-НО-1.2 ГОСТ 19903-74 4-НУ-НВ Ст3пс ГОСТ 16523-89		
				120×170	1	0,15 кг.

Изм.	Лист	№ докум.	Подп.	Дата
Разраб		Марданов		
Пров.		Искандеров		
Гл. инж. проекта		Нагаев		
Н. контр.		Мышкин		
Утв.		Филоненко		

3.820.2-44
26.058.ПВ.034.210

Желоб составной

Лит.	Лист	Листов
А		1

Копировал: Пужко Формат А4

Инв. № подл. | Подп. и дата | Взам. инв. № | Инв. № дубл. | Подп. и дата

Формат	Зона	Поз.	Обозначение	Наименование	Кол.	Примечание
				Документация		
А3			26.058.ПВ.031.000 СБ	Сборочный чертеж		
				Сборочные единицы		
А4		1	26.058.ПВ.031.100	Узел грузовой гайки	1	
				Детали		
А3		2	26.058.ПВ.031.001	Корпус	1	
А4		3	26.058.ПВ.031.002	Крышка корпуса	1	
А4		4	26.058.ПВ.031.003	Кольцо регулировочное	8	Наиб. кол
А4		5	26.058.ПВ.031.004	Пробка	1	
А4		6	26.058.ПВ.031.005	Прокладка	1	
				Стандартные изделия		
		7		Болт М12×50.66.0125		
				ГОСТ 7798-70*	4	
		8		Гайка М12.6.0125		
				ГОСТ 5915-70*	4	
		9		Шайба 12.65Г.0125		
				ГОСТ 6402-70*	4	
		10		Подшипник 8116		
				ГОСТ 8874-75	2	

Подп. и дата | Инв. № дубл. | Взам. инв. № | Подп. и дата | Инв. № подл.

Изм.	Лист	№ докум.	Подп.	Дата
Разраб.		Сарнучаев		12.07.88
Пров.		Искандеров		12.07.88
Гл. инж. проекта		Нагаев		25.07.88
Н. контр.		Мышкин		28.07.88
Утв.		Филоненко		26.07.88

3.820-2-44
26.058.ПВ.031.000

Узел грузовой части

Лит.	Лист	Листов
А	1	2

Копировал: Лужко Формат А4

Формат	Зона	Поз.	Обозначение	Наименование	Кол.	Примечание
		11		Кольцо 072-080-46-2-4 ГОСТ 9833-73*	1	

Подп. и дата | Инв. № дубл. | Взам. инв. № | Подп. и дата | Инв. № подл.

Изм.	Лист	№ докум.	Подп.	Дата

3.820-2-44
26.058.ПВ.031.000

Лист 2

Копировал: Лужко Формат А4

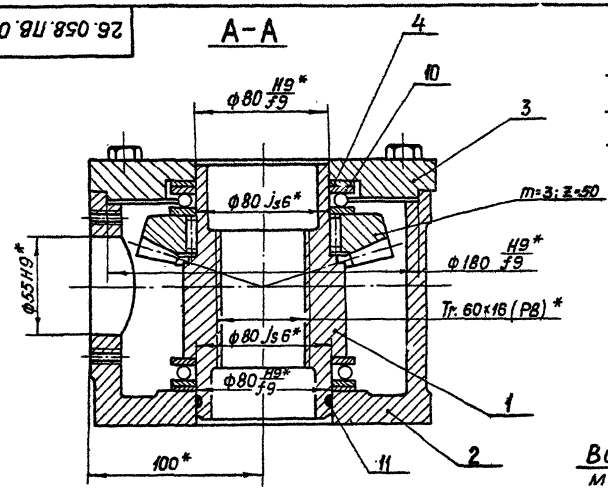

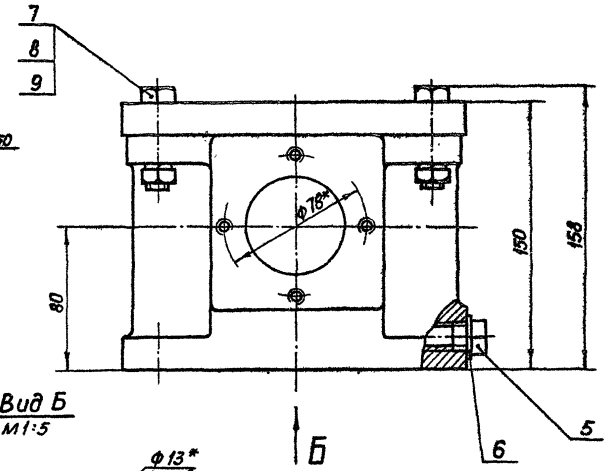

Вид Б
М1:5

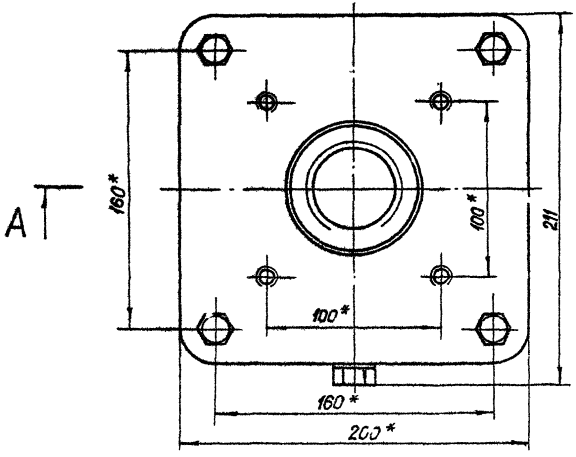

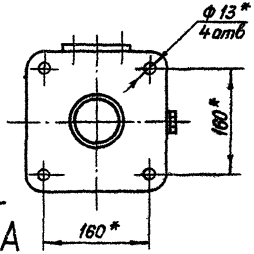

* Размеры для справок.

						3 820-2-44 26.058.031.000 СБ	
Изм.	Лист	№ докум.	Подп.	Дата	Узел грузовой части. Сборочный чертеж.	Лит.	Масса / Масштаб
Разраб.		Сергучаев				А	21,5 / 1:2
Пров.		Искандеров				Лист	Листов 1
Т.контр.		Грош					
Гл. инж. проекта		Новаев					
Н.контр.		Мышкин					
Утв.		Фиоченко					

Копировал: Пужко

Формат А3

Серия 3.820.2-44 Выпуск 10

Формат	Зона	Поз.	Обозначение	Наименование	Кол.	Примечание
				Документация		
А4			26.058.ПВ.031.100	Сборочный чертеж		
				Детали		
А4		1	26.058.ПВ.031.101	Гайка грузовая	1	
А4		2	26.058.ПВ.031.102	Колесо зубчатое коническое	1	
				Стандартные изделия		
		3		Штифт 6т6×16 ГОСТ 3128-70*	8	

Изм.	Лист	№ докум.	Подп.	Дата
Разраб.		Сарнуглев		4.01.93
Пров.		Искандеров		12.01.93
Т. контр.				
Гл. инж. проекта		Наседев		25.01.93
Н. контр.		Мышкин		28.01.93
Утв.		Филоненко		26.01.93

3.820.2-44

26.058.ПВ.031.100

Узел грузовой гайки

Лит.	Лист	Листов
А		1

Копировал: Пужко Формат А4

26.058.ПВ.031.100СБ

А-А

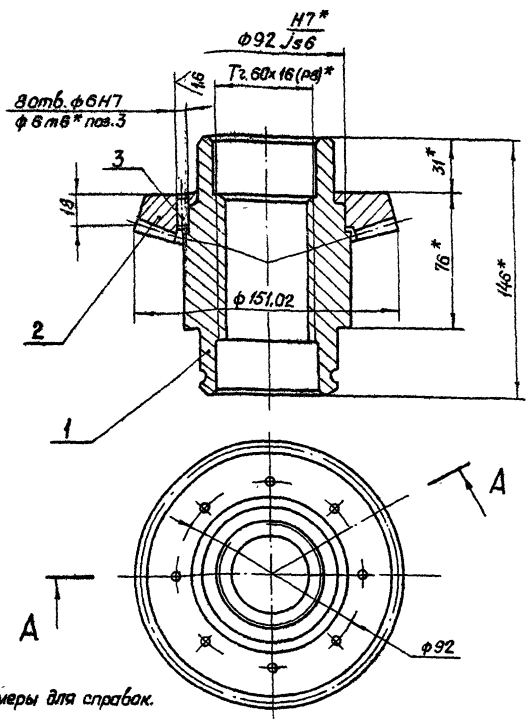

*Размеры для справок.

3.820.2-44

26.058.ПВ.031.100.СБ

Узел грузовой гайки Сборочный чертеж.

Изм.	Лист	№ докум.	Подп.	Дата
Разраб.		Сарнуглев		4.01.93
Пров.		Искандеров		12.01.93
Т. контр.		Гращ		19.01.93
Гл. инж. проекта		Наседев		25.01.93
Н. контр.		Мышкин		28.01.93
Утв.		Филоненко		26.01.93

Лит.	Масса	Масштаб
А	5,18	1:2
Лист	Листов 1	

Копировал: Пужко Формат А4

Инв. № подл. | Подп. и дата | Взам. инв. № | Инв. № дубл. | Подп. и дата

Выпуск 10

Серия 3.820.2-44

Формат	Зона	Поз.	Обозначение	Наименование	Кол.	Примечание
				Документация		
А3			26. 058. ПВ. 092. 000 СБ	Сборочный чертеж		
				Сборочные единицы		
А4		1	26. 058. ПВ 092. 100	Колесо червячное	1	
				Детали		
А3		2	26. 058. ПВ. 092. 001	Червяк	1	
А3		3	26. 058. ПВ. 092. 002	Корпус редуктора	1	
А3		4	26. 058. ПВ. 092. 003	Крышка корпуса	1	
А3		5	26. 058. ПВ. 092. 004	Корпус подшипника	1	
А3		6	26. 058. ПВ. 092. 005	Вал-шестерня	1	
А3		7	26. 058. ПВ. 092. 006	Фланец	1	
А4		8	26. 058. ПВ. 092. 007	Втулка кулачковая	1	
А4		9	26. 058. ПВ. 092. 008	Втулка	1	
А4		10	26. 058. ПВ. 092. 009	Крышка глухая	1	
А4		11	26. 058. ПВ. 092. 010	Крышка сквозная	1	
А4		12	26. 058. ПВ. 092. 011	Шайба	1	
А4		13	26. 058. ПВ. 092. 012	Шайба	2	
А4		14	26. 058. ПВ. 092. 013	Прокладка	4	Наиб. кол.
А4		15	26. 058. ПВ. 092. 014	Прокладка	2	Наиб. кол
А4		16	26. 058 ПВ. 092. 015	Прокладка	2	Наиб. кол
А4		17	26. 058. ПВ. 092. 016	Кольцо	1	

Изм	Лист	№ докум	Подп	Дата
Разраб.		Сарнугаев	[signature]	4.04.85
Пров		Искандеров	[signature]	12.04.85
Гл. инж. проекта		Нагаев	[signature]	25.04.85
Н. контр		Мышкин	[signature]	28.04.85
Утв.		Филоненко	[signature]	20.04.85

3.820.2-44

26. 058. ПВ. 092. 000

Редуктор 1ЭР-1

Лит	Лист	Листов
А	1	2

Копировал: Пужко

формат А4

Подп. и дата | Инв. № дубл. | Взам. инв. № | Подп. и дата | Инв. № подл.

Формат	Зона	Поз.	Обозначение	Наименование	Кол.	Примечание
А4		18	26. 058. ПВ. 092. 017	Корпус отдушины	1	
А4		19	26 058. ПВ. 092. 018	Крышка отдушины.	1	
А4		20	26. 058. ПВ. 031. 004	Пробка	1	
А4		21	26 058. ПВ. 031. 0.05	Прокладка	1	
				Стандартные изделия		
				Болты ГОСТ 7798-70*		
		22		М8×22.66.0125	16	
		23		М10×40.66.0125	2	
		24		М10×95.66.0125	4	
		25		Винт М8×10.66.0125		
				ГОСТ 1477-75*	1	
		26		Винт М8×14.66.0125		
				ГОСТ 1483-75*	1	
		27		Винты В. ГОСТ 1491-80		
				М3-8q×10·65.0125	2	
		28		М5×-8q×14.66. 0125	2	
		29		Гайка М10.6.0125		
				ГОСТ 5915-70*	6	
				Шайба ГОСТ 6402-70*		
		30		5.65Г. 0125	2	
		31		8.65Г. 0125	16	
		32		10.65Г. 0125	6	
		33		Шпонка 3-10×8×56		
				ГОСТ 8790-79	1	
		34		Штифт 5×25		
				ГОСТ 3129-70*	2	
		35		Подшипник 2007107		
				ГОСТ 333-79	2	
		36		Подшипник 2007109		
				ГОСТ 333-79	2	

Изм	Лист	№ докум.	Подп	Дата

3.820.2-44

26. 058. ПВ. 092. 000

Лист 2

Копировал: Пужко

формат А4

Подп. и дата | Инв. № дубл. | Взам. инв. № | Подп. и дата | Инв. № подл.

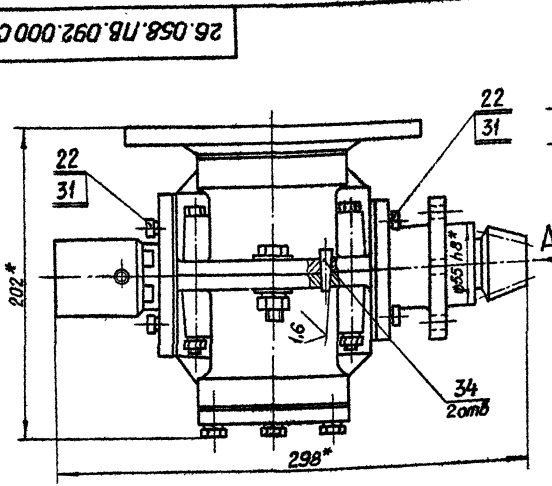

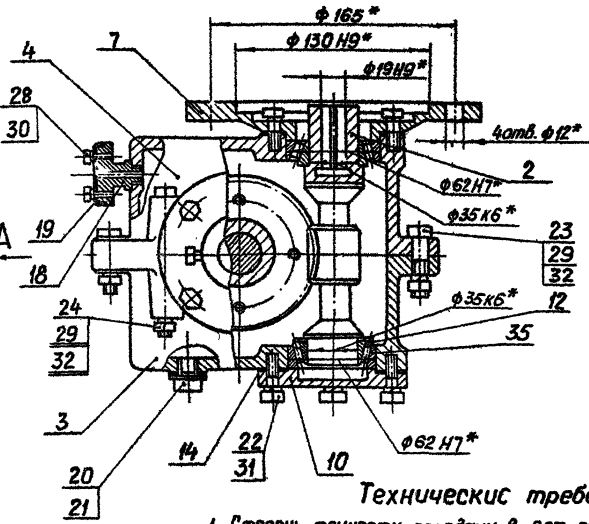

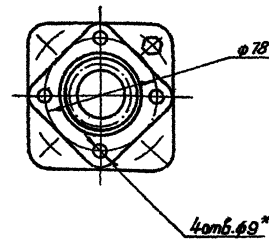

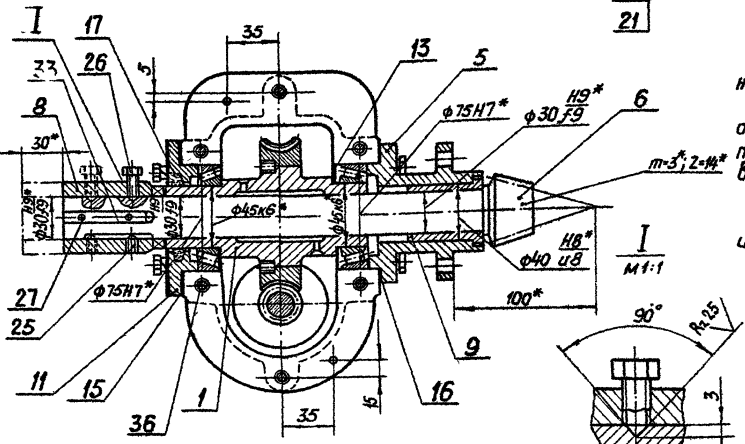

Технические требования

1. Степень точности передачи 8-ВСТ СЭВ 311-76
2. Регулировку зацепления червячной пары обеспечить установкой необходимого количества дет. поз. 14, 15, 16.
3. Осевое перемещение втулки кулачковой поз. 8 на валу должно осуществляться свободно от руки, при этом ограничительный винт поз. 25 завернуть и закрепить в таком положении, чтобы исключить возможность снятия втулки с вала.
4. * Размеры для справок.
5. Остальные технические требования по общим ТУ на изготовление подъемника.

Техническая характеристика

1. Передаточное отношение U=32
2. Крутящий момент на выходном валу Мкр = 12,3 кгм.

Изм.	Лист	№ докум.	Подп.	Дата
Разраб.		Сарнуевев		4.07.88
Пров.		Цекандеров		12.07.88
Т. контр.		Грош		19.07.88
Гл. инж. проекта		Новаев		25.07.88
Н. контр.		Мышкин		28.07.88
Утв.		Филоненко		04.08.88

3.820-2-44

26.058.ПВ.092.000 СБ

Редуктор 1ЭР-1

Сборочный чертеж

Лит.	Масса	Масштаб
А	20,8	1:2,5

Лист | Листов 1

Копировал: Пужко

Формат А3

Выпуск 10

Серия 3.820.2-44

Формат	Зона	Поз.	Обозначение	Наименование	Кол.	Примечание
				Документация		
А3			26.058.ПВ.092.100 СБ	Сборочный чертеж		
				Детали		
А3		1	26.058.ПВ.092.101	Ступица	1	
Б4		2	26.058.ПВ.092.102	Венец		
				БрА9Ж3Л ГОСТ 493-79		
				ф 112; е=32	1	0,7 кг
				Стандартные изделия		
		3		Болт М6×16.66.0125		
				ГОСТ 7798-70 *	4	

Подп. и дата | Инв. № дубл. | Взам. инв. № | Подп. и дата | Инв. № подл.

Изм.	Лист	№ докум.	Подп.	Дата
Разраб.	Сарнугаев			4.04.83
Пров.	Искандеров			12.04.83
Гл. инж. проекта	Нагаев			25.04.83
Н. контр.	Мышкин			28.04.83
Утв.	Филоненко			26.04.83

3.820.2-44

26.058.ПВ.092.100

Колесо червячное

Лит.	Лист	Листов
А		1

Копировал: Пужко

формат А4

Формат	Зона	Поз.	Обозначение	Наименование	Кол.	Примечание

Подп. и дата | Инв. № дубл. | Взам. инв. № | Подп. и дата | Инв. № подл.

Изм.	Лист	№ докум.	Подп.	Дата

3.820.2-44

Лист

формат А4

26.058.ПВ.092.100 СБ

Серия 3.820.2-44 Выпуск 10

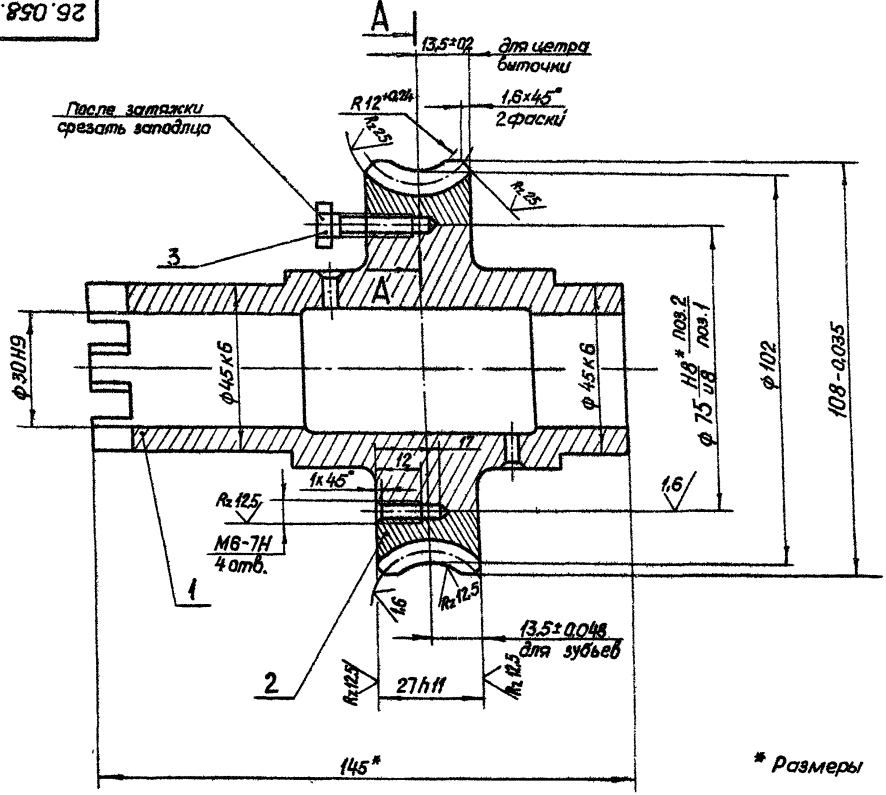

Модуль	m	3
Число зубьев	z_2	32
Направление линии зуба	—	Правое
Коэффициент смещения червяка	X	—
Исходный производящий червяк	—	ГОСТ 19036-81
Степень точности	—	8-ВСТ СЭВ 311-76
Межосевое расстояние	d_w	63
Делительный диаметр червячного колеса	d_2	96
Вид сопряженного червяка	—	ZA
Число витков сопряженного червяка	z_1	1
Обозначение чертежа сопряженного червяка		26.058.ПВ.092.001

* Размеры для справок

А-А

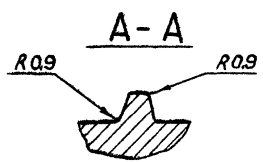

Изм	Лист	№ докум.	Подп.	Дата
Разраб.		Сарнугаев		4.04.83
Пров.		Искандеров		12.04.83
Т.контр.		Грош		19.04.83
Гл. инж. проекта		Нагаев		25.04.83
Н.контр.		Мышкин		28.04.83
Утв.		Филоненко		26.04.83

3.820.2-44

26.058.ПВ.092.100.СБ

Колесо червячное

Сборочный чертеж.

Лит.	Масса	Масштаб
А	2,3	1:1

Лист | Листов 1

Инв. № подл. | Подп. и дата | Взам. инв. № | Инв. № дубл. | Подп. и дата

Копировал: Пужко

формат А3

Серия 3.820.2-44 Выпуск 10

Формат	Зона	Поз.	Обозначение	Наименование	Кол	Примечание
				Документация		
А3			26.058.ПВ.094.000.СБ	Сборочный чертеж		
				Сборочные единицы		
А4		1	26.058.ПВ.094.100	Корпус	1	
				Детали		
А4		2	26.058.ПВ.094.001	Диафрагма	1	
А4		3	26.058.ПВ.094.002	Трубка	1	
А4		4	26.058.ПВ.094.003	Гайка специальная	1	
А4		5	26.058.ПВ.094.004	Гайка специальная	1	
А4		6	26.058.ПВ.094.005	Диск регулировочный	1	
А4		7	26.058.ПВ.094.006	Гайка	1	
А4		8	26.058.ПВ.094.007	Втулка	1	
А4		9	26.058.ПВ.094.008	Втулка	1	
А4		10	26.058.ПВ.094.009	Уголок	1	
А4		11	26.058.ПВ.094.010	Хомут	1	
А4		12	26.058.ПВ.094.011	Крышка	1	
А4		13	26.058.ПВ.094.012	Винт	2	
Б.И		14	26.058.ПВ.094.013	Кольцо		
				Резина-пластина 10М-м		
				ГОСТ 7338-77* ф26/ф12	1	0,007кг

Инв.№ подл. | Подп. и дата | Взам. инв.№ | Инв.№ дубл. | Подп. и дата

Изм	Лист	№ докум.	Подп.	Дата
Разраб.		Сарнугаев		
Пров		Исканаров		
Т.к. пр.		Навалев		
Н.контр.		Мышкин		
Утв		Филоненко		

3.820.2-44
26.058.ПВ.094.000

Реле грузовое 2,5 грт

Лит.	Лист	Листов
А	1	2

Копировал: Пужко — формат А4

Формат	Зона	Поз.	Обозначение	Наименование	Кол.	Примечание
				Стандартные изделия		
		15		Болт М6х16.66.0125		
				ГОСТ 7798-70*	1	
		16		Винт М4-8gх30.68.0125		
				ГОСТ 17473-80	2	
		17		Винт В М5-8gх10.66.0125		
				ГОСТ 1491-80	3	
		18		Гайка М4.6.0125		
				ГОСТ 5915-70*	2	
		19		Пружина тарельчатая		
				НС80х35х3х2,5 ГОСТ 3057-79	10	
		20		Шайба 4.65Г.0125		
				ГОСТ 6402-70*	2	
		21		Шайба 5.65Г.0125		
				ГОСТ 6402-70*	2	
				Прочие изделия		
		22		Микропереключатель МП2101		
				исп.4 МРТУ16.526.012-65	1	
				Материалы		
		23		Провод ПГВ-ХЛ 2,5		
				ТУ 1608-292-68	1,0м	
		24		Проволока 1-0-С		
				ГОСТ 3282-74*	0,25м	

Инв.№ подл. | Подп. и дата | Взам. инв.№ | Инв.№ дубл. | Подп. и дата

3.820.2-44
26.058.ПВ.094.000

Лист 2

Изм | Лист | № докум. | Подп. | Дата

Копировал: Пужко — формат А4

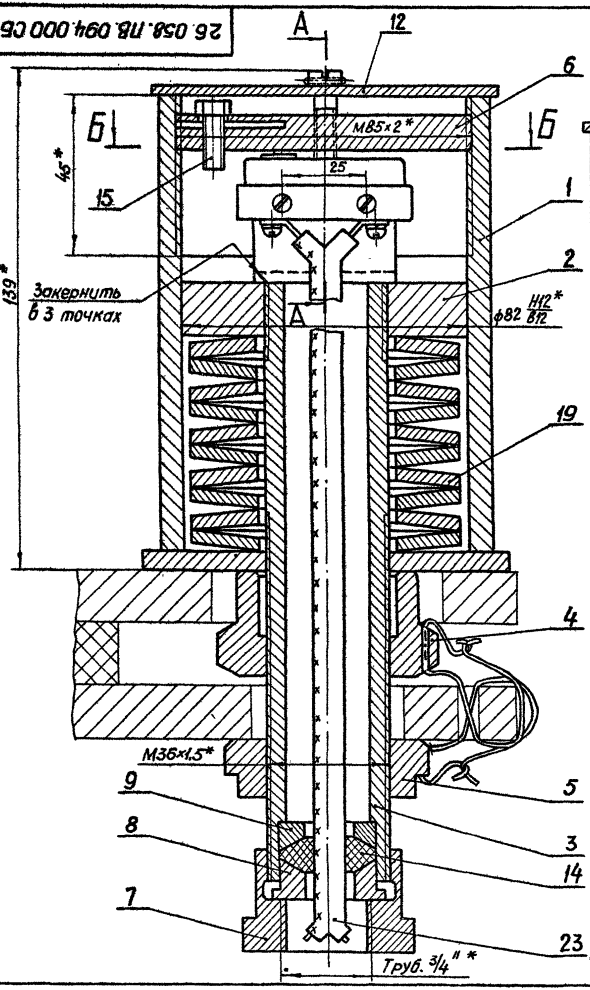

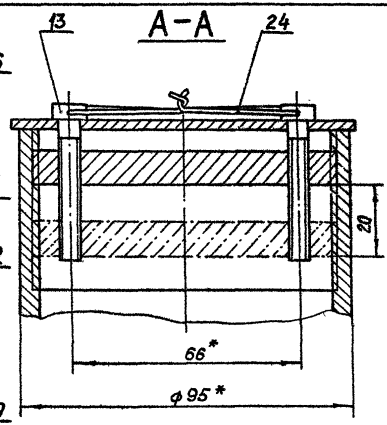

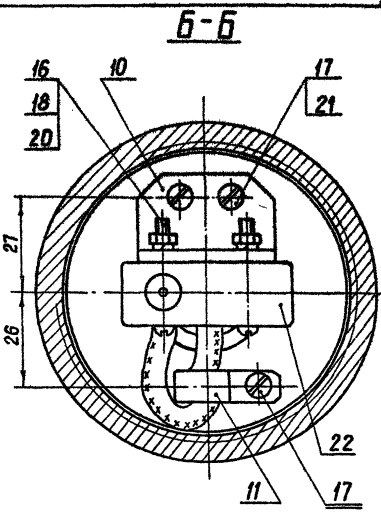

1. Регулировка грузового реле осуществляется на приспособлении, чертежи которого находятся в выпуске 0
2. Величина усилия заневоливания пружин должна составлять 35% от потребного посадочного усилия на один грузовой винт подъемника и не выходить из пределов 0,28 ÷ 1,0 т.с.
3. Отворачивать гайку поз. 4 разрешается только при вывернутом регулировочном диске поз. 6
4. Размеры для справок.

					3.820.2-44		
					26.058.ПВ.094.000 СБ		
Изм.	Лист	№ докум.	Подп.	Дата	Реле грузовое 2,5 ГРТ Сборочный чертеж	Лит.	Масса	Масштаб
Разраб.		Сарнуздев		4.04.83		А	5,5	1:1
Пров.		Искандеров		12.04.83		Лист	Листов 1	
Т. контр.		Грош		25.04.83				
Гл. инж. проекта		Нагаев		26.04.83				
Н. контр.		Мышкин		28.04.83				
Утв.		Филоненко		26.04.83				

Копировал: Лужко

Формат А3

Инв. № подл. | Подп. и дата | Взам. инв. № | Инв. № дубл. | Подп. и дата

Серия 3.820.2-44 Выпуск 10

Rz 50

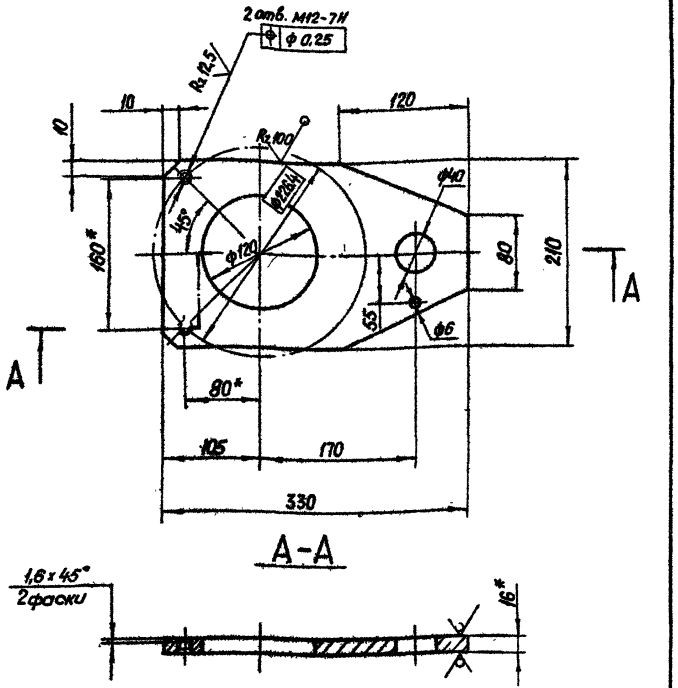

* Размеры для справок

Изм.	Лист	№ докум.	Подп.	Дата
Разраб.		Сарнугаев		
Пров.		Искандеров		
Т. контр.		Грош		
Гл. инж. проекта		Навоев		
Н. контр.		Мышкин		
Утв.		Филоненко		

3.820.2-44

26.058.ПВ.090.002

Лист нижний

Лит.	Масса	Масштаб
А	6,1	1:4

Лист | Листов 1

Лист Б-ПН-НО-16 ГОСТ 19903-74*
Вст3сп5 ГОСТ 14637-79

Копировал: Пужко

Формат А4

Формат	Зона	Поз.	Обозначение	Наименование	Кол.	Примечание
				Документация		
А3			26.058.ПВ.094.100 СБ	Сборочный чертеж		
				Детали		
Б4		1	26.058.ПВ.094 101	Труба		
				Труба 95х10 ГОСТ 8732-78 А35 ГОСТ 8731-74*		
				L = 130	1	1,6 кг
Б4		2	26.058.ПВ.094.102.	Лист		
				Лист Б-ПН-НО-5 ГОСТ 19903-74* Вст3пс5 ГОСТ 14637-79		
				105х105	1	0,38 кг

Изм.	Лист	№ докум.	Подп.	Дата
Разраб.		Сарнугаев		
Пров.		Искандеров		
Гл. инж. проекта		Навоев		
Н. контр.		Мышкин		
Утв.		Филоненко		

3.820.2-44

26.058.ПВ.094.100

Корпус

Лит.	Лист	Листов
А		1

Копировал: Пужко

Формат А4

Инв. № подл. | Подп. и дата | Взам. инв. № | Инв. № дубл. | Подп. и дата

26.058.ПВ.094.100 СБ

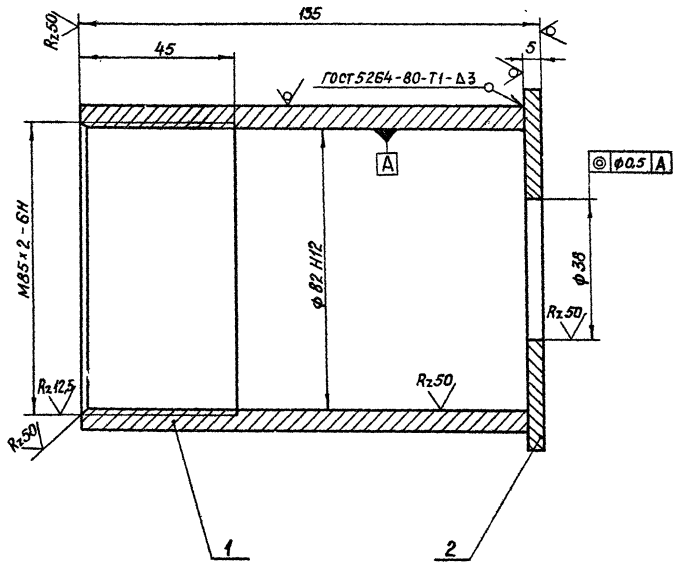

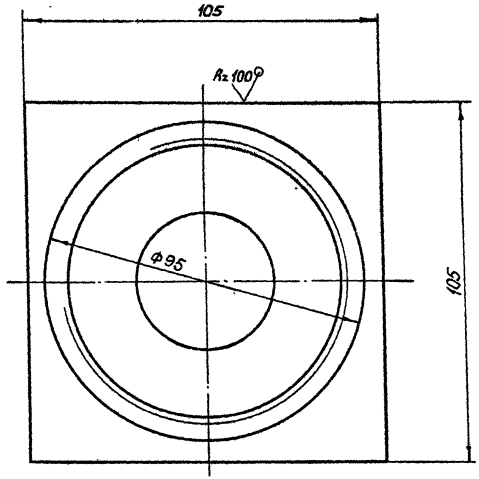

Серия 3.820.2-44 Выпуск 10

Инв. № подл.	Подп. и дата	Взам. инв. №	Инв. № дубл.	Подп. и дата

Изм	Лист	№ докум.	Подп	Дата
Разраб		Сарнугаев		4.04.83
Пров.		Искандеров		12.04.83
Т. контр		Грош		19.04.83
Гл. инж. проекта		Нагаев		25.04.83
Н. контр		Мышкин		28.04.83
Утв.		Филоненко		26.04.83

3.820.2-44

26.058.ПВ.094.100 СБ

Корпус

Сборочный чертеж.

Лит.	Масса	Масштаб
А	1,99	1:1

Лист | Листов 1

Копировал: Пужко

формат А3

Формат	Зона	Поз.	Обозначение	Наименование	Кол.	Примечание
				Документация		
А4			26.058.ПВ.095.000 СБ	Сборочный чертеж		
				Детали		
А4		1	26.058.ПВ.095.001	Хвостовик	1	
А4		2	26.058.ПВ.095.002	Полоса	1	
А4		3	26.058.ПВ.095.003	Ось	1	
А4		4	26.058.ПВ.095.004	Труба	1	
А4		5	26.058.ПВ.095.005	Кольцо	1	
А4		6	26.058.ПВ.095.006	Косынка	1	
				Стандартные изделия		
		7		Винт ВМ3-8g×10.66.016.25 ГОСТ 1491-80	2	
		8		Шпонка 3-10×8×36 ГОСТ 8790-79	1	

Инв.№ подл. | Подп. и дата | Взам. инв.№ | Инв.№ дубл. | Подп. и дата

Изм.	Лист	№ докум.	Подп.	Дата
Разраб.		Сарнугаев		4.07.88
Пров.		Искандеров		4.07.88
Т. контр.				
Гл. инж. проекта		Нагаев		25.07.88
Н. контр.		Мышкин		28.07.88
Утв.		Филоненко		28.07.88

3.820.2-44
26.058.ПВ.095.000

Рукоятка Р2

Лит.	Лист	Листов
А		1

Копировал: Пужко Формат А4

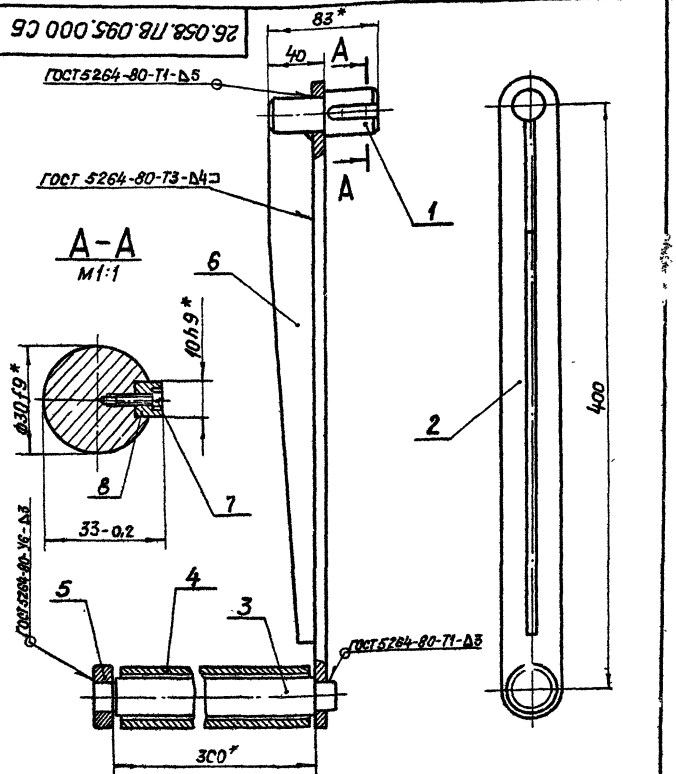

Изм.	Лист	№ докум.	Подп.	Дата
Разраб.		Сарнугаев		4.07.88
Пров.		Искандеров		4.07.88
Т. контр.		Гроч		4.07.88
Гл. инж. проекта		Нагаев		25.07.88
Н. контр.		Мышкин		28.07.88
Утв.		Филоненко		28.07.88

3.820.2-44
26.058.ПВ.095.000 СБ

Рукоятка Р2
Сборочный чертеж

Лит.	Масса	Масштаб
А	4.0	1:2,5
Лист	Листов 1	

Копировал: Пужко Формат А4

26.058.ПВ.030.001

Серия 3.820.2-44 Выпуск 10

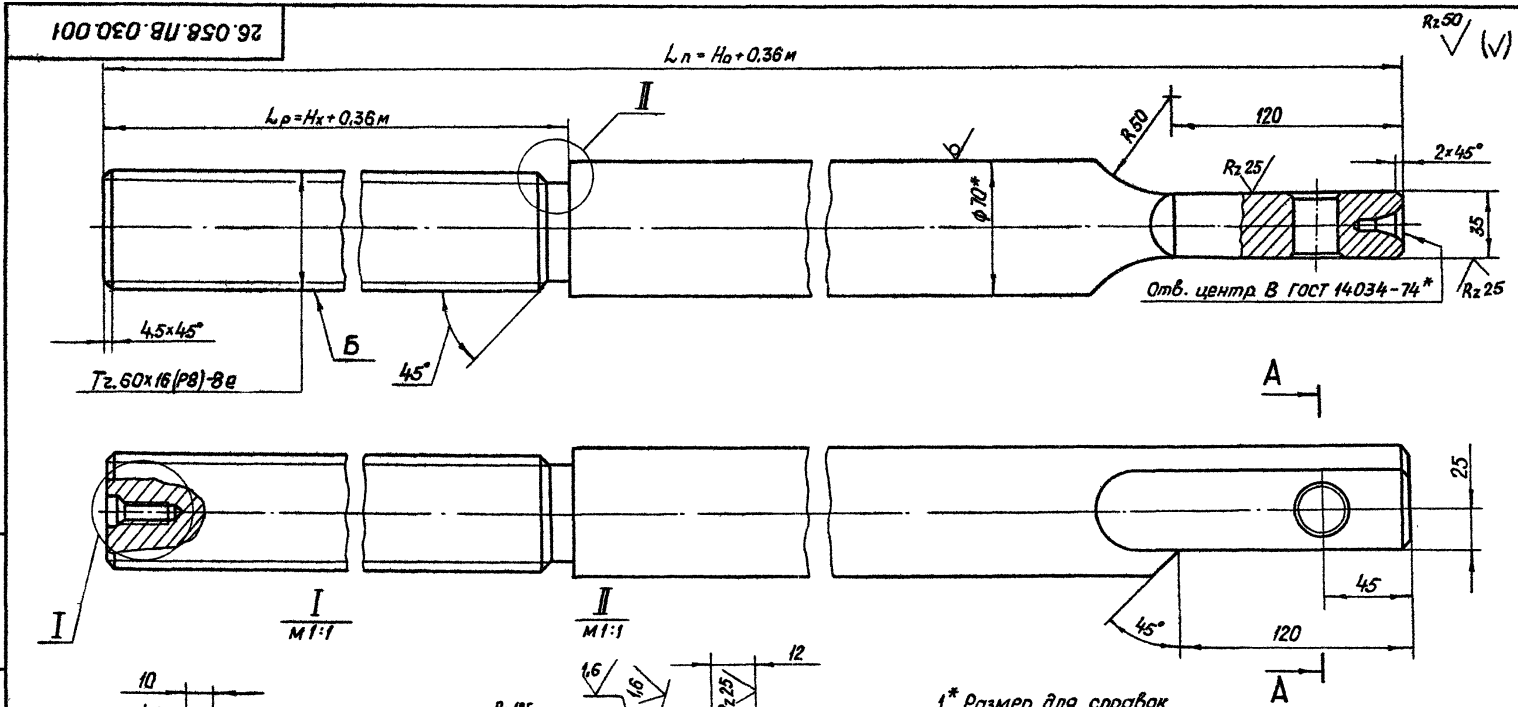

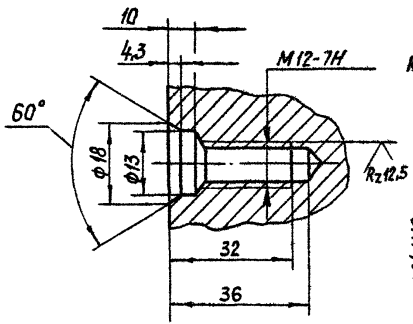

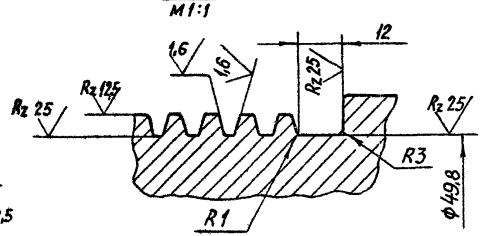

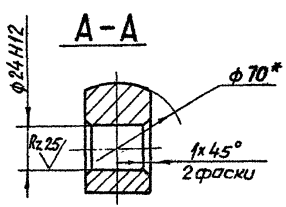

1* Размер для справок
2. Конусообразность поверхн. Б не более 0,2 мм
3. Нецилиндричность поверхн. Б не более 0,02 мм.
4. Масса винта грузового Qв определяется по формуле $Q_в = 30{,}2\,L_п - (10{,}88\,L_р + 0{,}5)$ кг.
5. Остальные технические требования по общим ТУ на изготовление подъемника

Изм	Лист	№ докум	Подп	Дата	3 820 2-44 26.058.ПВ.030.001			
Разраб.		Сарнугаев		4.04.89	Винт грузовой	Лит.	Масса	Масштаб
Пров.		Искандеров		12.04.89		А	См.п.3	1:2
Т.контр		Грош		19.04.89		Лист	Листов 1	
Гл. инж. проекта		Нагоев		25.04.89	Круг 70-В-ГОСТ 2590-71* / 45-б-2 ГОСТ 1054-74**			
Н контр		Мышкин		28.04.89				
Утв		Филоненко		26.04.89				

Копировал: Пужко Формат А3

Инв.№ подл. | Подп. и дата | Взам. инв.№ | Инв.№ дубл. | Подп. и дата

Серия 3.820.2-44 Выпуск 10

26.058.ПВ.030.003

Rz 25 (√)

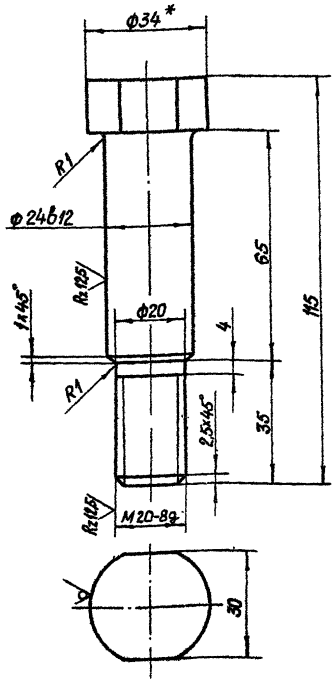

* Размер для справок

Изм	Лист	№ докум.	Подп	Дата
Разраб.		Сарнугаев		4.04.85
Пров.		Искандеров		12.04.85
Т.контр		Грош		19.04.85
Гл.инж. проекта		Нагаев		25.04.85
Н.контр		Мышкин		28.04.85
Утв.		Филоненко		26.04.85

Болт

Лит	Масса	Масштаб
А	0,45	1:1

Лист | Листов 1

Круг 34-В – ГОСТ 2590-71*
БСт 5сп3-1-II ГОСТ 535-79

Копировал: Пужко

Формат А4

26.058.ПВ.030.004

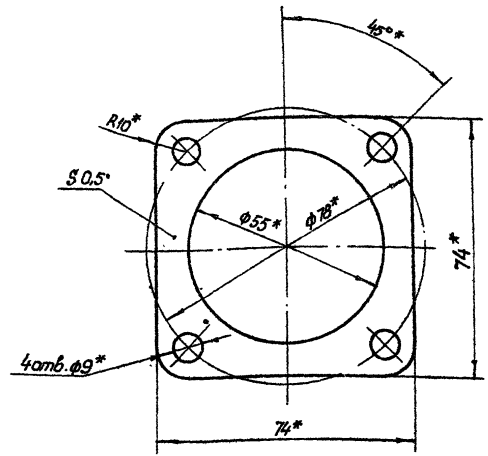

* Размеры обеспеч. инстр.

3 820 2-44

Изм	Лист	№ докум.	Подп	Дата
Разраб.		Сарнугаев		4.04.85
Пров		Искандеров		12.04.85
Т.контр		Грош		19.04.85
Гл.инж. проекта		Нагаев		25.04.85
Н.контр		Мышкин		28.04.85
Утв		Филоненко		26.04.85

Прокладка

Лит	Масса	Масштаб
А	0,01	1:1

Лист | Листов 1

Картон прокладочный марки А ГОСТ 9347-74*

Копировал: Пужко

Формат А4

26.058.ПВ.031.001

Серия 3.820.2-44 Выпуск 10

Подп. и дата | Инв.№ дубл. | Взам.инв.№ | Подп. и дата | Инв.№ подл.

В-В

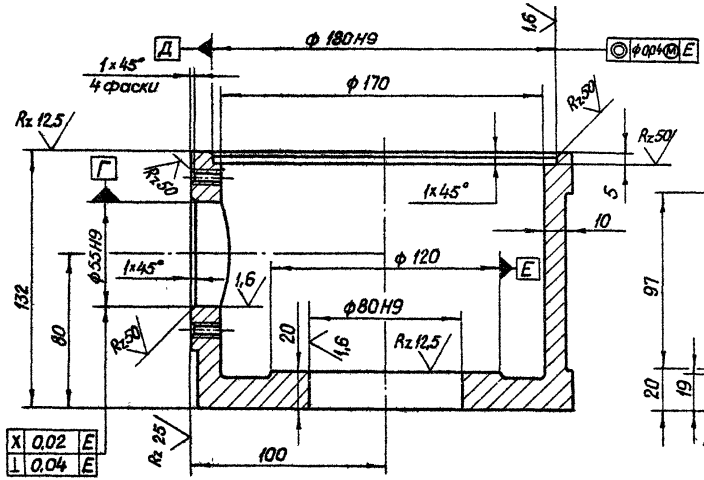

Вид А

М 1:5

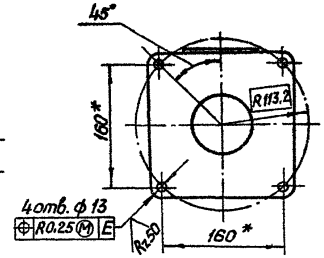

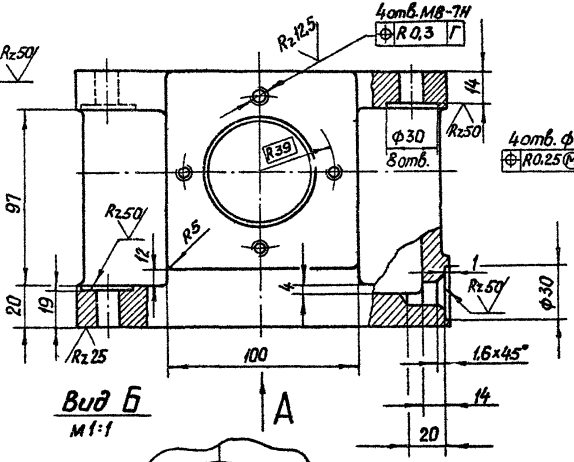

Вид Б

М 1:1

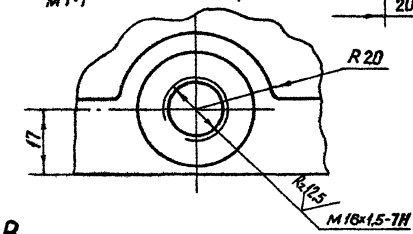

* Размеры для справок

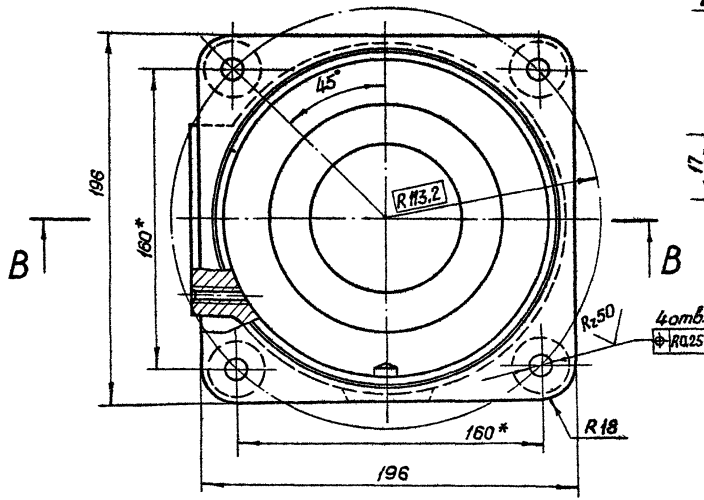

Изм.	Лист	№ докум.	Подп.	Дата	3.820.2-44 26.058.ПВ.031.001			
Разраб.		Сарнчаев		4.01.88	Корпус	Лит.	Масса	Масштаб
Пров.		Искандеров		12.01.88		А	9.7	1:2
Т.контр.		Грош		19.01.88		Лист	Листов 1	
Гл. инж. проекта		Нагаев		25.01.88				
Н.контр.		Мышкин		28.01.88	Отливка СЧ 20 ГОСТ 1412-79*			
Утв.		Филоненко		24.02.88				

Копировал: Пужко

Формат А3

26.058.ПВ.031.002

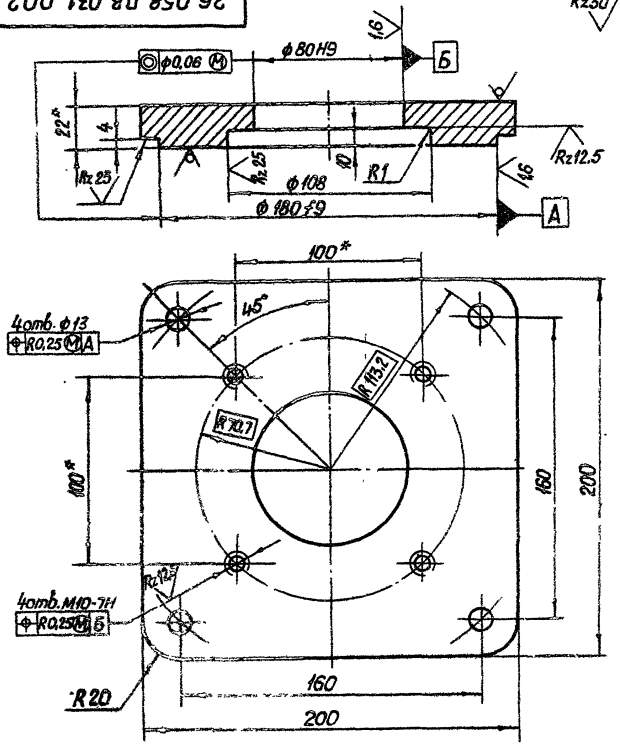

* Размеры для справок.

Изм.	Лист	№ докум.	Подп.	Дата
Разраб.		Сарнчеев		4.04.88
Пров.		Искандеров		12.04.88
Т. контр.		Граш		19.04.88
Гл. конструктор проекта		Наговев		25.04.88
Н. контр.		Мышкин		28.04.88
Утв.		Филоненко		29.04.88

3 820.2-44

26.058.ПВ.031.002

Крышка корпуса

Лит.	Масса	Масштаб
А	5,3	1:2

Лист | Листов 1

Лист: Б-ПН-НО-22 ГОСТ 19903-74*
Ст3пс3 ГОСТ 14637-79

Копировал: Пужко

Формат А4

26.058.ПВ.031.003

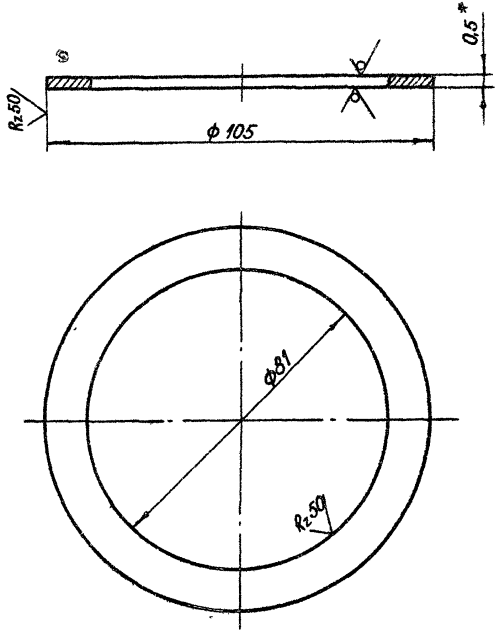

* Размер для справок

Изм.	Лист	№ докум.	Подп.	Дата
Разраб.		Сарнчеев		4.04.88
Пров.		Искандеров		12.04.88
Т. контр.		Граш		19.04.88
Гл. конструктор проекта		Наговев		25.04.88
Н. контр.		Мышкин		28.04.88
Утв.		Филоненко		29.04.88

3 820.2-44

26.058.ПВ.031.003

Кольцо регулировочное

Лит.	Масса	Масштаб
А	0,01	1:1

Лист | Листов 1

Лист: Б-ПН-НО-0,5 ГОСТ 19903-74*
4-14-Н8 Ст3пс3 ГОСТ 16523-70*

Копировал: Пужко

Формат А4

Инв. № подл. | Подп. и дата | Взам. инв. № | Инв. № дубл. | Подп. и дата

Серия 3.820.2-44 Выпуск 10

Rz 50 (V)

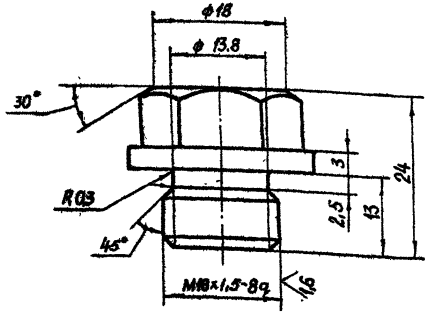

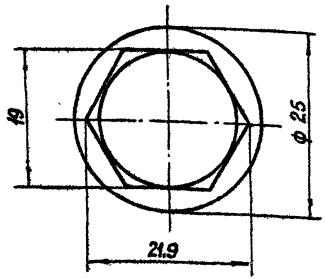

Инв.№ подл. | Подп. и дата | Взам.инв.№ | Инв.№ дубл. | Подп. и дата

Изм	Лист	№ докум.	Подп.	Дата
Разраб		Сарнуглев		4.01.93
Пров.		Искандеров		12.01.93
Т.контр		Грош		19.01.93
Гл. инж. проекта		Нагаев		25.01.93
Н.контр		Мышкин		28.01.93
Утв.		Филоненко		28.01.93

3 820 2-44

26.058.ПВ.031.004

Пробка

Лит.	Масса	Масштаб
А	0,045	2:1
Лист	Листов 1	

Круг 26-В-ГОСТ 2590-71*
Б Ст3пс5-1-II ГОСТ 535-79

Копировал: Пужко

формат А4

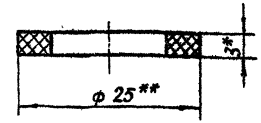

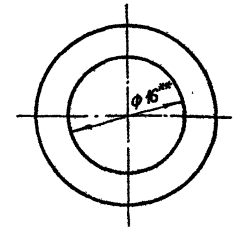

1.* Размер для справок

2.** Размеры обеспеч. инстр.

Инв.№ подл. | Подп. и дата | Взам.инв.№ | Инв.№ дубл. | Подп. и дата

Изм	Лист	№ докум	Подп.	Дата
Разраб		Сарнуглев		4.01.93
Пров		Искандеров		12.01.93
Т контр		Грош		19.01.93
Гл инж проекта		Нагаев		25.01.93
Н.контр		Мышкин		28.01.93
Утв.		Филоненко		28.01.93

3.820.2-44

26.058.ПВ.031.005

Прокладка

Лит.	Масса	Масштаб
А	0.002	2:1
Лист	Листов 1	

Паронит ПМБ-3 ГОСТ 481-80

Копировал: Пужко

формат А4

26.058.ПВ.031.102

Rz 25 (V)

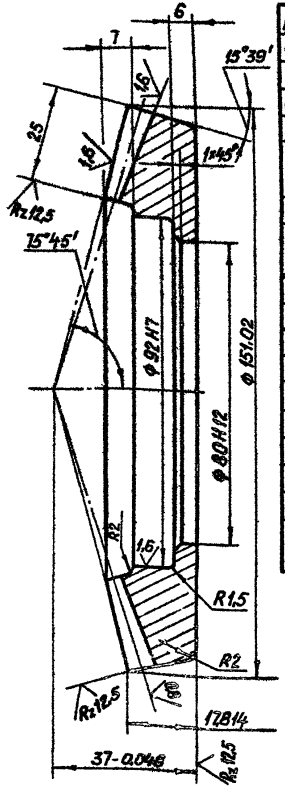

Внешний окружной модуль	m_e	3
Число зубьев	z	50
Тип зуба		прямой
Исходный контур		ГОСТ 13754-81
Коэффициент смещения	X_{e2}	-0,369
Коэффициент изменения толщины зуба	X_{z}	-0,0385
Угол делительного конуса	δ	74°21'
Степень точности	—	8-8СТ СЭВ 186-75
Толщина зуба по хорде	$\bar{S}_x$	$3,45^{-0,128}_{-0,256}$
Высота до хорды	$\bar{h}_x$	1,268
Межосевой угол передачи	Σ	90°
Средний окружной модуль	m_m	2,5184
Внешнее конусное расстояние	R_e	77,88
Среднее конусное расстояние	R_m	65,38
Средний делительный диаметр	d_m	125,92
Угол конуса впадин	δ_f	70°53'
Внешняя высота зуба	h_e	6,6
Обозначение чертежа сопряженной зубчатой шестерни		26.058.ПВ.092.005

3 820.2-44

26.058.ПВ.031.102

Изм.	Лист	№ докум.	Подп.	Дата
Разраб.		Сарнуглеев		4.01.83
Пров.		Искандеров		12.01.83
Т. контр.		Грош		19.01.83
Гл. инж. проекта		Наряев		25.01.83
Н. контр.		Мышкин		28.01.83
Утв.		Филоненко		26.01.83

Колесо зубчатое коническое

Лит.	Масса	Масштаб
А	1,8	1:1
Лист	Листов 1	

Сталь 45 ГОСТ 1050-74**

Копировал: Пужко

Формат А4

26.058.ПВ.031.101

Rz 25 (V)

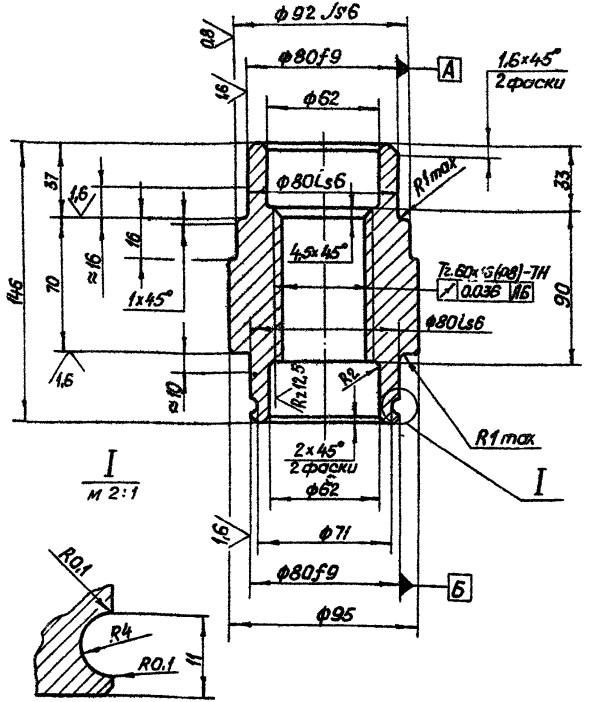

3 820.2-44

26.058.ПВ.031.101

Изм.	Лист	№ докум.	Подп.	Дата
Разраб.		Сарнуглеев		4.01.83
Пров.		Искандеров		12.01.83
Т. контр.		Грош		19.01.83
Гл. инж. проекта		Наряев		25.01.83
Н. контр.		Мышкин		28.01.83
Утв.		Филоненко		26.01.83

Гайка грузовая

Лит.	Масса	Масштаб
А	3,38	1:2
Лист	Листов 1	

Отливка СЧ20 ГОСТ 1412-79*

Копировал: Пужко

Формат А4

Серия 3.820.2-44 Выпуск 10

Инв. № подл. | Подп. и дата | Взам. инв. № | Инв. № дубл. | Подп. и дата

26.058.ПВ.101.001

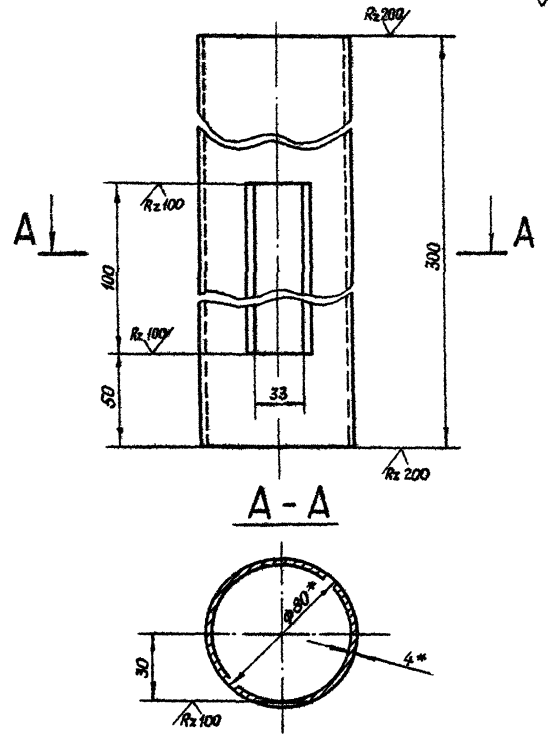

* Размеры для справок

Изм.	Лист	№ докум.	Подп.	Дата	3.820.2-44 26.058.ПВ.101.001			
Разраб.		Марданов		4.01.83	Труба	Лит.	Масса	Масштаб
Пров.		Искандеров		12.01.83		А	2,2	1:2
Т.контр.		Грош		19.01.83		Лист	Листов 1	
Гл. инж. проекта		Нагаев		25.01.83				
Н.контр.		Мышкин		28.01.83	Труба 80х4 ГОСТ 8734-75* / Б 20 ГОСТ 8733-74*			
Утв.		Филоненко		28.01.83				

Копировал: Лужко Формат А4

Взам. инв. № | Инв. № дубл. | Подп. и дата | Инв. № подл. | Подп. и дата

26.058.ПВ.034.001

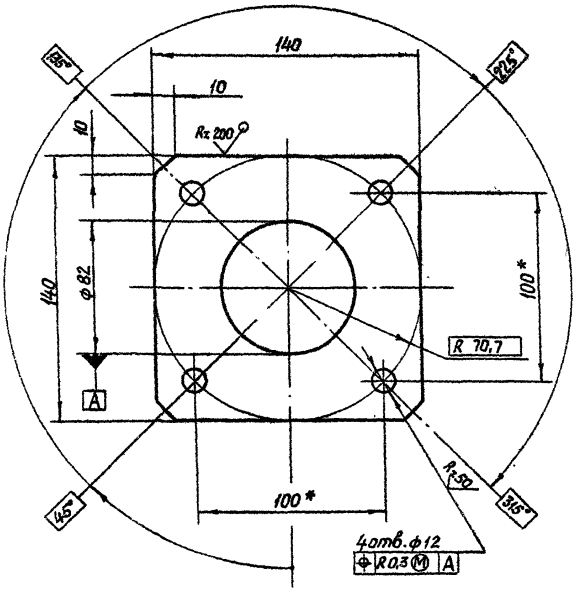

* Размеры для справок.

Изм.	Лист	№ докум.	Подп.	Дата	3.820.2-44 26.058.ПВ.034.001			
Разраб.		Марданов		4.01.83	Фланец	Лит.	Масса	Масштаб
Пров.		Искандеров		12.01.83		А	0,8	1:2
Т.контр.		Грош		19.01.83		Лист	Листов 1	
Гл. инж. проекта		Нагаев		25.01.83				
Н.контр.		Мышкин		24.01.83	Лист Б-ПН-8 ГОСТ 19903-74* / ВСт3сп3 ГОСТ 14637-79			
Утв.		Филоненко		28.01.83				

Копировал: Лужко Формат А4

Взам. инв. № | Инв. № дубл. | Подп. и дата | Инв. № подл. | Подп. и дата

26.058.ПВ.090.003

Серия 3.820.2-44 Выпуск 10

Rz 50 (V)

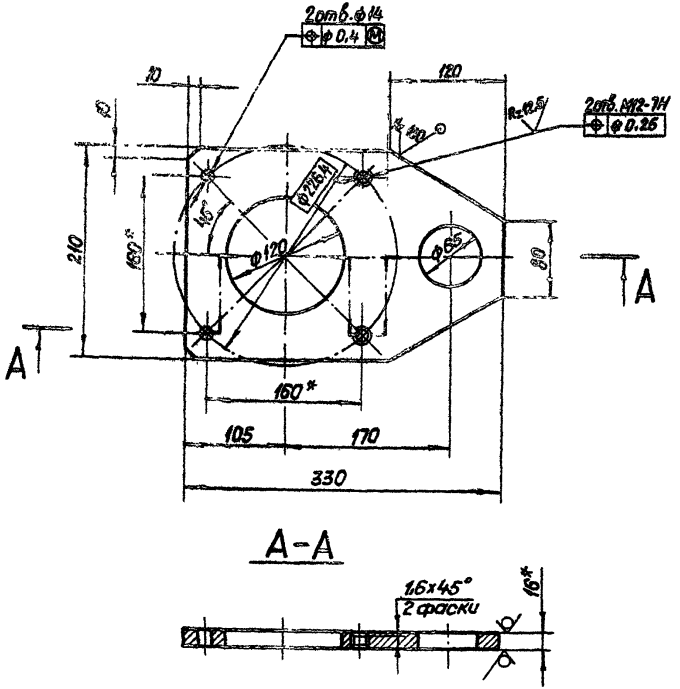

*Размеры для справок

Изм	Лист	№ докум.	Подп	Дата
Разраб.		Сарнугаев		4.01.83
Пров.		Искандеров		12.01.83
Т.контр.		Грош		19.01.83
Гл.инж. проекта		Нагаев		25.01.83
Н.контр.		Мышкин		28.01.83
Утв.		Филоненко		26.01.83

3.820.2-44

26.058.ПВ 090 003

Лист верхний

Лит	Масса	Масштаб
А	5,9	1:4

Лист | Листов 1

Лист Б-ПН-Н016 ГОСТ 19903-74*
В Ст3сп3 ГОСТ 14637-79

Копировал: Пужко

Формат А4

Подп. и дата | Взам. инв. № | Инв. № дубл. | Подп. и дата | Инв. № подл.

26.058.ПВ.090.004

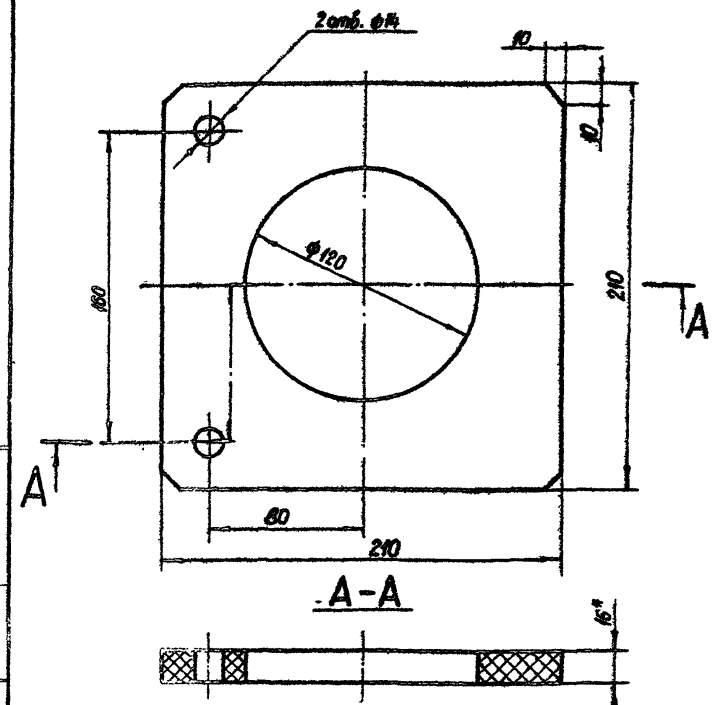

1. *Размер для справок.
2. Размеры, обеспеч. инстр.

Изм	Лист	№ докум.	Подп	Дата
Разраб.		С. рнугаев		4.01.83
Пров.		Искандеров		12.01.83
Т.контр.		Грош		19.01.83
Гл.инж. проекта		Нагаев		25.01.83
Н.контр.		Мышкин		28.01.83
Утв.		Филоненко		26.01.83

3.820.2-44

26.058.ПВ.090.004

Прокладка

Лит	Масса	Масштаб
А	0,8	1:2

Лист | Листов 1

Резина-пластина 16М-С
ГОСТ 7338-77

Копировал: Пужко

Формат А4

Подп. и дата | Взам. инв. № | Инв. № дубл. | Подп. и дата | Инв. № подл.

26.058.ПВ.092.001

Серия 3.820-2-44 Выпуск 10

Rz 25 (V)

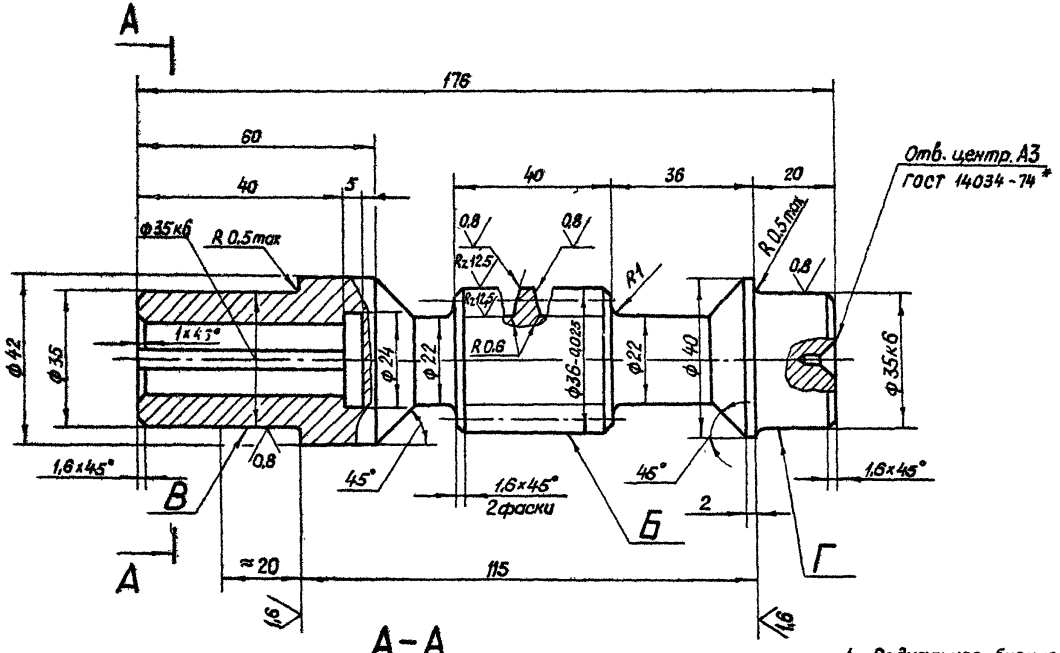

А-А

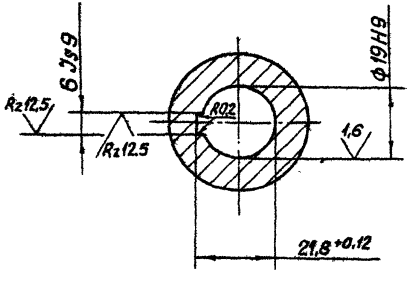

Модуль	m	3
Числа витков	z_1	1
Вид червяка	—	ZA
Делительный угол подъема	γ	5°42'38"
Направление линии витка	—	Правое
Исходный червяк	—	ГОСТ 19036-81
Степень точности	—	8-ВСТ СЭВ 311-76
Делительная толщина по хорде витка.	$\bar{S}_{a1}$	$4{,}69^{-0{,}220}_{-0{,}320}$
Высота до хорды	$\bar{h}_{a1}$	3.001
Делительный диаметр червяка.	d_1	30
Ход витка	R_{z1}	9.42

1. Радиальное биение поверхности Б относительно общей оси поверхности В и Г не более 0.01 мм.
2. Смещение и перекос оси шпоночного паза относительно оси вала не более допуска на ширину шпоночного паза.
3. Остальные технические требования по общим ТУ на изготовление подъемника.

Изм.	Лист	№ докум.	Подп.	Дата	
Разраб.		Сарнучаев		4.01.85	
Пров.		Искандеров		12.01.85	
Т. контр.		Грош		19.01.85	
Гл. инж. проекта		Нагаев		25.01.85	
Н. контр.		Мышкин		28.01.85	
Утв.		Филоненко		26.01.85	

3.820.2-44

26.058.ПВ.092.001

Червяк

Лит.	Масса	Масштаб
А	0,9	1:1
Лист	Листов 1	

Сталь 45 ГОСТ 1050-74**

Копировал: Пужко

Формат А3

Инв.№ подл. | Подп. и дата | Взам. инв.№ | Инв.№ дубл. | Подп. и дата

26.058.ПВ.092.002

Серия 3.820.2-44 Выпуск 10

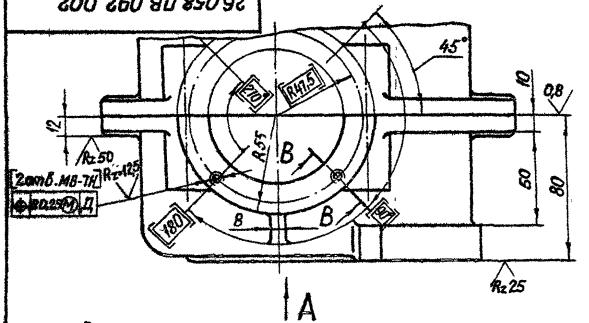

А

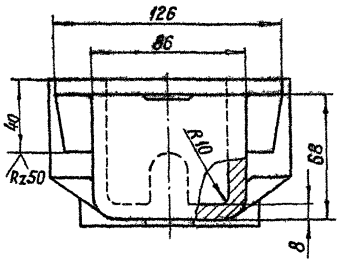

Б-Б

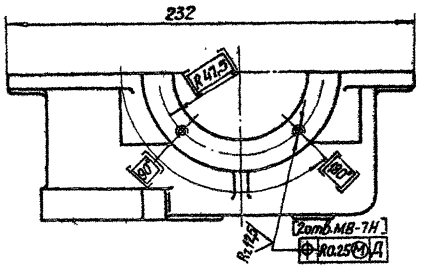

В-В

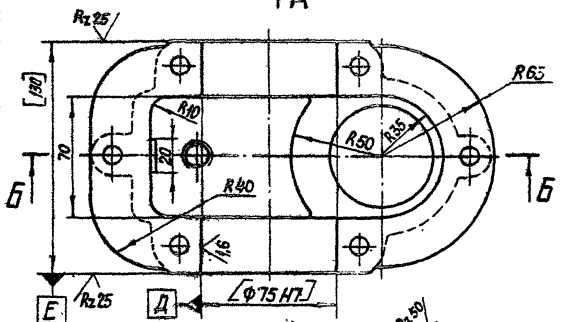

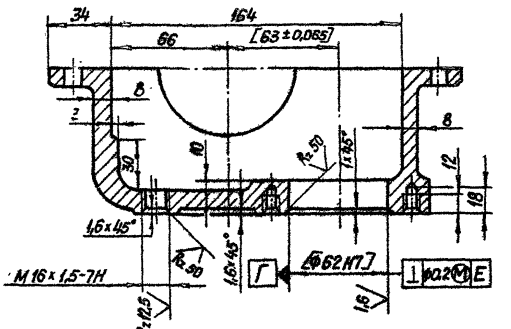

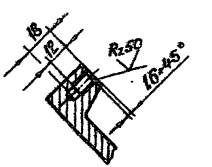

Вид А

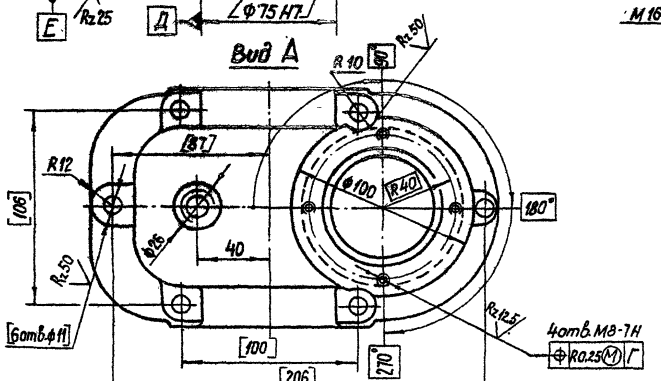

1. Обработку по размерам в квадратных скобках произвести совместно с дет. 26.058.ПВ.092.003. Детали маркировать одним порядковым номером и применять совместно.

2. Остальные технические требования по общим ТУ на изготовление подъемника.

Изм.	Лист	№ докум.	Подп.	Дата
Разраб.		Сорокуев		4.07.93
Пров.		Искандеров		12.07.93
Т.контр.		Грош		19.07.93
Гл.инж. проекта		Новоев		25.07.93
Н.контр.		Мышкин		28.07.93
Утв.		Филоненко		21.07.93

3.820.2-44
26.058.ПВ.092.002

Корпус редуктора

Лит.	Масса	Масштаб
А	3,7	1:2
Лист		Листов 1

Отливка СЧ20 ГОСТ 1412-79*

Копировал: Пужко

Формат А3

Инв.№ подл. | Подп. и дата | Взам.инв.№ | Инв.№ дубл. | Подп. и дата

26.058.ПВ.092.003

Выпуск 10

Серия 3.820.2-44

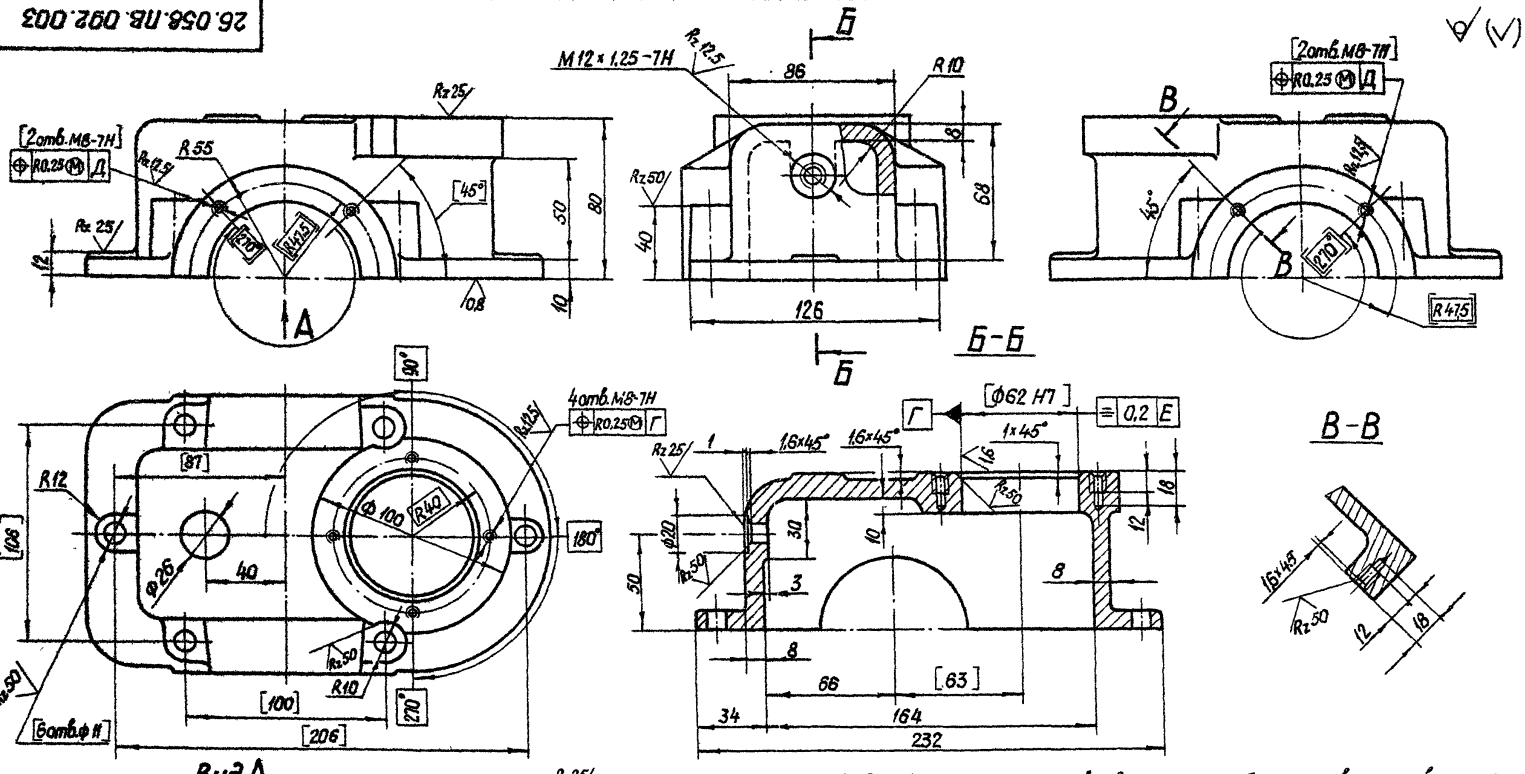

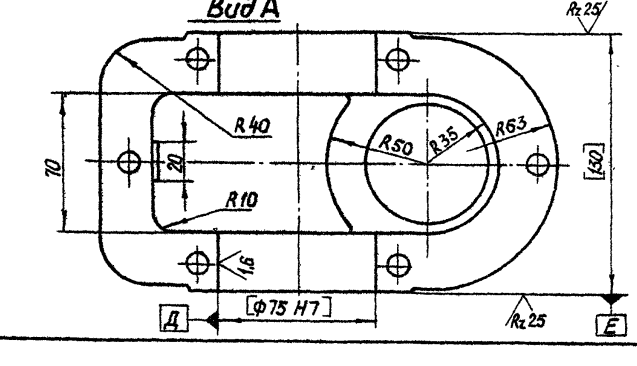

1. Обработку по размерам в квадратных скобках произвести совместно с дет. 26.058.ПВ.092.002. Детали маркировать одним порядковым номером и применять совместно.

2. Остальные технические требования по общим ТУ на изготовление подъемника.

Изм	Лист	№ докум.	Подп	Дата	3.820 2-44 26.058.ПВ.092.003			
Разраб.		Сарнугаев		4.04.83	Крышка корпуса	Лит	Масса	Масштаб
Пров		Искандеров		12.04.83		А	3,7	1:2
Т.контр		Грош		19.04.83		Лист	Листов 1	
Гл инж проекта		Нагаев		25.04.83				
Н.контр		Мышкин		28.04.83	Отливка СЧ 20 ГОСТ 1412-79*			
Утв		Филоненко		26.04.83				

Копировал: Пужко

Подп. и дата | Инв.№ дубл. | Взам. инв.№ | Подп. и дата | Инв.№ подл

26.058.ПВ.092.004

Серия 3.820.2-44 Выпуск 10

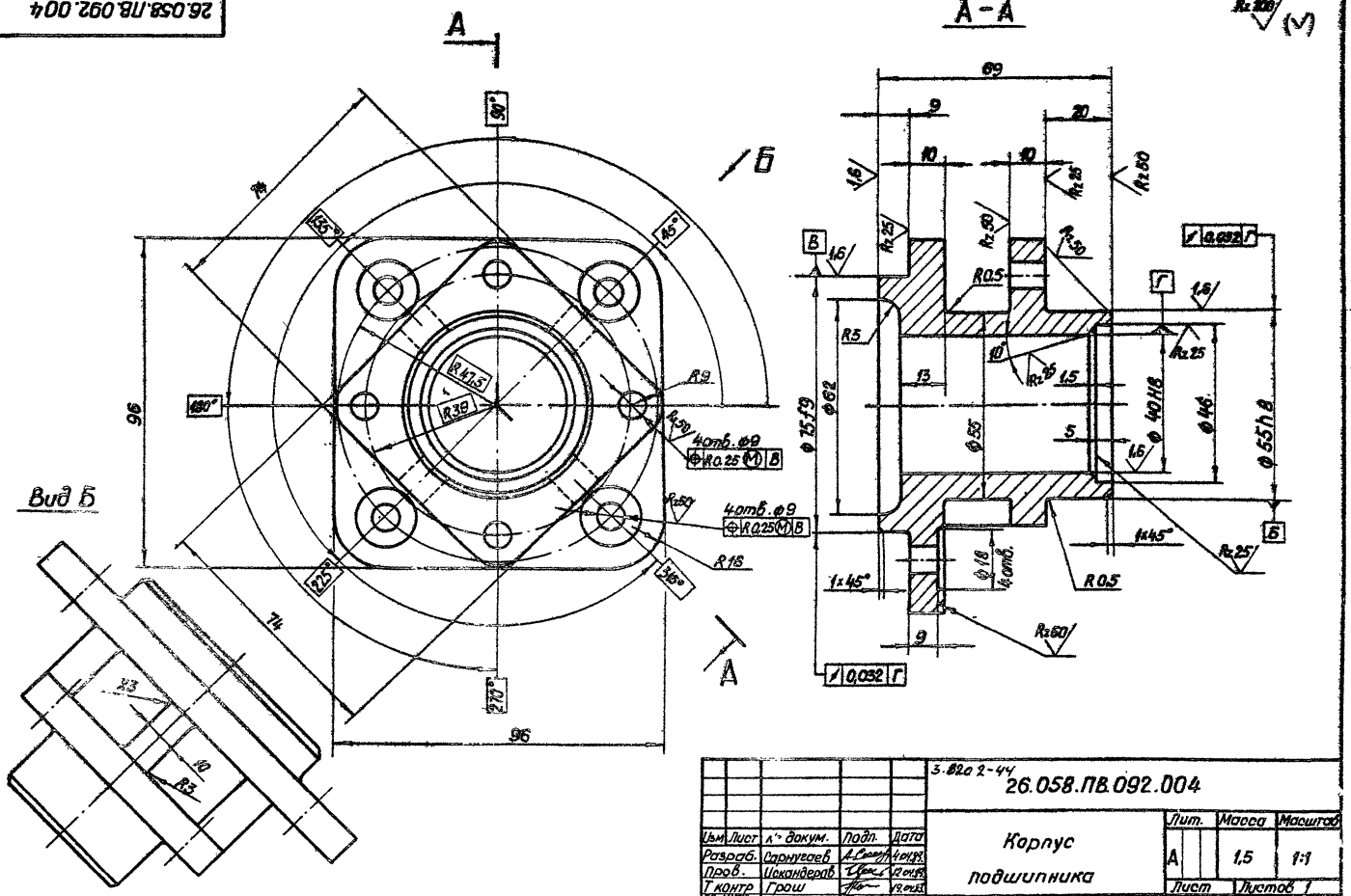

					3.820.2-44 26.058.ПВ.092.004			
Изм	Лист	№ докум.	Подп.	Дата	Корпус подшипника	Лит.	Масса	Масштаб
Разраб.		Сарнугаев		4.04.83		А	1,5	1:1
Пров.		Искандеров		12.04.83		Лист	Листов 1	
Т.контр.		Грош		19.04.83				
Гл. инж. проекта		Нагаев		25.04.83				
Н.контр.		Мышкин		28.04.83	Отливка СЧ20 ГОСТ 1412-79*			
Утв.		Филоненко		26.04.83				

Копировал: Пужко

Формат А3

Инв. № подл. | Подп. и дата | Взам. инв. № | Инв. № дубл. | Подп. и дата

Rz 25 (V)

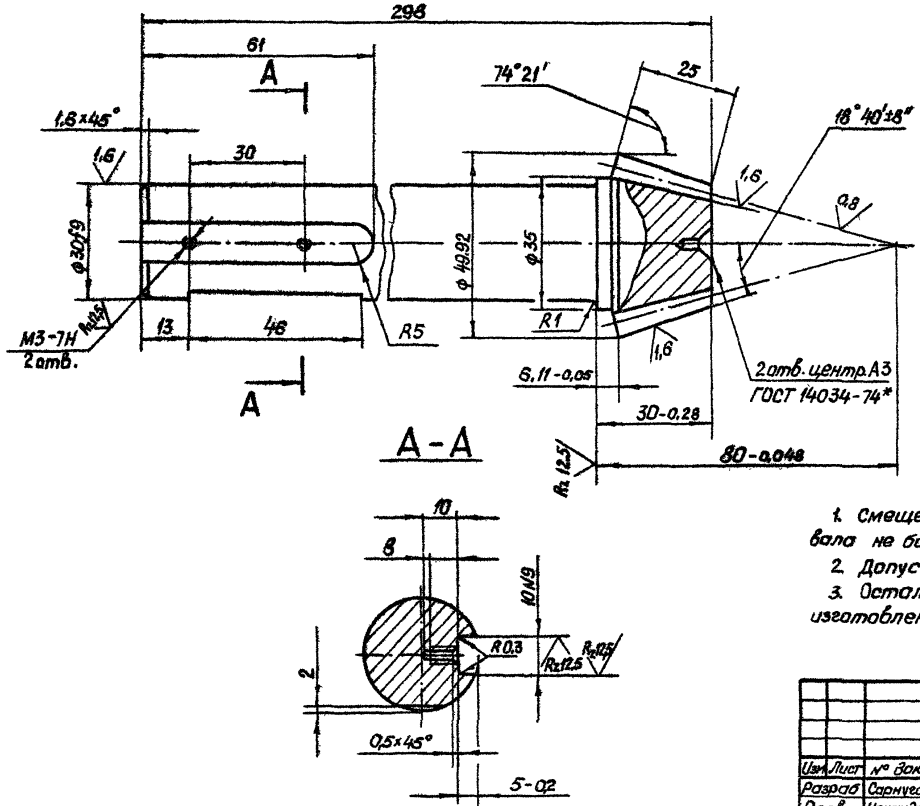

Внешний окружной модуль	m_e	3
Число зубьев	z	14
Тип зуба		прямой
Исходный контур		ГОСТ 13754-81
Коэффициент смещения	X_{e1}	+0,369
Коэффициент изменения толщины зуба	X_z	+0,0385
Угол делительного конуса	δ°	15°39'
Степень точности		8-ВСТ СЭВ 186-75
Толщина зуба по хорде	$\bar{S}_x$	$4,872^{-0,080}_{-0,212}$
Высота до хорды	$\bar{h}_x$	3,221
Межосевой угол передачи	Σ	90°
Средний окружной модуль	m_m	2,518
Внешнее конусное расстояние	R_e	77,88
Среднее конусное расстояние	R_m	65,38
Средний делительный диаметр	d_m	35,25
Угол конуса впадин	δ_f	13°49'
Внешняя высота зуба	h_e	6,6
Обозначение чертежа сопряженного зубчатого колеса		26.058.ПВ.031.102

1. Смещение и перекос шпоночного паза относительно оси вала не более допуска на ширину шпоночного паза.
2. Допускается замена данных для контроля
3. Остальные технические требования по общим ТУ на изготовление подъемника.

Изм.	Лист	№ докум.	Подп.	Дата
Разраб.		Сарычев		4.04.85
Пров.		Искандеров		12.04.85
Т.контр.		Грош		18.04.85
Гл. инж. проекта		Наговев		25.04.85
Н.контр.		Мышкин		28.04.85
Утв.		Филоненко		26.04.85

3.820.2-44

26.058.ПВ.092.005

Вал-шестерня

Лит.	Масса	Масштаб
А	1,7	1:1

Лист | Листов 1

Сталь 40Х ГОСТ 4543-71*

Копировал: Пужко

Формат А3

Серия 3.820.2-44 Выпуск 10

Инв.№подл. | Подп. и дата | Взам.инв.№ | Инв.№дубл. | Подп. и дата

26.058.ПВ.092.006

Серия 3.820.2-44 Выпуск 10

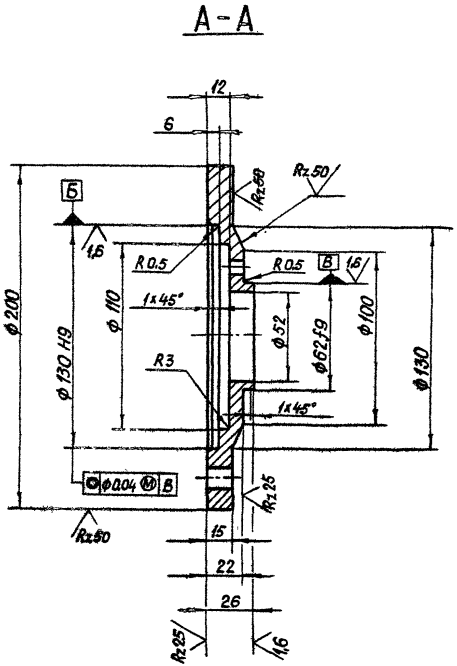

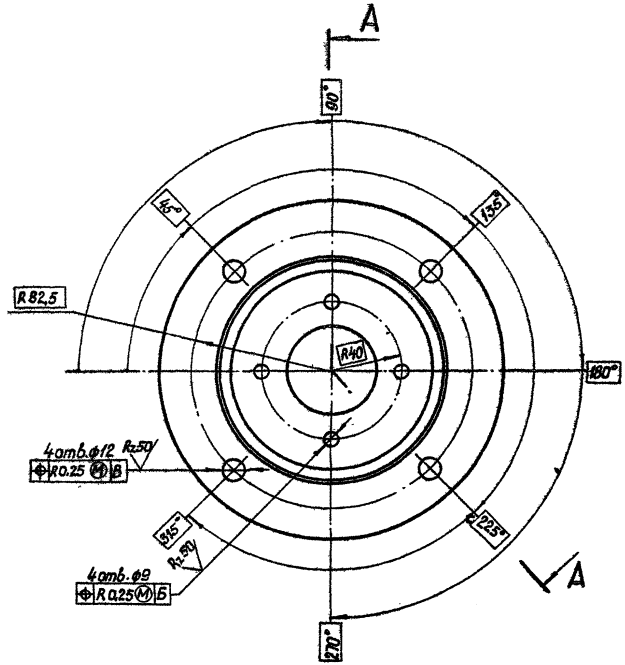

Rz25 (√)

Изм	Лист	№ докум	Подп.	Дата
Разраб		Сарнугаев		14.04.83
Пров.		Искандеров		12.04.83
Т.контр.		Грош		19.04.83
Гл.инж. проекта		Нагаев		25.04.83
Н.контр.		Мышкин		23.04.83
Утв.		Филонеко		26.04.83

3.820.2-44

26.058.ПВ.092.006

Фланец

Лит.	Масса	Масштаб
А	3.0	1:2

Лист | Листов 1

Сталь Ст3 ГОСТ 380-71*

Копировал: Пужко

Форм. т А3

Инв.№ подл. | Подп. и дата | Взам.инв.№ | Инв.№ дубл. | Подп. и дата

26.058.ПВ.092.008

Rz 25 (V)

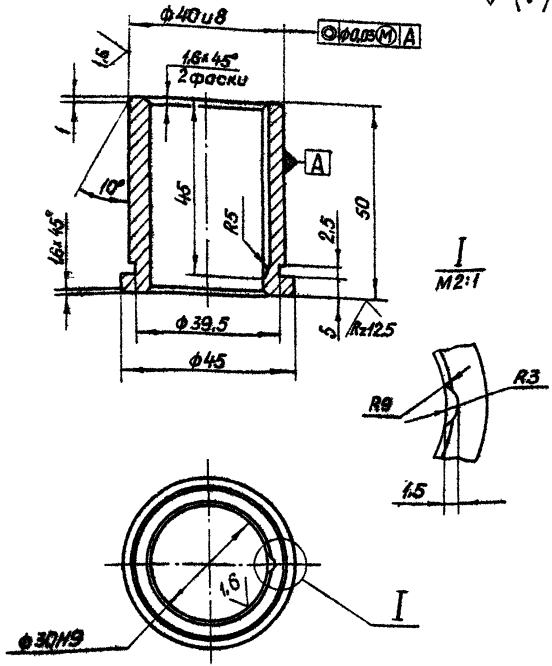

Изм.	Лист	№ докум.	Подп.	Дата
Разраб.		Сарнугаев		4.04.83
Пров.		Искандеров		12.04.83
Т.контр.		Гращ		19.04.83
Гл.инж. проекта		Нагаев		25.04.83
Н.контр.		Мышкин		28.04.83
Утв.		Филоненко		26.04.83

3.820.2-44

26.058.ПВ.092.008

Втулка

Лит.	Масса	Масштаб
А	0,22	1:1
Лист	Листов 1	

Отливка А4С-3 ГОСТ 1585-79

Копировал: Пужко

Формат А4

26.058.ПВ.092.007

Rz 25 (V)

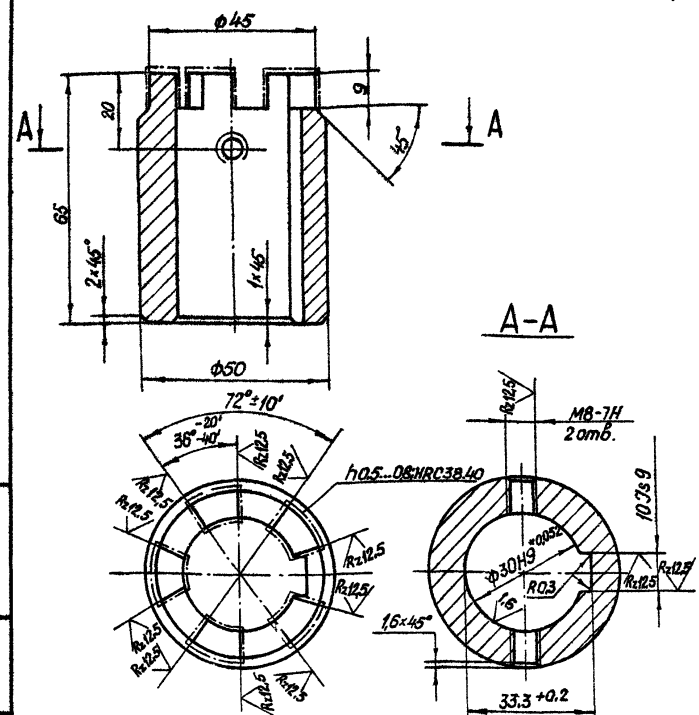

1. Смещение и перекос шпоночного паза относительно оси отверстия не более допуска на ширину шпоночного паза.
2. Остальные технические требования по общим ТУ на изготовление подъемника.

Изм.	Лист	№ докум.	Подп.	Дата
Разраб.		Сарнугаев		4.04.83
Пров.		Искандеров		12.04.83
Т.контр.		Гращ		19.04.83
Гл.инж. проекта		Нагаев		25.04.83
Н.контр.		Мышкин		28.04.83
Утв.		Филоненко		26.04.83

3.820.2-44

26.058.ПВ.092.007

Втулка кулачковая

Лит.	Масса	Масштаб
А	0,6	1:1
Лист	Листов 1	

Сталь 20Х ГОСТ 4543-71*

Копировал: Пужка

Формат А4

Взам. инв. № | Инв. № дубл. | Подп. и дата | Инв. № подл.

Серия 3.820.2-44 Выпуск 10

26.058.ПВ.092.010

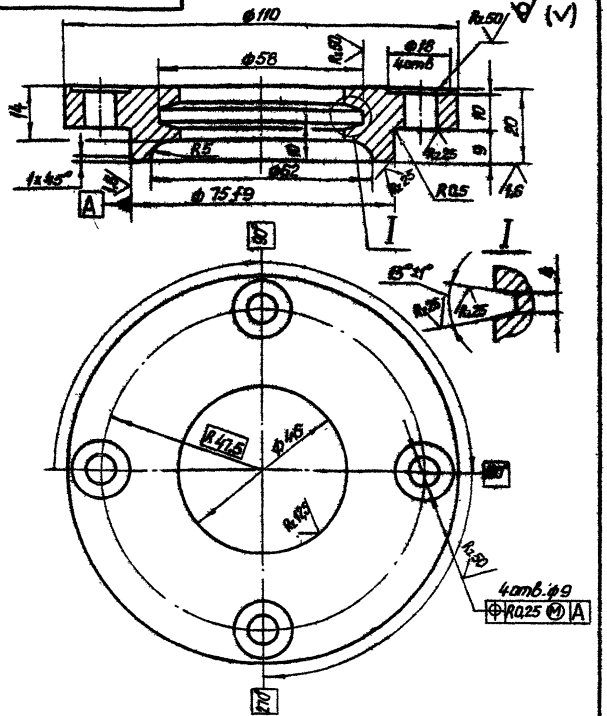

Изм.	Лист	№ докум.	Подп.	Дата
Разраб		Сорнучаев		
Пров.		Искандеров		
Т. контр.		Грош		
Гл. инж. проекта		Нагаев		
Н. контр.		Мышкин		
Утв.		Филоненко		

3.820.2-44 26.058.ПВ.092.010

Крышка сквозная

Лит.	Масса	Масштаб
А	0,6	1:1

Лист | Листов 1

Отливка СЧ20 ГОСТ 1412-79*

Копировал: Пужко Формат А4

26.058.ПВ.092.009

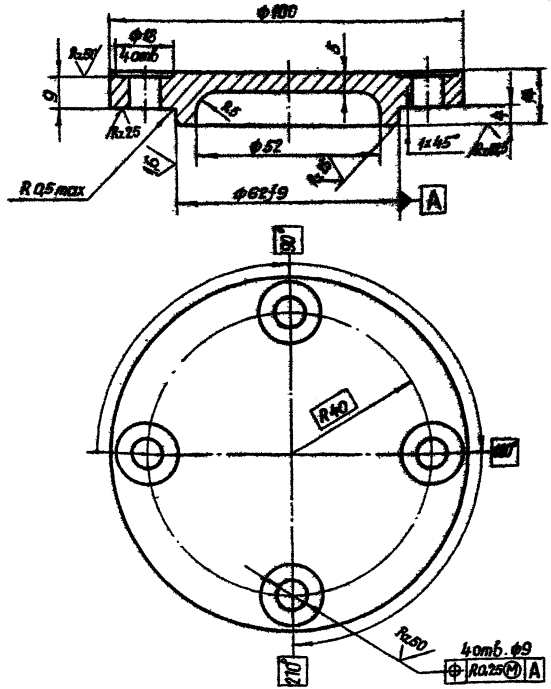

Изм.	Лист	№ докум.	Подп.	Дата
Разраб		Сорнучаев		
Пров.		Искандеров		
Т. контр.		Грош		
Гл. инж. проекта		Нагаев		
Н. контр.		Мышкин		
Утв.		Филоненко		

3.820.2-44 26.058.ПВ.092.009

Крышка глухая

Лит.	Масса	Масштаб
А	0,5	1:1

Лист | Листов 1

Отливка СЧ20 ГОСТ 1412-79*

Копировал: Пужко Формат А4

26.058.ПВ.092.012

Rz 25 (▽)

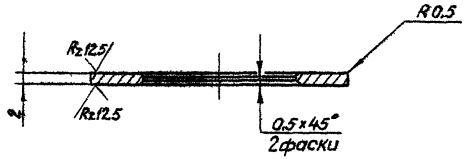

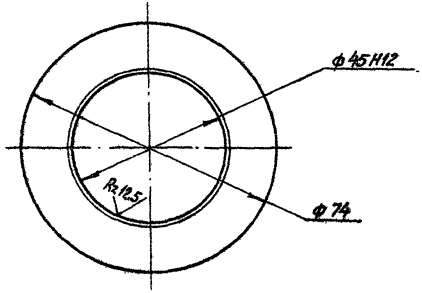

Изм.	Лист	№ докум.	Подп.	Дата	3.820.2-44 26.058.ПВ.092.012			
Разраб.		Сарнугаев		19.01.83	Шайба	Лит.	Масса	Масштаб
Пров.		Искандеров		12.01.83		А	0,042	1:1
Т.контр.		Грош		19.01.83		Лист	Листов 1	
Гл. инж. проекта		Нагаев		25.01.83				
Н.контр.		Мышкин		26.01.83	Ст3пс ГОСТ 380-71*			
Утв.		Филоненко		26.01.83				

Копировал: Пужко Формат А4

Инв. № подл. | Подп. и дата | Взам. инв. № | Инв. № дубл. | Подп. и дата

26.058.ПВ.092.011

Rz 25 (▽)

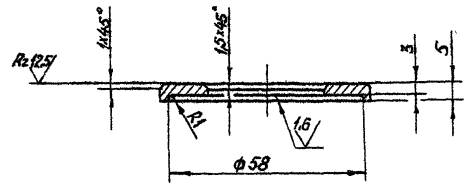

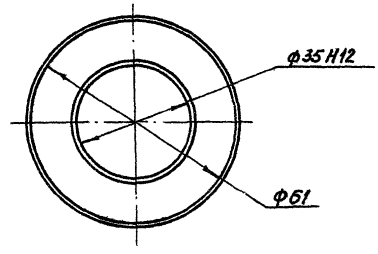

Изм.	Лист	№ докум.	Подп.	Дата	3.820.2-44 26.058.ПВ.092.011			
Разраб.		Сарнугаев		19.01.83	Шайба	Лит.	Масса	Масштаб
Пров.		Искандеров		12.01.83		А	0,052	1:1
Т.контр.		Грош		19.01.83		Лист	Листов 1	
Гл. инж. проекта		Нагаев		25.01.83				
Н.контр.		Мышкин		26.01.83	Ст3пс3 ГОСТ 380-71*			
Утв.		Филоненко		26.01.83				

Копировал: Пужко Формат А4

Инв. № подл. | Подп. и дата | Взам. инв. № | Инв. № дубл. | Подп. и дата

Серия 3.820.2-44 Выпуск 10

26.058.ПВ.092.014

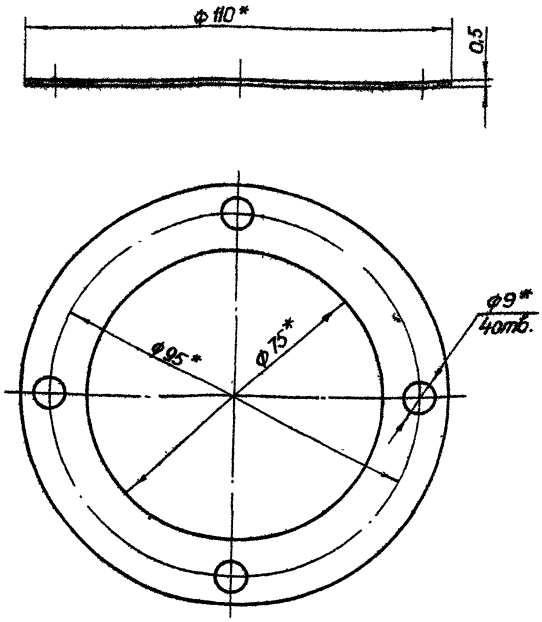

*Размеры обеспеч. инстр.

Изм	Лист	№ докум.	Подп	Дата
Разраб		Сарнугаев		4.04.83
Пров.		Искандеров		12.04.83
Т. контр		Грош		19.04.83
Гл. инж. проекта		Нагаев		25.04.83
Н. контр		Мышкин		25.04.83
Утв.		Филоненко		26.04.83

3.820.2-44

26.058.ПВ.092.014

Прокладка

Лит.	Масса	Масштаб
А	0,002	1:1

Лист | Листов 1

Картон прокладочный марки А ГОСТ 9347-74*

Копировал Пужко

Формат А4

Подп. и дата | Инв. № дубл. | Взам. инв. № | Подп. и дата | Инв. № подл.

26.058.ПВ.092.013

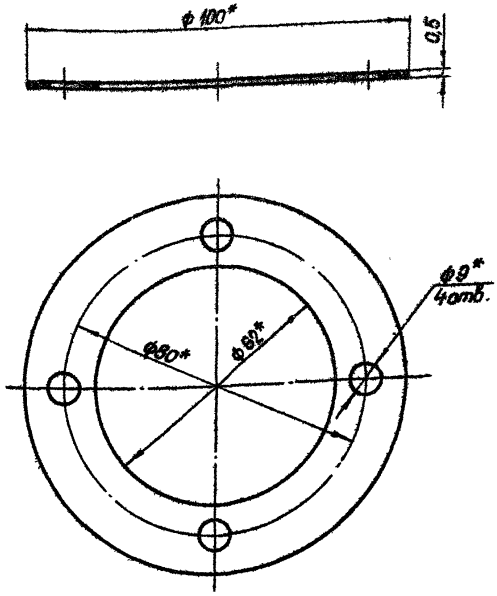

*Размеры обеспеч. инстр.

Изм	Лист	№ докум	Подп	Дата
Разраб		Сарнугаев		4.04.83
Пров.		Искандеров		12.04.83
Т. контр		Грош		19.04.83
Гл. инж. проекта		Нагаев		25.04.83
Н. контр		Мышкин		25.04.83
Утв.		Филоненко		26.04.83

3.820.2-44

26.058.ПВ.092.013

Прокладка

Лит.	Масса	Масштаб
А	0,002	1:1

Лист | Листов 1

Картон прокладочный марки А ГОСТ 9347-74*

Копировал Пужко

Формат А4

Подп. и дата | Инв. № дубл. | Взам. инв. № | Подп. и дата | Инв. № подл.

26.058.ПВ.092.016

Серия 3.820.2-44 Выпуск 10

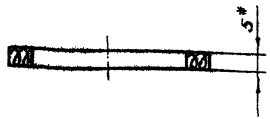

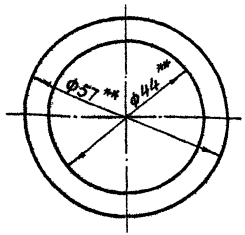

1* Размер для справок

2** Размеры обеспеч. инстр.

Изм.	Лист	№ докум.	Подп.	Дата
Разраб.		Сарнучаев		4.04.88
Пров.		Искандеров		4.04.88
Т.контр.		Грош		4.04.88
Гл.инж. проекта		Нагаев		25.01.88
Н.контр.		Мышкин		28.01.88
Утв.		Филоненко		26.04.88

3.820.2-44

26.058.ПВ.092.016

Кольцо

Лит	Масса	Масштаб
А	0,02	1:1

Лист	Листов 1

Войлок ПС5 ГОСТ 6308-71*

Копировал: Пужко Формат А4

Инв.№ подл. | Подп. и дата | Взам. инв.№ | Инв.№ дубл. | Подп. и дата

26.058.ПВ.092.015

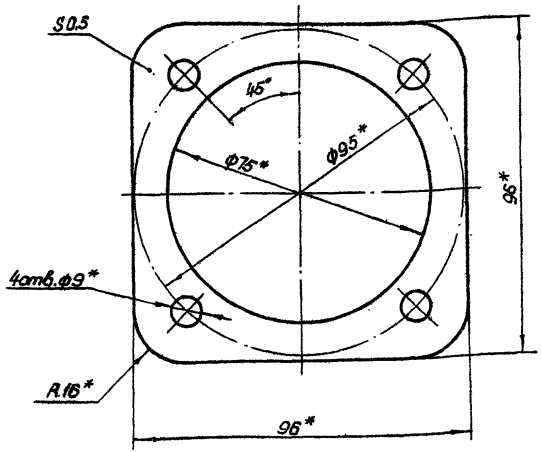

* Размеры обеспеч. инстр.

Изм.	Лист	№ докум.	Подп.	Дата
Разраб.		Сарнучаев		4.04.88
Пров.		Искандеров		4.04.88
Т.контр.		Грош		4.04.88
Гл.инж. проекта		Нагаев		25.01.88
Н.контр.		Мышкин		28.01.88
Утв.		Филоненко		26.04.88

3.820.2-44

26.058.ПВ.092.015

Прокладка

Лит.	Масса	Масштаб
А	0,003	1:1

Лист	Листов 1

Картон прокладочный марки А ГОСТ 9347-74*

Копировал: Пужко Формат А4

Инв.№ подл. | Подп. и дата | Взам. инв.№ | Инв.№ дубл. | Подп. и дата

26.058.ПВ.092.101

Серия 3.820.2-44 Выпуск 10

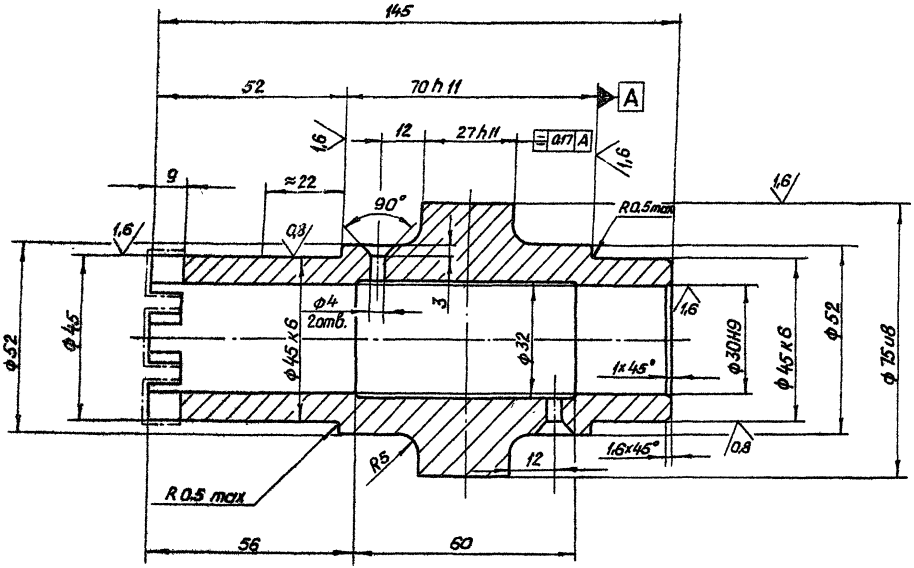

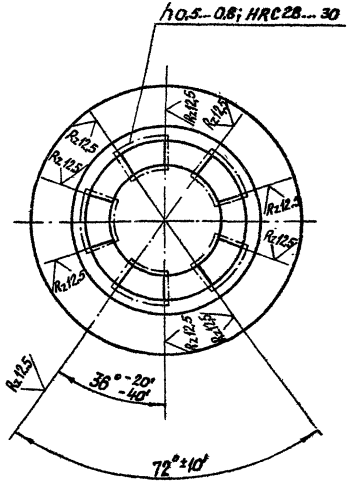

Изм	Лист	№ докум	Подп	Дата
Разраб.		Сарнугаев		4.04.83
Пров.		Искандеров		12.04.83
Т.контр		Грош		19.04.83
Гл. инж. проекта		Нагаев		25.04.83
Н. контр.		Мышкин		28.04.83
Утв.		Филоненко		26.04.83

3.820.2-44 26.058.ПВ.092.101

Ступица

Лит.	Масса	Масштаб
А	1,6	1:1

Лист | Листов 1

Ст5сп3 ГОСТ 380-71 *

Копировал: Пужко

формат А3

Инв. № подл. | Подп. и дата | Взам. инв. № | Инв. № дубл. | Подп. и дата

Серия 3.820.2-44 Выпуск 10

26.058.ПВ.094.001

Rz 25 (√)

А – А

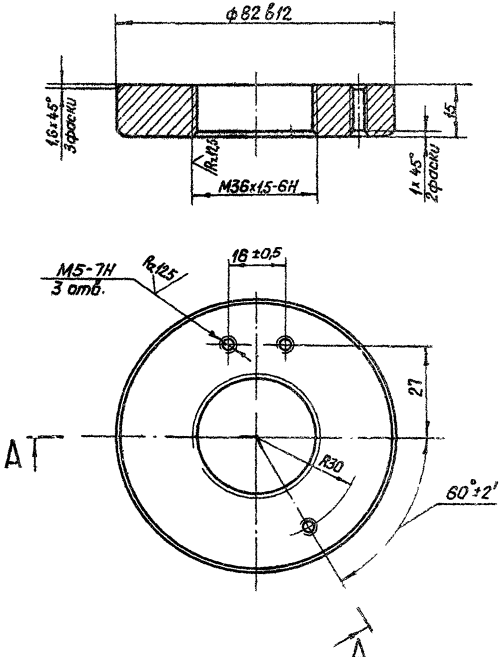

3.820.2-44 26.058.ПВ.094.001

Изм.	Лист	№ докум.	Подп.	Дата		Лит.	Масса	Масштаб
Разраб.		Сарычев			Диафрагма		0,45	
Пров.		Исхаков				Лист	Листов	
Т.контр.		Грош						
Н.контр.		Ларев						
Утв.								

26.058.ПВ.094.002

Rz 25 (√)

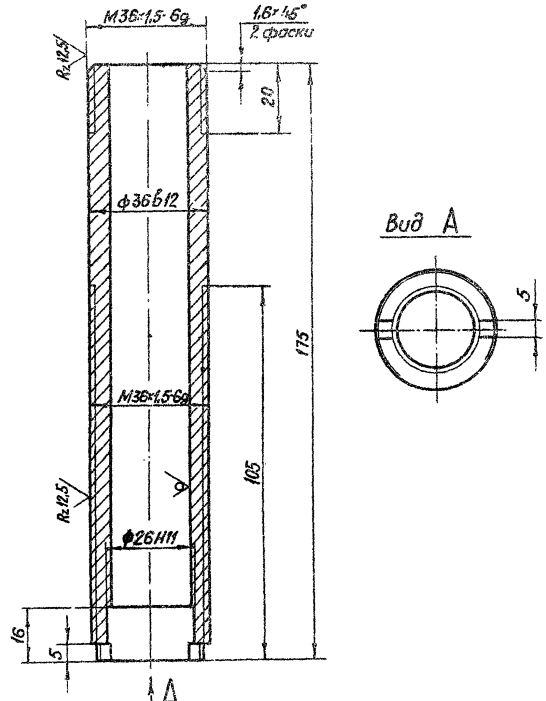

3.820.2-44 26.058.ПВ.094.002

Изм.	Лист	№ докум.	Подп.	Дата		Лит.	Масса	Масштаб
Разраб.		Сарычев				А		
Пров.		Исхаков						
Т.контр.								
Н.контр.								
Утв.								

Подп. и дата | Инв. № дубл. | Взам. инв. № | Подп. и дата

26.058.ПВ.094.003

Rz 25 (V)

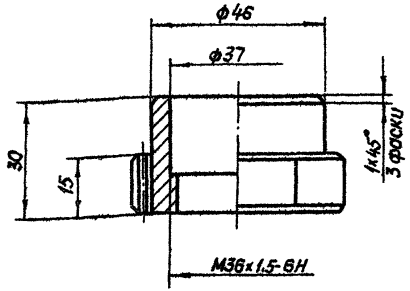

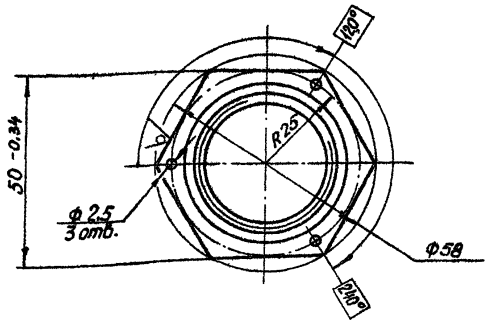

Изм.	Лист	№ докум.	Подп.	Дата
Разраб.		Сарнучаев		4.01.83
Пров.		Искандеров		12.01.83
Т. контр.		Грош		19.01.83
Гл. инж. проекта		Нагаев		25.01.83
Н. контр.		Мышкин		28.01.83
Утв.		Филоненко		28.01.83

3.820.2-44
26.058.ПВ.094.003

Гайка специальная

Лит.	Масса	Масштаб
А	0,14	1:1

Лист | Листов 1

Сталь 35 ГОСТ 1050-74**

Копировал: Пужко

Формат А4

Инв. № подл. | Подп. и дата | Взам. инв. № | Инв. № дубл. | Подп. и дата

26.058.ПВ.094.004

Rz 25 (V)

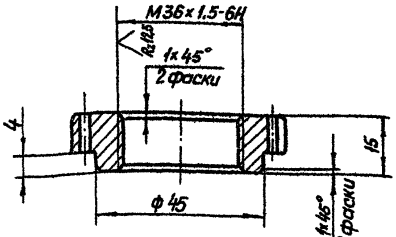

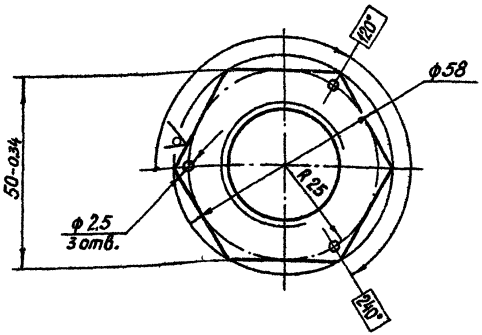

Изм.	Лист	№ докум.	Подп.	Дата
Разраб.		Сарнучаев		4.01.83
Пров.		Искандеров		12.01.83
Т. контр.		Грош		19.01.83
Гл. инж. проекта		Нагаев		25.01.83
Н. контр.		Мышкин		28.01.83
Утв.		Филоненко		28.01.83

3.820.2-44
26.058.ПВ.094.004

Гайка специальная

Лит.	Масса	Масштаб
А	0,08	1:1

Лист | Листов 1

Сталь 35 ГОСТ 1050-74**

Копировал: Пужко

Формат А4

Инв. № подл. | Подп. и дата | Взам. инв. № | Инв. № дубл. | Подп. и дата

26.058.ПВ.094.005

Rz 25 (√)

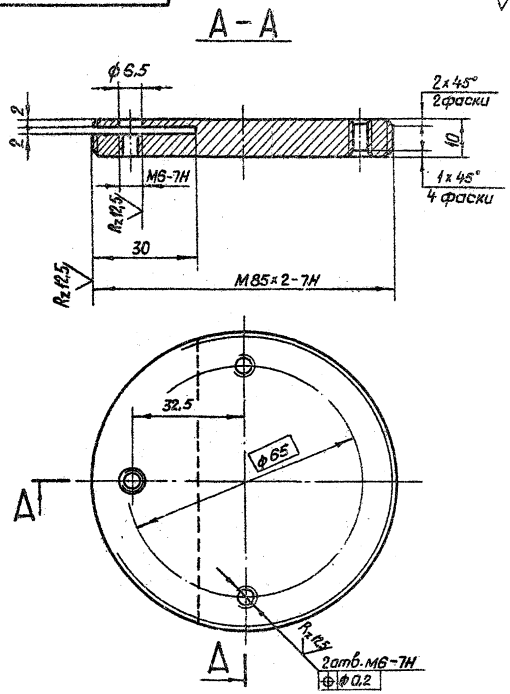

Изм.	Лист	№ докум.	Подп.	Дата
Разраб.		Сарнугаев		
Пров.		Искандеров		
Т. контр.		Грош		
Гл. инж. проекта		Нагаев		
Н. контр.		Мышкин		
Утв.		Филоненко		

3.820.2-44

26.058.ПВ.094.005

Диск регулировочный

Лит.	Масса	Масштаб
А	0,41	1:1

Лист | Листов 1

Сталь 35 ГОСТ 1050-74

Копировал: Гуляко | Формат А4

26.058.ПВ.094.006

Rz 25 (√)

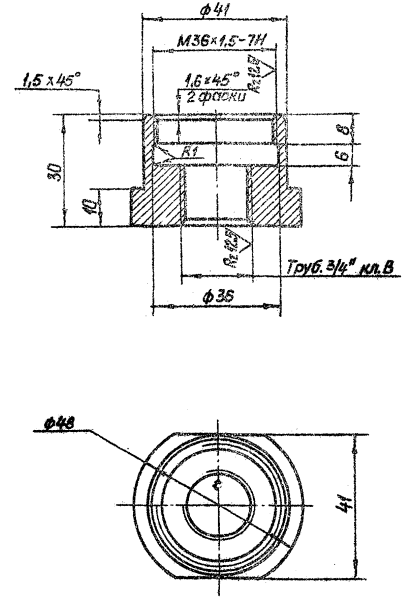

Изм.	Лист	№ докум.	Подп.	Дата
Разраб.		Сарнугаев		
Пров.		Искандеров		
Т. контр.		Грош		
Гл. инж. проекта		Нагаев		
Н. контр.		Мышкин		
Утв.		Филоненко		

3.820.2-44

26.058.ПВ.094.006

Гайка

Лит.	Масса	Масштаб
А	0,18	1:1

Лист | Листов 1

Сталь 35 ГОСТ 1050-74

Копировал: Гуляко | Формат А4

Серия 3.820.2-44 Выпуск 10

Взам. инв. № | Инв. № дубл. | Подп. и дата

26.058.ПВ.094.007

Серия 3.820.2-44 Выпуск 10

Rz 25 (V)

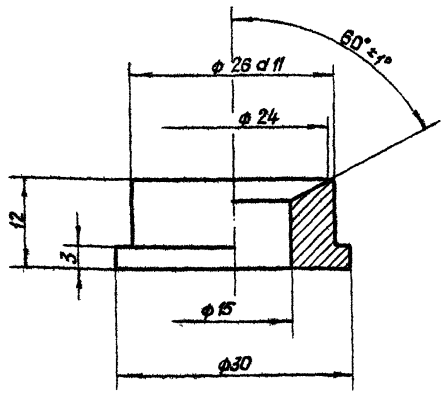

Изм.	Лист	№ докум.	Подп.	Дата
Разраб.		Сарнуевев		4.04.83
Пров.		Искандеров		12.04.83
Т. контр.		Грош		19.04.83
ГИП инж. проекта		Нагаев		25.04.83
Н. контр.		Мышкин		28.04.83
Утв.		Филоненко		26.04.83

3.820.2-44
26.058.ПВ.094.007

Втулка

Лит.	Масса	Масштаб
А	0,035	2:1
Лист	Листов 1	

Ст.3 пс3. Гост 380-71*

Копировал: Пужко

Формат А4

Инв. № подл. | Подп. и дата | Взам. инв. № | Инв. № дубл. | Подп. и дата

26.058.ПВ.094.008

Rz 25 (V)

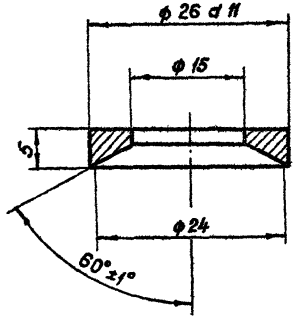

Изм.	Лист	№ докум.	Подп.	Дата
Разраб.		Сарнуевев		4.04.83
Пров.		Искандеров		12.04.83
Т. контр.		Грош		19.04.83
ГИП инж. проекта		Нагаев		25.04.83
Н. контр.		Мышкин		28.04.83
Утв.		Филоненко		26.04.83

3.820.2-44
26.058.ПВ.094.008

Втулка

Лит.	Масса	Масштаб
А	0,01	2:1
Лист	Листов 1	

Ст.3 пс3 Гост 380-71*

Копировал: Пужко

Формат А4

Инв. № подл. | Подп. и дата | Взам. инв. № | Инв. № дубл. | Подп. и дата

Серия 3.820.2-44 Выпуск 10

26.058.ПВ.094.009

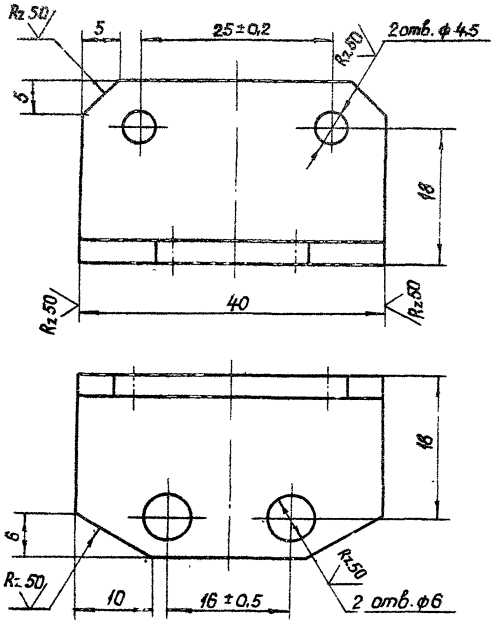

Изм.	Лист	№ докум.	Подп.	Дата
Разраб.		Сарнугаев		4.04.83
Пров.		Искандеров		12.04.83
Т. контр.		Грош		12.04.83
Гл. инж. пр.		Нагаев		25.04.83
Н. контр.		Мышкин		23.04.83
Утв.		Филаченко		26.04.83

3.820.2-44

26.058.ПВ.094.009

Уголок

Лит.	Масса	Масштаб
А	0,036	2:1

Лист | Листов 1

Уголок Б 25×25×3 ГОСТ 8509-72*
ВСт.3пс5-1 ГОСТ 333-79

Копировал: Пужко

Формат А4

26.058.ПВ.094.010

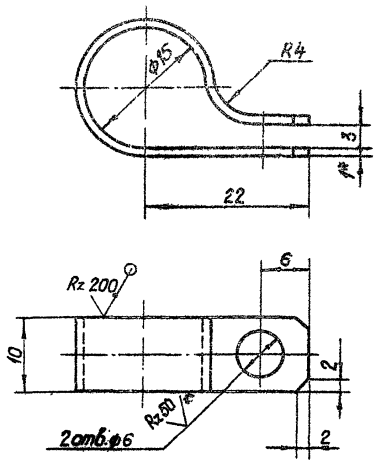

*Размер для справок.

Изм.	Лист	№ докум.	Подп.	Дата
Разраб.		Сарнугаев		4.04.83
Пров.		Искандеров		12.04.83
Т. контр.		Грош		12.04.83
Гл. инж. пр.		Нагаев		25.04.83
Н. контр.		Мышкин		23.04.83
Утв.		Филаченко		26.04.83

3.820.2-44

26.058.ПВ.094.010

Хомут

Лит.	Масса	Масштаб
А	0,005	2:1

Лист | Лист 1

Лист Б-ПЧ 40-1 ГОСТ 19903-74*
А-4-НБ Ст.3пс5 ГОСТ 16523-70

Копировал: Пужко

Формат А4

Подп. и дата | Инв. № дубл. | Взам. инв. № | Подп. и дата | Инв. № подл.

Серия 3.820.2-44 Выпуск 10

26.058.ПВ.094.011

Rz50 (√)

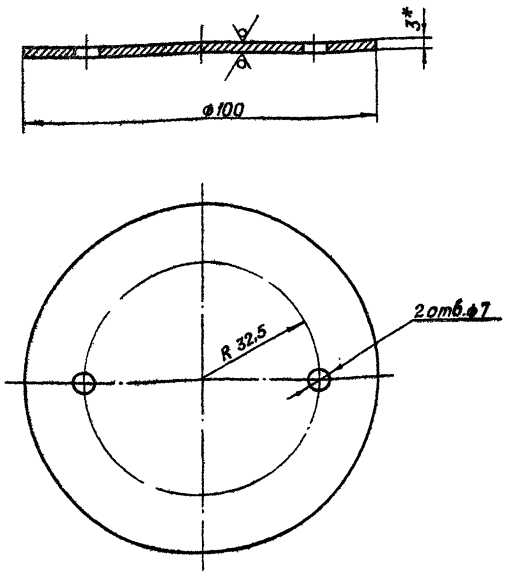

Размер для справок.

Изм	Лист	№ докум.	Подп.	Дата
Разраб.		Сарнугаев		4.04.83.
Пров.		Искандеров		12.04.83.
Т. контр.		Граш		19.04.83.
Гл. инж. проекта		Нагаев		25.04.83.
Н. контр.		Мышкин		28.04.83.
Утв.		Филоненко		26.04.83.

3.820.2-44

26.058.ПВ.094.011

Крышка

Лит	Масса	Масштаб
А	0,18	1:1.

Лист | Листов 1

Лист Б-ПН-НО-3 ГОСТ 19903-74*
4-IV-НВ Ст.3 по 5 ГОСТ 16523-70*

Копировал: Пужко

формат А4

Подп. и дата | Инв. № дубл. | Взам. инв. № | Подп. и дата | Инв. № подл.

26.058.ПВ.094.012

Rz50 (√)

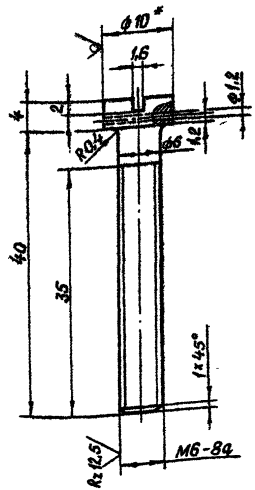

Размер для справок.

Изм	Лист	№ докум.	Подп.	Дата
Разраб.		Сарнугаев		4.04.83.
Пров.		Искандеров		12.04.83.
Т. контр.		Граш		19.04.83.
Гл. инж. проекта		Нагаев		25.04.83.
Н. контр.		Мышкин		28.04.83.
Утв.		Филоненко		26.04.83.

3.820.2-44

26.058.ПВ.094.012

Винт

Лит	Масса	Масштаб
А	0,012	2:1

Лист | Листов 1

Круг 10-В-ГОСТ 2590-71*
Б Ст3 по 5-1-II ГОСТ 535-79

Копировал: Пужко

формат А4

Подп. и дата | Инв. № дубл. | Взам. инв. № | Подп. и дата | Инв. № подл.

Выпуск 10

Серия 3.820.2-44

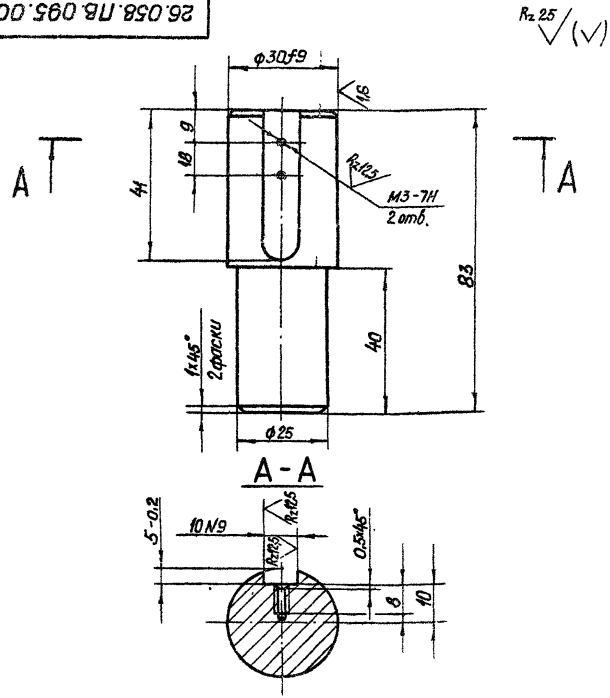

1. Смещение и перекос шпоночного паза относительно оси вала не более допуска на ширину шпоночного паза
2. Остальные технические требования по общим ТУ на изготовление подъемника

					3.820.2-44			
					26.058.ПВ.095.001			
Изм.	Лист	№ докум.	Подп.	Дата	Хвостовик	Лит.	Масса	Масштаб
Разраб.		Сарнугаев		4.04.93		А	0,34	1:1
Пров.		Искандеров		12.04.93		Лист	Листов 1	
Т.контр.		Грош		12.04.93				
Н.контр.		Нагаев		25.04.93	Круг 34-В ГОСТ 2590-71*			
Утв.		Мыкшин		25.04.93	Болтовой-1-II ГОСТ 535-79			

Копировал: Пуско

Формат А1

Подп. и дата | Взам. инв. № | Инв. № дубл. | Подп. и дата | Инв. № подл.

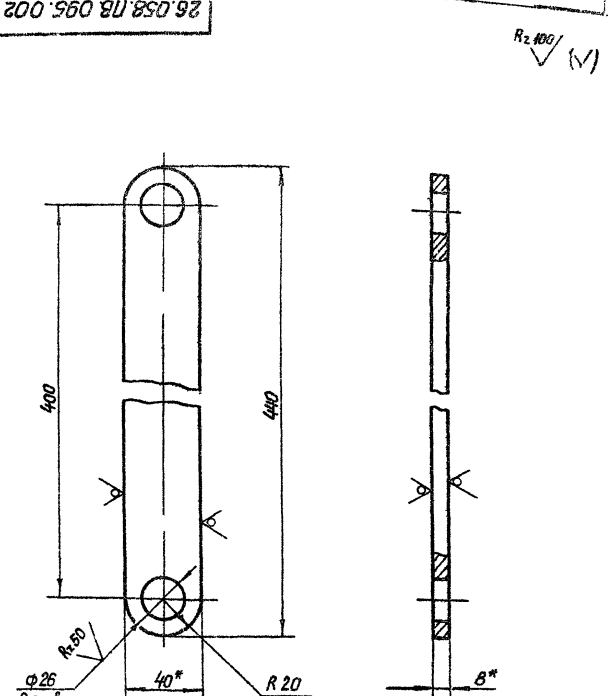

*Размер для справок

					3.820.2-44			
					26.058.ПВ.095.002			
Изм.	Лист	№ докум.	Подп.	Дата	Полоса	Лит.	Масса	Масштаб
Разраб.		Сарнугаев		4.04.93		А	1,0	1:1
Пров.		Искандеров		12.04.93		Лист	Листов 1	
Т.контр.		Грош		12.04.93				
Н.контр.		Нагаев		25.04.93	Болтовой-1-II ГОСТ 535-79			
Утв.		Мыкшин		25.04.93				

Копировал: Пуско

Формат А1

Подп. и дата | Взам. инв. № | Инв. № дубл. | Подп. и дата | Инв. № подл.

26.058.ПВ.095.003

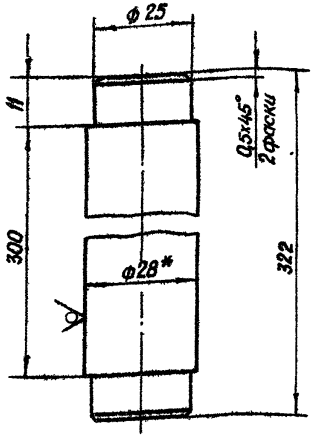

* Размер для справок

Изм.	Лист	№ докум.	Подп.	Дата
Разраб.		Сарнугаев		12.01.93
Пров.		Искандеров		12.01.93
Т. контр.		Грош		19.01.93
Гл. инж. проекта		Нагаев		25.01.93
Н. контр.		Мыцкин		28.01.93
Утв.		Филоненко		26.01.93

3.820.2-44
26.058.ПВ.095.003

Ось

Лит	Масса	Масштаб
А	1,5	1:1

Лист Листов 1

Круг 28-В-ГОСТ 2590-71*
Ст3пс5-1-II ГОСТ 535-79

Копировал: Пужко формат А4

26.058.ПВ.095.004

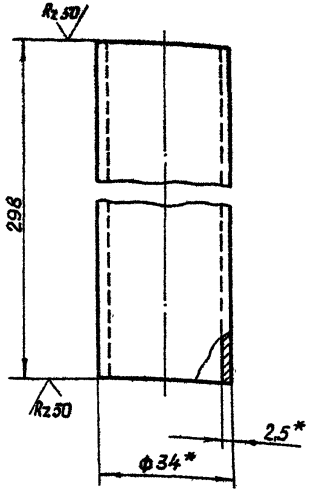

* Размеры для справок.

Изм.	Лист	№ докум.	Подп.	Дата
Разраб.		Сарнугаев		12.01.93
Пров.		Искандеров		12.01.93
Т. контр.		Грош		19.01.93
Гл. инж. проекта		Нагаев		25.01.93
Н. контр.		Мыцкин		28.01.93
Утв.		Филоненко		26.01.93

3.820.2-44
26.058.ПВ.095.004

Труба

Лит	Масса	Масштаб
А	0.58	1:1

Лист Листов 1

Труба 34х2,5 ГОСТ 8734-75*
Б 20 ГОСТ 8733-74*

Копировал: Пужко формат А4

Инв. № подл. | Подп. и дата | Взам. инв. № | Инв. № дубл. | Подп. и дата

Серия 3.820.2-44 Выпуск 10

26.058.ПВ.095.005

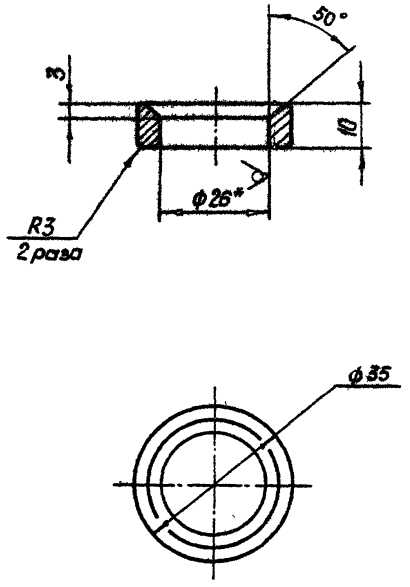

* Размер для справок

Изм	Лист	№ докум	Подп	Дата
Разраб		Сарнугаев		4.04.83
Пров		Искандеров		12.04.83
Т.контр		Грош		19.04.83
гл. инж. проекта		Нагаев		25.04.83
Н.контр		Мышкин		28.04.83
Утв		Филоненко		26.04.83

3.820.2-44

26.058.ПВ.095.005

Кольцо

Лит.	Масса	Масштаб
А	0,05	1:1

Лист | Листов 1

Труба 38×6 ГОСТ 8734-75*
Б20 ГОСТ 8733-74*

Копировал Пужко Формат А4

26.058.ПВ.095.000

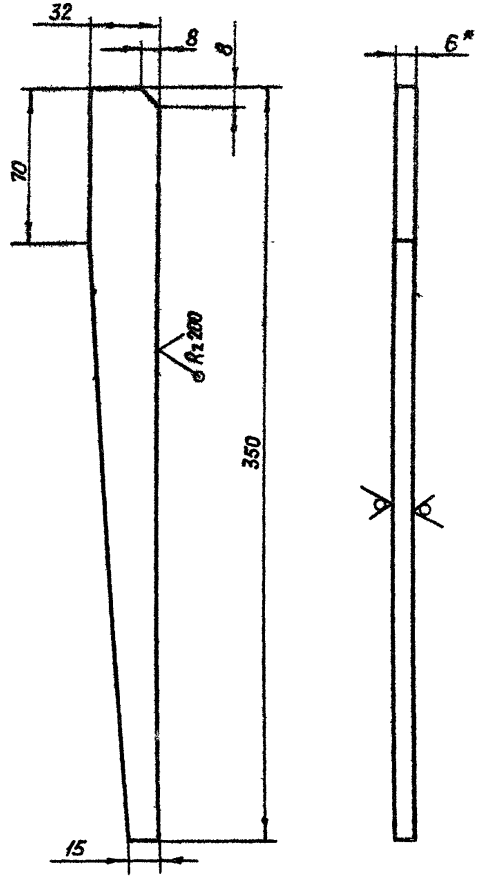

* Размер для справок

Изм	Лист	№ докум	Подп	Дата
Разраб		Сарнугаев		4.04.83
Пров		Искандеров		12.04.83
Т.контр		Грош		19.04.83
гл. инж. проекта		Нагаев		25.04.83
Н.контр		Мышкин		28.04.83
Утв		Филоненко		26.04.83

3.820.2-44

26.058.ПВ.095.006

Косынка

Лит.	Масса	Масштаб
А	0,36	1:2

Лист | Листов 1

Лист Б-ПН-НО-6 ГОСТ 19903-74*
Б.Ст3пс6 ГОСТ 14637-79

Копировал Пужко Формат А4

Подп. и дата | Инв. № дубл. | Взам. инв. № | Подп. и дата | Инв. № подл.

Выпуск

Серия 3.820.2-44

Инв.№ подл. | Подп. и дата | Взам. инв.№ | Инв.№ дубл. | Подп. и дата

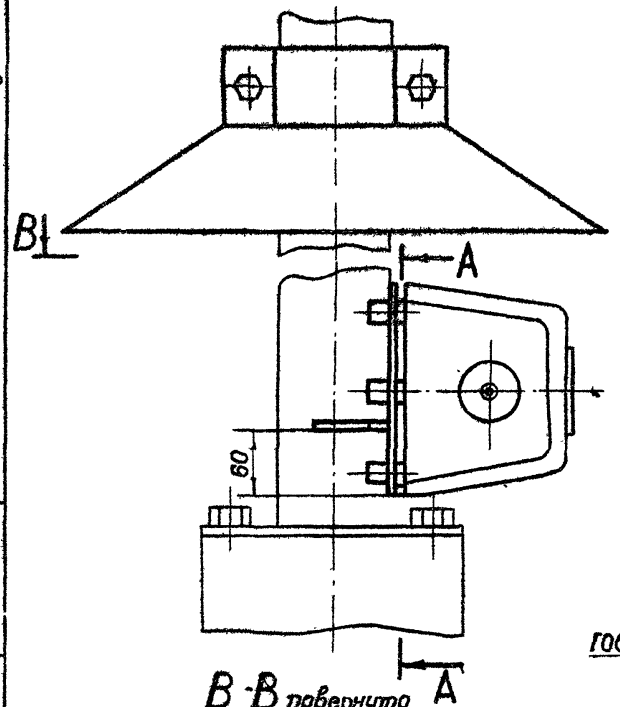

В-В повернуто

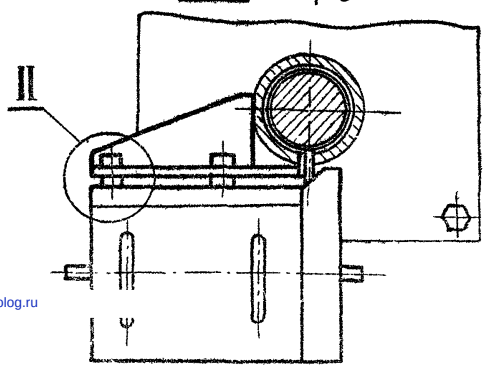

А–А

Б

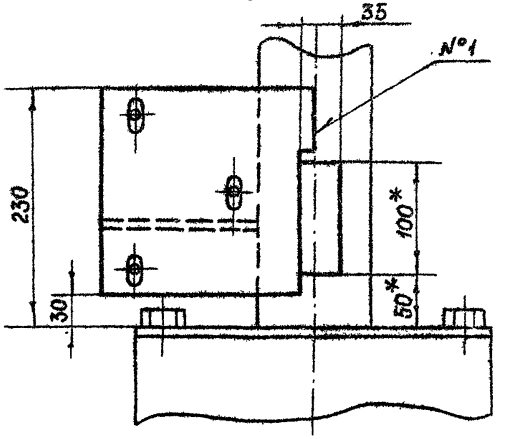

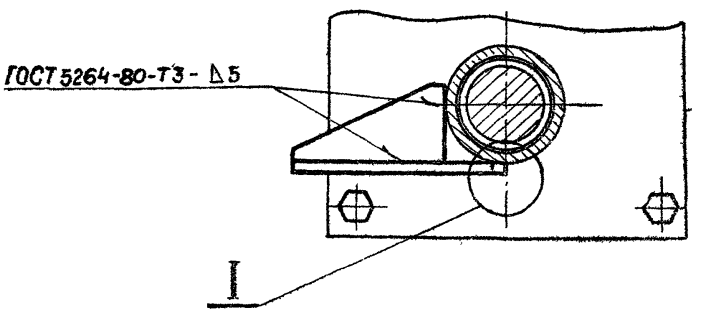

II
М1:1

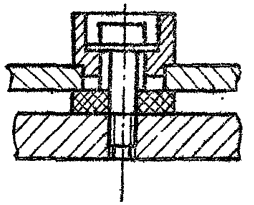

I
М1:1

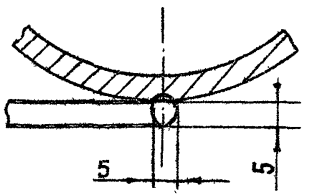

1* Размеры для справок.

2. Предельные отклонения размеров ± JT16/2

Изм.	Лист	№ докум.	Подп.	Дата				
Разраб.		Пак			Установка датчика ДПМ1 Монтажный чертеж		Лит	Масса	Масшт.
Пров.		Степунин					О	—	1:4
Т.контр.		Плещивцев							
Гл.констр.		Кузнецов					Лист	Листов 1	
Н.контр.		Аноньебо					ПКТБ „Уэлдприбор-автоматика"		
Утв.		Стрельцин							

3.820.2-44

ДПМ1.000.000.000 МЧ

Копировал: Скорнякова Формат А3

gost.e-ecolog.ru