ТИПОВАЯ ДОКУМЕНТАЦИЯ НА СТРОИТЕЛЬНЫЕ СИСТЕМЫ И ИЗДЕЛИЯ ЗДАНИЙ И СООРУЖЕНИЙ

СЕРИЯ 3.820.2-44

ПОДЪЕМНИКИ ВИНТОВЫЕ ДЛЯ ЗАТВОРОВ ГИДРОТЕХНИЧЕСКИХ СООРУЖЕНИЙ ГРУЗОПОДЪЕМНОСТЬЮ ДО 20 тс.

МОДЕЛИ В-83

Взамен типового проекта 820-165

ВЫПУСК 9

ПОДЪЕМНИК ОДНОВИНТОВОЙ С ЭЛЕКТРОПРИВОДОМ г.п. 1 тс.

МАРКИ 1ЭВ

gost.e-ecolog.ru

Наименование	Обозначение	Стр.
Подъемник одновинтовой с электроприводом г.п. 1.0 тс марки 1ЭВ	26.058.ПВ.090.000	4
Подъемник одновинтовой с электроприводом г.п. 1.0 тс марки 1ЭВ Сборочный чертеж.	26.058.ПВ.090.000 СБ	5
Подъемник одновинтовой с электроприводом г.п. 1.0 тс марки 1ЭВ Габаритный чертеж.	26.058.ПВ.090.000 ГЧ	7
Подъемник одновинтовой с электроприводом г.п. 1.0 тс марки 1ЭВ Ведомость спецификаций	26.058.ПВ.090.000 ВС	8
Подъемник одновинтовой с электроприводом г.п. 1.0 тс марки 1ЭВ Ведомость покупных изделий	26.058.ПВ.090.000 ВП	9
Подъемник одновинтовой с электроприводом г.п. 1.0 тс марки 1ЭВ Инструкция по монтажу и эксплуатации	26.058.ПВ.090.000 НЭ	11
Узел грузовой части.	26.058.ПВ.091.000	15
Узел грузовой части Сборочный чертеж	26.058.ПВ.091.000 СБ	16
Узел грузовой гайки.	26.058.ПВ.091.100	17
Узел грузовой гайки. Сборочный чертеж	26.058.ПВ.091.100 СБ	17
Редуктор 1ЭР-1	26.058.ПВ.092.000	18
Редуктор 1ЭР-1. Сборочный чертеж.	26.058.ПВ.092.000 СБ	19
Колесо червячное	26.058.ПВ.092.100	20
Колесо червячное Сборочный чертеж	26.058.ПВ.092.100 СБ	21
Кожух винта 50	26.058.ПВ.093.000	22
Кожух винта 50. Сборочный чертеж	26.058.ПВ.093.000 СБ	23
Кожух	26.058.ПВ.093.100	24

Наименование	Обозначение	Стр.
Кожух. Сборочный чертеж	26.058.ПВ.093.100 СБ	24
Кожух составной	26.058.ПВ.093.200	25
Кожух составной Сборочный чертеж.	26.058.ПВ.093.200 СБ	25
Желоб составной	26.058.ПВ.093.210	26
Желоб составной Сборочный чертеж	26.058.ПВ.093.210 СБ	26
Реле грузовое 2,5 ГРТ	26.058.ПВ.094.000	27
Реле грузовое 2,5 ГРТ Сборочный чертеж	26.058.ПВ.094.000 СБ	28
Корпус	26.058.ПВ.094.100	29
Корпус. Сборочный чертеж	26.058.ПВ.094.100 СБ	30
Рукоятка Р2	26.058.ПВ.095.000	31
Рукоятка Р2. Сборочный чертеж.	26.058.ПВ.095.000 СБ	31
Болт	26.058.ПВ.020.005	32
Прокладка	26.058.ПВ.030.004	32
Корпус	26.058.ПВ.031.001	33
Крышка корпуса	26.058.ПВ.031.002	34
Кольцо регулировочное	26.058.ПВ.031.003	34
Пробка	26.058.ПВ.031.004	35
Прокладка	26.058.ПВ.031.005	35
Винт грузовой	26.058.ПВ.090.001	36
Лист нижний	26.058.ПВ.090.002	29
Лист верхний	26.058.ПВ.090.003	37
Прокладка	26.058.ПВ.090.004	37
Гайка грузовая	26.058.ПВ.091.101	38
Колесо зубчатое коническое	26.058.ПВ.031.102	38

Выпуск 9

Серия 3.820.2-44

Подп. и дата | Инв. № дубл. | Взам. инв. № | Подп. и дата | Инв. № подл.

Изм.	Лист	№ докум.	Подп.	Дата
Разраб.		Сарнугаев		24.04.83
Пров.		Искандеров		12.04.83
Гл. инж. проекта		Нагаев		25.04.83
Н. контр.		Мышкин		28.04.83
Утв.		Филанечка		26.04.83

3.820.2-44

26.058.ПВ.090.000 ДС

Подъемник одновинтовой с электроприводом г.п. 10 тс. марки 1ЭВ

Содержание

Лит.	Лист	Листов
А	1	2

Копировал: Пужко

Формат А3

Наименование	Обозначение	Стр.
Червяк	26.058.ПВ.092.001	39
Корпус редуктора	26.058.ПВ.092.002	40
Крышка корпуса	26.058.ПВ.092.003	41
Корпус подшипника	26.058.ПВ.092.004	42
Вал-шестерня	26.058.ПВ.092.005	43
Фланец	26.058.ПВ.092.006	44
Втулка кулачковая	26.058.ПВ.092.007	45
Втулка	26.058.ПВ.092.008	45
Крышка глухая	26.058.ПВ.092.009	46
Крышка сквозная	26.058.ПВ.092.010	46
Шайба	26.058.ПВ.092.011	47
Шайба	26.058.ПВ.092.012	47
Прокладка	26.058.ПВ.092.013	48
Прокладка	26.058.ПВ.092.014	48
Прокладка	26.058.ПВ.092.015	49
Кольцо	26.058.ПВ.092.016	49
Корпус отдушины	26.058.ПВ.092.017	50
Крышка отдушины	26.058.ПВ.092.018	50
Ступица	26.058.ПВ.092.101	51
Фланец	26.058.ПВ.093.001	52
Труба	26.058.ПВ.093.002	52
Желоб	26.058.ПВ.093.101	22
Диафрагма	26.058.ПВ.094.001	53
Трубка	26.058.ПВ.094.002	53
Гайка специальная	26.058.ПВ.094.003	54
Гайка специальная	26.058.ПВ.094.004	54
Диск регулировочный	26.058.ПВ.094.005	55
Гайка	26.058.ПВ.094.006	55
Втулка	26.058.ПВ.094.007	56
Втулка	26.058.ПВ.094.008	56
Уголок	26.058.ПВ.094.009	57
Хомут	26.058.ПВ.094.010	57

Наименование	Обозначение	Стр.
Крышка	26.058.ПВ.094.011	58
Винт	26.058.ПВ.094.012	58
Хвостовик	26.058.ПВ.095.001	59
Полоса	26.058.ПВ.095.002	59
Ось	26.058.ПВ.095.003	60
Труба	26.058.ПВ.095.004	60
Кольцо	26.058.ПВ.095.005	61
Косынка	26.059.ПВ.095.006	61
Приложение: Установка датчика	ДПИ1.000.000.000 ИЗ	(62)

Перечень ГОСТов, примененных в проекте

ГОСТ 103-76
ГОСТ 333-79
ГОСТ 380-71*
ГОСТ 481-80
ГОСТ 493-79
ГОСТ 535-79
ГОСТ 1050-74**
ГОСТ 1412-79
ГОСТ 1477-75*
ГОСТ 1483-75*
ГОСТ 1491-80
ГОСТ 1585-79
ГОСТ 2590-71*
ГОСТ 3057-79
ГОСТ 3128-70*
ГОСТ 3129-70*
ГОСТ 3282-74*
ГОСТ 4543-71*
ГОСТ 5264-80
ГОСТ 5915-70*
ГОСТ 6308-71*
ГОСТ 6402-70*
ГОСТ 6874-75
ГОСТ 7338-77*
ГОСТ 7798-70*
ГОСТ 8509-72*
ГОСТ 8731-74*
ГОСТ 8732-78
ГОСТ 8733-74*
ГОСТ 8734-75*
ГОСТ 8790-79
ГОСТ 9347-74*
ГОСТ 9833-73*
ГОСТ 11371-78
ГОСТ 13754-81
ГОСТ 14034-74*
ГОСТ 14637-79
ГОСТ 14776-79
ГОСТ 15878-79
ГОСТ 16037-80
ГОСТ 16523-70*
ГОСТ 17473-80
ГОСТ 19903-74*
ГОСТ 19036-81
ГОСТ 19523-81

Инв.№ подл. | Подп. и дата | Взам. инв.№ | Инв.№ дубл. | Подп. и дата

Серия 3.820.2-44 Выпуск 9

Формат	Зона	Поз.	Обозначение	Наименование	Кол.	Примечание
				Документация		
А3			26.058.ПВ.090.000 СБ	Сборочный чертеж		
А3			26.058.ПВ.090.000 ГЧ	Габаритный чертеж		
А3			26.058.ПВ.090.000 ВС	Ведомость спецификаций		
А3			26.058.ПВ.090.000 ВП	Ведомость покупных изделий		
А4			26.058.ПВ.090.000 НЭ	Инструкция по монтажу и эксплуатации		
				Сборочные единицы		
А4		1	26.058.ПВ.091.000	Узел грузовой части	1	
А4		2	26.058.ПВ.092.000	Редуктор 1ЭР-1	1	
А4		3	26.058.ПВ.093.000	Кожух винта 50	1	
А4		4	26.058.ПВ.094.000	Реле грузовое 2,5 ГРТ	1	
А4		5	26.058.ПВ.095.000	Рукоятка Р2	1	
				Детали		
А3		6	26.058.ПВ.090.001	Винт грузовой	1	
А4		7	26.058.ПВ.090.002	Лист нижний	1	
А4		8	26.058.ПВ.090.003	Лист верхний	1	
А4		9	26.058.ПВ.090.004	Прокладка	1	
А4		10	26.058.ПВ.020.005	Болт	1	

Подп. и дата | Инв. № дубл. | Взам. инв. № | Подп. и дата | Инв. № подл.

Изм.	Лист	№ докум.	Подп.	Дата
Разраб.	Сергеев			
Пров.	Александров			
Гл. инж. проект.	Нагаев			
Н. контр.	Вышкин			
Утв.	Фоменко			

3.820.2-44
26.058.ПВ.090.000

Подъемник одновинтовой с электроприводом ГП 1,0т Марки 1ЭВ

Лит	Лист	Листов
А	1	2

Копировал: Пужко Формат А4

Формат	Зона	Поз.	Обозначение	Наименование	Кол.	Примечание
А4		11	26.058.ПВ.030.004	Прокладка	3	Наиб. кол.
				Стандартные изделия		
				Болты ГОСТ 7798-70*		
		13		М10×20.6.6.0125	4	
		14		М10×35.6.6.0125	4	
		15		М12×35.6.6.0125	2	
		16		М12×70.6.6.0125	2	
		17		Болт М8×25.6.6.0125 ГОСТ 7798-70*	4	
		19		Гайка М10.6.0125 ГОСТ 5915-70*	4	
		20		Гайка М20.6.0125 ГОСТ 5915-70*	1	
		21		Шайба 8.65.Г.0125 ГОСТ 6402-70*	4	
		22		Шайба 10.65.Г.0125 ГОСТ 6402-70*	8	
		23		Шайба 12.65.Г.0125 ГОСТ 6402-70*	4	
		24		Шайба 20.01.019 ГОСТ 11371-78	1	
				Прочие изделия		
		25		Электродвигатель с повышенным скольжением типа 4АС71 А6У1 0,4 квт. 220/380 синхр. число об. 920 об/мин. исп. 302	1	
		26		Датчик ДПМ1	1	См. СБ
						черт.
				Материалы		
		27		Проволока-1,2-0-С ГОСТ 3282-74		0,25 м

Подп. и дата | Инв. № дубл. | Взам. инв. № | Подп. и дата | Инв. № подл.

Изм.	Лист	№ докум.	Подп.	Дата

3.820.2-44
26.058.ПВ.090.000

Лист 2

Копировал: Пужко Формат А4

26.058.ПВ.090.000 СБ

Серия 3.820.2-44 Выпуск 9

Таблица 1

Техническая характеристика подъемника

Резьба грузового винта	Усилие в тс наиб.			Но, в м. наиб.	Усилие, на рукоятке при Т в кгс	Время подъема затвора на 1 м, в мин	
	тяговое	посадочн.	дожимное			электродвигателем	вручную
Тг.50×16(Р8)	1,0	1,0	1,2	2,93	6	3	8

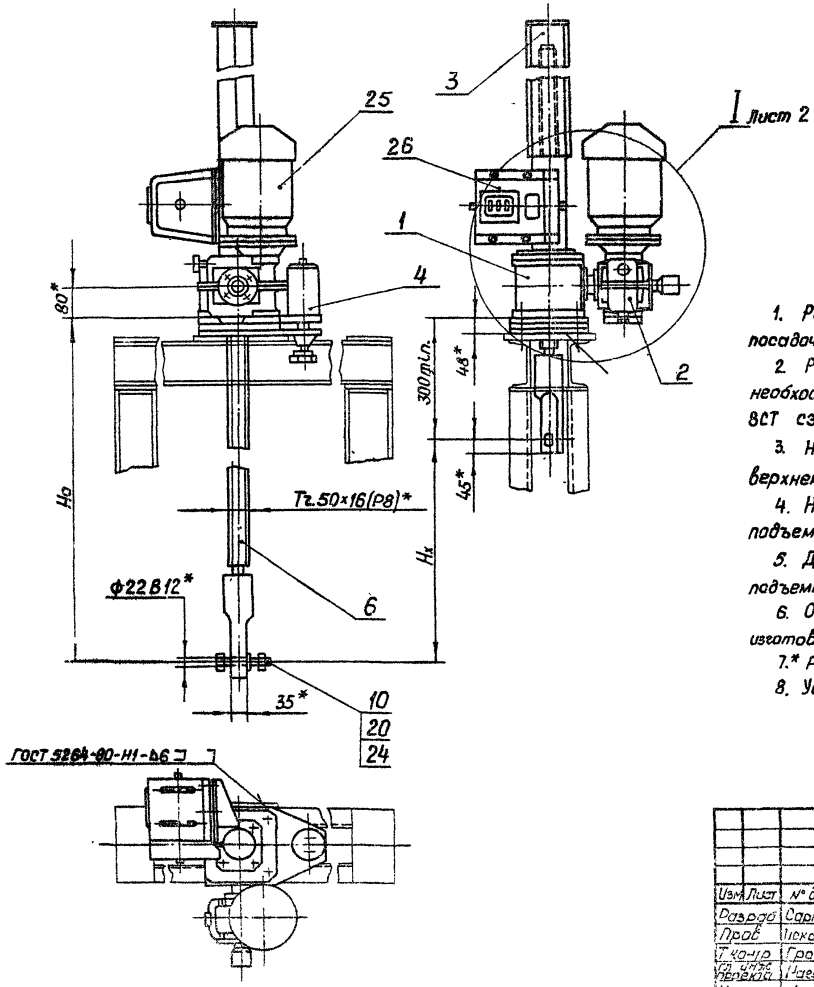

Технические требования

1. Регулировку грузового реле произвести по потребному посадочному усилию (см. черт. 26.058.ПВ.094.000 СБ.)
2. Регулировку зацепления обеспечить установкой необходимого кол. дет. поз. 11. Степень точности передачи ВСТ СЭВ 186-75.
3. На виде слева винт грузовой поз. 6 показан в верхнем положении.
4. На чертеже приведен один из способов крепления подъемника.
5. Данные по электрооборудованию см. электропривод подъемников (выпуск 17).
6. Остальные технические требования по общим ТУ на изготовление подъемника.
7.* Размеры для справок.
8. Установку датчика ДПМ1 см. приложение к выпуску.

Изм	Лист	№ докум	Подп	Дата
Разраб		Сарнугаев		
Пров		Искандаров		
Т контр		Грош		
Гл инж. проекта		Рагаев		
Н контр		Мышкин		
Утв		Филоненко		

3.820.2-44
26.058.ПВ.090.000 СБ

Подъемник одновинтовой с электроприводом г.п. 1,0 т с Марки 1ЭВ. Сборочный чертеж

Лит.	Масса	Масштаб
А	См. таб 2	1:10

Лист 1 Листов 2

Копировал Пужко Формат А3

Инв. № подл. | Подп. и дата | Взам. инв. № | Инв. № дубл. | Подп. и дата

26.058.ПВ.090.000 СБ

Выпуск 9

Серия 3.820.2-44

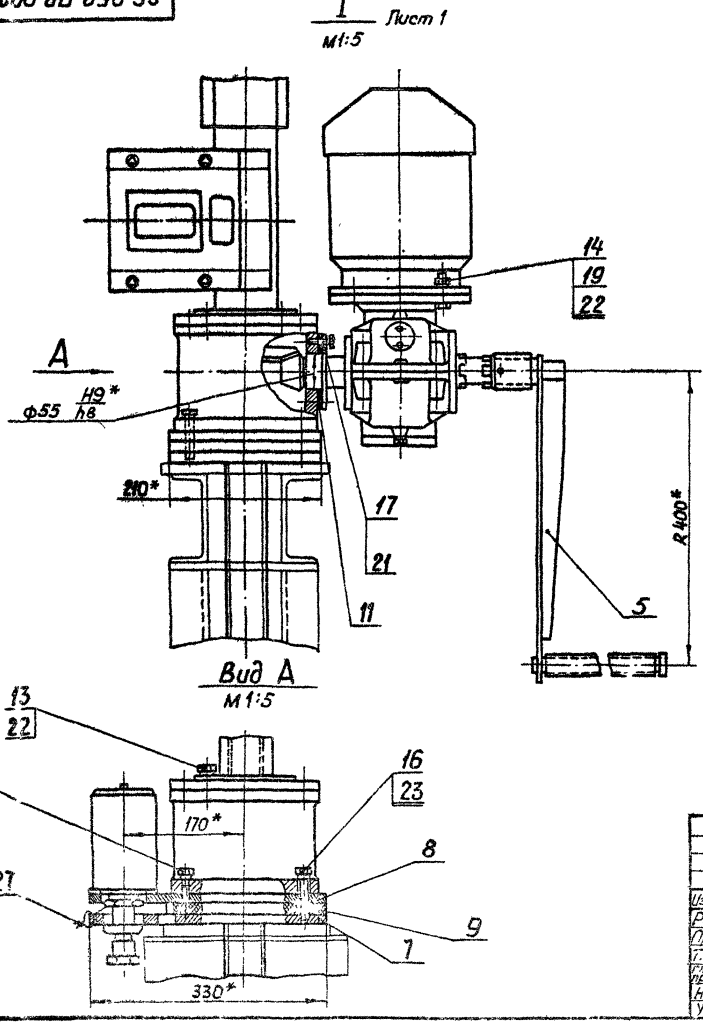

Таблица 2

Теоретическая масса подъемников

Hx, м	Ho, м			
	1,5	2,0	2,5	2,93
	Масса 1шт. без учета электроаппаратуры, кг			
1,0	92	102	112	121
1,5	—	98	108	116
2,0	—	—	104	112
2,5	—	—	—	107

Изм	Лист	№ докум	Подп	Дата
Разраб		Сорнугаев		4.04.85
Пров		Искандеров		12.04.85
Т.контр		Грош		19.04.85
Гл.инж. проекта		Нагаев		24.04.85
Н.контр		Мышкин		25.04.85
Утв.		Филоненко		21.04.85

3.820.2-44

26.058.ПВ.090.000 СБ

Подъемник одновинтовой с электроприводом г.п. 1,0 тс Марки 1ЭВ Сборочный чертеж

Лит	Масса	Масштаб
А		

Лист 2 | Листов

Копировал: Пужко

Формат А3

Инв. № подл. | Подп. и дата | Взам. инв. № | Инв. № дубл. | Подп. и дата

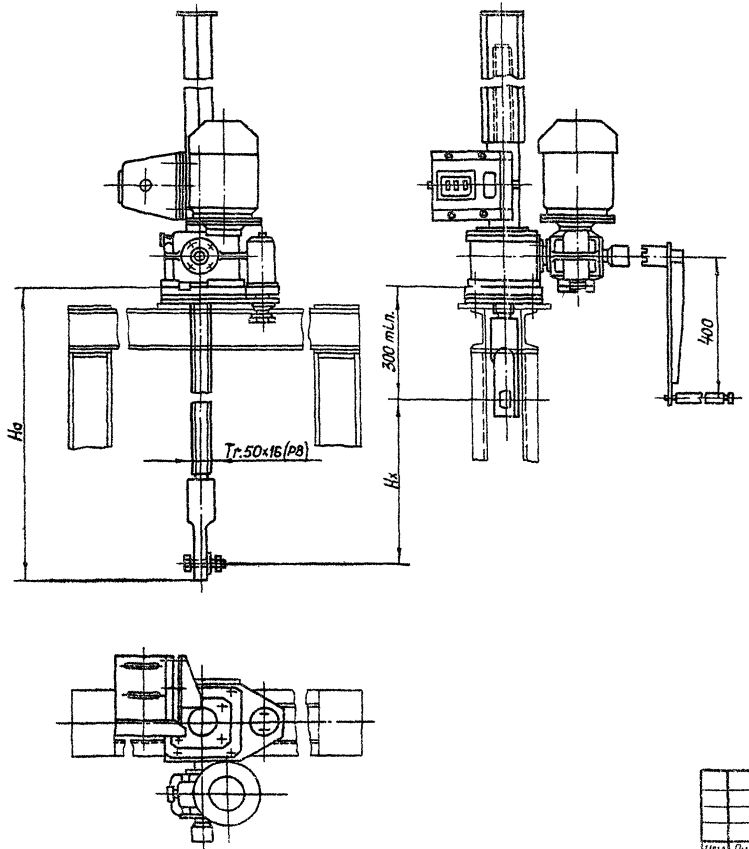

Регулировку грузового реле произвести по потребному посадочному усилию (см.тб.2)

Таблица 1

Техническая характеристика подъемника

Резьба грузового винта	Усилие в тс. Тяговое Т	Посадки П	Но в м наиб.	Электродв. 4АС71А8У1 исп. М302	Станция управления электропр.	Усилие на рукоятке при Т в кгс.	Время подъема затвора на 1м.в мин. электр.	Время подъема затвора на 1м.в мин. вручную
Тг.50×16(Р8)	1	1	2.93	n=920 об/мин N=0.4 кВт	ЯАА5401-2174У1	6	8	3

Таблица 2

Данные на заказ по затвору

Усилие посадочное потребное в тс.	Пв	
Усилие регулировки грузового реле в тс.	Р	
Расстояние от подошвы подъемника до оси проушины опущенного затвора в м.	Но	
Полный ход затвора в м.	Нх	
Датчик ДПМ1 Шаг гр. винта	Р	
Теоретическая масса подъемника в кг.	Q	

Таблица 3

Теоретическая масса подъемников

Нх, м	Но, м 1.5	2.0	2.5	2.93
	Масса 1 шт, безучёта электроаппаратуры, кг			
1.0	92	102	112	121
1.5	—	98	108	116
2.0	—	—	104	112
2.5	—	—	—	107

Изм.	Лист.	№ докум.	Подп.	Дата
Разраб.	Сорнугаев			4.07.87
Пров.	Изкиндеров			04.87
Т. контр.	Грош			04.87
Гл. инж. проекта	Новиев			05.87
Н. контр.	Мышкин			5.87
Утв.				

3.820.2-44
26.058.ПВ.090.000 ГЧ

Подъемник одновинтовой с электроприводом г.п. 1.0тс. Маски 13Б
Габаритный чертеж

Лит	Масса	Масштаб
А	см.табл.3	1:10

Лист Листов 1

Копировал Пужко

Формат А4

Серия 3.820.2-44 Выпуск 9

№ строки	Обозначение	Наименование	Куда входит: Обозначение	Кол.	Общее кол.	Примечание
1						
2	26.058.ПВ.090.000	Подъемник одновинтовой с электроприводом			1	
3		г.п. 1,0 тс. Марки 1,0 ЭВ.				
4	26.058.ПВ.091.000	Узел грузовой части	26.058.ПВ.090.000	1	1	
5	26.058.ПВ.092.000	Редуктор 1ЭР-1	26.058.ПВ.090.000	1	1	
6	26.058.ПВ.093.000	Кожух винта 50	26.058.ПВ.090.000	1	1	
7	26.058.ПВ.094.000	Реле грузовое 2,5 ГРТ	26.058.ПВ.090.000	1	1	
8	26.058.ПВ.095.000	Рукоятка Р2	26.058.ПВ.090.000	1	1	
9	26.058.ПВ.091.100	Узел грузовой гайки	26.058.ПВ.091.000	1	1	
10	26.058.ПВ.092.100	Колесо червячное	26.058.ПВ.092.000	1	1	
11	26.058.ПВ.093.100	Кожух	26.058.ПВ.093.000	1	1	
12	26.058.ПВ.093.200	Кожух составной	26.058.ПВ.093.000	1	1	
13	26.058.ПВ.093.210	Желоб составной	26.058.ПВ.093.200	1	1	
14	26.058.ПВ.094.100	Корпус	26.058.ПВ.094.000	1	1	
15						
16						
17						
18						
19						
20						
21						
22						
23						
24						
25						

Подп. и дата | Инв. № дубл. | Взам. инв. № | Подп. и дата | Инв. № подл.

Изм.	Лист	№ докум.	Подп.	Дата
Разраб.		Сарнугаев	[signature]	4.04.83
Пров.		Искандеров	[signature]	12.04.83
Гл. инж. проекта		Нагаев	[signature]	25.04.83
Н. контр.		Мышкин	[signature]	28.04.83
Утв.		Филоненко	[signature]	26.04.83

3.820.2-44
26.058.ПВ.090.000 ВС

Подъемник одновинтовой с электроприводом г.п. 1,0 тс марки 1,0 ЭВ
Ведомость спецификаций

Лит.	Лист	Листов
А		1

Копировал: Пужко

формат А3

№ строки	Наименование	Код. ОКП	Обозначение документа на поставку	Поставщик	Куда входит (обозначение)	Количество: на изделие	Количество: в комплекты	Количество: на регулир.	Количество: Всего	Примечание
1	Подшипники									
2										
3	Подшипник 2007107		ГОСТ 337-79		26.058.ПВ.092.000	2			2	
4	Подшипник 2007109				26.058.ПВ.092.000	2			2	
5	Подшипник 8116		ГОСТ 6874-75		26.058.ПВ.091.000	2			2	
6										
7	Крепежные изделия									
8										
9	Болт М6×16.66.0125		ГОСТ 7798-70*		26.058.ПВ.092.100	5			5	
10	М8×22.66.0125				26.058.ПВ.092.000	16			16	
11	М10×20.66.0125				26.058.ПВ.090.000	4			4	
12	М10×35.66.0125				26.058.ПВ.090.000	4			4	
13	М10×40.66.0125				26.058.ПВ.092.000	2			2	
14	М10×95.66.0125				26.058.ПВ.092.000	4			4	
15	М12×35.66.0125				26.058.ПВ.090.000	2			2	
16	М12×50.66.0125				26.058.ПВ.091.000	4			4	
17	М12×70.66.0125				26.058.ПВ.090.000	2			2	
18	М8×25.66.0125				26.058.ПВ.090.000					
19										
20	Винт М8×10.66.0125		ГОСТ 1477-75*		26.058.ПВ.092.000	1			1	
21	М8×14.66.0125		ГОСТ 1483-75*		26.058.ПВ.092.000	1			1	
22	Винт ВМ3×10.66.0125		ГОСТ 1491-80		26.058.ПВ.092.000	2			2	
23	Винт В.М5×10.66.0125				26.058.ПВ.094.000	3			3	
24	ВМ5-89×14.66.0125		ГОСТ 1491-80		26.058.ПВ.092.000	2			2	

Выпуск 9

Серия 3.820.2-44

Подп. и дата | Инв. № дубл. | Взам. инв. № | Подп. и дата | Инв. № подл.

Изм	Лист	№ докум	Подп	Дата
Разраб		Сарнугаев	[signature]	4.04.83
Пров		Исхандеров	[signature]	12.04.83
Гл. инж. проекта		Нагоев	[signature]	25.04.83
Н. контр.		Мышкин	[signature]	28.04.83
Утв		Филоненко	[signature]	26.04.83

3.820.2-44

26.058.ПВ.090.000 ВЛ

Подъемник одновинтовой с электроприводом гп 1,0 т с. марки 1,0 ЭВ

Ведомость покупных изделий

Лит	Лист	Листов
А	1	2

Копировал. Пужко

формат А3

Серия 3.820.2-44 Выпуск 9

№ строки	Наименование	Код ОКП	Обозначение документа на поставку	Поставщик	Куда входит (обозначение)	Количество: на изделие	в комплекты	на регулир.	Всего	Примечание
1	Винт В1 М4-8g×30.66.0125		ГОСТ 17473-80		26.058.ПВ 094.000	2			2	
2	Гайка М4.6.0125		ГОСТ 5915-70*		26.058.ПВ.094.000	2			2	
3	М8.6.0125					4			4	
4	М.10.6.0125				26.058.ПВ.090.000	10			10	
5	М12.6.0125				26.058.ПВ.091.000	4			4	
6	М20.6.0125				26.058.ПВ.090.000	1			1	
7										
8	Шайба 4.65Г.0125		ГОСТ 6402-70*		26.058.ПВ.094.000	2			2	
9	5.65Г.0125				26.058.ПВ.092.000	4			4	
10	8.65Г.0125				26.058.ПВ.090.000	20			20	
11	10.65Г.0125				26.058.ПВ.090.000	14			14	
12	12.65Г.0125				26.058.ПВ.090.000	8			8	
13	Шайба 20.01.019		ГОСТ 11371-78		26.058.ПВ.090.000	1			1	
14						4			4	
15	Шпонка 3-10×8×36		ГОСТ 8790-79		26.058.ПВ.095.000	1			1	
16	Шпонка 3-10×8×56				26.058.ПВ.092.000	1			1	
17	Штифт 6т6×16		ГОСТ 3128-70*		26.058.ПВ.091.000	8			8	
18	Штифт 5×25		ГОСТ 3129-70*		26.058.ПВ.092.000	2			2	
19										
20	Прочие изделия									
21										
22	Кольцо 072-080-46-2-4		ГОСТ 9833-73*		26.058.ПВ.091.000	1			1	
23	Пружина тарельчатая НС80×35×3×2.5		ГОСТ 3057-79		26.058.ПВ.094.000	10			10	
24	Микропереключатель МП2101 исп. 4		МРТУ 16.526.012-65	Каменец-Подольский электромеханический завод.	26.058.ПВ.094.000	1			1	
25	Электродвигатель с повышенным									
26	скольжением типа 4АС71А6У1 0,4 квт синхрон-			„Союзглавэлектро" г. Москва						
27	ная частота вращения 920об/мин. 50гц, 220/380, исп; М302		ГОСТ 19523-81Е	Ж-210, Покровский бульвар 3	26.058.ПВ.090.000	1			1	
28	Датчик ДПМ-1			ПКТБ „Узводприборавтоматика" г. Надиманов.						
29				ул. Лихачева, 41	26.058.ПВ.090.000	1			1	См. 26 черт.

Инв. № подл. | Подп. и дата | Взам. инв. № | Инв. № дубл. | Подп. и дата

Изм.	Лист	№ докум.	Подп.	Дата	5.820.2-44 26.058.ПВ.090.000	Лист 2

Копировал Пужко

1. Подготовка подъемника к монтажу

1.1 Транспортирование подъемника до места монтажа производить в заводской таре. В случае отсутствия тары принять меры к сохранной доставке его на сооружение.

1.2. Распаковать и проверить комплектность подъемника

1.3. Произвести расконсервацию подъемника. Консервационную смазку смыть керосином или соляровым маслом с помощью волосяной щетки, затем все составные части подъемника протереть чистой сухой ветошью.

1.4 Внешним осмотром проверить отсутствие трещин, надломов, погнутостей, забоин на резьбе грузового винта и грузовой гайки. При наличии забоин резьбу поправить личным или бархатным напильником либо шабером

1.5. На резьбу грузового винта, на все обработанные и трущиеся детали нанести тонкий слой солидола

1.6. Перед монтажом подъемника с помощью автокрана убедиться в том, что затвор в пазах закладных частей перемещается как вверх, так и вниз плавно, без рывков, перекосов и заеданий. Устранить причины, препятствующие плавному ходу затвора и опустить затвор на порог

1.7. В случае раздельной поставки составных частей подъемника произвести его частичную сборку Узел грузовой части собрать с примыкающими к нему составными узлами; отдельно оставить грузовой винт и кожух грузового винта.

2. Монтаж

2.1. Монтаж подъемника на сооружении производить в строгом соответствии с монтажным чертежом механооборудования.

2.2 Произвести болтовое соединение грузового винта с проушиной затвора. Такелажные работы грузового винта осуществлять с помощью рым-болта, ввернутого в торец грузового винта.

2.3. На грузовой винт навинтить узел грузовой части в сборе с составными частями. Предварительное навинчивание произвести вращением всего узла, а затем проворачиванием болт-шестерни, либо выходного вала редуктора.

2.4. Для управления подъемником от ручного привода кулачки втулки на редукторе вывести из зацепления с кулачками ступицы червячного колеса и вставить рукоятку.

2.5. Произвести подъем затвора от ручного привода. При подъеме проверить отсутствие заеданий и посторонних шумов в зацеплении зубчатой пары.

2.6. При верхнем положении затвора нижний лист подъемника приварить по периметру сопряжения с листом рамы или полонки.

2.7. Произвести опускание затвора. При подъеме и опускании затвора убедиться в том, что усилие на рукоятке привода находится в пределах величины, указанной в характеристике подъемника.

3. Наладка

3.1. При опущенном положении затвора снять крышку узла грузовой части и смотровую крышку редуктора и при вывернутых сливных пробках промыть керосином или соляровым маслом внутренние полости

3.2. В грузовую часть набить свежий ЦИАТИМ-201, обильно смазать коническую пару и подшипники, в редуктор залить свежий нигрол и закрыть крышки. Проверить чистоту суфлерных отверстий в отдушине.

3.3. Произвести подводку электропитания согласно чертежам электрооборудования подъемника.

3.4. Для управления подъемником от электропривода кулачки втулки на редукторе вновь ввести в зацепление с кулачками ступицы червячного колеса и затянуть стопорный винт на втулке.

4. Опробование и регулирование.

4.1. Нажать на кнопку „Подъем" и при отсутствии шумов, указывающих на ненормальную работу подъемника, производить подъем затвора на величину высоты его хода, соблюдая при этом правила техники безопасности.

4.2. Произвести опускание затвора на порог и проверить надежность срабатывания грузового реле. При соприкосновении нижней кромки затвора с порогом следить за прогибом винта. Если винт начинает гнуться, а электродвигатель не отключается, нажать на кнопку „стоп" и проверить правильность сборки электрической схемы. При отсутствии дефектов в электросхеме, произвести перерегулировку грузового реле на заданное дожимное усилие с помощью приспособления, документация которого помещена в выпуске 0 настоящей типовой документации.

4.3. После непрерывной работы подъемника в течение одного часа температура масла в редукторе не должна превышать +40°С, температура корпуса электродвигателя не выше 50°С.

4.4. Установить кожух и смонтировать датчик ДПМ1. Убедиться в надежном зацеплении звездочки ДПМ1 с винтом. При положении затвора на пороге показание ДПМ1 нулевое. Кулачки сигнализации крайних положений затвора в ДПМ1 настроить на нужную высоту.

4.5. При работе подъемником проверить соответствие показаний датчика с истинным положением затвора и своевременную сигнализацию крайних положений затвора.

4.6. Произвести сдачу в эксплуатацию смонтированного подъемника.

5. Эксплуатация подъемника

Исправная работа подъемника может быть гарантирована только при постоянном и правильном уходе за ним; необходимо выполнять следующие основные требования:

5.1. Перед работой подъемником произвести внешний осмотр его на предмет отсутствия поломок и повреждений, обратив особое внимание на состояние грузового винта. Производить маневрирование затвора с погнутым винтом запрещается, т.к. это может привести к перегрузкам и поломкам других деталей подъемника.

5.2. Проверить наличие крепежных изделий и затяжку всех болтовых соединений. В случае ослабления болтовые соединения подтянуть.

5.3. Проверить наличие смазки на трущихся поверхностях и на грузовом винте. Если грузовой винт загрязнен, необходимо его промыть керосином или соляровым маслом и нанести на резьбовую часть тонкий слой свежего солидола. Работа с загрязненным винтом резко сокращает срок службы грузовой гайки.

5.4. Проверить наличие масла в редукторе и нет ли его

утечки через разъемы и болтовые соединения. При недостаточном количестве масла необходимо долить до оси вала червячного колеса

5.5. При наличии посторонних шумов во время работы подъемника, при вибрациях и при сильном нагреве электродвигателя немедленно отключить питание, выявить и устранить неполадки.

5.6. Не реже двух раз в году производить замену смазки в редукторе, грузовой части, в подшипниках и на резьбовой поверхности грузового винта. Сорта масел, применяемых в подъемнике указаны в ТУ. При замене смазки производить тщательную промывку керосином или соляровым маслом

5.7. Периодически производить окраску подъемника в цвета, указанные в ТУ на изготовление. Перед окраской места покрытые ржавчиной, скопления толстого слоя старой краски и места потрескавшейся старой краски удалить металлической щеткой и протереть смоченной в бензине влажной ветошью.

5.8. По окончании вегетационного периода произвести разборку грузовой части подъемника. Все детали промыть в керосине или в соляровом масле, протереть ветошью, тщательно осмотреть, набить смазку ЦИАТИМ-201 и произвести сборку.

5.9. После каждой разборки грузовой части необходимо производить подъем затвора на полную величину его хода и опустить затвор на порог.

6. Правила безопасности

6.1. К обслуживанию подъемника допускаются лица, прошедшие инструктаж по соблюдению безопасности и изучившие инструкцию по эксплуатации подъемного механизма. Знания их проверяются ежегодно

6.2. Запрещается пользоваться неисправным инструментом.

6.3. На сооружении должно быть необходимое количество оградительных решеток и перил. Решетки и перила должны быть в исправном состоянии.

6.4. Сооружение, на котором установлен подъемный механизм, должно быть оборудовано средствами тушения пожара (песок, лопата и пр.).

6.5. На служебном мостике и вблизи подъемника нельзя оставлять грязную промасленную ветошь и какие-либо посторонние предметы. Легко воспламеняющиеся жидкости для промывки деталей и узлов подъемника подносить в маловемкой таре.

6.6. Перед маневрированием затвором убедиться в отсутствии людей или скота, могущих подвергнуться затоплению.

6.7. Регулярно проверять надежность заземления (или зануления) всех металлических частей подъемника.

6.8. В случае возникновения резких стуков и шумов в механизме подъемника производить немедленное отключение и устранить неисправности.

6.9. Включать в работу подъемник, заведомо зная, что он неисправный - запрещается.

6.10. Перед нажатием на кнопки управления убедиться, что рукоятка снята с вала ручного привода.

6.11. Запрещается вешать ветошь и другие посторонние предметы на вращающиеся части подъемника. Рекомендуется все выступающие вращающиеся концы валов и рукоятку окрасить в красный цвет.

6.12. Перед нажатием на кнопку управления убедиться что кулачки муфты переключения на ручной привод находятся полностью в зацеплении с кулачками ступицы червячного колеса и

в таком положении муфта надежно застопорена.

6.13. При пользовании ручным приводом кулачки муфты должны быть полностью выведены из зацепления и также муфта застопорена.

6.14. Механическую блокировку ручного привода, надежность заземления и нулевую защиту электродвигателя в периоды техосмотров и ревизий проверить на безотказность в работе.

6.15. Все монтажные и такелажные работы производить в рукавицах.

6.16. В работе с электроаппаратурой строго соблюдать правила по технике безопасности при эксплуатации электрических систем.

6.17. При работе в ночное время сооружение, на котором установлен подъемник должно быть оснащено надлежащим освещением.

6.18. На время ремонта подъемника или затвора на пульте управления вывесить плакат: „Производится ремонт - включать нельзя."

Инв.№ подл. | Подп. и дата | Взам. инв.№ | Инв.№ дубл. | Подп. и дата

Изм. | Лист | № докум. | Подп. | Дата

3.820.2-44
Лист

Копировал Формат А4

Выпуск 9

Серия 3.820.2-44

Формат	Зона	Поз.	Обозначение	Наименование	Кол	Примечание
				Документация		
А3			26.058.ПВ.091.000	Сборочный чертеж		
				Сборочные единицы		
А4		1	26.058.ПВ.091.100	Узел грузовой гайки	1	
				Детали		
А3		2	26.058.ПВ.031.001	Корпус	1	
А4		3	26.058.ПВ.031.002	Крышка корпуса	1	
А4		4	26.058.ПВ.031.003	Кольцо регулировочное	8	Наиб. кол.
А4		5	26.058.ПВ.031.004	Пробка	1	
А4		6	26.058.ПВ.031.005	Прокладка	1	
				Стандартные изделия		
		7		Болт М12×50.66.0125		
				ГОСТ 7798-70*	4	
		8		Гайка М12.6.0125		
				ГОСТ 5915-70*	4	
		9		Шайба 12.65Г.0125		
				ГОСТ 6402-70*	4	
		10		Подшипник 8116		
				ГОСТ 6874-75	2	

Подп. и дата | Инв. № дубл. | Взам. инв. № | Подп. и дата | Инв. № подл.

Изм.	Лист	№ докум.	Подп.	Дата
Разраб.		Сарнуг. эб		
Пров.		Сарнгородов		
Т. контр.		Назаров		
Н. контр.		Мышкин		
Утв.		Филоненко		

3.820.2-44
26.058.ПВ 091.000

Узел грузовой гайки

Лит.	Масса	Масштаб
А	1	2

Копировал Пуско Формат А4

Формат	Зона	Поз.	Обозначение	Наименование	Кол.	Примечание
		11		Кольцо 072-080-46-2-4 ГОСТ 9833-73*	1	

Подп. и дата | Инв. № дубл. | Взам. инв. № | Подп. и дата | Инв. № подл.

Изм.	Лист	№ докум.	Подп.	Дата

3.820.2-44
26.058.ПЗ.091.000

Лист 2

Копировал Пуско Формат А4

26.058.ПВ.091.000 СБ

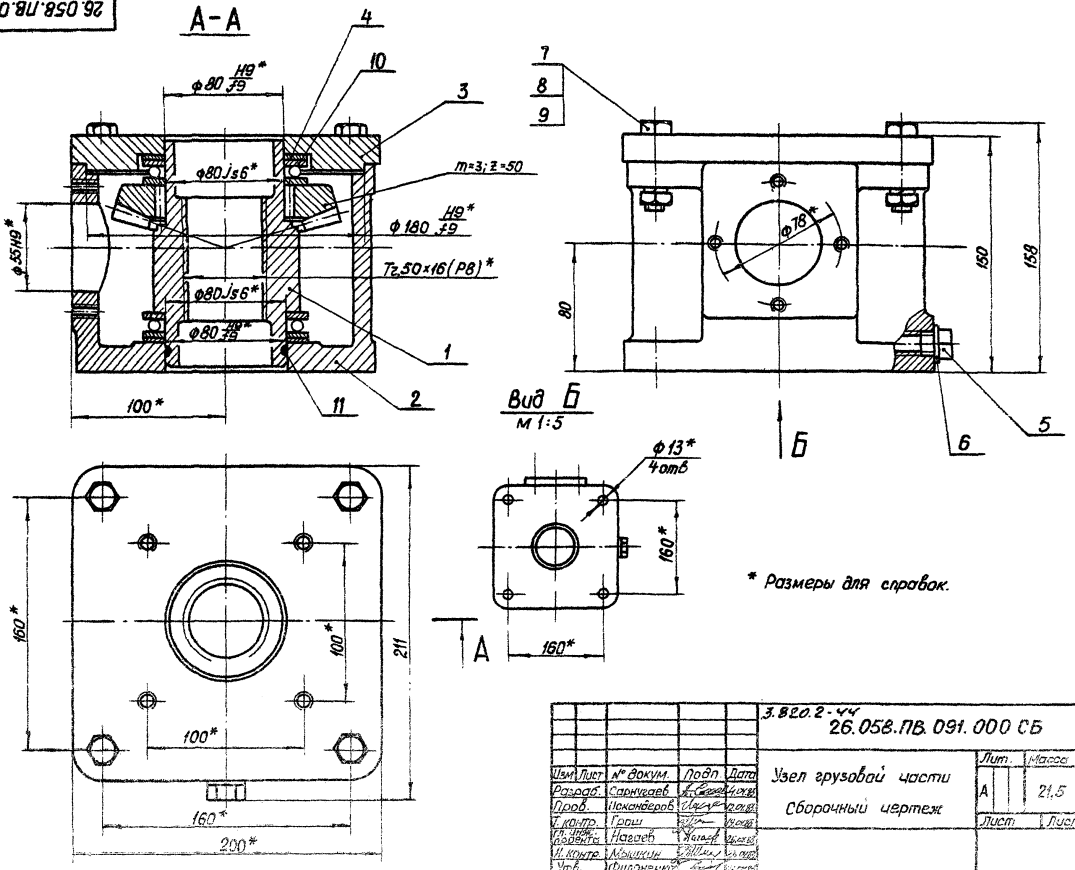

					3.820.2-44 26.058.ПВ.091.000 СБ			
Изм.	Лист	№ докум.	Подп.	Дата	Узел грузовой части Сборочный чертеж	Лит.	Масса	Масштаб
Разраб.		Сарнугаев				А	21,5	1:2
Пров.		Искандеров				Лист	Листов 1	
Т. контр.		Грош						
Гл. инж. проекта		Нагаев						
Н. контр.		Мышкин						
Утв.		Филоненко						

Копировал: Пужско

Формат А3

Серия 3.820.2-44 Выпуск 9

Инв. № подл. | Подп. и дата | Взам. инв. № | Инв. № дубл. | Подп. и дата

Серия 3.820.2-44 Выпуск 9

Формат	Зона	Поз.	Обозначение	Наименование	Кол	Примечание
				Документация		
А4			26.058.ПВ.091.100 СБ	Сборочный чертеж		
				Детали		
А4		1	26.058.ПВ-091.101	Гайка грузовая	1	
А4		2	26.058.ПВ.031.102	Колесо зубчатое коническое	1	
				Стандартные изделия		
		3		Штифт 6т8×16 ГОСТ 3128-70*	8	

Инв.№ подл. | Подп. и дата | Взам. инв.№ | Инв.№ дубл. | Подп. и дата

Изм.	Лист	№ докум.	Подп.	Дата
Разраб.	Сарнуздев			
Пров.	Шкандеров			
Т. контр.				
Н. контр.	Мышкин			
Утв.	Филиппенков			

3.820.2-44
26.058 ПВ.091 100

Узел грузовой гайки

Лит.	Лист	Листов
А		

Копировал Пужко формат А4

26.058.ПВ.091.100 СБ

А–А

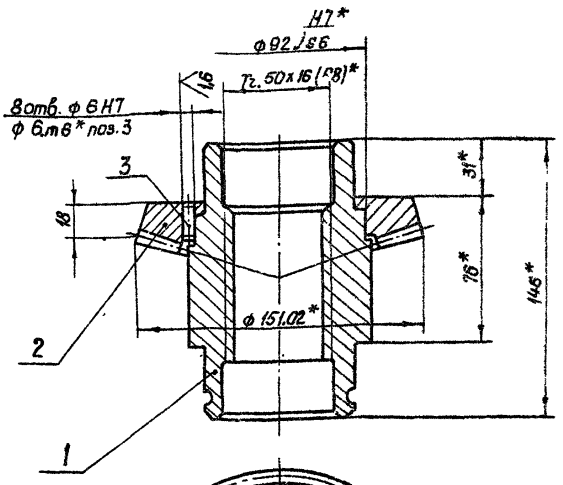

* Размеры для справок

Изм.	Лист	№ докум.	Подп.	Дата
Разраб.	Сарнуздев			
Пров.	Шкандеров			
Т. контр.	Гарш			
Н. контр.	Мышкин			
Утв.	Филиппенков			

3.820.2-44
26.058.ПВ.091.100 СБ

Узел грузовой гайки
Сборочный чертеж

Лит.	Масса	Масштаб
А	6,05	1:2
Лист	Листов 1	

Копировал Пужко формат А4

Серия 3.820.2-44 Выпуск 9

Формат	Зона	Поз.	Обозначение	Наименование	Кол.	Примечание
				Документация		
А3			26.058.ПВ.092.000 СБ	Сборочный чертеж		
				Сборочные единицы		
А4		1	26.058.ПВ.092.100	Колесо червячное	1	
				Детали		
А3		2	26.058.ПВ.092.001	Червяк	1	
А3		3	26.058.ПВ.092.002	Корпус редуктора	1	
А3		4	26.058.ПВ.092.003	Крышка корпуса	1	
А3		5	26.058.ПВ.092.004	Корпус подшипника	1	
А3		6	26.058.ПВ.092.005	Вал-шестерня	1	
А3		7	26.058.ПВ.092.006	Фланец	1	
А4		8	26.058.ПВ.092.007	Втулка кулачковая	1	
А4		9	26.058.ПВ.092.008	Втулка	1	
А4		10	26.058.ПВ.092.009	Крышка глухая	1	
А4		11	26.058.ПВ.092.010	Крышка сквозная	1	
А4		12	26.058.ПВ.092.011	Шайба	1	
А4		13	26.058.ПВ.092.012	Шайба	2	
А4		14	26.058.ПВ.092.013	Прокладка	4	Наиб.кол.
А4		15	26.058.ПВ.092.014	Прокладка	2	Наиб.кол
А4		16	26.058.ПВ.092.015	Прокладка	2	Наиб.кол.
А4		17	26.058.ПВ.092.016	Кольцо	1	

Подп. и дата | Инв.№ дубл. | Взам.инв.№ | Подп. и дата | Инв.№ подл.

Изм.	Лист	№ докум.	Подп.	Дата
Разраб.		Сорнуцев	[signature]	4.01.83
Пров.		Искандеров	[signature]	12.01.83
Гл.инж. проекта		Нагаев	[signature]	25.01.83
Н.контр.		Мишкин	[signature]	28.01.83
Утв.		Филоненко	[signature]	26.01.83

3.820.2-44
26.058.ПВ.092.000

Редуктор ЦЭР-1

Лит.	Лист	Листов
А	1	2

Копировал: Пужко формат А4

Формат	Зона	Поз.	Обозначение	Наименование	Кол.	Примечание
А4		18	26.058.ПВ.092.017	Корпус отдушины	1	
А4		19	26.058.ПВ.092.018	Крышка отдушины	1	
А4		20	26.058.ПВ.091.004	Пробка	1	
А4		21	26.058.ПВ.091.005	Прокладка	1	
				Стандартные изделия		
				Болты ГОСТ 7798-70*		
		22		М8×22.66.0125	16	
		23		М10×40.66.0125	2	
		24		М10×95.66.0125	4	
		25		Винт М8×10.66.0125		
				ГОСТ 1477-75*	1	
		26		Винт М8×14.66.0125		
				ГОСТ 1483-75*	1	
		27		Винты: В. ГОСТ 1491-80		
				М3-8q×10.66.0125	2	
		28		М5-8q×14.66.0125	2	
		29		Гайка М10.6.0125		
				ГОСТ 5915-70*	6	
				Шайбы ГОСТ 6402-70*		
		30		5.65Г.0125	2	
		31		8.65Г.0125	16	
		32		10.65Г.0125	6	
		33		Шпонка 3-10×8×56		
				ГОСТ 8790-79	1	
		34		Штифт 5×25		
				ГОСТ 3129-70*	2	
		35		Подшипник 2007107		
				ГОСТ 333-79	2	
		36		Подшипник 2007109		
				ГОСТ 333-79	2	

Подп. и дата | Инв.№ дубл. | Взам.инв.№ | Подп. и дата | Инв.№ подл.

Изм.	Лист	№ докум.	Подп.	Дата

3.820.2-44
26.058.ПВ.092.000

Лист 2

Копировал: Пужко формат А4

26.058.ПВ.092.000 СБ

Серия 3.820.2-44 Выпуск 9

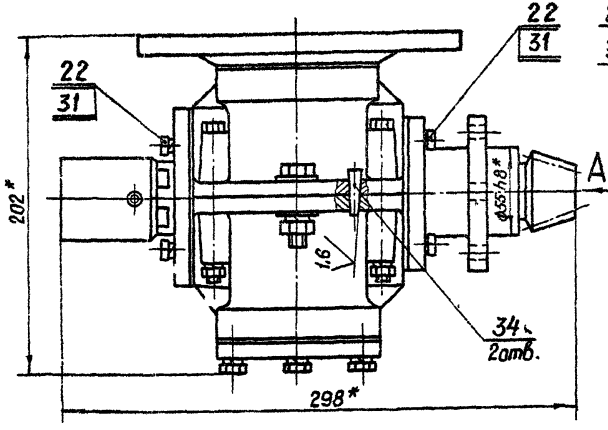

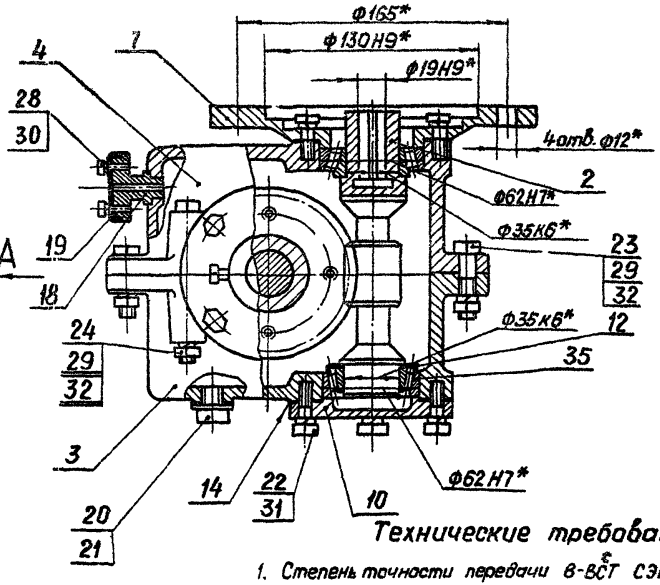

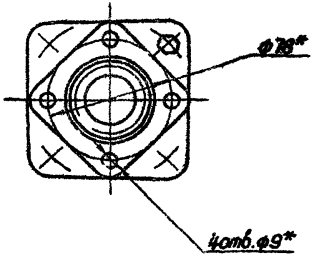

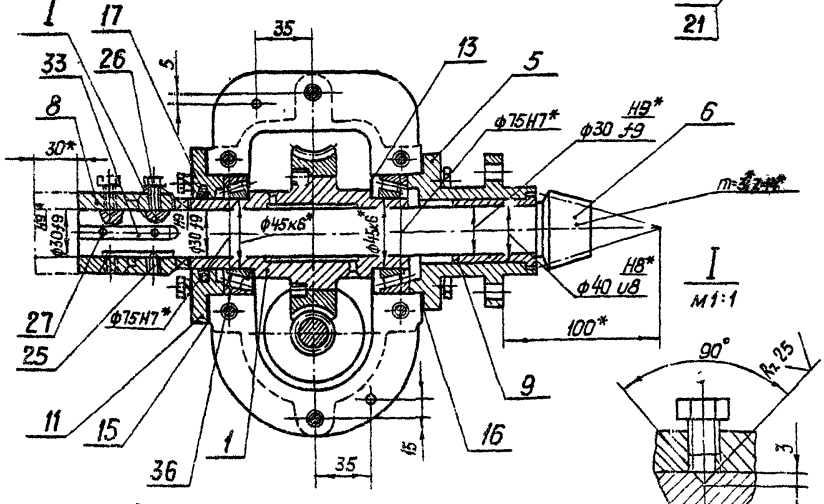

I
M1:1

Технические требования

1. Степень точности передачи 8-ВСТ СЭВ 311-76
2. Регулировку зацепления червячной пары обеспечить установкой необходимого количества дет. поз. 14, 15, 16.
3. Осевое перемещение втулки кулачковой поз. 8. на валу должно осуществляться свободно от руки, при этом ограничительный винт поз. 25 завернуть и закрепить в таком положении, чтобы исключить возможность снятия втулки с вала.
4. Размеры для справок.
5. Остальные технические требования по общим ТУ на изготовление подъемника.

Техническая характеристика

1. Передаточное отношение $i = 32$
2. Крутящий момент на выходном валу $M_{кр} = 12,3$ кгм

Изм.	Лист	№ докум.	Подп.	Дата
Разраб.		Сырчуев		4.08
Пров.		Искандеров		4.08
Т. контр.		Грош		4.08
Гл. инж. проекта		Нагаев		4.08
Н. контр.		Мухутин		4.08
Утв.		Филоненко		4.08

3.820.2-44
26.058.ПВ.092.000 СБ

Редуктор 1ЭР-1

Сборочный чертеж.

Лит.	Масса	Масштаб
А	20,8	1:2,5
Лист	Листов 1	

Копировал. Лужко

Формат А3

Инв. № подл. | Подп. и дата | Взам. инв. № | Инв. № дубл. | Подп. и дата

Выпуск 9

Серия 3.820.2-44

Формат	Зона	Поз.	Обозначение	Наименование	Кол.	Примечание
				Документация		
А3			26.058.ПВ.092.100 СБ	Сборочный чертеж		
				Детали		
А3		1	26.058.ПВ.092.101.	Ступица	1	
Б4		2	26.058.ПВ.092.102	Венец		
				Бр А9Ж3Л ГОСТ 493-79		
				ф 112; e=32	1	0,7кг
				Стандартные изделия		
		3		Болт М6х16.66.0125		
				ГОСТ 7798-70*	4	

Подп. и дата | Инв. № дубл. | Взам. инв. № | Подп. и дата

3.820.2-44

26.058.ПВ.092.100

Изм.	Лист	№ докум.	Подп.	Дата
Разраб.		Сарнугаев		
Пров.		Пономарев		

Колесо червячное

Лит.	Лист	Листов
А		1

Копировал: Ирина Формат А4

Формат	Зона	Поз.	Обозначение	Наименование	Кол.	Примечание

Подп. и дата | Инв. № дубл. | Взам. инв. № | Подп. и дата

3.820.2-44

Изм.	Лист	№ докум.	Подп.	Дата

Копировал: Формат А4

26.058.ПВ.092.100 СБ

Выпуск 9

Серия 3.820.2-44

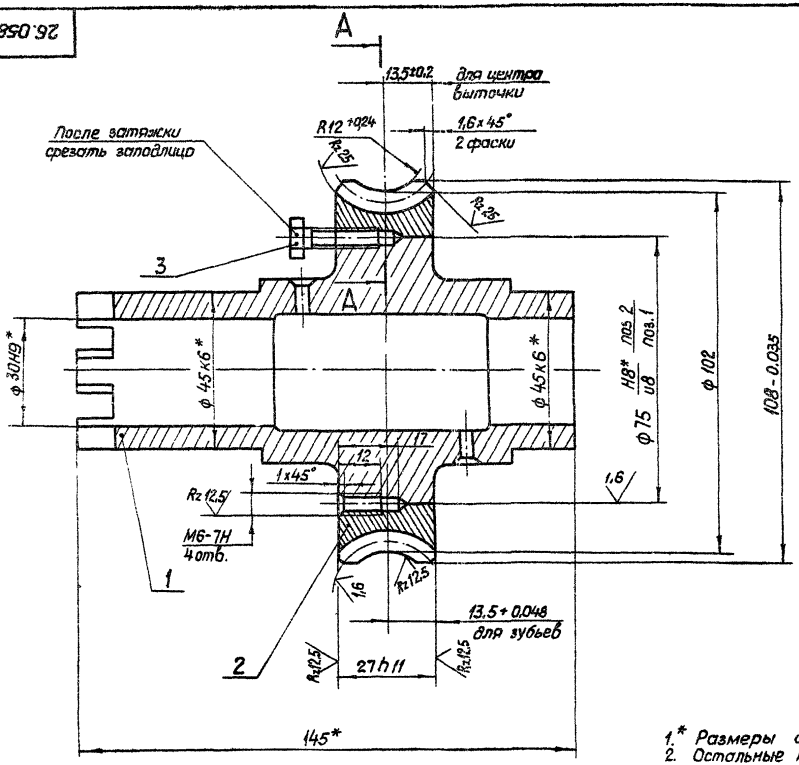

Модуль	m	3
Число зубьев	z_2	32
Направление линии зуба	—	Прямое
Коэффициент смещения червяка	x	—
Исходный производящий червяк	—	ГОСТ 19036-81
Степень точности	—	8-В ГОСТ 9368-76
Межосевое расстояние	a_w	63
Делительный диаметр червячного колеса	d_2	96
Вид сопряженного червяка	—	ZA
Число витков сопряженного червяка	z_1	1
Обозначение чертежа сопряженного червяка		26.058.ПВ.092.001

1.* Размеры для справок.
2. Остальные технические требования по общим ТУ на изготовление подъемника.

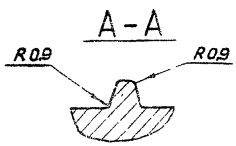

Изм.	Лист	№ докум.	Подп.	Дата	3.820.2-44 26.058.ПВ.092.100 СБ		
Разраб.		Саранцев			Колесо червячное	Лит.	Масса	Масштаб
Пров.		Цука-Иванов				А	2,3	1:1
Т.контр.		Гриц			Сборочный чертеж	Лист	Листов 1
Гл. инж. проекта		Назаев					
Н.контр.		Мышкин					
Утв.		Филоненко					

Копировал Пужко Формат А3

Инв.№ подл. | Подп. и дата | Взам. инв.№ | Инв.№ дубл. | Подп. и дата

26.058.ПВ.093.101

Выпуск 9

Серия 3.820.2-44

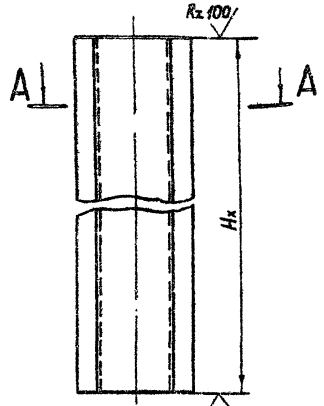

А-А
м1:2

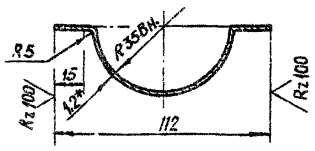

1. Длина желоба назначается в зависимости от Hx в м.
2. Масса 1 пог. м. желоба равна 1,036 кг.
3* Размер для справок

Изм.	Лист	№ докум.	Подп.	Дата
Разраб.		Марданов		4.01.83
Пров.		Искандеров		12.01.83
Гл. инж. проекта		Гаш		19.01.83
Н. контр.		Нагаев		25.01.83
Утв.		Филоненко		26.01.83

3.820.2-44
26.058.ПВ.093.101

Желоб

Лит	Масса	Масштаб
А	См. п. 2	1:4

Лист | Листов 1

Лист Б-ПН-НО-1,2 ГОСТ 19903-74*
4-IV-НВСт3пс ГОСТ 16523-70*

Копировал: Пужко

формат А4

Формат	Зона	Поз	Обозначение	Наименование	Кол	Примечание
				Документация		
А3			26.058 ПВ.093.000 СБ	Сборочный чертеж		
				Сборочные единицы		
А4		1	26.058.ПВ.093.100	Кожух		
				Детали		
А4		2	26.058.ПВ.093.001	Фланец	1	
А4		3	26.058.ПВ.093.002	Труба	1	
БЧ		4	26.058.ПВ.093.003	Заглушка		
				Лист Б-ПН-НО-1,2 ГОСТ 19903-74* 4-IV-НВСт3пс ГОСТ 16523-70*		
				ф 112	1	0,09 кг
				Переменные данные для исполнений 26.058.ПВ.093.000-01		
				Сборочные единицы		
		5	26.058.ПВ.093.200	Кожух составной	1	

Изм.	Лист	№ докум.	Подп.	Дата
Разраб.		Марданов		4.01.83
Пров.		Искандеров		12.01.83
Гл. инж. проекта		Нагаев		25.01.83
Н. контр.		Мышкин		25.01.83
Утв.		Филоненко		26.01.83

3.820.2-44
26.058.ПВ.093.000

Кожух
Винта 50

Лит.	Лист	Листов
А		1

Копировал: Пужко

Формат А4

Подп. и дата | Инв. № дубл. | Взам. инв. № | Подп. и дата | Инв. № подл.

26.058.ПВ.093.000 СБ

Серия 3.820.2-44 Выпуск 9

Рис. 1

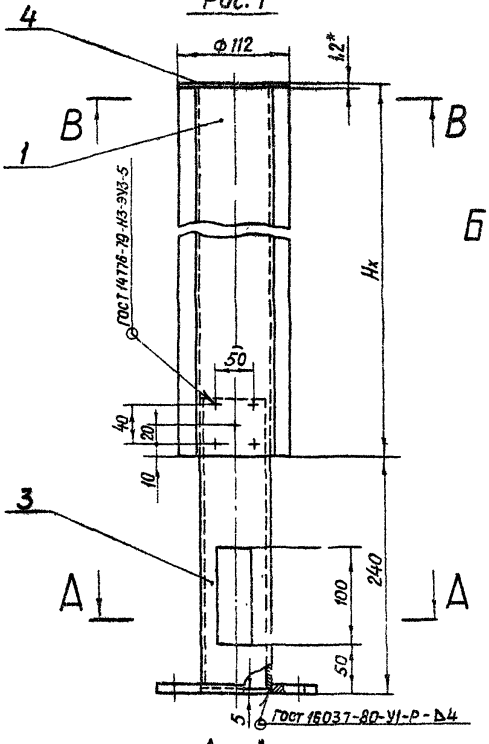

Рис. 2

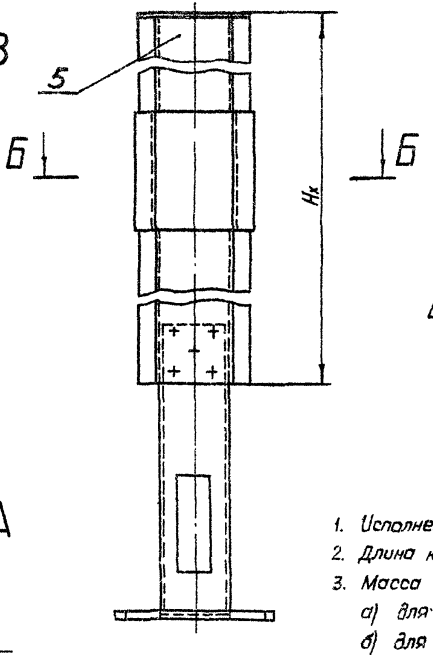

В – В
М1:2

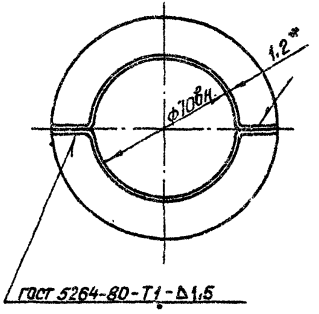

Б – Б
М1:2

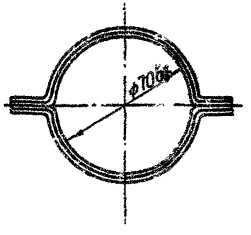

А – А

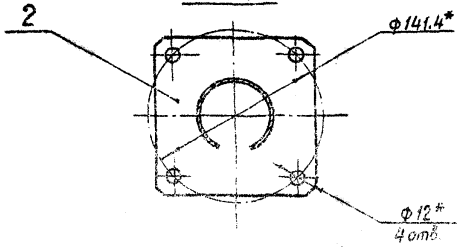

Обозначение	Рис.
26.058.ПВ.093.000	1
26.058.ПВ.093.000-01	2

1. Исполнение 26.058.ПВ.093.000-01, Рис.2 применяется при $H_x > 2{,}5$ м.
2. Длина кожуха назначается в зависимости от H_x в м
3. Масса кожуха $Q_к$ определяется:
   а) для исп. 26.058.ПВ.093.000-H_x · 2,072 + 2,84 кг.
   б) для исп. 26.058.ПВ.093.000-01-H_x · 2,072 + 3,08 кг.
4.* Размеры для справок

Изм.	Лист	№ докум.	Подп.	Дата
Разраб.		Сарнугаев		4.04.93
Пров.		Искандеров		12.04.93
Т. контр.		Грош		15.04.93
Гл. инж. проекта		Нагаев		25.04.93
Н. контр.		Мышкин		28.04.93
Утв.		Филоненко		30.04.93

3.820.2-44
26.058.ПВ.093.000 СБ

Кожух винта 50
Сборочный чертеж.

Лит.	Масса	Масштаб
А	Ст.п.3	1:4

Лист | Листов 1

Копировал: Пужко

Формат А3

Инв. № подл. | Подп. и дата | Взам. инв. № | Инв. № дубл. | Подп. и дата

26.058.ПВ.093.100 СБ

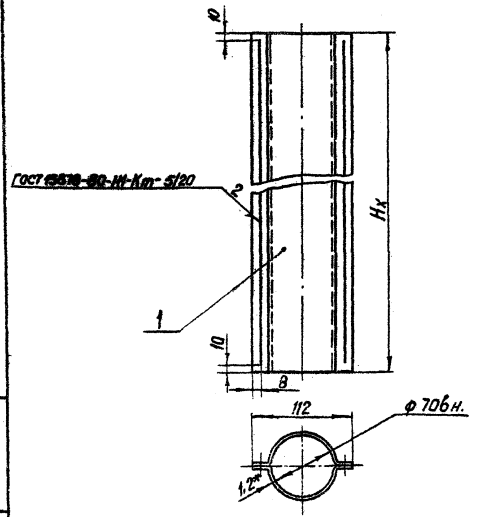

1. Длина кожуха назначается в зависимости от H_x в м.
2. Масса 1 пог.м. кожуха равна 2.072 кг.
3* Размер для справок.

Изм.	Лист	№ докум.	Подп.	Дата
Разраб.		Мардаков		
Пров.		Нижнедеров		
Т.контр.		Гоцин		
Н.контр.		Ивлев		
Утв.		Филонов		

3.820.2-44 26.058.ПВ.093.100 СБ

Кожух

Сборочный чертеж.

Лит.	Масса	Масштаб
А	Ом.п. 2	1:4

Лист | Листов 1

Копировал: Пужко Формат А4

Подп. и дата | Инв. № дубл. | Взам. инв. № | Подп. и дата

Формат	Зона	Поз.	Обозначение	Наименование	Кол.	Примечание
				Документация		
А4			26.058.ПВ.093.100 СБ	Сборочный чертеж.		
				Детали		
А4		1	26.058.ПВ.093.101	Желоб	2	

Изм.	Лист	№ докум.	Подп.	Дата
Разраб.		Мардаков		
Пров.		Нижнедеров		
Т.контр.		Ивлев		
Н.контр.		Мысаков		
Утв.		Филонов		

3.820.2-44 26.058.ПВ.093.100

Кожух

Лит.	Лист	Листов
А		

Копировал: Пужко Формат А4

Подп. и дата | Инв. № дубл. | Взам. инв. № | Подп. и дата

26.058.ПВ.093.200.СБ

Серия 3.820.2-44 Выпуск 9

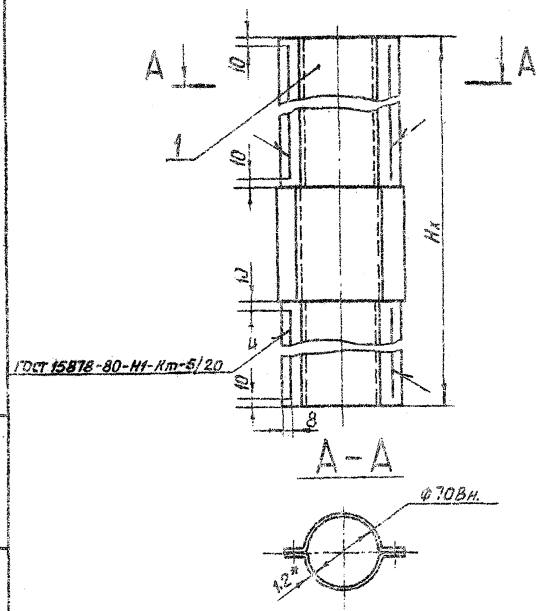

1.* Размер для справок.
2. Кожух составной применяется при $H_x > 2{,}5$ м
3. Длина кожуха составного назначается в зависимости от H_x в м.
4. Масса кожуха составного определяется $H_x \cdot 2{,}072 + 0{,}24$ кг

Изм.	Лист	№ докум.	Подп.	Дата
Разраб.		Мардановъ		
Пров.		Искандеров		
Н.контр.		Носов		
Утв.		Филоненко		

3.820.2-44
26.058.ПВ.093.200 СБ

Кожух составной
Сборочный чертеж

Лит.	Масса	Масштаб
А	См.п.4	1:4

Лист | Листов 1

Копировал: Пужко Формат А4

Формат	Зона	Поз.	Обозначение	Наименование	Кол.	Примечание
				Документация		
А4			26.058.ПВ.093.200.СБ	Сборочный чертеж		
				Сборочные единицы		
А4		1	26.058.ПВ.093.210	Желоб составной	2	

3.820.2-44
26.058.ПВ.093.200

Кожух составной

Лит.	Лист	Листов
А		1

Копировал: Пужко Формат А4

Подп. и дата | Инв. № дубл. | Взам. инв. № | Подп. и дата

Серия 3.820.2-44 Выпуск 9

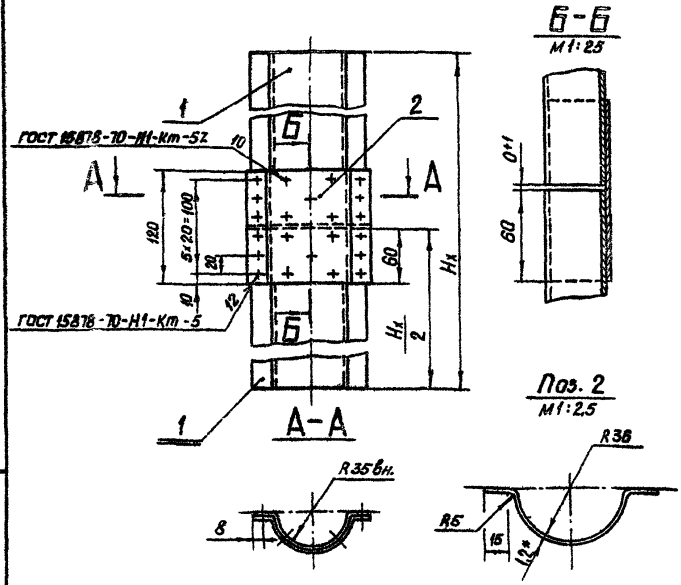

1.* Размер для справок.
2. Желоб составной применяется при Hx > 2,5 м
3. Длина желоба составного назначается в зависимости от Hx в м.
4. Масса желоба составного определяется – Hx · 1,036 + 0,12 кг

Изм.	Лист	№ докум.	Подп.	Дата
Разраб.		Марданов		4.04.83
Пров.		Искандеров		12.04.83
Г. контр.		Греш		12.04.83
Гл. инж. проекта		Нагаев		25.04.83
Н. контр.		Мышкин		28.04.83
Утв.		Филоненко		28.04.83

3.820.2-44
26.058.ПВ.093.210.СБ

Желоб составной

Сборочный чертеж.

Лит.	Масса	Масштаб
А	См.п.4	1:4

Лист | Листов 1

Копировал: Пужко

формат А4

Подп. и дата | Инв. № дубл. | Взам. инв. № | Подп. и дата | Инв. № подл.

Формат	Зона	Поз	Обозначение	Наименование	Кол	Примечание
				Документация		
А4			26.058.ПВ.093.210 СБ	Сборочный чертеж		
				Детали		
А4		1	26.058.ПВ.093.101	Желоб	2	
Б4		2	26.058.ПВ.093.211	Накладка		
				Лист Б-ПН-НО-1,2 ГОСТ 19903-74*		
				4-IV-НВ Ст3 пс ГОСТ 16523-70*		
				120×155	1	0.12 кг

Изм.	Лист	№ докум.	Подп.	Дата
Разраб.		Марданов		4.04.83
Пров.		Искандеров		12.04.83
Гл. инж. проекта		Нагаев		25.04.83
Н. контр.		Мышкин		28.04.83
Утв.		Филоненко		28.04.83

3.820.2-44
26.058.ПВ.093.210

Желоб составной

Лит.	Лист	Листов
А		1

Копировал: Пужко

формат А4

Подп. и дата | Инв. № дубл. | Взам. инв. № | Подп. и дата | Инв. № подл.

Формат	Зона	Поз.	Обозначение	Наименование	Кол.	Примечание
				Документация		
А3			26.058.ПВ.094.000 СБ	Оборочный чертеж		
				Сборочные единицы		
А4		1	26.058.ПВ.094.100	Корпус	1	
				Детали		
А4		2	26.058.ПВ.094.001	Диафрагма	1	
А4		3	26.058.ПВ.094.002	Трубка	1	
А4		4	26.058.ПВ.094.003	Гайка специальная	1	
А4		5	26.058.ПВ.094.004	Гайка специальная	1	
А4		6	26.058.ПВ.094.005	Диск регулировочный	1	
А4		7	26.058.ПВ.094.006	Гайка	1	
А4		8	26.058.ПВ.094.007	Втулка	1	
А4		9	26.058.ПВ.094.008	Втулка	1	
А4		10	26.058.ПВ.094.009	Уголок	1	
А4		11	26.058.ПВ.094.010	Хомут	1	
А4		12	26.058.ПВ.094.011	Крышка	1	
А4		13	26.058.ПВ.094.012	Винт	2	
Б4		14	26.058.ПВ.094.013	Кольцо		
				Резина-пластина 10М-м		
				ГОСТ 7338-77* ф 26/ф 12	1	0,007 кг

Инв.№ подл. | Подп. и дата | Взам. инв.№ | Инв.№ дубл. | Подп. и дата

Изм.	Лист	№ докум.	Подп.	Дата	3.820.2-44 26.058.ПВ.094.000
Разраб.	Вознесенов				Реле грузовое 2,5 т/от
Пров.	Шишкевич				Лит. А1 Лист 1 Листов 2
Т.контр.	Шишкевич				
Н.контр.	Шишкевич				
ГИП	Шишкевич				

Копировал: Пужко Формат А4

Формат	Зона	Поз.	Обозначение	Наименование	Кол.	Примечание
				Стандартные изделия		
		15		Болт М6х16.66.0125		
				ГОСТ 7798-70*	1	
		16		Винт В1.М4-8gх10.66.0125		
				ГОСТ 17473-80	2	
		17		Винт В М5-8gх10.66.0125		
				ГОСТ 1491-80	3	
		18		Гайка М4.6.0125		
				ГОСТ 5915-70*	2	
		19		Пружина тарельчатая		
				НС80х35х3х2,5 ГОСТ 3057-79	10	
		20		Шайба 4.65Г.0125		
				ГОСТ 6402-70*	2	
		21		Шайба 5.65Г.0125		
				ГОСТ 6402-70*	2	
				Прочие изделия		
		22		Микропереключатель МП2101		
				исп 4 МРТУ 16.526.012-65	1	
				Материалы		
		23		Провод ПГВ-ХЛ 2,5		
				ТУ 16-06-292-68	1,0 м	
		24		Проволока 1-О-С		
				ГОСТ 3282-74*	0,25 кг	

Инв.№ подл. | Подп. и дата | Взам. инв.№ | Инв.№ дубл. | Подп. и дата

3.820.2-44 26.058.ПВ.094.000

Копировал: Пужко Формат А4

26.058.ПВ.094.000 СБ

Серия 3.820.2-44 Выпуск 9

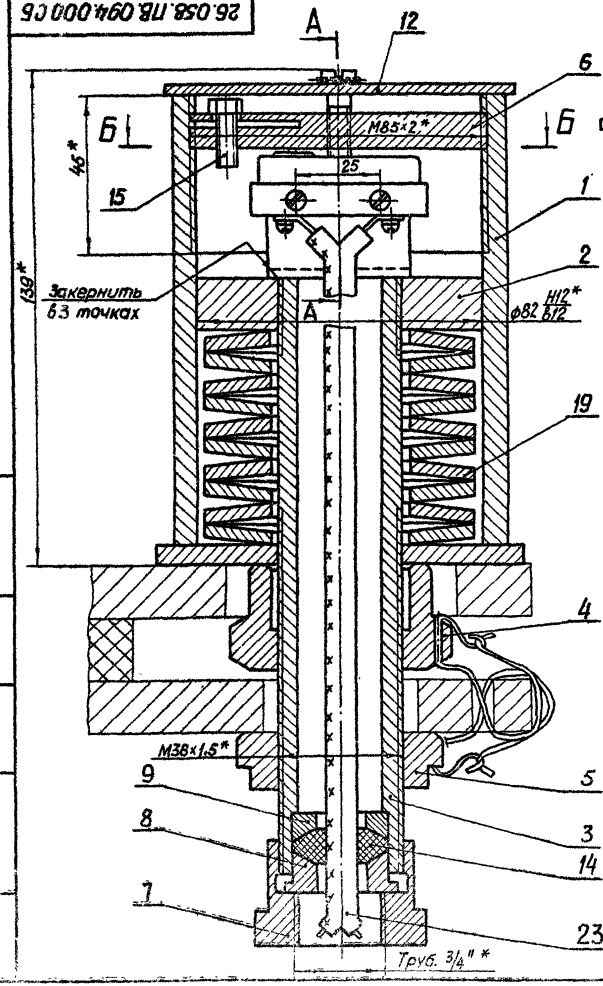

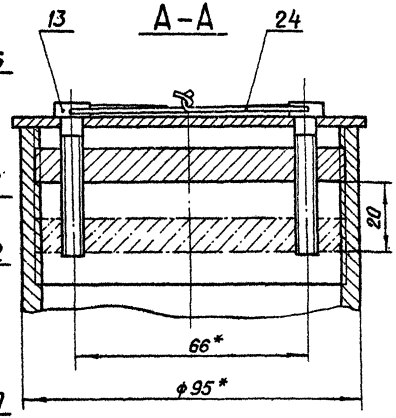

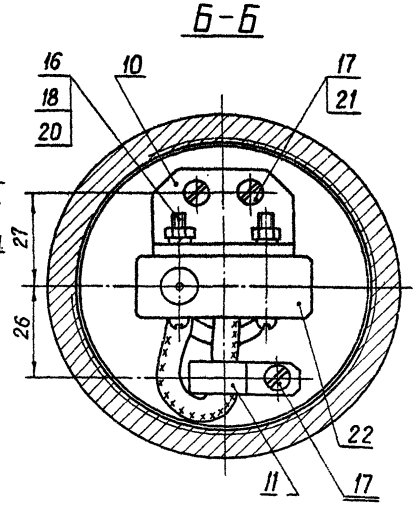

1. Регулировка грузового реле осуществляется на приспособлении чертежи которого находятся в выпуске 0.

2. Величина усилия заневоливания пружин должна составлять 35% от потребного посадочного усилия на один грузовой винт подъемника и не выходить из пределов 0,28 ÷ 1,0 тс

3. Отворачивать гайку поз.4 разрешается только при вывернутом регулировочном диске поз.6

4.* Размер для справок.

Изм	Лист	№ докум	Подп	Дата
Разраб.		Сарнугаев		4.04.83
Пров		Искандеров		12.04.83
Т. контр		Грош		19.04.83
Гл инж. проекта		Назаев		25.04.83
Н. контр.		Мышкин		28.04.83
Утв.		Филоненко		

3.820.2-44
26.058.ПВ.094.000 СБ

Реле грузовое
2,5 ГРТ
Сборочный чертеж

Лит.	Масса	Масштаб
А	5,5	1:1

Лист | Листов 1

Копировал: Пужко

Формат

Инв. № подл. | Подп. и дата | Взам. инв. № | Инв. № дубл. | Подп. и дата

26.058.ПВ.090.002

Серия 3.820.2-44 Выпуск 9

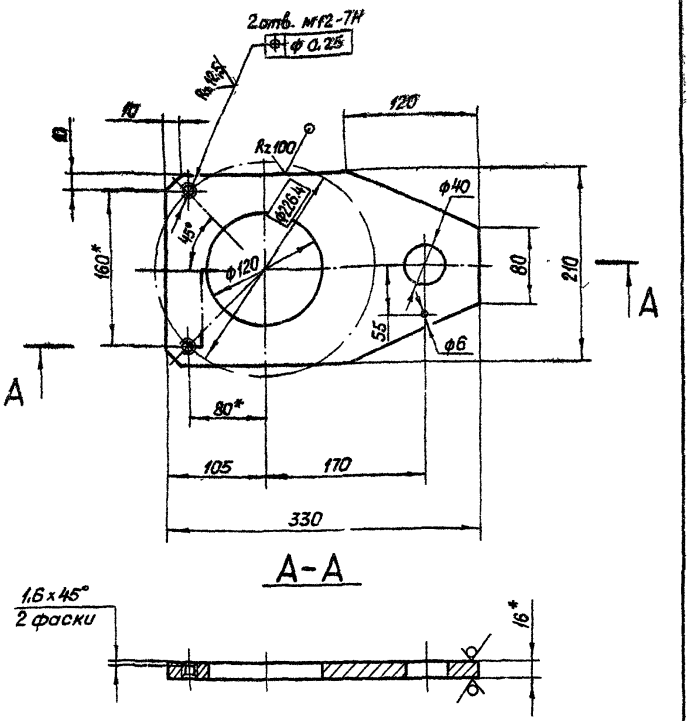

* Размеры для справок.

Изм.	Лист	№ докум.	Подп.	Дата
Разраб.		Сарнугаев		4.04.83
Пров.		Искандеров		12.04.83
Т. контр.		Гоош		19.04.83
Гл. инж. проекта		Нагаев		25.04.83
Н. контр.		Мышкин		28.04.83
Утв.		Филоненко		26.04.83

3.820.2-44
26 058.ПВ.090 002

Лист нижний

Лит	Масса	Масштаб
А	6,1	1:4

Лист | Листов 1

Лист Б-ПН-Н016 ГОСТ 19903-74*
ВСт3сп3 ГОСТ 14637-79

Копировал: Пужко

Формат А4

Формат	Зона	Поз.	Обозначение	Наименование	Кол.	Примечание
				Документация		
А3			26.058.ПВ.094.100 СБ	Сборочный чертеж		
				Детали		
БЧ		1	26.058.ПВ.094.101	Труба		
				Труба 95х10 ГОСТ 8732-78 / А35 ГОСТ 8731-74*		
				L = 130	1	1,6 кг
БЧ		2	26.058.ПВ.094.102	Лист		
				Лист Б-ПН-Н0-5 ГОСТ 19903-74* / ВСт3пс5 ГОСТ 14637-79		
				105×105	1	0,38 кг

Изм.	Лист	№ докум.	Подп.	Дата
Разраб.		Сарнугаев		4.04.83
Пров.		Искандеров		12.04.83
Гл. инж. проекта		Нагаев		25.04.83
Н. контр.		Мышкин		28.04.83
Утв.		Филоненко		26.04.83

3.820.2-44
26.058.ПВ.094.100

Корпус

Лит	Лист	Листов
А		1

Копировал: Пужко

Формат А4

26.058.ПВ.094.100 СБ

Серия 3.820.2-44 Выпуск 9

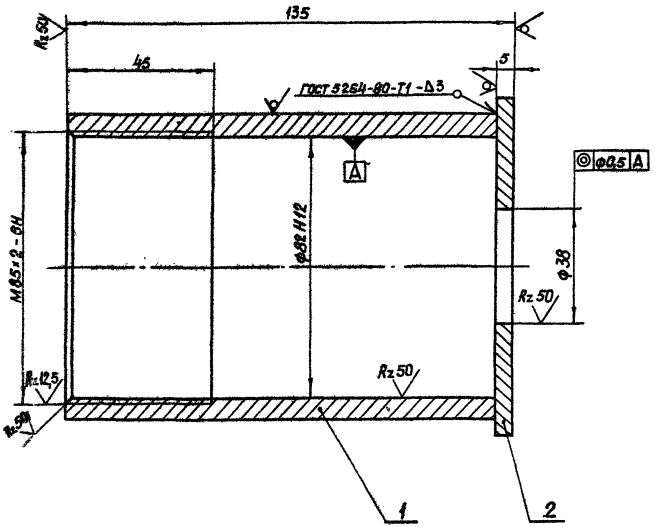

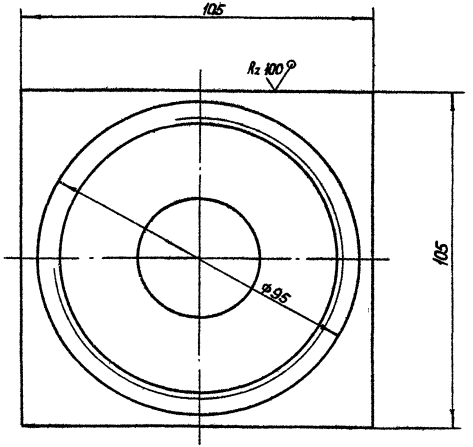

Изм.	Лист	№ докум.	Подп.	Дата
Разраб.		Сарнугаев		4.04.89
Пров.		Искандеров		12.04.89
Т. контр.		Грош		19.04.89
Гл. инж. проекта		Нагаев		25.04.89
Н. контр.		Мышкин		28.04.89
Утв.		Филоченко		25.04.89

3.820.2-44
26.058.ПВ.094.100 СБ

Корпус
Сборочный чертеж

Лит.	Масса	Масштаб
А	1.99	1:1

Лист | Листов 1

Копировал: Пужко

Формат А3

Инв. № подл. | Подп. и дата | Взам. инв. № | Инв. № дубл. | Подп. и дата

Серия 3.820.2-44 Выпуск 9

Формат	Зона	Поз.	Обозначение	Наименование	Кол.	Примечание
				Документация		
А4			26.058.ПВ.095.000 СБ	Сборочный чертеж		
				Детали		
А4		1	26.058.ПВ.095.001	Хвостовик	1	
А4		2	26.058.ПВ.095.002	Полоса	1	
А4		3	26.058.ПВ.095.003	Ось	1	
А4		4	26.058.ПВ.095.004	Труба	1	
А4		5	26.058.ПВ.095.005	Кольцо	1	
А4		6	26.058.ПВ.095.006	Косынка	1	
				Стандартные изделия		
		7		Винт М3×10.66.01		
				ГОСТ 1491-80	2	
		8		Шпонка 3-10×8×36		
				ГОСТ 8790-79	1	

Подп. и дата | Инв. № подл. | Взам. инв. № | Инв. № дубл. | Подп. и дата

Изм.	Лист	№ докум.	Подп.	Дата
Разраб.		Сорнчеев		
Пров.		Искандеров		
Гл. инж. проекта		Нагаев		
Н. контр.		Мышкин		
Утв.		Филоненко		

3.820.2-44
26.058.ПВ.095.000

Рукоятка Р2

Лит.	Лист.	Листов
А		1

Копировал: Пужко Формат А4

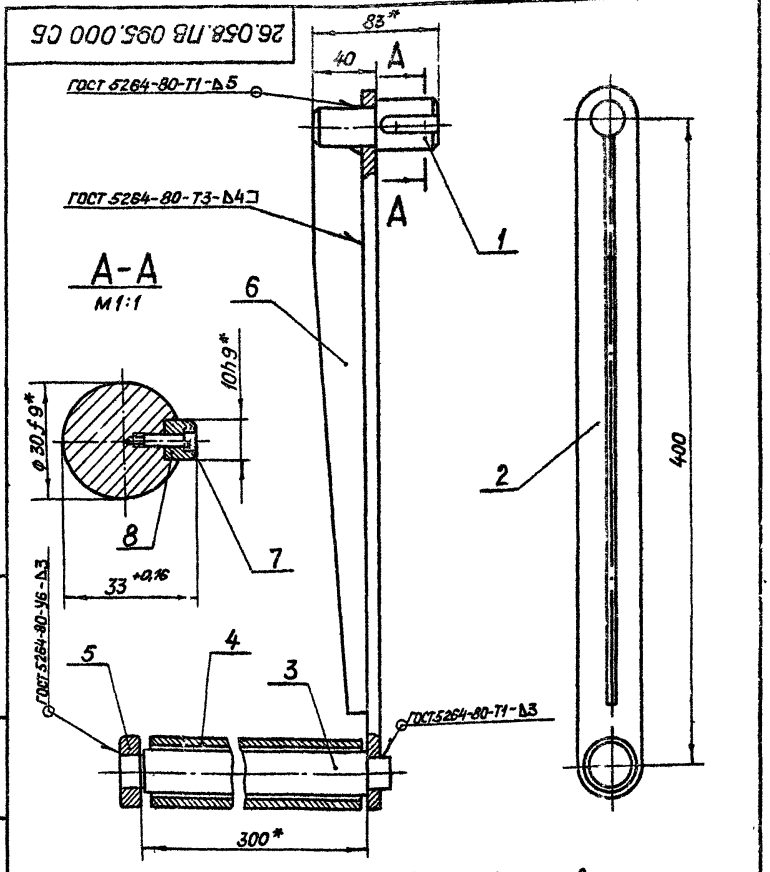

* Размеры для справок

Подп. и дата | Инв. № подл. | Взам. инв. № | Инв. № дубл. | Подп. и дата

3.820.2-44
26.058.ПВ.095.000 СБ

Изм.	Лист	№ докум.	Подп.	Дата
Разраб.		Сорнчеев		
Пров.		Искандеров		
Т. контр.		Грош		
Гл. инж. проекта		Нагаев		
Н. контр.		Мышкин		
Утв.		Филоненко		

Рукоятка Р2
Сборочный чертеж

Лит.	Масса	Масштаб
А	4,0	1:2,5
Лист	Листов 1	

Копировал: Пужко Формат А4

Серия 3.820.2-44 Выпуск 9

26.058.ПВ.020.005

Rz 25 (√)

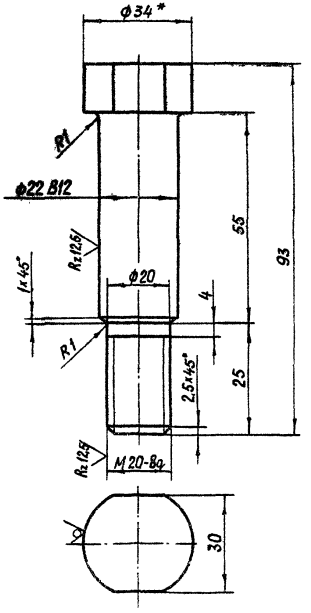

* Размер для справок

Изм.	Лист	№ докум.	Подп.	Дата	3.820.2-44 26.058.ПВ.020.005	Лит.	Масса	Масштаб
Разраб.		Сорнугаев			Болт	А	0,4	1:1
Пров.		Искандеров				Лист	Листов 1	
Т.контр.		Грош						
Т.инж.-проекта		Нагаев			Круг 34-В - ГОСТ 2590-71*			
Н.контр.		Мышкин			БСт5сп3-1-Б ГОСТ 535-79			
Утв.		Филоненко						

Копировал: Пушко формат А4

26.058.ПВ.030.004

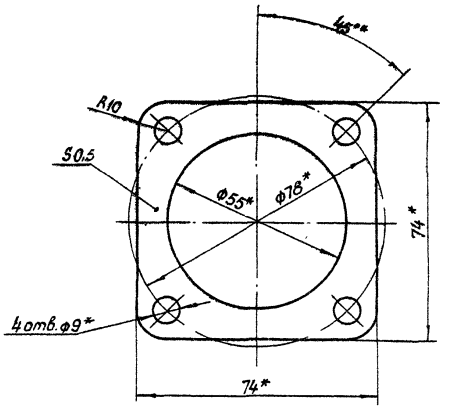

* Размеры обеспеч. инстр.

Изм.	Лист	№ докум.	Подп.	Дата	3.820.2-44 26.058.ПВ.030.004	Лит.	Масса	Масштаб
Разраб.		Сорнугаев			Прокладка	А	0,01	1:1
Пров.		Искандеров				Лист	Листов 1	
Т.контр.		Грош						
Т.инж.-проекта		Нагаев			Картон прокладочный марки А ГОСТ 9347-74*			
Н.контр.		Мышкин						
Утв.		Филоненко						

Копировал: Пушко формат А4

Подп. и дата | Инв. № дубл. | Взам. инв. № | Подп. и дата | Инв. № подл.

26.058.ПВ.031.001

Серия 3.820.2-44 Выпуск 9

Инв.№подл. | Подп. и дата | Взам.инв.№ | Инв.№дубл. | Подп. и дата

В–В

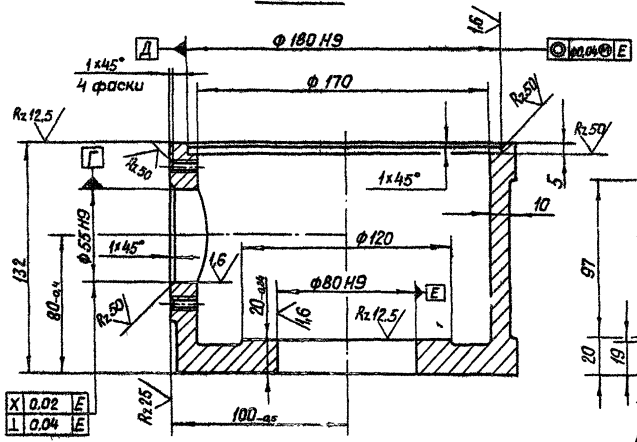

Вид А

М 1:5

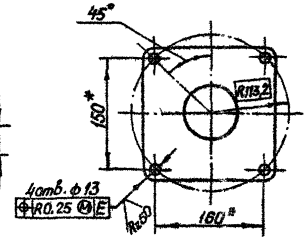

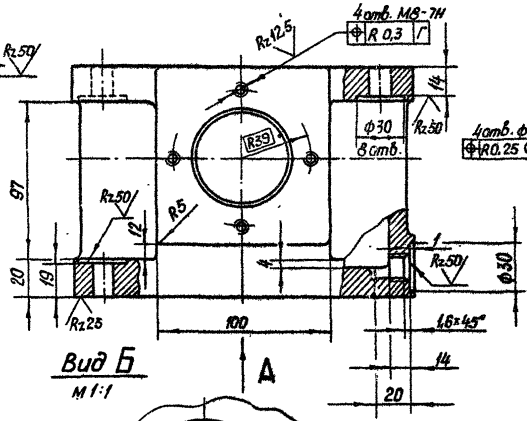

Вид Б

М 1:1

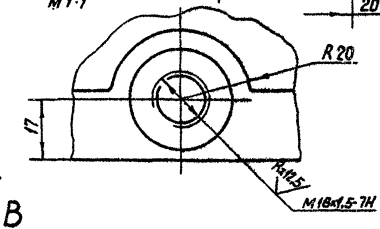

* Размеры для справок.

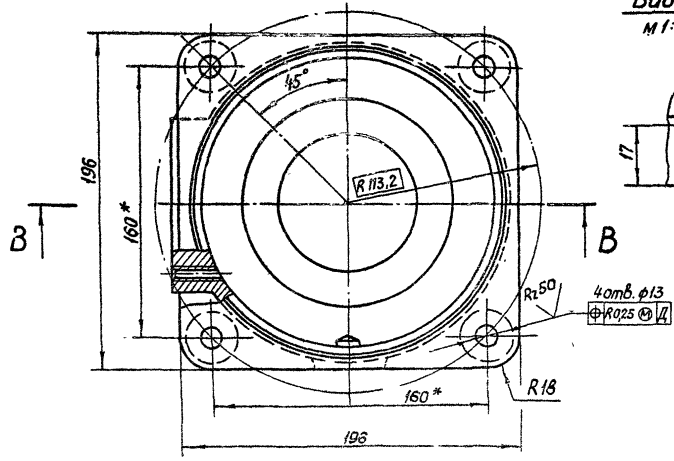

						3.820.2-44 26.058.ПВ.031.001			
Изм.	Лист	№ докум.	Подп.	Дата			Лит.	Масса	Масштаб
Разраб.		Сарнуев		4.08	Корпус		А	9,7	1:2
Пров.		Усманбаев		4.08			Лист	Листов 1	
Т.контр.		Грош		5.08					
Гл.инж. проекта		Наговъ		5.08					
Н.контр.		Мышкин		5.08	Отливка СЧ20 ГОСТ 1412-79*				
Утв.		Филоненко							

Копировал: Пужко Формат А3

26.058.ПВ.031.002

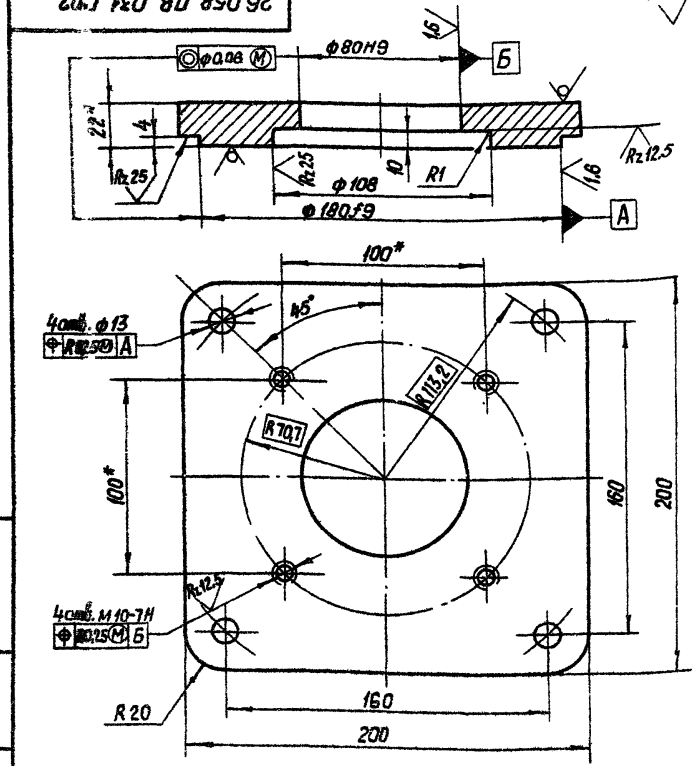

* Размеры для справок

Изм.	Лист	№ докум.	Подп.	Дата
Разраб.		Горнунгаев		4.04.23
Пров.		Искандеров		12.04.23
Т. контр.		Грош		19.04.23
Гл. инж. проекта		Навоев		25.04.23
Н. контр.		Мышкин		28.04.23
Утв.		Филоненко		28.04.23

3.820.2-44

26.058.ПВ.031.002

Крышка корпуса

Лит.	Масса	Масштаб
А	5,3	1:2
Лист	Листов 1	

Лист 6-ПН-НО-2.2 ГОСТ 19903-74*
Вст.пс3 ГОСТ 14637-79

Копировал: Пужко

Формат А4

26.058.ПВ.031.003

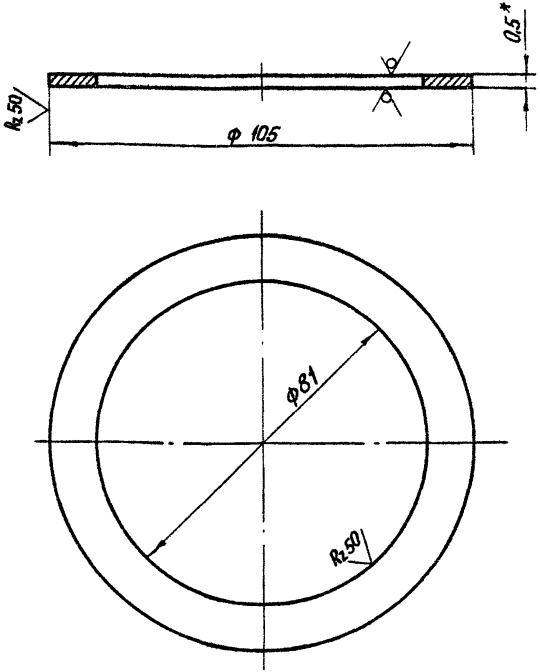

* Размер для справок

Изм.	Лист	№ докум.	Подп.	Дата
Разраб.		Сирнугаев		4.04.23
Пров.		Искандеров		12.04.23
Т. контр.		Грош		19.04.23
Гл. инж. проекта		Навоев		25.04.23
Н. контр.		Мышкин		28.04.23
Утв.		Филоненко		28.04.23

3.820.2-44

26.058.ПВ.031.003

Кольцо регулировочное

Лит.	Масса	Масштаб
А	0,01	1:1
Лист	Листов	

Лист 6-ПН-НО-0,5 ГОСТ 19903-74*
4-IV-НВ.ст.пс3 ГОСТ 16523-70*

Копировал: Пужко

Формат А4

Инв. № подл. | Подп. и дата | Взам. инв. № | Инв. № дубл. | Подп. и дата

26.058.ПВ.031.004

$R_z 50$ (▽)

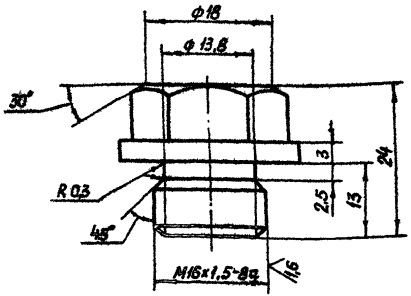

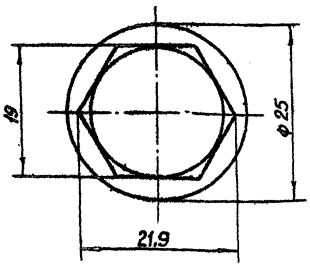

Изм.	Лист	№ докум.	Подп.	Дата
Разраб.		Сарнчеев		4.01.83
Пров.		Искандеров		12.01.83
Т. контр.		Грош		19.01.83
Гл. инж. проекта		Наседа		25.01.83
Н. контр.		Мышкин		27.01.83
Утв.		Филоченко		28.01.83

3.820.2-44
26.058.ПВ.031.004

Пробки

Лит	Масса	Масштаб
А	0,045	2:1
Лист	Листов 1	

Круг 26-В ГОСТ 2590-71*
Ст3пс5-1-II ГОСТ 535-79

Копировал Пужко

Формат А4

26.058.ПВ.031.005

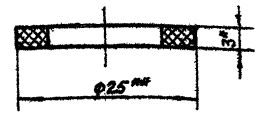

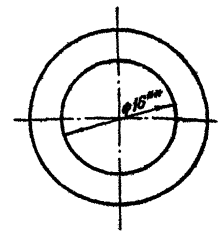

1.* Размер для справок
2.** Размеры обеспеч. инстр.

Изм.	Лист	№ докум.	Подп.	Дата
Разраб.		Сарнчеев		4.01.83
Пров.		Искандеров		12.01.83
Т. контр.		Грош		19.01.83
Гл. инж. проекта		Наседа		25.01.83
Н. контр.		Мышкин		27.01.83
Утв.		Филоченко		28.01.83

3.820.2-44
26.058.ПВ.031.005

Прокладка

Лит	Масса	Масштаб
А	0,002	2:1
Лист	Листов 1	

Паронит ПМБ-3 ГОСТ 481-80

Копировал Пужко

Формат А4

Инв. № подл. | Подп. и дата | Взам. инв. № | Инв. № дубл. | Подп. и дата

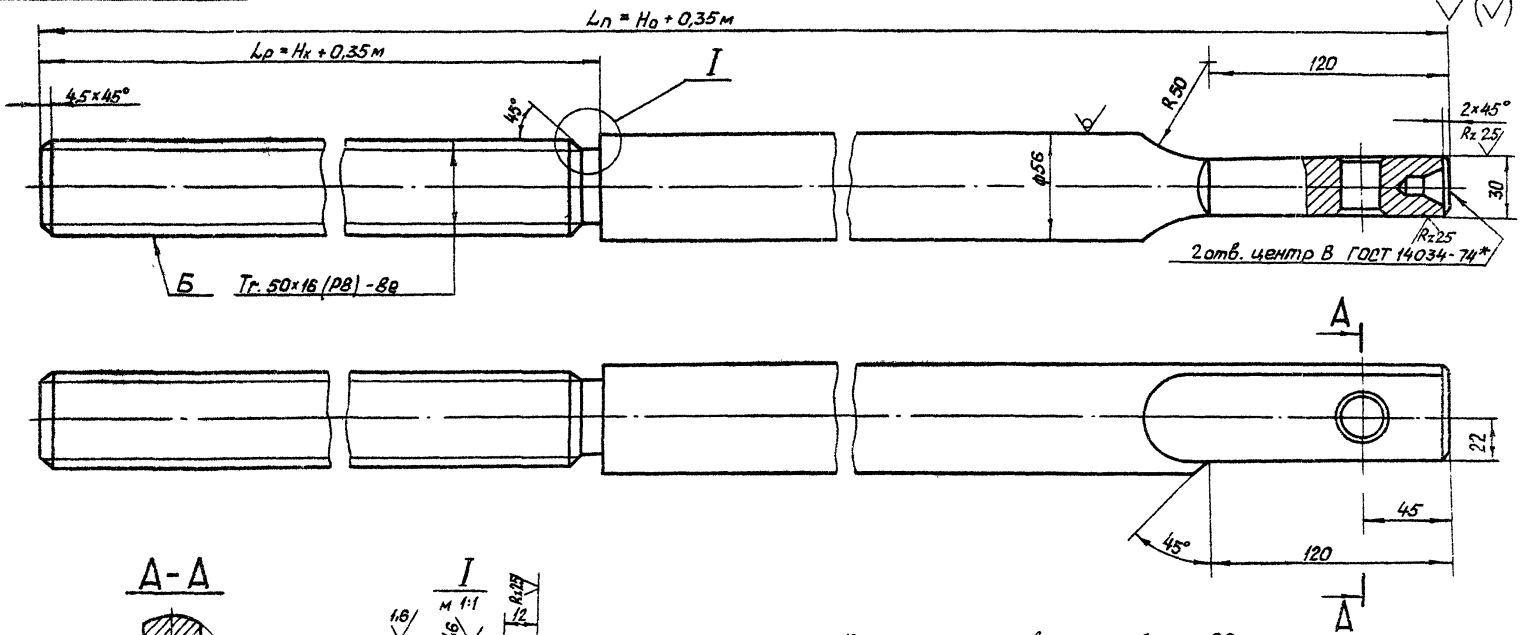

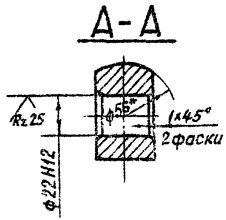

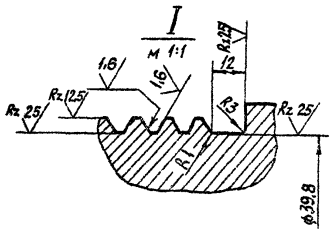

1. Конусообразность поверхн Б не более 0,2 мм
2. Нецилиндричность поверхн. Б не более 0,02 мм
3. Масса винта грузового $Q_б$ определяется по формуле $18{,}84 l_п - (6{,}3 l_р + 1)$ кг
4. Размер для справок
5. Остальные технические требования по общим ТУ на изготовление подъемника

					3.820.2-44				
					26.058.ПВ.090.001				
Изм.	Лист	№ докум.	Подп.	Дата					
Разраб.		Сорокодев		4.84	Винт грузовой	Лит.	Масса	Масш.	
Пров.		Искандеров		4.84		А	См. л.3	1:2	
Т.контр.		Грош		4.84		Лист	Листов 1		
Н.контр.		Нагорай		4.84					
Н.контр.		Мышкин		4.84					
Утв.		Чернушкин		4.84					

Сталь 55-В ГОСТ 2590-71*
Ш-6-2 ГОСТ 8054-74**

Копировал: Пузина

Подп. и дата | Инв. № подл. | Взам. инв. № | Инв. № дубл. | Подп. и дата

Серия 3.820.2-44 Выпуск 9

26.058.ПВ.090.003

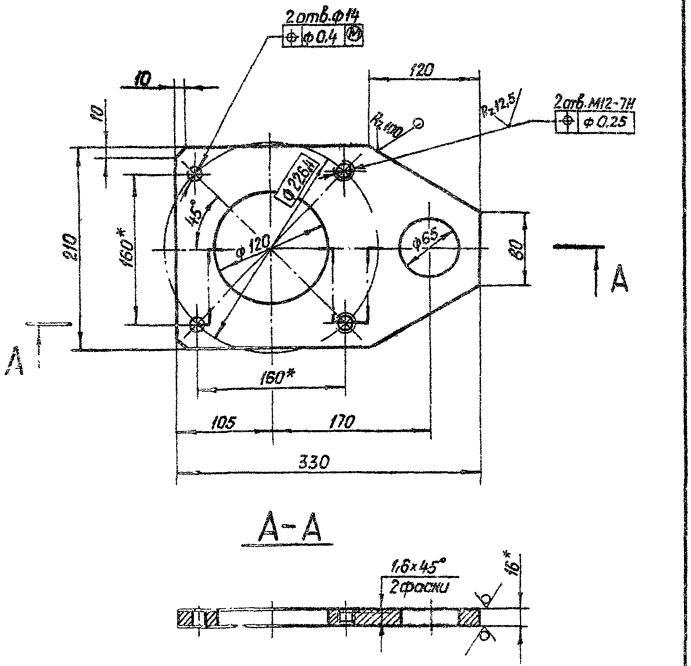

* Размеры для справок.

Изм.	Лист	№ докум.	Подп.	Дата
Разраб.		Сарнугаев		4.04.85
Пров.		Искандеров		12.04.85
Т.контр.		Грош		19.04.85
Гл.инж. проекта		Нагаев		25.04.85
Н.контр.		Мышкин		28.04.85
Утв.		Филоненко		21.04.85

3.820.2-44
26.058.ПВ.090.003

Лист верхний

Лит.	Масса	Масштаб
А	5,9	1:4

Лист | Листов 1

Лист 6-ПН-НО 16 ГОСТ 19903-74*
В Ст3сп3 ГОСТ 14637-75

Копировал: Пужко формат А4

26.058.ПВ.090.004

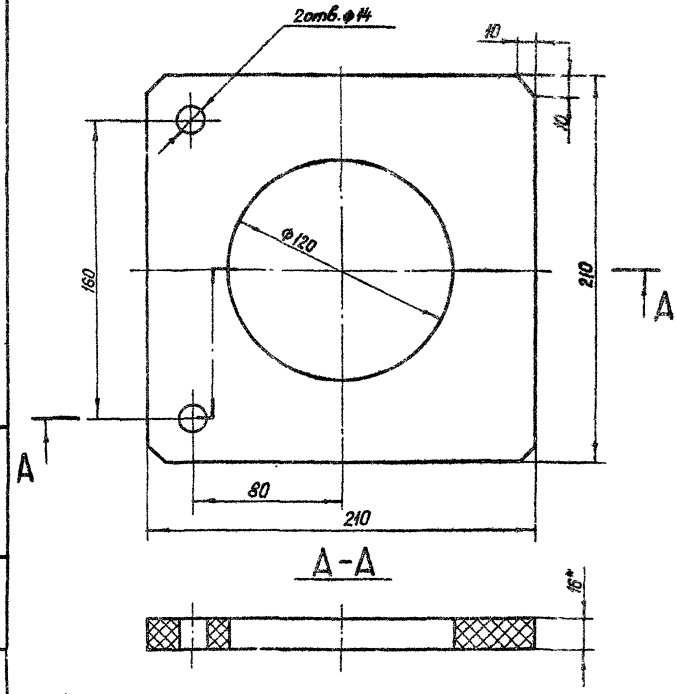

1.*Размер для справок
2 Размеры, обеспеч инстр

Изм.	Лист	№ докум.	Подп.	Дата
Разраб.		Сарнугаев		4.04.85
Пров.		Искандеров		12.04.85
Т.контр.		Грош		19.04.85
Гл.инж. проекта		Нагаев		25.04.85
Н.контр.		Мышкин		28.04.85
Утв.		Филоненко		21.04.85

3.820.2-44
26.058.ПВ.090.004

Прокладка

Лит.	Масса	Масштаб
А	0,8	1:2

Лист | Листов 1

Резина-пластина 16М-С ГОСТ 7338-77*

Копировал: Пужко формат А4

Подп. и дата | Инв. № дубл. | Взам. инв. № | Подп. и дата | Инв. № подл.

Серия 3.820.2-44 Выпуск 9

26.058.ПВ.031.102

Rz 25 (√)

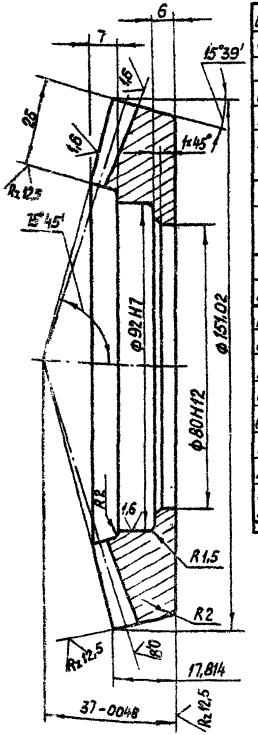

Внешний окружной модуль	m_e	3
Число зубьев	z	50
Тип зуба		прямой
Исходный контур		ГОСТ 13754-81
Коэффициент смещения	$x_{e\tau}$	- 0.369
Коэффициент изменения толщины зуба	X_τ	- 0.0385
Угол делительного конуса	δ	74°21'
Степень точности	—	8-ВСТ СЭВ 186-75
Толщина зуба по хорде	S_x	$3{,}45^{-0.128}_{-0.258}$
Высота до хорды	h_x	1,256
Межосевой угол передачи	Σ	90°
Средний окружной модуль	m_m	2,5184
Внешнее конусное расстояние	R_e	77,88
Среднее конусное расстояние	R_m	65,38
Средний делительный диаметр	d_m	125,92
Угол конуса впадин	δ_f	70°53'
Внешняя высота зуба	h_e	6,6
Обозначение чертежа сопряженной зубчатой шестерни		26.058.ПВ.092.005

Изм.	Лист	№ докум.	Подп.	Дата
Разраб.		Сарнучаев		
Пров.		Цекандеров		
Т. контр.		Грош		
Н. контр.		Мышкин		
Утв.		Филоненко		

3.820.2-44 26.058.ПВ.031.102

Колесо зубчатое коническое

Сталь 45 ГОСТ 1050-74**

Лит.	Масса	Масштаб
А	1,8	1:1
Лист	Листов 1	

Копировал: Пужко Формат А4

26.058.ПВ.091.101

Rz 25 (√)

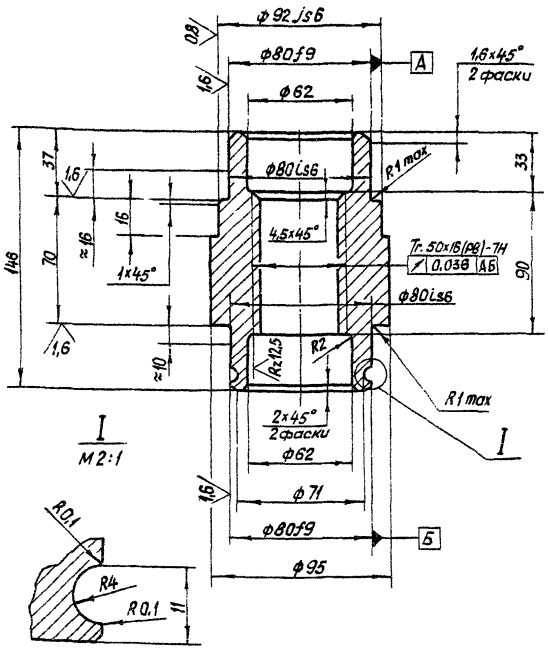

Изм.	Лист	№ докум.	Подп.	Дата
Разраб.		Сарнучаев		
Пров.		Цекандеров		
Т. контр.		Грош		
Н. контр.		Мышкин		
Утв.		Филоненко		

3.820.2-44 26.058.ПВ.091.101

Гайка грузовая

Отливка СЧ20 ГОСТ 1412-79*

Лит.	Масса	Масштаб
А	4,25	1:2
Лист	Листов 1	

Копировал: Пужко Формат А4

Инв. № подл. | Подп. и дата | Взам. инв. № | Инв. № дубл. | Подп. и дата

26.058.ПВ.092.001

Серия 3.820.2-44 Выпуск 9

Rx 25

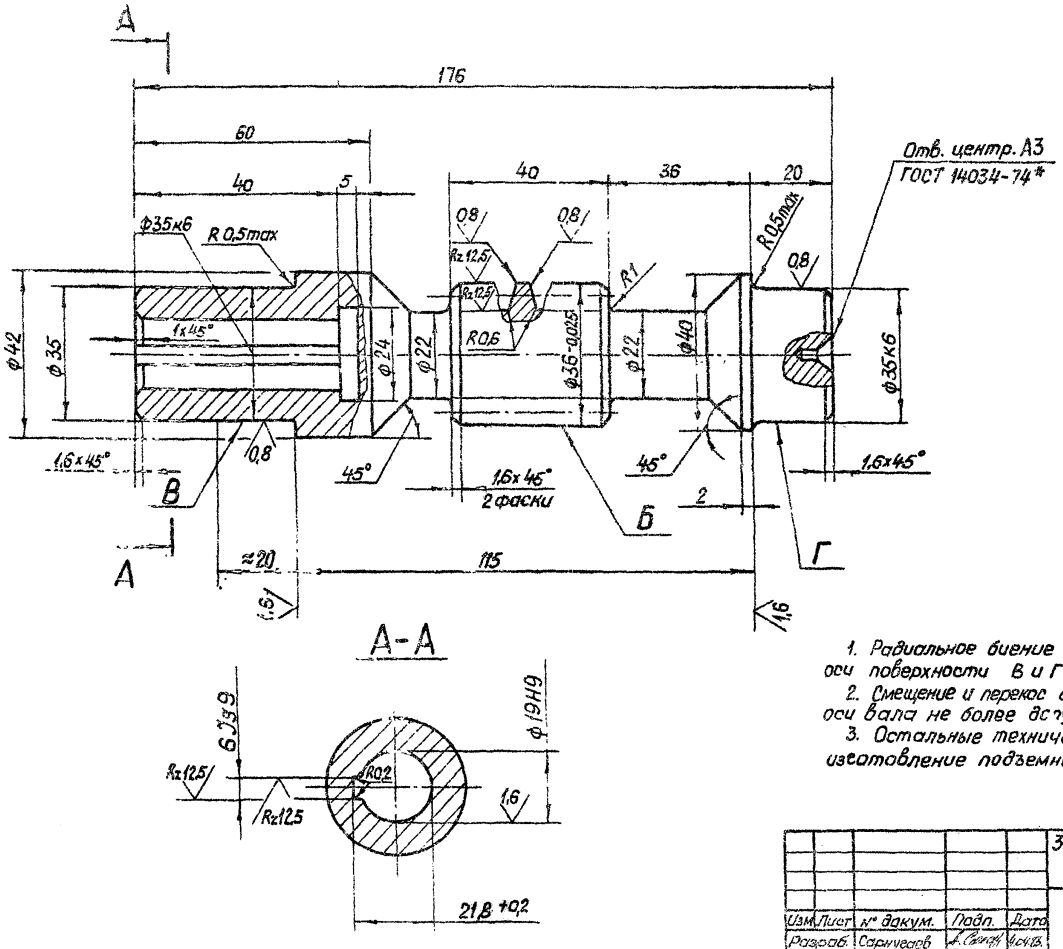

Модуль	m	3
Число витков	Z_1	1
Вид червяка	—	ZA
Делительный угол подъема	γ	5°42'38"
Направление линии витка	—	Правое
Исходный червяк	—	ГОСТ 19036-81
Степень точности	—	8-ВСТ СЭВ 311-76
Делительная толщина по хорде витка	$\bar{S}_{c1}$	4,69 $^{-0,220}_{-0,320}$
Высота до хорды	$\bar{h}_{c1}$	3,001
Делительный диаметр червяка	d_1	30
Ход витка	p_{z1}	9,42

1. Радиальное биение поверхности Б относительно общей оси поверхности В и Г не более 0,01 мм.
2. Смещение и перекос оси шпоночного паза относительно оси вала не более допуска на ширину шпоночного паза.
3. Остальные технические требования по общим ТУ на изготовление подъемника

Изм.	Лист	№ докум.	Подп.	Дата
Разраб.		Сарнугаев	[signature]	4.04.83
Пров.		Искандеров	[signature]	10.04.83
Т. контр.		Грош	[signature]	19.04.83
Гл. инж. проекта		Богаев	[signature]	25.04.83
Н. контр.		Мышкин	[signature]	18.04.83
Утв.		Филоненко	[signature]	18.04.83

3.820.2-44

26.058.ПВ.092.001

Червяк

Лит.	Масса	Масштаб
А	0,9	1:1

Лист | Листов 1

Сталь 45 ГОСТ 1050-74*

Копировал: Пужко

Формат А3

Инв. № подл. | Подп. и дата | Взам. инв. № | Инв. № дубл. | Подп. и дата

26.058.ПВ.092.002

Выпуск 9
Серия 3.820.2-44

Инв.№ подл. | Подп. и дата | Взам. инв.№ | Инв.№ дубл. | Подп. и дата

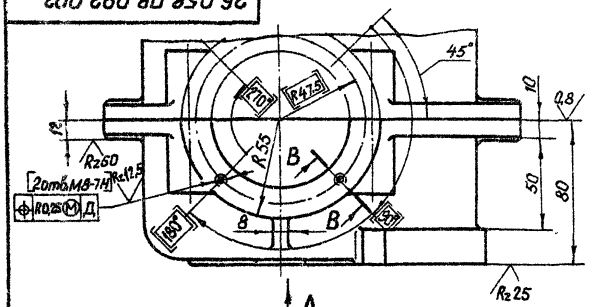

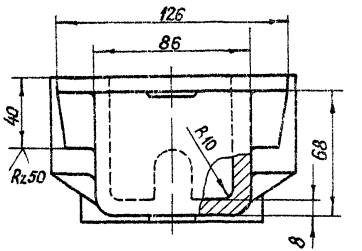

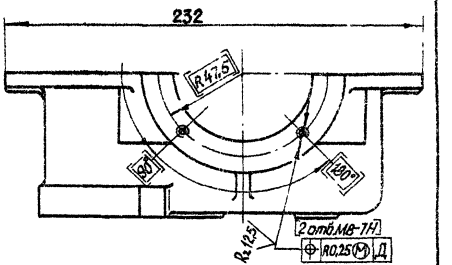

А

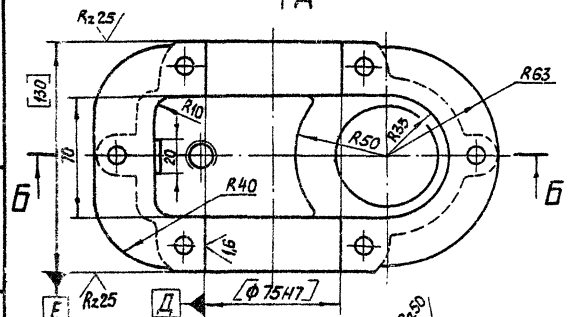

Б-Б

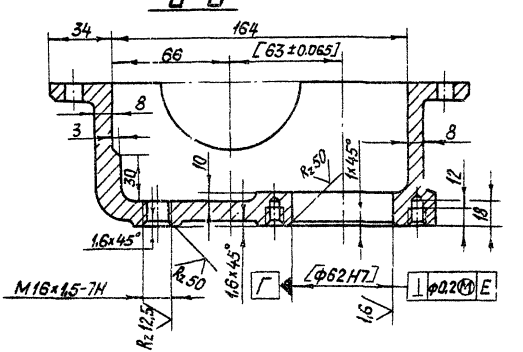

В-В

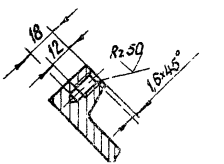

Вид А

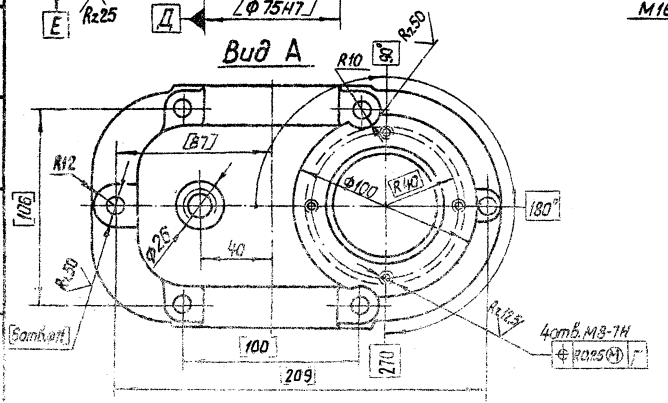

1. Обработку по размерам в квадратных скобках произвести совместно с дет. 26.058.ПВ.092.003. Детали маркировать одним порядковым номером и применять совместно.
2. Остальные технические требования по общим ТУ на изготовление подъемника.

Изм.	Лист	№ докум.	Подп.	Дата
Разраб.		Сарнуздев		
Пров.		Исканиров		
Т.контр.		Гращ		
Гл.конструктор		Новодей		
Н.контр.		Мышкин		
Утв.		Куприянов		

3.820.2-44
26.058.ПВ.092.002

Корпус редуктора

Лит.	Масса	Масштаб
А	37	1:2

Лист | Листов

Отливка ОЧ 20
ГОСТ 1412-79*

Копировал | Формат А4

26.058.ПВ.092.003

Серия 3.820.2-44 Выпуск 9

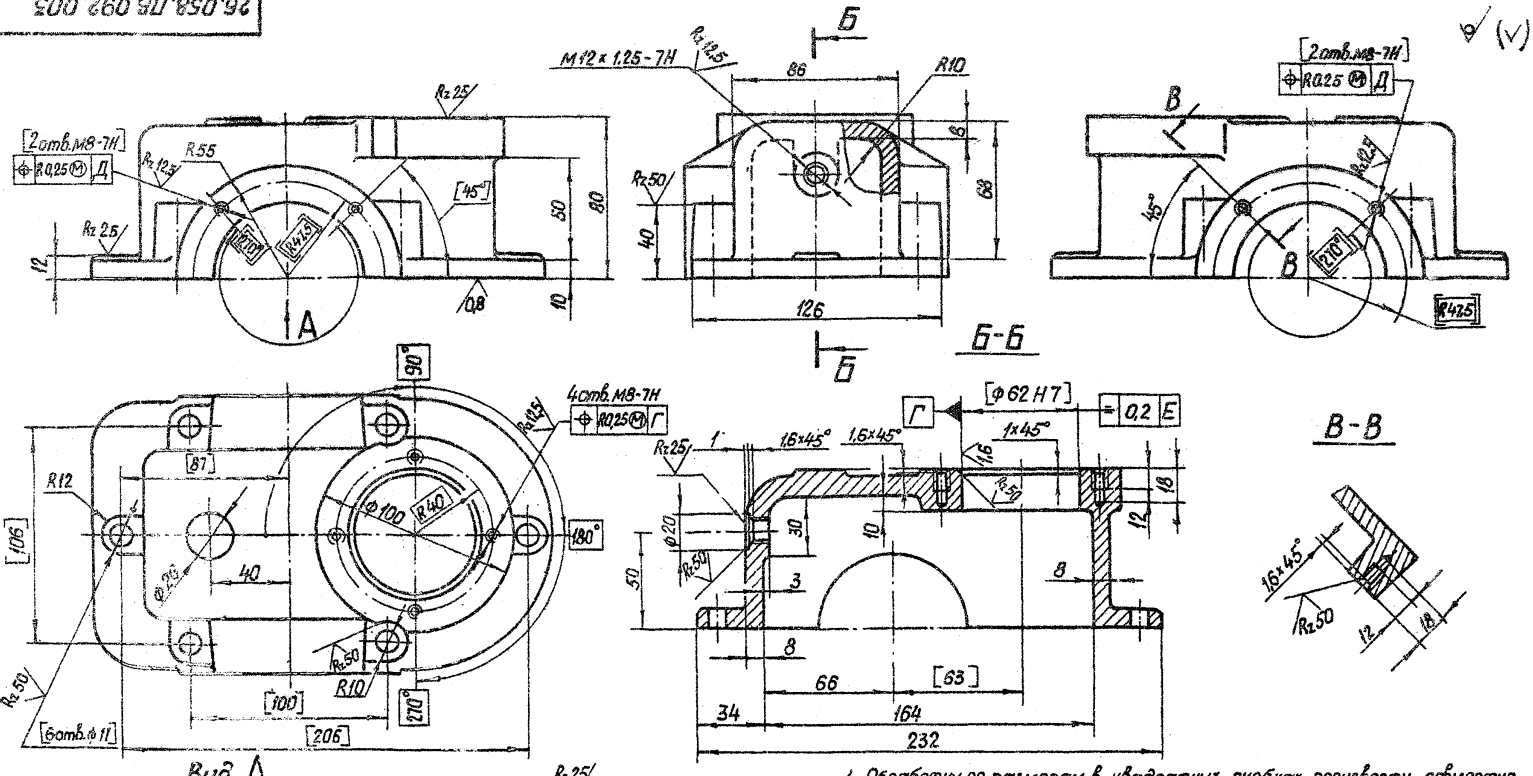

1. Обработку по размерам в квадратных скобках произвести совместно с дет. 26.058.ПВ.092.002. Детали маркировать одним порядковым номером и применять совместно.

2. Остальные технические требования по общим ТУ на изготовление подъемника.

Изм.	Лист	№ докум.	Подп.	Дата	3.820.2-44 26.058.ПВ.092.003			
Разраб.		Сарнугаев		4.04.83	Крышка корпуса	Лит. А	Масса 3,7	Масштаб 1:2
Пров.		Искандеров		12.04.83				
Т.контр.		Грош		19.04.83		Лист	Листов 1	
Гл.инж. проекта		Нагаев		25.04.83				
Н.контр.		Мышкин		28.04.83	Отливка СЧ20 ГОСТ 1412-79*			
Утв.		Филоненко						

Копировал: Пужко формат А5

Инв. № подл. | Подп. и дата | Взам. инв. № | Инв. № дубл. | Подп. и дата

26.058.ПВ.092.004

Выпуск 9

Серия 3.820.2-44

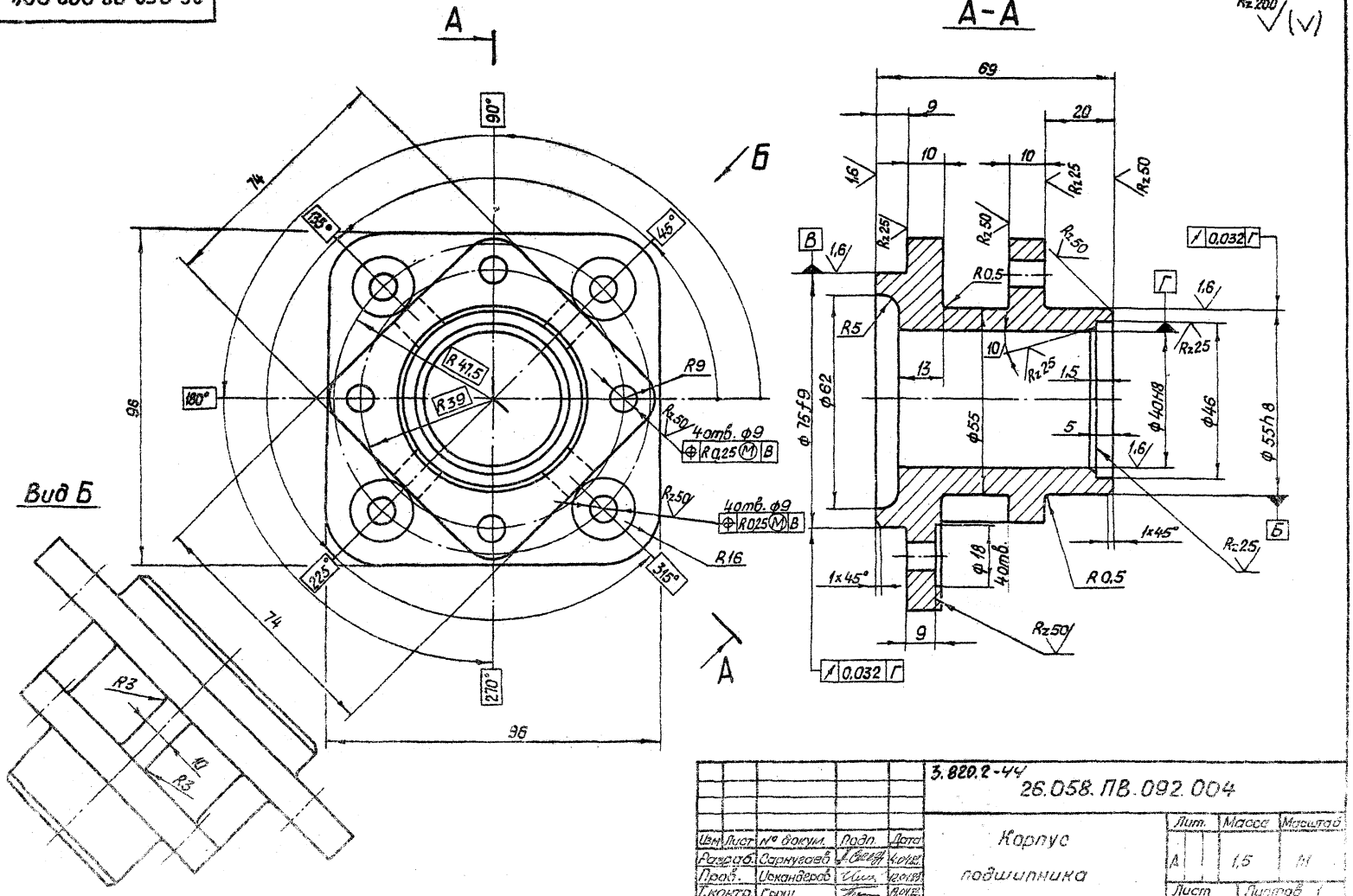

					3.820.2-44 26.058.ПВ.092.004			
Изм	Лист	№ докум.	Подп.	Дата	Корпус подшипника	Лит.	Масса	Масштаб
Разраб.		Сарнугаев		4.04.82		А	1,5	М
Пров.		Искандеров		12.04.82		Лист	Листов 1	
Т.контр.		Грош		18.04.82				
Гл.инж.проекта		Нагаев		26.04.82				
Н.контр.		Мышкин		22.04.82	Отливка СЧ20 ГОСТ 1412-79*			
Утв.		Филоненко		26.04.82				

Копировал: Пужко

Формат А3

Инв.№ подл. | Подп. и дата | Взам.инв.№ | Инв.№ дубл. | Подп. и дата

26.058.ПВ.092.005

Серия 3.820.2-44 Выпуск 9

Rz 25 (V)

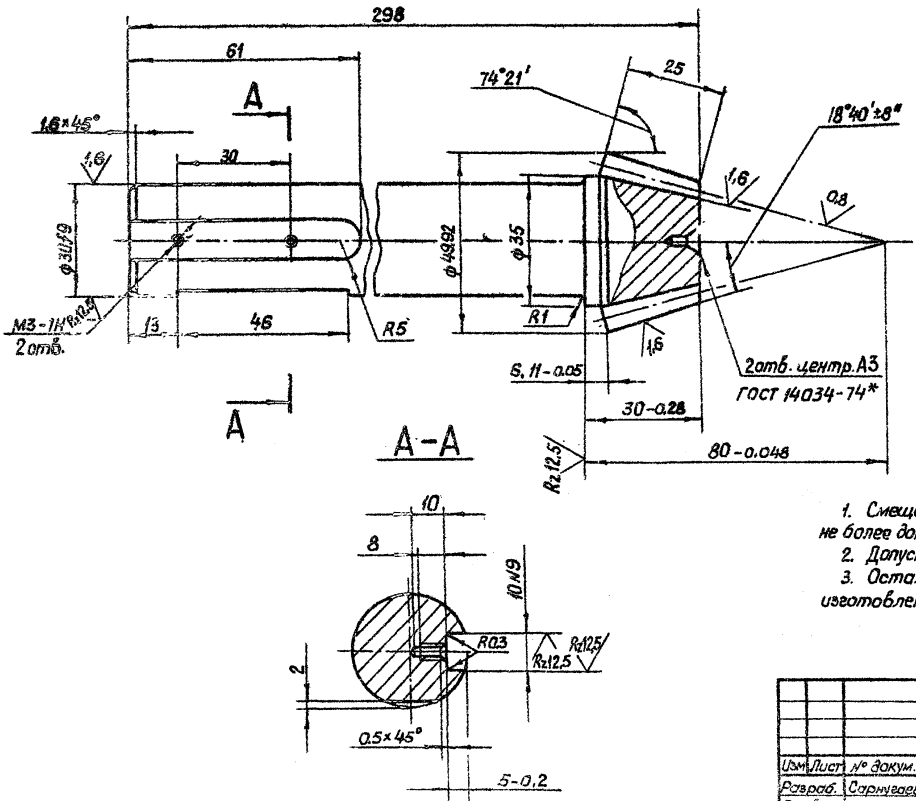

Внешний окружной модуль	m_e	3
Число зубьев	z	14
Тип зуба		прямой
Исходный контур		ГОСТ 13754-81
Коэффициент смещения	x_{e1}	+0,369
Коэффициент изменения толщины зуба	x_τ	+0,0385
Угол делительного конуса	δ	15°39'
Степень точности		8-ВСТ СЭВ 186-75
Толщина зуба по хорде	$\bar{s}_n$	$4,872\ ^{-0,084}_{-0,212}$
Высота до хорды	$\bar{h}_n$	3,221
Межосевой угол передачи	Σ	90°
Средний окружной модуль	m_m	2,518
Внешнее конусное расстояние	R_e	17,88
Среднее конусное расстояние	R_m	65,38
Средний делительный диаметр	d_m	35,25
Угол конуса впадин	δ_f	13°49'
Внешняя высота зуба	h_e	6,6
Обозначение чертежа сопряженного зубчатого колеса		26.058.ПВ.031.102

1. Смещение и перекос шпоночного паза относительно оси вала не более допуска на ширину шпоночного паза.
2. Допускается замена данных для контроля.
3. Остальные технические требования по общим ТУ на изготовление подъемника.

Изм.	Лист	№ докум.	Подп.	Дата
Разраб.		Сарнуев		
Пров.		Цока-дерев		
Т.контр.		Гресь		
Гл.инж. проект.		Назаев		
Н.контр.		Мошкин		
Утв.		Филиченко		

3.820.2-44
26.058.ПВ.092.005

Вал шестерня

Лит.	Масса	Масштаб
А	1,7	1:1
Лист	Листов 1	

Сталь 40Х ГОСТ 4543-71

Копировал: Пужко

Формат А3

Инв.№ подл. | Подп. и дата | Взам. инв.№ | Инв.№ дубл. | Подп. и дата

26.058.ПВ.092.006

Выпуск 9

Серия 3.820.2-44

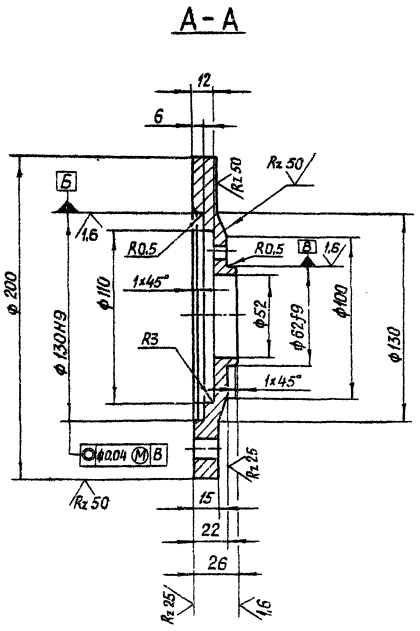

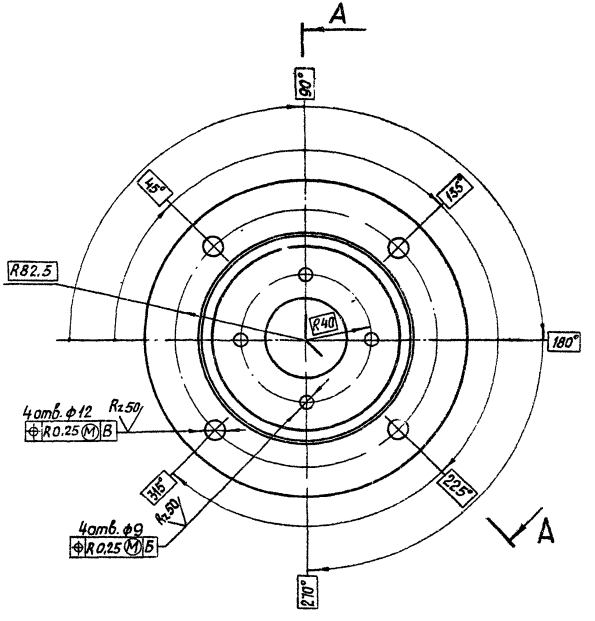

					3.820.2-44 26.058.ПВ.092.006			
Изм.	Лист	№ докум.	Подп.	Дата	Фланец	Лит.	Масса	Масштаб
Разраб.		Сарнусаев		4.04.85		А	3.0	1:2
Пров.		Искандеров		12.04.85		Лист	Листов 1	
Т.контр.		Грош		19.04.85				
Гл. инж. проекта		Нагаев		25.04.85				
Н.контр.		Мишкин		25.04.85	Сталь Ст3 ГОСТ 380-71*			
Утв.		Сергиенко		25.04.85				

Копировал: Пушко

Формат 33

Подп. и дата | Инв. № дубл. | Взам. инв. № | Подп. и дата

Серия 3.820.2-44 Выпуск 9

26.058.ПВ.092.008

Rz 25 (√)

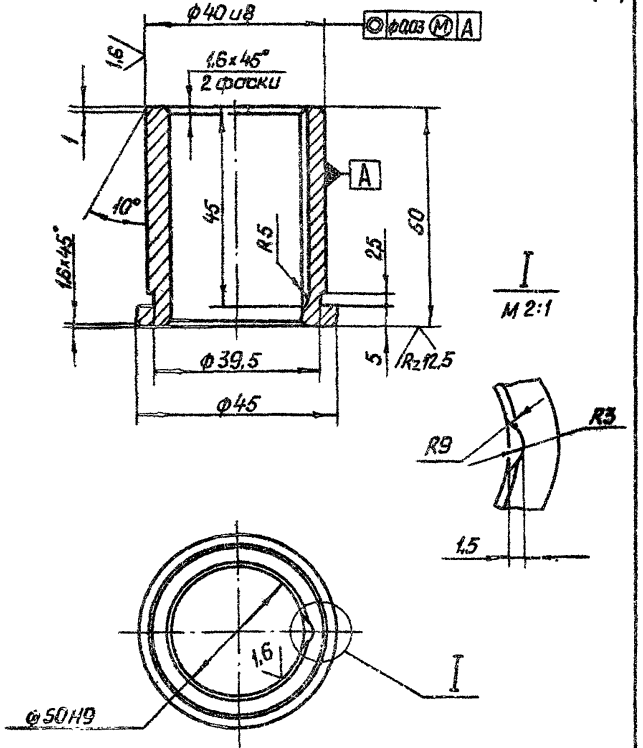

Изм	Лист	№ докум.	Подп.	Дата
Разраб.		Сарнугаев		4.04.83
Пров.		Искандеров		12.04.83
Т.контр.		Граш		19.04.83
Гл. инж. проекта		Нагаев		26.04.83
Н.контр.		Мышкин		26.04.83
Утв.		Филоненко		26.04.83

3.820.2-44
26.058.ПВ.092.008

Втулка

Лит.	Масса	Масштаб
А	0,22	1:1

Лист | Листов 1

Отливка АЧС-3 ГОСТ 1585-79

Копировал: Пужко

Формат А4

Подп. и дата | Взам. инв. № | Инв. № дубл. | Подп. и дата | Инв. № подл.

26.058.ПВ.092.007

Rz 25 (√)

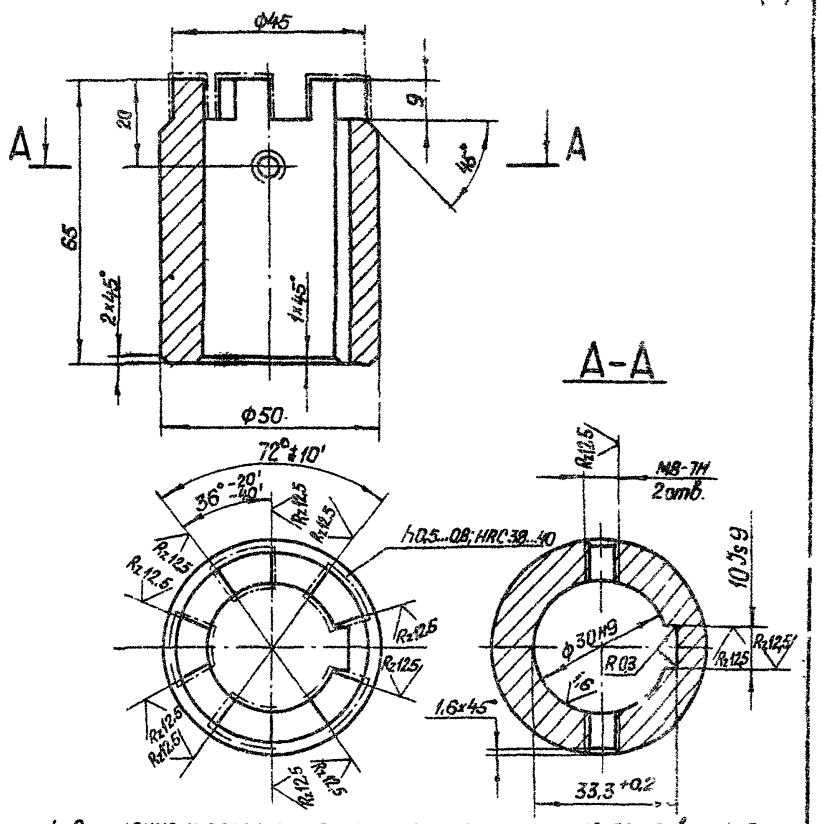

1. Смещение и перекос шпоночного паза относительно оси отверстия не более допуска на ширину шпоночного паза
2. Остальные технические требования по общим ТУ на изготовление подъемника

Изм	Лист	№ докум.	Подп.	Дата
Разраб.		Сарнугаев		4.04.83
Пров.		Искандеров		12.04.83
Т.контр.		Граш		19.04.83
Гл. инж. проекта		Нагаев		26.04.83
Н.контр.		Мышкин		26.04.83
Утв.		Филоненко		26.04.83

3.820.2-44
26.058.ПВ.092.007

Втулка кулачковая

Лит.	Масса	Масштаб
А	0,8	1:1

Лист | Листов 1

Сталь 20Х ГОСТ 4543-71*

Копировал: Пужко

Формат А4

Подп. и дата | Взам. инв. № | Инв. № дубл. | Подп. и дата | Инв. № подл.

Серия 3.820.2-44 Выпуск 9

26.058.ПВ.092.010

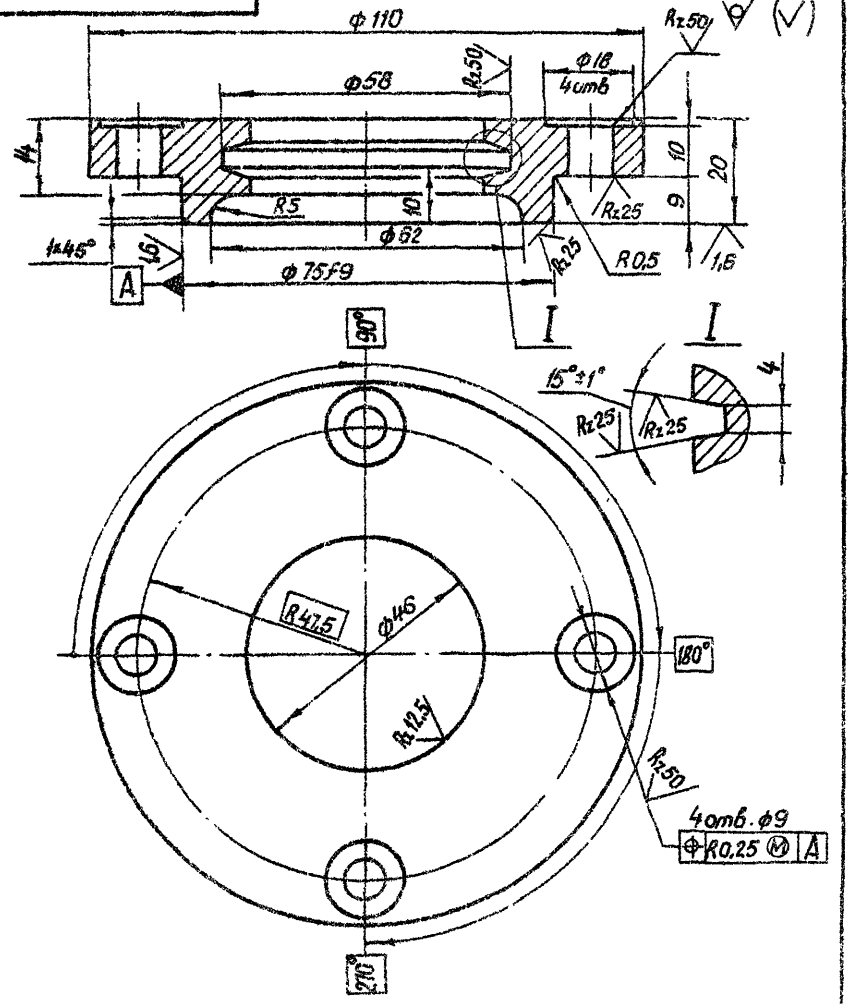

Изм	Лист	№ докум.	Подп.	Дата
Разраб.		Сарнугаев		4.04.83
Пров.		Искандеров		12.04.83
Т. контр.		Грош		19.04.83
Гл. инж. проекта		Нагаев		25.04.83
Н. контр.		Мышкин		28.04.83
Утв.		Филоненко		26.04.83

3.820.2-44
26.058.ПВ.092.010

Крышка сквозная

Лит.	Масса	Масштаб
А	0,6	1:1

Лист | Листов 1

Отливка СЧ20 ГОСТ 1412-79

Копировал: Пужко Формат А4

26.058.ПВ.092.009

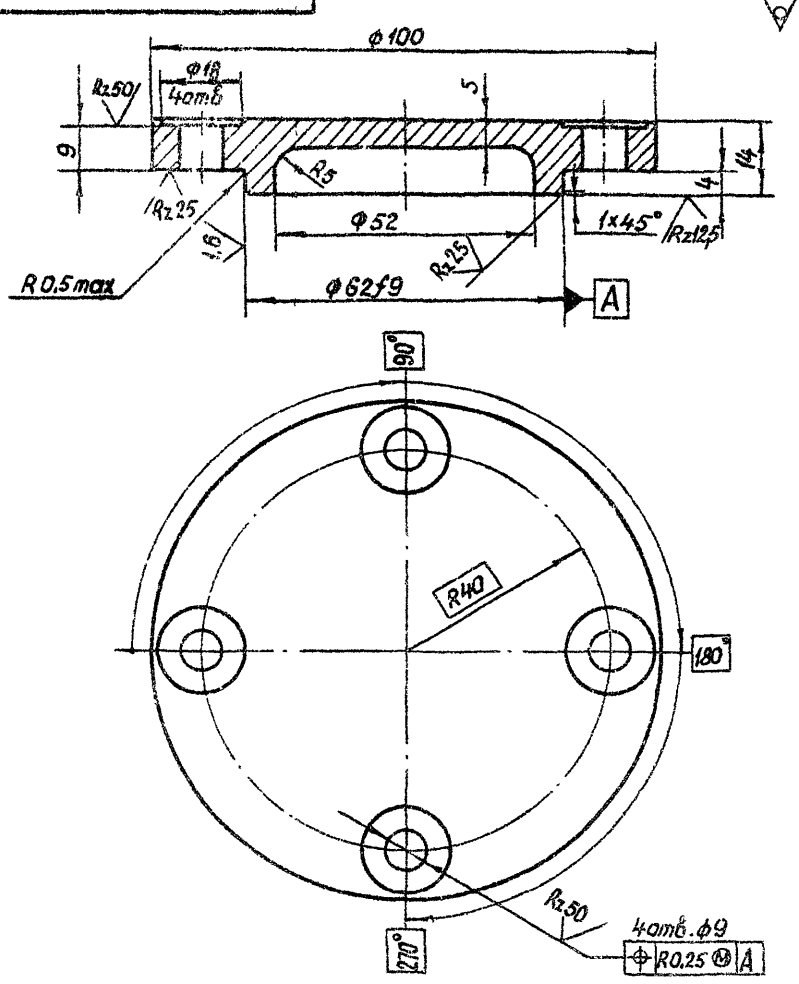

Изм	Лист	№ докум.	Подп.	Дата
Разраб.		Сарнугаев		4.04.83
Пров.		Искандеров		12.04.83
Т. контр.		Грош		19.04.83
Гл. инж. проекта		Нагаев		25.04.83
Н. контр.		Мышкин		28.04.83
Утв.		Филоненко		26.04.83

3.820.2-44
26.058.ПВ.092.009

Крышка глухая

Лит.	Масса	Масштаб
А	0,5	1:1

Лист | Листов 1

Отливка СЧ20 ГОСТ 1412-79*

Копировал: Пужко Формат А4

Подп. и дата | Инв. № дубл. | Взам. инв. № | Подп. и дата | Инв. № подл.

Серия 3.820.2-44 Выпуск 9

26.058.ПВ.092.012

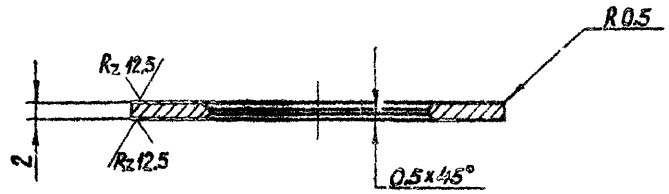

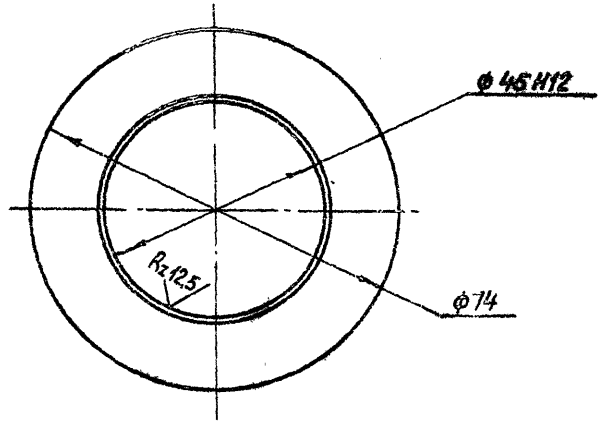

Изм.	Лист	№ докум.	Подп.	Дата
Разраб.		Сарнугаев		
Пров.		Искандаров		
Т.контр.		Срош		
Н.контр.		Мышкин		
Утв.		Фишкович		

3.820.2-44
26.058.ПВ.092.012

Шайба

Лит.	Масса	Масштаб
А	0,042	1:1
Лист	Листов 1	

Ст.3пс ГОСТ 380-71*

Копировал: Пужко Формат А4

26.058.ПВ.092.011

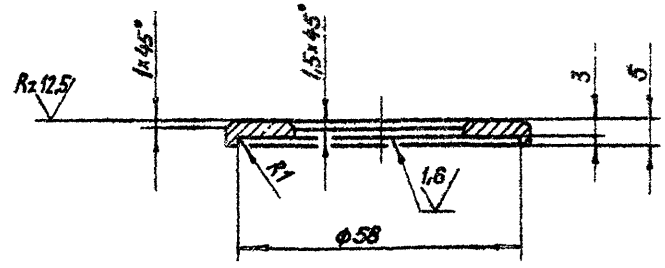

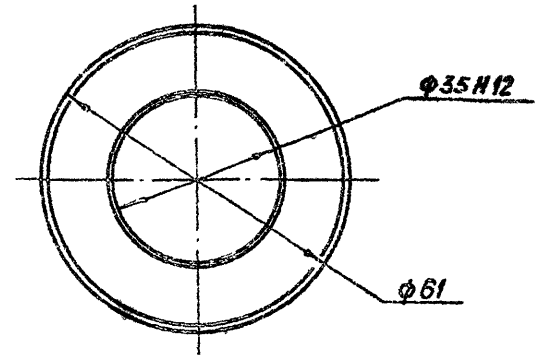

Изм.	Лист	№ докум.	Подп.	Дата
Разраб.		Сарнугаев		
Пров.		Искандаров		
Т.контр.		Срош		
Н.контр.		Чагаев		
Гл.инж.пр.		Мышкин		
Утв.		Фишкович		

3.820.2-44
26.058.ПВ.092.011

Шайба

Лит.	Масса	Масштаб
А	0,032	1:1
Лист	Листов 1	

Ст.3пс3 ГОСТ 380-71*

Копировал: Пужко Формат А4

26.058.ПВ.092.014

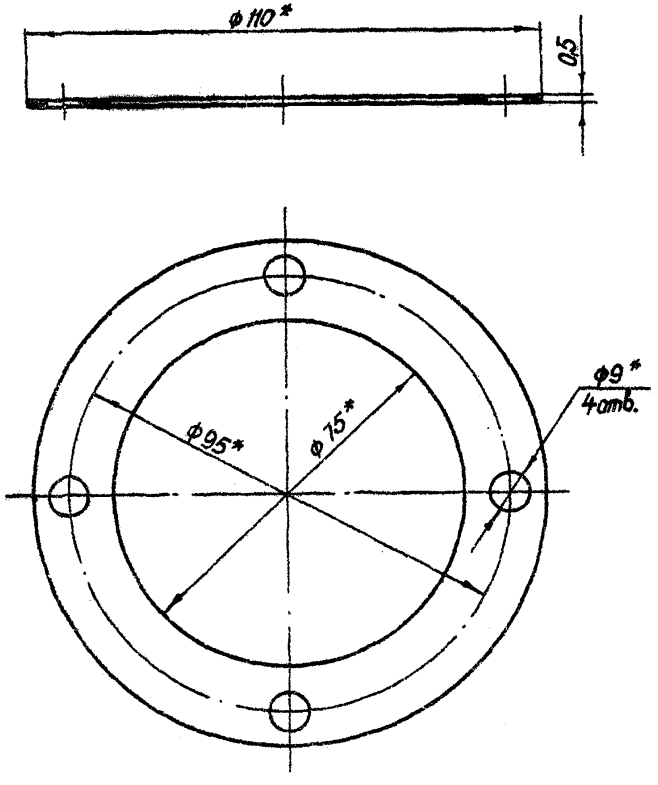

* Размеры обеспеч. инстр.

					3.820.2-44		
					26.058.ПВ.092.014		
Изм.	Лист	№ докум.	Подп.	Дата			
Разраб.		Сарнучаев		4.04.83	Прокладка	Лит.	Масса	Масштаб
Пров.		Искандеров		12.04.83		А	0,002	1:1
Т. контр.		Эсш		18.04.83		Лист	Листов 1
Н. отд.		Навоев		25.04.83			
Н. контр.		Мышкин		26.04.83	Картон прокладочный марки А ГОСТ 9347-74*		
Утв.		Кашкаров		26.04.83			

Копировал: Лузина — Формат А4

Подп. и дата | Инв. № дубл. | Взам. инв. № | Подп. и дата | Инв. № подл.

26.058.ПВ.092.013

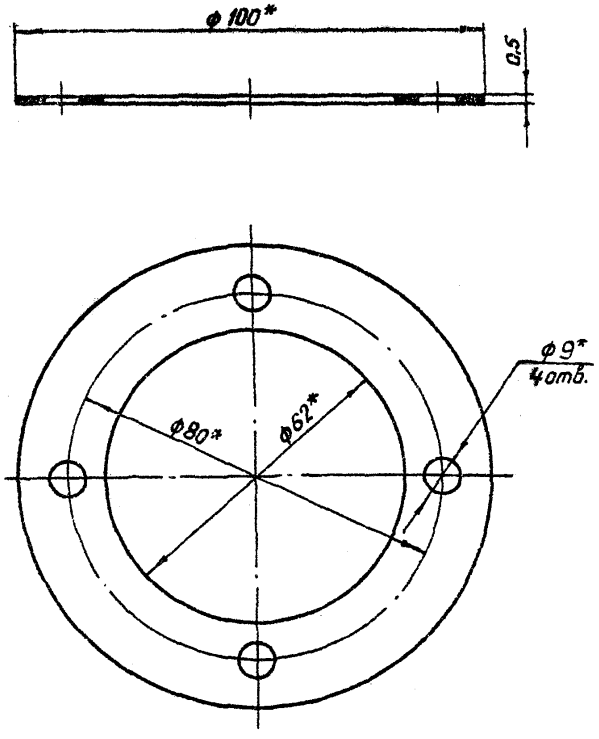

* Размеры обеспеч. инстр.

					3.320.2-44		
					26.058.ПВ.092.013		
Изм.	Лист	№ докум.	Подп.	Дата			
Разраб.		Сарнучаев		4.04.83	Прокладка	Лит.	Масса	Масштаб
Пров.		Искандеров		12.04.83		А	0,002	1:1
Т. контр.		Граш		18.04.83		Лист	Листов 1
Н. отд.		Навоев		25.04.83			
Н. контр.		Мышкин		26.04.83	Картон прокладочный марки А ГОСТ 9347-74*		
Утв.		Кашкаров		26.04.83			

Копировал: Лузина — Формат А4

Подп. и дата | Инв. № дубл. | Взам. инв. № | Подп. и дата | Инв. № подл.

Серия 3.820.2-44 Выпуск 9

26.058.ПВ.092.016

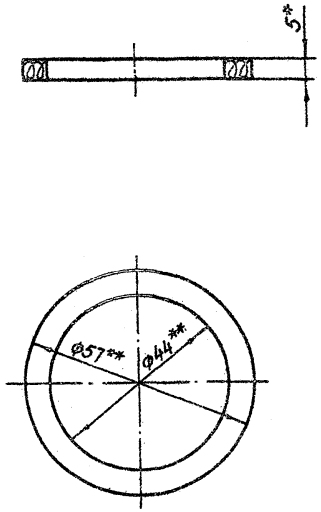

1.* Размер для справок
2.** Размеры обеспеч. инстр.

Изм.	Лист	№ докум.	Подп.	Дата
Разраб.		Сарнугаев		4.04.83
Пров.		Искандеров		12.04.83
Т. контр.		Грош		19.04.83
Гл. инж. проекта		Нагаев		25.04.83
Н. контр.		Мышкин		28.04.83
Утв.		Филоненко		26.04.83

3.820.2-44
26.058.ПВ.092.016

Кольцо

Лит.	Масса	Масштаб
А	0,02	1:1

Лист | Листов 1

Войлок ПС5 ГОСТ 6308-71*

Копировал: Пужко Формат А4

26.058.ПВ.092.015

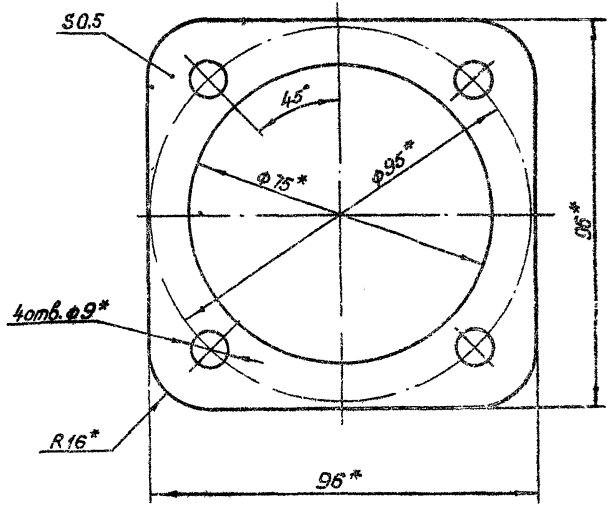

* Размеры обеспеч инстр.

Изм.	Лист	№ докум.	Подп.	Дата
Разраб.		Сарнугаев		4.04.83
Пров.		Искандеров		12.04.83
Т. контр.		Грош		19.04.83
Гл. инж. проекта		Нагаев		25.04.83
Н. контр.		Мышкин		28.04.83
Утв.		Филоненко		26.04.83

3.820.2-44
26.058.ПВ.092.015

Прокладка

Лит.	Масса	Масштаб
А	0,005	1:1

Лист | Листов 1

Картон прокладочный марки А ГОСТ 9347-74*

Копировал: Пужко Формат А4

Инв. № подл. | Подп. и дата | Взам. инв. № | Инв. № дубл. | Подп. и дата

Серия 3.820.2-44 Выпуск 9

26.058.ПВ.092.018

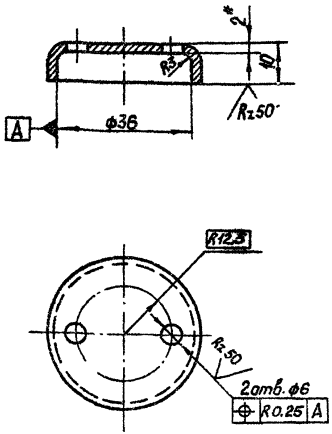

* Размер для справок.

Изм	Лист	№ докум.	Подп.	Дата
Разраб.		Сарнугаев		4.04.83
Пров.		Искандеров		4.04.83
Т. контр.		Грош		19.04.83
Гл. инж. проекта		Нагаев		25.04.83
Н. контр.		Мышкин		26.04.83
Утв.		Филоненко		26.04.83

3.820.2-44
26.058.ПВ.092.018

Крышка отдушины

Лит.	Масса	Масштаб
А	0.03	1:1

Лист | Листов 1

Лист Б-ПН-НО-2 ГОСТ 19903-74*
4-IV-НВ Ст3пс5 ГОСТ 16523-70

Копировал: Пужко формат А4

26.058.ПВ.092.017

Rz 25

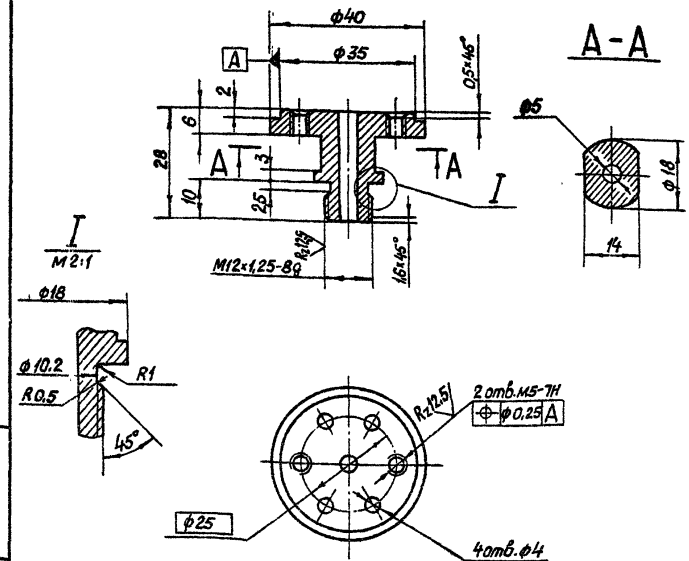

Изм	Лист	№ докум.	Подп.	Дата
Разраб.		Сарнугаев		4.04.83
Пров.		Искандеров		4.04.83
Т. контр.		Грош		19.04.83
Гл. инж. проекта		Нагаев		25.04.83
Н. контр.		Мышкин		26.04.83
Утв.		Филоненко		26.04.83

3.820.2-44
26.058.ПВ.092.017

Корпус отдушины

Лит.	Масса	Масштаб
А	0.08	1:1

Лист | Листов 1

Ст.3 сп.3 ГОСТ 380-71*

Копировал: Пужко формат А4

26.058.ПВ.092.101

Серия 3.820.2-44 Выпуск 9

Rz 25 (√)

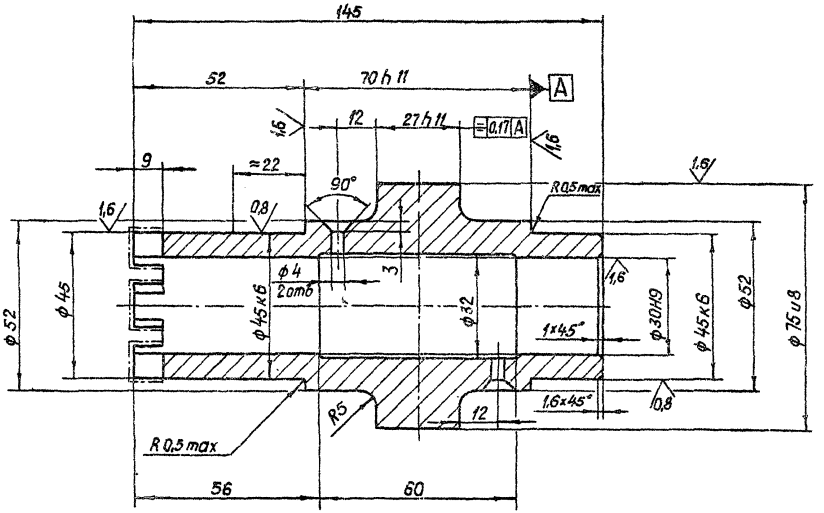

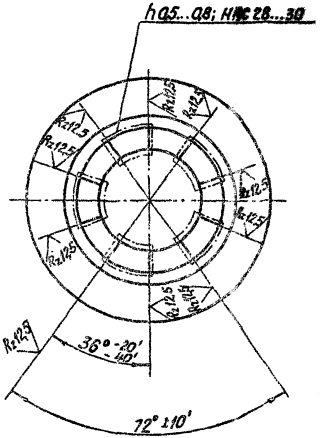

				3.820.2-44 26.058.ПВ.092.101			
Изм.	Лист	№ докум.	Подп.	Дата	Ступица	Лит.	Масса	Масштаб
Разраб.		Сиркугаев				А	1,8	1:1
Пров.		Шекин-денов				Лист	Листов
Т. контр.		Грош					
Гл. инж. проекта		Назаров					
Н. контр.		Мышкин					
Утв.		Филиппенко					

Ст 5 сп 3 ГОСТ 380-71

Копировал: Пужко

Формат А3

Подп. и дата | Взам. инв. № | Инв. № дубл. | Подп. и дата | Инв. № подл.

Серия 3.820.2-44 Выпуск 9

26.058.ПВ.093.002

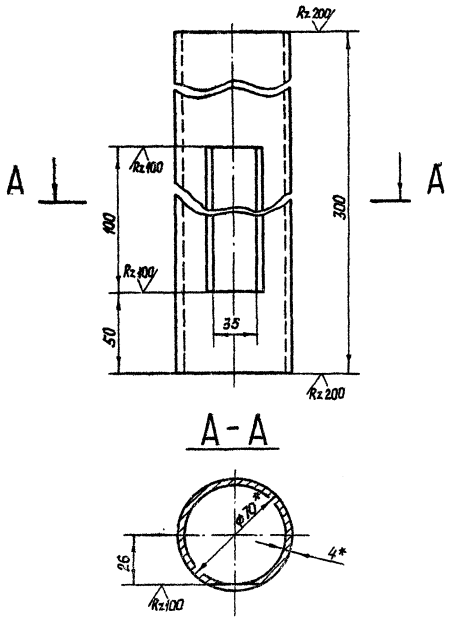

* Размеры для справок

					3.820.2-44 26.058.ПВ.093.002.			
Изм	Лист	№ докум.	Подп.	Дата	Труба	Лит.	Масса	Масштаб
Разраб.		Марданов		4.04.85		А	1,9	1:2
Провер.		Искандеров		12.04.85		Лист	Листов 1	
Т.контр.		Грош		14.04.85				
Гл.инж.проекта		Нагаев		25.04.85	Труба 70×4 ГОСТ 8734-75*			
Н.контр.		Мышкин		25.04.85	Б 20 ГОСТ 8733-74*			
Утв.		Филоненко		25.04.85				

Копировал: Пужко Формат А4

Подп. и дата | Взам. инв. № | Инв. № дубл. | Подп. и дата | Инв. № подл.

26.058.ПВ.093.001

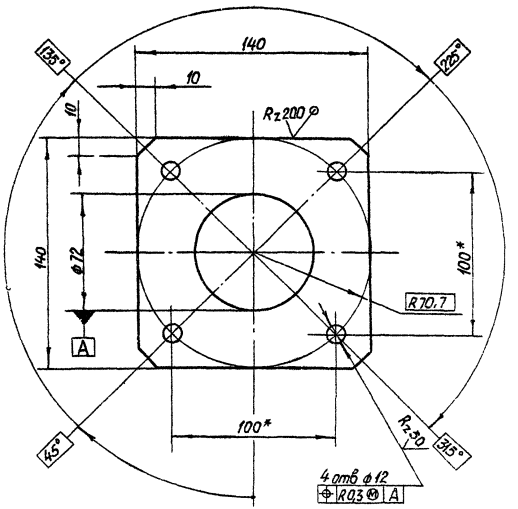

* Размеры для справок.

					3.820.2-44 26.058.ПВ.093.001			
Изм	Лист	№ докум.	Подп.	Дата	Фланец	Лит.	Масса	Масштаб
Разраб.		Марданов		4.04.85		А	0,85	1:2
Провер.		Искандеров		12.04.85		Лист	Листов 1	
Т.контр.		Грош		14.04.85				
Гл.инж.проекта		Нагаев		25.04.85	Лист Б-ПН-НО-2 ГОСТ 19903-74*			
Н.контр.		Мышкин		25.04.85	8 Ст3сп3 ГОСТ 14637-79			
Утв.		Филоненко		25.04.85				

Копировал: Пужко Формат А4

Подп. и дата | Взам. инв. № | Инв. № дубл. | Подп. и дата | Инв. № подл.

Серия 3.820.2-44 Выпуск 9

26.058.ПВ.094.001

А-А

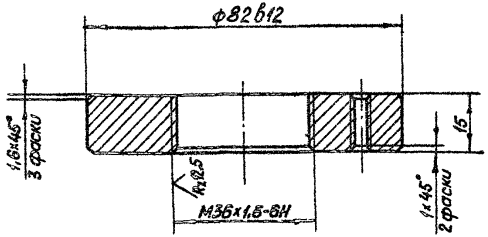

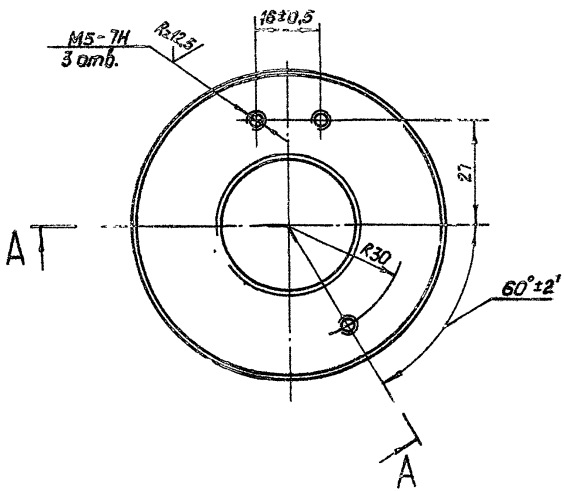

Rz 25 (▽)

Изм.	Лист	№ докум.	Подп.	Дата
Разраб.		Сарнугаев		
Пров.		Искандеров		
Т. контр.		Грош		
Гл. инж. проекта		Нагаев		
Н. контр.		Мышкин		
Утв.		Филоненко		

3.820.2-44 26.058.ПВ.094.001

Диафрагма

Лит.	Масса	Масштаб
А	0,45	1:1

Лист | Листов 1

Сталь 35 ГОСТ 1050-74**

Копировал: Пужко Формат А4

Инв. № подл. | Подп. и дата | Взам. инв. № | Инв. № дубл. | Подп. и дата

26.058.ПВ.094.002

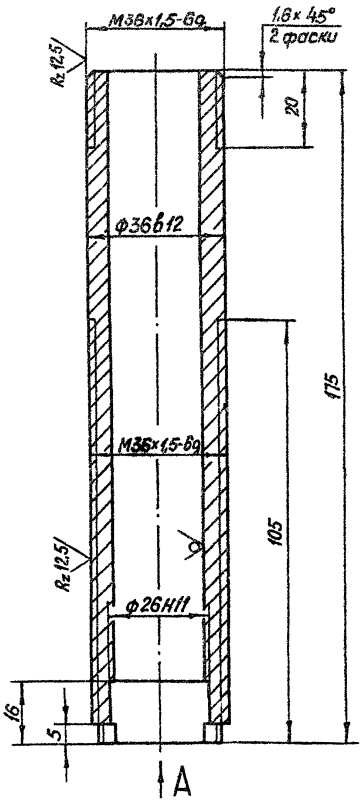

Вид А

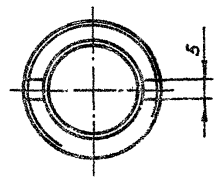

Rz 25 (▽)

Изм.	Лист	№ докум.	Подп.	Дата
Разраб.		Сарнугаев		
Пров.		Искандеров		
Т. контр.		Грош		
Гл. инж. проекта		Нагаев		
Н. контр.		Мышкин		
Утв.		Филоненко		

3.820.2-44 26.058.ПВ.094.002

Трубка

Лит.	Масса	Масштаб
А	0,1	1:1

Лист | Листов 1

Труба 38×7 ГОСТ 8732-78 / А45 ГОСТ 8731-74*

Копировал: Пужко Формат А4

Инв. № подл. | Подп. и дата | Взам. инв. № | Инв. № дубл. | Подп. и дата

Серия 3.820.2-44 Выпуск 9

26.058.ПВ.094.003

Rz 25

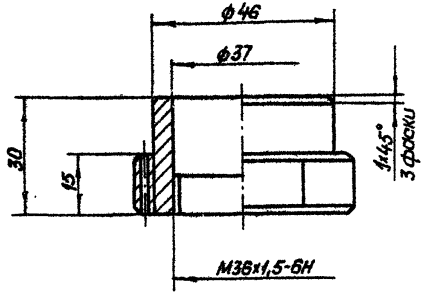

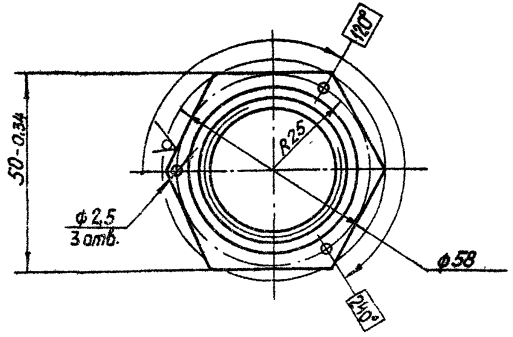

					3.820.2-44	26.058.ПВ.094.003		
Изм.	Лист	№ докум.	Подп.	Дата	Гайка специальная	Лит.	Масса	Масштаб
Разраб.		Сарнугаев				А	0,14	1:1
Пров.		Искандеров				Лист	Листов 1	
Т. контр.		Гриш						
Гл. инж. проекта		Нагаев						
Н. контр.		Мышкин						
Утв.		Филоненков			Сталь 35 ГОСТ 1050-74**			

Копировал: Пужко Формат А4

Взам. инв.№ | Инв.№ дубл. | Подп. и дата | Инв.№ подл. | Подп. и дата

26.058.ПВ.094.004

Rz 25

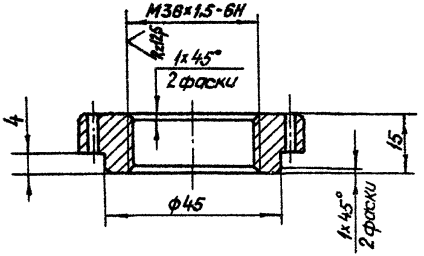

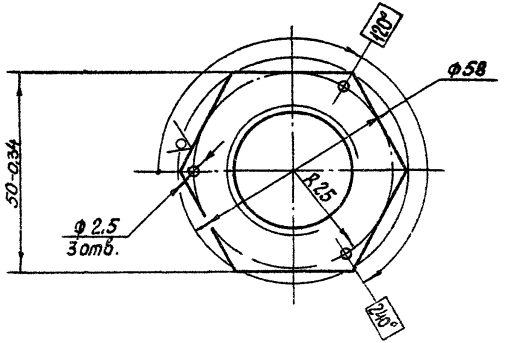

					3.820.2-44	26.058.ПВ.094.004		
Изм.	Лист	№ докум.	Подп.	Дата	Гайка специальная	Лит.	Масса	Масштаб
Разраб.		Сарнугаев				А	0,09	1:1
Пров.		Искандеров				Лист	Листов 1	
Т. контр.		Гриш						
Гл. инж. проекта		Нагаев						
Н. контр.		Мышкин						
Утв.		Филоненков			Сталь 35 ГОСТ 1050-74**			

Копировал: Пужко Формат А4

Взам. инв.№ | Инв.№ дубл. | Подп. и дата | Инв.№ подл. | Подп. и дата

Серия 3.820.2-44 Выпуск 9

26.058.ПВ.094.005

Rz 25 (√)

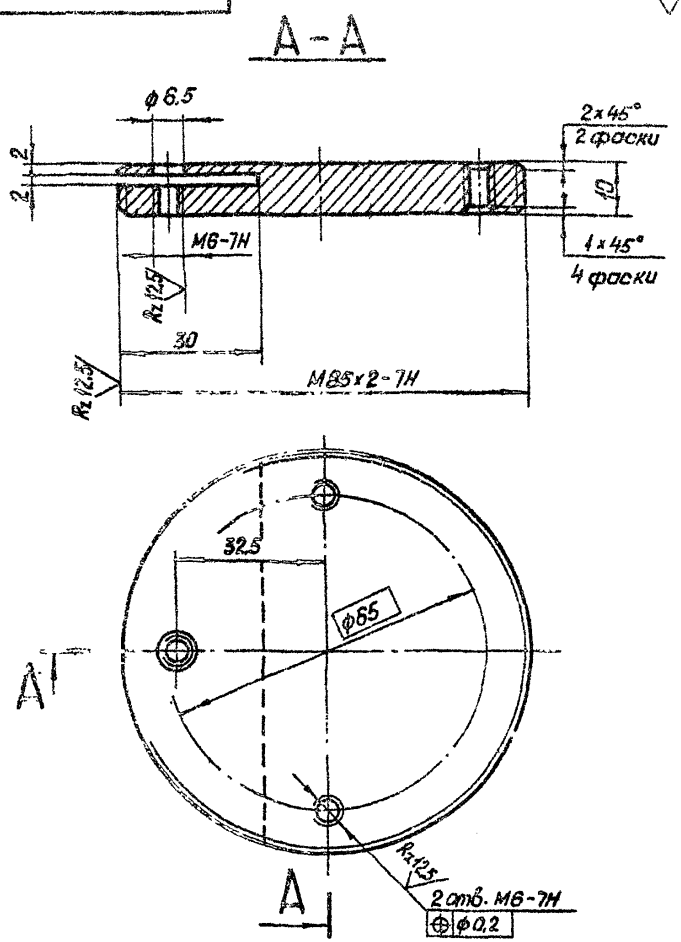

Изм	Лист	№ докум.	Подп.	Дата
Разраб.		Сарнугаев		4.04.83
Пров.		Искандеров		12.04.83
Т. контр.		Грош		19.04.83
Гл. инж. проекта		Нагаев		25.04.83
Н. контр.		Мышкин		22.04.83
Утв.		Филоненко		22.04.83

3.820.2-44

26.058.ПВ.094.005

Диск регулировочный

Лит.	Масса	Масштаб
А	0.41	1:1

Лист | Листов 1

Сталь 35 ГОСТ 1050-74**

Копировал: Пужко

Формат А4

Подп. и дата | Взам. инв. № | Инв. № дубл. | Подп. и дата | Инв. № подл.

26.058.ПВ.094.006

Rz 25 (√)

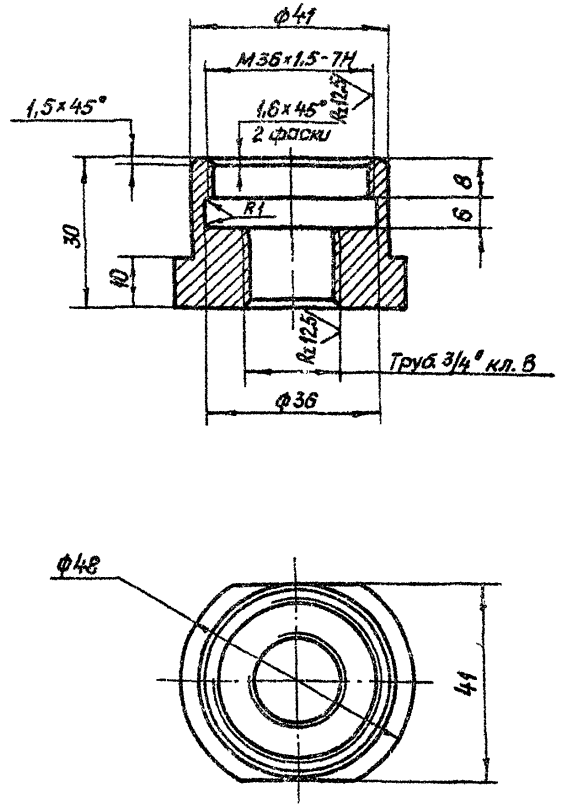

Изм	Лист	№ докум.	Подп.	Дата
Разраб.		Сарнугаев		4.04.83
Пров.		Искандеров		12.04.83
Т. контр.		Грош		19.04.83
Гл. инж. проекта		Нагаев		25.04.83
Н. контр.		Мышкин		22.04.83
Утв.		Филоненко		22.04.83

3.820.2-44

26.058.ПВ.094.006

Гайка

Лит.	Масса	Масштаб
А	0.18	1:1

Лист | Листов 1

Сталь 35 ГОСТ 1050-74**

Копировал: Пужко

Формат А4

Подп. и дата | Взам. инв. № | Инв. № дубл. | Подп. и дата | Инв. № подл.

Серия 3.820.2-44 Выпуск 9

26.058.ПВ.094.007

Rz 25 (√)

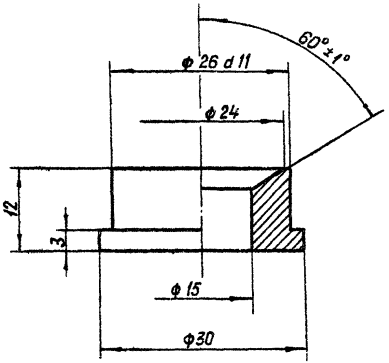

Изм.	Лист	№ докум.	Подп.	Дата	26.058.ПВ.094.007. 3.820.2-44	Лит.	Масса	Масштаб
Разраб.		Сорнугаев			Втулка	А	0,035	2:1
Пров.		Цокандеров				Лист	Листов 1	
Т.контр.		Грош						
Гл. инж. проекта		Нагаев			Ст.3 сп.3 ГОСТ 380-71*			
Н.контр.								
Утв.								

Копировал: Лужко Формат А4

Подп. и дата | Взам. инв. № | Инв. № дубл. | Подп. и дата

26.058.ПВ.094.008

Rz 25 (√)

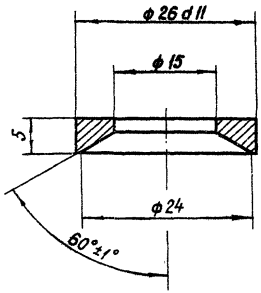

Изм.	Лист	№ докум.	Подп.	Дата	26.58.ПВ.094.008 3.820.2-44	Лит.	Масса	Масштаб
Разраб.		Сорнугаев			Втулка	А	0,01	2:1
Пров.		Цокандеров				Лист	Листов 1	
Т.контр.		Грош						
Гл. инж. проекта		Нагаев			Ст.3 пс.5 ГОСТ 380-71*			
Н.контр.								
Утв.								

Копировал: Лужко Формат А4

Подп. и дата | Взам. инв. № | Инв. № дубл. | Подп. и дата

Серия 3.820.2-44 Выпуск 9

26.058.ПВ.094.009

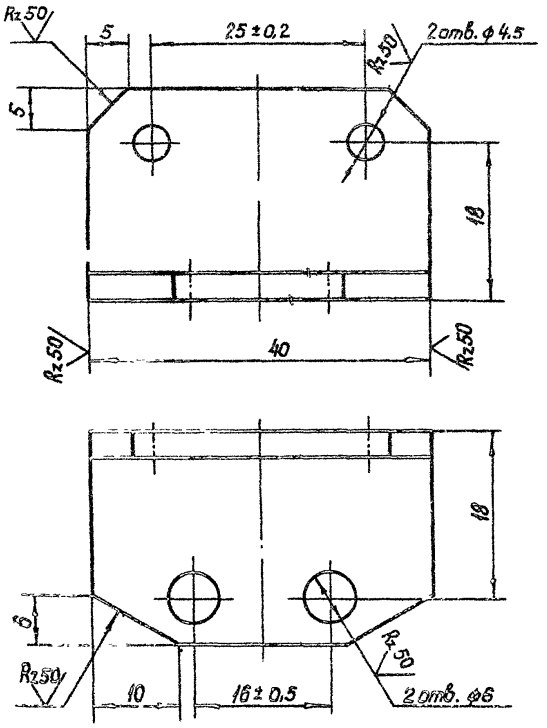

Изм	Лист	№ докум.	Подп.	Дата
Разраб.		Сарнугаев		4.04.83
Пров.		Искандеров		12.04.83
Т. контр.		Грош		19.04.83
Гл. инж. проекта		Нагаев		25.04.83
Н. контр.		Мышкин		28.04.83
Утв.		Филоненко		26.04.83

3.820.2-44

26.058.ПВ.094.009

Уголок

Лит.	Масса	Масштаб
А	0,036	2:1

Лист | Листов 1

Уголок Б 25×25×3 ГОСТ 8509-72*
В Ст3пс5-Т ГОСТ 535-79

Копировал: Пужко

Формат А4

26.058.ПВ.094.010

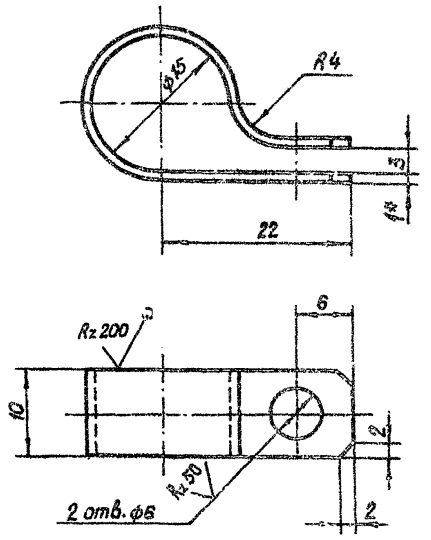

* Размер для справок

Изм	Лист	№ докум.	Подп.	Дата
Разраб.		Сарнугаев		4.04.83
Пров.		Искандеров		12.04.83
Т. контр.		Грош		19.04.83
Гл. инж. проекта		Нагаев		25.04.83
Н. контр.		Мышкин		28.04.83
Утв.		Филоненко		26.04.83

3.820.2-44

26.058.ПВ.094.010

Хомут

Лит.	Масса	Масштаб
А	0,005	2:1

Лист | Листов 1

Лист Б-ПН-НО-1 ГОСТ 19903-74*
4-IV-НВСт3пс5 ГОСТ 16523-70*

Копировал: Пужко

Формат А4

Инв. № подл. | Подп. и дата | Взам. инв. № | Инв. № дубл. | Подп. и дата

Серия 3.820.2-44 Выпуск 9

26.058.ПВ.094.011

Rz50 (√)

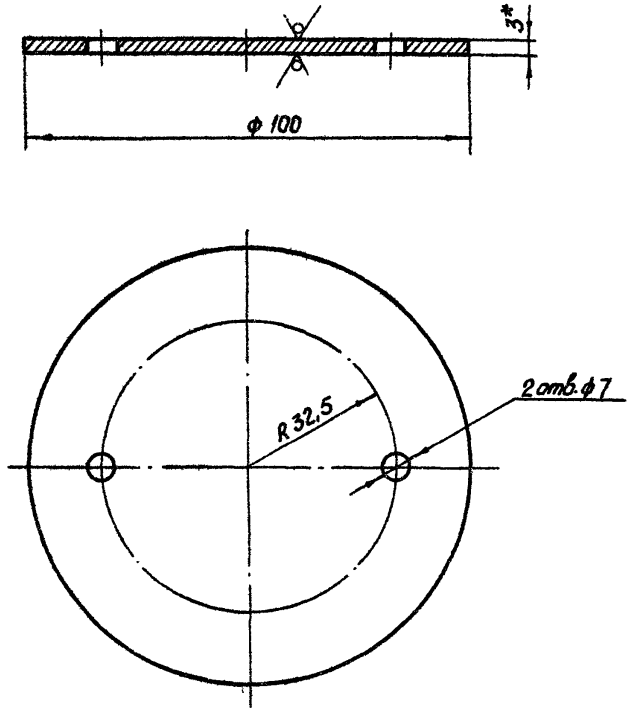

* Размер для справок

Изм	Лист	№ докум	Подп	Дата
Разраб		Сарнугоев		
Пров		Искандеров		
Т.контр		Грош		
Гл. инж. проекта		Чагаев		
Н.контр		Мышкин		
Утв		Филоненко		

3.820.2-44 26.058.ПВ.094.011

Крышка

Лит	Масса	Масштаб
А	0,18	1:1

Лист | Листов 1

Лист 5-ПН-1-0 3 ГОСТ 19903-74*
4-IV-НВСт-3 ГОСТ 18523-70*

Копировал: Пужко

Формат А4

26.058.ПВ.094.012

Rz50 (√)

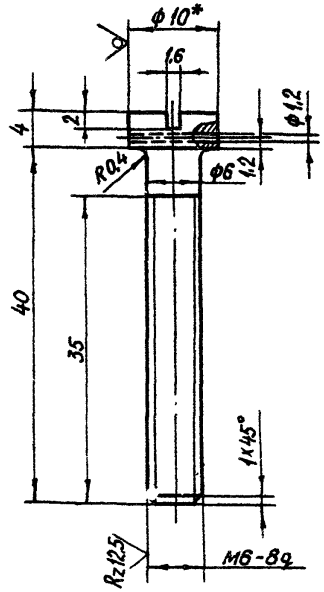

* Размер для справок

Изм	Лист	№ докум	Подп	Дата
Разраб		Сарнугоев		
Пров		Искандеров		
Т.контр		Грош		
Гл. инж. проекта		Чагаев		
Н.контр		Мышкин		
Утв		Филоненко		

3.820.2-44 26.058.ПВ.094.012

Винт

Лит	Масса	Масштаб
А	0,012	2:1

Лист | Листов 1

Круг 10-8 ГОСТ 2590-71*
5 СтВ ГОСТ 535-79

Копировал: Пужко

Формат

26.058.ПВ.095.001

Rz 25 (V)

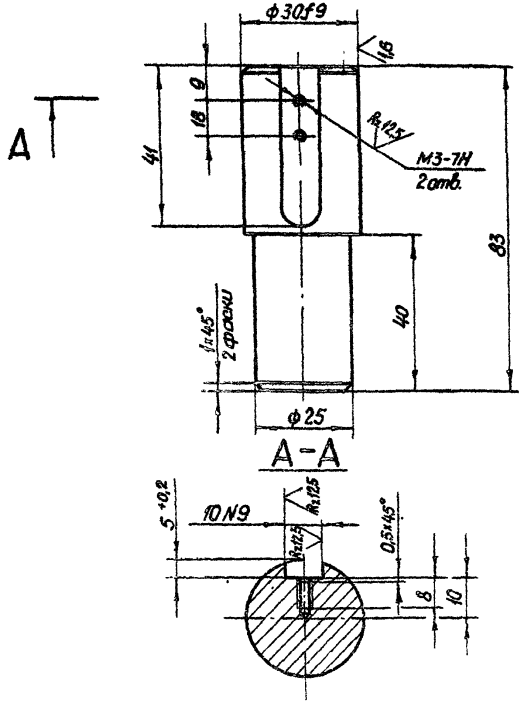

1. Смещение и перекос шпоночного паза относительно оси вала не более допуска на ширину шпоночного паза
2. Остальные технические требования по общим ТУ на изготовление подъемника

					3.820.2-44		
					26.058.ПВ.095.001		
Изм.	Лист	№ докум.	Подп.	Дата			
Разраб.		Сарнуцев			Хвостовик	Лит.	Масса	Масштаб
Пров.		Исканиеров				А	0,34	1:1
Т.контр.		Граш				Лист	Листов 1
Н.контр.		Назаров					
Утв.		Мышкин			Круг 34-в ГОСТ 2590-71* В.Ст.3пс5-1-Г ГОСТ 535-79		

Копировал Пужко Формат А4

26.058.ПВ.095.002

Rz 100 (V)

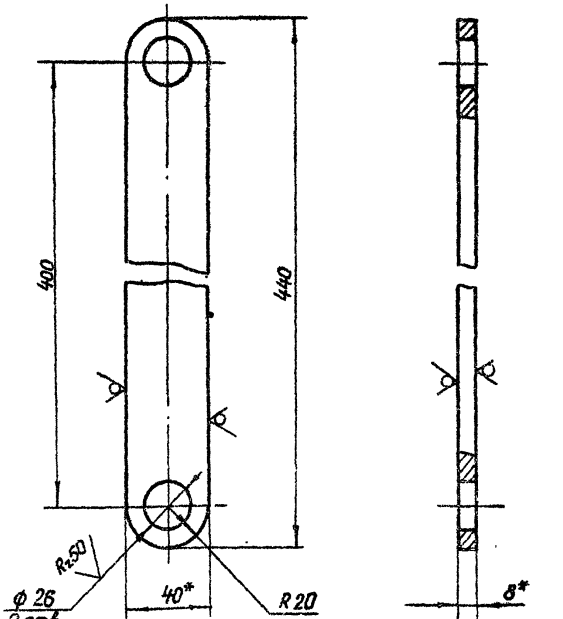

* Размер для справок.

					3.820.2-44		
					26.058.ПВ.095.002		
Изм.	Лист	№ докум.	Подп.	Дата			
Разраб.		Сарнуцев			Полоса	Лит.	Масса	Масштаб
Пров.		Исканиеров				А	1,0	1:2
Т.контр.		Граш				Лист	Листов 1
Н.контр.		Назаров					
Утв.		Мышкин			Полоса С-8х40 ГОСТ 103-76 В.Ст.3пс5-1 ГОСТ 535-79		

Копировал Пужко Формат А4

Инв.№ подл. | Подп. и дата | Взам. инв.№ | Инв.№ дубл. | Подп. и дата

Серия 3.820.2-44 Выпуск 9

26.058.ПВ.095.003

Rz50 (V)

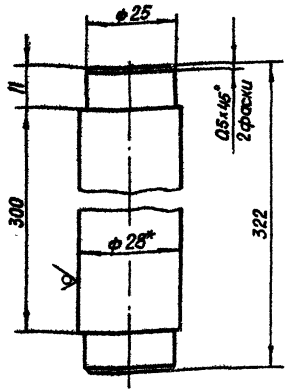

* Размер для справок

Изм.	Лист	№ докум.	Подп.	Дата
Разраб.		Сарнуздев		
Пров.		Искандеров		
Т. контр.		Грани		
Гл. инж. проекта		Наседев		
Н. контр.		Мышкин		
Утв.		Филоненко		

3.820.2-44
26.058.ПВ.095.003.

Ось

Лит	Масса	Масштаб
А	1.5	1:1

Лист | Листов 1

Круг 28-В ГОСТ 2590-71*
Ст3пс5-1-II ГОСТ 535-79

Копировал: Пужко Формат А4

Инв. № подл. | Подп. и дата | Взам. инв. № | Инв. № дубл. | Подп. и дата

26.058.ПВ.095.004

Rz50 (V)

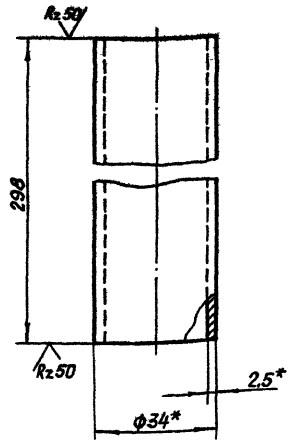

* Размеры для справок.

Изм.	Лист	№ докум.	Подп.	Дата
Разраб.		Сарнуздев		
Пров.		Искандеров		
Т. контр.		Грани		
Гл. инж. проекта		Наседев		
Н. контр.		Мышкин		
Утв.		Филоненко		

3.820.2-44
26.058.ПВ.095.004

Труба

Лит	Масса	Масштаб
А	0.58	1:1

Лист | Листов 1

Труба 34х2,5 ГОСТ 8734-75*
Б20 ГОСТ 8733-74*

Копировал: Пужко Формат А4

Инв. № подл. | Подп. и дата | Взам. инв. № | Инв. № дубл. | Подп. и дата

26.058.ПВ.095.005

Серия 3.820.2-44 Выпуск 9

$R_z 25$ (V)

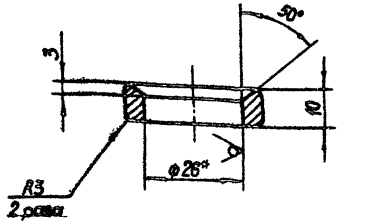

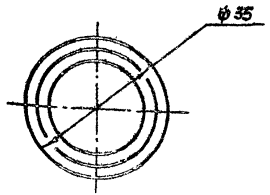

* Размер для справок

Изм.	Лист	№ докум.	Подп.	Дата
Разраб.		Сарнуглаев		
Пров.		Искандеров		
Т. контр.		Грош		
Гл. инж. проекта		Нагаев		
Н. контр.		Мышкин		
Утв.		Филоненко		

3.820.2-44
26.058.ПВ.095.005

Кольцо

Лит.	Масса	Масштаб
А	0,05	1:1

Лист | Листов 1

Труба 38×6 ГОСТ 8734-75*
Б20 ГОСТ 8733-74*

Копировал: Пужко Формат А4

Инв. № подл. | Подп. и дата | Взам. инв. № | Инв. № дубл. | Подп. и дата

26.058.ПВ.095.006

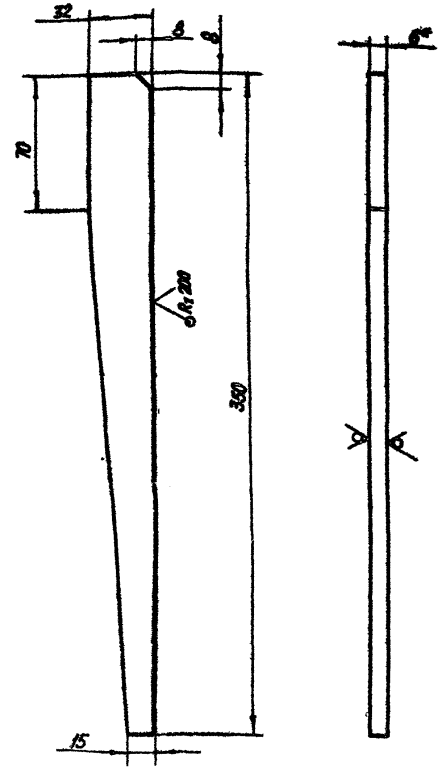

* Размер для справок

Изм.	Лист	№ докум.	Подп.	Дата
Разраб.		Сарнуглаев		
Пров.		Искандеров		
Т. контр.		Грош		
Гл. инж. проекта		Нагаев		
Н. контр.		Мышкин		
Утв.		Филоненко		

3.820.2-44
26.058.ПВ.095.006

Косынка

Лит.	Масса	Масштаб
А	0,36	1:2

Лист | Листов 1

Лист Б-ПН-Н0-6 ГОСТ 19903-74*
ВСт3пс5 ГОСТ 14637-79

Копировал: Пужко Формат А4

Инв. № подл. | Подп. и дата | Взам. инв. № | Инв. № дубл. | Подп. и дата

ДПМ1000000000МЧ

Выпуск 9

Серия 3.820.2-44

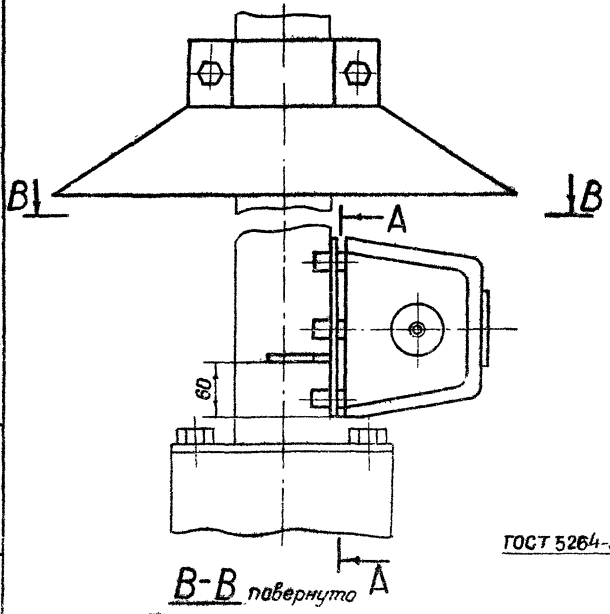

В-В повернуто

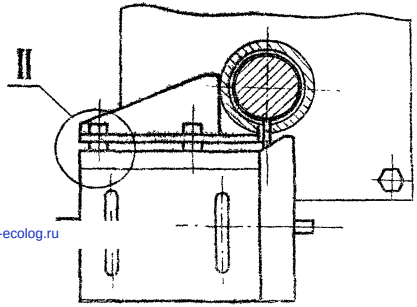

А-А

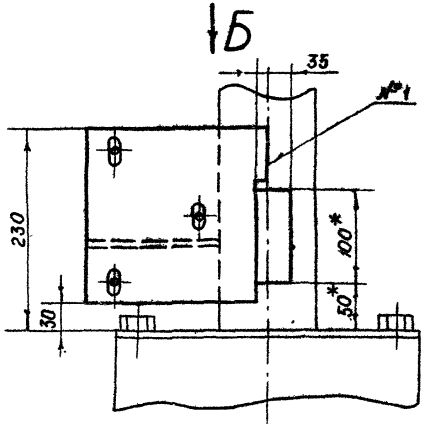

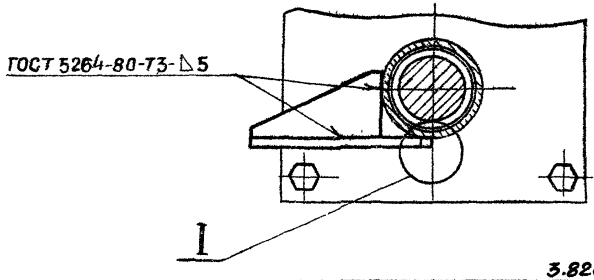

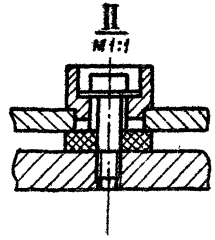

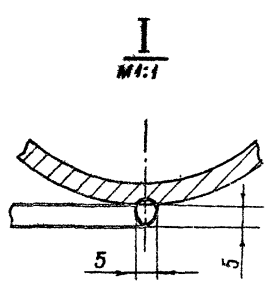

1* Размеры для справок.
2 Предельные отклонения размеров $\frac{JT16}{2}$

3.820.2-44

Изм	Лист	№ докум	Подп.	Дата	ДПМ1.000.000.000МЧ			
Разраб		Пак			Установка датчика ДПМ1	Лит.	Масса	Масшт.
Пров.		Степунин				0	—	1:4
Т контр.		Плешивцев			Монтажный чертеж	Лист	Листов 1	
Гл конст		Кузнецов				ПКТБ „Узводприбор-автоматика"		
Н контр.		Анан ева						
Утв.		Стрелецкий						

Копировала. Скорнякова формат А3

Инв. № подл. | Подп. и дата | Взам. инв. № | Инв. № дубл. | Подп. и дата

gost.e-ecolog.ru