# ТИПОВАЯ ДОКУМЕНТАЦИЯ НА СТРОИТЕЛЬНЫЕ СИСТЕМЫ И ИЗДЕЛИЯ ЗДАНИЙ И СООРУЖЕНИЙ

## СЕРИЯ 3.820.2-44

# ПОДЪЕМНИКИ ВИНТОВЫЕ ДЛЯ ЗАТВОРОВ ГИДРОТЕХНИЧЕСКИХ СООРУЖЕНИЙ ГРУЗОПОДЪЕМНОСТЬЮ ДО 20 тс.

## МОДЕЛИ В-83

Взамен типового проекта 820-165

## ВЫПУСК 8

ПОДЪЕМНИК ДВУХВИНТОВОЙ С РУЧНЫМ ПРИВОДОМ г.п. 2×10 тс. МАРКИ 20 ВД

gost.e-ecolog.ru

# ТИПОВАЯ ДОКУМЕНТАЦИЯ НА СТРОИТЕЛЬНЫЕ СИСТЕМЫ И ИЗДЕЛИЯ ЗДАНИЙ И СООРУЖЕНИЙ

## СЕРИЯ 3.820.2 -44

# ПОДЪЕМНИКИ ВИНТОВЫЕ ДЛЯ ЗАТВОРОВ ГИДРОТЕХНИЧЕСКИХ СООРУЖЕНИЙ ГРУЗОПОДЪЕМНОСТЬЮ ДО 20 тс. МОДЕЛИ В-83

## ВЫПУСК 8

**ПОДЪЕМНИК** ДВУХВИНТОВОЙ С РУЧНЫМ ПРИВОДОМ г.п. 2×10 тс. МАРКИ 20 ВД

СОСТАВ ПРОЕКТА:

Выпуск 0 - Пояснительная записка и габаритные чертежи подъемников
Выпуск 1 - Подъемник одновинтовой с ручным приводом г.п. 0.5 тс. Марки 0.5 В
Выпуск 2 - Подъемник одновинтовой с ручным приводом г.п. 1.0 тс. Марки 1В
Выпуск 3 - Подъемник одновинтовой с ручным приводом г.п. 2.5 тс. Марки 2.5 В
Выпуск 4 - Подъемник двухвинтовой с ручным приводом г.п. 2×2.5 тс. Марки 5ВД
Выпуск 5 - Подъемник одновинтовой с ручным приводом г.п. 5 тс. Марки 5В
Выпуск 6 - Подъемник двухвинтовой с ручным приводом г.п. 2×5 тс. Марки 10ВД
Выпуск 7 - Подъемник одновинтовой с ручным приводом г.п. 10 тс. Марки 10В
Выпуск 8 - Подъемник двухвинтовой с ручным приводом г.п. 2×10 тс. Марки 20ВД
Выпуск 9 - Подъемник одновинтовой с электроприводом г.п. 1.0 тс. Марки 1ЭВ
Выпуск 10 - Подъемник одновинтовой с электроприводом г.п. 2.5 тс. Марки 2.5ЭВ
Выпуск 11 - Подъемник двухвинтовой с электроприводом г.п. 2×2.5 тс. Марки 5ЭВД
Выпуск 12 - Подъемник одновинтовой с электроприводом г.п. 5 тс. Марки 5ЭВ
Выпуск 13 - Подъемник двухвинтовой с электроприводом г.п. 2×5 тс. Марки 10ЭВД
Выпуск 14 - Подъемник одновинтовой с электроприводом г.п. 10 тс. Марки 10ЭВ
Выпуск 15 - Подъемник двухвинтовой с электроприводом г.п. 2×10 тс. Марки 20ЭВД
Выпуск 16 - Подъемник одновинтовой с электроприводом г.п. 20 тс. Марки 20ЭВ
Выпуск 17 - Электропривод винтовых подъемников


РАЗРАБОТАНА
ИНСТИТУТОМ „СРЕДАЗГИПРОВОДХЛОПОК"

ГЛАВНЫЙ ИНЖЕНЕР ИНСТИТУТА — Эйнгорн Ф.Я.
НАЧАЛЬНИК ОМК — Филоненко Г.И.
ГЛАВНЫЙ ИНЖЕНЕР ПРОЕКТА — Нагаев Р.И.

УТВЕРЖДЕНА Минводхозом СССР и
ВВЕДЕНА В ДЕЙСТВИЕ ИНСТИТУТОМ
„СРЕДАЗГИПРОВОДХЛОПОК"
ПРОТОКОЛ № 551 от 25 ноября 1983 г.
ПРИКАЗ № 328 от 28 мая 1984 г.

| Наименование | Обозначение | Стр. |
|---|---|---|
| Подъемник двухвинтовой с ручным приводом г.п. 2×10 т.с марки 20ВД | 26.058.ПВ.080.000 | 5 |
| Подъемник двухвинтовой с ручным приводом г.п. 2×10 т.с марки 20ВД. Сборочный чертеж. | 26.058.ПВ.080.000СБ | 6 |
| Подъемник двухвинтовой с ручным приводом г.п. 2×10 т.с. марки 20ВД. Габаритный чертеж | 26.058.ПВ.080.000ГЧ | 8 |
| Подъемник двухвинтовой с ручным приводом г.п. 2×10 т.с. марки 20ВД. Ведомость спецификаций | 26.058.ПВ.080.000ВС | 9 |
| Подъемник двухвинтовой с ручным приводом г.п. 2×10 т.с. марки 20ВД. Ведомость покупных изделий | 26.058.ПВ.080.000ВП | 10 |
| Подъемник двухвинтовой с ручным приводом г.п. 2×10 т.с. марки 20ВД. Инструкция по монтажу и эксплуатации | 26.058.ПВ.080.000ИЭ | 13 |
| Узел грузовой части. | 26.058.ПВ.081.000 | 16 |
| Узел грузовой части. Сборочный чертеж | 26.058.ПВ.081.000СБ | 17 |
| Узел грузовой гайки | 26.058.ПВ.081.100 | 18 |
| Узел грузовой гайки. Сборочный чертеж. | 26.058.ПВ.081.100СБ | 19 |
| Редуктор РР2-3 | 26.058.ПВ.082.000 | 20 |
| Редуктор РР2-3. Сборочный чертеж | 26.058.ПВ.082.000СБ | 21 |
| Кожух винта 80 (левый) | 26.058.ПВ.083.000 | 22 |
| Кожух винта 80 (левый) Сборочный чертеж | 26.058.ПВ.083.000СБ | 23 |
| Рукоятка Р5 | 26.058.ПВ.084.000 | 24 |
| Рукоятка Р5. Сборочный чертеж | 26.058.ПВ.084.000СБ | 25 |
| Вал соединительный | 26.058.ПВ.085.000 | 26 |
| Вал соединительный. Сборочный чертеж | 26.058.ПВ.085.000СБ | 27 |
| Указатель положения затвора УПР-2510 | 26.058.ПВ.053.000 | 28 |

| Наименование | Обозначение | Стр. |
|---|---|---|
| Указатель положения затвора УПР-2510. Сборочный чертеж | 26.058.ПВ.053.000СБ | 29 |
| Указатель положения затвора УПР-5010 | 26.058.ПВ.054.000 | 31 |
| Указатель положения затвора УПР-5010. Сборочный чертеж | 26.058.ПВ.054.000СБ | 32 |
| Узел вал-шестерни 2ВШ | 26.058.ПВ.062.100 | 34 |
| Узел вал-шестерни 2ВШ. Сборочный чертеж | 26.058.ПВ.062.100СБ | 35 |
| Колесо зубчатое коническое в сборе | 26.058.ПВ.062.200 | 36 |
| Колесо зубчатое коническое в сборе. Сборочный чертеж | 26.058.ПВ.062.200СБ | 37 |
| Узел грузовой части | 26.058.ПВ.071.000 | 38 |
| Узел грузовой части. Сборочный чертеж | 26.058.ПВ.071.000СБ | 39 |
| Узел грузовой гайки | 26.058.ПВ.071.100 | 40 |
| Узел грузовой гайки. Сборочный чертеж | 26.058.ПВ.071.100СБ | 41 |
| Кожух винта 80 | 26.058.ПВ.073.000 | 42 |
| Кожух винта 80. Сборочный чертеж | 26.058.ПВ.073.000СБ | 43 |
| Кожух | 26.058.ПВ.073.100 | 44 |
| Кожух. Сборочный чертеж | 26.058.ПВ.073.100СБ | 44 |
| Кожух составной | 26.058.ПВ.073.200 | 45 |
| Кожух составной. Сборочный чертеж | 26.058.ПВ.073.200СБ | 45 |
| Желоб составной | 26.058.ПВ.073.210 | 46 |
| Желоб составной. Сборочный чертеж | 26.058.ПВ.073.210СБ | 46 |
| Гайка грузовая | 26.058.ПВ.081.101 | 47 |
| Вал-шестерня | 26.058.ПВ.082.001 | 48 |
| Труба | 26.058.ПВ.083.001 | 22 |


Инв.№ подл. | Подп. и дата | Взам. инв.№ | Инв.№ дубл. | Подп. и дата

| Изм. | Лист | № докум. | Подп. | Дата |
|---|---|---|---|---|
| Разраб. | | Марданов | | 14.04.83 |
| Пров. | | Искандеров | | 18.04.83 |
| Гл. инж. проекта | | Нагаев | | 25.04.83 |
| Н. контр. | | Мышкин | | 29.04.83 |
| Утв. | | Филоненко | | 27.04.83 |

3.820.2-44
26.058.ПВ.080.000 ДС

Подъемник двухвинтовой с ручным приводом г.п. 2×10 т.с. 20ВД
Содержание

| Лит. | Лист | Листов |
|---|---|---|
| А | 1 | 3 |

Копировал: Пужко

Формат А3

| Наименование | Обозначение | Стр. |
|---|---|---|
| Труба | 26.058.ПВ.085.002 | 85 |
| Пробка | 26.058.ПВ.031.004 | 49 |
| Прокладка | 26.058.ПВ.031.005 | 49 |
| Циферблат на 2,5 м. | 26.058.ПВ.032.003 | 50 |
| Червяк | 26.058.ПВ.032.004 | 51 |
| Колесо червячное | 26.058.ПВ.032.005 | 51 |
| Корпус приводной шестерни | 26.058.ПВ.032.006 | 52 |
| Корпус червячной пары | 26.058.ПВ.032.007 | 53 |
| Корпус циферблата | 26.058.ПВ.032.008 | 54 |
| Валик | 26.058.ПВ.032.009 | 54 |
| Крышка | 26.058.ПВ.032.010 | 55 |
| Колпачок | 26.058.ПВ.032.011 | 55 |
| Колпачок | 26.058.ПВ.032.012 | 56 |
| Кольцо пружимное | 26.058.ПВ.032.013 | 56 |
| Кольцо запорное | 26.058.ПВ.032.014 | 57 |
| Кольцо регулировочное | 26.058.ПВ.032.015 | 57 |
| Гайка круглая | 26.058.ПВ.032.016 | 58 |
| Стекло смотровое | 26.058.ПВ.032.017 | 58 |
| Крышка | 26.058.ПВ.032.018 | 59 |
| Стрелка | 26.058.ПВ.032.019 | 59 |
| Прокладка | 26.058.ПВ.032.020 | 60 |
| Прокладка | 26.058.ПВ.032.021 | 60 |
| Циферблат 5,0 м. | 26.058.ПВ.033.001 | 61 |
| Червяк | 26.058.ПВ.033.002 | 62 |
| Колесо червячное | 26.058.ПВ.033.003 | 62 |
| Кольцо | 26.058.ПВ.035.005 | 63 |
| Косынка | 26.058.ПВ.035.006 | 63 |
| Прокладка | 26.058.ПВ.042.011 | 64 |
| Прокладка | 26.058.ПВ.042.012 | 64 |
| Корпус подшипника | 26.058.ПВ.042.102 | 65 |

| Наименование | Обозначение | Стр. |
|---|---|---|
| Втулка | 26.058.ПВ.042.103 | 65 |
| Кольцо стопорное | 26.058.ПВ.042.104 | 66 |
| Втулка | 26.058.ПВ.044.001 | 67 |
| Полоса | 26.058.ПВ.044.002 | 67 |
| Болт | 26.058.ПВ.050.003 | 68 |
| Кольцо | 26.058.ПВ.052.003 | 69 |
| Кольцо регулировочное | 26.058.ПВ.052.004 | 69 |
| Втулка | 26.058.ПВ.052.005 | 70 |
| Втулка | 26.058.ПВ.052.006 | 70 |
| Шестерня приводная | 26.058.ПВ.053.001 | 71 |
| Кронштейн | 26.058.ПВ.053.002 | 72 |
| Полумуфта | 26.058.ПВ.060.001 | 73 |
| Сухарь | 26.058.ПВ.060.002 | 73 |
| Корпус редуктора | 26.058.ПВ.062.002 | 74 |
| Крышка корпуса | 26.058.ПВ.062.003 | 75 |
| Крышка сквозная | 26.058.ПВ.062.004 | 75 |
| Вал-шестерня | 26.058.ПВ.062.101 | 76 |
| Колесо зубчатое коническое | 26.058.ПВ.062.201 | 77 |
| Ступица | 26.058.ПВ.062.202 | 78 |
| Винт грузовой | 26.058.ПВ.071.001 | 79 |
| Лист монтажный | 26.058.ПВ.070.002 | 68 |
| Корпус | 26.058.ПВ.071.001 | 80 |
| Крышка корпуса | 26.058.ПВ.071.002 | 81 |
| Кольцо регулировочное | 26.058.ПВ.071.003 | 81 |
| Гайка грузовая | 26.058.ПВ.071.101 | 82 |
| Фланец | 26.058.ПВ.073.001 | 83 |
| Диафрагма | 26.058.ПВ.073.002 | 83 |
| Труба | 26.058.ПВ.073.003 | 71 |
| Желоб | 26.058.ПВ.073.101 | 42 |
| Ось | 26.058.ПВ.113.001 | 84 |

Инв.№ подл. | Подп. и дата | Взам. инв.№ | Инв.№ дубл. | Подп. и дата

| Наименование | Обозначение | Стр. |
|---|---|---|
| Труба | 26.058.ПВ.113.002 | 84 |
| Цалфа | 26.058.ПВ.064.001 | (85) |

## Перечень

### ГОСТов примененных в проекте.

| | | | | | |
|---|---|---|---|---|---|
| ГОСТ | 380 — 71* | ГОСТ | 5971 — 78 | ГОСТ | 11872 — 80 |
| ГОСТ | 481 — 80 | ГОСТ | 6402 — 70* | ГОСТ | 13764 — 81 |
| ГОСТ | 535 — 79 | ГОСТ | 6814 — 75 | ГОСТ | 13941 — 80 |
| ГОСТ | 1050 — 74** | ГОСТ | 7338 — 77* | ГОСТ | 14034 — 74* |
| ГОСТ | 1412 — 79* | ГОСТ | 7780 — 70* | ГОСТ | 14637 — 79 |
| ГОСТ | 1476 — 75* | ГОСТ | 8338 — 75 | ГОСТ | 14776 — 79 |
| ГОСТ | 1482 — 75* | ГОСТ | 8479 — 70* | ГОСТ | 14959 — 79 |
| ГОСТ | 1491 — 80 | ГОСТ | 8731 — 74* | ГОСТ | 15809 — 70* |
| ГОСТ | 1585 — 79 | ГОСТ | 8732 — 78 | ГОСТ | 15878 — 79 |
| ГОСТ | 1643 — 81 | ГОСТ | 8733 — 74* | ГОСТ | 16523 — 70* |
| ГОСТ | 2590 — 71* | ГОСТ | 8734 — 75* | ГОСТ | 17473 — 80 |
| ГОСТ | 2685 — 75* | ГОСТ | 8752 — 79 | ГОСТ | 17475 — 80 |
| ГОСТ | 2930 — 62** | ГОСТ | 8790 — 79 | ГОСТ | 18335 — 73* |
| ГОСТ | 3128 — 70* | ГОСТ | 9347 — 74* | ГОСТ | 19903 — 74* |
| ГОСТ | 3129 — 70* | ГОСТ | 10299 — 80 | ГОСТ | 19036 — 81 |
| ГОСТ | 4543 — 71* | ГОСТ | 11371 — 78 | ГОСТ | 19853 — 74 |
| ГОСТ | 5264 — 80 | ГОСТ | 11872 — 80 | ГОСТ | 21631 — 75 |
| ГОСТ | 5915 — 70 | ГОСТ | 13154 — 81 | ГОСТ | 22034 — 76* |
| | | | | ГОСТ | 22360 — 78 |

Инв. № подл. | Подп. и дата | Взам. инв. № | Инв. № дубл. | Подп. и дата

Серия 3.820.2-44 Выпуск 8

| Формат | Зона | Поз. | Обозначение | Наименование | Кол. | Примечание |
|---|---|---|---|---|---|---|
| | | | | **Документация** | | |
| A3 | | | 26.058.ПВ.080.000 СБ | Сборочный чертеж | | |
| A3 | | | 26.058.ПВ.080.000 ГЧ | Габаритный чертеж | | |
| A3 | | | 26.058.ПВ.080.000 ВС | Ведомость спецификаций. | | |
| A3 | | | 26.058.ПВ.080.000 ВП | Ведомость покупных изделий | | |
| A4 | | | 26.058.ПВ.080.000 ИЭ | Инструкция по монтажу и эксплуатации | | |
| | | | | **Сборочные единицы** | | |
| A4 | | 1 | 26.058.ПВ.081.000 | Узел грузовой части | 1 | |
| A4 | | 2 | 26.058.ПВ.082.000 | Редуктор РР2-3 | 1 | |
| A4 | | 3 | 26.058.ПВ.083.000 | Кожух винта 80 | 1 | |
| A4 | | 4 | 26.058.ПВ.084.000 | Рукоятка Р5 | 1 | |
| A4 | | 5 | 26.058.ПВ.085.000 | Вал соединительный | 1 | |
| A4 | | 6 | 26.058.ПВ.053.000 | Указатель положения затвора УПР-2510 | 1 | См.п.1С6 |
| A4 | | 7 | 26.058.ПВ.054.000 | Указатель положения затвора УПР-5010 | 1 | См.п.1С6 |
| A4 | | 8 | 26.058.ПВ.071.000 | Узел грузовой части | 1 | |
| A4 | | 9 | 26.058.ПВ.073.000 | Кожух винта 80 | 1 | |
| A4 | | 10 | 26.058.ПВ.062.100 | Узел вал-шестерни 2ВШ | 1 | |

Инв.№ подл. | Подп. и дата | Взам. инв.№ | Инв.№ дубл. | Подп. и дата

| Изм. | Лист | № докум. | Подп. | Дата |
|---|---|---|---|---|
| Разраб. | | Марданов | | 14.04.83 |
| Пров. | | Искандеров | | 18.04.83 |
| Гл.инж. проекта | | Нагаев | | 25.04.83 |
| Н. контр. | | Мышкин | | 29.04.83 |
| Утв. | | Филоненко | | 27.04.83 |

3.820.2-44
26.058.ПВ.080.000

Подъемник двухвинтовой с ручным приводом г.п. 2×10 т.с. марки 20ВД

| Лит. | Лист | Листов |
|---|---|---|
| А | 1 | 2 |

Копировал: Пужко Формат А4



| Формат | Зона | Поз. | Обозначение | Наименование | Кол. | Примечание |
|---|---|---|---|---|---|---|
| | | | | **Детали** | | |
| A4 | | 11 | 26.058.ПВ.042.012 | Прокладка | 6 | Наиб.кол. |
| A4 | | 12 | 26.058.ПВ.050.003 | Болт | 1 | |
| A4 | | 13 | 26.058.ПВ.080.001 | Полумуфта | 4 | |
| A4 | | 14 | 26.058.ПВ.060.002 | Сухарь | 2 | |
| A3 | | 15 | 26.058.ПВ.070.001 | Винт грузовой | 1 | |
| A3 | | 16 | 26.058.ПВ.070.001-01 | Винт грузовой | 1 | |
| A4 | | 17 | 26.058.ПВ.070.002 | Лист монтажный | 2 | |
| | | | | **Стандартные изделия** | | |
| | | | | Болты ГОСТ 7798-70* | | |
| | | 18 | | М10×25.66.0125 | 8 | |
| | | 19 | | М12×35.66.0125 | 2 | |
| | | 20 | | М20×40.66.0125 | 8 | |
| | | 21 | | Винт М12×20.66.0125. ГОСТ 1482-75* | 8 | |
| | | 22 | | Гайка М27.6.0125 ГОСТ 5915-70* | 2 | |
| | | | | Шайбы ГОСТ 6402-70* | | |
| | | 23 | | 10.65Г.0125 | 6 | |
| | | 24 | | 12.65Г.0125 | 2 | |
| | | 25 | | 20.65Г.0125 | 8 | |
| | | 26 | | Шайба 10.01.019 ГОСТ 11371-78 | 2 | |
| | | 27 | | Шайба 27.01.019 ГОСТ 11371-78 | 2 | |
| | | 28 | | Шпонка 12×8×45 ГОСТ 23360-78 | 2 | |

Инв.№ подл. | Подп. и дата | Взам. инв.№ | Инв.№ дубл. | Подп. и дата

| Изм. | Лист | № докум. | Подп. | Дата |
|---|---|---|---|---|

3.820.2-44
26.058.ПВ.080.000

Лист 2

Копировал: Пужко Формат А4

Таблица 1

## Техническая характеристика подъемника

| Резьба грузового винта | Усилие в тс. наиб. | | | $H_0$ в м. наиб. | Усилие на рукоятке при Т8 кгс. | Время подъема затвора на 1м в мин. |
|---|---|---|---|---|---|---|
| | тяговое Т | посадочное П | дожимное Д | | | |
| Тг. 80 х х20 (Р10) | 2х10. | 2х10 | 2х12 | 4,9 | 38 | 41 |

## Технические требования

1. Указатель положения затвора выбирается в зависимости от $H_x$:
при $H_x \leq 2,5$ м установить УПР-2510 поз.6, при $2,5 < H_x \leq 5$ м. установить УПР-5010 поз. 7
2. Регулировку зацепления обеспечить установкой необходимого кол. дет. поз. 11
Степень точности передачи 8-В СТ СЭВ-75.
3. На разрезе А-А винт грузовой поз. 15 показан в крайнем верхнем положении.
4. На чертеже приведен один из способов крепления подъемника.
5. *Размеры для справок.
6. Остальные технические требования по общим ТУ на изготовление подъемника.

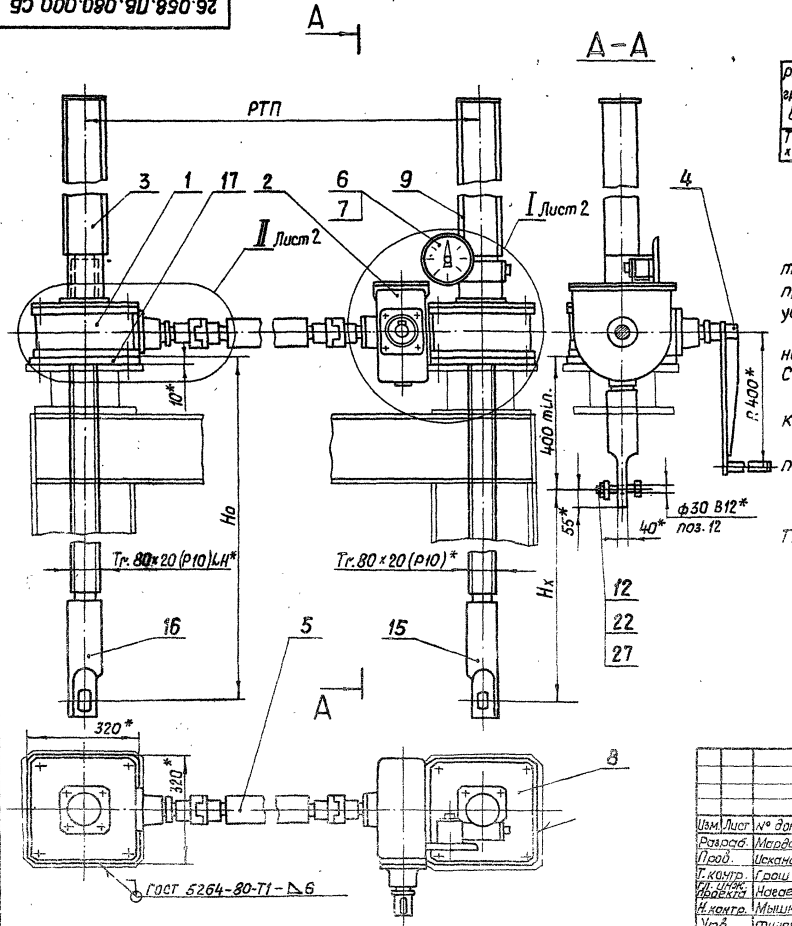


| Изм. | Лист | № докум. | Подп. | Дата |
|---|---|---|---|---|
| Разраб. | | Мордашов | | 4.04.88 |
| Пров. | | Искандеров | | 18.04.88 |
| Т. контр. | | Гроер | | 22.04.88 |
| Гл. инж. проекта | | Новоев | | 25.04.88 |
| Н. контр. | | Мышкин | | 29.04.88 |
| Утв. | | Филоненко | | 29.04.88 |

3.820.2-44
26.058.ПВ.080.000 СБ

Подъемник двухвинтовой с ручным приводом г.п. 2х10 т.с. марки 208Д
Сборочный чертеж.

| Лит. | Масса | Масштаб |
|---|---|---|
| А | См. табл. | 1:10 |
| Лист 1 | Листов 2 | |

Копировал: Гужко
Формат А2

Инв.№ подл. | Подп. и дата | Взам.инв.№ | Инв.№ дубл. | Подп. и дата

Инв.№ подл. | Подп. и дата | Взам. инв.№ | Инв.№ дубл. | Подп. и дата

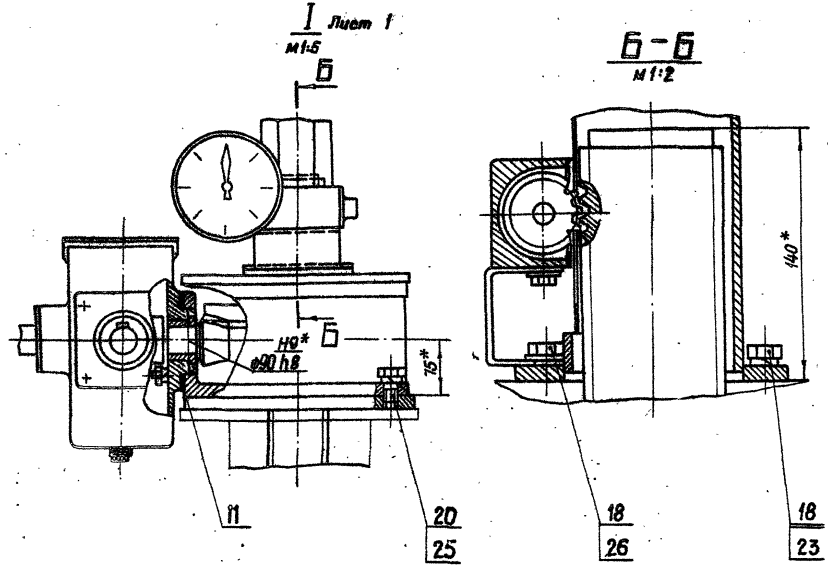





Таблица 2

Теоретическая масса подъемников при СТП=4м.

| Нх, м | Но м | | | | | |
|---|---|---|---|---|---|---|
| | 25 | 30 | 35 | 40 | 45 | 49 |
| | Масса 1 шт. без учета указателя положения затвора, кг | | | | | |
| 2,0 | 483 | 533 | 583 | 633 | 683 | 724 |
| 2,5 | — | 514 | 565 | 615 | 665 | 705 |
| 3,0 | — | — | 548 | 598 | 648 | 688 |
| 3,5 | — | — | — | 576 | 630 | 670 |
| 4,0 | — | — | — | — | 612 | 652 |
| 4,5 | — | — | — | — | — | 635 |

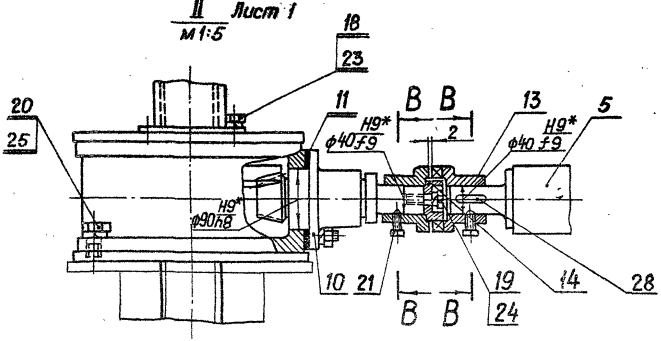


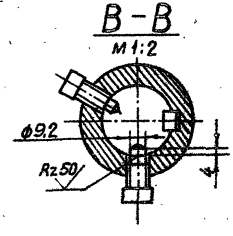


| Изм. | Лист | № докум. | Подп. | Дата |
|---|---|---|---|---|
| Разраб. | | Марданов | | 11.04.83 |
| Пров. | | Искчадеров | | 18.04.83 |
| Т. контр. | | Грош | | 22.04.83 |
| Гл. спец. проекта | | Нагаев | | 25.04.83 |
| Н. контр. | | Мышкин | | 29.04.83 |
| Утв. | | Филоненко | | 27.04.83 |

3.820.2-44
26.058.ПВ.080.000 СБ

Подъемник двухвинтовой с ручным приводом г.п. 2×10 т.с. марки 20ВД
Сборочный чертеж

| Лит. | Масса | Масштаб |
|---|---|---|
| А | | |
| Лист 2 | Листов | |

Копировал: Пужко

Формат А3

26.058.ПВ.080.000 ГЧ

Выпуск 8

Серия 3.820.2-44

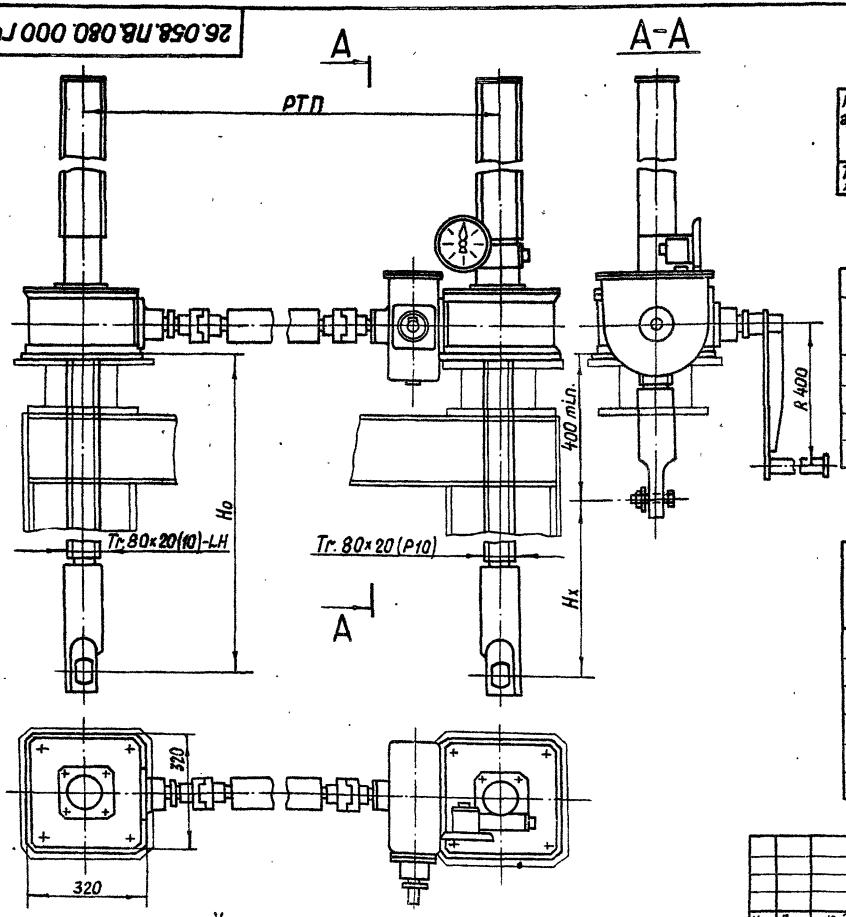


Указатель положения затвора выбирается в зависимости от Нх: при Нх ≤ 2,5м установить УПР-2510, при 2,5 < Нх < 5,0м установить УПР-5010.

Таблица 1

## Техническая характеристика подъемника

| Резьба грузового винта | Усилие в тс. наиб. | | Но в м. наиб. | Усилие на рукоятке при Т в кгс. | Время подъема затвора на 1м, в мин. |
|---|---|---|---|---|---|
| | тяговое Т | посадочное П | | | |
| Тг. 80×20(P10) | 2×10 | 2×10 | 4,9 | 38 | 41 |

Таблица 2

## Данные на заказ по затвору

| | | |
|---|---|---|
| Усилие посадочное потребное в т.с. | Пз | |
| Расстояние от подошвы подъемника до оси проушины опущенного затвора | Но | |
| Полный ход затвора в м. | Нх | |
| Расстояние точек подвеса затвора в м. | РТП | |
| Указатель положения затвора | – | УПР... |
| Теоретическая масса подъемника в кг. | Q | |

Таблица 3

## Теоретическая масса подъемников при РТП = 4 м.

| Нх, м | Но, м | | | | | |
|---|---|---|---|---|---|---|
| | 2.5 | 3.0 | 3.5 | 4.0 | 4.5 | 4.9 |
| | Масса 1 шт. без учета указателя положения затвора, кг. | | | | | |
| 2.0 | 483 | 533 | 583 | 633 | 683 | 724 |
| 2.5 | — | 514 | 565 | 615 | 665 | 705 |
| 3.0 | — | — | 548 | 598 | 648 | 688 |
| 3.5 | — | — | — | 576 | 630 | 670 |
| 4.0 | — | — | — | — | 612 | 652 |
| 4.5 | — | — | — | — | — | 635 |

| Изм. | Лист | № докум. | Подп. | Дата |
|---|---|---|---|---|
| Разраб. | | Марданов | | 14.04.83 |
| Пров. | | Исканверов | | 19.04.83 |
| Т. контр. | | Грош | | 22.04.83 |
| Гл. инж. проекта | | Нагаев | | 25.04.83 |
| Н. контр. | | Мышкин | | 20.04.83 |
| Утв. | | Филаненко | | 27.04.83 |

3.820.2-44

26.058.ПВ.080.000 ГЧ

Подъемник двухвинтовой с ручным приводом г.п. 2×10 т.с. марки 20ВД Габаритный чертеж

| Лит. | Масса | Масштаб |
|---|---|---|
| А | См. табл. | 1:10 |

Лист | Листов 1

Копировал: Пужко

Формат А3

Инв. № подл. | Подп. и дата | Взам. инв. № | Инв. № дубл. | Подп. и дата

Выпуск 8
Серия 3.820.2-44

| № строки | Обозначение | Наименование | Куда входит: Обозначение | Куда входит: Кол. | Общее кол. | Примечание |
|---|---|---|---|---|---|---|
| 1 | 26.058.ПВ.080.000 | Подъемник двухвинтовой с ручным | | | 1 | |
| 2 | | приводом г.п. 2×10 т.с. марки 20ВД | | | | |
| 3 | 26.058.ПВ.081.000 | Узел грузовой части | 26.058.ПВ.080.000 | | 1 | |
| 4 | 26.058.ПВ.082.000 | Редуктор РР2-3 | 26.058.ПВ.080.000 | | 1 | |
| 5 | 26.058.ПВ.083.000 | Кожух винта 80 (левый) | 26.058.ПВ.080.000 | | 1 | |
| 6 | 26.058.ПВ.084.000 | Рукоятка Р5 | 26.058.ПВ.080.000 | | 1 | |
| 7 | 26.058.ПВ.085.000 | Вал соединительный | 26.058.ПВ.080.000 | | 1 | |
| 8 | 26.058.ПВ.081.100 | Узел грузовой гайки | 26.058.ПВ.081.000 | 1 | 1 | |
| 9 | 26.058.ПВ.053.000 | Указатель положения затвора 2510 | 26.058.ПВ.080.000 | | 1 | См.п.1 сб |
| 10 | 26.058.ПВ.054.000 | Указатель положения затвора 5010 | 26.058.ПВ.080.000 | | 1 | См.п.1 сб |
| 11 | 26.058.ПВ.071.000 | Узел грузовой части | 26.058.ПВ.080.000 | | 1 | |
| 12 | 26.058.ПВ.073.000 | Кожух винта 80 | 26.058.ПВ.080.000 | | 1 | |
| 13 | 26.058.ПВ.062.100 | Узел вал-шестерни 2ВШ | 26.058.ПВ.080.000 | | 1 | |
| 14 | | | | | | |
| 15 | | | | | | |
| 16 | 26.058.ПВ.062.200 | Колесо зубчатое коническое в сборе | 26.058.ПВ.082.000 | 1 | 1 | |
| 17 | 26.058.ПВ.071.100 | Узел грузовой гайки | 26.058.ПВ.071.000 | 1 | 1 | |
| 18 | 26.058.ПВ.073.100 | Кожух | 26.058.ПВ.073.000 | | 1 | |
| 19 | 26.058.ПВ.073.200 | Кожух составной | 26.058.ПВ.073.000 | | 1 | |
| 20 | 26.058.ПВ.073.210 | Желоб составной | 26.058.ПВ.073.200 | | 1 | |
| 21 | | | | | | |
| 22 | | | | | | |
| 23 | | | | | | |
| 24 | | | | | | |

Инв.№ подл. | Подп. и дата | Взам. инв.№ | Инв.№ дубл. | Подп. и дата

| Изм. | Лист | № докум. | Подп. | Дата |
|---|---|---|---|---|
| Разраб. | | Марьянов | | 14.04.88 |
| Пров. | | Искандеров | | 18.04.88 |
| Гл. инж. проекта | | Нагаев | | 25.04.88 |
| Н. контр. | | Мышкин | | 29.04.88 |
| Утв. | | Филоненко | | 07.11.88 |

3.820.2-44
26.058.ГВ.080.000 ВС

Подъемник двухвинтовой с ручным приводом г.п. 2×10 т.с. марки 20ВД
Ведомость спецификаций

| Лит. | Лист | Листов |
|---|---|---|
| А1 | 1 | 1 |

Копировал: Пужко
Формат А3

Выпуск 8

Серия 3.820.2-44

| № строки | Наименование | Код ОКП | Обозначение документа на поставку | Поставщик | Куда входит (обозначение) | Количество: на изделие | Количество: в комплекты | Количество: на ремонт | Количество: Всего | Примечание |
|---|---|---|---|---|---|---|---|---|---|---|
| 1 | | | | | | | | | | |
| 2 | **Подшипники** | | | | | | | | | |
| 3 | | | | | | | | | | |
| 4 | Подшипник 101 | | ГОСТ 8338-77* | | 26.058.ПВ.053.000 | 4 | | | 4 | |
| 5 | Подшипник 8124 | | ГОСТ 6874-75 | | 26.058.ПВ.071.000 | 4 | | | 4 | |
| 6 | | | | | | | | | | |
| 7 | | | | | | | | | | |
| 8 | **Крепежные изделия** | | | | | | | | | |
| 9 | | | | | | | | | | |
| 10 | Болт М6х12.66.0125 | | ГОСТ 7798-70* | | 26.058.ПВ.082.000 | 12 | | | 12 | |
| 11 | М8х12.66.0125 | | | | 26.058.ПВ.053.000 | 2 | | | 2 | |
| 12 | М10х25.66.0125 | | | | 26.058.ПВ.080.000 | 8 | | | 8 | |
| 13 | М12х35.66.0125 | | | | 26.058.ПВ.080.000 | 2 | | | 2 | |
| 14 | М20х40.66.0125 | | | | 26.058.ПВ.080.000 | 8 | | | 8 | |
| 15 | М20х80.66.0125 | | | | | 8 | | | 8 | |
| 16 | | | | | | | | | | |
| 17 | | | | | | | | | | |
| 18 | Винт М10х16.66.0125 | | ГОСТ 1478-75* | | 26.058.ПВ.082.000 | 4 | | | 4 | |
| 19 | М10х20.66.0125 | | | | 26.058.ПВ.082.100 | 4 | | | 4 | |
| 20 | М12х20.66.0125 | | ГОСТ 1482-75* | | 26.058.ПВ.080.000 | 8 | | | 8 | |
| 21 | Винт В.М4-8g х10.66.0125 | | ГОСТ 1491-80 | | 26.058.ПВ.082.100 | 4 | | | 4 | |
| 22 | Винт В1.М5-8g х10.66.0125 | | ГОСТ 17475-80 | | 26.058.ПВ.053.000 | 8 | | | 8 | |
| 23 | М4-8g х16.66.0125 | | ГОСТ 17475-80 | | 26.058.ПВ.053.000 | 8 | | | 8 | |
| 24 | М5-8g х14.66.0125 | | | | 26.058.ПВ.053.000 | 7 | | | 7 | |

Инв.№ подл. | Подп. и дата | Взам. инв.№ | Инв.№ дубл. | Подп. и дата

| Изм. | Лист | № докум. | Подп. | Дата |
|---|---|---|---|---|
| Разраб. | | Марданов | | 11.04.88 |
| Пров. | | Искандеров | | 18.04.88 |
| Гл.инж.проекта | | Нагаев | | 25.04.88 |
| Н.контр. | | Мышкин | | 29.04.88 |
| Утв. | | Филаненко | | 27.04.88 |

3.820.2-44
26.058.ПВ.080.000 ВП

Подъемник двухбунтовой с ручным приводом г.п. 2х10 т.с. марки 20ВД
Ведомость покупных изделий

| Лит. | Лист | Листов |
|---|---|---|
| А | 1 | 3 |

Копировал: Пужко

Формат А3

| № строки | Наименование | Код ОКП | Обозначение документа на поставку | Поставщик | Куда входит (обозначение) | Количество: На изделие | Количество: В комплекты | Количество: На ремонт | Количество: Всего | Примечание |
|---|---|---|---|---|---|---|---|---|---|---|
| 1 | | | | | | | | | | |
| 2 | Гайка М12.6.0125 | | ГОСТ 5915-70* | | 26.058.ПВ.082.000 | 12 | | | 12 | |
| 3 | М20.6.0125 | | | | 26.058.ПВ.071.000 | 8 | | | 8 | |
| 4 | М27.6.0125 | | | | 26.058.ПВ.080.000 | 2 | | | 2 | |
| 5 | | | | | | | | | | |
| 6 | | | | | | | | | | |
| 7 | | | | | | | | | | |
| 8 | | | | | | | | | | |
| 9 | Заклепка 8×32 | | | | | | | | | |
| 10 | 01.10.Ц6.ХР. | | ГОСТ 10299-80 | | 26.058.ПВ.062.200 | 4 | | | 4 | |
| 11 | | | | | | | | | | |
| 12 | | | | | | | | | | |
| 13 | Шайба 5.65Г.0125 | | ГОСТ 6402-70* | | 26.058.ПВ.053.000 | 8 | | | 8 | |
| 14 | 10.65Г.0125 | | | | 26.058.ПВ.080.000 | 6 | | | 6 | |
| 15 | 12.65Г.0125 | | | | 26.058.ПВ.080.000 | 14 | | | 14 | |
| 16 | 20.65Г.0125 | | | | 26.058.ПВ.080.000 | 16 | | | 16 | |
| 17 | | | | | | | | | | |
| 18 | | | | | | | | | | |
| 19 | | | | | | | | | | |
| 20 | | | | | | | | | | |
| 21 | | | | | | | | | | |
| 22 | | | | | | | | | | |
| 23 | | | | | | | | | | |
| 24 | Шайба В.01.019 | | ГОСТ 11371-78 | | 26.058.ПВ.053.000 | 2 | | | 2 | |
| 25 | Шайба 10.01.019 | | | | 26.058.ПВ.080.000 | 2 | | | 2 | |
| 26 | Шайба 27.01.019 | | | | 26.058.ПВ.080.000 | 2 | | | 2 | |
| 27 | Шайба 10.02.019 | | ГОСТ 11872-80 | | 26.058.ПВ.053.000 | 2 | | | 2 | |
| 28 | Шпилька М12-8g×35.66.0125 | | ГОСТ 22034-76* | | 26.058.ПВ.082.000 | 12 | | | 12 | |
| 29 | | | | | | | | | | |

Подп. и дата | Инв. № дубл. | Взам. инв. № | Подп. и дата | Инв. № подл.

Серия 3.820.2-44 Выпуск 8

| № строки | Наименование | Код ОКП | Обозначение документа на поставку | Поставщик | Куда входит (обозначение) | Количество на изделие | Количество в комплекты | Количество на регулир. | Количество Всего | Примечание |
|---|---|---|---|---|---|---|---|---|---|---|
| 1 | Штифт 8т6х36 | | ГОСТ 3128-70* | | 26.058.ПВ.081.100 | 12 | | | 12 | |
| 2 | Штифт 8т6х25 | | | | 26.058.ПВ.062.200 | 2 | | | 2 | |
| 3 | | | | | | | | | | |
| 4 | Штифт 2х20 | | ГОСТ 3129-70* | | 26.058.ПВ.053.000 | 2 | | | 2 | |
| 5 | | | | | | | | | | |
| 6 | Шпонка 12х8х45 | | ГОСТ 23360-78 | | 26.058.ПВ.080.000 | 4 | | | 4 | |
| 7 | | | | | | | | | | |
| 8 | | | | | | | | | | |
| 9 | Шпонка 12х8х45 | | ГОСТ 8790-79 | | 26.058.ПВ.062.100 | 2 | | | 2 | |
| 10 | | | | | | | | | | |
| 11 | Прочие изделия | | | | | | | | | |
| 12 | | | | | | | | | | |
| 13 | Масленка 1.2.Ц | | ГОСТ 19853-74 | | 26.058.ПВ.082.000 | 4 | | | 4 | |
| 14 | Манжета 1-40х60-1 | | ГОСТ 8752-79 | | 26.058.ПВ.062.100 | 2 | | | 2 | |
| 15 | Манжета 1-120х150-1 | | ГОСТ 8752-79 | | 26.058.ПВ.071.000 | 2 | | | 2 | |
| 16 | Кольцо А28.85Г кд.15хр. | | ГОСТ 13941-80 | | 26.058.ПВ.053.000 | 4 | | | 4 | |
| 17 | | | | | | | | | | |
| 18 | | | | | | | | | | |
| 19 | | | | | | | | | | |
| 20 | | | | | | | | | | |
| 21 | | | | | | | | | | |
| 22 | | | | | | | | | | |
| 23 | | | | | | | | | | |
| 24 | | | | | | | | | | |
| 25 | | | | | | | | | | |
| 26 | | | | | | | | | | |
| 27 | | | | | | | | | | |
| 28 | | | | | | | | | | |
| 29 | | | | | | | | | | |

Инв.№ подл. | Подп. и дата | Взам.№ инв. | Инв.№ дубл. | Подп. и дата

Серия 3.820.2-44 Выпуск 8

## 1. Подготовка подъемника к монтажу.

1.1. Транспортирование подъемника до места монтажа производить в заводской таре. В случае отсутствия тары принять меры к сохранной доставке его на сооружение.

1.2. Распаковать и проверить комплектность подъемника.

1.3. Произвести расконсервацию подъемника. Консервационную смазку смыть керосином или соляровым маслом с помощью волосяной щетки, затем все составные части подъемника протереть чистой сухой ветошью.

1.4. Внешним осмотром проверить отсутствие трещин, надломов, погнутостей, забоин на резьбе грузового винта и грузовой гайки. При наличии забоин резьбу поправить личным или бархатным напильником, либо шабером.

1.5. На резьбу грузового винта, на все обработанные и трущиеся детали нанести тонкий слой солидола.

1.6. Перед монтажом подъемника с помощью автокрана убедиться в том, что затвор в пазах закладных частей перемещается как вверх, так и вниз плавно, без рывков, перекосов и заеданий. Устранить причины, препятствующие плавному ходу затвора и опустить затвор на порог.

1.7. В случае раздельной поставки составных частей подъемника произвести его частичную сборку. Узлы грузовых частей собрать с примыкающими к ним составными узлами; отдельно оставить соединительный вал, грузовые винты и кожухи грузовых винтов.

Инв.№ подл. | Подп. и дата | Взам. инв.№ | Инв.№ дубл. | Подп. и дата

| Изм. | Лист | № докум. | Подп. | Дата |
|---|---|---|---|---|
| Разраб. | | Мардонов | | 14.04.83 |
| Пров. | | Искандеров | | 18.04.83 |
| Гл. инж. проект. | | Нагаев | | 25.04.83 |
| Н. контр. | | Мышкин | | 29.04.83 |
| Утв. | | Филоненко | | 27.04.83 |

3.820.2-44
26.058.ПВ.080.000 НЭ

Подъемник двухвинтовой с ручным приводом г.п. 2×10 т. с. марки 2ОВД. Инструкция по монтажу и эксплуатации.

| Лит. | Лист | Листов |
|---|---|---|
| А | 1 | 6 |

Копировал: Пужко Формат А4

## 2. Монтаж

2.1. Монтаж подъемника на сооружении производить в строгом соответствии с монтажным чертежом механооборудования.

2.2. Произвести болтовое соединение грузовых винтов с проушинами затвора, имея ввиду, что один винт имеет левую резьбу, другой - правую. Такелажные работы грузовых винтов осуществлять с помощью рым-болтов, ввернутых в торец грузового винта.

2.3. На грузовые винты навинтить узлы грузовых частей в сборе с составными частями. Предварительное навинчивание произвести вращением всего узла, а затем проворачиванием вал-шестерни, либо выходного вала редуктора.

2.4. Обе грузовые части выставить на одной высоте с помощью нивелира. Грузовые винты при этом должны быть выставлены строго вертикально по отвесу.

2.5. Установить соединительный вал не меняя вертикального положения винтов и расположения грузовых частей по высоте.

2.6. Произвести подъем затвора от ручного привода. При подъеме проверить отсутствие биения соединительного вала, отсутствие заеданий и посторонних шумов в зацеплениях зубчатых пар.

2.7. При верхнем положении затвора монтажные листы подъемника приварить по периметру сопряжения с листом рамы или коланки.

2.8. Произвести опускание затвора. При подъеме и опускании затвора убедиться в том, что усилие на рукоятке привода находится в пределах величины, указанной в характеристике подъемника.

2.9. При опущенном положении затвора снять крышки узлов

Инв.№ подл. | Подп. и дата | Взам. инв.№ | Инв.№ дубл. | Подп. и дата

3.820.2-44
26.058.ПВ.080.000 НЭ

Изм. Лист № докум. Подп. Дата

Лист 2

Копировал: Пужко Формат А4

грузовых частей, крышку редуктора и при вывернутых сливных пробках промыть керосином или соляровым маслом внутренние полости.

2.10 В грузовые части и масленки набить свежий ЦИАТИМ-201, обильно смазать коническую пару и подшипники, в редуктор залить свежий нигрол и закрыть крышки.

2.11. После замены смазки произвести подъем затвора на полную величину его хода и опустить затвор на порог.

2.12. Установить кожух и смонтировать указатель положения затвора. Убедиться в надежном зацеплении звездочки указателя с винтом. При положении затвора на пороге показание указателя нулевое.

2.13. При работе подъемником проверить соответствие показаний указателя с истинным положением затвора.

2.14. Произвести сдачу в эксплуатацию смонтированного подъемника.

## 3. Эксплуатация подъемника.

Исправная работа подъемника может быть гарантирована только при постоянном и правильном уходе за ним; необходимо выполнять следующие основные требования:

3.1. Перед работой подъемником произвести внешний осмотр его на предмет отсутствия поломок и повреждений, обратив особое внимание на состояние грузового винта. Производить маневрирование затвора с погнутым винтом запрещается т.к. это может привести к перегрузкам и поломкам других деталей подъемника.

3.2. Проверить наличие крепежных изделий и затяжку всех болтовых соединений. В случае ослабления болтовые соединения подтянуть.

3.3. Проверить наличие смазки на трущихся поверхностях,





и на грузовом винте. Если грузовой винт загрязнен, необходимо его промыть керосином или соляровым маслом и нанести на резьбовую часть тонкий слой свежего солидола. Работа с загрязненным винтом резко сокращает срок службы грузовой гайки.

3.4. Проверить наличие масла в редукторах и нет ли его утечки через разъемы и болтовые соединения. При недостаточном количестве масла необходимо долить.

3.5. Не реже двух раз в году производить замену смазки редуктора, грузовой части, в подшипниках и на резьбовых поверхностях грузовых винтов. Сорта масел, применяемых в подъемнике указаны в ТУ. При замене смазки производить тщательную промывку керосином или соляровым маслом.

3.6 Периодически производить окраску подъемника в цвета, указанные в ТУ на изготовление. Перед окраской места покрытые ржавчиной, скопления толстого слоя старой краски и места потрескавшейся старой краски удалить металлической щеткой и протереть смоченной в бензине влажной ветошью.

3.7 По окончании вегетационного периода произвести разборку грузовой части подъемника. Все детали промыть в керосине или в соляровом масле, протереть ветошью, тщательно осмотреть, набить смазку ЦИАТИМ-201 и произвести сборку.

3.8. После каждой разборки грузовой части необходимо производить подъем затвора на полную величину его хода и опустить затвор на порог.

## 4. Правила безопасности.

4.1. К обслуживанию подъемника допускаются лица, прошедшие инструктаж по соблюдению правил безопасности и изучившие инструкцию по эксплуатации подъемного механизма. Знания их проверяются ежегодно.

4.2. Лица, допущенные к эксплуатации подъемника, должны быть оснащены всем необходимым инструментом. Пользоваться неисправным инструментом запрещается.

4.3. На сооружении должно быть необходимое количество оградительных решеток и перил. Решетки и перила должны быть в исправном состоянии.

4.4. Сооружение, на котором установлен подъемный механизм, должно быть оборудовано средствами тушения пожара (песок, лопата и др.).

4.5. На служебном мостике и вблизи подъемника нельзя оставлять грязную промасленную ветошь и какие-либо посторонние предметы. Легко воспламеняющиеся жидкости для промывки деталей и узлов подъемника подносить в малоемкой таре.

4.6. Перед маневрированием затворам убедиться в отсутствии людей или скота, могущих подвергнуться затоплению.

4.7. Запрещается производить маневрирование затворам неисправным подъемником.

4.8. Все монтажные и такелажные работы производить в рукавицах.

4.9. Для работы в ночное время обслуживающий персонал должен быть обеспечен переносными средствами освещения.

4.10. В случае производства работ в нижнем бьефе при закрытых затворах – на приводной вал вывесить плакат:
„Производится ремонт – работать подъемником нельзя."

Серия 3.820.2-44 Выпуск 8

| Формат | Зона | Поз. | Обозначение | Наименование | Кол. | Примечание |
|---|---|---|---|---|---|---|
| | | | | **Документация** | | |
| А3 | | | 26. 058. ПВ. 081. 000 СБ | Сборочный чертеж | | |
| | | | | **Сборочные единицы** | | |
| А4 | | 1 | 26. 058. ПВ. 081. 100 | Узел грузовой гайки | 1 | |
| | | | | **Детали** | | |
| А3 | | 2 | 26. 058. ПВ. 071. 001 | Корпус | 1 | |
| А4 | | 3 | 26. 058. ПВ. 071. 002 | Крышка корпуса | 1 | |
| А4 | | 4 | 26. 058. ПВ. 071. 003 | Кольцо регулировочное | 8 | наиб. кол. |
| А4 | | 5 | 26. 058. ПВ. 031. 004 | Пробка | 1 | |
| А4 | | 6 | 26. 058. ПВ. 031. 005 | Прокладка | 1 | |
| | | | | **Стандартные изделия** | | |
| | | 7 | | Болт М20х70.66.0125 | | |
| | | | | ГОСТ 7798-70* | 4 | |
| | | 8 | | Гайка М12.6.0125 | | |
| | | | | ГОСТ 5915-70* | 4 | |
| | | 9 | | Гайка М20.6.0125 | | |
| | | | | ГОСТ 5915-70* | 4 | |
| | | 10 | | Шайба 12.65Г.0125 | | |
| | | | | ГОСТ 6402-70* | 4 | |

Подп. и дата | Инв. № дубл. | Взам. инв. № | Подп. и дата | Инв. № подл.

| Изм | Лист | № докум. | Подп. | Дата |
|---|---|---|---|---|
| Разраб. | | Сарнугаев | | 14.04.83 |
| Пров. | | Искандеров | | 18.04.83 |
| Гл. инж. проекта | | Нагаев | | 25.04.83 |
| Н. контр. | | Мышкин | | 20.04.83 |
| Утв. | | Филоненко | | 27.04.83 |

3.820.2-44
26.058.ПВ.081.000

Узел грузовой части

| Лит. | Лист | Листов |
|---|---|---|
| А | 1 | 2 |

Копировал: Пужко Формат А4

| Формат | Зона | Поз. | Обозначение | Наименование | Кол. | Примечание |
|---|---|---|---|---|---|---|
| | | 11 | | Шайба 20.65Г.0125 | | |
| | | | | ГОСТ 6402-70* | 4 | |
| | | 12 | | Шпилька М12-5д х 35.66.0125 | | |
| | | | | ГОСТ 22034-76* | 4 | |
| | | 13 | | Подшипник 8124 | | |
| | | | | ГОСТ 6874-75 | 2 | |
| | | 14 | | Манжета 1-120х150-1 | | |
| | | | | ГОСТ 8752-79 | 1 | |

Подп. и дата | Инв. № дубл. | Взам. инв. № | Подп. и дата | Инв. № подл.

| Изм | Лист | № докум. | Подп. | Дата |
|---|---|---|---|---|

3.820.2-44
26.058.ПВ.081.000

Лист 2

Копировал: Пужко Формат А4

26.058.ПВ.081.000 СБ

Серия 3.820.2-44 Выпуск 8

Б-Б

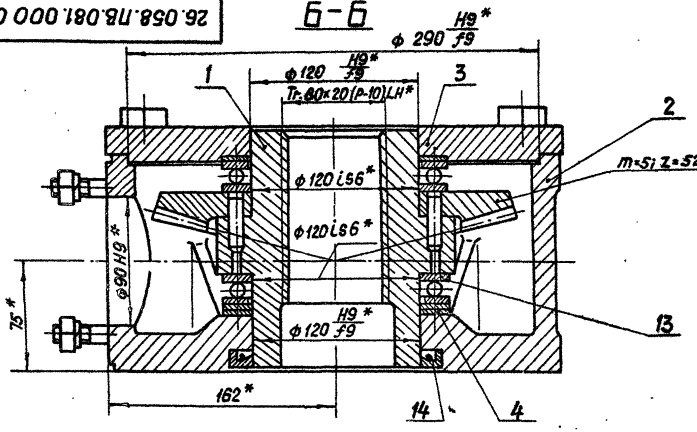


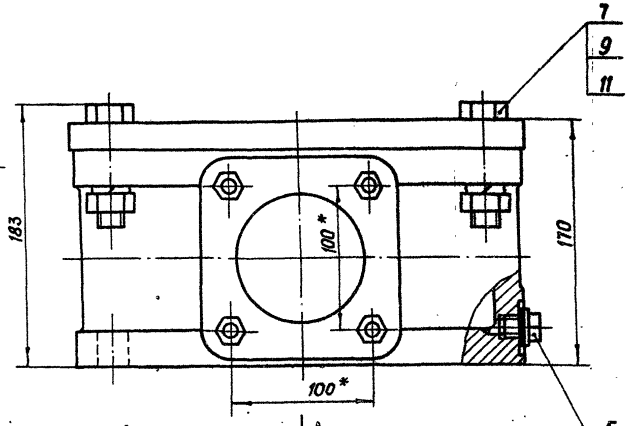


Вид А
м 1:10

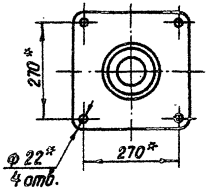


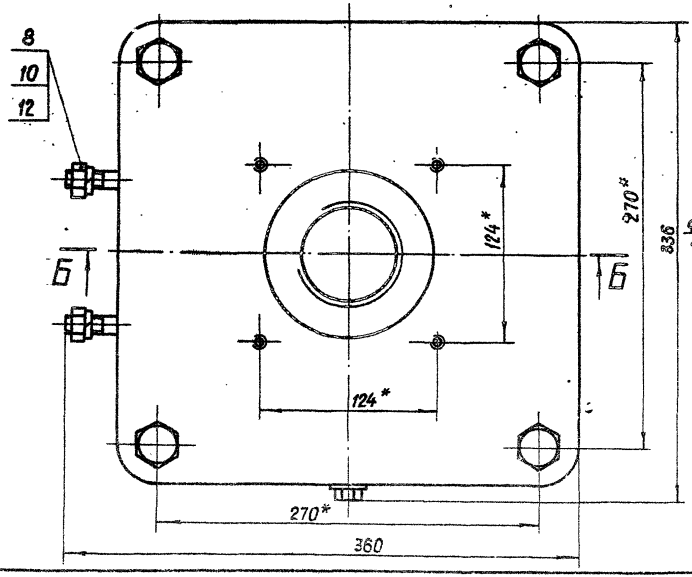


* Размеры для справок.

| | | | | | | | |
|---|---|---|---|---|---|---|---|
| Изм. | Лист | № докум. | Подп. | Дата | 3.820.2-44 26.058.ПВ.081.000 СБ | | |
| Разраб. | | Сарнуглев | | 19.04.83 | Узел грузовой части Сборочный чертеж | Лит. | Масса 77.7 | Масштаб 1:2.5 |
| Пров. | | Искандеров | | 19.04.83 | | А | | |
| Т. контр. | | Грош | | 19.04.83 | | Лист | Листов 1 | |
| Гл. инж. проекта | | Наглев | | 25.04.83 | | | | |
| Н. контр. | | Мышкин | | 29.04.83 | | | | |
| Утв. | | Филоненко | | 27.04.83 | | | | |

Копировал: Пужко

Формат А3

Инв.№ подл. | Подп. и дата | Взам. инв.№ | Инв.№ дубл. | Подп. и дата

| Формат | Зона | Поз. | Обозначение | Наименование | Кол. | Примечание |
|---|---|---|---|---|---|---|
| | | | | **Документация** | | |
| А3 | | | 26.058.ПВ.081.100 СБ | Сборочный чертеж | | |
| | | | | **Детали** | | |
| А3 | | 1 | 26.058.ПВ.081.101 | Гайка грузовая | 1 | |
| А3 | | 2 | 26.058.ПВ.062.201 | Колесо зубчатое коническое | 1 | |
| | | | | **Стандартные изделия** | | |
| | | 3 | | Штифт 8.т6×36 ГОСТ 3128-70* | 6 | |

Подп. и дата | Инв. № дубл. | Взам. инв. № | Подп. и дата | Инв. № подл.

| Изм. | Лист | № докум. | Подп. | Дата |
|---|---|---|---|---|
| Разраб. | | Сарнуглев | | 18.04.83 |
| Пров. | | Искандеров | | 18.04.83 |
| Гл. инж. проекта | | Навраев | | 25.04.83 |
| Н. контр. | | Мышкин | | 29.04.83 |
| Утв. | | Филаменко | | 27.05.83 |

3.820.2-44
26.058.ПВ.081.100

Узел грузовой гайки

| Лит. | Лист | Листов |
|---|---|---|
| А1 | | 1 |

Копировал: Формат А4



| Формат | Зона | Поз. | Обозначение | Наименование | Кол. | Примечание |
|---|---|---|---|---|---|---|

Подп. и дата | Инв. № дубл. | Взам. инв. № | Подп. и дата | Инв. № подл.

| Изм. | Лист | № докум. | Подп. | Дата |
|---|---|---|---|---|

3.820.2-44 Лист

Копировал: Формат А4

26.058.ПВ.081.100 СБ

Серия 3.820.2-44 Выпуск 8

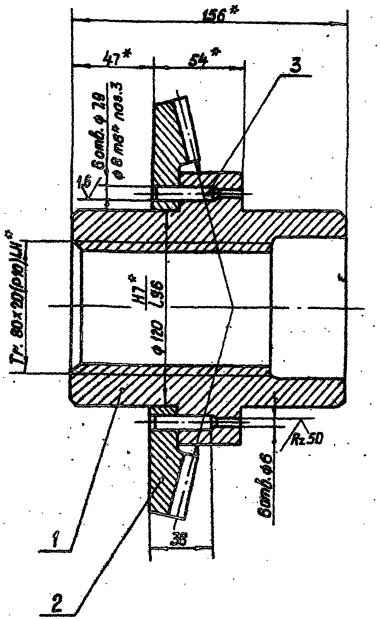


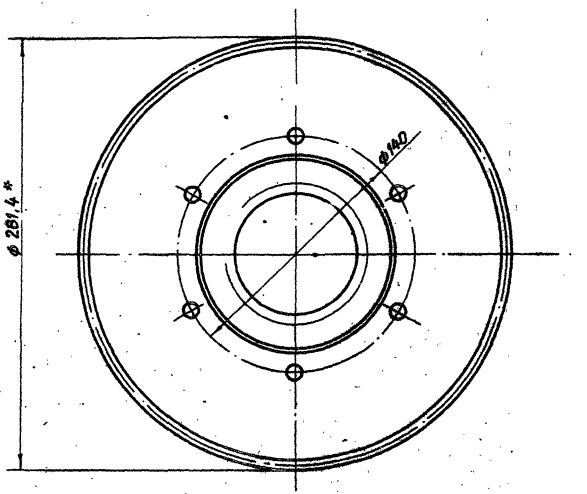


1.* Размеры для справок

2. Остальные технические требования по общим ТУ на изготовление подъемника.

| | | | | |
|---|---|---|---|---|
| Изм. | Лист | № докум. | Подп. | Дата |
| Разраб. | | Варнавцев | | 18.04.83 |
| Пров. | | Искочдеров | | 18.04.83 |
| Т. контр. | | Грош | | 22.04.83 |
| Гл. инж. проекта | | Наговев | | 25.04.83 |
| Н. контр. | | Мышкин | | 26.04.83 |
| Утв. | | Филоненко | | 27.04.83 |

3.820.2-44
26.058.ПВ.081.100 СБ

Узел грузовой гайки
Сборочный чертеж

| Лит. | Масса | Масштаб |
|---|---|---|
| А | 15,4 | 1:2 |
| Лист | Листов 1 | |

Копировал: Пужко

Формат А3

Инв.№ подл. | Подп. и дата | Взам. инв.№ | Инв.№ дубл. | Подп. и дата

Выпуск 8
Серия 3.820.2-44

| Формат | Зона | Поз. | Обозначение | Наименование | Кол. | Примечание |
|---|---|---|---|---|---|---|
| | | | | **Документация** | | |
| А3 | | | 26.058.ПВ.082.000 СБ | Сборочный чертеж | | |
| | | | | **Сборочные единицы** | | |
| А4 | | 1 | 26.058.ПВ.062.100 | Узел вал-шестерни 2ВШ | 1 | |
| А4 | | 2 | 26.058.ПВ.062.200 | Колесо зубчатое коническое в сборе | 1 | |
| | | | | **Детали** | | |
| А3 | | 3 | 26.058.ПВ.081.001 | Вал-шестерня | 1 | |
| А3 | | 4 | 26.058.ПВ.031.004 | Пробка | 1 | |
| А4 | | 5 | 26.058.ПВ.031.005 | Прокладка | 1 | |
| А4 | | 6 | 26.058.ПВ.042.011 | Прокладка | 1 | |
| А4 | | 7 | 26.058.ПВ.042.012 | Прокладка | 3 | Наиб. кол. |
| А4 | | 8 | 26.058.ПВ.052.003 | Кольцо | 1 | |
| А4 | | 9 | 26.058.ПВ.052.004 | Кольцо регулировочное | 1 | |
| А4 | | 10 | 26.058.ПВ.052.005 | Втулка | 1 | |
| А4 | | 11 | 26.058.ПВ.052.006 | Втулка | 1 | |
| А4 | | 12 | 26.058.ПВ.062.002 | Корпус редуктора | 1 | |
| А4 | | 13 | 26.058.ПВ.062.003 | Крышка корпуса | 1 | |
| А4 | | 14 | 26.058.ПВ.062.004 | Крышка сквозная | 1 | |
| Б4 | | 15 | 26.088.ПВ.062.005 | Кольцо ф 39/ф52 | 1 | 0.001 кг |
| | | | | Войлок ПС5 ГОСТ 6308-71 | 1 | 0.001 кг |

Инв.№ подл. | Подп. и дата | Взам. инв.№ | Инв.№ дубл. | Подп. и дата

| Изм. | Лист | № докум. | Подп. | Дата |
|---|---|---|---|---|
| Разраб. | | Марданов | | 14.04.83 |
| Пров. | | Искандеров | | 18.04.83 |
| Гл. инж. проекта | | Наслев | | 25.04.83 |
| Н. контр. | | Мышкин | | 29.04.83 |
| Утв. | | Филоненко | | 21.04.83 |

3.820.2-44
26.058.ПВ.082.000

Редуктор РР2-3

| Лит. | Лист | Листов |
|---|---|---|
| А | 1 | 2 |

Копировал: Пужко Формат А4

| Формат | Зона | Поз. | Обозначение | Наименование | Кол. | Примечание |
|---|---|---|---|---|---|---|
| | | | | **Стандартные изделия** | | |
| | | 16 | | Болт М6х12.66.0125 ГОСТ 7798-70* | 12 | |
| | | 17 | | Винт М10х16.66.0125 ГОСТ 1476-75* | 4 | |
| | | 18 | | Гайка М12.6.0125 ГОСТ 5915-70* | 4 | |
| | | 19 | | Шайба 12.65Г.0125 ГОСТ 6402-70* | 4 | |
| | | 20 | | Шпилька М12-8gх35.66.0125 ГОСТ 22034-76* | 4 | |
| | | 21 | | Шпонка 12х8х45 ГОСТ 23360-78 | 2 | |
| | | 22 | | Масленка 1.2Ц ГОСТ 19853-74 | 2 | |

Инв.№ подл. | Подп. и дата | Взам. инв.№ | Инв.№ дубл. | Подп. и дата

| Изм. | Лист | № докум. | Подп. | Дата |
|---|---|---|---|---|

3.820.2-44
26.058.ПВ.082.000
Лист 2

Копировал: Пужко Формат А4

26.058.ПВ.082.000 СБ

Выпуск 8

Серия 3.820.2-44

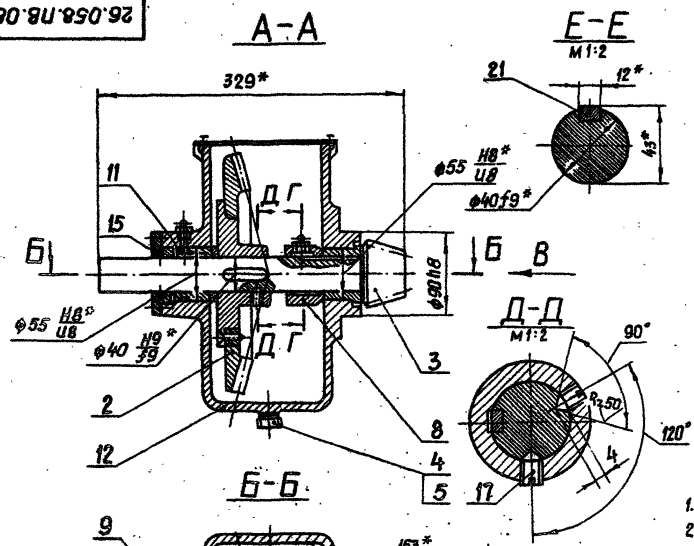


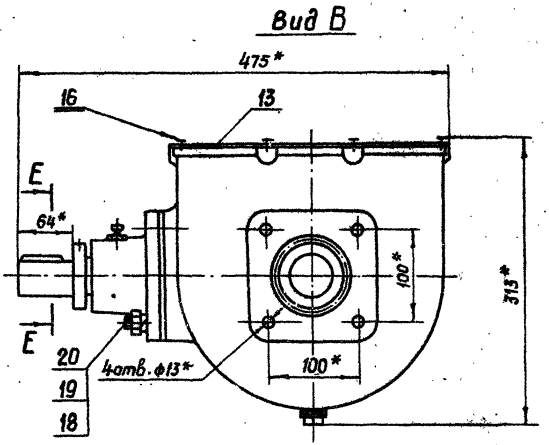


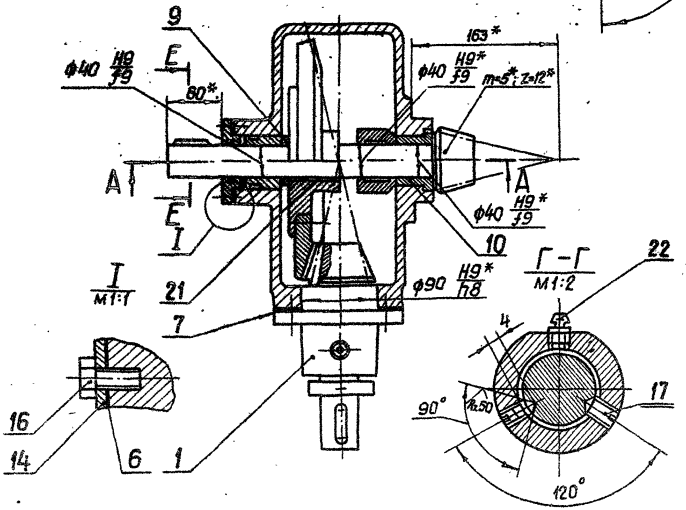


## Технические требования

1. Размеры и параметры для справок.
2. Винты поз. 17 на ступице конического колеса установить после проверки бокового зазора и пятна контакта.
3. Регулировку зацепления конической пары обеспечить подгонкой дет. поз. 9 и установкой необходимого кол. прокладок поз. 7. Степень точности передачи 8-ВСТ СЭВ 186-75.
4. Остальные технические требования по общим ТУ на изготовление подъемника.

## Техническая характеристика

1. Передаточное отношение $U = 4,33$.
2. Максимальный крутящий момент на выходном валу редуктора $M_{кр} = 66$ кг.м.

| | | | |
|---|---|---|---|
| Изм. | Лист | № докум. | Подп. | Дата |
| Разраб. | | Марданов | | 14.04.83 |
| Пров. | | Искандеров | | 18.04.83 |
| Т. контр. | | Гриш | | 22.04.83 |
| Гл. инж. проекта | | Наседев | | 25.04.83 |
| Н. контр. | | Мышкин | | 28.04.83 |
| Утв. | | Филоненко | | 27.04.83 |

3.820.2-44

26.058.ПВ.082.000 СБ

Редуктор РР2-3

Сборочный чертеж.

| Лит. | Масса | Масштаб |
|---|---|---|
| А | 40,6 | 1:4 |

Лист | Листов 1

Копировал: Лужко

Формат А3

Инв. № подл. | Подп. и дата | Взам. инв. № | Инв. № дубл. | Подп. и дата

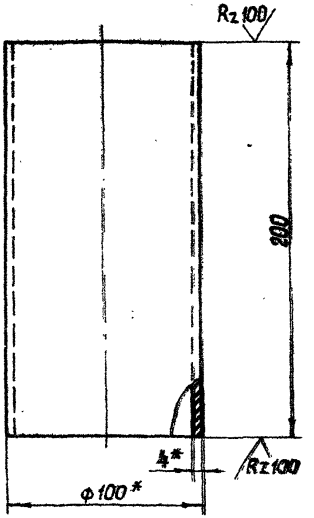


* Размер для справок.

| Изм. | Лист | № докум. | Подп. | Дата |
|---|---|---|---|---|
| Разраб. | | Сарнуаев | | 14.04.83 |
| Пров. | | Искандеров | | 18.04.83 |
| Т.контр. | | Грош | | 22.04.83 |
| Н.контр. | | Нагаев | | 25.04.83 |
| Утв. | | Мышкин | | 29.04.83 |

3.820.2-44

26.058.ПВ.083.001

Труба

| Лит. | Масса | Масштаб |
|---|---|---|
| А | 1,9 | 1:2 |

Лист | Листов 1

Труба 100х4 ГОСТ 8734-75* / Б20 ГОСТ 8733-74*

Копировал: Пужко Формат А4



| Формат | Зона | Поз. | Обозначение | Наименование | Кол. | Примечание |
|---|---|---|---|---|---|---|
| | | | | **Документация** | | |
| А3 | | | 26.058.ПВ.083.000 СБ | Сборочный чертеж | | |
| | | | | **Сборочные единицы** | | |
| А4 | | 1 | 26.058.ПВ.073.100 | Кожух | | |
| | | | | **Детали** | | |
| А4 | | 2 | 26.058.ПВ.083.001 | Труба | | |
| А4 | | 3 | 26.058.ПВ.073.001 | Фланец | | |
| А4 | | 4 | 26.058.ПВ.073.004 | Заглушка | | |
| | | | | Лист Б-ПН-Н04.2 ГОСТ 19903-74* 4-IV-Н8 СТ3пс ГОСТ 16523-70* | | |
| | | | | ф 142 | 1 | 0,13 кг |
| | | | | **Переменные данные для исполнений 26.058.ПВ.083.000-01** | | |
| | | | | **Сборочные единицы** | | |
| А3 | | 5 | 26.058.ПВ.073.200 | Кожух составной | 1 | |

| Изм. | Лист | № докум. | Подп. | Дата |
|---|---|---|---|---|
| Разраб. | | Сарнуаев | | 14.04.83 |
| Пров. | | Искандеров | | 18.04.83 |
| Гл. инж. проекта | | Нагаев | | 25.04.83 |
| Н. контр. | | Мышкин | | 29.04.83 |
| Утв. | | Филоненко | | 27.04.83 |

3.820.2-44

26.058.ПВ.083.000

Кожух винта В0 (левый)

| Лит. | Масса | Масштаб |
|---|---|---|
| А | | |

Лист 1 | Листов 1

Копировал: Пужко Формат А4

26.058.ПВ.083.000 СБ

Рис. 1

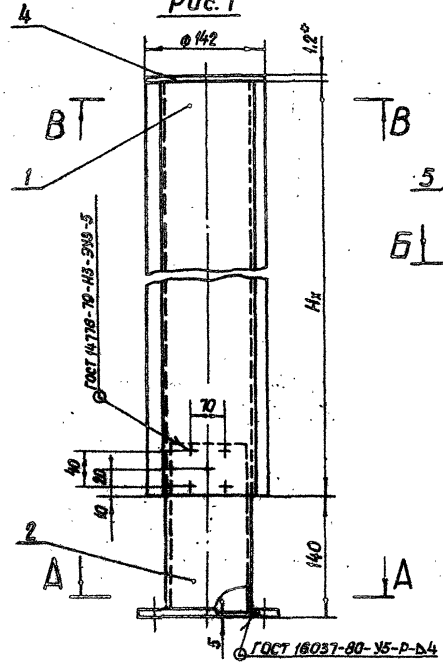


Рис. 2

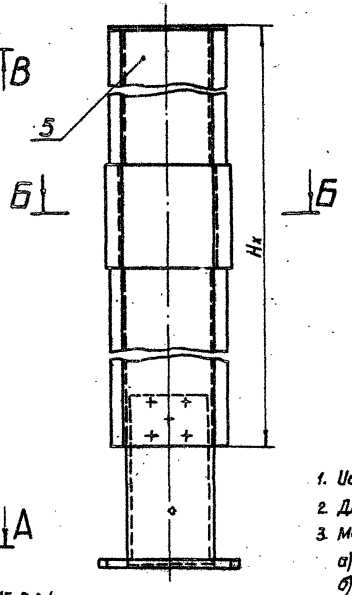


В-В
м1:2

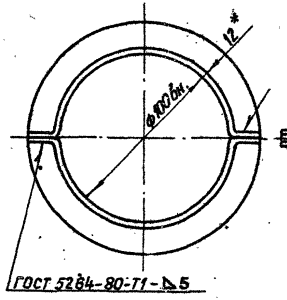


Б-Б
м1:2

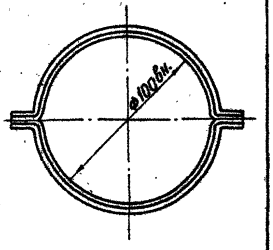


| Обозначение | Рис. |
|---|---|
| 26.058.ПВ.083.000 | 1 |
| 26.058.ПВ.083.000-01 | 2 |

1. Исполнение 26.058.ПВ.083.000-01, Рис.2 применяется при $H_x > 2.5$ м.
2. Длина кожуха назначается в зависимости от $H_x$ в м.
3. Масса кожуха $Q_к$ определяется:
   а) для исп. 26.058.ПВ.083.000 – $H_x$ – 3,76 ÷ 2,85 кг, где $H_x$ в м.
   б) для исп. 26.058.ПВ.083.000-01 – $H_x$ – 3,76 ÷ 3,29 кг, где $H_x$ в м.

4* Размеры для справок.

А-А

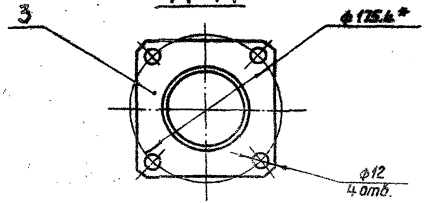


| Изм | Лист | № докум. | Подп. | Дата |
|---|---|---|---|---|
| Разраб. | | Сарнугаев | | 14.04.83 |
| Пров. | | Ис[illegible]ндеров | | 18.04.83 |
| Т.контр. | | Грош | | 22.04.83 |
| Гл. инж. проекта | | Назаев | | 25.04.83 |
| Н.контр. | | Мышкин | | 29.04.83 |
| Утв. | | Филоненко | | 27.04.83 |

3.820.2-44

26.058.ПВ.083.000 СБ

Кожух винта 80 (левый) Сборочный чертеж.

| Лит. | Масса | Масштаб |
|---|---|---|
| А | См.п.3 | 1:4 |

Лист | Листов 1

Копировал: Пужко

формат А3

Инв.№ подл. | Подп. и дата | Взам.инв.№ | Инв.№ дубл. | Подп. и дата

Серия 3.820.2-44 Выпуск 8

Серия 3.820.2-44 Выпуск 8

| Формат | Зона | Поз. | Обозначение | Наименование | Кол. | Примечание |
|---|---|---|---|---|---|---|
| | | | | **Документация** | | |
| А3 | | | 26.058.ПВ.084.000.СБ | Сборочный чертеж | | |
| | | | | **Детали** | | |
| А4 | | 1 | 26.058.ПВ.035.005 | Кольцо | 1 | |
| А4 | | 2 | 26.058.ПВ.035.006 | Косынка | 1 | |
| А4 | | 3 | 26.058.ПВ.044.001 | Втулка | 1 | |
| А4 | | 4 | 26.058.ПВ.044.002 | Полоса | 1 | |
| А4 | | 5 | 26.058.ПВ.113.001 | Ось | 1 | |
| А4 | | 6 | 26.058.ПВ.113 002 | Труба | 1 | |

Подп. и дата | Инв. № дубл. | Взам. инв. № | Подп. и дата | Инв. № подл.

| Изм. | Лист | № докум. | Подп. | Дата |
|---|---|---|---|---|
| Разраб. | | Сарнугаев | [signature] | 14.04.83 |
| Пров. | | Искандаров | [signature] | 18.04.83 |
| Гл. инж. проекта | | Чагаев | [signature] | 25.04.83 |
| Н. контр. | | Мышкин | [signature] | 29.04.83 |
| Утв. | | Филоненко | [signature] | 27.04.83 |

3.820.2-44
26 058.ПВ.084.000

Рукоятка Р5

| Лит. | Лист | Листов |
|---|---|---|
| А | | 1 |

Копировал: Пужко

формат А4



| Формат | Зона | Поз. | Обозначение | Наименование | Кол. | Примечание |
|---|---|---|---|---|---|---|

Подп. и дата | Инв. № дубл. | Взам. инв. № | Подп. и дата | Инв. № подл.

| Изм. | Лист | № докум. | Подп. | Дата |
|---|---|---|---|---|

3.820.2-44

Лист

Копировал:

формат А4

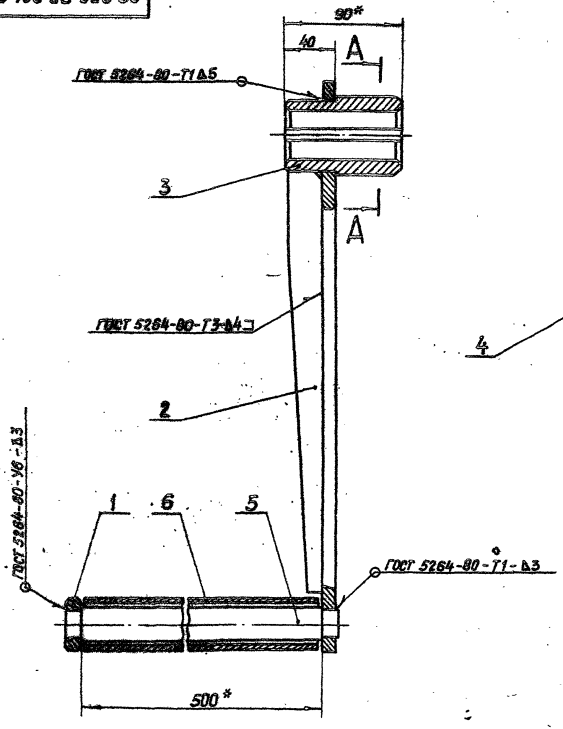


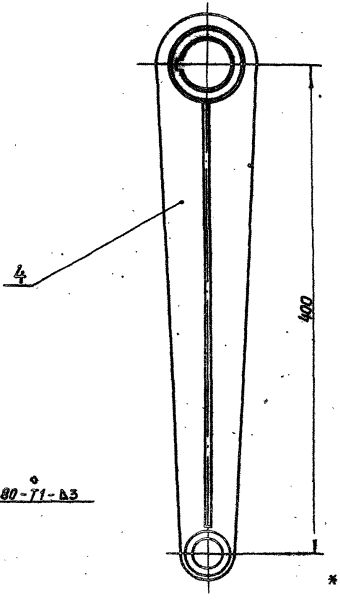


А – А
м1:1

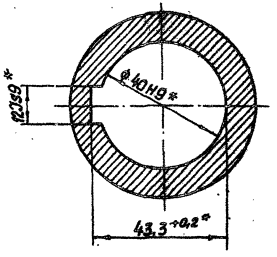


* Размеры для справок.

Серия 3.820.2-44 Выпуск 8

Инв.№ подл. | Подп. и дата | Взам. инв.№ | Инв.№ дубл. | Подп. и дата

| | | | | | | | |
|---|---|---|---|---|---|---|---|
| | | | | | 3.820.2-44 26.058.ПВ.084.000 СБ | | |
| Изм. | Лист | № докум. | Подп. | Дата | | | |
| Разраб. | | Сарнуеев | | 18.04.83 | Рукоятка Р5 Сборочный чертеж | Лит. | Масса / Масштаб |
| Пров. | | Исканберов | | 18.04.83 | | А | 6,3 / 1:2,5 |
| Т.контр. | | Грош | | 22.04.83 | | Лист | Листов 1 |
| Гл.конс. проекта | | Неглев | | 25.05.83 | | | |
| Н.контр. | | Мышкин | | 20.05.83 | | | |
| Утв. | | Филоненко | | 27.06.83 | | | |

Копировал: Пужко

Формат А3

Серия 3.820.2-44 Выпуск 8

| Формат | Зона | Поз. | Обозначение | Наименование | Кол. | Примечание |
|---|---|---|---|---|---|---|
| | | | | **Документация** | | |
| А3 | | | 26.058.ПВ.085.000 СБ | Сборочный чертеж | | |
| | | | | **Детали** | | |
| А4 | | 1 | 26.058.ПВ.085.002 | Труба | 1 | |
| А4 | | 2 | 26.058.ПВ.064.001 | Цапфа | 2 | |

Инв.№ подл. | Подп. и дата | Взам. инв.№ | Инв.№ дубл. | Подп. и дата

| Изм. | Лист | № докум. | Подп. | Дата |
|---|---|---|---|---|
| Разраб. | | Сарнчгарб | | 18.04.83 |
| Пров. | | Искандеров | | 18.04.83 |
| Гл.инж. проекта | | Навоев | | 25.04.83 |
| Н. контр. | | Мышкин | | 29.04.83 |
| Утв. | | Филоненко | | 21.11.83 |

3.820.2-44
26.058.ПВ.085.000

Вал соединительный

| Лит. | Лист | Листов |
|---|---|---|
| А | | 1 |

Копировал: Пужко Формат А4

| Формат | Зона | Поз. | Обозначение | Наименование | Кол. | Примечание |
|---|---|---|---|---|---|---|

Инв.№ подл. | Подп. и дата | Взам. инв.№ | Инв.№ дубл. | Подп. и дата

| Изм. | Лист | № докум. | Подп. | Дата |
|---|---|---|---|---|

3.820.2-44

Лист

Копировал: Формат А4

26.058.ПВ.085.000 СБ

Серия 3.820.2-44 Выпуск 8

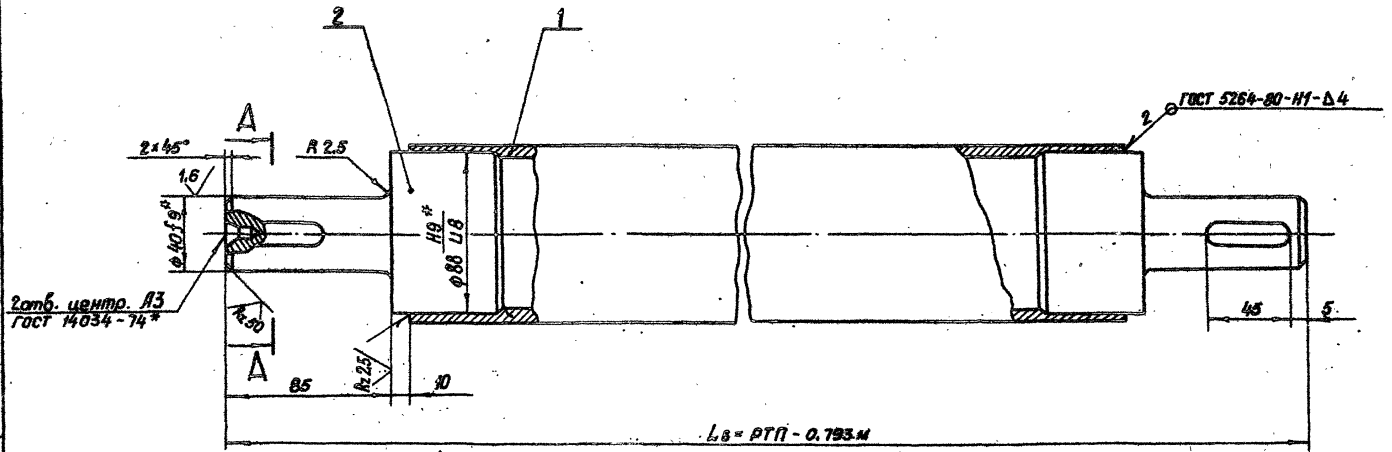


A – A
М 1:1

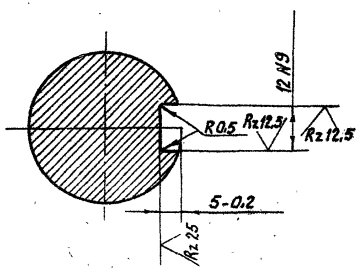


1. Масса соединительного вала $Q_{с.в.} = 13,1 - (РТП - 0,793\,м) + 4,2$, где РТП в м, $Q_{с.в.}$ в кг.
2. Смещение и перекос шпоночного паза относительно оси вала не более допуска на ширину шпоночного паза.
3. Остальные технические требования по общим ТУ на изготовление подъемника.
4* Размеры для справок.

| Изм. | Лист | № докум. | Подп. | Дата |
|---|---|---|---|---|
| Разраб. | | Сарнуевев | | 14.04.83 |
| Пров. | | Исканверов | | 18.04.83 |
| Т. контр. | | Грош | | 22.04.83 |
| Гл. инж. проекта | | Наеев | | 25.04.83 |
| Н. контр. | | Мышкин | | 29.04.83 |
| Утв. | | Филоненко | | 22.04.83 |

3.820.2-44
26.058.ПВ.085.000 СБ

Вал соединительный
Сборочный чертеж

| Лит. | Масса | Масштаб |
|---|---|---|
| А | См. п. 1 | 1:2 |
| Лист | Листов 1 | |

Копировал: Пузика

Формат А4

Инв. № подл. | Подп. и дата | Взам. инв. № | Инв. № дубл. | Подп. и дата

Выпуск 8

Серия 3.820.2-44

| Формат | Зона | Поз. | Обозначение | Наименование | Кол. | Примечание |
|---|---|---|---|---|---|---|
| | | | | **Документация** | | |
| А3 | | | 26.058.ПВ.053.000 СБ | Сборочный чертеж | | |
| | | | | **Детали** | | |
| А4 | | 1 | 26.058.ПВ.053.001 | Шестерня приводная | 1 | |
| А3 | | 2 | 26.058.ПВ.053.002 | Кронштейн | 1 | |
| А3 | | 3 | 26.058.ПВ.032.003 | Циферблат 2.5м | 1 | |
| А4 | | 4 | 26.058.ПВ.032.004 | Червяк | 1 | |
| А4 | | 5 | 26.058.ПВ.032.005 | Колесо червячное | 1 | |
| А3 | | 6 | 26.058.ПВ.032.006 | Корпус приводной шестерни | 1 | |
| А3 | | 7 | 26.058.ПВ.032.007 | Корпус червячной пары | 1 | |
| А4 | | 8 | 26.058.ПВ.032.008 | Корпус циферблата | 1 | |
| А4 | | 9 | 26.058.ПВ.032.009 | Валик | 1 | |
| А4 | | 10 | 26.058.ПВ.032.010 | Крышка | 1 | |
| А4 | | 11 | 26.058.ПВ.032.011 | Колпачок | 1 | |
| А4 | | 12 | 26.058.ПВ.032.012 | Колпачок | 1 | |
| А4 | | 13 | 26.058.ПВ.032.014 | Кольцо прижимное | 1 | |
| А4 | | 14 | 26.058.ПВ.032.014 | Кольцо запорное | 1 | |
| А4 | | 15 | 26.058.ПВ.032.015 | Кольцо регулировочное | 1 | |
| А4 | | 16 | 26.058.ПВ.032.016 | Гайка круглая | 2 | |
| А4 | | 17 | 26.058.ПВ.032.017 | Стекло смотровое | 1 | |
| А4 | | 18 | 26.058.ПВ.032.018 | Крышка | 1 | |
| А4 | | 19 | 26.058.ПВ.032.019 | Стрелка | 1 | |
| А4 | | 20 | 26.058.ПВ.032.020 | Прокладка | 1 | |

Инв.№ подл. | Подп. и дата | Взам. инв.№ | Инв.№ дубл. | Подп. и дата

| Изм. | Лист | № докум. | Подп. | Дата |
|---|---|---|---|---|
| Разраб. | | Марданов | | 14.04.83 |
| Пров. | | Искандеров | | 18.04.83 |
| Ст.инж. проекта | | Назаев | | 25.04.83 |
| Н.контр. | | Мышкин | | 26.04.83 |
| Утв. | | Филаненко | | 27.04.83 |

3.820.2-44

26.058.ПВ.053.000

Указатель положения затвора УПР-2510

| Лит. | Лист | Листов |
|---|---|---|
| А | 1 | 2 |

Копировал: Пужка Формат А4



| Формат | Зона | Поз. | Обозначение | Наименование | Кол. | Примечание |
|---|---|---|---|---|---|---|
| А4 | | 21 | 26.058.ПВ.032.021 | Прокладка | 1 | |
| А4 | | 22 | 26.058.ПВ.031.004 | Пробка | 1 | |
| А4 | | 23 | 26.058.ПВ.031.005 | Прокладка | 1 | |
| | | | | **Стандартные изделия** | | |
| | | 24 | | Болт М8х12.68.0125 | | |
| | | | | ГОСТ 7798-70* | 2 | |
| | | 25 | | Винт В1.М4-8gх16.68.0125 | | |
| | | | | ГОСТ 17475-80 | 8 | |
| | | 26 | | Винт В1.М5-8gх14.66.0125 | | |
| | | | | ГОСТ 17475-80 | 7 | |
| | | 27 | | Винт В1.М5-8gх10.66.0125 | | |
| | | | | ГОСТ 17475-80 | 6 | |
| | | 28 | | Шайба 5.65Г.0125 | | |
| | | | | ГОСТ 6402-70* | 6 | |
| | | 29 | | Шайба 8.02.019 ГОСТ 11371-78 | 2 | |
| | | 30 | | Шайба 10.02.019 ГОСТ 11872-80 | 2 | |
| | | 31 | | Штифт 2х20 ГОСТ 3129-70* | 2 | |
| | | 32 | | Подшипник 101 ГОСТ 8338-75 | 4 | |
| | | 33 | | Кольцо А 28.85Г кд.15 хр. | | |
| | | | | ГОСТ 13941-80 | 4 | |

Инв.№ подл. | Подп. и дата | Взам. инв.№ | Инв.№ дубл. | Подп. и дата

| Изм. | Лист | № докум. | Подп. | Дата |
|---|---|---|---|---|

3.820.2-44

26.058.ПВ.053.000

Лист 2

Копировал: Пужка Формат А4

26.058.ПВ.053.000 СБ

Выпуск 8

Серия 3.820.2-44

Инв. № подл. | Подп. и дата | Взам. инв. № | Инв. № дубл. | Подп. и дата

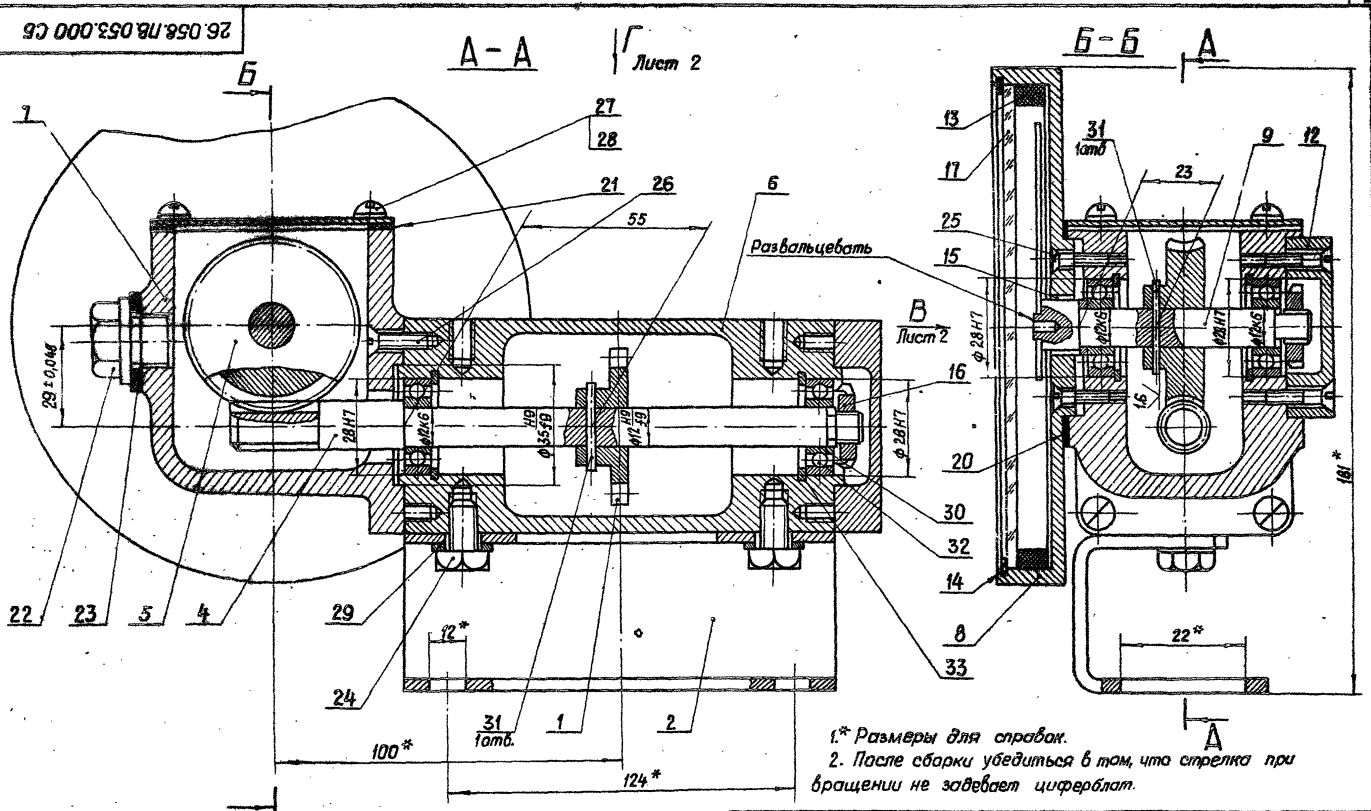


1.* Размеры для справок.

2. После сборки убедиться в том, что стрелка при вращении не задевает циферблат.

3. Остальные технические требования по общим ТУ на изготовление подъемника.

| | | | | | | | |
|---|---|---|---|---|---|---|---|
| | | | | | 3.820.2-44 | | |
| | | | | | 26.058.ПВ.053.000 СБ | | |
| Изм. | Лист | № докум. | Подп. | Дата | Указатель положения затвора УПР-2510 Сборочный чертеж | Лит. | Масса | Масштаб |
| Разраб. | | Марфинов | | 04.88 | | А | 3,24 | 1:1 |
| Пров. | | Исканзеров | | 04.88 | | Лист | Листов 2 | |
| Т. контр. | | Грош | | 04.88 | | | | |
| Гл. инж. проекта | | Нагаев | | 04.88 | | | | |
| Н. контр. | | Мышкин | | 04.88 | | | | |
| Утв. | | Филоненко | | | | | | |

Копировал: Пужко

Формат А3

26.058.ПВ.053.000 СБ

Серия 3.820.2-44 Выпуск 8

## Вид Г Лист 1

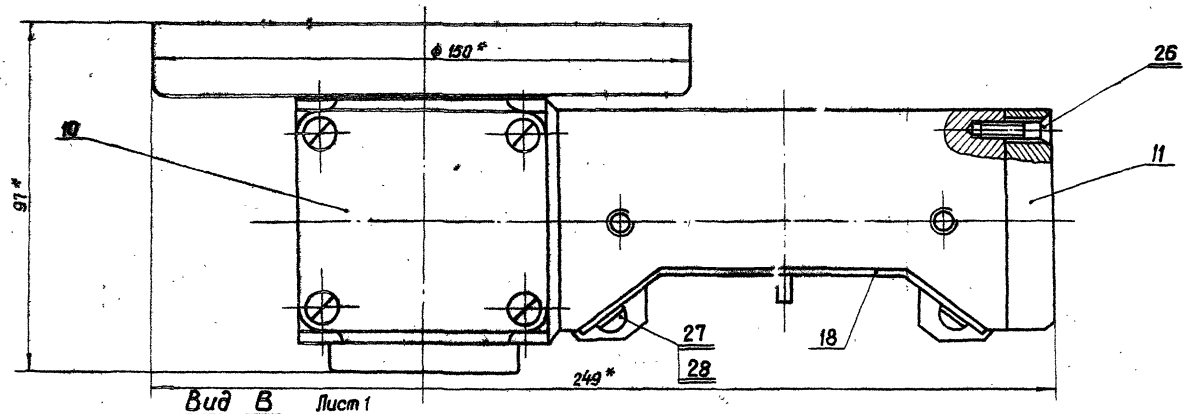


## Вид В Лист 1

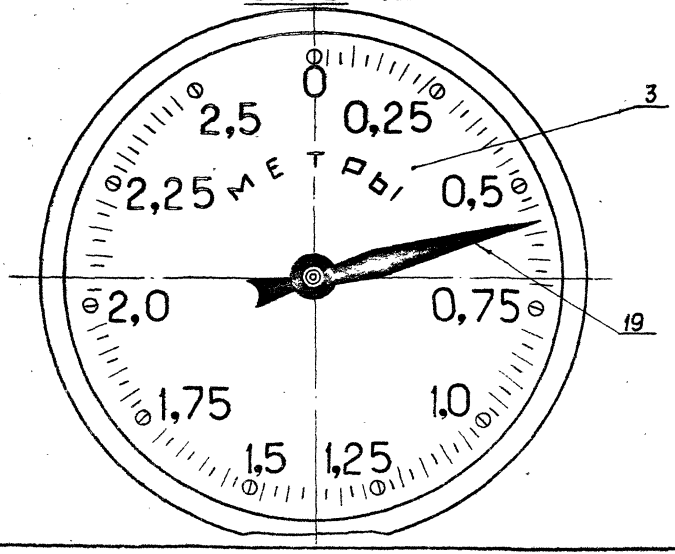


| Изм. | Лист | № докум. | Подп. | Дата |
|---|---|---|---|---|
| Разраб. | | Марданов | | 14.04.83 |
| Пров. | | Искандеров | | 18.04.83 |
| Т. контр. | | Грош | | 22.04.83 |
| Гл. инж. проекта | | Насаев | | 25.04.83 |
| Н. контр. | | Мышкин | | 29.04.83 |
| Утв. | | Филоненко | | 27.04.83 |

3.820.2-44
26.058.ПВ.053.000 СБ

Указатель положения затвора УПР-2510
Сборочный чертеж

| Лит. | Масса | Масштаб |
|---|---|---|
| А | | 1:1 |

Лист 2 Листов

Инв. № подл. | Подп. и дата | Взам. инв. № | Инв. № дубл. | Подп. и дата

Копировал: Пужко

Формат А3

Выпуск 8

Серия 3.820.2-44

| Формат | Зона | Поз. | Обозначение | Наименование | Кол. | Примечание |
|---|---|---|---|---|---|---|
| | | | | **Документация** | | |
| А3 | | | 26. 058. ПВ. 054. 000 СБ | Сборочный чертеж | | |
| | | | | **Детали.** | | |
| А4 | | 1 | 26. 058. ГЗ. 053. 001 | Шестерня приводная | 1 | |
| А3 | | 2 | 26. 058. ПВ. 053. 002 | Кронштейн | 1 | |
| А3 | | 3 | 26. 058. ПВ. 033. 001 | Циферблат 5,0 м | 1 | |
| А4 | | 4 | 26. 058. ПВ. 033. 002 | Червяк | 1 | |
| А4 | | 5 | 26. 058. ПВ. 033. 003 | Колесо червячное | 1 | |
| А3 | | 6 | 26. 058. ПВ. 032. 006 | Корпус приводной шестерни | 1 | |
| А3 | | 7 | 26. 058. ПВ. 032. 007 | Корпус червячной пары | 1 | |
| А4 | | 8 | 26. 058. ПВ. 032. 008 | Корпус циферблата | 1 | |
| А4 | | 9 | 26. 058. ПВ. 032. 009 | Валик | 1 | |
| А4 | | 10 | 26. 058. ПВ. 032. 010 | Крышка | 1 | |
| А4 | | 11 | 26. 058. ПВ. 032. 011 | Колпачок | 1 | |
| А4 | | 12 | 26. 058. ПВ. 032. 012 | Колпачок | 1 | |
| А4 | | 13 | 26. 058. ПВ. 032. 013 | Кольцо прижимное | 1 | |
| А4 | | 14 | 26. 058. ПВ. 032. 014 | Кольцо запорное | 1 | |
| А4 | | 15 | 26. 058. ПВ. 032. 015 | Кольцо регулировочное | 1 | |
| А4 | | 16 | 26. 058. ПВ. 032. 016 | Гайка круглая | 2 | |
| А4 | | 17 | 26. 058. ПВ. 032. 017 | Стекло смотровое | 1 | |
| А4 | | 18 | 26. 058. ПВ. 032. 018 | Крышка | 1 | |
| А4 | | 19 | 26. 058. ПВ. 032. 019 | Стекло | 1 | |
| А4 | | 20 | 26. 058. ПВ. 032. 020 | Прокладка | 1 | |
| А4 | | 21 | 26. 058. ПВ. 032. 021 | Прокладка | 1 | |
| А4 | | 22 | 26. 058. ПВ. 031. 004 | Пробка | 1 | |

Подп. и дата | Инв. № дубл. | Взам. инв. № | Подп. и дата | Инв. № подл.

| Изм | Лист | № докум. | Подп. | Дата |
|---|---|---|---|---|
| Разраб. | | Марданов | | 14.04.83 |
| Пров. | | Искандеров | | 11.04.83 |
| Гл. инж. проекта | | Нагаев | | 25.04.83 |
| Н. контр. | | Мышкин | | 29.04.83 |
| Утв. | | Филоненко | | 27.04.83 |

3.820.2-44

26.058.ПВ.054.000

Указатель положения затвора УПР-5010

| Лит. | Лист | Листов |
|---|---|---|
| А | 1 | 2 |

Копировал: Пужко

формат А4

| Формат | Зона | Поз. | Обозначение | Наименование | Кол. | Примечание |
|---|---|---|---|---|---|---|
| А4 | | 23 | 26. 058. ПВ. 031. 005 | Прокладка | 1 | |
| | | | | **Стандартные изделия** | | |
| | | 24 | | Болт М8х12.66.0125 | | |
| | | | | ГОСТ 7798-70* | 2 | |
| | | 25 | | Винт В1.М4-8g-16.66.0125 | | |
| | | | | ГОСТ 17475-80 | 8 | |
| | | 26 | | Винт В1.М5-8gх14.66.0125 | | |
| | | | | ГОСТ 17475-80 | 7 | |
| | | 27 | | Винт В1,М5-8gх10.66.0125 | | |
| | | | | ГОСТ 17473-80 | 6 | |
| | | 28 | | Шайба 5.65Г.0125 | | |
| | | | | ГОСТ 6402-70* | 6 | |
| | | 29 | | Шайба 8.02.019 ГОСТ 11371-78 | 2 | |
| | | 30 | | Шайба 10.02.019 ГОСТ 11872-80 | 2 | |
| | | 31 | | Штифт 2х20 ГОСТ 73129-70 | 2 | |
| | | 32 | | Подшипник 101 ГОСТ 8338-75 | 4 | |
| | | 33 | | Кольцо А 28.65 Г кд.15 ХР | | |
| | | | | ГОСТ 13941-80 | 4 | |

Подп. и дата | Инв. № дубл. | Взам. инв. № | Подп. и дата | Инв. № подл.

| Изм | Лист | № докум. | Подп. | Дата |
|---|---|---|---|---|

3.820.2-44

26.058 ПВ.054.000

Лист 2

Копировал: Пужко

формат А4

26.058.ПВ.054.000 СБ

Серия 3.820.2-44 Выпуск 8

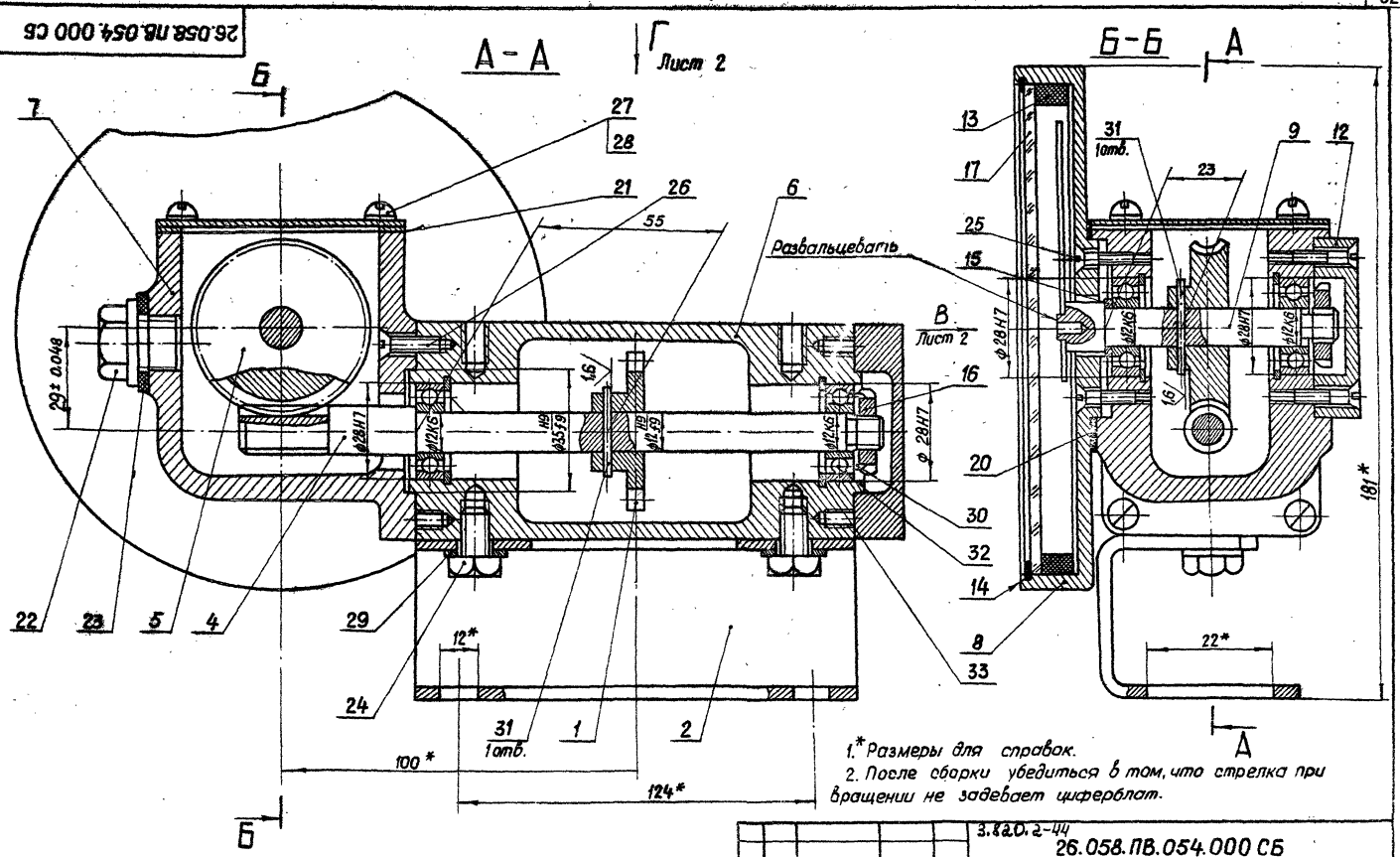


1.* Размеры для справок.

2. После сборки убедиться в том, что стрелка при вращении не задевает циферблат.

3. Остальные технические требования по общим ТУ на изготовление подъемника.

| Изм. | Лист | № докум. | Подп. | Дата |
|---|---|---|---|---|
| Разраб. | | Марданов | | 14.04.83 |
| Пров. | | Исканверов | | 18.04.83 |
| Т. контр. | | Грош | | 22.04.83 |
| Гл. инж. проекта | | Нагаев | | 25.04.83 |
| Н. контр. | | Мышкин | | 29.04.83 |
| Утв. | | Филоненко | | 27.04.83 |

3.820.2-44

26.058.ПВ.054.000 СБ

Указатель положения затвора УПР-5010 Сборочный чертеж

| Лит. | Масса | Масштаб |
|---|---|---|
| А | 3,24 | 1:1 |

Лист | Листов 2

Копировал: Пужко

Формат А3

Инв. № подл. | Подп. и дата | Взам. инв. № | Инв. № дубл. | Подп. и дата

Вид Г Лист 1

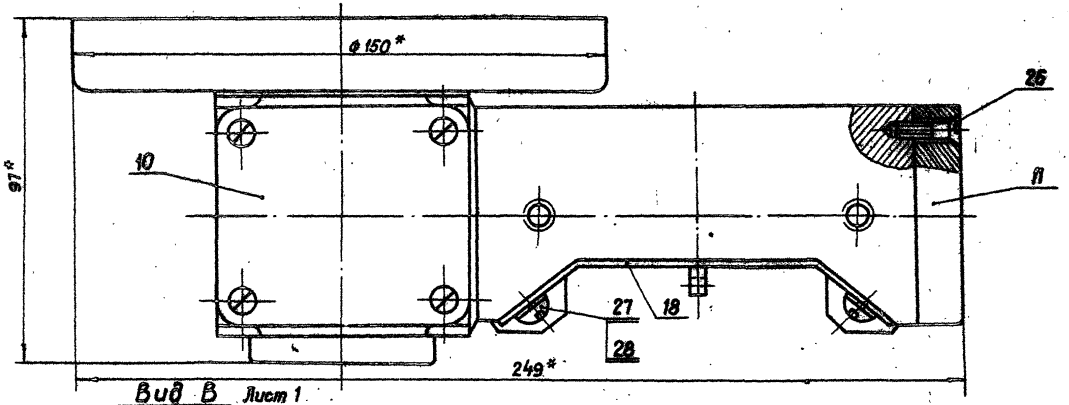


Вид В Лист 1

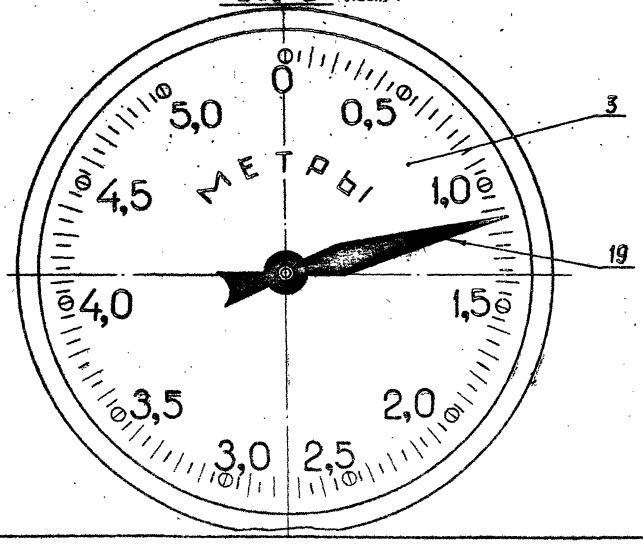


| Изм. | Лист | № докум. | Подп. | Дата |
|---|---|---|---|---|
| Разраб. | | Марданов | | 14.04.85 |
| Пров. | | Искандеров | | 18.04.85 |
| Т.контр. | | Грош | | 20.04.85 |
| Гл. инж. проекта | | Нагаев | | 26.04.85 |
| Н.контр. | | Мышкин | | 29.04.85 |
| Утв. | | Филоненко | | 27.05.85 |

3.820.2-44
26.058.ПБ.054.000 СБ

Указатель положения затвора УПР-5010
Сборочный чертеж

| Лит. | Масса | Масштаб |
|---|---|---|
| А | | 1:1 |

Лист 2 Листов

Копировал: Пужко

Формат А3

Серия 3.820.2-44 Выпуск 8

Инв.№ подл. | Подп. и дата | Взам. инв.№ | Инв.№ дубл. | Подп. и дата

Серия 3.820.2-44 Выпуск 8

| Формат | Зона | Поз. | Обозначение | Наименование | Кол. | Примечание |
|---|---|---|---|---|---|---|
| | | | | **Документация** | | |
| A3 | | | 26.058.ПВ.062.100 | Сборочный чертеж | | |
| | | | | **Детали** | | |
| A3 | | 1 | 26.058.ПВ.062.101 | Вал-шестерня | 1 | |
| A4 | | 2 | 26.058.ПВ.042.102 | Корпус подшипника | 1 | |
| A4 | | 3 | 26.058.ПВ.042.103 | Втулка | 1 | |
| A4 | | 4 | 26.058.ПВ.042.104 | Кольцо стопорное | 1 | |
| | | | | **Стандартные изделия** | | |
| | | 5 | | Винт М10×20.66.0125 | | |
| | | | | ГОСТ 1478-75* | 2 | |
| | | 6 | | Винт В.М4-8g×10.66.0125 | | |
| | | | | ГОСТ 1491-80 | 2 | |
| | | 7 | | Шпонка 12×8×45 | | |
| | | | | ГОСТ 8790-79 | 1 | |
| | | 8 | | Манжета 1-40×60-1 | | |
| | | | | ГОСТ 8752-79 | 1 | |
| | | 9 | | Масленка 1.2.Ц6 | | |
| | | | | ГОСТ 19853-74 | 1 | |

Инв.№ подл. | Подп. и дата | Взам. инв.№ | Инв.№ дубл. | Подп. и дата

| Изм. | Лист | № докум. | Подп. | Дата |
|---|---|---|---|---|
| Разраб. | | Марданов | | 14.04.83 |
| Пров. | | Искандеров | | 18.04.83 |
| Гл. инж. проекта | | Нагаев | | 22.04.83 |
| Н. контр. | | Мышкин | | 25.04.83 |
| Утв. | | Филоненко | | 27.04.83 |

3.820.2-44
26.058.ПВ.062.100

Узел вал-шестерни 2ВШ

| Лит. | Лист | Листов |
|---|---|---|
| А | | |

Копировал: Пужко Формат А4

| Формат | Зона | Поз. | Обозначение | Наименование | Кол. | Примечание |
|---|---|---|---|---|---|---|

Инв.№ подл. | Подп. и дата | Взам. инв.№ | Инв.№ дубл. | Подп. и дата

| Изм. | Лист | № докум. | Подп. | Дата |
|---|---|---|---|---|

3.820.2-44 Лист

Копировал: Пужко Формат А4

26.058.ПВ.062.100 СБ

Серия 3.820.2-44 Выпуск 8

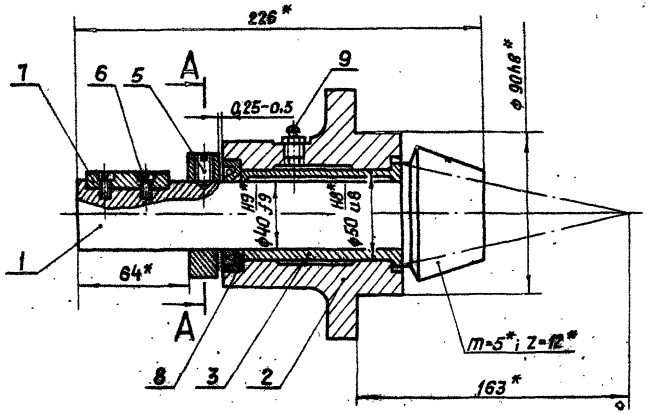


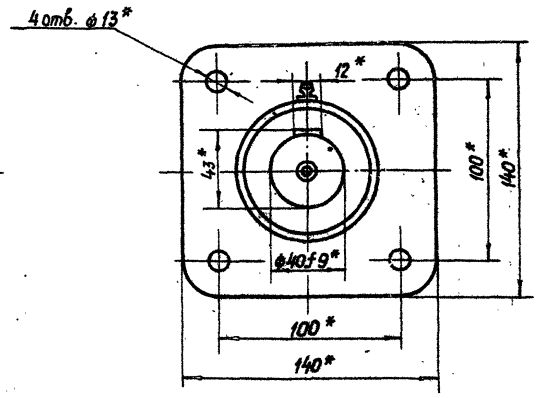


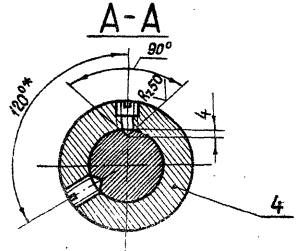


1.* Размеры и параметры для справок.

2. Остальные технические требования по общим ТУ на изготовление подъемника

| Изм. | Лист | № докум. | Подп. | Дата |
|---|---|---|---|---|
| Разраб. | | Маранов | | 14.04.85 |
| Пров. | | Искандеров | | 18.04.85 |
| Т.контр. | | Грош | | 22.04.85 |
| Гл. инж. проекта | | Нагаев | | 25.04.85 |
| Н.контр. | | Мышкин | | 22.04.85 |
| Утв. | | Филоненко | | 27.04.85 |

3.820.2-44
26.058.ПВ.062.100 СБ

Узел вал-шестерни 2ВШ
Сборочный чертеж.

| Лит. | Масса | Масштаб |
|---|---|---|
| А | 5,6 | 1:2 |
| Лист | Листов 1 | |

Копировал: Пужко Формат А3

Инв.№ подл. | Подп. и дата | Взам. инв.№ | Инв.№ дубл. | Подп. и дата

Серия 3.820.2-44 Выпуск 8

| Формат | Зона | Поз. | Обозначение | Наименование | Кол. | Примечание |
|---|---|---|---|---|---|---|
| | | | | **Документация** | | |
| A3 | | | 26.058.ПВ.062.200СБ | Сборочный чертеж | | |
| | | | | **Детали** | | |
| A3 | | 1 | 26.058.ПВ.062.201 | Колесо зубчатое коническое | 1 | |
| A3 | | 2 | 26.058.ПВ.062.202 | Ступица | 1 | |
| | | | | **Стандартные изделия** | | |
| | | 3 | | Заклепка 8 х 32.01.10Ц6хр ГОСТ 10299-80 | 4 | |
| | | 4 | | Штифт 8т6х25 ГОСТ 3128-70* | 2 | |

Инв.№ подл. | Подп. и дата | Взам. инв.№ | Инв.№ дубл. | Подп. и дата

| Изм. | Лист | № докум. | Подп. | Дата |
|---|---|---|---|---|
| Разраб. | | Марданов | | 14.04.83 |
| Провер. | | Искандеров | | 18.04.83 |
| Гл. инж. проекта | | Нагаев | | 25.04.83 |
| Н. контр. | | Мышкин | | 29.04.83 |
| Утв. | | Филоненко | | 27.05.83 |

3.820.2-44
26.058.ПВ.062.200

Колесо зубчатое коническое в сборе

| Лит. | Лист | Листов |
|---|---|---|
| А | | 1 |

Копировал: Пужко Формат А4

| Формат | Зона | Поз. | Обозначение | Наименование | Кол. | Примечание |
|---|---|---|---|---|---|---|

Инв.№ подл. | Подп. и дата | Взам. инв.№ | Инв.№ дубл. | Подп. и дата

| Изм. | Лист | № докум. | Подп. | Дата |
|---|---|---|---|---|

3.820.2-44 Лист

Копировал: Формат А4

26.058.ПВ.062.200 СБ

Серия 3.820.2-44 Выпуск 8

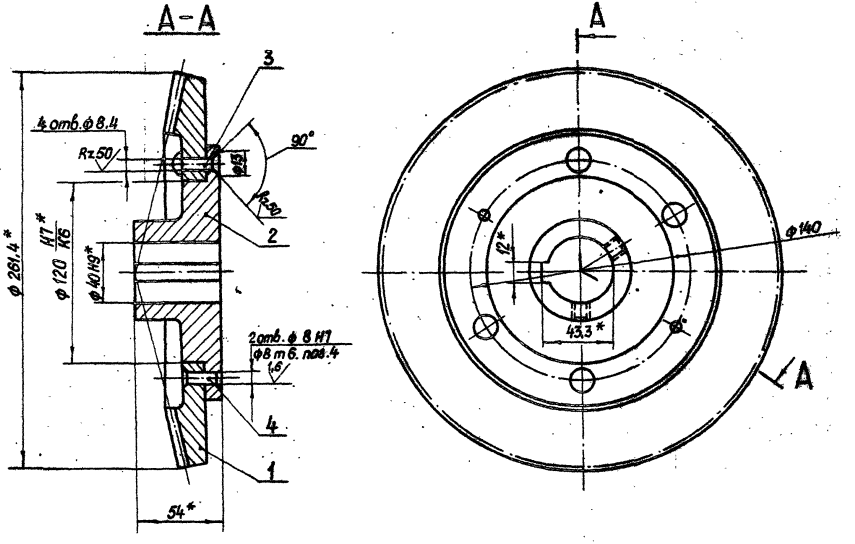


* Размеры для справок

| Изм. | Лист | № докум. | Подп. | Дата |
|---|---|---|---|---|
| Разраб. | | Марданов | | 14.04.83 |
| Пров. | | Искандеров | | 18.04.83 |
| Т. контр. | | Грош | | 22.04.83 |
| Гл. инж. проекта | | Нагаев | | 25.04.83 |
| Н. контр. | | Мышкин | | 29.04.83 |
| Утв. | | Филоненко | | 27.04.83 |

3.820.2-44

26.058.ПВ.062.200 СБ

Колесо зубчатое коническое в сборе

Сборочный чертеж

| Лит. | | Масса | Масштаб |
|---|---|---|---|
| А | | 8.36 | 1:2 |
| Лист | | Листов 1 | |

Копировал: Пужко

формат А3

Инв. № подл. | Подп. и дата | Взам. инв. № | Инв. № дубл. | Подп. и дата

Серия 3.820.2-44 Выпуск 8

| Формат | Зона | Поз. | Обозначение | Наименование | Кол. | Примечание |
|---|---|---|---|---|---|---|
| | | | | **Документация** | | |
| А3 | | | 26.058.ПВ.071.000 СБ | Сборочный чертеж | | |
| | | | | **Сборочные единицы.** | | |
| А4 | | 1 | 26.058.ПВ.071.100 | Узел грузовой гайки | 1 | |
| | | | | **Детали.** | | |
| А3 | | 2 | 26.058.ПВ.071.001 | Корпус | 1 | |
| А4 | | 3 | 26.058.ПВ.071.002 | Крышка корпуса | 1 | |
| А4 | | 4 | 26.058.ПВ.071.003 | Кольцо регулировочное | 8 | Наиб. кол. |
| А4 | | 5 | 26.058.ПВ.031.004 | Пробка | 1 | |
| А4 | | 6 | 26.058.ПВ.031.005 | Прокладка | 1 | |
| | | | | **Стандартные изделия** | | |
| | | 7 | | Болт М20×70.66.0125 | | |
| | | | | ГОСТ 7798-70* | 4 | |
| | | 8 | | Гайка М12.6.0125 | | |
| | | | | ГОСТ 5915-70* | 4 | |
| | | 9 | | Гайка М20.6.0125 | | |
| | | | | ГОСТ 5915-70* | 4 | |
| | | 10 | | Шайба 12.65Г.0125 | | |
| | | | | ГОСТ 6402-70* | 4 | |

| Изм | Лист | № докум. | Подп. | Дата |
|---|---|---|---|---|
| Разраб. | | Сарнугаев | | 14.04.83 |
| Пров. | | Искандеров | | 18.04.83 |
| Гл. инж. проекта | | Нагаев | | 25.04.83 |
| Н. контр. | | Мышкин | | 29.04.83 |
| Утв. | | Филаненко | | 27.04.83 |

3.820.2-44
26.058.ПВ.071.000

Узел грузовой части

| Лит. | Лист | Листов |
|---|---|---|
| А | 1 | 2 |

Подп. и дата | Инв. № дубл. | Взам. инв. № | Подп. и дата | Инв. № подл.

Копировал: Лужко  формат А4

| Формат | Зона | Поз. | Обозначение | Наименование | Кол. | Примечание |
|---|---|---|---|---|---|---|
| | | 11 | | Шайба 20.65Г.0125 | | |
| | | | | ГОСТ 6402-70* | 4 | |
| | | 12 | | Шпилька М12-8g×35.68.0125 | | |
| | | | | ГОСТ 22034-76* | 4 | |
| | | 13 | | Подшипник 8124 | | |
| | | | | ГОСТ 6874-75 | 2 | |
| | | 14 | | Манжета 1-120×150-1 | | |
| | | | | ГОСТ 8752-79 | 1 | |

| Изм | Лист | № докум. | Подп. | Дата |
|---|---|---|---|---|

3.820.2-44
26.058.ПВ.071.000

Подп. и дата | Инв. № дубл. | Взам. инв. № | Подп. и дата | Инв. № подл.

Копировал: Лужко  формат А4

26.058.ПВ.071.000 СБ

Серия 3.820.2-44 Выпуск 8

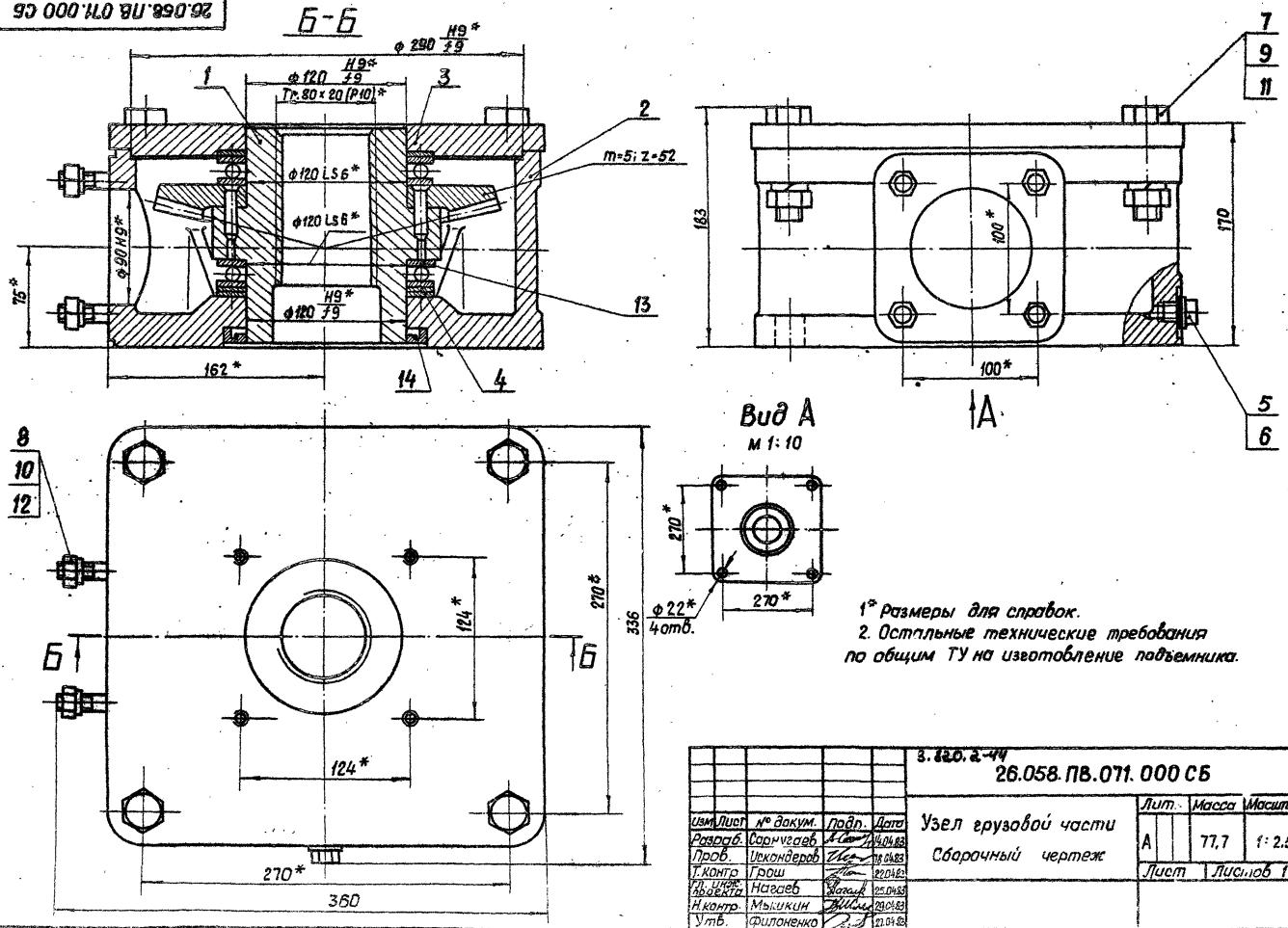


1* Размеры для справок.
2. Остальные технические требования по общим ТУ на изготовление подъемника.

| Изм. | Лист | № докум. | Подп. | Дата | 3.820.2-44 26.058.ПВ.071.000 СБ | | | |
|---|---|---|---|---|---|---|---|---|
| Разраб. | | Сарнугаев | | 14.04.83 | Узел грузовой части Сборочный чертеж | Лит. | Масса | Масштаб |
| Пров. | | Искандеров | | 18.04.83 | | А | 77,7 | 1:2.5 |
| Т.контр. | | Грош | | 22.04.83 | | Лист | Листов 1 | |
| Гл. инж. проекта | | Нагаев | | 25.04.83 | | | | |
| Н.контр. | | Мыкикин | | 29.04.83 | | | | |
| Утв. | | Филоненко | | 27.04.83 | | | | |

Копировал: Пужко

формат А3

Инв.№ подл. | Подп. и дата | Взам. инв.№ | Инв.№ дубл. | Подп. и дата

Серия 3.820.2-44 Выпуск 8

| Формат | Зона | Поз. | Обозначение | Наименование | Кол. | Примечание |
|---|---|---|---|---|---|---|
| | | | | **Документация** | | |
| А3 | | | 26.058.ПВ.071.100 СБ | Сборочный чертеж | | |
| | | | | **Детали** | | |
| А3 | | 1 | 26.058.ПВ.071.101 | Гайка грузовая | 1 | |
| А3 | | 2 | 26.058.ПВ.062.201 | Колесо зубчатое коническое | 1 | |
| | | | | **Стандартные изделия** | | |
| | | 3 | | Штифт 8т8х36 ГОСТ 3128-70* | 6 | |

Инв.№ подл. | Подп. и дата | Взам.инв.№ | Инв.№ дубл. | Подп. и дата

| Изм. | Лист | № докум. | Подп. | Дата |
|---|---|---|---|---|
| Разраб. | | Сарнугаев | | 14.04.83 |
| Пров. | | Иоканидеров | | 18.04.83 |
| Т.контр. | | Нагаев | | 25.04.83 |
| Н.контр. | | Мышкин | | 29.04.83 |
| Утв. | | Филоненко | | 27.04.83 |

3.820.2-44
26.058.ПВ.071.100

Узел грузовой гайки

| Лит. | Лист | Листов |
|---|---|---|
| А | | 1 |

Копировал: Пужко формат А4

| Формат | Зона | Поз. | Обозначение | Наименование | Кол. | Примечание |
|---|---|---|---|---|---|---|

Инв.№ подл. | Подп. и дата | Взам.инв.№ | Инв.№ дубл. | Подп. и дата

3.820.2-44 Лист

| Изм. | Лист | № докум. | Подп. | Дата |
|---|---|---|---|---|

Копировал: формат А4

26.058.ПВ.071100 СБ

Серия 3.820.2-44 Выпуск 8

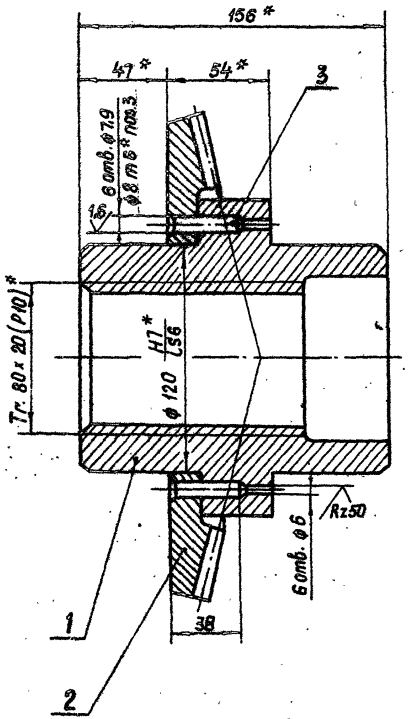


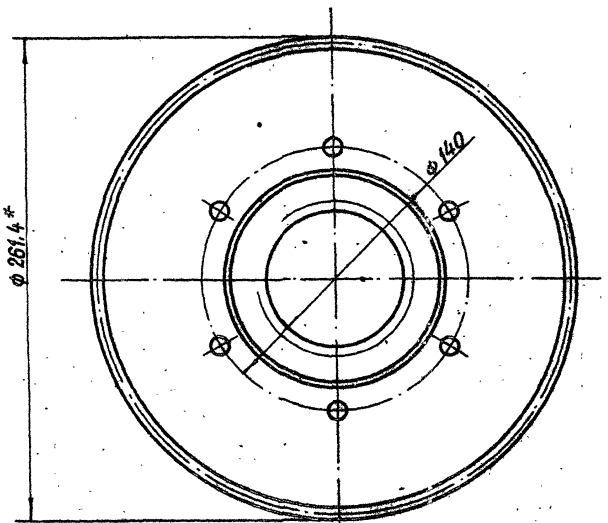


* Размеры для справок.

| Изм | Лист | № докум. | Подп. | Дата |
|---|---|---|---|---|
| Разраб. | | Сарнугаев | | 14.04.83 |
| Пров. | | Искандеров | | 18.04.83 |
| Т. контр. | | Грош | | 22.04.83 |
| Гл. инж. проекта | | Нагаев | | 25.04.83 |
| Н. контр. | | Мышкин | | 29.04.83 |
| Утв. | | Филоненко | | 27.04.83 |

3.820.2-44

26.058.ПВ.071.100 СБ

Узел грузовой гайки Сборочный чертеж

| Лит. | Масса | Масштаб |
|---|---|---|
| А | 15,4 | 1:2 |

Лист | Листов 1

Копировал: Пужко

формат А3

Инв. № подл. | Подп. и дата | Взам. инв. № | Инв. № дубл. | Подп. и дата

Серия 3.820.2-44 Выпуск 8

26.058.ПВ.073.101

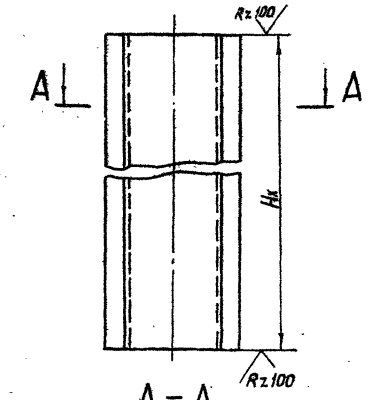


А – А
М 1:2

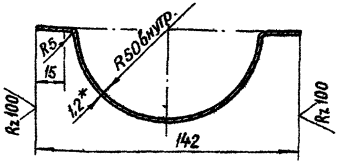


1. Длина желоба назначается в зависимости от Hx в м.
2. Масса 1 пог. м. желоба равна 1.88 кг
3* Размер для справок.

| Изм | Лист | № докум. | Подп. | Дата |
|---|---|---|---|---|
| Разраб. | | Марданов | | 14.04.83 |
| Пров. | | Искандеров | | 18.04.83 |
| Т. контр. | | Грош | | 22.04.83 |
| Гл. инж. проекта | | Нагаев | | 25.04.83 |
| Н. контр. | | Мышкин | | 29.04.83 |
| Утв. | | Филоненко | | 27.04.83 |

3.820.2-44
26.058.ПВ.073.101

Желоб

| Лит. | Масса | Масштаб |
|---|---|---|
| А | См.П.2 | 1:4 |

Лист | Листов 1

Лист Б-ПН-НО-1,2 ГОСТ 19903-74*
4-IV-НВСт3пс ГОСТ 16523-70*

Копировал: Пужко

формат А4

| Формат | Зона | Поз. | Обозначение | Наименование | Кол. | Примечание |
|---|---|---|---|---|---|---|
| | | | | **Документация** | | |
| А3 | | | 26.058.ПВ.073.000 СБ | Сборочный чертеж | | |
| | | | | **Сборочные единицы** | | |
| А4 | | 1 | 26.058.ПВ.073.100 СБ | Кожух | 1 | |
| | | | | **Детали** | | |
| А4 | | 2 | 26.058.ПВ.073.001 | Фланец | 1 | |
| А4 | | 3 | 26.058.ПВ.073.002 | Диафрагма | 1 | |
| А4 | | 4 | 26.058.ПВ.073.003 | Труба | 1 | |
| Б4 | | 5 | 26.058.ПВ.073.004 | Заглушка | | |
| | | | | Лист Б-ПН-НО-1,2 ГОСТ 19903-74* 4-IV-НВСт3пс ГОСТ 16523-70* | | |
| | | | | ф 142 | 1 | 0,15 кг |
| | | | **Переменные данные для исполнений 26.058.ПВ.073.000-01** | | | |
| | | | | **Сборочные единицы** | | |
| А3 | | 6 | 26.058.ПВ.073.200 | Кожух составной | 1 | |

3.820.2-44
26.058.ПВ.073.000

| Изм. | Лист | № докум. | Подп. | Дата |
|---|---|---|---|---|
| Разраб. | | Марданов | | 14.04.83 |
| Пров. | | Искандеров | | 18.04.83 |
| Гл. инж. проекта | | Нагаев | | 25.04.83 |
| Н. контр. | | Мышкин | | 29.04.83 |
| Утв. | | Филоненко | | 27.04.83 |

Кожух винта 80

| Лит. | Лист | Листов |
|---|---|---|
| А | | 1 |

Копировал: Пужко

формат А4

Подп. и дата | Инв. № дубл. | Взам. инв. № | Подп. и дата | Инв. № подл.

26.058.ПВ.073.000 СБ

Серия 3.820.2-44 Выпуск 8

Инв.№ подл. | Подп. и дата | Взам.инв.№ | Инв.№ дубл. | Подп. и дата

## Рис. 1

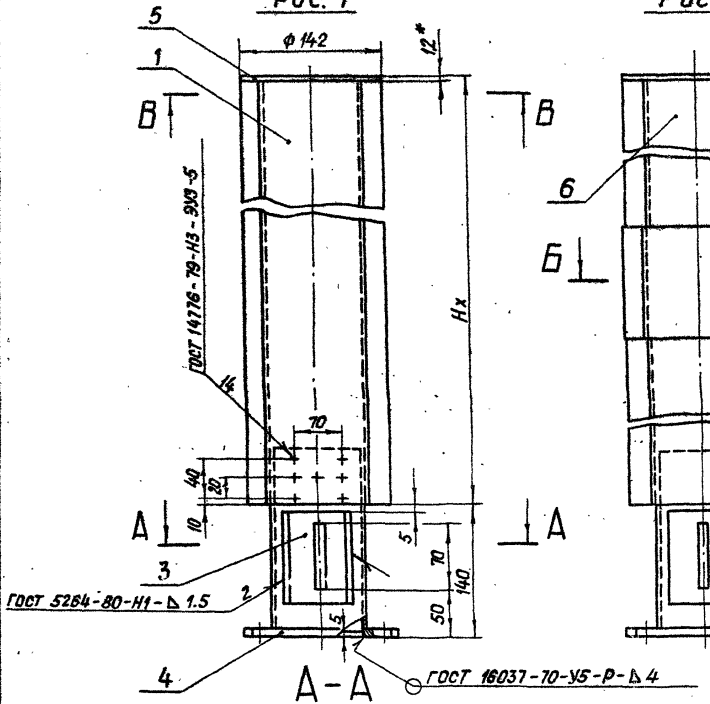


## Рис. 2

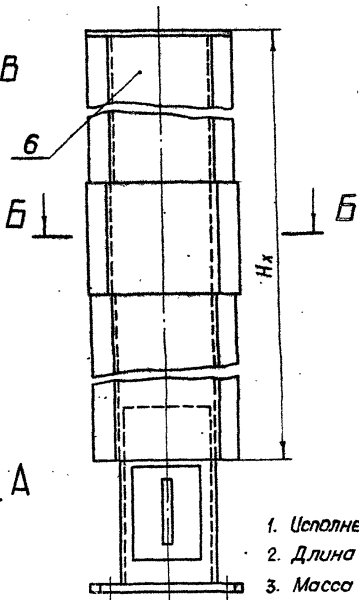


## В - В
М 1:2.5

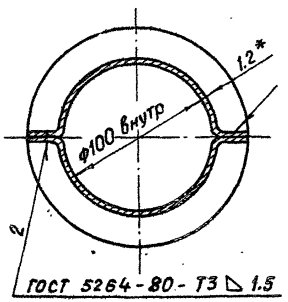


## Б - Б
М 1:25

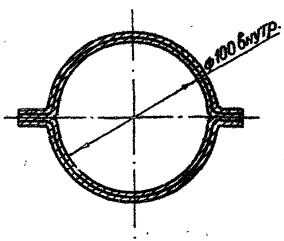


| Обозначение | Рис. |
|---|---|
| 26.058.ПВ.073.000 | 1 |
| 26.058.ПВ.073.000-01 | 2 |

1. Исполнение 26.058.ПВ.073.000-01 рис. 2, применяется при $H_x > 2.5$ м.
2. Длина кожуха назначается в зависимости от Нх в м.
3. Масса кожуха Qк определяется:
   а) для исп. 26.058.ПВ.073.000 - Нх - 3.76 + 2,76 кг, где Нх в м.
   б) для исп. 26.058.ПВ.073.000-01 - Нх - 3,76 + 3,2 кг, где Нх в м.

4* Размер для справок.

| Изм. | Лист | № докум. | Подп. | Дата |
|---|---|---|---|---|
| Разраб. | | Мардонов | | 14.04.83 |
| Пров. | | Искандеров | | 18.04.83 |
| Т. контр. | | Грош | | 22.04.83 |
| Гл. инж. проекта | | Нагаев | | 25.04.83 |
| Н. контр. | | Мышкин | | 29.04.83 |
| Утв. | | Филоненко | | 27.05.83 |

3.820.2-44
26.058.ПВ.073.000 СБ

Кожух винта 80
Сборочный чертеж

| Лит. | Масса | Масштаб |
|---|---|---|
| А | См.п.3 | 1:4 |

Лист | Листов 1

Копировал: Пуско

Формат А3

Выпуск 6
Серия 3.820.2-44

26.058.ПВ.073.100 СБ

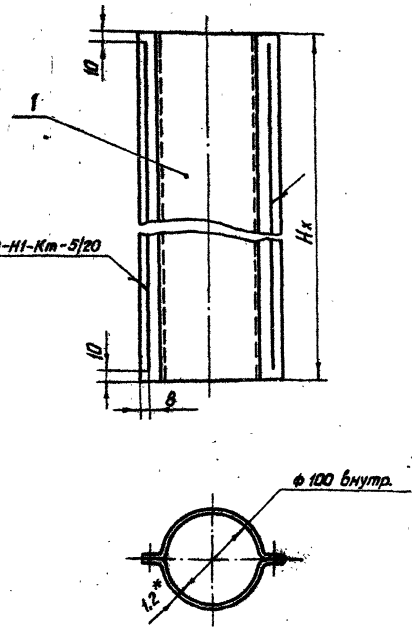


1. Длина кожуха назначается в зависимости от Нк в м.
2. Масса 1 пог.м. кожуха равна 3,76 кг
3* Размер для справок.

| Изм. | Лист | № докум. | Подп. | Дата |
|---|---|---|---|---|
| Разраб. | | Мардонов | | 11.04.83 |
| Пров. | | Искандеров | | 12.04.83 |
| Т.контр. | | Гращ | | 12.04.83 |
| Гл. инж. проекта | | Нагаев | | 25.04.83 |
| Н. контр. | | Мышкин | | 29.04.83 |
| Утв. | | Филоненко | | 21.04.83 |

3.820.2-44
26.058.ПВ.073.100 СБ

Кожух
Сборочный чертеж

| Лит. | Масса | Масштаб |
|---|---|---|
| А | См.п.2 | 1:4 |
| Лист | Листов 1 | |

Копировал: Пужко Формат А4

| Формат | Зона | Поз. | Обозначение | Наименование | Кол. | Примечание |
|---|---|---|---|---|---|---|
| | | | | Документация | | |
| А4 | | | 26.058.ПВ.073.100 СБ | Сборочный чертеж | | |
| | | | | Детали | | |
| А4 | | 1 | 26.058.ПВ.073.101 | Желоб | 2 | |

| Изм. | Лист | № докум. | Подп. | Дата |
|---|---|---|---|---|
| Разраб. | | Мардонов | | 11.04.83 |
| Пров. | | Искандеров | | 12.04.83 |
| Гл. инж. проекта | | Нагаев | | 25.04.83 |
| Н. контр. | | Мышкин | | 29.04.83 |
| Утв. | | Филоненко | | 21.04.83 |

3.820.2-44
26.058.ПВ.073.100

Кожух

| Лит. | Масса | Масштаб |
|---|---|---|
| А | | 1 |

Копировал: Пужко Формат А4

Инв.№ подл. | Подп. и дата | Взам. инв.№ | Инв.№ дубл. | Подп. и дата

Серия 3.820.2-44 Выпуск 8

26.058.ПВ.073.200 СБ

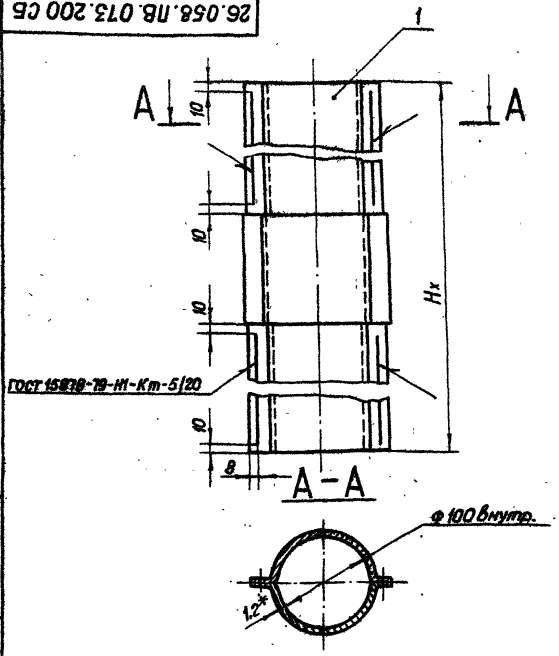


1. Кожух составной применяется при Hx > 2,5 м.
2. Длина кожуха составного назначается в зависимости от Hx в м.
3. Масса кожуха составного определяется Hx · 3,76 + 0,44 кг.
4.* Размер для справок.

| Изм | Лист | № докум. | Подп. | Дата |
|---|---|---|---|---|
| Разраб. | | Марданов | | 14.04.83 |
| Пров. | | Искандеров | | 18.04.83 |
| Т. контр. | | Грош | | 22.04.83 |
| Гл. инж. проекта | | Нагаев | | 25.04.83 |
| Н. контр. | | Мышкин | | 29.04.83 |
| Утв. | | Филоненко | | 27.04.83 |

3.820.2-44
26.058.ПВ.073.200 СБ

Кожух составной
Сборочный чертеж

| Лит. | Масса | Масштаб |
|---|---|---|
| А | См. п.3 | 1:4 |

Лист | Листов 1

Копировал: Пужко Формат А4

| Формат | Зона | Поз. | Обозначение | Наименование | Кол. | Примечание |
|---|---|---|---|---|---|---|
| | | | | **Документация** | | |
| А4 | | | 26.058.ПВ.073.200 СБ | Сборочный чертеж | | |
| | | | | **Сборочные единицы** | | |
| А4 | | 1 | 26.058.ПВ.073.210 | Желоб составной | 2 | |

3.820.2-44
26.058.ПВ.073.200

| Изм | Лист | № докум. | Подп. | Дата |
|---|---|---|---|---|
| Разраб. | | Марданов | | 14.04.83 |
| Пров. | | Искандеров | | 18.04.83 |
| Гл. инж. проекта | | Нагаев | | 25.04.83 |
| Н. контр. | | Мышкин | | 29.04.83 |
| Утв. | | Филоненко | | 27.04.83 |

Кожух составной

| Лит. | Лист | Листов |
|---|---|---|
| А | | 1 |

Копировал: Пужко Формат А4

Подп. и дата | Инв. № дубл. | Взам. инв. № | Подп. и дата | Инв. № подл.

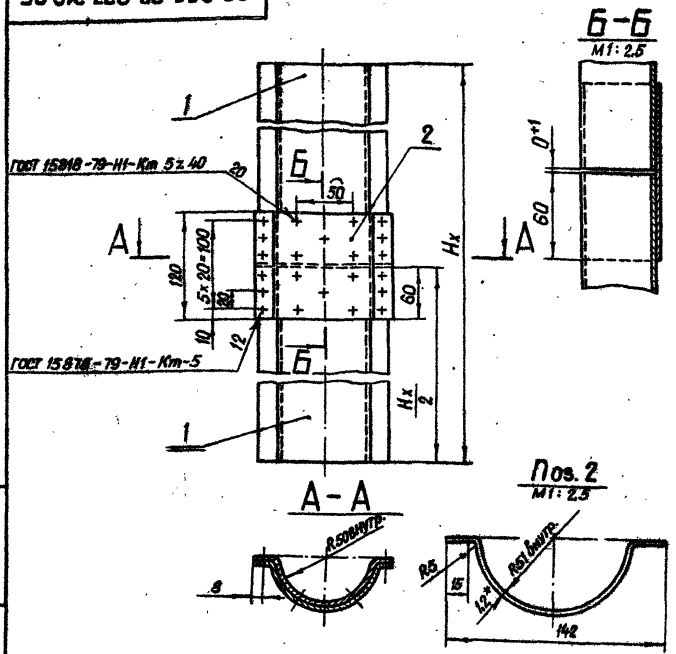


1.* Размер для справок.
2. Желоб составной применяется при Hx > 2,5 м
3. Длина желоба составного назначается в зависимости от Hx в м.
4. Масса желоба составного определяется Hx · 1,88 + 0,22 кг.

| Изм. | Лист | № докум. | Подп. | Дата |
|---|---|---|---|---|
| Разраб. | | Марданов | | 14.04.83 |
| Пров. | | Искандеров | | 18.04.83 |
| Т. контр. | | Грош | | 22.04.83 |
| Гл. инж. проекта | | Нагаев | | 25.04.83 |
| Н. контр. | | Мышкин | | 20.04.83 |
| Утв. | | Филаненко | | 27.04.83 |

3.820.2-44
26.058.ПВ.073.210.СБ

Желоб составной
Сборочный чертеж

| Лит. | Масса | Масштаб |
|---|---|---|
| А | См. п. 4 | 1:4 |
| Лист | Листов 1 | |

Копировал: Пужко формат А4

Инв. № подл. | Подп. и дата | Взам. инв. № | Инв. № дубл. | Подп. и дата



| Формат | Зона | Поз. | Обозначение | Наименование | Кол. | Примечание |
|---|---|---|---|---|---|---|
| | | | | **Документация** | | |
| А4 | | | 26.058.ПВ.073.210 СБ | Сборочный чертеж | | |
| | | | | **Детали** | | |
| А4 | | 1 | 26.058.ПВ.073.101 | Желоб | 2 | |
| Б4 | | 2 | 26.058.ПВ.073.211 | Накладка | | |
| | | | | Лист Б-ПН-НО-1,2 ГОСТ 19903-74* | | |
| | | | | 4-N-НВСт.3пс ГОСТ 16523-70* | | |
| | | | | 120 × 202 | 1 | 0,22 кг |

| Изм. | Лист | № докум. | Подп. | Дата |
|---|---|---|---|---|
| Разраб. | | Марданов | | 14.04.83 |
| Пров. | | Искандеров | | 18.04.83 |
| Гл. инж. проекта | | Нагаев | | 25.04.83 |
| Н. контр. | | Мышкин | | 20.04.83 |
| Утв. | | Филаненко | | 27.04.83 |

3.820.2-44
26.058.ПВ.073.210

Желоб составной

| Лит. | Лист | Листов |
|---|---|---|
| А | | 1 |

Копировал: Пужко формат А4

26.058.ПВ.081.101

Серия 3.820.2-44 Выпуск 8

Rz 25 (√)

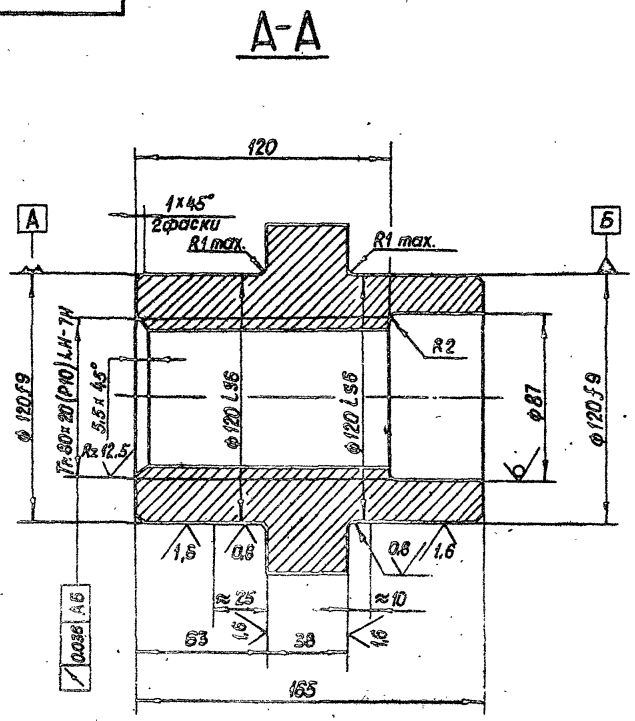


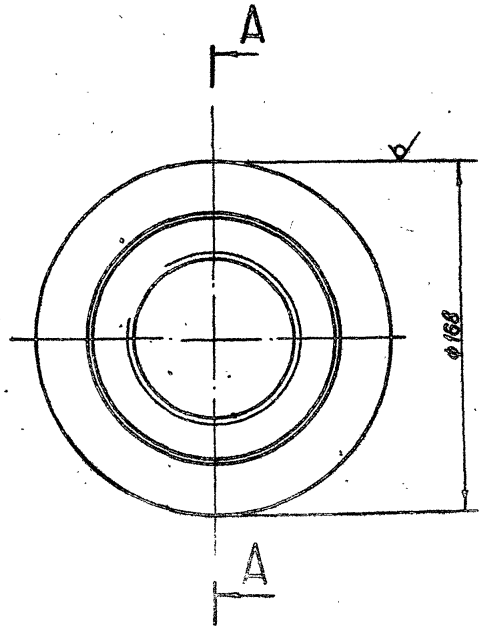


| Изм. | Лист | № докум. | Подп. | Дата |
|---|---|---|---|---|
| Разраб. | | Сарнугаев | | 14.04.83 |
| Пров. | | Исландеров | | 18.04.83 |
| Т.контр. | | Грош | | 22.04.83 |
| Гл. инж. проекта | | Нагаев | | 25.04.83 |
| Н.контр. | | Мышкин | | 29.04.83 |
| Утв. | | Филоненко | | 27.04.83 |

3.820.2-44
26.058.ПВ.081.101

Гайка грузовая

| Лит. | Масса | Масштаб |
|---|---|---|
| А | 10.0 | 1:2 |

Лист | Листов 1

Отливка СЧ 20 ГОСТ 1412-19*

Копировал: Пужко

Формат А3

Инв. № подл. | Подп. и дата | Взам. инв. № | Инв. № дубл. | Подп. и дата

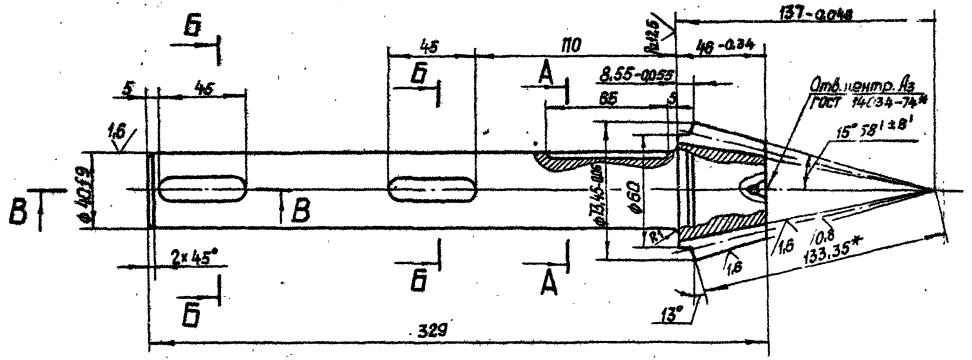


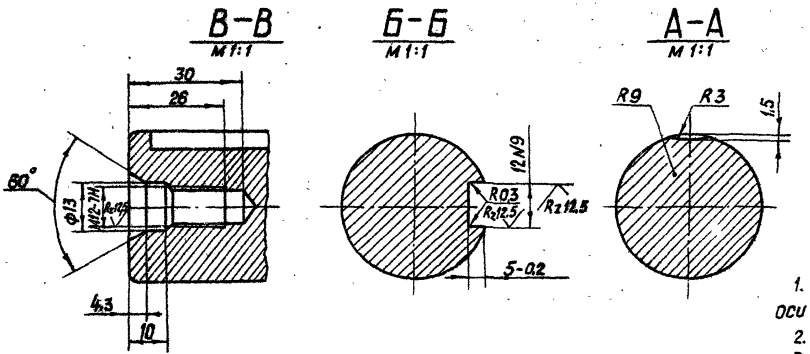


| | | |
|---|---|---|
| Модуль | $m_e$ | 5 |
| Число зубьев | $Z$ | 12 |
| Тип зуба | — | прямой |
| Исходный контур | — | ГОСТ 13754-81 |
| Коэффициент смещения | $X_e$ | +0,379 |
| Коэффициент изменения толщины зуба | $X_t$ | 0,0446 |
| Угол делительного конуса | $\delta$ | 13° |
| Степень точности | — | 8-В СТ СЭВ-186-75 |
| Толщина зуба по хорде | $\bar{S}$ | $8{,}15^{-0.092}_{-0.212}$ |
| Высота до хорды | $h_a$ | 5,41 |
| Межосевой угол передачи | $\Sigma$ | 90° |
| Средний окружной модуль | $m_m$ | 4,258 |
| Внешнее конусное расстояние | $R_e$ | 133,35 |
| Среднее конусное расстояние | $R$ | 113,35 |
| Средний делительный диаметр | $d$ | 51,068 |
| Угол конуса впадин | $\delta_f$ | 11° 14' |
| Внешняя высота зуба | $h_e$ | 11 |
| Обозначение чертежа сопряженного зубчатого колеса | | 26.058.ПВ.082.201 |

1. Смещение и перекос шпоночного паза относительно оси вала не более допуска на ширину шпоночного паза.
2. Допускается замена данных для контроля.
3. Размер для справок.

4. Остальные технические требования по общим ТУ на изготовление подъемника.

| | | | | |
|---|---|---|---|---|
| Изм. | Лист | № докум. | Подп. | Дата |
| Разраб. | | Марданов | | 14.04.83 |
| Пров. | | Искандеров | | 18.04.83 |
| Т. контр. | | Грош | | 22.04.83 |
| Гл. инж. проекта | | Нагаев | | 25.04.83 |
| Н. контр. | | Мышкин | | 29.04.83 |
| Утв. | | Филоненко | | 27.04.83 |

3.820.2-44
26.058.ПВ.082.001

Вал-шестерня

| Лит. | Масса | Масштаб |
|---|---|---|
| А | 3,73 | 1:2 |
| Лист | Листов 1 | |

Сталь 40Х ГОСТ 4543-71*

Копировал: Пужко

Формат А3

Инв.№ подл. | Подп. и дата | Взам. инв.№ | Инв.№ дубл. | Подп. и дата

Серия 3.820.2-44 Выпуск 8

26.058.ПВ.031.004

Rz 50 (✓)

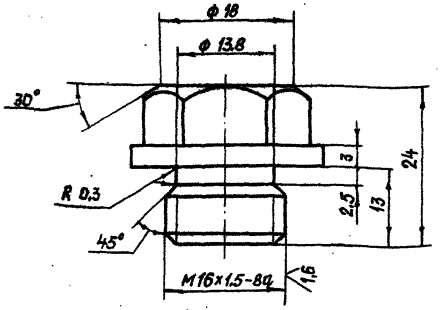


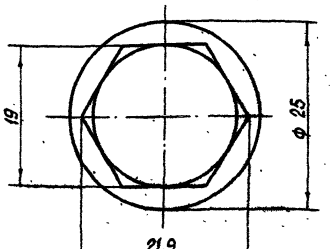


| Изм. | Лист | № докум. | Подп. | Дата |
|---|---|---|---|---|
| Разраб. | | Сарнуевев | | 18.04.83 |
| Пров. | | Искандеров | | 18.04.83 |
| Т.контр. | | Грош | | 22.04.83 |
| Гл. инж. проекта | | Нагаев | | 25.04.83 |
| Н.контр. | | Мышкин | | 28.04.83 |
| Утв. | | Филоненко | | 27.04.83 |

3.820.2-44
26.058.ПВ.031.004

Пробка

| Лит. | Масса | Масштаб |
|---|---|---|
| А | 0,045 | 2:1 |
| Лист | Листов 1 | |

Круг 26-В ГОСТ 2590-71*
Б Ст.3 пс.5-1-II ГОСТ 535-79

Копировал: Пужко

формат А4

Инв. № подл. | Подп. и дата | Взам. инв. № | Инв. № дубл. | Подп. и дата

26.058.ПВ.031.005

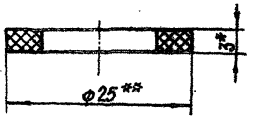


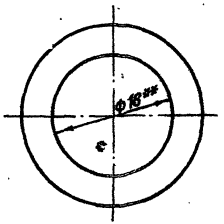


1.* Размер для справок.

2.** Размеры обеспеч. инстр.

| Изм. | Лист | № докум. | Подп. | Дата |
|---|---|---|---|---|
| Разраб. | | Сарнуевев | | 18.04.83 |
| Пров. | | Искандеров | | 18.04.83 |
| Т.контр. | | Грош | | 22.04.83 |
| Гл. инж. проекта | | Нагаев | | 25.04.83 |
| Н.контр. | | Мышкин | | 28.04.83 |
| Утв. | | Филоненко | | 27.04.83 |

3.820.2-44
26.058.ПВ.031.005

Прокладка

| Лит. | Масса | Масштаб |
|---|---|---|
| А | 0,002 | 2:1 |
| Лист | Листов 1 | |

Паронит ПМБ-3 ГОСТ 481-80

Копировал: Пужко

формат А4

Инв. № подл. | Подп. и дата | Взам. инв. № | Инв. № дубл. | Подп. и дата

26.058.ПВ.032.003

Серия 3.820.2-44 Выпуск 0

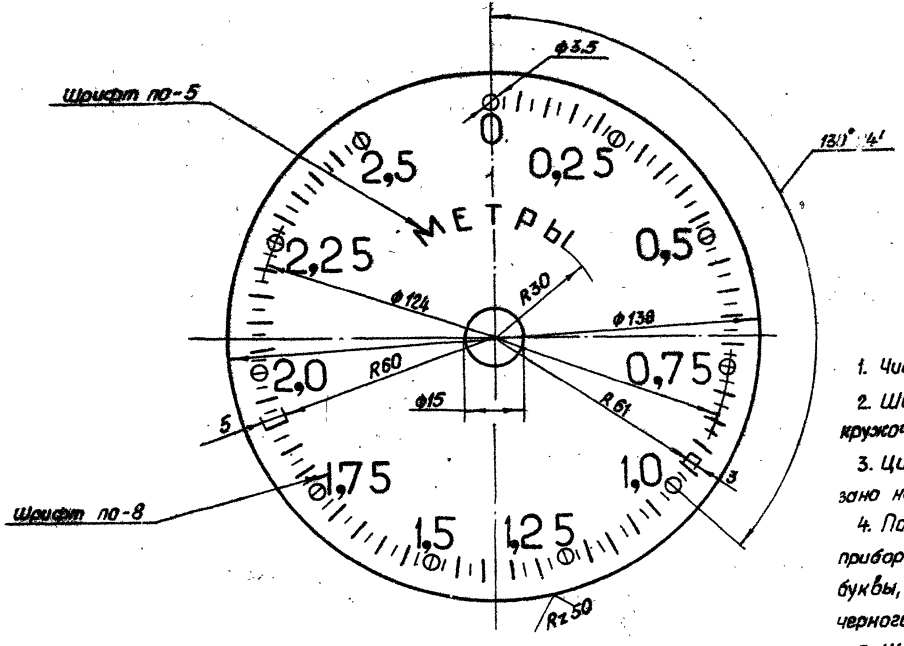


1. Число равных делений - 100.
2. Ширина длинных рисок 0.8, коротких рисок и кружочков - 0,5 мм.
3. Цифры расположить у кружочков, как показано на чертеже.
4. Покрыть фон циферблата эмалью для приборов (белого цвета) ГОСТ 5971-78 цифры, буквы, риски и кружки наносить эмалью черного цвета НЦ-184 черная ГОСТ 18335-73*
5. Шрифт надписей - по ГОСТ 2930-62**
6. Остальные технические требования по общим ТУ на изготовление подъемника.

| Изм. | Лист | № докум. | Подп. | Дата |
|---|---|---|---|---|
| Разраб. | | Марданов | | 18.04.83 |
| Пров. | | Искандеров | | 18.04.83 |
| Т. контр. | | Грош | | 22.04.83 |
| Гл. инж. проекта | | Нагаев | | 25.04.83 |
| Н. контр. | | Мышкин | | 29.04.83 |
| Утв. | | Филоненко | | 27.04.83 |

3.820.2-44
26.058.ПВ.032.003

Циферблат на 2,5 м.

| Лит. | Масса | Масштаб |
|---|---|---|
| А | 0,04 | 1:1 |

Лист | Листов 1

Лист АД1-1 ГОСТ 21831-76

Копировал: Лужка

Формат А3

Инв. № подл. | Подп. и дата | Взам. инв. № | Инв. № дубл. | Подп. и дата

Серия 3.820.2-44 Выпуск 8

26.058.ПВ.032.004

Rz 25 (▽)

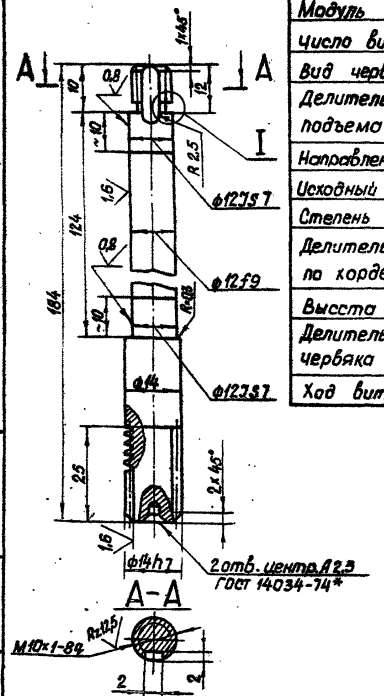


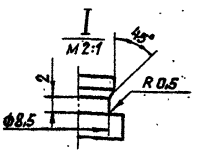


| | | |
|---|---|---|
| Модуль | m | 1 |
| Число витков | $z_1$ | 2 |
| Вид червяка | — | ZA |
| Делительный угол подъема | $\gamma$ | 9° 27' 44" |
| Направление линии витка | — | Правое |
| Исходный червяк | — | ГОСТ 19036-81 |
| Степень точности | | 8-Bс ГОСТ 9178-72 |
| Делительная толщина по хорде витка | $\bar{S}_{c1}$ | $1{,}565^{-0{,}220}_{-0{,}340}$ |
| Высота до хорды | $\bar{h}_{a1}$ | 1 |
| Делительный диаметр червяка | $d_1$ | 12 |
| Ход витка | $P_{z1}$ | 6,28 |

| Изм. | Лист | № докум. | Подп. | Дата |
|---|---|---|---|---|
| Разраб. | | Марданов | | 18.04.83 |
| Пров. | | Искандеров | | 18.04.83 |
| Т. контр. | | Грош | | 22.04.83 |
| Гл. инж. проекта | | Наговев | | 25.04.83 |
| Н. контр. | | Мышкин | | 20.04.83 |
| Утв. | | Филоненков | | 27.04.83 |

3.820.2-44
26.058.ПВ.032.004

Червяк

| Лит. | Масса | Масштаб |
|---|---|---|
| А | 0,17 | 1:1 |
| Лист | Листов 1 | |

Круг 16-В-ГОСТ 2590-71* / Ст5сп-1-II ГОСТ 535-79

Копировал: Пужко

Формат А4

Подп. и дата | Инв. № дубл. | Взам. инв. № | Подп. и дата | Инв. № подл.

26.058.ПВ.032.005

Rz 25 (▽)

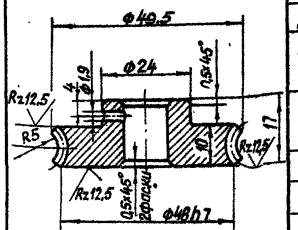


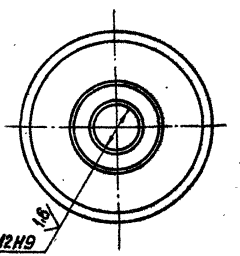


| | | |
|---|---|---|
| Модуль | m | 1 |
| Число зубьев | $z_2$ | 46 |
| Направление линии зуба | — | правое |
| Коэффициент смещения червяка | x | — |
| Исходный производящий червяк | — | ГОСТ 19036-81 |
| Степень точности | — | 8-Bс ГОСТ 9178-72 |
| Межосевое расстояние | $a_w$ | 29 ± 0,03 |
| Делительный диаметр червячного колеса | $d_2$ | 46 |
| Вид сопряженного червяка | — | ZA |
| Число витков сопряженного червяка | $z_1$ | 2 |
| Обозначение чертежа сопряженного червяка | | 26.058.ПВ.032.004 |

Разрешается замена материала на бронзу.

| Изм. | Лист | № докум. | Подп. | Дата |
|---|---|---|---|---|
| Разраб. | | Марданов | | 18.04.83 |
| Пров. | | Искандеров | | 18.04.83 |
| Т. контр. | | Грош | | 22.04.83 |
| Гл. конструктор проекта | | Наговев | | 25.04.83 |
| Н. контр. | | Мышкин | | 20.04.83 |
| Утв. | | Филоненков | | 27.04.83 |

3.820.2-44
26.058.ПВ.032.005

Колесо червячное

| Лит. | Масса | Масштаб |
|---|---|---|
| А | 0,13 | 1:1 |
| Лист | Листов 1 | |

Отливка СЧ 20 ГОСТ 1412-79*

Копировал: Пужко

Формат А4

26.058.ПВ.032.006

Выпуск 8

Серия 3.820.2-44

Б-Б

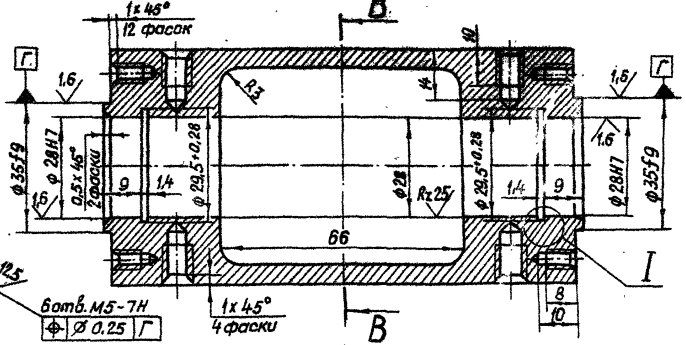


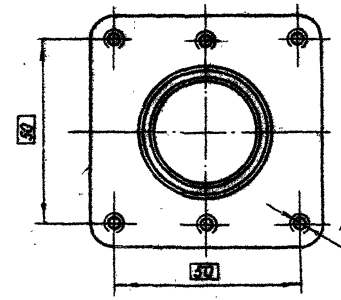


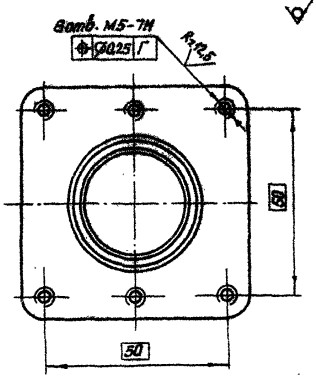


В-В

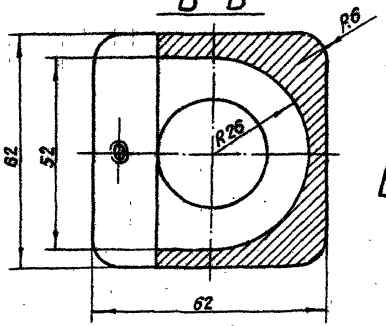


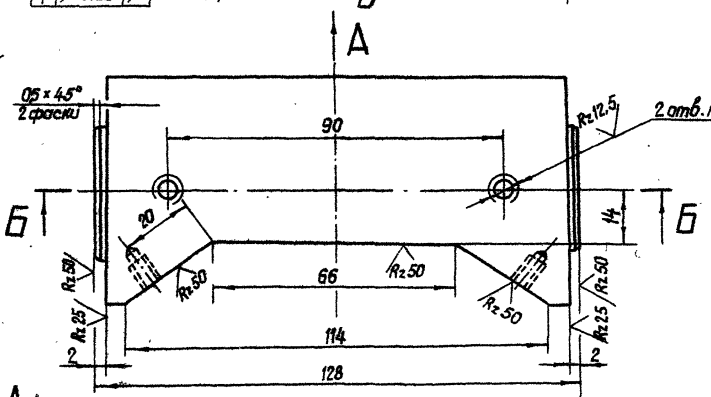


I
М5:1

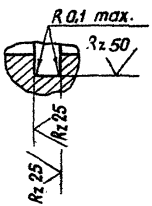


Вид А

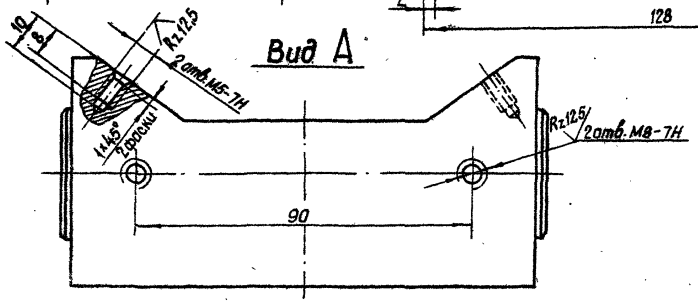


| Изм. | Лист | № докум. | Подп. | Дата |
|---|---|---|---|---|
| Разраб. | | Марданов | | 14.04.83 |
| Пров. | | Исканделов | | 18.04.83 |
| Т. контр. | | Грош | | 22.04.83 |
| Гл. инж. проекта | | Наседев | | 25.04.83 |
| Н. контр. | | Мышкин | | 29.04.83 |
| Утв. | | Филоненко | | 27.04.83 |

3.820.2-44

26.058.ПВ.032.006

Корпус приводной шестерни

| Лит. | Масса | Масштаб |
|---|---|---|
| А | 0,6 | 1:1 |

Лист | Листов 1

АЛ2 ГОСТ 2685-75*

Копировал: Пужко

Формат А3

Инв.№ подл. | Подп. и дата | Взам. инв.№ | Инв.№ дубл. | Подп. и дата

26.058.ПВ.032.007

Серия 3.120.2-44 Выпуск 8

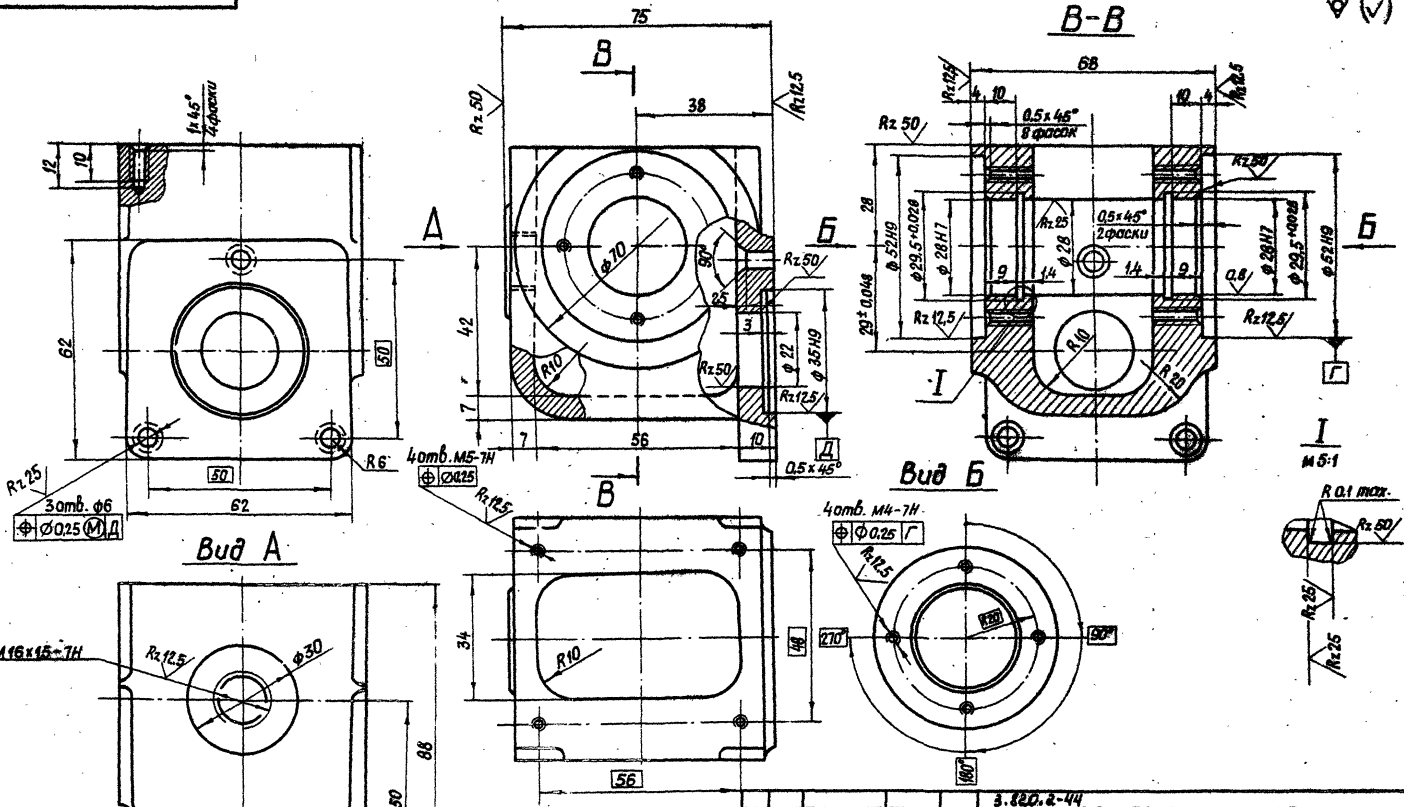


| Изм. | Лист | № докум. | Подп. | Дата |
|---|---|---|---|---|
| Разраб. | | Марданов | | 14.04.83 |
| Пров. | | Искандеров | | 18.04.83 |
| Т. контр. | | Грош | | 21.04.83 |
| Гл. инж. проекта | | Наегев | | 25.04.83 |
| Н. контр. | | Мышкин | | 26.04.83 |
| Утв. | | Филаженко | | 27.04.83 |

3.120.2-44

26.058.ПВ.032.007

Корпус червячной пары

| Лит. | Масса | Масштаб |
|---|---|---|
| А | 0,6 | 1:1 |
| Лист | Листов 1 | |

АЛ2 ГОСТ 2685-75*

Копировал Пужко

Формат А3

Инв. № подл. | Подп. и дата | Взам. инв. № | Инв. № дубл. | Подп. и дата

Серия 3.820.2-44 Выпуск 8

26.058.ПВ.032.008

Rz 50 (V)

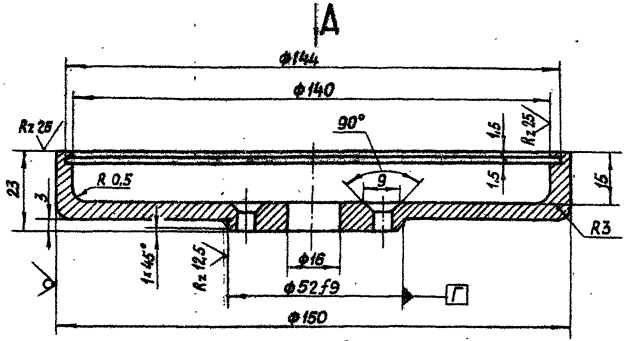


Вид А

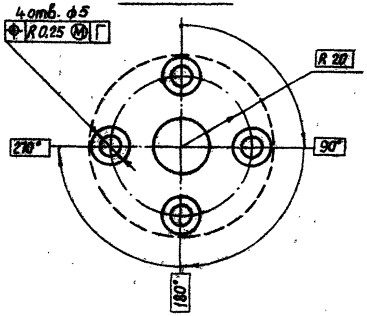


| Изм. | Лист | № докум. | Подп. | Дата |
|---|---|---|---|---|
| Разраб. | | Марданов | | 14.04.83 |
| Пров. | | Искандеров | | 18.04.83 |
| Т. контр. | | Грош | | 22.04.83 |
| Гл. инж. проекта | | Наслев | | 25.04.83 |
| Н. контр. | | Мышкин | | 29.04.83 |
| Утв. | | Филоненко | | 27.04.83 |

3.820.2-44
26.058.ПВ.032.008

Корпус циферблата

| Лит. | Масса | Масштаб |
|---|---|---|
| А | 0,35 | 1:1 |
| Лист | Листов 1 | |

АЛ2 ГОСТ 2685-75*

Копировал: Пужко

Формат А4

26.058.ПВ.032.009

Rz 25 (V)

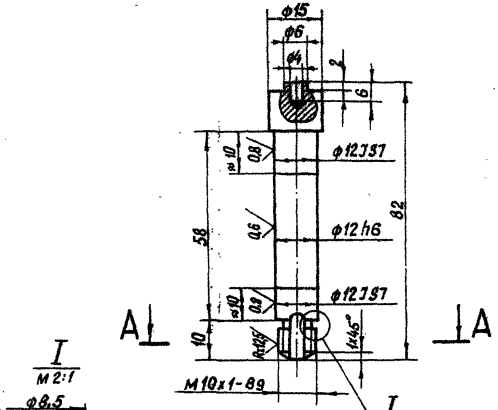


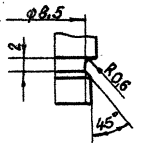


А-А
М 2:1

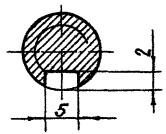


| Изм. | Лист | № докум. | Подп. | Дата |
|---|---|---|---|---|
| Разраб. | | Марданов | | 14.04.83 |
| Пров. | | Искандеров | | 18.04.83 |
| Т. контр. | | Грош | | 22.04.83 |
| Гл. инж. проекта | | Наслев | | 25.04.83 |
| Н. контр. | | Мышкин | | 29.04.83 |
| Утв. | | Филоненко | | 27.04.83 |

3.820.2-44
26.058.ПВ.032.009

Валик

| Лит. | Масса | Масштаб |
|---|---|---|
| А | 0,07 | 1:1 |
| Лист | Листов 1 | |

Круг 16-В ГОСТ 2590-71*
Ст 5 сп.-1-II ГОСТ 535-79

Копировал: Пужко

Формат А4

Подп. и дата | Инв. № дубл. | Взам. инв. № | Подп. и дата | Инв. № подл.

Серия 3.820.2-44 Выпуск 8

26.058.ПВ.032.010

Rz 50 (V)

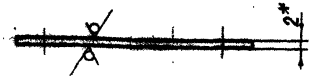


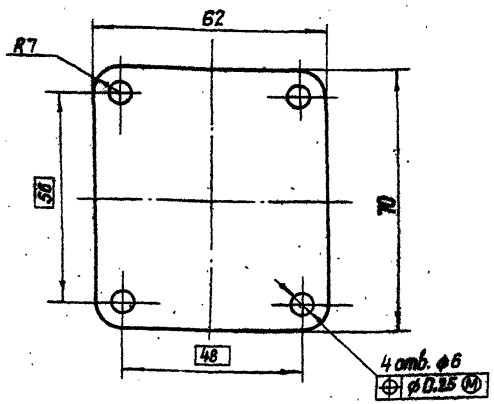


* Размер для справок.

| Изм. | Лист | № докум. | Подп. | Дата |
|---|---|---|---|---|
| Разраб. | | Марданов | | 14.04.83 |
| Пров. | | Искандеров | | 18.04.83 |
| Т.контр. | | Грош | | 22.04.83 |
| ГИП проекта | | Наговеб | | 25.04.83 |
| Н.контр. | | Мышкин | | 26.04.83 |
| Утв. | | Филоненко | | 27.04.83 |

3.820-2-44
26.058.ПВ.032.010

Крышка

| Лит. | Масса | Масштаб |
|---|---|---|
| А | 0.07 | 1:1 |

Лист | Листов 1

Лист Б-ПН-НО-2 ГОСТ 19903-74*
4-IV-НВ ст3пс ГОСТ 16523-70*

Копировал: Пужко Формат А4

Инв.№ подл. | Подп. и дата | Взам. инв.№ | Инв.№ дубл. | Подп. и дата

26.058.ПВ.032.011

Rz 25

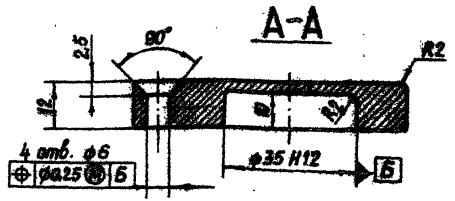


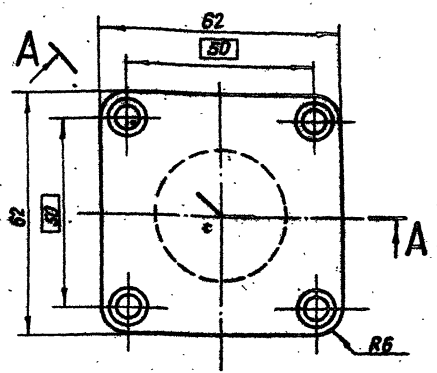


| Изм. | Лист | № докум. | Подп. | Дата |
|---|---|---|---|---|
| Разраб. | | Марданов | | 14.04.83 |
| Пров. | | Искандеров | | 18.04.83 |
| Т.контр. | | Грош | | 22.04.83 |
| ГИП проекта | | Наговеб | | 25.04.83 |
| Н.контр. | | Мышкин | | 26.04.83 |
| Утв. | | Филоненко | | 27.04.83 |

3.820.2-44
26.058.ПВ.032.011

Колпачок

| Лит. | Масса | Масштаб |
|---|---|---|
| А | 0.25 | 1:1 |

Лист | Листов 1

Ст.3 ГОСТ 380-71*

Копировал: Пужко Формат А4

Инв.№ подл. | Подп. и дата | Взам. инв.№ | Инв.№ дубл. | Подп. и дата

Серия 3.821.0-2-44 Выпуск 6

26.058.ПВ.032.012

Rz 25

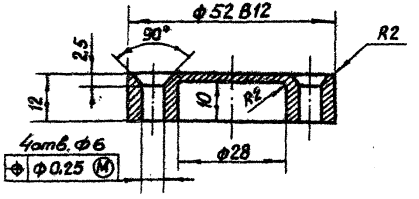


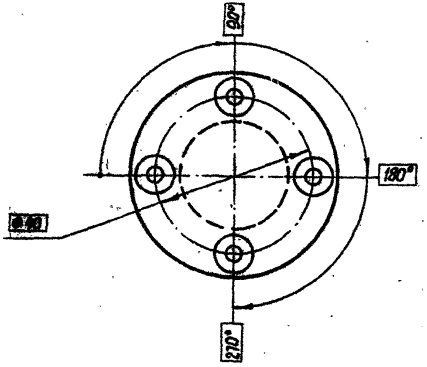


| Изм. | Лист | № докум. | Подп. | Дата |
|---|---|---|---|---|
| Разраб. | | Марданов | | 14.04.83 |
| Пров. | | Искандеров | | 18.04.83 |
| Т.контр. | | Грош | | 22.04.83 |
| Гл. инж. проекта | | Нагаев | | 25.04.83 |
| Н. контр. | | Мышкин | | 29.04.83 |
| Утв. | | Филоненко | | 27.04.83 |

3.821.0-2-44
26.058.ПВ.032.012

Колпачок

| Лит. | Масса | Масштаб |
|---|---|---|
| А | 0,12 | 1:1 |
| Лист | Листов 1 | |

Ст.3 ГОСТ 380-71*

Копировал: Пужко формат А4

Инв. № подл. | Подп. и дата | Взам. инв. № | Инв. № дубл. | Подп. и дата

26.058.ПВ.032.013

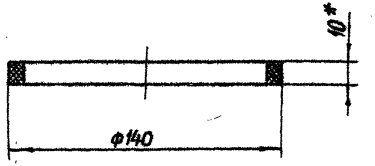


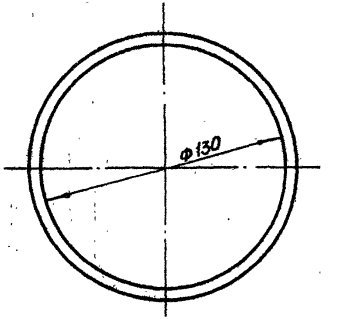


* Размер для справок.

3.821.0-2-44
26.058.ПВ.032.013

| Изм. | Лист | № докум. | Подп. | Дата |
|---|---|---|---|---|
| Разраб. | | Марданов | | 14.04.83 |
| Пров. | | Искандеров | | 18.04.83 |
| Т.контр. | | Грош | | 22.04.83 |
| Гл. инж. проекта | | Нагаев | | 25.04.83 |
| Н. контр. | | Мышкин | | 29.04.83 |
| Утв. | | Филоненко | | 27.04.83 |

Кольцо прижимное

| Лит. | Масса | Масштаб |
|---|---|---|
| А | 0,03 | 1:2 |
| Лист | Листов 1 | |

Резина-пластина 10 м-м ГОСТ 7338-77*

Копировал: Пужко формат А4

Инв. № подл. | Подп. и дата | Взам. инв. № | Инв. № дубл. | Подп. и дата

Серия 3.820.2-44 Выпуск 8

26.058.ПВ.032.014

$R_z 50$ (V)

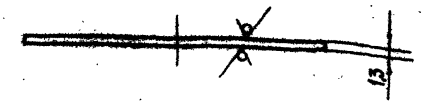


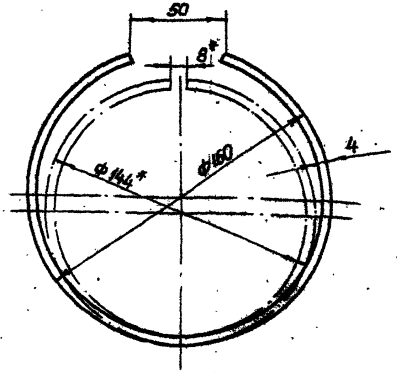


*Размеры для измерения.

| Изм. | Лист | № докум. | Подп. | Дата |
|---|---|---|---|---|
| Разраб. | | Марданов | | 14.04.83 |
| Пров. | | Искандеров | | 18.04.83 |
| Т. контр. | | Грош | | 22.04.83 |
| Гл. инж. проекта | | Наговев | | 25.04.83 |
| Н. контр. | | Мышкин | | 29.04.83 |
| Утв. | | Филоненко | | 27.04.83 |

3.820.2-44

26.058.ПВ.032.014

Кольцо запорное

| Лит. | Масса | Масштаб |
|---|---|---|
| А | 0.02 | 1:2 |
| Лист | Листов 1 | |

Сталь 65Г ГОСТ 14959-79

Копировал: Пужко Формат А4

Инв.№ подл. | Подп. и дата | Взам. инв.№ | Инв.№ дубл. | Подп. и дата

26.058.ПВ.032.015

$R_z 25$ (V)

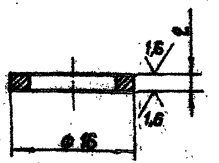


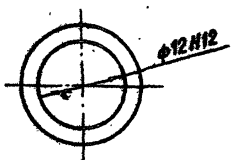


Технические требования по общим ТУ на изготовление подъемника.

| Изм. | Лист | № докум. | Подп. | Дата |
|---|---|---|---|---|
| Разраб. | | Марданов | | 14.04.83 |
| Пров. | | Искандеров | | 18.04.83 |
| Т. контр. | | Грош | | 22.04.83 |
| Гл. инж. проекта | | Наговев | | 25.04.83 |
| Н. контр. | | Мышкин | | 29.04.83 |
| Утв. | | Филоненко | | 27.04.83 |

3.820.2-44

26.058.ПВ.032.015

Кольцо регулировочное

| Лит. | Масса | Масштаб |
|---|---|---|
| А | 0.002 | 2:1 |
| Лист | Листов 1 | |

Ст.3 сп. ГОСТ 380-71*

Копировал: Пужко Формат А4

Инв.№ подл. | Подп. и дата | Взам. инв.№ | Инв.№ дубл. | Подп. и дата

Серия 3.820.2-44 Выпуск 8

26.058.ПВ.032.016

Rz 25 (▽)

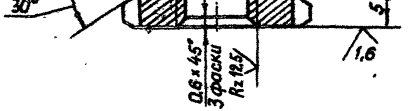


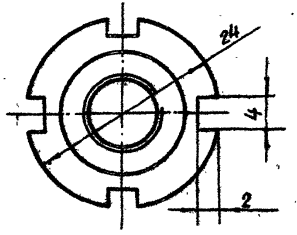


| Изм. | Лист | № докум. | Подп. | Дата |
|---|---|---|---|---|
| Разраб. | | Марданов | | 14.04.83 |
| Пров. | | Искандеров | | 18.04.83 |
| Т. контр. | | Граш | | 22.04.83 |
| Гл. инж. проекта | | Нагаев | | 25.04.83 |
| Н. контр. | | Мышкин | | 29.04.83 |
| Утв. | | Филоненко | | 27.04.83 |

3.820.2-44
26.058.ПВ.032.016

Гайка круглая

Ст.3 сп. ГОСТ 380-71*

| Лит. | Масса | Масштаб |
|---|---|---|
| А | 0,01 | 2:1 |
| Лист | Листов 1 | |

Копировал: Пужко

Формат А4

Инв. № подл. | Подп. и дата | Взам. инв. № | Инв. № дубл. | Подп. и дата

26.058.ПВ.032.017




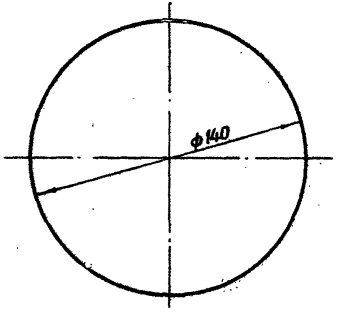


* Размер для справок.

| Изм. | Лист | № докум. | Подп. | Дата |
|---|---|---|---|---|
| Разраб. | | Марданов | | 14.04.83 |
| Пров. | | Искандеров | | 18.04.83 |
| Т. контр. | | Граш | | 22.04.83 |
| Гл. инж. проекта | | Нагаев | | 25.04.83 |
| Н. контр. | | Мышкин | | 29.04.83 |
| Утв. | | Филоненко | | 27.04.83 |

3.820.2-44
26.058.ПВ.032.017

Стекла смотровое

СОЛ.3 ГОСТ 15809-70*

| Лит. | Масса | Масштаб |
|---|---|---|
| А | 0,06 | 1:2 |
| Лист | Листов 1 | |

Копировал: Пужко

Формат А4

Инв. № подл. | Подп. и дата | Взам. инв. № | Инв. № дубл. | Подп. и дата

26.058.ПВ.032.018

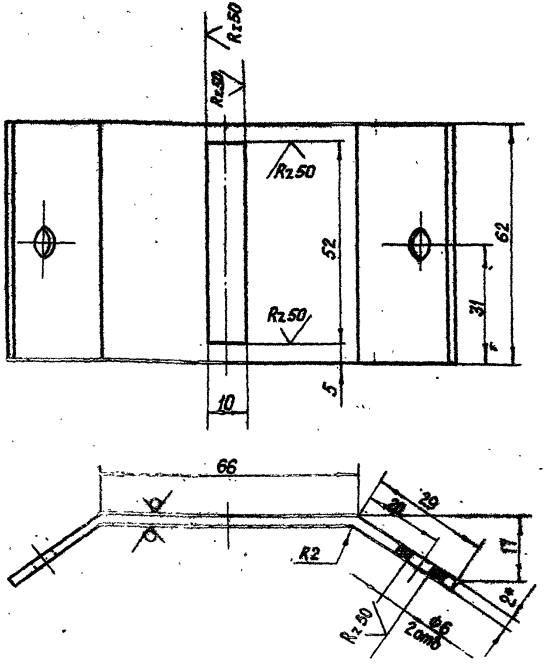


* Размер для справок.

| Изм. | Лист | № докум. | Подп. | Дата |
|---|---|---|---|---|
| Разраб. | | Марданов | | 14.04.83 |
| Пров. | | Искандеров | | 18.04.83 |
| Т. контр. | | Гращ | | 22.04.83 |
| Гл. инж. проекта | | Нсеаев | | 25.04.83 |
| Н. контр. | | Мышкин | | 29.04.83 |
| Утв. | | Филоненко | | 21.04.83 |

3.820.2-44
26.058.ПВ.032.018

Крышка

| Лит. | Масса | Масштаб |
|---|---|---|
| А | 0.12 | 1:1 |

Лист | Листов 1

Лист 5-ПН-НО-2 ГОСТ 19903-74*
4-IV-НВСт.3пс ГОСТ 16523-70*

Копировал: Пужко Формат А4



26.058.ПВ.032.019

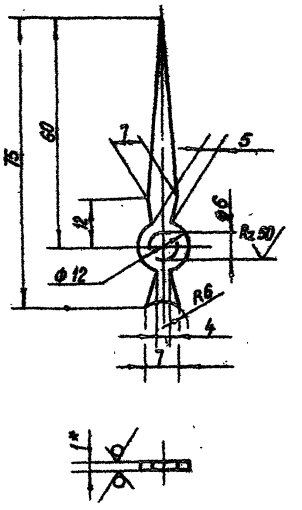


1. Покрытие - эмаль черного цвета НЦ-184 ГОСТ 18336-73*
2. * Размер для справок
3. Остальные технические требования по общим ТУ на изготовление подъемника

| Изм. | Лист | № докум. | Подп. | Дата |
|---|---|---|---|---|
| Разраб. | | Марданов | | 14.04.83 |
| Пров. | | Искандеров | | 18.04.83 |
| Т. контр. | | Гращ | | 22.04.83 |
| Гл. инж. проекта | | Нсеаев | | 25.04.83 |
| Н. контр. | | Мышкин | | 29.04.83 |
| Утв. | | Филоненко | | 21.04.83 |

3.820.2-44
26.058.ПВ.032.019

Стрелка

| Лит. | Масса | Масштаб |
|---|---|---|
| А | 0.002 | 1:1 |

Лист | Листов 1

Лист 5-ПН-НО-2 ГОСТ 19903-74*
4-IV-НВСт.3пс ГОСТ 16523-70*

Копировал: Пужко Формат А4

26.058.ПВ.032.020

Серия 3.820.2-44 Выпуск 8

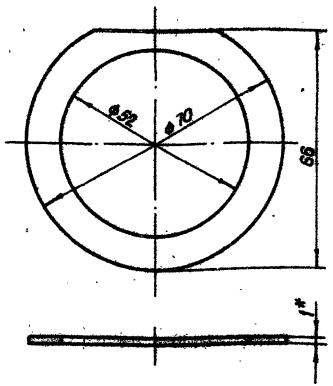


* Размер для справок.

| Изм. | Лист | № докум. | Подп. | Дата |
|---|---|---|---|---|
| Разраб. | | Марданов | | 14.04.83 |
| Пров. | | Искандеров | | 18.04.83 |
| Т. контр. | | Граш | | 22.04.83 |
| Гл. инж. проекта | | Нагаев | | 25.04.83 |
| Н. контр. | | Мышкин | | 29.04.83 |
| Утв. | | Филоненко | | 27.04.83 |

3.820.2-44
26.058.ПВ.032.020

Прокладка

| Лит. | Масса | Масштаб |
|---|---|---|
| А | 0,003 | 1:1 |
| Лист | Листов 1 | |

Паронит ГОСТ 481-80

Копировал: Пужко Формат А4

Инв. № подл. | Подп. и дата | Взам. инв. № | Инв. № дубл. | Подп. и дата

26.058.ПВ.032.021

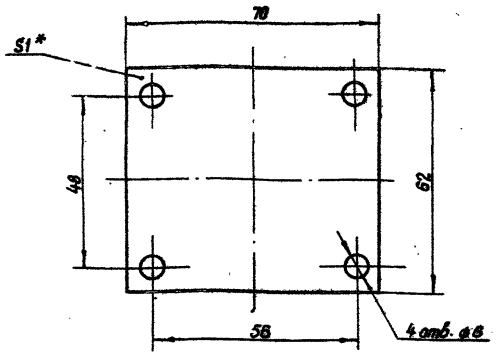


* Размер для справок.

| Изм. | Лист | № докум. | Подп. | Дата |
|---|---|---|---|---|
| Разраб. | | Марданов | | 14.04.83 |
| Пров. | | Искандеров | | 18.04.83 |
| Т. контр. | | Граш | | 22.04.83 |
| Гл. инж. проекта | | Нагаев | | 25.04.83 |
| Н. контр. | | Мышкин | | 29.04.83 |
| Утв. | | Филоненко | | 27.04.83 |

3.820.2-44
26.058.ПВ.032.021

Прокладка

| Лит. | Масса | Масштаб |
|---|---|---|
| А | 0,008 | 1:1 |
| Лист | Листов 1 | |

Паронит ГОСТ 481-80

Копировал: Пужко Формат А4

Инв. № подл. | Подп. и дата | Взам. инв. № | Инв. № дубл. | Подп. и дата

26.058.ПВ.033.001

Серия 3.820.2-44 Выпуск 8

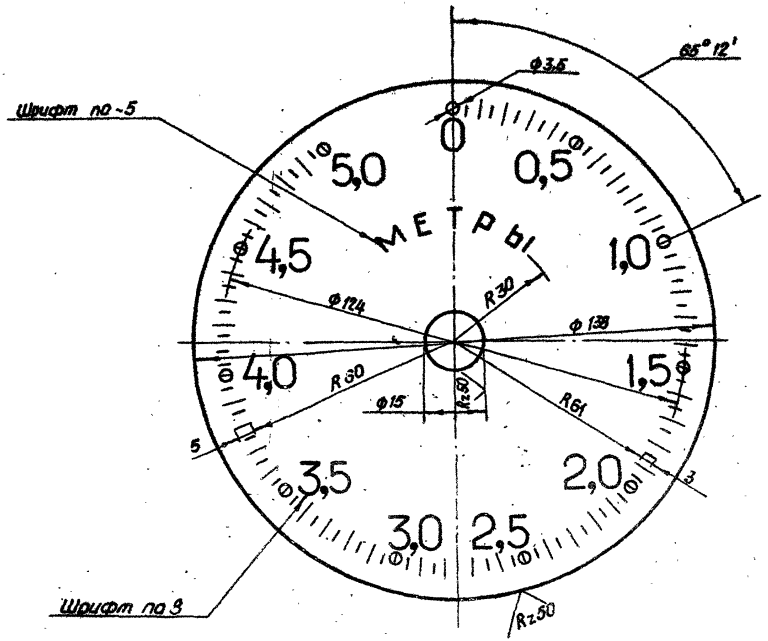


1. Число равных делений - 100.
2. Ширина длинных рисок 0,8, коротких рисок и кружков - 0,5 мм.
3. Цифры расположить у кружочков, как показано на чертеже.
4. Покрыть фон циферблата эмалью для приборов (белого цвета) ГОСТ 5971-78, цифры, буквы, риски и кружки наносить эмалью черного цвета НЦ-184 черная ГОСТ 18335-73*
5. Шрифт надписей по ГОСТ 2930-62**
6. Остальные технические требования по общим ТУ на изготовление подъемника.

| | | | | | | | |
|---|---|---|---|---|---|---|---|
| | | | | 3.820.2-44 26.058.ПВ.033.001 | | | |
| Изм. | Лист | № докум. | Подп. | Дата | Циферблат 5,0 м. | Лит. | Масса 0,04 / Масштаб 1:1 |
| Разраб. | | Марданов | | 14.09.83 | | | |
| Пров. | | Искандеров | | 18.04.84 | | Лист | Листов 1 |
| Т. контр. | | Грош | | 23.04.84 | | | |
| Гл. инж. проекта | | Нагаев | | 25.04.84 | | | |
| Н. контр. | | Мышкин | | 29.04.84 | Лист АЦ1-1 ГОСТ 21631-76 | | |
| Утв. | | Филоненко | | 22.04.84 | | | |

Копировал: Лужко Формат А3

Инв. № подл. | Подп. и дата | Взам. инв. № | Инв. № дубл. | Подп. и дата

Серия 3.820.2-44 Выпуск 6

Инв.№ подл. | Подп. и дата | Взам. инв.№ | Инв.№ дубл. | Подп. и дата

26.058.ПВ.033.002

Rz 25 (√)

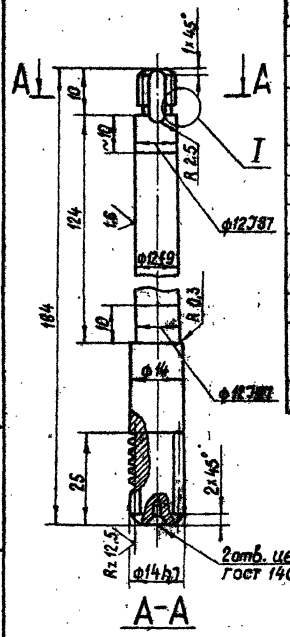


| | | |
|---|---|---|
| Модуль | m | 1 |
| Число витков | $z_1$ | 1 |
| Вид червяка | — | ZA |
| Делительный угол подъема | $\gamma$ | 4°45′49″ |
| Направление линии витка | — | Правое |
| Исходный червяк | — | ГОСТ 1936-81 |
| Степень точности | | 8-ВСТ СЭВ-311-76 |
| Делительная толщина по хорде витка | $\bar{S}_{d1}$ | $1{,}565^{-0{,}220}_{-0{,}320}$ |
| Высота до хорды | $h_{d1}$ | 1 |
| Делительный диаметр червяка | $d_1$ | 12 |
| Ход витка | $pz_1$ | 3,14 |

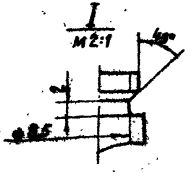


| | | | | | |
|---|---|---|---|---|---|
| | | | | 3.820.2-44 26.058.ПВ.033.002 | |
| Изм. | Лист | № докум. | Подп. | Дата | |
| Разраб. | | Марданов | | 14.04.83 | Червяк |
| Пров. | | Искандеров | | 18.04.83 | |
| Т.контр. | | Грош | | 22.04.83 | |
| Гл.инж. проекта | | Нагаев | | 25.04.83 | |
| Н.контр. | | Мышкин | | 20.04.83 | |
| Утв. | | Филоненко | | 27.04.83 | |

| Лит. | Масса | Масштаб |
|---|---|---|
| А | 0,17 | 1:1 |
| Лист | Листов 1 | |

Круг 16-8 ГОСТ 2590-71* / Б Ст5сп.-1-II ГОСТ 535-79

Копировал: Пужко Формат А4

26.058.ПВ.033.003

Rz 25 (√)

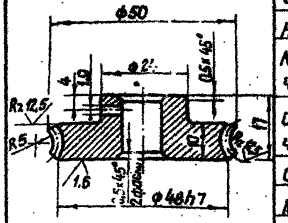


| | | |
|---|---|---|
| Модуль | m | 1 |
| Число зубьев | $z_2$ | 46 |
| Направление линии витка | — | Правое |
| Коэффициент смещения червяка | x | — |
| Исходный производящий червяк | — | ГОСТ 19036-81 |
| Степень точности | — | 8-ВСТ СЭВ-311-76 |
| Межосевое расстояние | $a_w$ | 29±0,03 |
| Делительный диаметр червячного колеса | $d_2$ | 46 |
| Вид сопряженного червяка | — | ZA |
| Число витков сопряженного червяка | $z_1$ | 1 |
| Обозначение чертежа сопряженного червяка | | 26.058.ПВ.033.002 |

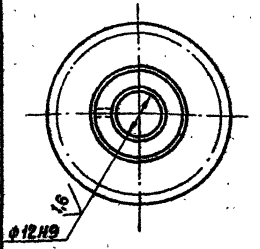


Разрешается замена материала на бронзу.

| | | | | | |
|---|---|---|---|---|---|
| | | | | 3.820.2-44 26.058.ПВ.033.003 | |
| Изм. | Лист | № докум. | Подп. | Дата | |
| Разраб. | | Марданов | | 14.04.83 | Колесо червячное |
| Пров. | | Искандеров | | 18.04.83 | |
| Т.контр. | | Грош | | 22.04.83 | |
| Гл.инж. проекта | | Нагаев | | 25.04.83 | |
| Н.контр. | | Мышкин | | 29.04.83 | |
| Утв. | | Филоненко | | 27.04.83 | |

| Лит. | Масса | Масштаб |
|---|---|---|
| А | 0,13 | 1:1 |
| Лист | Листов 1 | |

Отливка СЧ 20 ГОСТ 1412-79*

Копировал: Пужко Формат А4

Серия 3.820.2-44 Выпуск 8

26.058.ПВ.035.005

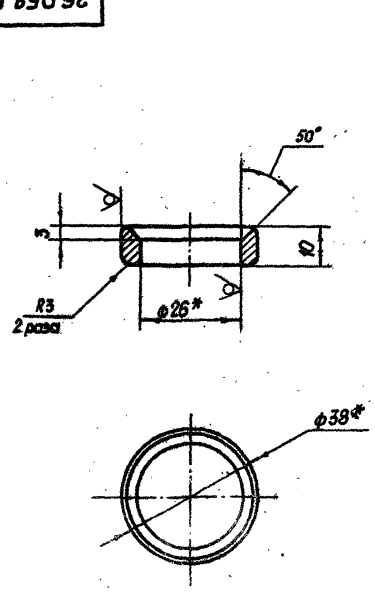


* Размер для справок.

| Изм. | Лист | № докум. | Подп. | Дата |
|---|---|---|---|---|
| Разраб. | | Сарнугаев | | 14.04.83 |
| Пров. | | Искандеров | | 18.04.83 |
| Т. контр. | | Грош | | 22.04.83 |
| Гл. инж. проекта | | Нигаев | | 25.04.83 |
| Н. контр. | | Мошкин | | 29.04.83 |
| Утв. | | Филоненко | | 27.04.83 |

3.820.2-44
26.058.ПВ.035.005

Кольцо

| Лит. | Масса | Масштаб |
|---|---|---|
| А | 0,05 | 1:1 |

Лист | Листов 1

Труба 38×6 ГОСТ 8334-75*
Б 20 ГОСТ 8733-74*

Копировал: Лужко

формат А4

Подп. и дата | Инв. № дубл. | Взам. инв. № | Подп. и дата | Инв. № подл.

26.058.ПВ.035.006

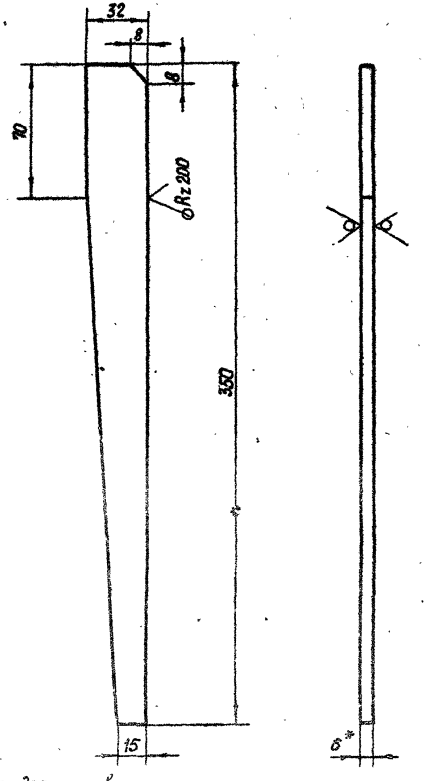


* Размер для справок.

| Изм. | Лист | № докум. | Подп. | Дата |
|---|---|---|---|---|
| Разраб. | | Сарнугаев | | 14.04.83 |
| Пров. | | Искандеров | | 18.04.83 |
| Т. контр. | | Грош | | 22.04.83 |
| Гл. инж. проекта | | Нигаев | | 25.04.83 |
| Н. контр. | | Мошкин | | 29.04.83 |
| Утв. | | Филоненко | | 27.04.83 |

3.820.2-44
26.058.ПВ.035.006

Косынка

| Лит. | Масса | Масштаб |
|---|---|---|
| А | 0,56 | 1:2 |

Лист | Листов 1

Полоса 3-6×32 ГОСТ 103-76
Вст.3пс.5-I ГОСТ 535-79

Копировал: Лужко

формат А4

Подп. и дата | Инв. № дубл. | Взам. инв. № | Подп. и дата | Инв. № подл.

26.058.ПВ.042.011

Серия 3.820.2-44 Выпуск 8

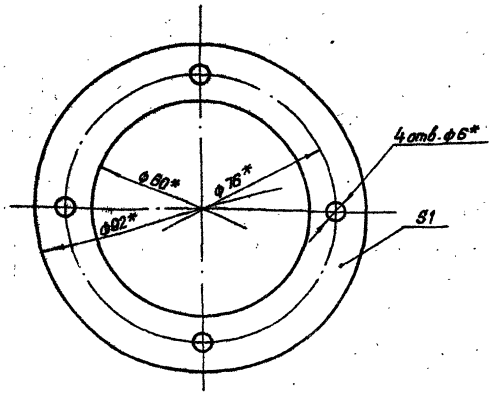


* Размеры обеспеч. инстр.

| Изм. | Лист | № докум. | Подп. | Дата | 3.820.2-44 26.058.ПВ.042.011 | | | |
|---|---|---|---|---|---|---|---|---|
| Разраб. | | Марданов | | 14.04.83 | Прокладка | Лит. | Масса | Масштаб |
| Пров. | | Искандеров | | 18.04.83 | | А | 0,002 | 1:1 |
| Т.контр. | | Грош | | 22.04.83 | | Лист | Листов 1 | |
| Гл.инж.проекта | | Наглев | | 25.04.83 | Картон прокладочный марки А ГОСТ 9347-74* | | | |
| Н.контр. | | Мышкин | | 27.04.83 | | | | |
| Утв. | | Филоненко | | 27.04.83 | | | | |

Копировал: Пужко Формат А4

Инв.№ подл. | Подп. и дата | Взам. инв.№ | Инв.№ дубл. | Подп. и дата

26.058.ПВ.042.012

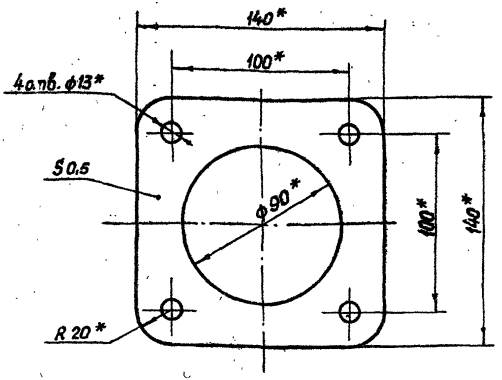


* Размеры обеспеч. инстр.

| Изм. | Лист | № докум. | Подп. | Дата | 3.820.2-44 26.058.ПВ.042.012 | | | |
|---|---|---|---|---|---|---|---|---|
| Разраб. | | Марданов | | 14.04.83 | Прокладка | Лит. | Масса | Масштаб |
| Пров. | | Искандеров | | 18.04.83 | | А | 0,002 | 1:2 |
| Т.контр. | | Грош | | 22.04.83 | | Лист | Листов 1 | |
| Гл.инж.проекта | | Наглев | | 25.04.83 | Картон прокладочный марки А ГОСТ 9347-74* | | | |
| Н.контр. | | Мышкин | | 25.04.83 | | | | |
| Утв. | | Филоненко | | 27.04.83 | | | | |

Копировал: Пужко Формат А4

Инв.№ подл. | Подп. и дата | Взам. инв.№ | Инв.№ дубл. | Подп. и дата

26.058.ПВ.042.102

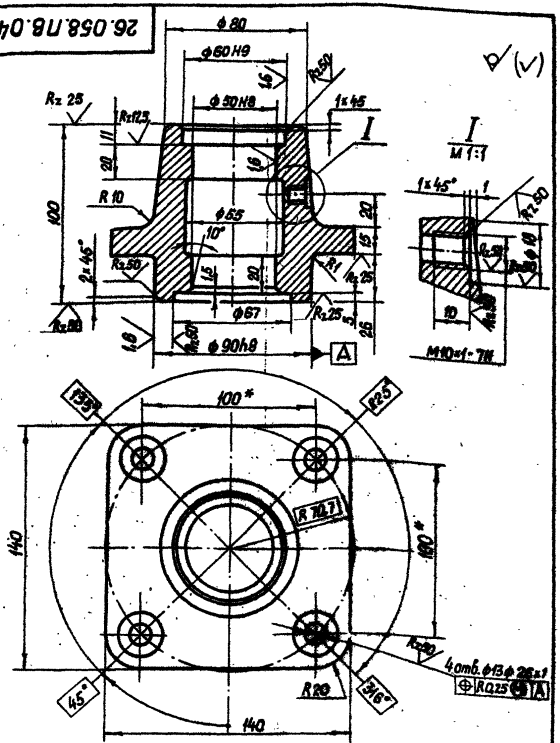


* Размеры для справок.

| Изм. | Лист | № докум. | Подп. | Дата |
|---|---|---|---|---|
| Разраб. | | Сарнуевев | | 14.04.83 |
| Пров. | | Искандеров | | 18.04.83 |
| Т. контр. | | Грош | | 22.04.83 |
| Гл. инж. проекта | | Наеев | | 25.04.83 |
| Н. контр. | | Мышкин | | 28.04.83 |
| Утв. | | Филоненко | | 27.04.83 |

3.820.2-44
26.058.ПВ.042 102

Корпус подшипника

| Лит. | Масса | Масштаб |
|---|---|---|
| А | 2,5 | 1:2 |
| Лист | Листов 1 | |

Отливка СЧ20 ГОСТ 1412-79*

Копировала: Пужко Формат А4

26.058.ПВ.042.103

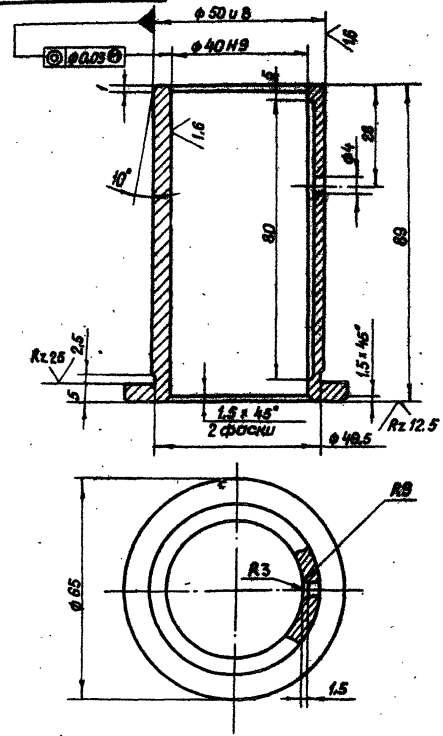


| Изм. | Лист | № докум. | Подп. | Дата |
|---|---|---|---|---|
| Разраб. | | Сарнуевев | | 14.04.83 |
| Пров. | | Искандеров | | 18.04.83 |
| Т. контр. | | Грош | | 22.04.83 |
| Гл. инж. проекта | | Наеев | | 25.04.83 |
| Н. контр. | | Мышкин | | 28.04.83 |
| Утв. | | Филоненко | | 27.04.83 |

3.820.2-44
26.058.ПВ.042.103

Втулка

| Лит. | Масса | Масштаб |
|---|---|---|
| А | 0,5 | 1:1 |
| Лист | Листов 1 | |

Отливка А4С-3 ГОСТ 1585-79

Копировала: Пужко Формат А4

Инв. № подл. | Подп. и дата | Взам. инв. № | Инв. № дубл. | Подп. и дата

26.058.ПВ.042.104

Серия 3.820.2-44 Выпуск 8

Rz 50 (V)

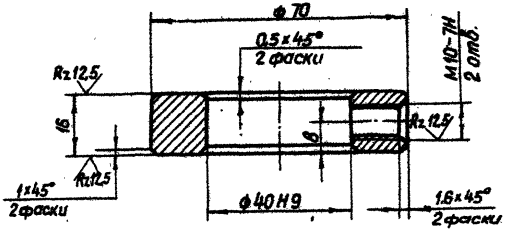


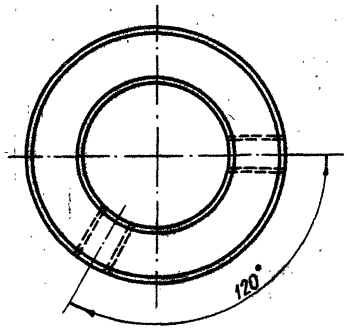


| Изм. | Лист | № докум. | Подп. | Дата |
|---|---|---|---|---|
| Разраб. | | Сарнугаев | | 14.04.83 |
| Прав. | | Искандеров | | 18.04.83 |
| Т.контр. | | Грош | | 22.04.83 |
| Гл. инж. проекта | | Назаев | | 25.04.83 |
| Н.контр. | | Мышкин | | 28.04.83 |
| Утв. | | Филоненко | | 21.04.83 |

3.820.2-44
26.058.ПВ.042.104

Кольцо стопорное

| Лит. | Масса | Масштаб |
|---|---|---|
| А | 0.3 | 1:1 |

Лист | Листов 1

Ст. 5 ГОСТ 380-71*

Копировал: Пужко формат А4

Взам. инв. № | Инв. № дубл. | Подп. и дата | Инв. № подл. | Подп. и дата

3.820.2-44

26.058.ПВ.044.001

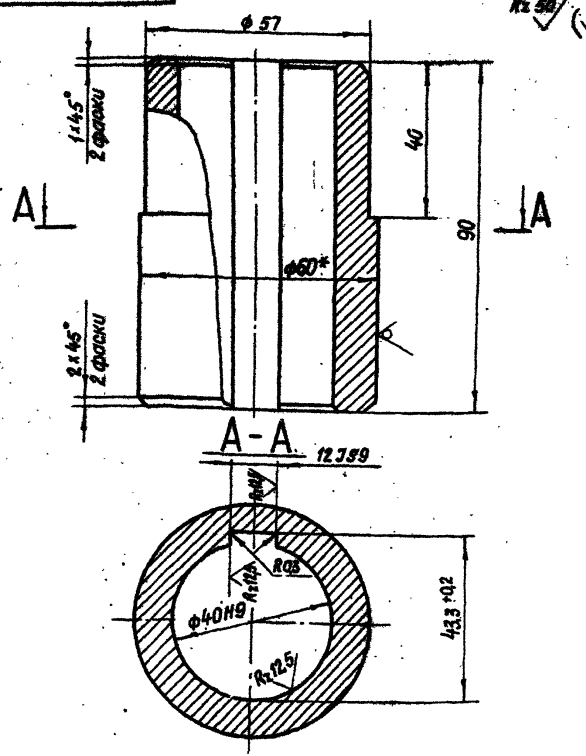


1. Смещение и перекос шпоночного паза относительно оси отверстия не более допуска на ширину шпоночного паза.
2. Остальные технические требования по общим ТУ на изготовление подъемника.

| Изм. | Лист | № докум. | Подп. | Дата |
|---|---|---|---|---|
| Разраб. | | Сарнугаев | | 14.04.83 |
| Пров. | | Искандеров | | 18.04.83 |
| Т. контр. | | Грош | | 22.04.83 |
| Гл. инж. проекта | | Наседев | | 25.04.83 |
| Н. контр. | | Мышкин | | 29.04.83 |
| Утв. | | Филоненко | | 27.04.83 |

3.820.2-44
26.058.ПВ.044.001

Втулка

| Лит. | Масса | Масштаб |
|---|---|---|
| А | 0,9 | 1:1 |
| Лист | Листов 1 | |

Круг 60-В ГОСТ 2590-71*
Ст5 ПС5-1-Т ГОСТ 535-79

Копировал: Лужко Формат А4

26.058.ПВ.044.002

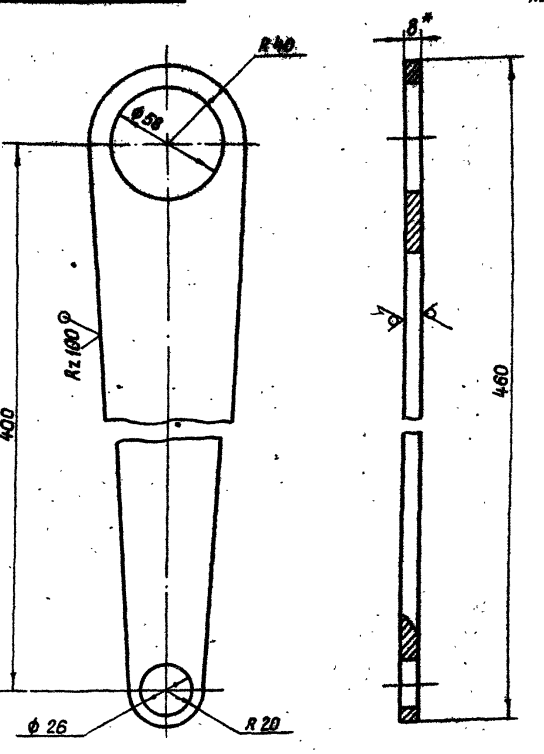


* Размер для справок.

| Изм. | Лист | № докум. | Подп. | Дата |
|---|---|---|---|---|
| Разраб. | | Сарнугаев | | 14.04.83 |
| Провер. | | Искандеров | | 18.04.83 |
| Т. контр. | | Грош | | 22.04.83 |
| Гл. инж. проекта | | Наседев | | 25.04.83 |
| Н. контр. | | Мышкин | | 29.04.83 |
| Утв. | | Филоненко | | 27.04.83 |

3.820.2-44
26.058.ПВ.044.002

Полоса

| Лит. | Масса | Масштаб |
|---|---|---|
| А | 1,41 | 1:2 |
| Лист | Листов 1 | |

Лист Б-ПН-НО-8 ГОСТ 19903-74*
3 Ст 3 пс 5 ГОСТ 14637-79

Копировал: Лужко Формат А4

Инв. № подл. | Подп. и дата | Взам. инв. № | Инв. № дубл. | Подп. и дата

26.058.ПВ.070.002

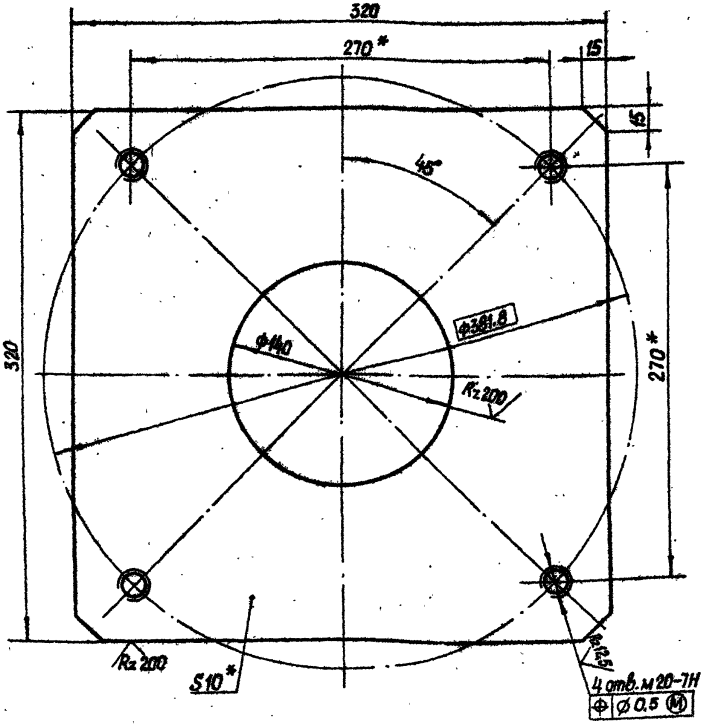


* Размеры для справок.

| Изм. | Лист | № докум. | Подп. | Дата |
|---|---|---|---|---|
| Разраб. | | Мардонов | | 14.04.83 |
| Пров. | | Искандеров | | 18.04.83 |
| Т.контр. | | Грош | | 22.04.83 |
| Гл.инж. проекта | | Наваев | | 25.04.83 |
| Н.контр. | | Мышкин | | 29.04.83 |
| Утв. | | Филоненко | | 27.04.83 |

3.820.2-44
26.058.ПВ.070.002

Лист монтажный

| Лит. | Масса | Масштаб |
|---|---|---|
| А | 7,2 | 1:2,5 |
| Лист | Листов 1 | |

Лист Б-ПН-НО-10 ГОСТ 19903-74*
Ст3сп.3 ГОСТ 14637-79

Копировал: Пужко Формат А4

Инв.№ подл. | Подп. и дата | Взам. инв.№ | Инв.№ дубл. | Подп. и дата



26.058.ПВ.050.003

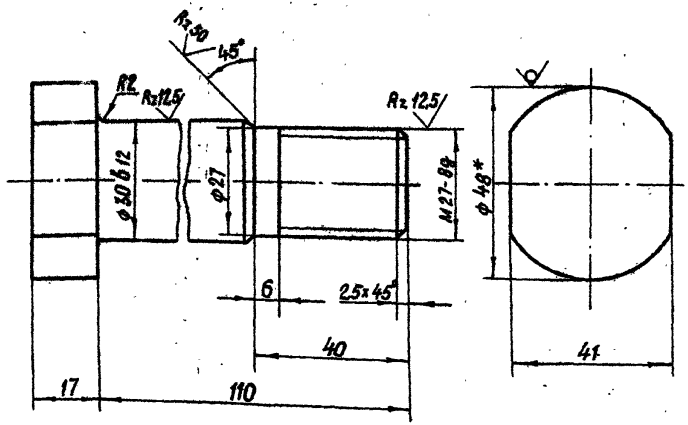


* Размер для справок.

| Изм. | Лист | № докум. | Подп. | Дата |
|---|---|---|---|---|
| Разраб. | | Мардонов | | 14.04.83 |
| Пров. | | Искандеров | | 18.04.83 |
| Т.контр. | | Грош | | 22.04.83 |
| Гл.инж. проекта | | Наваев | | 25.04.83 |
| Н.контр. | | Мышкин | | 29.04.83 |
| Утв. | | Филоненко | | 27.04.83 |

3.820.2-44
26.058.ПВ.050.003

Болт

| Лит. | Масса | Масштаб |
|---|---|---|
| А | 0,9 | 1:1 |
| Лист | Листов 1 | |

Круг 48-В ГОСТ 2590-71*
Ст.5 сп-I ГОСТ 535-79

Копировал: Пужко Формат А4

Инв.№ подл. | Подп. и дата | Взам. инв.№ | Инв.№ дубл. | Подп. и дата

26.058.ПВ.052.003

Серия 3.820.2-44 Выпуск 6

Rz 25 (▽)

## А-А

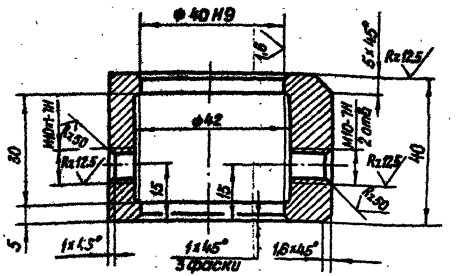


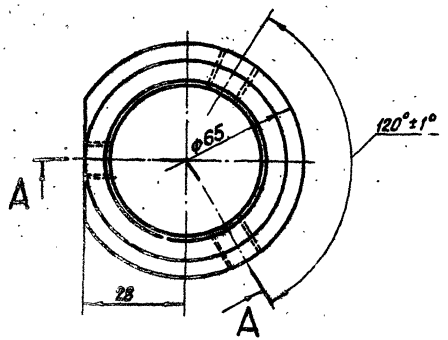


| Изм. | Лист | № докум. | Подп. | Дата |
|---|---|---|---|---|
| Разраб. | | Марданов | | 14.04.83 |
| Пров. | | Искандеров | | 18.04.83 |
| Т.контр. | | Грош | | 22.04.83 |
| Гл. инж. проекта | | Навоев | | 25.04.83 |
| Н.контр. | | Мышкин | | 29.04.83 |
| Утв. | | Филоненко | | 27.04.83 |

3.820.2-44
26.058.ПВ.052.003

Кольцо

| Лит. | Масса | Масштаб |
|---|---|---|
| А | 0,58 | 1:1 |
| Лист | Листов 1 | |

Ст.3 сп.3 ГОСТ 380-71*

Копировал: Пужко формат А4

Подп. и дата | Инв. № подл. | Взам. инв. № | Инв. № дубл. | Подп. и дата

26.058.ПВ.052.004

Rz 25 (▽)

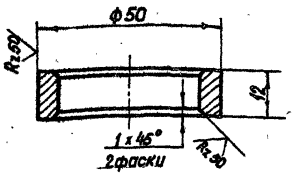


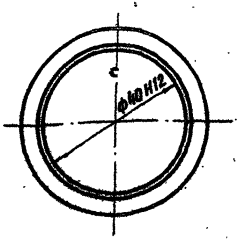


| Изм. | Лист | № докум. | Подп. | Дата |
|---|---|---|---|---|
| Разраб. | | Марданов | | 14.04.83 |
| Пров. | | Искандеров | | 18.04.83 |
| Т.контр. | | Грош | | 22.04.83 |
| Гл. инж. проекта | | Навоев | | 25.04.83 |
| Н.контр. | | Мышкин | | 29.04.83 |
| Утв. | | Филоненко | | 27.04.83 |

3.820.2-44
26.058.ПВ.052.004

Кольцо регулировочное

| Лит. | Масса | Масштаб |
|---|---|---|
| А | 0,14 | 1:1 |
| Лист | Листов 1 | |

Ст.3 сп.3 ГОСТ 380-71*

Копировал: Пужко формат А4

Подп. и дата | Инв. № подл. | Взам. инв. № | Инв. № дубл. | Подп. и дата

Серия 3.820.2-44 Выпуск 8

26.058.ПВ.052.005

Rz 25 (V)

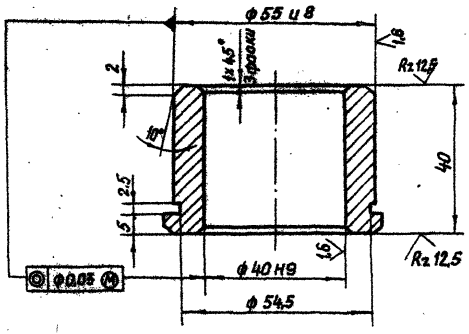


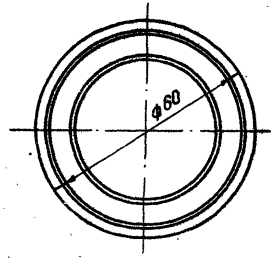


| Изм. | Лист | № докум. | Подп. | Дата |
|---|---|---|---|---|
| Разраб. | | Марданов | | 14.04.83 |
| Пров. | | Искандеров | | 18.04.83 |
| Т.контр. | | Грош | | 22.04.83 |
| Гл. инж. проекта | | Наваев | | 25.04.83 |
| Н.контр. | | Мышкин | | 29.04.83 |
| Утв. | | Филоненко | | 27.04.83 |

3.820.2-44
26.058.ПВ.052.005

Втулка

| Лит. | Масса | Масштаб |
|---|---|---|
| А | 0,35 | 1:1 |
| Лист | Листов 1 | |

Отливка А4С-3 ГОСТ 1585-79

Копировал: Пужко Формат А4

Взам. инв. № | Инв. № дубл. | Подп. и дата | Инв. № подл. | Подп. и дата

26.058.ПВ.052.006

Rz 25 (V)

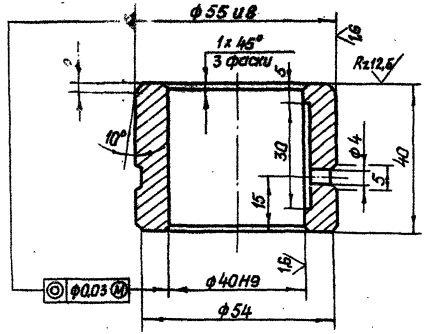


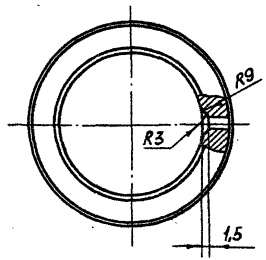


| Изм. | Лист | № докум. | Подп. | Дата |
|---|---|---|---|---|
| Разраб. | | Марданов | | 14.04.83 |
| Пров. | | Искандеров | | 18.04.83 |
| Т.контр. | | Грош | | 22.04.83 |
| Гл. инж. проекта | | Наваев | | 25.04.83 |
| Н. контр. | | Мышкин | | 29.04.83 |
| Утв. | | Филоненко | | 27.04.83 |

3.820.2-44
26.058.ПВ.052.006

Втулка

| Лит. | Масса | Масштаб |
|---|---|---|
| А | 0,35 | 1:1 |
| Лист | Листов 1 | |

Отливка А4С-3 ГОСТ 1585-79

Копировал: Пужко Формат А4

Взам. инв. № | Инв. № дубл. | Подп. и дата | Инв. № подл. | Подп. и дата

26.058.ПВ.073.003

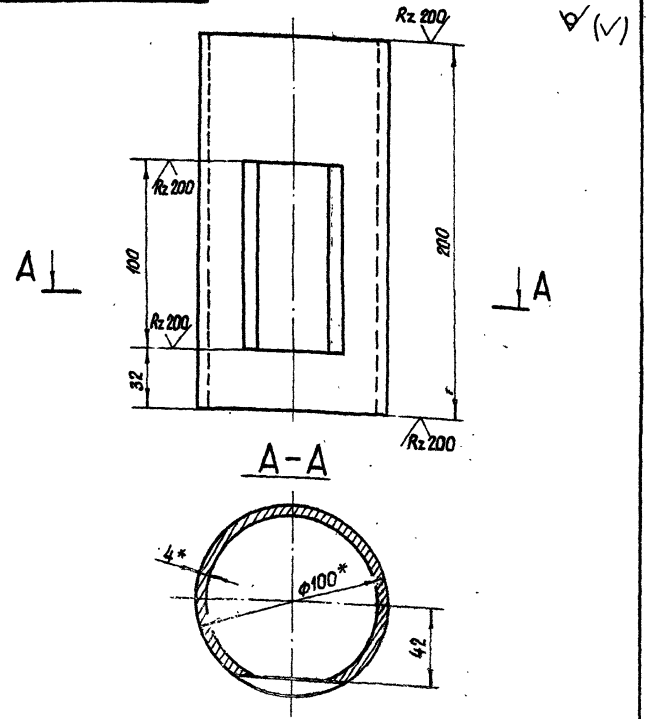


* Размеры для справок.

| Изм. | Лист | № докум. | Подп. | Дата |
|---|---|---|---|---|
| Разраб. | | Марданов | | 14.04.83 |
| Пров. | | Искандеров | | 18.04.83 |
| Т. контр. | | Граш | | 22.04.83 |
| Гл. инж. проекта | | Новоев | | 25.04.83 |
| Н. контр. | | Мышкин | | 26.04.83 |
| Утв. | | Филоненко | | 27.04.83 |

3.820.2-44
26.058.ПВ.073.003

Труба

| Лит. | Масса | Масштаб |
|---|---|---|
| А | 1,73 | 1:2 |
| Лист | Листов | |

Труба 100х4 ГОСТ 8734-75* / Б20 ГОСТ 8733-74*

Копировал: Пужко формат А4

Инв. № подл. | Подп. и дата | Взам. инв. № | Инв. № дубл. | Подп. и дата



26.058.ПВ.053.001

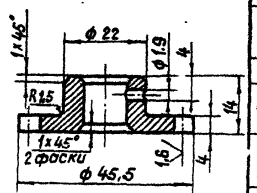


| | | |
|---|---|---|
| Модуль | m | 3,25 |
| Число зубьев | z | 12 |
| Нормальный исходный контур | ГОСТ 13755-81 | |
| Степень точности | 8-В ГОСТ 1643-81 | |
| Диаметр делительной окружности. | d | 39 |
| Толщина зуба по дуге делительной окружности | Sд | 5,1 -0,100 -0,200 |
| Обозначение чертежа сопряженного винта | 26.058.ПВ.070.001 | |

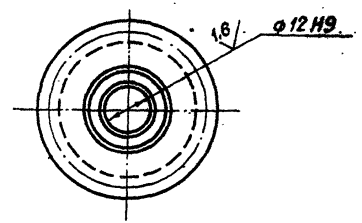


1. Данные для контроля по нормам точности по ГОСТ 1643-81.
2. Остальные технические требования по общим ТУ на изготовление подъемника.

| Изм. | Лист | № докум. | Подп. | Дата |
|---|---|---|---|---|
| Разраб. | | Марданов | | 14.04.83 |
| Пров. | | Искандеров | | 18.04.83 |
| Т. контр. | | Граш | | 22.04.83 |
| Гл. инж. проекта | | Новоев | | 25.04.83 |
| Н. контр. | | Мышкин | | 26.04.83 |
| Утв. | | Филоненко | | 27.04.83 |

3.820.2-44
26.058.ПВ.053.001

Шестерня приводная

| Лит. | Масса | Масштаб |
|---|---|---|
| А | 0,05 | 1:1 |
| Лист | Листов | |

Ст.3 пс. ГОСТ 380-71*

Копировал: Пужко формат А4

Инв. № подл. | Подп. и дата | Взам. инв. № | Инв. № дубл. | Подп. и дата

26.058.ПВ.053.002

Серия 3.820.2-44 Выпуск 8

Rz 100

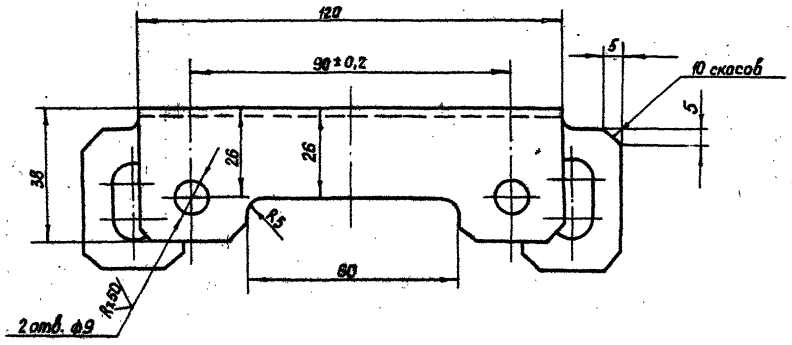


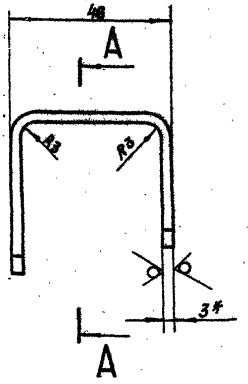


## A – A

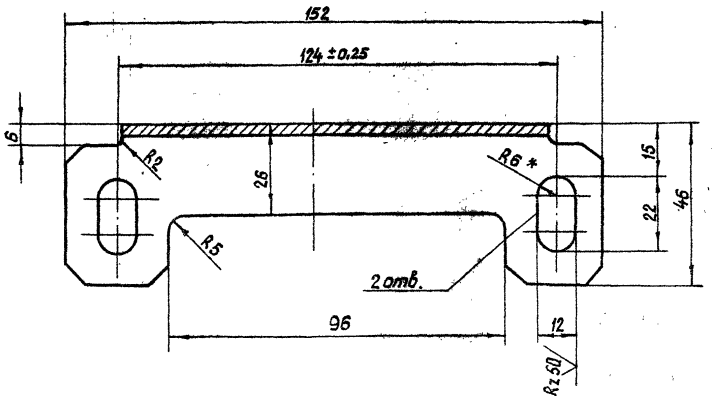


* Размеры для справок.

| Изм. | Лист | № докум. | Подп. | Дата |
|---|---|---|---|---|
| Разраб. | | Марданов | | 14.04.83 |
| Пров. | | Искандеров | | 18.04.83 |
| Т. контр. | | Грош | | 22.04.83 |
| Гл. инж. проекта | | Назаев | | 25.04.83 |
| Н. контр. | | Мышкин | | 20.04.83 |
| Утв. | | Филаненко | | 21.04.83 |

3.820.2-44
26.058.ПВ.053.002

Кронштейн

| Лит. | Масса | Масштаб |
|---|---|---|
| А | 0,3 | 1:1 |

Лист | Листов 1

Лист 5-ПН-НО-3 ГОСТ 19903-74*
4-IV-НВ Ст 3 сп ГОСТ 16523-70*

Копировал: Пужко

Формат А4

Инв. № подл. | Подп. и дата | Взам. инв. № | Инв. № дубл. | Подп. и дата

Серия 3.820.2-44 Выпуск 8

26.058.ПВ.060.001

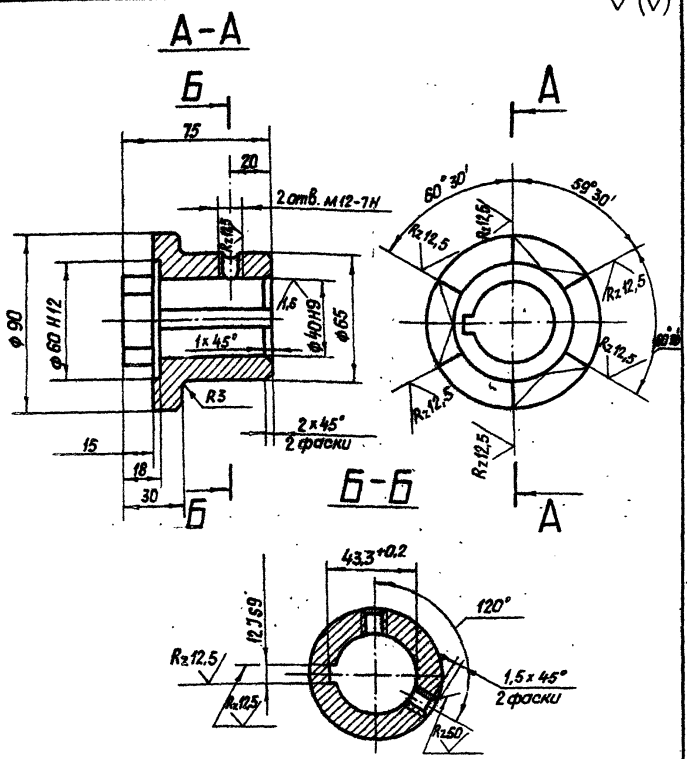


Смещение и перекос шпоночного паза относительно оси отверстия не более допуска на ширину шпоночного паза.

| Изм. | Лист | № докум. | Подп. | Дата |
|---|---|---|---|---|
| Разраб. | | Сарнуглев | | 14.04.83 |
| Пров. | | Искандеров | | 18.04.83 |
| Т. контр. | | Граш | | 22.04.83 |
| Гл. инж. проекта | | Наседев | | 25.04.83 |
| Н. контр. | | Мышкин | | 29.04.83 |
| Утв. | | Филоненко | | 27.04.83 |

3.820.2-44
26.058.ПВ.060.001

Полумуфта

| Лит. | Масса | Масштаб |
|---|---|---|
| А | 1,7 | 1:2 |
| Лист | Листов 1 | |

Ст.5 ГОСТ 380-71*

Копировал: Пужко Формат А4

26.058.ПВ.060.002

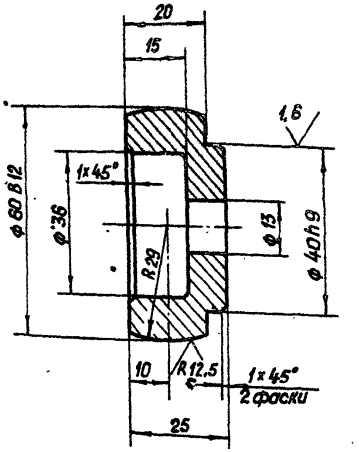


| Изм. | Лист | № докум. | Подп. | Дата |
|---|---|---|---|---|
| Разраб. | | Сарнуглев | | 14.04.83 |
| Пров. | | Искандеров | | 18.04.83 |
| Т. контр. | | Граш | | 22.04.83 |
| Гл. инж. проекта | | Наседев | | 25.04.83 |
| Н. контр. | | Мышкин | | 29.04.83 |
| Утв. | | Филоненко | | 27.04.83 |

3.820.2-44
26.058.ПВ.060.002

Сухарь

| Лит. | Масса | Масштаб |
|---|---|---|
| А | 0,3 | 1:1 |
| Лист | Листов 1 | |

Ст. 5 ГОСТ 380-71*

Копировал: Пужко Формат А4

## Вид А

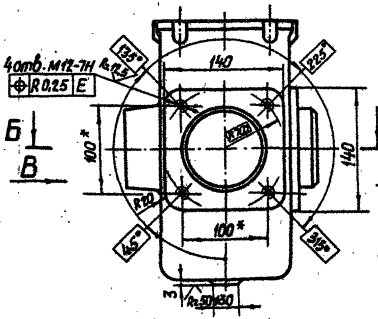


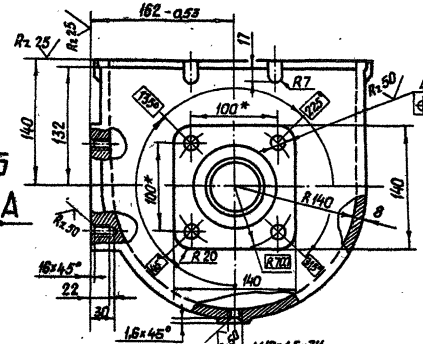


## Вид В

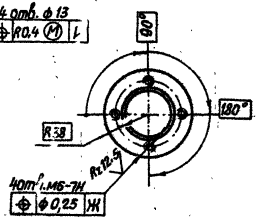


## Г-Г

М1:1

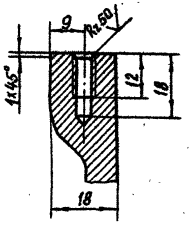


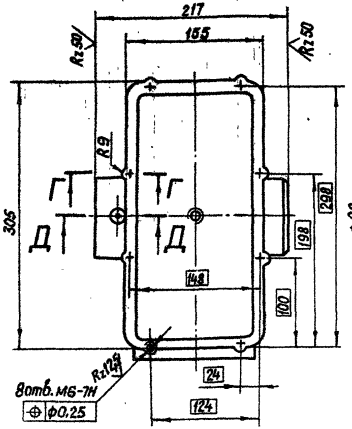


## Б-Б

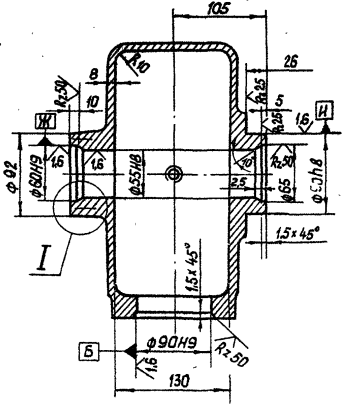


## Д-Д

М1:1

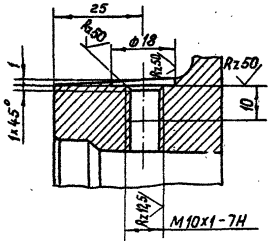


## I

М1:1

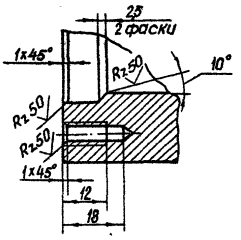


1. Размер для справок
2. Остальные технические требования по общим ТУ на изготовление подъемника.

| | | | | | | | |
|---|---|---|---|---|---|---|---|
| | | | | | 3.820.2-44 26.058.ПВ.062.002 | | |
| Изм. | Лист | № докум. | Подп. | Дата | Корпус редуктора | Лит. | Масса / Масштаб |
| Разраб. | | Марданов | | 14.04.83 | | А | 19,3 / 1:4 |
| Пров. | | Искандеров | | 18.04.83 | | Лист | Листов 1 |
| Т. контр. | | Грош | | 22.04.83 | | | |
| Гл. инж. проекта | | Нагаев | | 25.04.83 | | | |
| Н. контр. | | Мышкин | | 29.04.83 | Отливка СЧ 20 ГОСТ 1412-79* | | |
| Утв. | | Филоненко | | 27.04.83 | | | |

Копировал: Пужко

Формат А3

Инв. № подл. | Подп. и дата | Взам. инв. № | Инв. № дубл. | Подп. и дата

Серия 3.820.2-44 Выпуск 8

26.058.ПВ.062.003

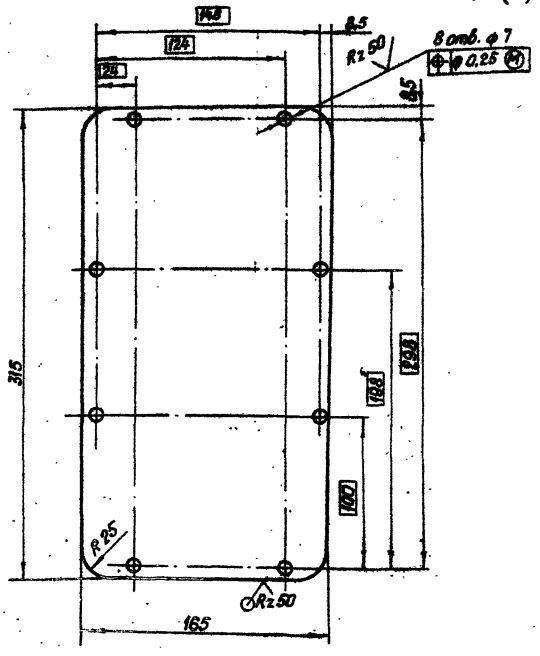


| Изм. | Лист | № докум. | Подп. | Дата |
|---|---|---|---|---|
| Разраб. | | Марданов | | 14.04.83 |
| Пров. | | Искандеров | | 18.04.83 |
| Т.контр. | | Грош | | 22.04.83 |
| Гл. инж. проекта | | Нагаев | | 25.04.83 |
| Н.контр. | | Мышкин | | 29.04.83 |
| Утв. | | Филоненко | | 27.04.83 |

3.820.2-44
26.058.ПВ.062.003

Крышка корпуса

| Лит. | Масса | Масштаб |
|---|---|---|
| А | 13 | 1:25 |

Лист | Листов 1

Лист БН-ПН-Н0-3 ГОСТ 19903-74*
4-IV-НВ ст.3 ГОСТ 16523-70*

Копировал: Пужко Формат А4

Инв.№ подл. | Подп. и дата | Взам. инв.№ | Инв.№ дубл. | Подп. и дата

26.058.ПВ.062.004

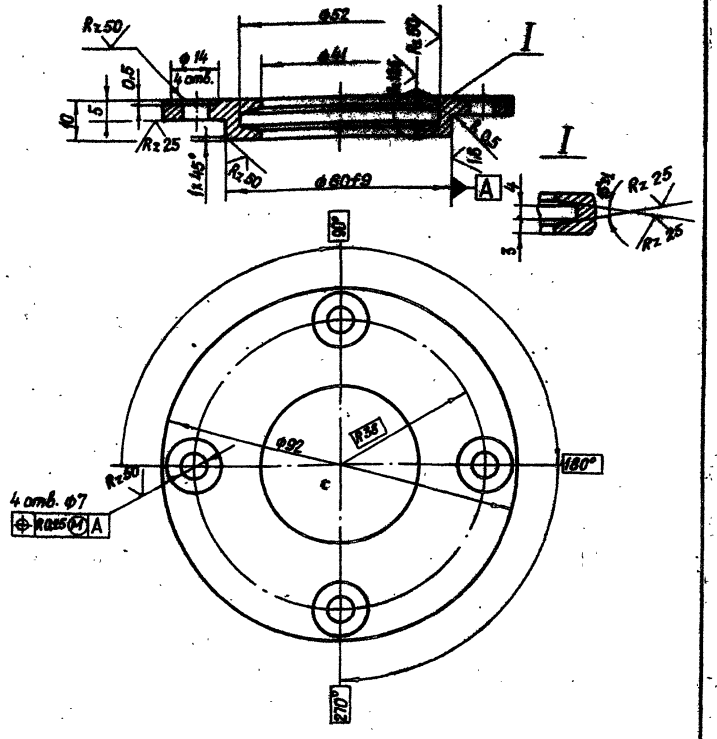


| Изм. | Лист | № докум. | Подп. | Дата |
|---|---|---|---|---|
| Разраб. | | Марданов | | 14.04.83 |
| Пров. | | Искандеров | | 18.04.83 |
| Т.контр. | | Граш | | 22.04.83 |
| Гл. инж. проекта | | Нагаев | | 25.04.83 |
| Н.контр. | | Мышкин | | 29.04.83 |
| Утв. | | Филоненко | | 27.04.83 |

3.820.2-44
26.058.ПВ.062.004

Крышка сквозная

| Лит. | Масса | Масштаб |
|---|---|---|
| А | 0,3 | 1:1 |

Лист | Листов 1

Отливка Сч 20 ГОСТ 1412-79*

Копировал: Пужко Формат А4

Инв.№ подл. | Подп. и дата | Взам. инв.№ | Инв.№ дубл. | Подп. и дата

26.058.ПВ.062.101

Серия 3.820.2-44 Выпуск 8

Инв.№ подл. | Подп. и дата | Взам. инв.№ | Инв.№ дубл. | Подп. и дата

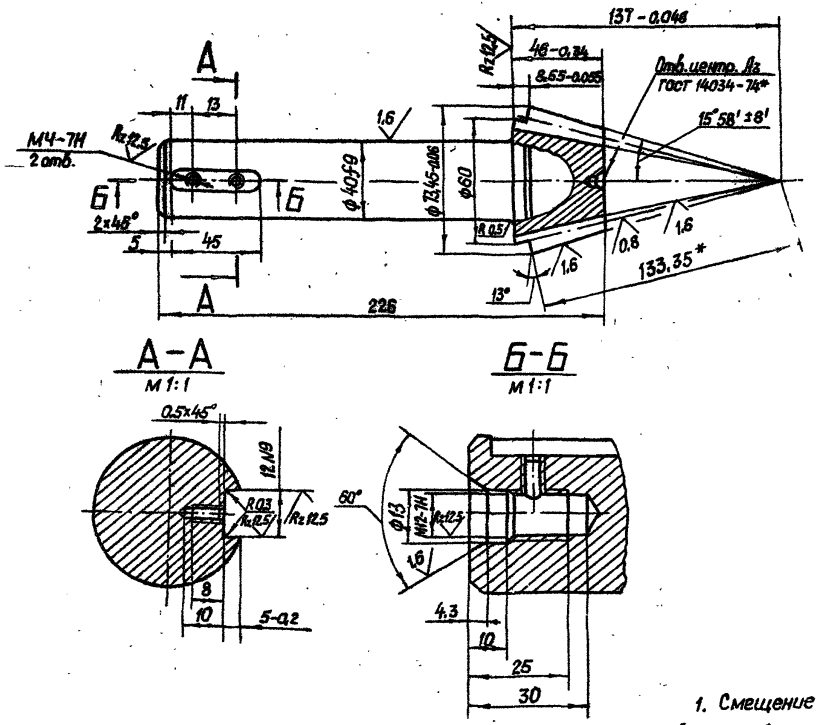


Rz 25 (√)

| | | |
|---|---|---|
| Модуль | $m_e$ | 5 |
| Число зубьев | Z | 12 |
| Тип зуба | — | прямой |
| Исходный контур | — | ГОСТ 13754-81 |
| Коэффициент смещения | $X_e$ | +0,379 |
| Коэффициент изменения толщины зуба | $X_\tau$ | 0,0446 |
| Угол делительного конуса | $\delta$ | 15° |
| Степень точности | — | 8-В ГОСТ СЭВ 188-75 |
| Толщина зуба по хорде | $\bar{S}$ | $8,15^{-0,092}_{-0,212}$ |
| Высота до хорды | $\bar{h}_a$ | 5,41 |
| Межосевой угол передачи | $\Sigma$ | 90° |
| Средний окружной модуль | $m_m$ | 4,256 |
| Внешнее конусное расстояние | $R_e$ | 133,35 |
| Среднее конусное расстояние | R | 113,35 |
| Средний делительный диаметр | d | 51,068 |
| Угол конуса впадин | $\delta_f$ | 11°14' |
| Внешняя высота зуба | $h_e$ | 11 |
| Обозначение чертежа сопряженного зубчатого колеса | | 26.058.ПВ.062.201 |

1. Смещение и перекос шпоночного паза относительно оси вала не более допуска на ширину шпоночного паза.
2. Допускается замена данных для контроля.
3. Размер для справок.

4. Остальные технические требования по общим ТУ на изготовление подъемника.

| Изм. | Лист | № докум. | Подп. | Дата |
|---|---|---|---|---|
| Разраб. | | Марданов | | 18.04.83 |
| Пров. | | Искандеров | | 18.04.83 |
| Т. контр. | | Грош | | 22.04.83 |
| Гл. инж. проекта | | Нагаев | | 25.04.83 |
| Н. контр. | | Мышкин | | 29.04.83 |
| Утв. | | Филоненко | | 27.04.83 |

3.820.2-44
26.058.ПВ.062.101

Вал-шестерня

| Лит. | Масса | Масштаб |
|---|---|---|
| А | 22 | 1:2 |
| Лист | Листов 1 | |

Сталь 40Х ГОСТ 4543-71*

Копировал: Пужко

Формат А3

26.058.ПВ.062.201

Серия 3.120.2-44 Выпуск 8

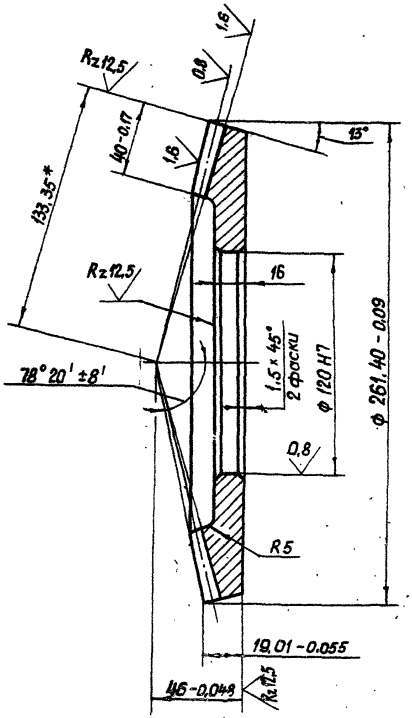


Rz25 (V)

| | | |
|---|---|---|
| Модуль | $m_e$ | 5 |
| Число зубьев | $Z$ | 62 |
| Тип зуба | — | прямой |
| Исходный контур | — | ГОСТ 13754-81 |
| Коэффициент смещения | $X_e$ | -0,379 |
| Коэффициент изменения толщины зуба | $X_\tau$ | -0,0446 |
| Угол делительного конуса | $\delta$ | 77° |
| Степень точности | — | 8-В СТ СЭВ 186-75 |
| Толщина зуба по хорде | $\bar{s}$ | $5,72^{-0,128}_{-0,256}$ |
| Высота до хорды | $\bar{h}_a$ | 2,065 |
| Межосевой угол передачи | $\Sigma$ | 90° |
| Средний окружной модуль | $m_m$ | 4,256 |
| Внешнее конусное расстояние | $R_e$ | 133,35 |
| Среднее конусное расстояние | $R$ | 113,35 |
| Средний делительный диаметр | $d$ | 221,296 |
| Угол конуса впадин | $\delta_f$ | 73°37' |
| Внешняя высота зуба | $h_e$ | 11 |
| Обозначение чертежа сопряженного зубчатого колеса | — | 26.058.ПВ.062.101 26.058.ПВ.062.001 |

1* Размер для справок.

2. Допускается замена данных для контроля.

3. Остальные технические требования по общим ТУ на изготовление подъемника.

| Изм | Лист | № докум. | Подп. | Дата |
|---|---|---|---|---|
| Разраб. | | Сарнугаев | | 14.04.83 |
| Пров. | | Искандеров | | 18.04.83 |
| Т.контр. | | Грош | | 22.04.83 |
| Гл. инж. проекта | | Назаев | | 25.04.83 |
| Н.контр | | Мышкин | | 29.04.83 |
| Утв. | | Фигуренко | | 27.04.83 |

3.120.2-44

26.058.ПВ.062.201

Колеса зубчатое коническое

| Лит. | Масса | Масштаб |
|---|---|---|
| А | 5,4 | 1:2 |
| Лист | Листов 1 | |

Сталь 45 ГОСТ 1050-74**

Копировал: Пужко

Формат А3

Инв.№ подл. | Подп. и дата | Взам. инв.№ | Инв.№ дубл. | Подп. и дата

Rz 50 (V)

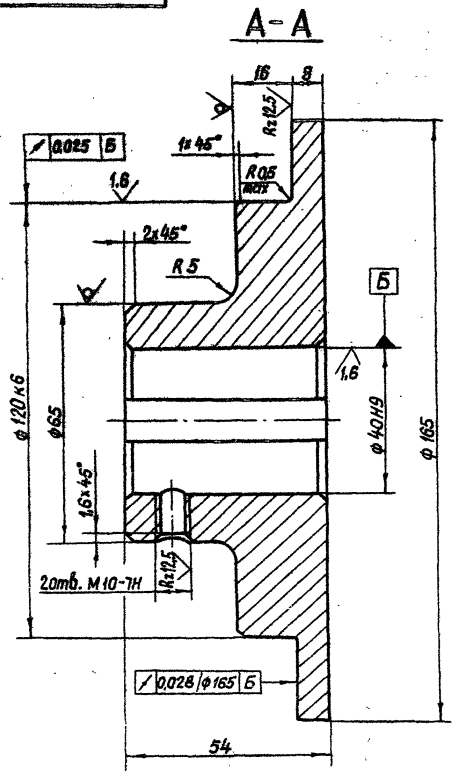


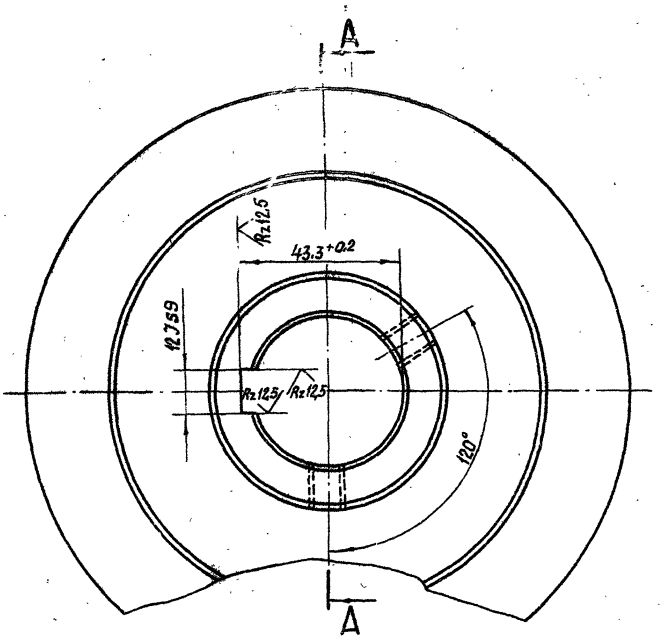


1. Точность штампованной поковки по нормам завода-изготовителя. Поковка Гр.I гост 8479-70*
2. Смещение и перекос шпоночного паза относительно оси отв. не более допуска на ширину шпоночного паза.

| | | | | | | | |
|---|---|---|---|---|---|---|---|
| | | | | | 3.820.2-44 | | |
| | | | | | 26.058.ПВ.062.202 | | |
| Изм. | Лист | № докум. | Подп. | Дата | Ступица | Лит. | Масса / Масштаб |
| Разраб. | | Марданов | | 14.04.83 | | А | 2,96 / 1:1 |
| Пров. | | Искандеров | | 18.04.83 | | Лист | Листов 1 |
| Т.контр. | | Граш | | 22.04.83 | | | |
| Гл. инж. проекта | | Нагаев | | 25.04.83 | | | |
| Н.контр. | | Мышкин | | 29.04.83 | Сталь 45 гост 1050-74** | | |
| Утв. | | Филоненко | | 27.04.83 | | | |

Копировал: Пужко

Формат А3

26.058.ПВ.070.001

26.058.ПВ.070.001 – изображено
26.058.ПВ.070.001-01 – зеркальное отражение [Тг. 80×20(10) Lн-8е]

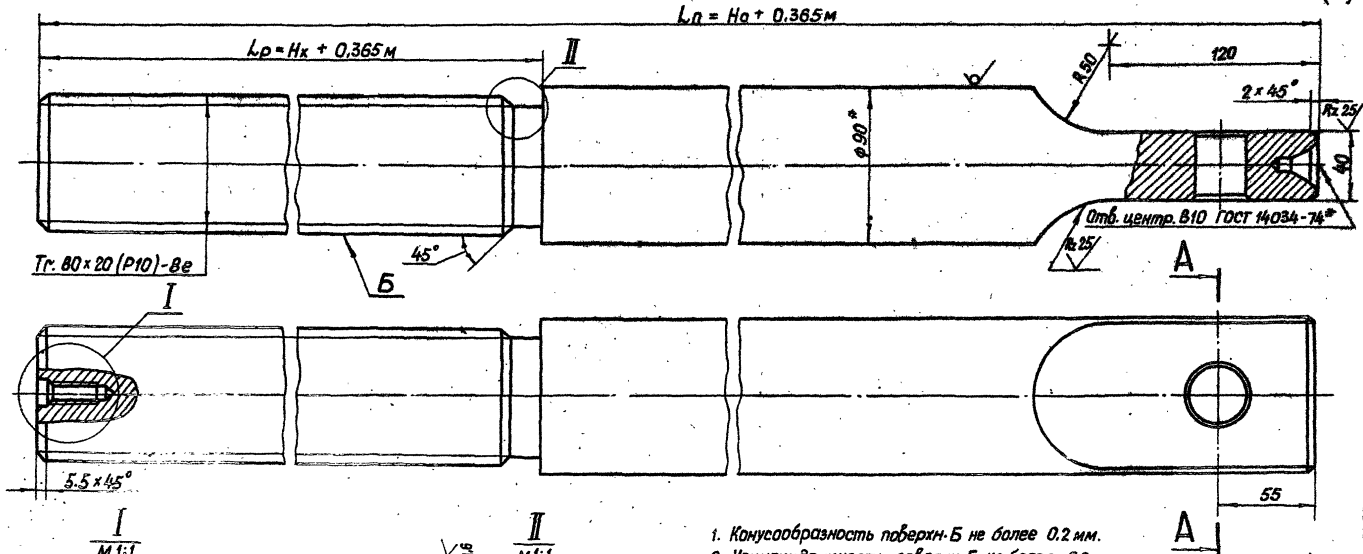


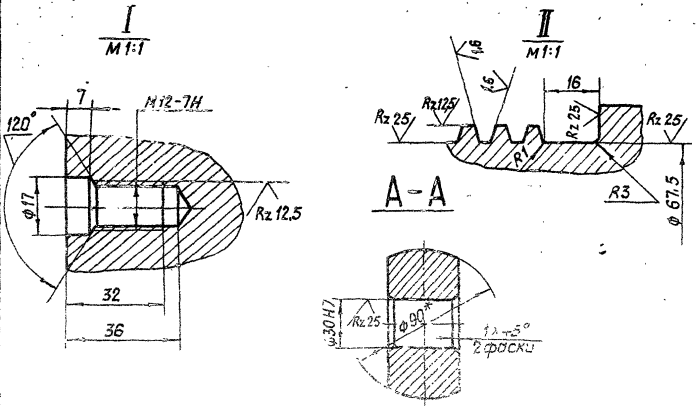


1. Конусообразность поверхн. Б не более 0,2 мм.
2. Нецилиндричность поверхн. Б не более 0,2 мм
3. Масса винта грузового Qв определяется по формуле 49,94 Lп – (15,3 Lр + 1,45) кг.
4* Размер для справок.
5. Остальные технические требования по общим ТУ на изготовление подъемника.

| | | | | | | | | |
|---|---|---|---|---|---|---|---|---|
| | | | | | 3.820.2-44 26.058.ПВ.070.001 | | | |
| Изм. | Лист | № докум. | Подп. | Дата | Винт грузовой | Лит. | Масса | Масштаб |
| Разраб. | | Сорнугаев | | 14.04.83 | | А | См.п.3 | 1:2 |
| Пров. | | Искандеров | | 18.04.83 | | Лист 1 | Листов 1 | |
| Т. контр. | | Грош | | 22.04.83 | | | | |
| Гл. инж. проекта | | Нагаев | | 25.04.83 | Круг 90-8 ГОСТ 2590-71* | | | |
| Н. контр. | | Мышкин | | 29.04.83 | 45-Б-2 ГОСТ 1050-74** | | | |
| Утв. | | Филоненко | | 27.04.83 | | | | |

Серия 3.820.2-44 Выпуск 8

Инв. № подл. | Подп. и дата | Взам. инв. № | Инв. № дубл. | Подп. и дата

Копировал: Пужко

Формат А3

26.058.ПВ.071.001

Серия 3.820.2-44 Выпуск 8

Г-Г

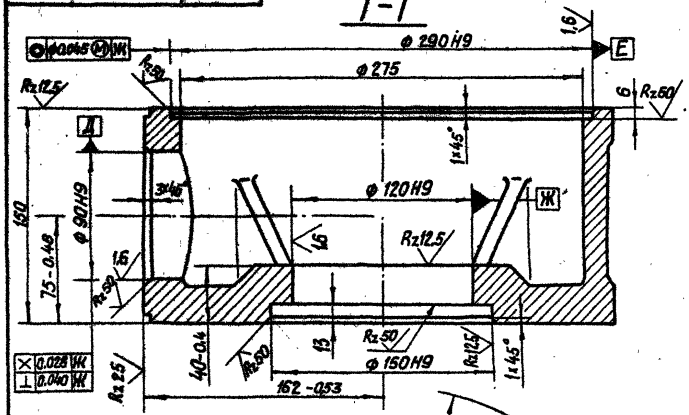


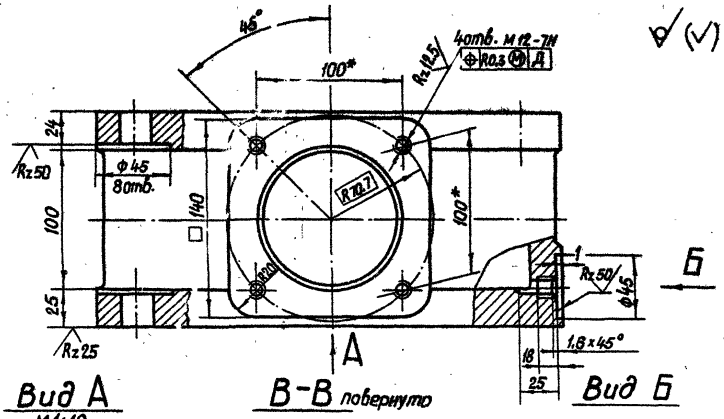


Вид А
М 1:10

В-В повернуто

Вид Б

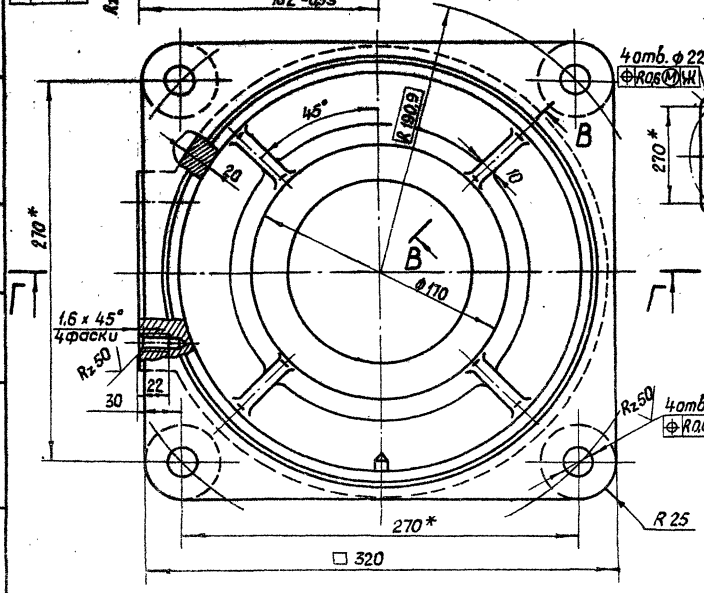


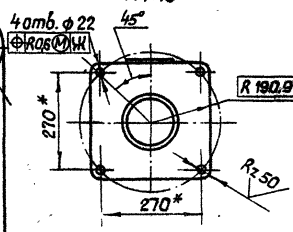


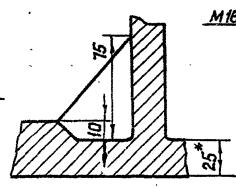


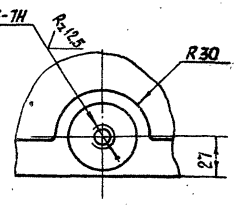


* Размеры для справок.

| Изм. | Лист | № докум. | Подп. | Дата |
|---|---|---|---|---|
| Разраб. | | Сарнуселев | | 14.04.83 |
| Пров. | | Искандеров | | 18.04.83 |
| Т. контр. | | Гриш | | 22.04.83 |
| Гл. инж. проекта | | Нагаев | | 25.04.83 |
| Н. контр. | | Мышкин | | 29.04.83 |
| Утв. | | Филоненко | | 27.04.83 |

3.820.2-44
26.058.ПВ.071.001

Корпус

| Лит. | Масса | Масштаб |
|---|---|---|
| А | 40,0 | 1:2,5 |

Лист | Листов

Отливка СЧ 20 ГОСТ 1412-79*

Копировал: Пужко

Формат А3

Инв. № подл. | Подп. и дата | Взам. инв. № | Инв. № дубл. | Подп. и дата

Серия 3.820.2-44 Выпуск 8

26.058.ПВ.071.002

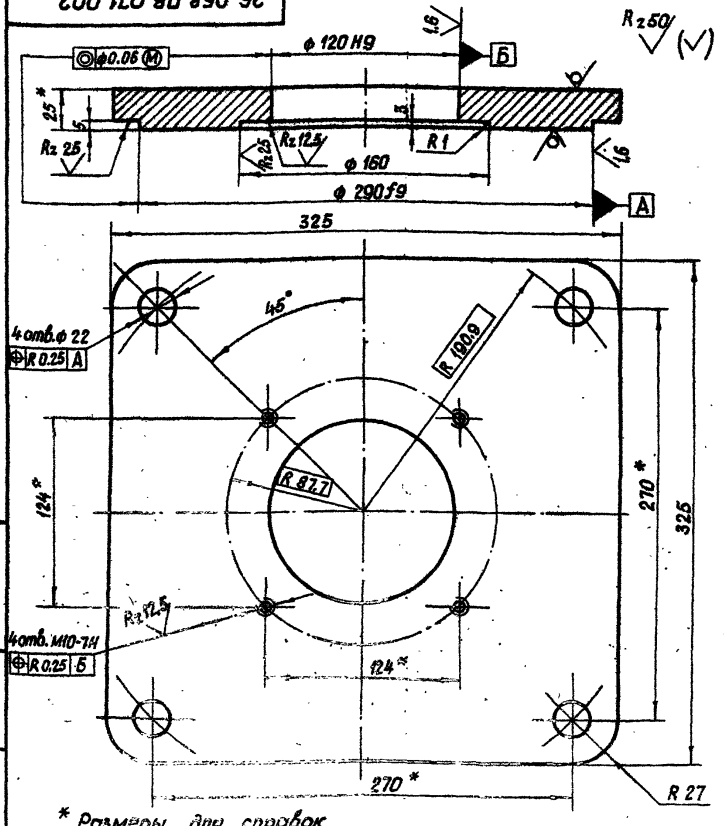


* Размеры для справок.

| Изм. | Лист | № докум. | Подп. | Дата |
|---|---|---|---|---|
| Разраб. | | Сарнугаев | | 14.04.83 |
| Пров. | | Искандеров | | 18.04.83 |
| Т. контр. | | Грош | | 22.04.83 |
| Гл. инж. проекта | | Нагаев | | 25.04.83 |
| Н. контр. | | Мышкин | | 29.04.83 |
| Утв. | | Филоненко | | 27.04.83 |

3.820.2-44
26.058.ПВ.071 002

Крышка корпуса

| Лит. | Масса | Масштаб |
|---|---|---|
| А | 18.0 | 1:2.5 |

Лист | Листов 1

Лист 5-ПН-Н0-25 ГОСТ 19903-74*
8 Ст.Зсп 3 ГОСТ 14637-79

Копировал: Пужко Формат А4

Инв. № подл. | Подп. и дата | Взам. инв. № | Инв. № дубл. | Подп. и дата

26.058.ПВ.071.003

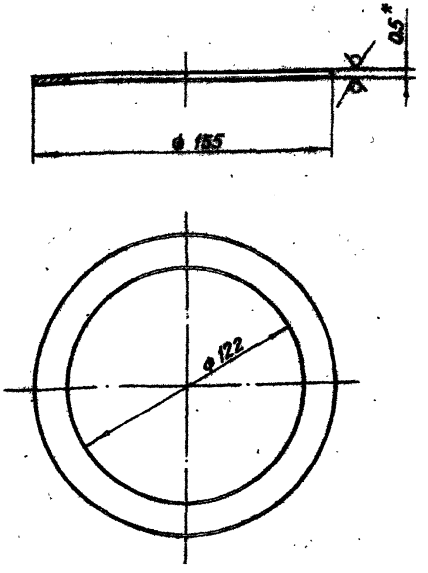


* Размер для справок.

| Изм. | Лист | № докум. | Подп. | Дата |
|---|---|---|---|---|
| Разраб. | | Сарнугаев | | 18.04.83 |
| Пров. | | Искандеров | | 18.04.83 |
| Т. контр. | | Грош | | 22.04.83 |
| Гл. инж. проекта | | Нагаев | | 25.04.83 |
| Н. контр. | | Мышкин | | 29.04.83 |
| Утв. | | Филоненко | | 27.04.83 |

3.820.2-44
26.058.ПВ.071.003

Кольцо регулировачное

| Лит. | Масса | Масштаб |
|---|---|---|
| А | 0.03 | 1:2 |

Лист | Листов 1

Лист 5-ПН-Н0-05 ГОСТ 19903-74*
4-IV-НВ Ст 3пс5 ГОСТ 16523-70*

Копировала: Пужко Формат А4

Инв. № подл. | Подп. и дата | Взам. инв. № | Инв. № дубл. | Подп. и дата

26.058.ПВ.071.101

Серия 3.820.2-44 Выпуск 8

Rz 25 (√)

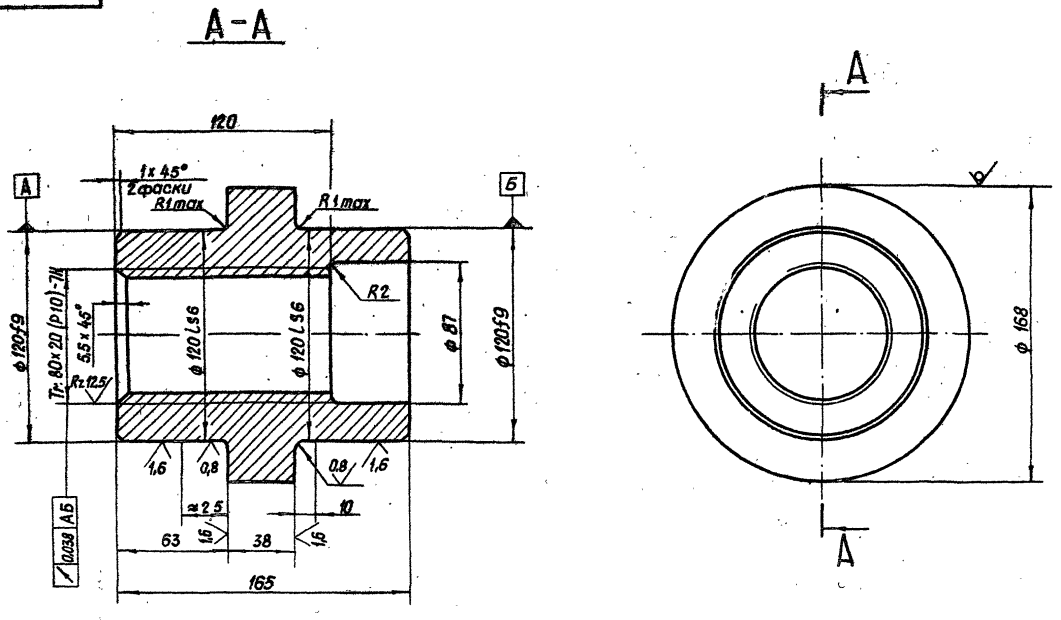


| | | | | | | | | |
|---|---|---|---|---|---|---|---|---|
| | | | | | 3.820.2-44 26.058.ПВ.071.101 | | | |
| Изм | Лист | № докум. | Подп. | Дата | Гайка грузовая | Лит. | Масса | Масштаб |
| Разраб. | | Сарнугаев | | 14.04.83 | | А | 10.0 | 1:2 |
| Пров. | | Искандеров | | 18.04.83 | | Лист | Листов 1 | |
| Т.контр. | | Граш | | 22.04.83 | | | | |
| Гл. инж. проекта | | Нагаев | | 25.04.83 | | | | |
| Н. контр. | | Мышкин | | 29.04.83 | Отливка СЧ 20 ГОСТ 1412-79* | | | |
| Утв. | | Филаненко | | 27.04.83 | | | | |

Инв. № подл. | Подп. и дата | Взам. инв. № | Инв. № дубл. | Подп. и дата

Копировал: Пужко

формат А3

26.058.ПВ.073.001

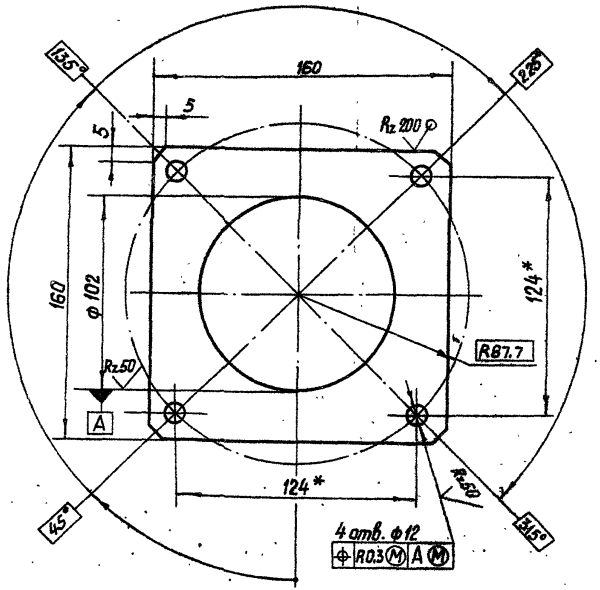


* Размер для справок.

| Изм. | Лист | № докум. | Подп. | Дата |
|---|---|---|---|---|
| Разраб. | | Мирванов | | 14.04.83 |
| Пров. | | Искандеров | | 18.04.83 |
| Т. контр. | | Грош | | 22.04.83 |
| Гл. инж. проекта | | Нагаев | | 25.04.83 |
| Н. контр. | | Мышкин | | 26.04.83 |
| Утв. | | Филоненко | | 27.04.83 |

3.820.2-44
26.058.ПВ.073.001

Фланец

| Лит. | Масса | Масштаб |
|---|---|---|
| А | 0,9 | 1:2 |
| Лист | Листов 1 | |

Лист БН-ПН-НО-8 ГОСТ 19303-74*
Ст3 сп. ГОСТ 14637-79

Копировал: Пужко Формат А4

26.058.ПВ.073.002

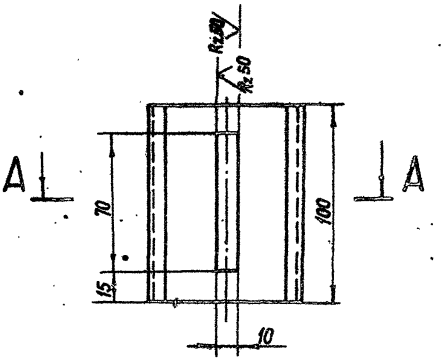


А-А

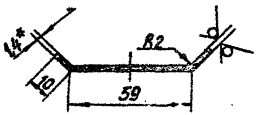


* Размер для справок.

| Изм. | Лист | № докум. | Подп. | Дата |
|---|---|---|---|---|
| Разраб. | | Мирванов | | 14.04.83 |
| Пров. | | Искандеров | | 18.04.83 |
| Т. контр. | | Грош | | 22.04.83 |
| Гл. инж. проекта | | Нагаев | | 25.04.83 |
| Н. контр. | | Мышкин | | 26.04.83 |
| Утв. | | Филоненко | | 27.04.83 |

3.820.2-44
26.058.ПВ.073.002

Диафрагма

| Лит. | Масса | Масштаб |
|---|---|---|
| А | 0,24 | 1:2 |
| Лист | Листов 1 | |

Лист Б1 ПН-НО-14 ГОСТ 19303-74*
4-Ч-НБ Ст3 пс ГОСТ 16523-70*

Копировал: Пужко Формат А4

Взам. инв. № | Инв. № дубл. | Подп. и дата | Инв. № подл.

26.058.ПВ.113.001

Серия 3.820.2-44 Выпуск 8

Rz 50 (√)

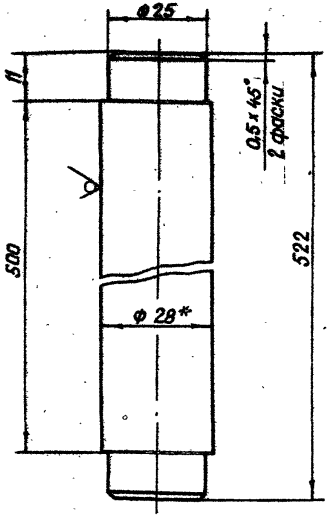


* Размер для справок.

| Изм. | Лист | № докум. | Подп. | Дата |
|---|---|---|---|---|
| Разраб. | | Сарнугаев | | 14.04.83 |
| Пров. | | Искандеров | | 18.04.83 |
| Т.контр. | | Граш | | 22.04.83 |
| Гл.инж. проекта | | Нагаев | | 25.04.83 |
| Н.контр. | | Мышкин | | 29.04.83 |
| Утв. | | Филаненко | | 27.04.83 |

3.820.2-44
26.058.ПВ.113.001

Ось

| Лит. | Масса | Масштаб |
|---|---|---|
| А | 2,5 | 1:1 |

Лист | Листов 1

Круг 28-В ГОСТ 2590-71*
Бст.3пс5-1-II ГОСТ 535-79

Копировал: Пужко

Формат А4

Инв.№ подл. | Подп. и дата | Взам.инв.№ | Инв.№ дубл. | Подп. и дата

26.058.ПВ.113.002

√ (√)

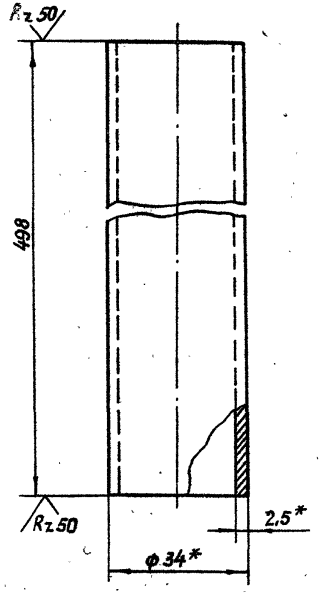


* Размер для справок

| Изм. | Лист | № докум. | Подп. | Дата |
|---|---|---|---|---|
| Разраб. | | Сарнугаев | | 14.04.83 |
| Пров. | | Искандеров | | 18.04.83 |
| Т.контр. | | Граш | | 22.04.83 |
| Гл.инж. проекта | | Нагаев | | 25.04.83 |
| Н.контр. | | Мышкин | | 29.04.83 |
| Утв. | | Филаненко | | 27.04.83 |

3.820.2-44
26.058.ПВ.113.002

Труба

| Лит. | Масса | Масштаб |
|---|---|---|
| А | 0,97 | 1:1 |

Лист | Листов

Труба 34х2,5 ГОСТ 8734-75*
Б 20 ГОСТ 8733-74*

Копировал: Пужко

Формат А4

Инв.№ подл. | Подп. и дата | Взам.инв.№ | Инв.№ дубл. | Подп. и дата

Серия 3.820.2-44 Выпуск 8

## 26.058.ПВ.085.002

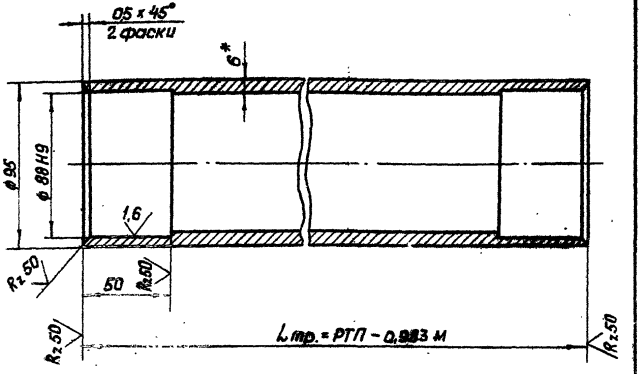


1. Масса 1 пог. метра трубы равна 13,1 кг
2. Остальные технические требования по общим ТУ на изготовление подъемника.
3* Размер для справок.

| | | | | | | | |
|---|---|---|---|---|---|---|---|
| | | | | 3.820.2-44 26.058.ПВ.085.002 | | | |
| Изм. | Лист | № докум. | Подп. | Дата | Труба | Лит. | Масса | Масштаб |
| Разраб. | | Сарнугаев | | 14.04.83 | | | См.п.1 | 1:2 |
| Пров. | | Искандеров | | 18.04.83 | | | | |
| Т. контр | | Грош | | 22.04.83 | | Лист | Листов 1 | |
| Гл. инж. проекта | | Нагаев | | 25.04.83 | Труба 95x6 ГОСТ 8732-78 | | | |
| Н. контр | | Мышкин | | 29.04.83 | Б20 ГОСТ 8731-74* | | | |
| Утв. | | Филоненко | | 27.04.83 | | | | |

Копировал: Пужко формат А4

Инв. № подл. | Подп. и дата | Взам. инв. № | Инв. № дубл. | Подп. и дата

gost.e-ecolog.ru

## 26.058.ПВ.064.001

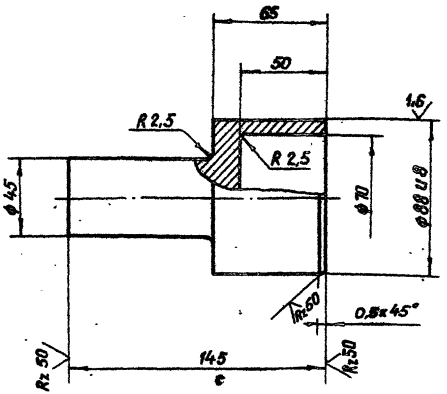


1. Точность штампованной поковки - по нормам завода изготовителя. Поковка Гр.I ГОСТ 8479-70*
2. Остальные технические требования по общим ТУ на изготовление подъемника.

| | | | | | | | |
|---|---|---|---|---|---|---|---|
| | | | | 3.820.2-44 26.058.ПВ.064.001 | | | |
| Изм. | Лист | № докум. | Подп. | Дата | Цапфа | Лит. | Масса | Масштаб |
| Разраб. | | Сарнугаев | | 14.04.83 | | А | 2,4 | 1:2 |
| Пров. | | Искандеров | | 18.04.83 | | | | |
| Т. контр | | Грош | | 22.04.83 | | Лист | Листов 1 | |
| Гл. инж. проекта | | Нагаев | | 25.04.83 | Ст.3 ГОСТ 380-71* | | | |
| Н. контр | | Мышкин | | 29.04.83 | | | | |
| Утв. | | Филоненко | | 27.04.83 | | | | |

Копировал: Пужко формат А4

Инв. № подл. | Подп. и дата | Взам. инв. № | Инв. № дубл. | Подп. и дата