ТИПОВАЯ ДОКУМЕНТАЦИЯ НА СТРОИТЕЛЬНЫЕ СИСТЕМЫ И ИЗДЕЛИЯ ЗДАНИЙ И СООРУЖЕНИЙ

СЕРИЯ 3.820.2-44

ПОДЪЕМНИКИ ВИНТОВЫЕ ДЛЯ ЗАТВОРОВ ГИДРОТЕХНИЧЕСКИХ СООРУЖЕНИЙ ГРУЗОПОДЪЕМНОСТЬЮ ДО 20 тс.

МОДЕЛИ В-83

Взамен типового проекта 820-165

ВЫПУСК 7

ПОДЪЕМНИК ОДНОВИНТОВОЙ С РУЧНЫМ ПРИВОДОМ г.п. 10 тс.
МАРКИ 10 В

gost.e-ecolog.ru

ТИПОВАЯ ДОКУМЕНТАЦИЯ НА СТРОИТЕЛЬНЫЕ СИСТЕМЫ И ИЗДЕЛИЯ ЗДАНИЙ И СООРУЖЕНИЙ

СЕРИЯ 3.820.2-44

ПОДЪЕМНИКИ ВИНТОВЫЕ ДЛЯ ЗАТВОРОВ ГИДРОТЕХНИЧЕСКИХ СООРУЖЕНИЙ ГРУЗОПОДЪЕМНОСТЬЮ ДО 20 тс. МОДЕЛИ В-83

ВЫПУСК 7

ПОДЪЕМНИК ОДНОВИНТОВОЙ С РУЧНЫМ ПРИВОДОМ г.п. 10 тс. МАРКИ 10В

СОСТАВ ПРОЕКТА:

Выпуск 0 - Пояснительная записка и габаритные чертежи подъемников
Выпуск 1 - Подъемник одновинтовой с ручным приводом г.п. 0.5 тс. Марки 0.5В
Выпуск 2 - Подъемник одновинтовой с ручным приводом г.п. 1.0 тс. Марки 1В
Выпуск 3 - Подъемник одновинтовой с ручным приводом г.п. 2.5 тс. Марки 2.5В
Выпуск 4 - Подъемник двухвинтовой с ручным приводом г.п. 2×2.5 тс. Марки 5ВД
Выпуск 5 - Подъемник одновинтовой с ручным приводом г.п. 5 тс. Марки 5В
Выпуск 6 - Подъемник двухвинтовой с ручным приводом г.п. 2×5 тс. Марки 10ВД
Выпуск 7 - Подъемник одновинтовой с ручным приводом г.п. 10 тс. Марки 10В
Выпуск 8 - Подъемник двухвинтовой с ручным приводом г.п. 2×10 тс. Марки 20ВД
Выпуск 9 - Подъемник одновинтовой с электроприводом г.п. 1.0 тс. Марки 1ЭВ
Выпуск 10 - Подъемник одновинтовой с электроприводом г.п. 2.5 тс. Марки 2.5ЭВ
Выпуск 11 - Подъемник двухвинтовой с электроприводом г.п. 2×2.5 тс. Марки 5ЭВД
Выпуск 12 - Подъемник одновинтовой с электроприводом г.п. 5 тс. Марки 5ЭВ
Выпуск 13 - Подъемник двухвинтовой с электроприводом г.п. 2×5 тс. Марки 10ЭВД
Выпуск 14 - Подъемник одновинтовой с электроприводом г.п. 10 тс. Марки 10ЭВ
Выпуск 15 - Подъемник двухвинтовой с электроприводом г.п. 2×10 тс. Марки 20ЭВД
Выпуск 16 - Подъемник одновинтовой с электроприводом г.п. 20 тс. Марки 20ЭВ
Выпуск 17 - Электропривод винтовых подъемников

Разработана институтом „Средазгипроводхлопок"

Главный инженер института — Эйнгорн Ф.Я.

Начальник ОМК — Филоненко Г.И.

Главный инженер проекта — Нагаев Р.И.

Утверждена Минводхозом СССР и введена в действие институтом „Средазгипроводхлопок"

Протокол № 551 от 25 ноября 1983 г.

Приказ № 328 от 28 мая 1984 г.

Серия 3.820.2-44 Выпуск 2

Наименование	Обозначение	Стр.
Подъемник одновинтовой с ручным приводом г.п. 10 т.с. марки 10 В	26.058.ПВ.070.000	4
Подъемник одновинтовой с ручным приводом г.п. 10 т.с. марки 10 В Сборочный чертеж	26.058.ПВ.070.000 СБ	5
Подъемник одновинтовой с ручным приводом г.п. 10 т.с. марки 10 В Габаритный чертеж	26.058.ПВ.070.000 ГЧ	7
Подъемник одновинтовой с ручным приводом г.п. 10 т.с. марки 10 В Ведомость спецификаций	26.058.ПВ.070.000 ВС	8
Подъемник одновинтовой с ручным приводом г.п. 10 т.с. марки 10 В Ведомость покупных изделий	26.058.ПВ.070.000 ВП	9
Подъемник одновинтовой с ручным приводом г.п. 10 т.с. марки 10 В Инструкция по монтажу и эксплуатации	26.058.ПВ.070.000 И Э	11
Узел грузовой части	26.058.ПВ.071.000	14
Узел грузовой части. Сборочный чертеж	26.058.ПВ.071.000 СБ	15
Узел грузовой гайки	26.058.ПВ.071.100	16
Узел грузовой гайки. Сборочный чертеж	26.058.ПВ.071.100 СБ	17
Редуктор РР2-2	26.058.ПВ.072.000	18
Редуктор РР2-2. Сборочный чертеж	26.058.ПВ.072.000 СБ	19
Кожух винта 80	26.058.ПВ.073.000	20
Кожух винта 80 Сборочный чертеж	26.058.ПВ.073.000 СБ	21
Кожух	26.058.ПВ.073.100	22
Кожух. Сборочный чертеж	26.058.ПВ.073.100 СБ	22
Кожух составной	26.058.ПВ.073.200	23
Кожух составной. Сборочный чертеж	26.058.ПВ.073.200 СБ	23
Желоб составной	26.058.ПВ.073.210	24
Желоб составной. Сборочный чертеж	26.058.ПВ.073.210 СБ	24
Рукоятка Р4	26.058.ПВ.044.000	25
Рукоятка Р4. Сборочный чертеж	26.058.ПВ.044.000 СБ	26
Указатель положения затвора УПР-2510	26.058.ПВ.053.000	27
Указатель положения затвора УПР-2510 Сборочный чертеж	26.058.ПВ.053.000 СБ	28
Указатель положения затвора УПР-5010	26.058.ПВ.054.000	30
Указатель положения затвора УПР-5010 Сборочный чертеж	26.058.ПВ.054.000 СБ	31
Узел вал-шестерни 2ВШ	26.058.ПВ.062.100	33
Узел вал-шестерни 2ВШ Сборочный чертеж	26.058.ПВ.062.100 СБ	34
Колесо зубчатое коническое в сборе	26.058.ПВ.062.200	35
Колесо зубчатое коническое в сборе Сборочный чертеж	26.058.ПВ.062.200 СБ	36
Винт грузовой	26.058.ПВ.070.001	37
Лист монтажный	26.058.ПВ.070.002	38
Корпус	26.058.ПВ.071.001	39
Крышка корпуса	26.058.ПВ.071.002	40
Кольцо регулировочное	26.058.ПВ.071.003	40
Гайка грузовая	26.058.ПВ.071.101	41
Вал-шестерня	26.058.ПВ.072.001	42
Фланец	26.058.ПВ.073.001	43
Диафрагма	26.058.ПВ.073.073.002	43
Труба	26.058.ПВ.073.003	44
Желоб	26.058.ПВ.073.101	20

Инв.№ подл. | Подп. и дата | Взам. инв.№ | Инв.№ дубл. | Подп. и дата

Изм.	Лист	№ докум.	Подп.	Дата
Разраб.		Марданов		14.04.83
Пров.		Искандеров		18.04.83
Гл.инж. проекта		Агеев		25.04.83
Н.контр.		Мышкин		29.04.83
Утв.		Филоненко		27.04.83

3.820.2-44
26.058.ПВ.070.000ДС

Подъемник одновинтовой с ручным приводом г.п. 10 т.с. марки 10 В
Содержание

Лит.	Лист	Листов
А	1	2

Копировал: Осипова Формат А3

Наименование	Обозначение	Стр.
Пробка	26.058.ПВ.031.004	45
Прокладка	26.058.ПВ.031.005	45
Циферблат 2,5 м	26.058.ПВ.032.003	46
Червяк	26.058.ПВ.032.004	47
Колесо червячное	26.058.ПВ.032.005	47
Корпус приводной шестерни	26.058.ПВ.032.006	48
Корпус червячной пары	26.058.ПВ.032.007	49
Корпус циферблата	26.058.ПВ.032.008	50
Валик	26.058.ПВ.032.009	50
Крышка	26.058.ПВ.032.010	51
Колпачок	26.058.ПВ.032.011	51
Колпачок	26.058.ПВ.032.012	52
Кольцо прижимное	26.058.ПВ.032.013	52
Кольцо запорное	26.058.ПВ.032.014	53
Кольцо регулировочное	26.058.ПВ.032.015	53
Гайка круглая	26.058.ПВ.032.016	54
Стекло смотровое	26.058.ПВ.032.017	54
Крышка	26.058.ПВ.032.018	55
Стрелка	26.058.ПВ.032.019	55
Прокладка	26.058.ПВ.032.020	56
Прокладка	26.058.ПВ.032.021	56
Циферблат 5,0 м	26.058.ПВ.033.001	57
Червяк	26.058.ПВ.033.002	58
Колесо червячное	26.058.ПВ.033.003	58
Ось	26.058.ПВ.035.003	59
Труба	26.058.ПВ.035.004	59
Кольца	26.058.ПВ.035.005	60
Косынка	26.058.ПВ.035.006	60
Прокладка	26.058.ПВ.042.011	61
Прокладка	26.058.ПВ.042.012	61
Корпус подшипника	26.058.ПВ.042.102	62

Наименование	Обозначение	Стр.
Втулка	26.058.ПВ.042.103	62
Кольцо стопорное	26.058.ПВ.042.104	63
Втулка	26.058.ПВ.044.001	64
Полоса	26.058.ПВ.044.002	64
Болт	26.058.ПВ.050.003	38
Кольцо	26.058.ПВ.052.003	65
Кольцо регулировочное	26.058.ПВ.052.004	65
Втулка	26.058.ПВ.052.005	66
Втулка	26.058.ПВ.052.006	66
Крышка глухая	26.058.ПВ.052.007	67
Шестерня приводная	26.058.ПВ.053.001	44
Кронштейн	26.058.ПВ.053.002	68
Корпус редуктора	26.058.ПВ.062.002	69
Крышка корпуса	26.058.ПВ.062.003	69
Вал-шестерня	26.058.ПВ.062.101	70
Колесо зубчатое коническое	26.058.ПВ.062.201	71
Ступица	26.058.ПВ.062.202	72

Перечень ГОСТов примененных в проекте

ГОСТ 380-71* ГОСТ 3128-70* ГОСТ 8733-74* ГОСТ 14959-79
ГОСТ 481-80 ГОСТ 3129-70* ГОСТ 8734-75* ГОСТ 15809-70*
ГОСТ 535-79 ГОСТ 4543-71* ГОСТ 8752-79 ГОСТ 16523-70*
ГОСТ 1050-74** ГОСТ 5264-80 ГОСТ 8790-79 ГОСТ 17473-80
ГОСТ 1412-79* ГОСТ 5915-70* ГОСТ 9347-74* ГОСТ 17475-80
ГОСТ 1476-75* ГОСТ 5971-78 ГОСТ 10299-80 ГОСТ 18335-73*
ГОСТ 1491-80 ГОСТ 6402-70* ГОСТ 11371-78 ГОСТ 19903-74*
ГОСТ 1585-79 ГОСТ 6874-75 ГОСТ 11872-80 ГОСТ 19036-81
ГОСТ 1643-81 ГОСТ 7338-77* ГОСТ 13754-81 ГОСТ 19853-74
ГОСТ 2590-71* ГОСТ 7780-70* ГОСТ 13941-80 ГОСТ 21631-76
ГОСТ 2685-75* ГОСТ 8338-75 ГОСТ 14034-74* ГОСТ 22034-76*
ГОСТ 2930-62** ГОСТ 8479-70* ГОСТ 14637-79 ГОСТ 23360-78

Выпуск 7

Серия 3.820.2-44

Формат	Зона	Поз.	Обозначение	Наименование	Кол.	Примечание
				Документация		
А3			26.058.ПВ.070.000 СБ	Сборочный чертеж		
А3			26.058.ПВ.070.000 ГЧ	Габаритный чертеж		
А3			26.058.ПВ.070.000 ВС	Ведомость спецификаций		
А3			26.058.ПВ.070.000 ВП	Ведомость покупных изделий		
А4			26.058.ПВ.060.000 ИЭ	Инструкция по монтажу и эксплуатации		
				Сборочные единицы		
А4		1	26.058 ПВ.071.000	Узел грузовой части	1	
А4		2	26.058.ПВ.072.000	Редуктор РР2-2	1	
А4		3	26.058.ПВ.073.000	Кожух винта В0	1	
А4		4	26.058.ПВ.044.000	Рукоятка Р4	1	
А4		5	26.058.ПВ.053.000	Указатель положения затвора УПР-2510	1	См.п.1 СБ
А4		6	26.058 ПВ.054.000	Указатель положения затвора УПР-5010	1	См.п.1 СБ
				Детали		
А3		7	26.058.ПВ.070.001	Винт грузовой	1	
А4		8	26.058.ПВ.070.002	Лист монтажный	1	
А4		9	26.058.ПВ.042.012	Прокладка	3	Наиб.кол.

Подп. и дата | Инв.№ дубл. | Взам.инв.№ | Подп. и дата | Инв.№ подл.

Изм.	Лист	№ докум.	Подп.	Дата
Разраб.		Марданов		14.04.83
Пров.		Искандеров		18.04.83
Гл.инж. проекта		Нагаев		25.04.83
Н. контр.		Мышкин		29.04.83
Утв.		Филаненко		27.04.83

3.820.2-44
26.058.ПВ.070.000

Подъемник одновинтовой с ручным приводом г.п. 10 т.с. марки 10В

Лит	Лист	Листов
А	1	2

Копировал: Осипова Формат А4

Формат	Зона	Поз.	Обозначение	Наименование	Кол	Примечание
А4		10	26.058.ПВ.050.003	Болт	1	
				Стандартные изделия		
				Болты ГОСТ 7798-70*		
		11		М10×25.66.0125	4	
		12		М20×40.66.0125	4	
		13		Гайка М27.66.0125 ГОСТ 5915-70*	1	
				Шайбы ГОСТ 6402-70*		
		14		10.65Г.0125	2	
		15		20.65Г.0125	4	
		16		Шайба 10.01.019ГОСТ 11371-78	2	
		17		Шайба 27.01.019ГОСТ 11371-78	1	

Подп. и дата | Инв.№ дубл. | Взам.инв.№ | Подп. и дата | Инв.№ подл.

Изм.	Лист	№ докум.	Подп.	Дата

3.820.2-44
26.058.ПВ.070.000

Лист 2

Копировал: Осипова Формат А4

26.058.ПВ.070.000 СБ

Выпуск 7

Серия 3.820.2-44

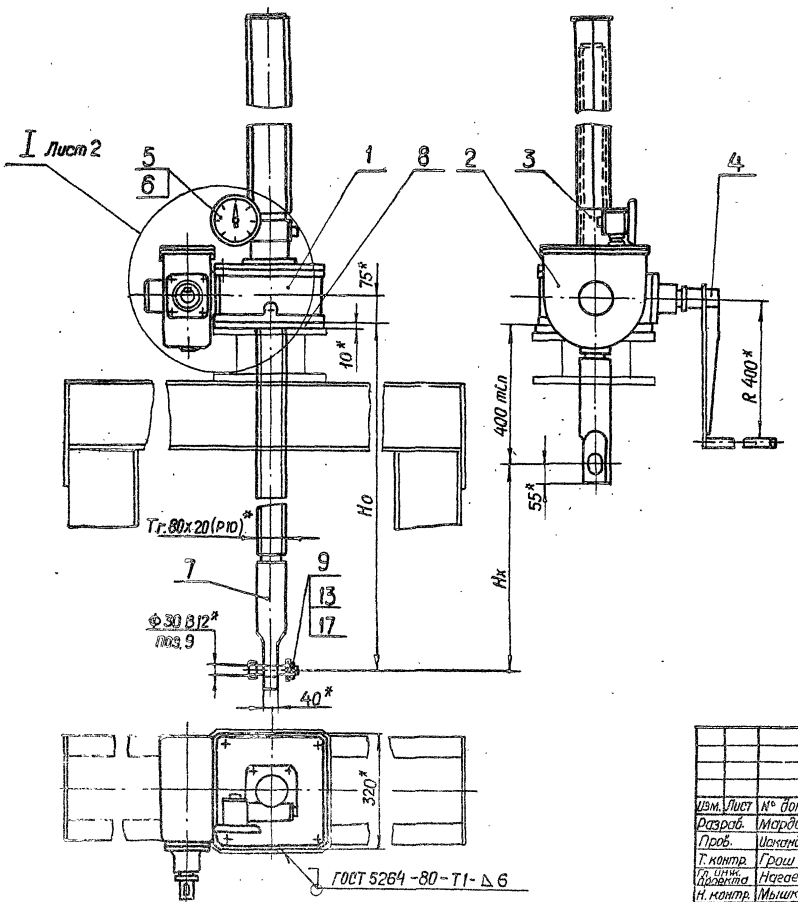

Таблица 1

Техническая характеристика подъемника

Резьба грузового винта	Усилие в т.с. наиб.			Но в м наиб.	Усилие на рукоятке при Т в кгс	Время подъема затвора на 1 м. в мин.
	Тяговое Т	Посадочное П	Дожимное Д			
Тг. 80 х х 20 (Р10)	10	10	12	4,9	17	33

Технические требования

1. Указатель положения затвора выбирается в зависимости от Нх; при Нх ≤ 2,5 м установить УПР-2510 поз.5, при 2,5 < Нх < 5 м. установить УПР-5010 поз. 6.
2. Регулировку зацепления обеспечить установкой необходимого кол. дет. поз. 10. Степень точности передачи 8.ОТ ОЭВ 186-75
3. На виде слева винт грузовой поз.7 показан в крайнем верхнем положении.
4. На чертеже приведен один из способов крепления подъемника.
5.* Размеры для справок.
6. Остальные технические требования по общим ТУ на изготовление подъемника.

Изм.	Лист	№ докум.	Подп.	Дата
Разраб.		Марданов		14.04.83
Пров.		Искандеров		16.04.83
Т. контр.		Грош		22.04.83
Гл. инж. проекта		Нагаев		25.04.83
Н. контр.		Мышкин		29.04.83
Утв.		Филоненко		27.04.83

3.820.2-44

26.058.ПВ.070.000 СБ

Подъемник одновинтовой с ручным приводом г.п. 10 т.с. марки 10 В Сборочный чертеж

Лит.	Масса	Масштаб
А	См.табл.2	1:10

Лист 1 Листов 2

Инв. № подл. | Подп. и дата | Взам. инв. № | Инв. № дубл. | Подп. и дата

Копировал: Осипова Формат А 3

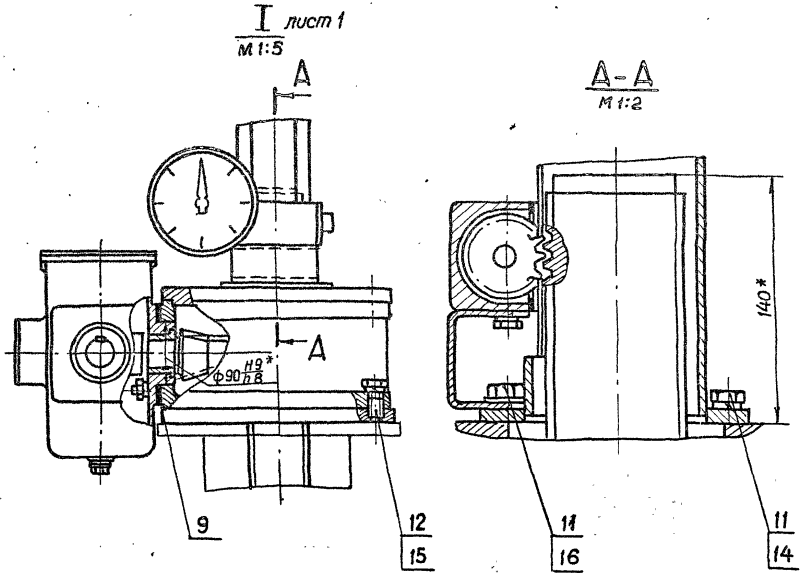

Таблица 2

Теоретическая масса подъемников

Hx, м	Ho, м					
	2,5	3,0	3,5	4,0	4,5	4,9
	Масса 1 шт. без учета указателя положения затвора, кг					
2,0	240	265	290	315	340	360
2,5		256	281	306	331	351
3,0			273	298	323	343
3,5				289	314	334
4,0					306	325
4,5						316

Изм.	Лист	№ докум.	Подп.	Дата
Разраб.		Марданов		14.04.83
Пров.		Искандеров		18.04.83
Т.контр.		Грош		28.04.83
Гл.инж. проекта		Нагаев		25.04.83
Н.контр.		Мышкин		29.04.83
Утв.		Филоненко		29.04.83

3.820.2-44
26.058.ПВ.070.000СБ

Подъемник одновинтовой с ручным приводам г.п. 10 т.с. марки 10В
Сборочный чертеж

Лит.	Масса	Масштаб
А		
Лист 2	Листов	

Копировал: Осипова Формат А3

Инв. № подл. | Подп. и дата | Взам. инв. № | Инв. № дубл. | Подп. и дата

26.058.ПВ.070.000ГЧ

Серия 3.820.2-44 Выпуск 7

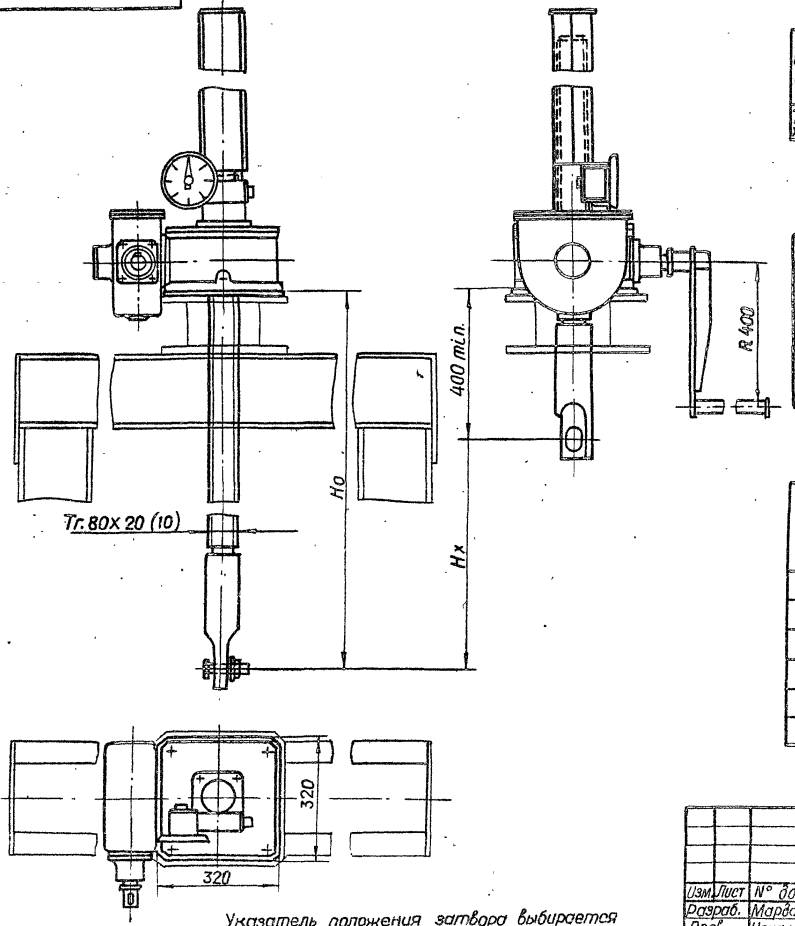

Указатель положения затвора выбирается в зависимости от Hx: при Hx ≤ 2,5 м установить УПР.2510, при 2,5 < Hx < 5 установить УПР.5010

Таблица 1

Техническая характеристика подъемника

Резьба грузового винта	Усилие в тс. наиб.		Ho в м наиб.	Усилие на рукоятке при T в кгс	Время подъема затвора на 1 м. в мин.
	тяговое T	посадочное П			
Tr. 80X X20 (10)	10	10	4,9	17	33

Таблица 2

Данные на заказ по затвору

Усилие посадочное потребное в тс	Пз	
Расстояние от подошвы подъемника до оси проушины опущенного затвора	Ho	
Полный ход затвора в м.	Hx	
Указатель положения затвора	—	УПР....
Теоретическая масса подъемника в кг.	Q	

Таблица 3

Теоретическая масса подъемников

Hx, м	Ho, м					
	2,5	3,0	3,5	4,0	4,5	4,9
	Масса 1 шт. без учета указателя положения затвора					
2,0	240	265	290	315	340	360
2,5		256	281	306	331	351
3,0			273	298	323	343
3,5				289	314	334
4,0					306	325
4,5						316

Изм.	Лист	№ докум.	Подп.	Дата
Разраб.		Марданов		14.04.83
Пров.		Искандеров		18.04.83
Т.контр.		Грош		22.04.83
Гл.инж. проекта		Нагаев		25.04.83
Н.контр.		Мышкин		29.04.83
Утв.		Филоненко		27.04.83

3.820.2-44

26.058.ПВ.070.000ГЧ

Подъемник одновинтовой с ручным приводом Г.П. 10 т.с. марки 10В Габаритный чертеж

Лит.	Масса	Масштаб
А	См.табл.3	1:10

Лист | Листов 1

Инв. № подл. | Подп. и дата | Взам. инв. № | Инв. № дубл. | Подп. и дата

Копировал: Осипова Формат А3

Выпуск 7

Серия 3.820.2-44

№ строки	Обозначение	Наименование	Куда входит: Обозначение	Куда входит: Кол.	Общее кол.	Примечание
1	26.058.ПВ.070.000	Подъемник одновинтовой с ручным приводам			1	
2		г.п. 10 т.с. марки 10 В	26.058.ПВ.070.000			
3	26.058.ПВ.071.000	Узел грузовой части	26.058.ПВ.070.000		1	
4	26.058.ПВ.072.000	Редуктор РР2-2	26.058.ПВ.070.000		1	
5	26.058.ПВ.073.000	Кожух винта 80	26.058.ПВ.070.000		1	
6	26.058.ПВ.071.100	Узел грузовой гайки	26.058.ПВ.071.000	1	1	
7	26.058.ПВ.044.000	Рукоятка Р4	26.058.ПВ.070.000		1	
8	26.058.ПВ.053.000	Указатель положения затвора УПР-2510	26.058.ПВ.070.000		1	См.п.1 СБ
9	26.058.ПВ.054.000	Указатель положения затвора УПР-5010	26.058.ПВ.070.000		1	См.п.1 СБ
10	26.058.ПВ.062.100	Узел вал-шестерни 2 ВШ	26.058.ПВ.072.000	1	1	
11	26.058.ПВ.062.200	Колеса зубчатое коничвское в сборе	26.058.ПВ.072.000	1	1	
12	26.058.ПВ.073.100	Кожух	26.058.ПВ.073.000	1	1	
13	26.058.ПВ.073.200	Кожух составной	26.058.ПВ.073.000	1	1	
14	26.058.ПВ.073.210	Желоб составнай	26.058.ПВ.073.200	1	2	
15						
16						
17						
18						
19						
20						
21						
22						
23						
24						

Инв.№ подл. | Подп. и дата | Взам.инв.№ | Инв.№ дубл. | Подп. и дата

Изм.	Лист	№ докум.	Подп.	Дата
Разраб.		Марданов		14.04.83
Пров.		Искандеров		18.04.83
Гл.инж. проекта		Насаев		25.04.83
Н.контр.		Мышкин		29.04.83
Утв.		Филаненко		27.04.83

3-820.2-44

26.058.ПВ.070.000 ВС

Подъемник одновинтовой с ручным приводом г.п. 10 т.с. марки 10 В

Ведомость спецификаций

Лит.	Лист	Листов
А		1

Копировал: Осипова

Формат А3

Выпуск 7
Серия 3.820.2-44

№ строки	Наименование	Код ОКП	Обозначение документа на поставку	Поставщик	Куда входит (обозначение)	Количество: На изделие	Количество: В комплекты	Количество: На регулир.	Количество: Всего	Примечание
1										
2	Подшипники									
3										
4	Подшипник 101		ГОСТ 8338-75		26.058.ПВ.053.000	4			4	
5	Подшипник 8124		ГОСТ 6874-75		26.058.ПВ.071.000	2			2	
6										
7	Крепежные изделия									
8										
9	Болт М6.х12.66.0125		ГОСТ 7798-70*		26.058.ПВ.072.000	12			12	
10	М8х12.66.0125				26.058.ПВ.053.000	2			2	
11	М10х25.66.0125				26.058.ПВ.070.000	4			4	
12	М20х40.66.0125				26.058.ПВ.070.000	4			4	
13	М20х70.66.0125				26.058.ПВ.070.000	4			4	
14	Винт М10х16.66.0125		ГОСТ 1476-75*		26.058.ПВ.072.000	4			4	
15	М10х20.66.0125				26.058.ПВ.062.100	2			2	
16	Винт В.М4-8q х10.66.0125		ГОСТ 1491-80		26.058.ПВ.062.100	2			2	
17	Винт В1.М5-8q х10.66.0125		ГОСТ 17473-80		26.058.ПВ.053.000	8			8	
18	М4-8q х16.66.0125		ГОСТ 17475-80		26.058.ПВ.053.000	8			8	
19	М5-8q х14.66.0125				26.058.ПВ.053.000	7			7	
20										
21										
22										
23	Гайка М12.6.0125		ГОСТ 5915-70*		26.058.ПВ.071.000	8			8	
24										

Инв. № подл. | Подп. и дата | Взам. инв. № | Инв. № дубл. | Подп. и дата

Изм.	Лист	№ докум.	Подп.	Дата
Разраб.		Мордашов		10.08.83
Пров.		Искандеров		15.08.83
Гл. спец. проекта		Наседев		22.08.83
Н. контр.		Мышкин		29.08.83
Утв.		Филоненко		07.09.83

3.820.2-44
26.058.ПВ.070.000 ВП

Подъемник одновинтовой с ручным приводом г.п. 10 т. с. марки 10 В
Ведомость покупных изделий

Лит.	Масса	Листов
А		1 / 2

Копировал: Осипова
Формат А3

Серия 3.820.2-44 Выпуск 7

№ строки	Наименование	Код ОКП	Обозначение документа на поставку	Поставщик	Куда входит (обозначение)	Количество: На изделие	Количество: В комплекты	Количество: На регулир.	Количество: Всего	Примечание
1	Гайка М20.8.0125		ГОСТ 5915-70*		26.058.ПВ.071.000	4			4	
2	М27.6.0125					1			1	
3	Заклепка 8х32									
4	01.10.Ц6.хр.		ГОСТ 10299-80		26.058.ПВ.062.200	4			4	
5	Шайба 5.65Г.0125		ГОСТ 6402-70*		26.058.ПВ.053.000	8			8	
6	10.65Г.0125				26.058.ПВ.070.000	2			2	
7	12.65Г.0125				26.058.ПВ.071.000	8			8	
8	20.65Г.0125				26.058.ПВ.070.000	8			8	
9	Шайба 8.01.019		ГОСТ 11371-78		26.058.ПВ.053.000	2			2	
10	Шайба 10.01.019				26.058.ПВ.070.000	2			2	
11	Шайба 27.01.019				26.058.ПВ.053.000	1			1	
12	Шайба 10-001		ГОСТ 11872-80		26.058.ПВ.053.000	2			2	
13	Шпилька М12-8g х 35.66.0125		ГОСТ 22034-76*		26.058.ПВ.071.000	12			12	
14										
15	Штифт 8т6х25		ГОСТ 3128-70*		26.058.ПВ.062.200	2			2	
16	8т6х36				26.058.ПВ.071.100	6			6	
17	Штифт 2х20		ГОСТ 3129-70*		26.058.ПВ.053.000	2			2	
18										
19	Шпонка 12х8х45		ГОСТ 23360-78		26.058.ПВ.072.000	1			1	
20	Шпонка 12х8х45		ГОСТ 8790-79		26.058.ПВ.062.100	1			1	
21										
22	Прочие изделия									
23										
24	Масленка 1.2.Ц		ГОСТ 19853-74		26.058.ПВ.072.000	3			3	
25	Манжета 1-40х60-1		ГОСТ 8752-79		26.058.ПВ.062.100	1			1	
26	Манжета 1-120х150-1				26.058.ПВ.071.000	1			1	
27										
28	Кольцо А28.65Г кд. 15хр.		ГОСТ 13941-80		26.058.ПВ.053.000	4			4	
29										

Инв.№ подл. | Подп. и дата | Взам. инв.№ | Инв.№ дубл. | Подп. и дата

Серия 3.820.2-44 Выпуск 7

1. Подготовка подъемника к монтажу.

1.1. Транспортирование подъемника до места монтажа производить в заводской таре. В случае отсутствия тары принять меры к сохранной доставке его на сооружение.

1.2. Распаковать и проверить комплектность подъемника.

1.3. Произвести расконсервацию подъемника. Консервационную смазку смыть керосином или соляровым маслом с помощью волосяной щетки, затем все составные части подъемника протереть чистой сухой ветошью.

1.4. Внешним осмотром проверить отсутствие трещин, надломов, погнутостей, забоин на резьбе грузового винта и грузовой гайки. При наличии забоин резьбу поправить личным или бархатным напильником, либо шабером.

1.5. На резьбу грузового винта, на все обработанные и трущиеся детали нанести тонкий слой солидола.

1.6. Перед монтажом подъемника с помощью автокрана убедиться в том, что затвор в пазах закладных частей перемещается как вверх, так и вниз плавно, без рывков, перекосов и заеданий. Устранить причины, препятствующие плавному ходу затвора и опустить затвор на порог.

1.7. В случае раздельной поставки составных частей подъемника произвести его частичную сборку. Узел грузовой части собрать с примыкающим к нему составными узлами; отдельно оставить грузовой винт и кожух грузового винта.

Изм.	Лист	№ докум.	Подп.	Дата
Разраб.		Марданов		14.04.83
Пров.		Искандеров		18.04.83
Гл. инж. проекта		Нагаев		25.04.83
Н. контр.		Мышкин		29.04.83
Утв.		Филоненко		27.04.83

3.820.2-44
26.058.ПВ.070.000 ИЭ

Подъемник одновинтовой с ручным приводом г.п. 10 т.с марки 10 В
Инструкция по монтажу и эксплуатации

Лит.	Лист	Листов
А	1	6

Копировал: Осипова Формат А 4

Инв. № подл. | Подп. и дата | Взам. инв. № | Инв. № дубл. | Подп. и дата

2. Монтаж

2.1. Монтаж подъемника на сооружении производить в строгом соответствии с монтажным чертежом мехоборудования.

2.2. Произвести болтовое соединение грузового винта с проушиной затвора. Такелажные работы грузового винта осуществлять с помощью рым-болта, ввернутого в торец грузового винта.

2.3. На грузовой винт навинтить узел грузовой части в сборе с составными частями.

2.4. Выставить грузовой винт строго вертикально по отвесу перемещением грузовой части.

2.5. Произвести подъем затвора от ручного привода. При подъеме проверить отсутствие заеданий и посторонних шумов в зацеплениях зубчатых пар.

2.6. При верхнем положении затвора монтажный лист подъемника приварить по периметру сопряжения с листом рамы или колонки.

2.7. Произвести опускание затвора. При подъеме и опускании затвора убедиться в том, что усилие на рукоятке привода находится в пределах величины, указанной в характеристике подъемника.

2.8. При опущенном положении затвора снять крышку узла грузовой части, крышку редуктора и при вывернутых сливных пробках промыть керосином или соляровым маслом внутренние полости.

2.9. В грузовую часть и масленки набить свежий ЦИАТИМ-201, обильно смазать коническую пару и подшипники, в редуктор залить свежий нигрол и закрыть крышки.

Изм.	Лист	№ докум.	Подп	Дата

3.820.2-44
26.058.ПВ.070.000 ИЭ

Лист 2

Копировал: Осипова Формат А 4

Инв. № подл. | Подп. и дата | Взам. инв. № | Инв. № дубл. | Подп. и дата

2.10. После замены смазки произвести подъем затвора на полную величину его хода и опустить затвор на порог.

2.11. Установить кожух и смонтировать указатель положения затвора. Убедиться в надежном зацеплении звездочки указателя с винтом. При положении затвора на пороге показание указателя нулевое.

2.12. При работе подъемником проверить соответствие показаний указателя с истинным положением затвора.

2.13. Произвести сдачу в эксплуатацию смонтированного подъемника.

3. ЭКСПЛУАТАЦИЯ ПОДЪЕМНИКА

Исправная работа подъемника может быть гарантирована только при постоянном и правильном уходе за ним; необходимо выполнять следующие основные требования:

3.1. Перед работой подъемником произвести внешний осмотр его на предмет отсутствия поломок и повреждений, обратив особое внимание на состояние грузового винта. Производить маневрирование затвора с погнутым винтом запрещается, т.к. это может привести к перегрузкам и поломкам других деталей подъемника.

3.2. Проверить наличие крепежных изделий и затяжку всех болтовых соединений. В случае ослабления болтовые соединения подтянуть.

3.3. Проверить наличие смазки на трущихся поверхностях и на грузовом винте. Если грузовой винт загрязнен, необходимо его промыть керосином или

соляровым маслом и нанести на резьбовую часть тонкий слой свежего солидола. Работа с загрязненным винтом резко сокращает срок службы грузовой гайки.

3.4. Проверить наличие масла в редукторе и нет ли его утечки через разъемы и болтовые соединения. При недостаточном количестве масла необходимо долить.

3.5. Не реже двух раз в году производить замену смазки в редукторе, грузовой части, в подшипниках и на резьбовой поверхности грузового винта. Сорта масел, применяемых в подъемнике указаны в ТУ. При замене смазки производить тщательную промывку керосином или соляровым маслом.

3.6. Периодически производить окраску подъемника в цвета, указанные в ТУ на изготовление. Перед окраской места покрытые ржавчиной, скопления толстого слоя старой краски и места потрескавшейся старой краски удалить металлической щеткой и протереть смоченной в бензине влажной ветошью.

3.7. По окончании вегетационного периода произвести разборку грузовой части подъемника. Все детали промыть в керосине или в соляровом масле, протереть ветошью, тщательно осмотреть, набить смазку ЦИАТИМ-201, и произвести сборку.

3.8. После каждой разборки грузовой части необходима производить подъем затвора на полную величину его хода и опустить затвор на порог.

4. Правила безопасности

4.1. К обслуживанию подъемника допускаются лица, прошедшие инструктаж по соблюдению правил безопасности и изучение инструкцию по эксплуатации подъемного механизма. Знания их проверяются ежегодно.

4.2. Лица допущенные к эксплуатации подъемника, должны быть оснащены всем необходимым исправным инструментом. Пользоваться неисправным инструментом запрещается.

4.3. На сооружении должно быть необходимое количество оградительных решеток и перил. Решетки и перила должны быть в исправном состоянии.

4.4. Сооружение, на котором установлен подъемный механизм, должно быть оборудовано средствами тушения пожара (песок, лопата и пр.).

4.5. На служебном мостике и вализи подъемника нельзя оставлять грязную промасленную ветошь и какие-либо посторонние предметы. Легко воспламеняющиеся жидкости для промывки деталей и узлов подъемника подносить в малоемкой таре.

4.6. Перед маневрированием затвором убедиться в отсутствии людей или скота, могущих подвергнуться затоплению.

4.7. Запрещается производить маневрирование затвором неисправным подъемником.

4.8. Все монтажные и такелажные работы производить в рукавицах.

4.9. Для работы в ночное время обслуживающий персонал должен быть обеспечен переносными

средствами освещения.

4.10. В случае производства работ в нижнем бьефе при закрытых затворах - на приводной вал вывесить плакат:

„Производится ремонт - работать подъемником нельзя."

Выпуск

Серия 3.820.2-44

Формат	Зона	Поз.	Обозначение	Наименование	Кол.	Примечание
				Документация		
А3			26.058.ПВ.071.000 СБ	Сборочный чертеж		
				Сборочные единицы		
А4		1	26.058.ПВ.071.100	Узел грузовой гайки	1	
				Детали		
А3		2	26.058.ПВ.071.001	Корпус	1	
А4		3	26.058.ПВ.071.002	Крышка корпуса	1	
А4		4	26.058.ПВ.071.003	Кольцо регулировочное	8	наиб.кол.
А4		5	26.058.ПВ.031.004	Пробка	1	
А4		6	26.058.ПВ.031.005	Прокладка	1	
				Стандартные изделия		
		7		Болт М20х70.66.0125		
				ГОСТ 7798-70*	4	
		2		Гайка М12.6.0125		
				ГОСТ 5915-70*	4	
		9		Гайка М20.6.0125		
				ГОСТ 5915-70*	4	
		11		Шайба 12.65Г.0125		
				ГОСТ 6402-70*	4	

Подп. и дата | Инв.№ дубл. | Взам.инв.№ | Подп. и дата | Инв.№ подл.

Изм.	Лист	№ докум.	Подп.	Дата
Разраб.		Марданов		14.01.83
Пров.		Искандеров		18.01.83
Гл.инж.проекта		Нагаев		25.01.83
Н.контр.		Мышкин		29.01.83
Утв.		Филиппенко		2.02.83

3.820.2-44
26.058.ПВ.071.000

Узел грузовой части

Лит.	Лист	Листов
А	1	2

Копировал: Осипова Формат А4

Формат	Зона	Поз.	Обозначение	Наименование	Кол.	Примечание
		11		Шайба 20.65Г.0125		
				ГОСТ 6402-70*	4	
		12		Шпилька М12-6gх35.66.0125		
				ГОСТ 22034-76*	4	
		13		Подшипник 8124		
				ГОСТ 6874-75	2	
		14		Манжета 1-120х150-1		
				ГОСТ 8752-79	1	

Подп. и дата | Инв.№ дубл. | Взам.инв.№ | Подп. и дата | Инв.№ подл.

3.820.2-44
26.058.ПВ.071.000

Лист 2

Изм. Лист № докум. Подп. Дата

Копировал: Осипова Формат А4

26.058.ПВ.071.000 СБ

Серия 3.820.2-44 Выпуск 7

Б-Б

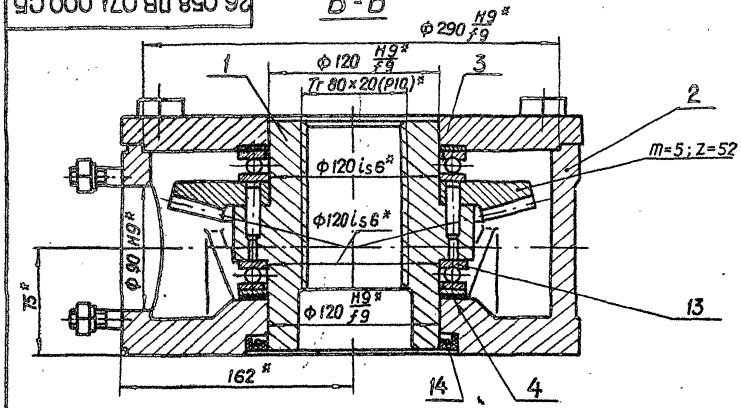

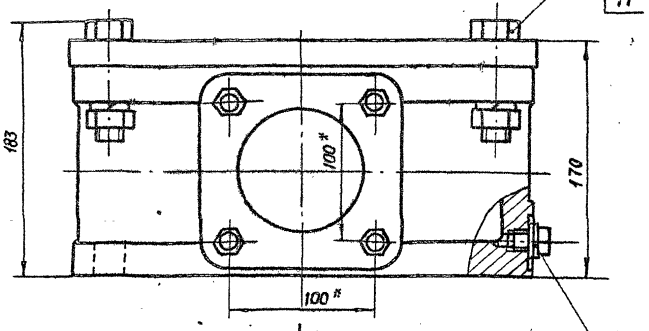

Вид А

М 1:10

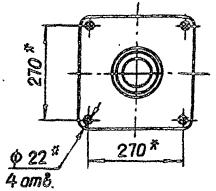

А

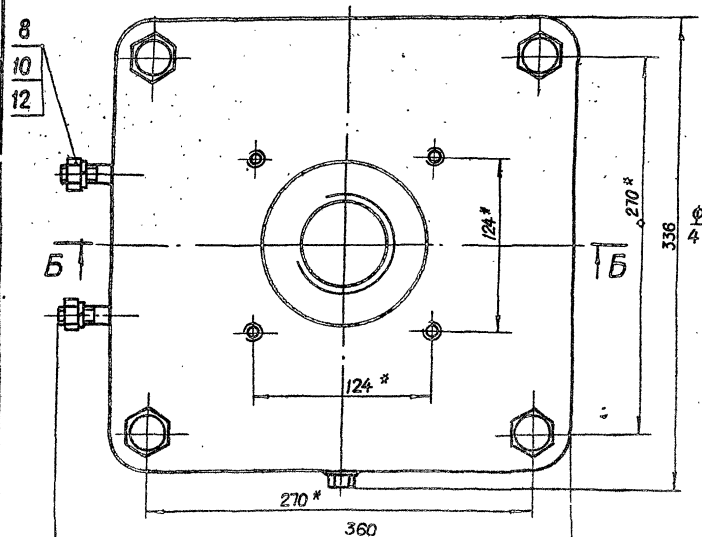

* Размеры для справок.

Изм.	Лист	№ докум.	Подп.	Дата
Разраб.		Мардамов		14.04.83
Пров.		Цикандеров		18.04.83
Т. контр.		Грош		22.04.83
Гл. инж. проекта		Наговев		25.04.83
Н. контр.		Мышкин		29.04.83
Утв.		Филиппенко		27.04.83

3.820.2-44
26.058.ПВ.071.000 СБ

Узел грузовой части
Сборочный чертеж

Лит.	Масса	Масштаб
А	77,7	1:2,5
Лист	Листов 1	

Копировал: Осипова Формат А3

Инв. № подл. | Подп. и дата | Взам. инв. № | Инв. № дубл. | Подп. и дата

Выпуск 7

Серия 3.820.2-44

Формат	Зона	Поз.	Обозначение	Наименование	Кол.	Примечание
				Документация		
А3			26.058.ПВ.071.100 СБ	Сборочный чертеж		
				Детали		
А3		1	26.058.ПВ.071.101	Гайка грузовая	1	
А3		2	26.058.ПВ.062.201	Колесо зубчатое коническое	1	
				Стандартные изделия		
		3		Штифт 8т6х36 ГОСТ 3128-70*	6	

Подп. и дата | Инв. № дубл. | Взам. инв. № | Подп. и дата | Инв. № подл.

Изм.	Лист	№ докум.	Подп.	Дата
Разраб.		Марданов		14.04.83
Пров.		Искандеров		18.04.83
Гл. инж. проекта		Наслев		25.04.83
Н. контр.		Мышкин		29.04.83
Утв.		Филоненко		29.04.83

3.820.2-44 26.058.ПВ.071.100

Узел грузовой гайки

Лит.	Лист	Листов
А		

Копировал: Осипова Формат А4

Формат	Зона	Поз.	Обозначение	Наименование	Кол.	Примечание

Подп. и дата | Инв. № дубл. | Взам. инв. № | Подп. и дата | Инв. № подл.

Изм.	Лист	№ докум.	Подп.	Дата

3.820.2-44 Лист

Копировал: Осипова Формат А4

26.058.ПВ.071.100 СБ

Серия 3.820.2-44 Выпуск 7

Инв. № подл. | Подп. и дата | Взам. инв. № | Инв. № дубл. | Подп. и дата

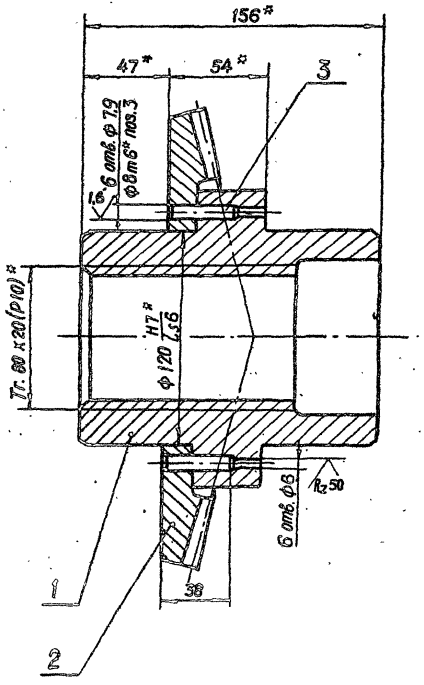

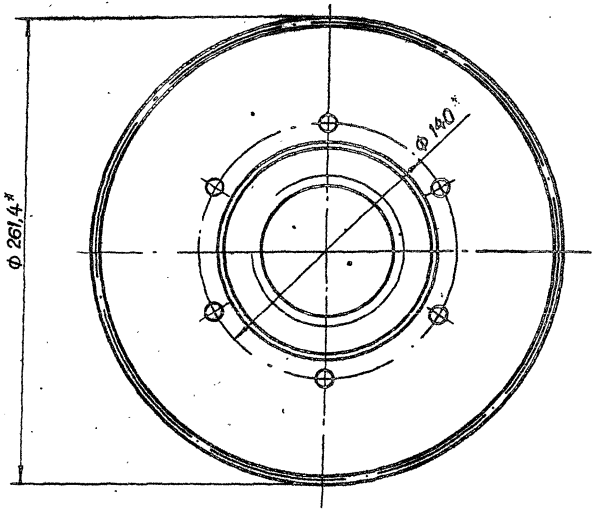

1* Размеры для справок.

2. Остальные технические требования по общим ТУ на изготовление подъемника.

Изм.	Лист	№ докум.	Подп.	Дата
Разраб.		Марданов		14.04.83
Пров.		Искандеров		18.04.83
Т.контр.		Грош		22.04.83
Гл.спец. проекта		Нагаев		25.04.83
Н.контр.		Мышкин		25.04.83
Утв.		Филоненко		27.04.83

3.820.2-44

26.058. ПВ.071.100 СБ

Узел грузовой вилки Сборочный чертеж

Лит.	Масса	Масштаб
А	15,4	1:2
Лист	Листов 1	

Копировал: Осипова Формат А3

Серия 3.820.2-44 Выпуск 7

Формат	Зона	Поз.	Обозначение	Наименование	Кол.	Примечание
				Документация		
А3			26.058.ПВ.072.000 СБ	Сборочный чертеж		
				Сборочные единицы		
А4		1	26.058.ПВ.062.100	Узел вал-шестерни 2 ВШ	1	
А4		2	26.058.ПВ.062.200	Колесо зубчатое коническое в сборе	1	
				Детали		
А3		3	26.058.ПВ.072.001	Вал-шестерня	1	
А3		4	26.058.ПВ.031.004	Пробка	1	
А4		5	26.058.ПВ.031.005	Прокладка	1	
А4		6	26.058.ПВ.042.011	Прокладка	1	
А4		7	26.058.ПВ.042.012	Прокладка	3	Наиб. кол.
А4		8	26.058.ПВ.052.003	Кольцо	1	
А4		9	26.058.ПВ.052.004	Кольцо регулировочное	1	
А4		10	26.058.ПВ.052.005	Втулка	1	
А4		11	26.058.ПВ.052.006	Втулка	1	
А4		12	26.058.ПВ.052.007	Крышка глухая	1	
А4		13	26.058.ПВ.062.002	Корпус редуктора	1	
А4		14	26.058.ПВ.062.003	Крышка корпуса	1	

Подп. и дата | Взам. инв. № | Инв. № дубл. | Подп. и дата | Инв. № подл.

Изм.	Лист	№ докум.	Подп.	Дата
Разраб.		Марданов		15.06.82
Пров.		Искандеров		15.06.82
Гл. инж. проекта		Нагаев		15.06.82
Н. контр.		Мышкин		15.06.82
Утв.		Филоненко		15.06.82

3.820.2-44 26.058.ПВ.072.000

Редуктор РР2-2

Лит.	Лист	Листов
А	1	2

Копировал: Осипова Формат А4

Формат	Зона	Поз.	Обозначение	Наименование	Кол.	Примечание
				Стандартные изделия		
		15		Болт М6х12.66.0125 ГОСТ 7798-70*	12	
		16		Винт М10х16.66.0125 ГОСТ 1476-75*	4	
		17		Гайка М12.6.0125 ГОСТ 5915-70*	4	
		18		Шайба 12.65Г.0125 ГОСТ 6402-70*	4	
		19		Шпилька М12-8gх35.66.0125 ГОСТ 22034-76*	4	
		20		Шпонка 12х8х45 ГОСТ 23360-78	1	
		21		Масленка 1.2.Ц ГОСТ 19853-74	2	

Подп. и дата | Взам. инв. № | Инв. № дубл. | Подп. и дата | Инв. № подл.

Изм.	Лист	№ докум.	Подп.	Дата

3.820.2-44 26.058.ПВ.072.000

Копировал: Осипова Формат А4

26.058.ПВ.072.000СБ

Серия 3.820.2-44 Выпуск 7

Инв.№ подл. | Подп. и дата | Взам.инв.№ | Инв.№ дубл. | Подп. и дата

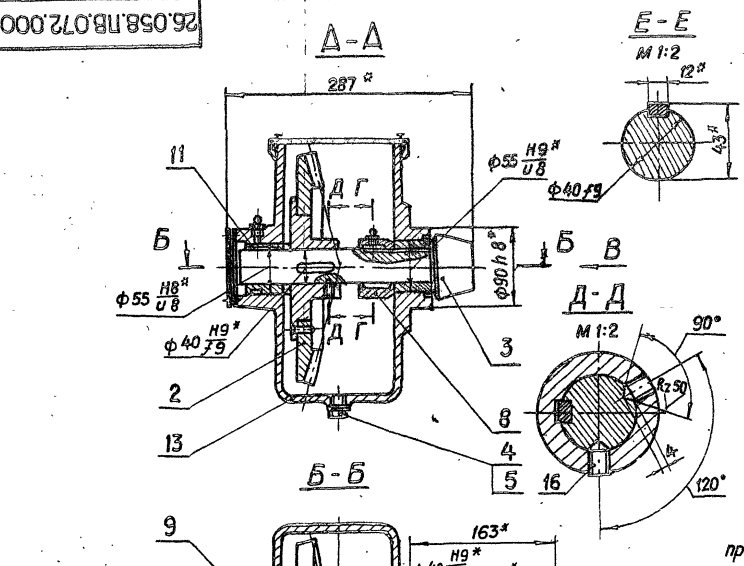

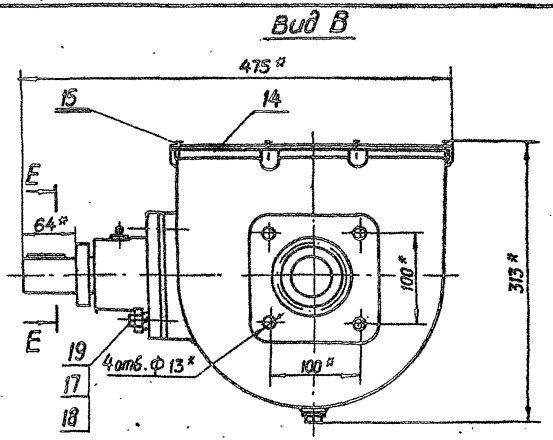

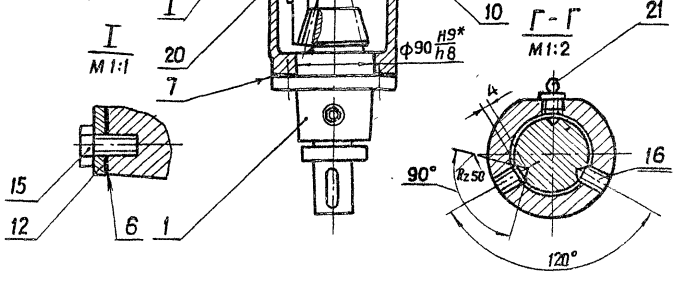

Технические требования

1* Размеры и параметры для справок.

2. Винты поз. 16 на ступице конического колеса установить после проверки бокового зазора и пятна контакта.

3. Регулировку зацепления конической пары обеспечить подбонкой дет. поз. 9 и установкой необходимого кол. прокладок поз. 7 Степень точности передачи 8-ВСТ СЭВ 186-75.

4. Остальные технические требования по общим ТУ на изготовление подъемника.

Техническая характеристика

1. Передаточное отношение $U = 4,33$
2. Максимальный крутящий момент на выходном валу редуктора $M_{кр} = 40$ кгм.

Изм.	Лист	№ докум.	Подп.	Дата
Разраб.		Марданов		17.04.85
Пров.		Искандеров		18.04.85
Т.контр.		Грош		22.04.85
Гл.инж. проекта		Нагаев		25.04.85
Н.контр.		Мышкин		26.04.85
Утв.		Филоненко		27.04.85

3.820.2-44

26.058.ПВ.072.000 СБ

Редуктор РР 2-2
Сборочный чертеж

Лит.	Масса	Масштаб
А	39,6	1:4
Лист	Листов 1	

Копировал: Осипова Формат А3

Серия 3.820.2-44 Выпуск 7

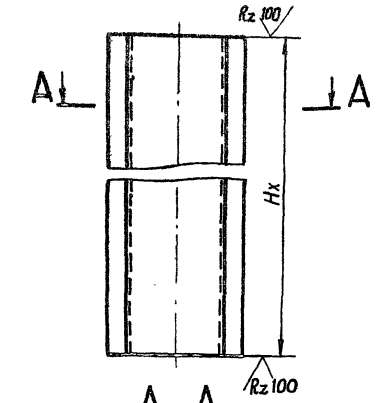

А – А
М 1:2

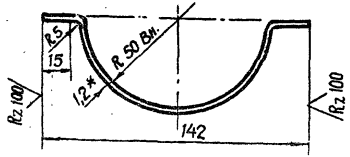

1. Длина желоба назначается в зависимости от H_x в м.
2. Масса 1 пог. м. желоба равна 1,88 кг.
3* Размер для справок.

Инв. № подл. | Подп. и дата | Взам. инв. № | Инв. № дубл. | Подп. и дата

Изм.	Лист	№ докум.	Подп.	Дата
Разраб.		Марданов		14.04.83
Пров.		Искандеров		18.04.83
Т. контр.		Грош		22.04.83
Гл. инж. проекта		Наєаев		25.04.83
Н. контр.		Мышкин		29.04.83
Утв.		Филаненко		27.04.83

3.820.2-44
26.058.ПВ.073.101

Желоб

Лит.	Масса	Масштаб
А	См. п. 2	1:4
Лист	Листов 1	

Лист 5-ПН-НО-1.2 ГОСТ 19903-74*
4-IV-НВ Ст3пс ГОСТ 16523-70*

Копировал: Осипова Формат А4

Формат	Зона	Поз.	Обозначение	Наименование	Кол.	Примечание
				Документация		
А3			26.058.ПВ.073.000 СБ	Сборочный чертеж		
				Сборочные единицы		
А4		1	26.058.ПВ.073.100 СБ	Кожух		
				Детали		
А4		2	26.058.ПВ.073.001	Фланец	1	
А4		3	26.058.ПВ.073.002	Диафрагма	1	
А4		4	26.058.ПВ.073.003	Труба	1	
Б4		5	26.058.ПВ.073.004	Заглушка		
				Лист 5-ПН-НО-12 ГОСТ 19903-74* 4-IV-НВ Ст3пс ГОСТ 16523-70*		
				Ф 142	1	0,15 кг.
			Переменные данные	для исполнений		
			26.058.ПВ.	073.000-01		
				Сборочные единицы		
А3		6	26.058.ПВ.073.200	Кожух составной	1	

Инв. № подл. | Подп. и дата | Взам. инв. № | Инв. № дубл. | Подп. и дата

Изм.	Лист	№ докум.	Подп.	Дата
Разраб.		Марданов		14.04.83
Пров.		Искандеров		18.04.83
Гл. инж. проекта		Наєаев		25.04.83
Н. контр.		Мышкин		29.04.83
Утв.		Филаненко		27.04.83

3.820.2-44
26.058.ПВ.073.000

Кожух винта 80

Лит.	Лист	Листов
А		1

Копировал: Осипова Формат А4

26.058.ПВ.073.000СБ

Выпуск 7

Серия 3.820.2-44

Рис. 1

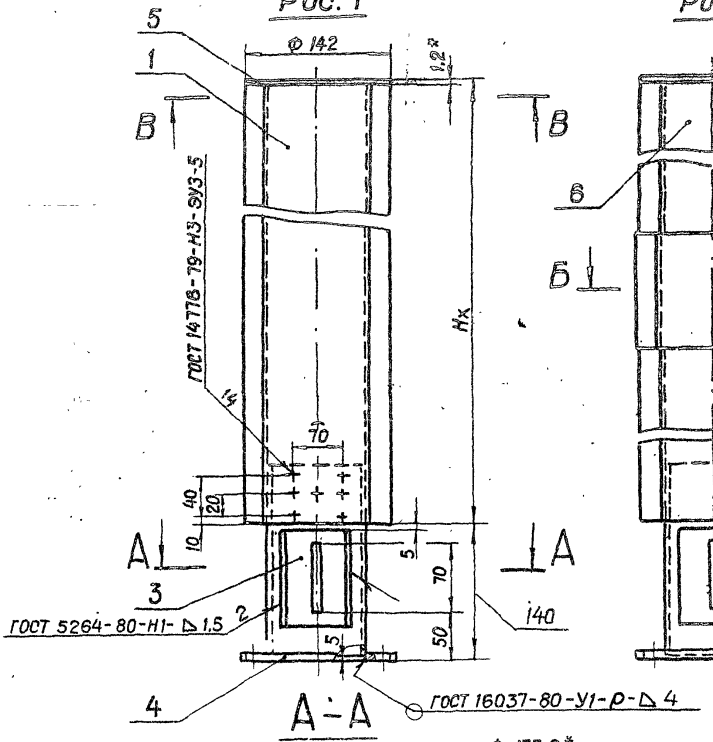

Рис. 2

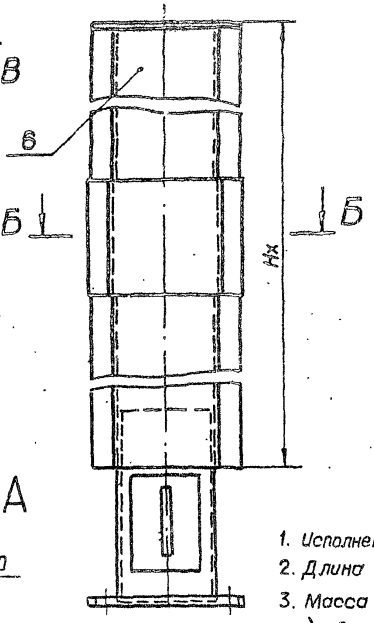

В - В

М 1:2,5

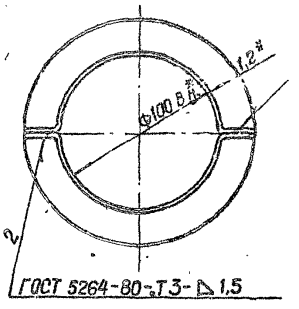

Б - Б

М 1:2,5

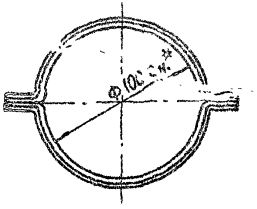

А - А

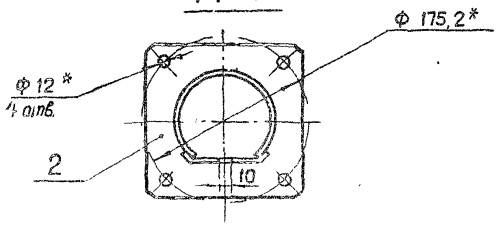

Обозначение	Рис.
26.058.ПВ.073.000	1
26.058.ПВ.073.000-01	2

1. Исполнение 26.058.ПВ.073.000-01 рис. 2, применяется при Hx > 2,5 м.
2. Длина кожуха назначается в зависимости от Hx в м.
3. Масса кожуха Qк определяется:
   а) для исп. 26.058 ПВ.073.000-Hx · 3,76 + 2,76 кг. где Hx в м.
   б) для исп. 26.058.ПВ.073.000-01-Hx · 3,76 + 3,2 кг. где Hx в м.
4.* Размеры для справок.

Изм.	Лист	№ докум.	Подп.	Дата
Разраб.		Марданов		14.04.83
Пров		Исканберов		18.04.83
Т. контр.		Грош		22.04.83
Гл. инж. проекта		Нагаев		25.04.83
Н. контр.		Мышкин		25.04.83
Утв.		Филоненко		27.04.83

3.820.2-44

26.058.ПВ.073.000 СБ

Кожух винта 60

Сборочный чертеж

Лит.	Масса	Масштаб
А	См.п.3	1:4

Лист | Листов 1

Копировал: Осипова Формат А3

Инв. № подл. | Подп. и дата | Взам. инв. № | Инв. № дубл. | Подп. и дата

Выпуск 7

Серия 3.820.2-44

26.058.ПВ.073.100 СБ

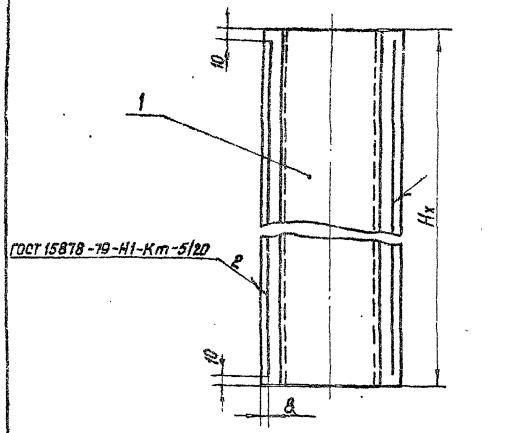

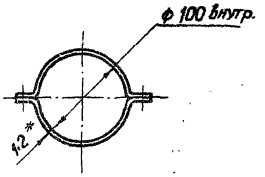

1. Длина кожуха назначается в зависимости от Hx в м.
2. Масса 1 пог. м. кожуха равна 3,76 кг
3.* Размер для справок

Изм.	Лист	№ докум.	Подп.	Дата
Разраб.		Марданов		14.04.83
Пров.		Искандеров		18.04.83
Т. контр.		Грош		22.04.83
Гл. инж. проекта		Нагаев		25.04.83
Н. контр.		Мышкин		29.04.83
Утв.		Филоненко		27.04.83

3.820.2-44
26.058.ПВ.073.100 СБ

Кожух
Сборочный чертеж

Лит.	Масса	Масштаб
А	См. п. 2	1:4

Лист 1 Листов 1

Копировал: Пужко Формат А4

Формат	Зона	Поз.	Обозначение	Наименование	Кол.	Примечание
				Документация		
А4			26.058.ПВ.073.100 СБ	Сборочный чертеж		
				Детали		
А4		1	26.058.ПВ.073.101	Желоб	2	

Изм.	Лист	№ докум.	Подп.	Дата
Разраб.		Марданов		14.04.83
Пров.		Искандеров		18.04.83
Гл. инж. проекта		Нагаев		25.04.83
Н. контр.		Мышкин		29.04.83
Утв.		Филоненко		27.04.83

3.820.2-44
26.058.ПВ.073.100

Кожух

Лит.	Лист	Листов
А		1

Копировал: Пужко Формат А4

Инв. № подл. | Подп. и дата | Взам. инв. № | Инв. № дубл. | Подп. и дата

26.058.ПВ.073.200СБ

Серия 3.820.2-44 Выпуск 7

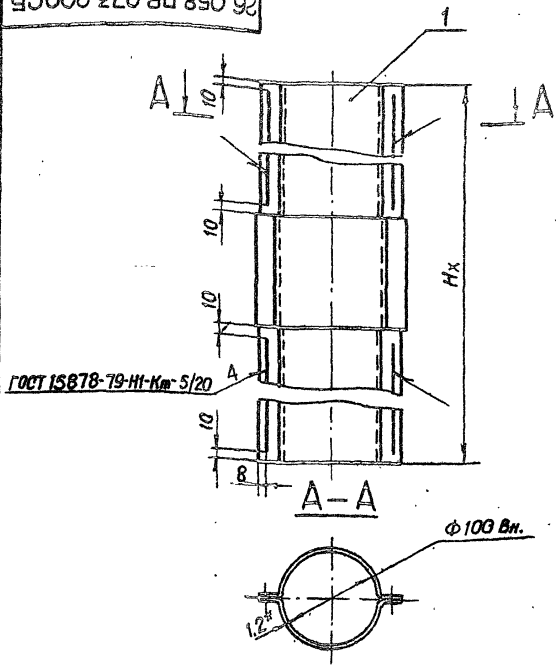

1. Кожух составной применяется при Нх > 2,5 м.
2. Длина кожуха составного назначается в зависимости от Нх в м.
3. Масса кожуха составного определяется Нх · 3,76 +0,44 кг.
4. * Размер для справок.

Изм.	Лист	№ докум.	Подп.	Дата
Разраб.		Марданов		
Пров.		Искандеров		
Т.контр.		Грош		
Гл. инж. проекта		Наседев		
Н.контр.		Мяшкин		
Утв.		Филоненко		

3.820.2-44 26.058.ПВ.073.200СБ

Кожух составной
Сборочный чертеж

Лит.	Масса	Масштаб
А	Ст.п.3	1:4

Лист	Листов 1

Копировал: Осипова Формат А4

Формат	Зона	Поз.	Обозначение	Наименование	Кол.	Примечание
				Документация		
А4			26.058.ПВ.073.200СБ	Сборочный чертеж		
				Сборочные единицы		
А4		1	26.058.ПВ.073.210	Желоб составной	2	

Изм.	Лист	№ докум.	Подп.	Дата
Разраб.		Марданов		
Пров.		Искандеров		
Т.контр.		Наседев		
Н.контр.		Мяшкин		
Утв.		Филоненко		

3.820.2-44 26.058.ПВ.073.200

Кожух составной

Лит.	Лист	Листов 1
А1		1

Копировал: Осипова Формат А4

Инв.№ подл. | Подп. и дата | Взам. инв.№ | Инв.№ дубл. | Подп. и дата

26.058.ПВ.073.210СБ

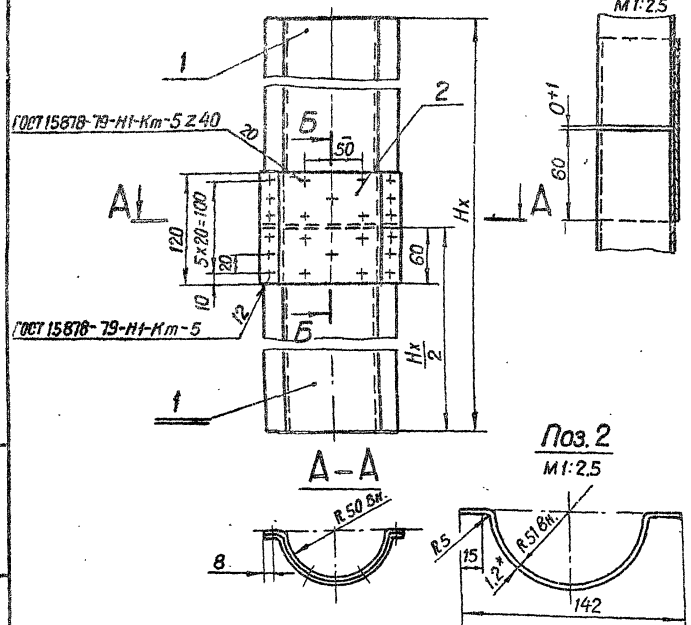

1. * Размер для справок.
2. Желоб составной применяется при $H_x > 2,5$ м.
3. Длина желоба составного назначается в зависимости от H_x в м.
4. Масса желоба составного определяется $H_x \cdot 1,88 + 0,28$ кг.

Изм.	Лист	№ докум.	Подп.	Дата
Разраб.		Марданов		14.04.83
Пров.		Искандеров		18.04.83
Т.контр		Грош		22.04.83
Гл. инж. проекта		Наговев		25.04.83
Н. контр.		Мышкин		29.04.83
Утв.		Филоненко		07.04.83

3.820.2-44 26.058.ПВ.073.210 СБ

Желоб составной. Сборочный чертеж

Лит.	Масса	Масштаб
А	См.п.4	1:4
Лист	Листов 1	

Копировал: Осипова Формат А4

Формат	Зона	Поз.	Обозначение	Наименование	Кол.	Примечание
				Документация		
А4			26.058.ПВ.0.73.210 СБ	Сборочный чертеж		
				Детали		
А4		1	26.058.ПВ.073.101	Желоб	2	
Б4		2	26.058.ПВ.073.211	Накладка		
				Лист Б-ПН-НО-1,2 ГОСТ 19903-74* 4-IV-НВСт3пс ГОСТ 16523-70*		
				120 × 202	1	0,22 кг.

Изм.	Лист	№ докум.	Подп.	Дата
Разраб.		Марданов		14.04.83
Пров.		Искандеров		18.04.83
Гл. инж. проекта		Наговев		25.04.83
Н. контр.		Мышкин		29.04.83
Утв.		Филоненко		07.04.83

3.820.2-44 26.058.ПВ.073.210

Желоб составной

Лит.	Лист	Листов
А		1

Копировал: Осипова Формат А4

Формат	Зона	Поз.	Обозначение	Наименование	Кол.	Примечание
				Документация		
А3			26.058.ПВ.044.000 СБ	Сборочный чертеж		
				Детали		
А4		1	26.058.Г.З.044.001	Втулка	1	
А4		2	26.058.ПВ.044.002	Полоса	1	
А4		3	26.058.ПВ.035.003	Ось	1	
А4		4	26.058.ПВ.035.004	Труба	1	
А4		5	26.058.ПВ.035.005	Кольцо	1	
А4		6	26.058.ПВ.035.006	Косынка	1	

Инв. № подл. | Подп. и дата | Взам. инв. № | Инв. № дубл. | Подп. и дата

Изм.	Лист	№ докум.	Подп.	Дата
Разраб.		Марданов		16.04.83
Пров.		Искандеров		18.04.83
Гл. инж. проекта		Наслев		25.04.83
Н. контр.		Мышкин		29.04.83
Утв.		Филаненко		17.05.83

3.820.2-44
26.058.ПВ.044.000

Рукоятка Р4

Лит.	Лист.	Листов
А		

Копировал: Осипова Формат А4

Формат	Зона	Поз.	Обозначение	Наименование	Кол.	Примечание

Инв. № подл. | Подп. и дата | Взам. инв. № | Инв. № дубл. | Подп. и дата

Изм.	Лист	№ докум.	Подп.	Дата

3.820.2-44

Лист

Копировал: Осипова Формат А4

26.058.ПВ.044.000СБ

Серия 3.820.2-44 Выпуск 7

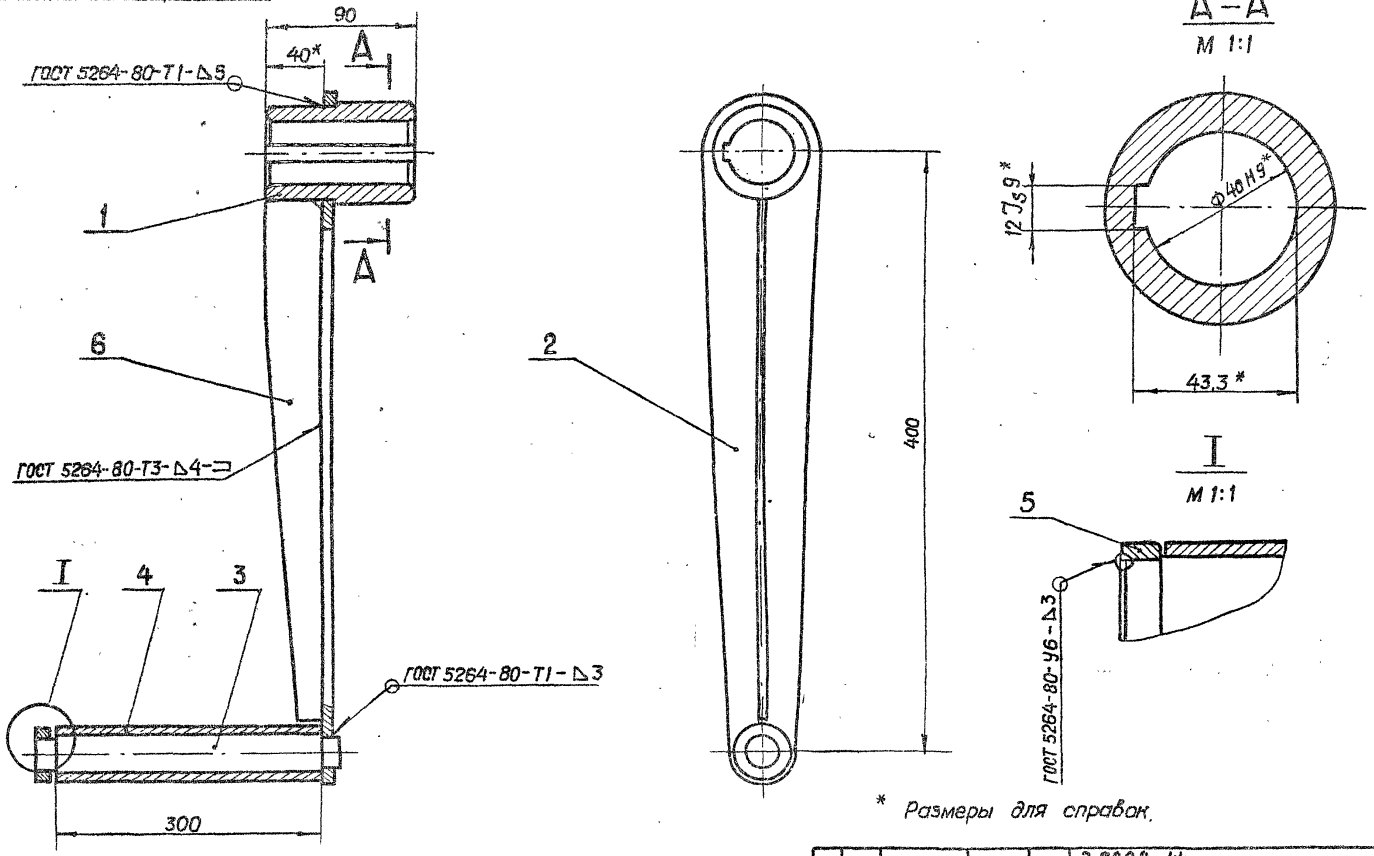

* Размеры для справок.

Изм.	Лист	№ докум.	Подп.	Дата
Разраб.		Марданов		140483
Пров.		Цокандеров		180483
Т.контр.		Грош		220483
Гл. инж. проекта		Нагаев		250483
Н.контр.		Мышкин		290483
Утв.		Филоненко		270483

3.820.2-44
26.058.ПВ.044.000СБ

Рукоятка Р4
Сборочный чертеж

Лит.	Масса	Масштаб
А	5,9	1:2,5
Лист	Листов 1	

Копировал: Осипова Формат А 3

Инв. № подл. | Подп. и дата | Взам. инв. № | Инв. № дубл. | Подп. и дата

Выпуск 7

Серия 3.820.2-44

Формат	Зона	Поз.	Обозначение	Наименование	Кол.	Примечание
				Документация		
А3			26.058.ПВ.053.000 СБ	Сборочный чертеж		
				Детали		
А4		1	26.058.ПВ.053.001	Шестерня приводная	1	
А3		2	26.058.ПВ.053.002	Кронштейн	1	
А3		3	26.058.ПВ.032.003	Циферблат 2,5 м	1	
А4		4	26.058.ПВ.032.004	Червяк	1	
А4		5	26.058.ПВ.032.005	Колесо червячное	1	
А3		6	26.058.ПВ.032.006	Корпус приводной шестерни	1	
А3		7	26.058.ПВ.032.007	Корпус червячной пары	1	
А4		8	26.058.ПВ.032.008	Корпус циферблата	1	
А4		9	26.058.ПВ.032.009	Валик	1	
А4		10	26.058.ПВ.032.010	Крышка	1	
А4		11	26.058.ПВ.032.011	Колпачок	1	
А4		12	26.058.ПВ.032.012	Колпачок	1	
А4		13	26.058.ПВ.032.013	Кольцо прижимное	1	
А4		14	26.058.ПВ.032.014	Кольцо запорное	1	
А4		15	26.058.ПВ.032.015	Кольцо регулировочное	1	
А4		16	26.058.ПВ.032.016	Гайка круглая	2	
А4		17	26.058.ПВ.032.017	Стекло смотровое	1	
А4		18	26.058.ПВ.032.018	Крышка	1	
А4		19	26.058.ПВ.032.019	Стрелка	1	
А4		20	26.058.ПВ.032.020	Прокладка	1	

Инв.№ подл. | Подп. и дата | Взам. инв.№ | Инв.№ дубл. | Подп. и дата

Изм.	Лист	№ докум.	Подп.	Дата
Разраб.		Мардонов		14.04.83
Пров.		Искандеров		18.04.83
Гл. инж. проекта		Нагаев		25.04.83
Н. контр.		Мышкин		29.04.83
Утв.		Филоненко		27.04.83

3.820.2-44
26.058.ПВ.053.000

Указатель положения затвора УПР-2510

Лит.	Лист	Листов
А		

Копировал: Осипова Формат А4

Формат	Зона	Поз.	Обозначение	Наименование	Кол.	Примечание
А4		21	26.058.ПВ.032.021	Прокладка	1	
А4		22	26.058.ПВ.031.004	Пробка	1	
А4		23	26.058.ПВ.031.005	Прокладка	1	
				Стандартные изделия		
		24		Болт М8х12.66.0125		
				ГОСТ 7798-70*	2	
		25		Винт В1.М4-8qх16.66.0125		
				ГОСТ 17475-80	8	
		26		Винт В1.М5-8qх14.66.0125		
				ГОСТ 17475-80	7	
		27		Винт В1 М5-8qх10.66.0125		
				ГОСТ 17473-80	6	
		28		Шайба 5.65Г.0125		
				ГОСТ 6402-70*	6	
		29		Шайба 8.02.019 ГОСТ 11371-78	2	
		30		Шайба 10.02.019 ГОСТ 11872-80	2	
		31		Штифт 2х20 ГОСТ 3129-70*	2	
		32		Подшипник 101 ГОСТ 8338-75	4	
		33		Кольцо А 28 65Г кд.15 хр.		
				ГОСТ 13941-80	4	

Инв.№ подл. | Подп. и дата | Взам. инв.№ | Инв.№ дубл. | Подп. и дата

Изм.	Лист	№ докум.	Подп.	Дата

3.820.2-44
26.058.ПВ.053.000

Лист

Копировал Орлова Формат А4

Серия 3.820.2-44 Выпуск 7

26.058.ПВ.053.000СБ

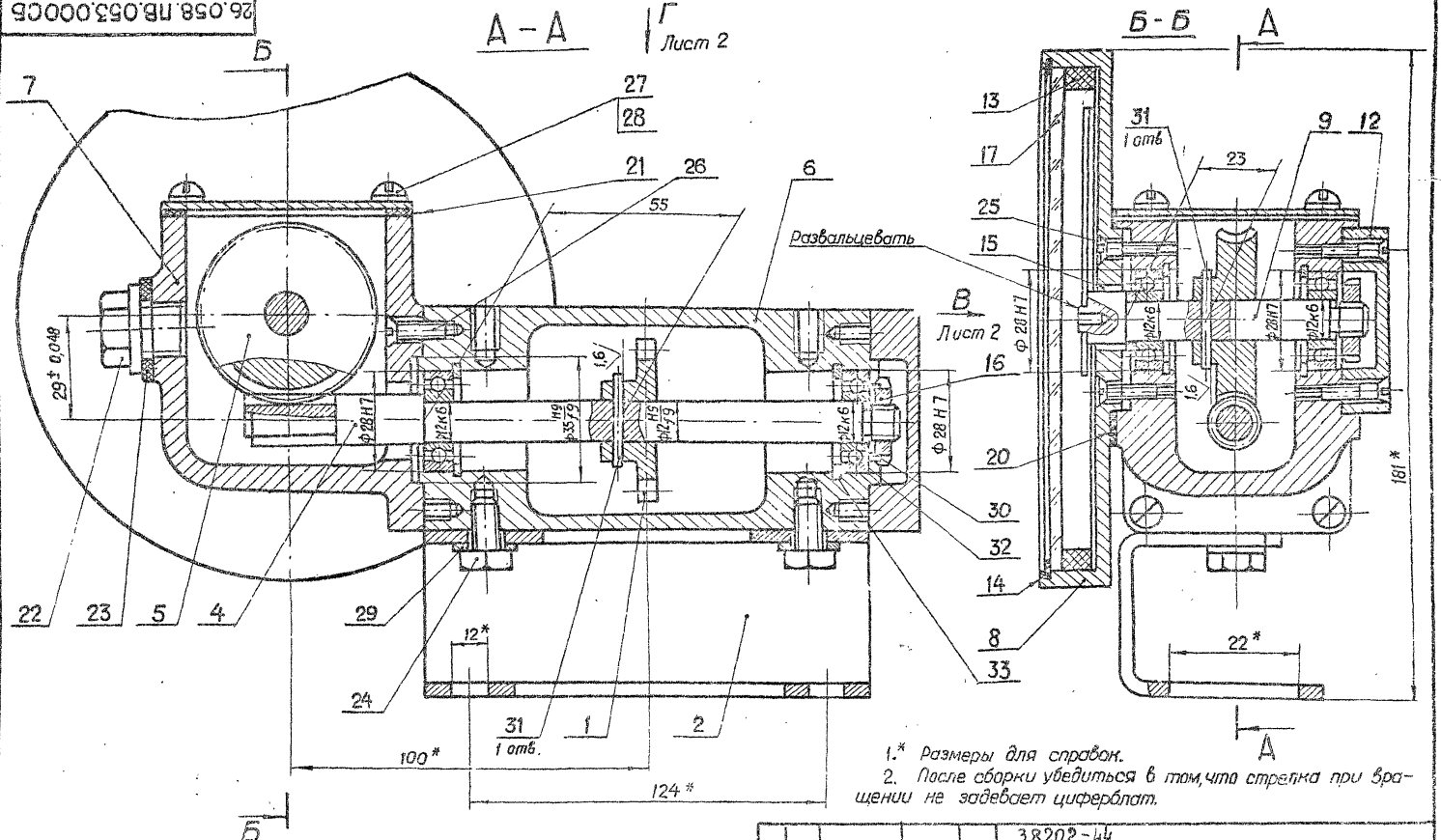

1.* Размеры для справок.

2. После сборки убедиться в том, что стрелка при вращении не задевает циферблат.

3. Остальные технические требования по общим ТУ на изготовление подъемника.

Изм.	Лист	№ докум.	Подп.	Дата
Разраб.		Марданов		12.04.82
Пров.		Искандеров		16.04.82
Т. контр.		Грош		20.04.82
Гл. инж. проекта		Назаев		23.04.82
Н. контр.		Мышкин		29.04.82
Утв.		Филоненко		27.04.82

3.820.2-44
26.058.ПВ.053.000 СБ

Указатель положения затвора УПР-2510
Сборочный чертеж

Лит.	Масса	Масштаб
А	3,24	1:1
Лист 1	Листов 2	

Копировал: Осипова Формат А3

Инв. № подл. | Подп. и дата | Взам. инв. № | Инв. № дубл. | Подп. и дата

26.058.ПВ.053.000 СБ

Серия 3.820.2-44 Выпуск 7

Вид Г Лист 1

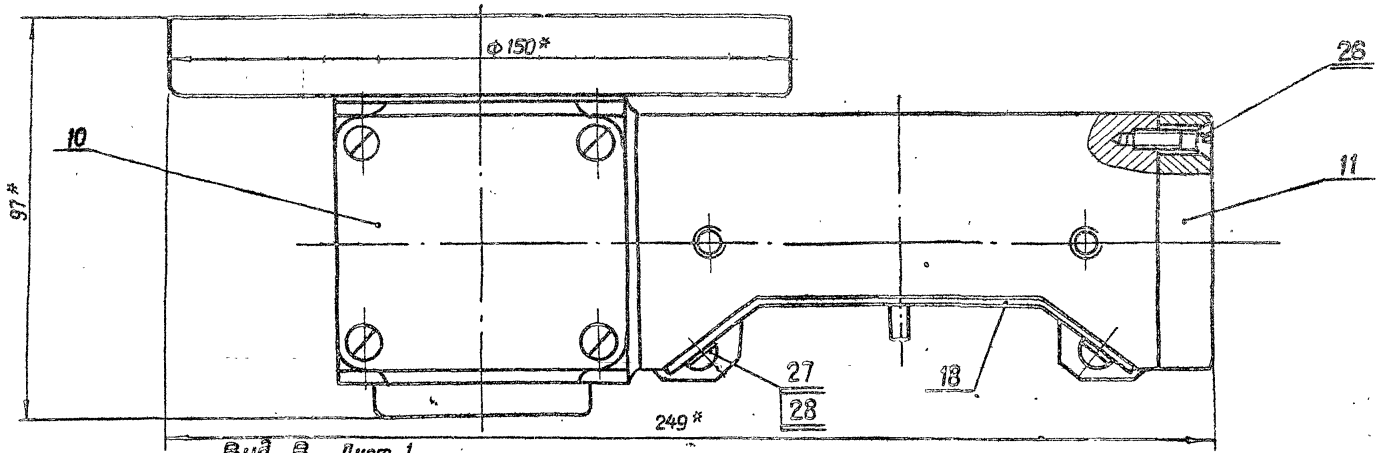

Вид В Лист 1

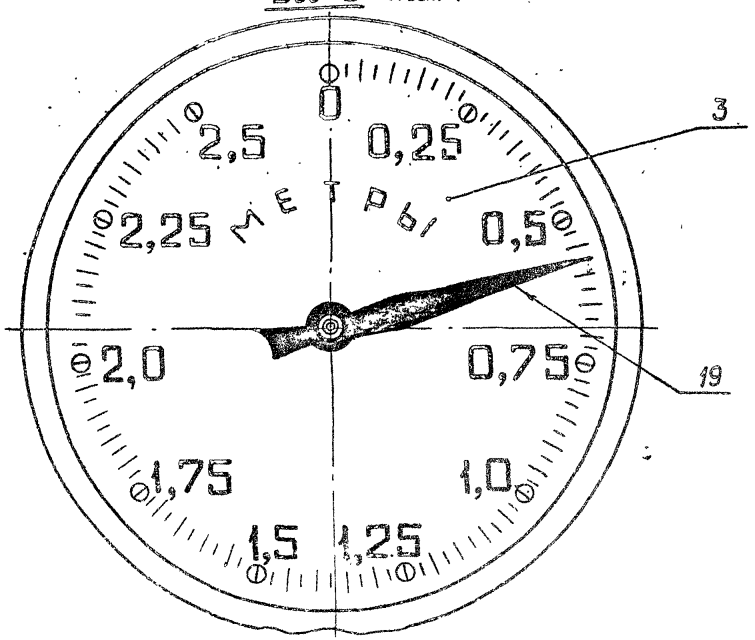

Изм.	Лист	№ докум.	Подп.	Дата
Разраб.		Марданов		14.04.83
Пров.		Искандеров		18.04.83
Т. контр		Грош		22.04.83
Гл. инж. проекта		Нагаев		25.04.83
Н. контр		Мышкин		22.04.83
Утв		Филоненко		27.04.83

3.820.2-44
26.058.ПВ.053.000.СБ

Указатель положения затвора УПР-2510
Сборочный чертеж

Лит.	Масса	Масштаб
А		1:1

Лист 2 | Листов

Инв. № подл. | Подп. и дата | Взам. инв. № | Инв. № дубл. | Подп. и дата

Копировал: Осипова Формат А3

Серия 3.820.2-44 Выпуск 1

Формат	Зона	Поз.	Обозначение	Наименование	Кол.	Примечание
				Документация		
А3			26.058.ПВ.054.000 СБ	Сборочный чертеж		
				Детали		
А4		1	26.058.ПВ.053.001	Шестерня приводная	1	
А3		2	26.058.ПВ.053.002	Кронштейн	1	
А3		3	26.058.ПВ.033.001	Циферблат 5,0 м	1	
А4		4	26.058.ПВ.033.002	Червяк	1	
А4		5	26.058.ПВ.033.003	Колесо червячное	1	
А3		6	26.058.ПВ.032.006	Корпус приводной шестерни	1	
А3		7	26.058.ПВ.032.007	Корпус червячной пары	1	
А4		8	26.058.ПВ.032.008	Корпус циферблата	1	
А4		9	26.058.ПВ.032.009	Валик	1	
А4		10	26.058.ПВ.032.010	Крышка	1	
А4		11	26.058.ПВ.032.011	Колпачок	1	
А4		12	26.058.ПВ.032.012	Колпачок	1	
А4		13	26.058.ПВ.032.013	Кольцо прижимное	1	
А4		14	26.058.ПВ.032.014	Кольцо запорное	1	
А4		15	26.058.ПВ.032.015	Кольцо регулировочное	1	
А4		16	26.058.ПВ.032.016	Гайка круглая	2	
А4		17	26.058.ПВ.032.017	Стекло смотровое	1	
А4		18	26.058.ПВ.032.018	Крышка	1	
А4		19	26.058.ПВ.032.019	Стрелка	1	
А4		20	26.058.ПВ.032.020	Прокладка	1	

Инв.№ подл. | Подп. и дата | Взам. инв.№ | Инв.№ дубл. | Подп. и дата

Изм.	Лист	№ докум.	Подп.	Дата
Разраб.		Марданов		14.04.83
Пров.		Исмандеров		18.04.83
Гл. спец.		Нагаев		22.04.83
Н. контр.		Мышкин		22.04.83
Утв.		Филаненко		27.04.83

3.820.2-44
26.058.ПВ.054.000

Указатель положения затвора УПР-5010

Лит.	Масса	Масштаб
А		

Лист	Листов
1	2

Копировал: Осипова Формат А4

Формат	Зона	Поз.	Обозначение	Наименование	Кол.	Примечание
А4		21	26.058.ПВ.032.021	Прокладка	1	
А4		22	26.058.ПВ.031.004	Пробка	1	
А4		23	26.058.ПВ.031.005	Прокладка	1	
				Стандартные изделия		
		24		Болт М8х12.66.0125		
				ГОСТ 7798-70*	2	
		25		Винт В1.М4-8qх16.66.0125		
				ГОСТ 17475-80	8	
		26		Винт В1.М5-8qх14.66.0125		
				ГОСТ 17475-80	7	
		27		Винт В1.М5-8qх10.66.0125		
				ГОСТ 17473-80	6	
		28		Шайба 5.65Г.0125		
				ГОСТ 6402-70*	6	
		29		Шайба 8.01.019 ГОСТ 11371-78	2	
		30		Шайба 10.02.019 ГОСТ 11872-80	2	
		31		Штифт 2х20 ГОСТ 3129-70*	2	
		32		Подшипник 101 ГОСТ 8338-75	4	
		33		Кольцо А 28 65Г кд, 15 хр.		
				ГОСТ 13941-80	4	

Инв.№ подл. | Подп. и дата | Взам. инв.№ | Инв.№ дубл. | Подп. и дата

Изм.	Лист	№ докум.	Подп.	Дата

3.820.2-44
26.058.ПВ.054.000

Лист 2

Копировал: Осипова Формат А4

26.058.ПВ.054.000.СБ

Серия 3.820.2-44 Выпуск 7

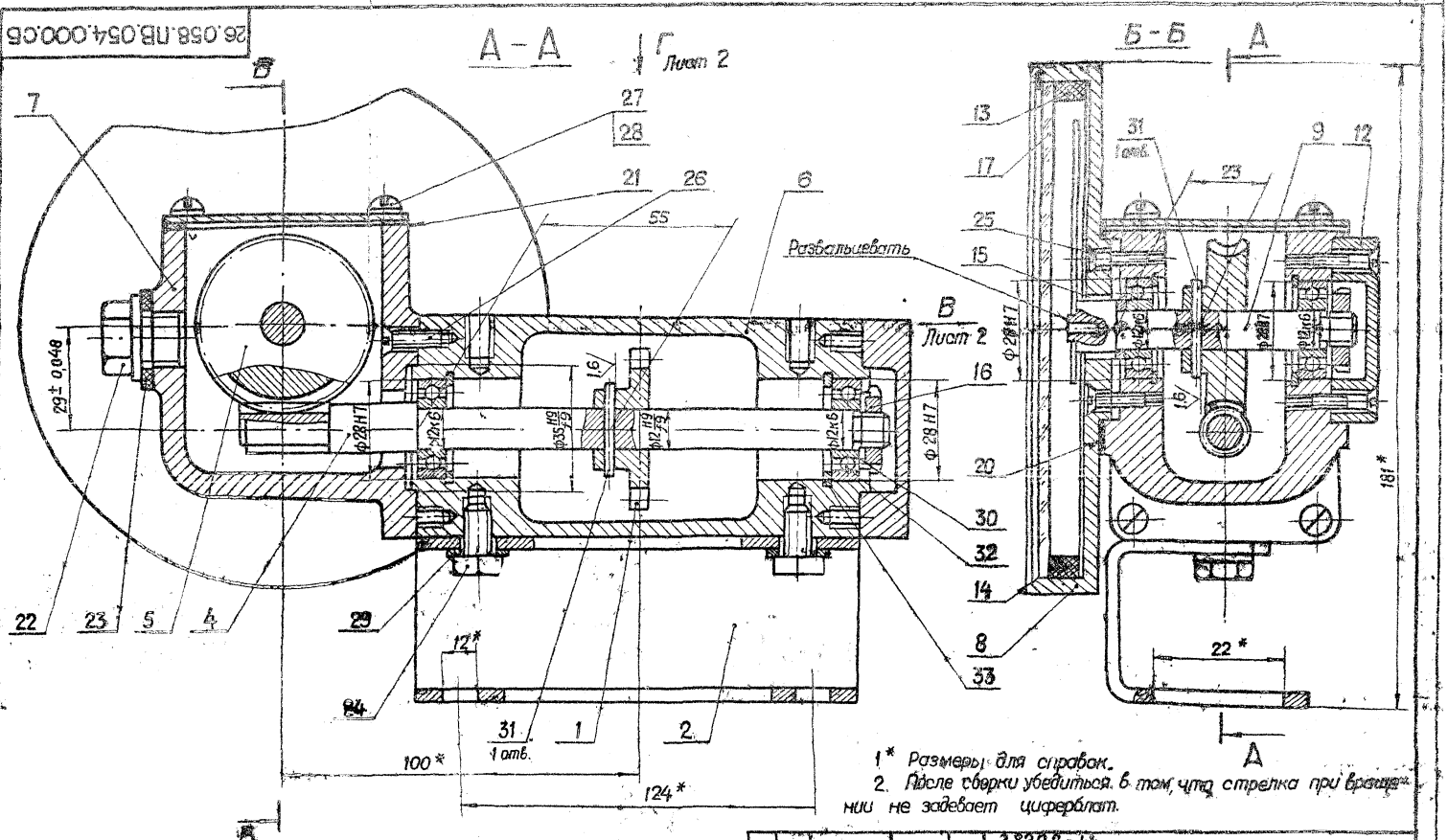

1* Размеры для справок.

2. После сборки убедиться в том, что стрелка при вращении не задевает циферблат.

3. Остальные технические требования по общим ТУ на изготовление подъемника.

Изм. Лист	№ докум.	Подп.	Дата	3.820.2-44 26.058.ПВ.054.000 СБ			
Разраб.	Марданов		14.04.83	Указатель положения затвора УПР-5010 Сборочный чертеж	Лит.	Масса	Масштаб
Пров.	Искандеров		18.04.83		А	3,24	1:1
Т. контр.	Граш		22.04.83		Лист 1	Листов 2	
Гл. инж. проекта	Назаров		25.04.83				
Н. контр.	Мышкин		29.04.83				
Утв.	Филоненко		27.04.83				

Копировал: Осипова Формат А3

Инв. № подл. | Подп. и дата | Взам. инв. № | Инв. № дубл. | Подп. и дата

26.058.ПВ.054.000СБ

Вид Г Лист 1

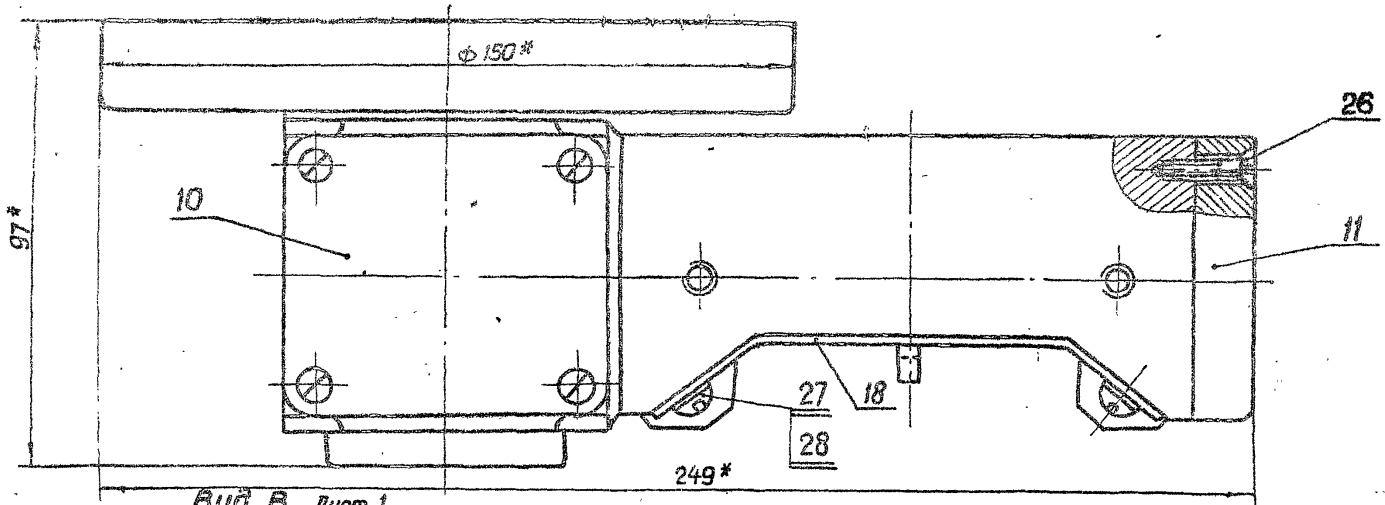

Вид В Лист 1

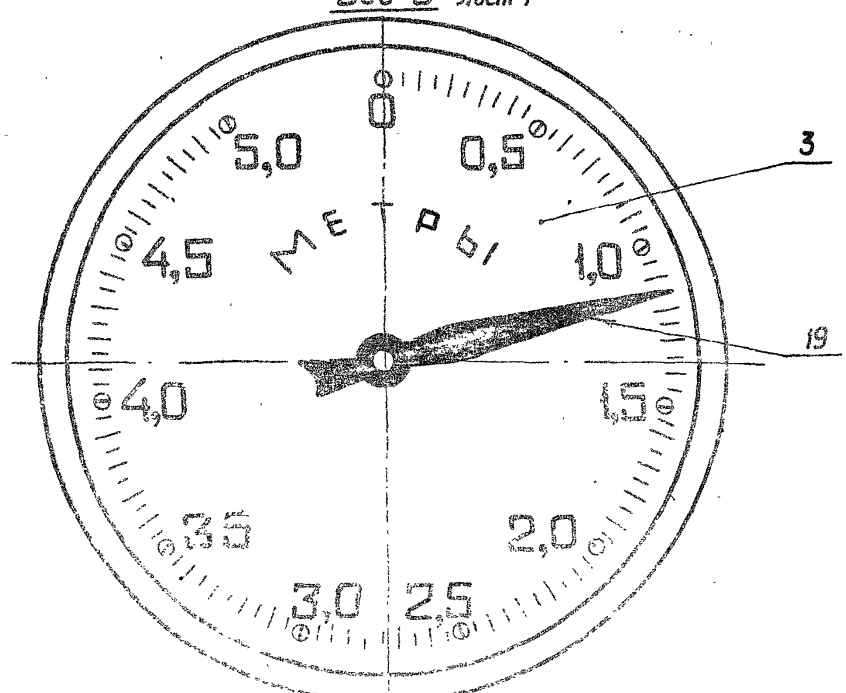

					3.820.2-44 26.058.ПВ.054.000СБ			
Изм.	Лист	№ докум.	Подп.	Дата	Указатель положения затвора УПР-5010 Сборочный чертеж	Лит.	Масса	Масштаб
Разраб.		Марданов		14.04.83		А		
Пров.		Искандеров		18.04.83		Лист 2	Листов	
Т.контр.		Грош		22.04.83				
Гл. инж. проекта		Нагаев		25.04.83				
Н.контр.		Мышкин		29.04.83				
Утв.		Филоненко		27.04.83				

Копировал: Осипова Формат А3

Серия 3.820.2-44 Выпуск 7

Инв. № подл. | Подп. и дата | Взам. инв. № | Инв. № дубл. | Подп. и дата

Серия 3.820.2-44 Выпуск 7

Формат	Зона	Поз.	Обозначение	Наименование	Кол.	Примечание
				Документация		
А3			26.058.ПВ.062.100	Сборочный чертеж		
				Детали		
А3		1	26.058.ПВ.062.101	Вал-шестерня	1	
А4		2	26.058.ПВ.042.102	Корпус подшипника	1	
А4		3	26.058.ПВ.042.103	Втулка	1	
А4		4	26.058.ПВ.042.104	Кольцо стопорное	1	
				Стандартные изделия		
		5		Винт М10х20.66.0125		
				ГОСТ 1476-75*	2	
		6		Винт 8.М4-8gх10.66.0125		
				ГОСТ 1491-80	2	
		2		Шпонка 12х8х45		
				ГОСТ 8790-79	1	
		8		Манжета 1-40х60-1		
				ГОСТ 8752-79	1	
		9		Масленка 1.2.Ц6		
				ГОСТ 19853-74	1	

Инв.№ подл. | Подп. и дата | Взам.инв.№ | Инв.№ дубл. | Подп. и дата

Изм.	Лист	№ докум.	Подп.	Дата
Разраб.		Мардонов		14.04.83
Пров.		Искандеров		14.04.83
Гл. инж. проекта		Нагаев		25.04.83
Н. контр.		Мышкин		29.04.83
Утв.		Филиченко		29.04.83

3.820.2-44 26.058.ПВ.062.100

Узел вал-шестерни 2ВШ

Лит.	Лист	Листов
А		1

Копировал: Осипова Формат А4

Формат	Зона	Поз.	Обозначение	Наименование	Кол.	Примечание

Инв.№ подл. | Подп. и дата | Взам.инв.№ | Инв.№ дубл. | Подп. и дата

3.820.2-44 Лист

Изм. Лист № докум. Подп. Дата

Копировал: Осипова Формат А4

26.058.ПВ.062.100 СБ

Серия 3.820.2-44 Выпуск 7

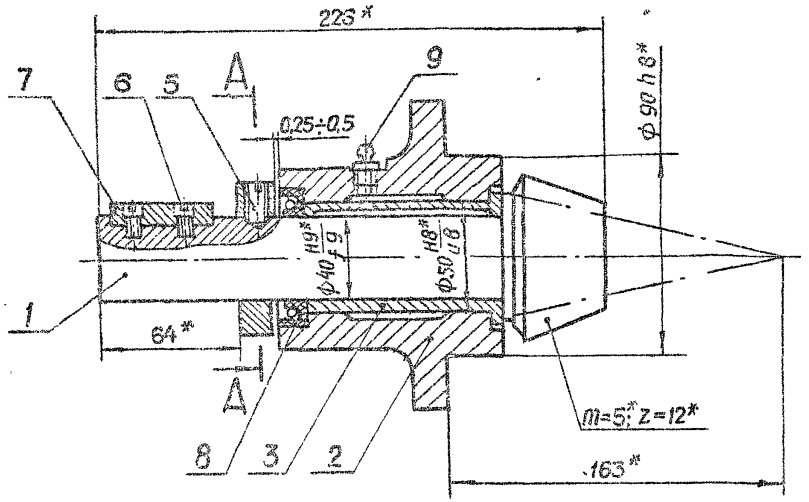

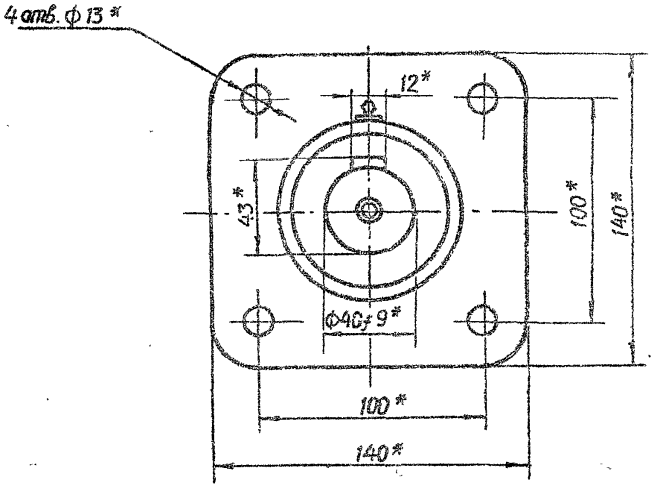

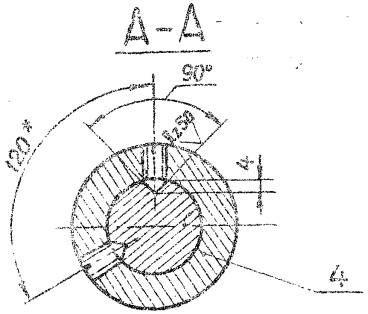

1.* Размеры и параметры для справок.

2. Остальные технические требования по общим ТУ на изготовление подъемника.

Изм.	Лист	№ докум.	Подп.	Дата	26.058.ПВ.062.100 СБ 3.820.2-44			
Разраб.		Марданов		14.04.83	Узел вал-шестерни 2ВШ Сборочный чертеж	Лит.	Масса	Масштаб
Пров.		Искандеров		18.04.83		А	5,6	1:2
Т.контр.		Грош		22.04.83		Лист	Листов 1	
Гл.инж. проекта		Нагаев		25.04.83				
Н.контр.		Мышкин		28.04.83				
Утв.		Филоненко		27.04.83				

Инв. № подл. | Подп. и дата | Взам. инв. № | Инв. № дубл. | Подп. и дата

Копировал: Осипова Формат А3

Выпуск 7

Серия 3.820.2-44

Формат	Зона	Поз.	Обозначение	Наименование	Кол.	Примечание
				Документация		
А3			26.058.ПВ.062.200 СБ	Сборочный чертеж		
				Детали		
А3		1	26.058.ПВ.062.201	Колесо зубчатое коническое	1	
А3		2	26.058.ПВ.062.202	Ступица	1	
				Стандартные изделия		
		3		Заклепка 8×32.01.10.Ц6хр		
				ГОСТ 10299-80	4	
		4		Штифт 8т6×25		
				ГОСТ 3128-70 *	2	

Подп. и дата | Инв. № дубл. | Взам. инв. № | Подп. и дата | Инв. № подл.

Изм.	Лист	№ докум.	Подп.	Дата
Разраб.		Марданов		14.06.83
Пров.		Искандеров		18.06.83
Гл. инж. проекта		Нагаев		22.06.83
Н. контр.		Мышкин		23.06.83
Утв.		Филоненко		21.06.83

3.820.2-44 26.058.ПВ.062.200

Колесо зубчатое коническое в сборе

Лит.	Лист	Листов
А		1

Копировал: Осипова Формат А4

Выпуск 7

Серия

Формат	Зона	Поз.	Обозначение	Наименование		Примечание

Подп. и дата | Инв. № дубл. | Взам. инв. № | Подп. и дата | Инв. № подл.

Изм.	Лист	№ докум.	Подп.	Дата

3.820.2-44

Лист

Копировал: Осипова Формат А4

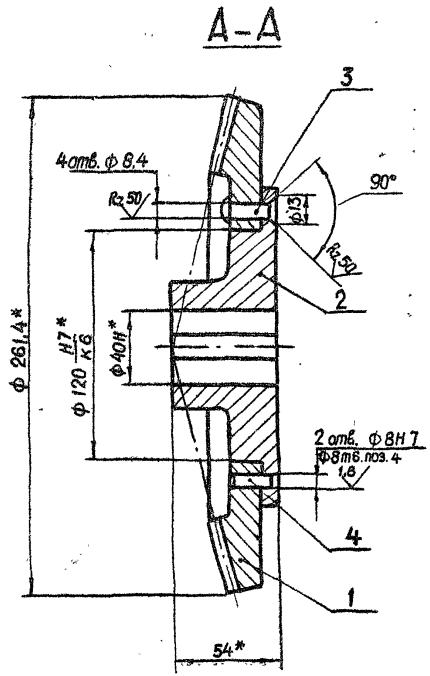

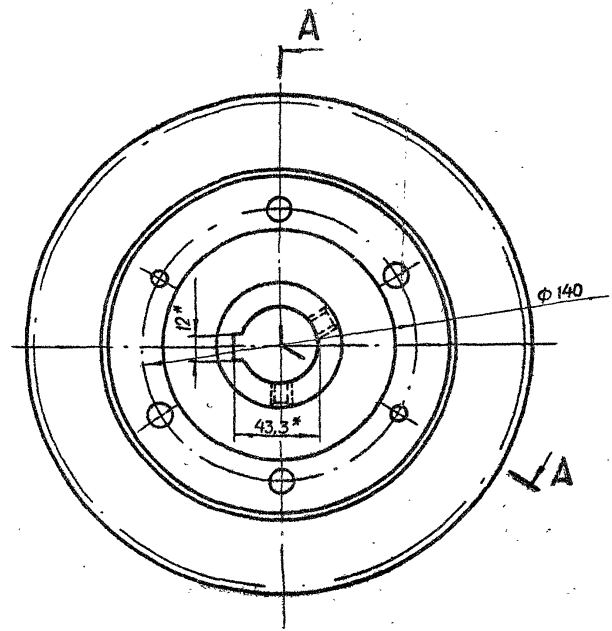

* Размеры для справок.

					26.058.ПВ.062.200 СБ		
					3.8202-44		
Изм.	Лист	№ докум.	Подп.	Дата	Колесо зубчатое коническое в сборе. Сборочный чертеж	Лит.	Масса	Масштаб
Разраб.		Марданов		14.04.83		А	8,36	1:2
Пров.		Искандеров		18.04.83		Лист	Листов 1	
Т.контр.		Грош		22.04.83				
Гл.инж. проекта		Наседев		25.04.83				
Н.контр.		Мышкин		28.04.83				
Утв.		Филоненко		27.04.83				

Копировал: Осипова Формат А3

26.058.ПВ.070.001

Серия 3.820.2-44 Выпуск 7

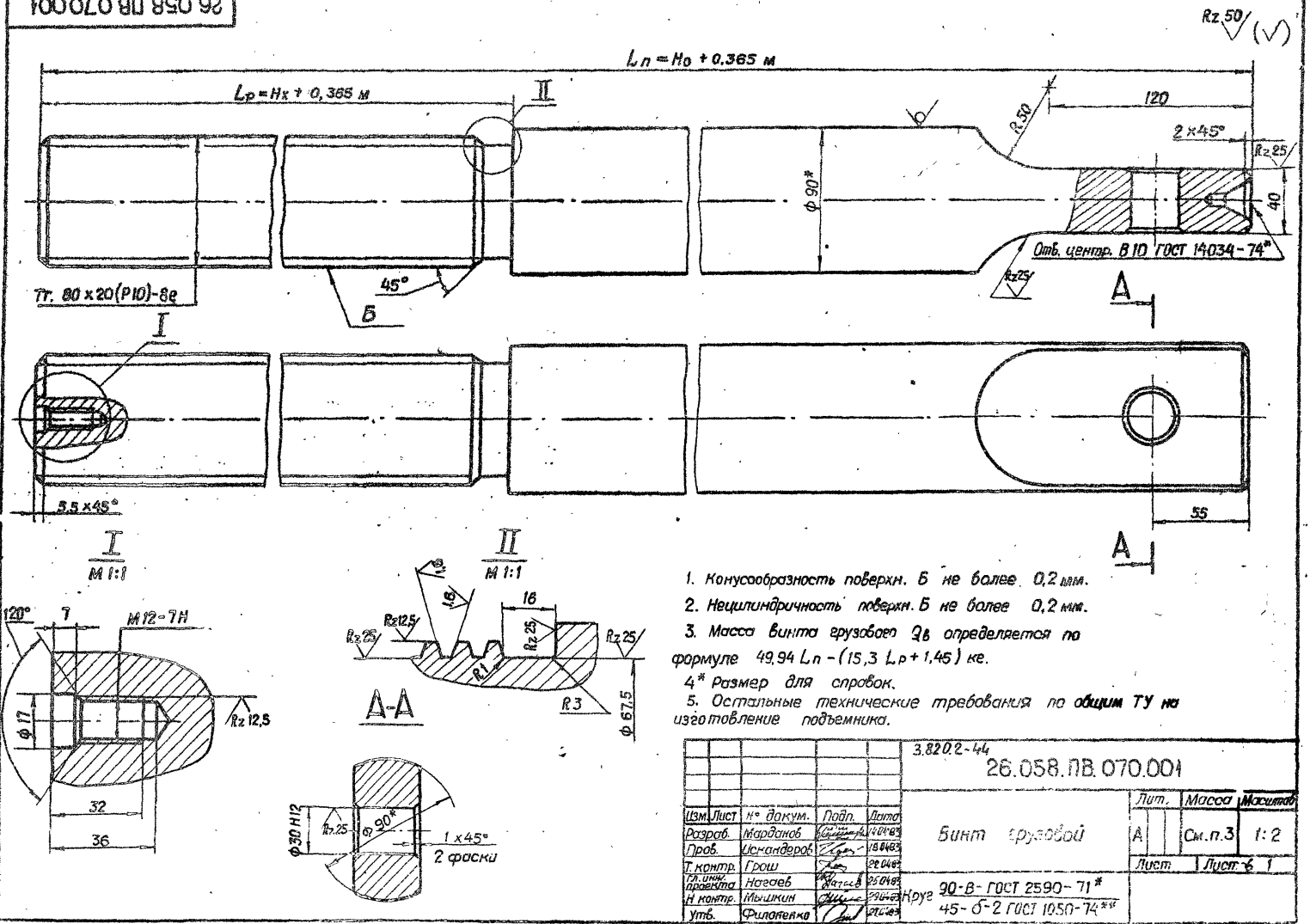

1. Конусообразность поверхн. Б не более 0,2 мм.
2. Нецилиндричность поверхн. Б не более 0,2 мм.
3. Масса винта грузового $Q_в$ определяется по формуле $49{,}94\,L_п - (15{,}3\,L_р + 1{,}45)$ кг.
4* Размер для справок.
5. Остальные технические требования по общим ТУ на изготовление подъемника.

Изм.	Лист	№ докум.	Подп.	Дата	3.820.2-44 26.058.ПВ.070.001			
Разраб.		Марданов		14.04.83	Винт грузовой	Лит.	Масса	Масштаб
Пров.		Искандеров		18.04.83		А	См.п.3	1:2
Т.контр.		Грош		22.04.83		Лист	Листов 1	
Гл.инж. проекта		Нагаев		25.04.83	Круг 90-В-ГОСТ 2590-71*			
Н.контр.		Мышкин		29.04.83	45-б-2 ГОСТ 1050-74**			
Утв.		Филоненко		22.04.83				

Копировал: Осипова Формат А3

Инв. № подл. | Подп. и дата | Взам. инв. № | Инв. № дубл. | Подп. и дата

Серия 3.820.2-44 Выпуск 7

Инв.№ подл. | Подп. и дата | Взам. инв.№ | Инв.№ дубл. | Подп. и дата

26.058.ПВ.070.002

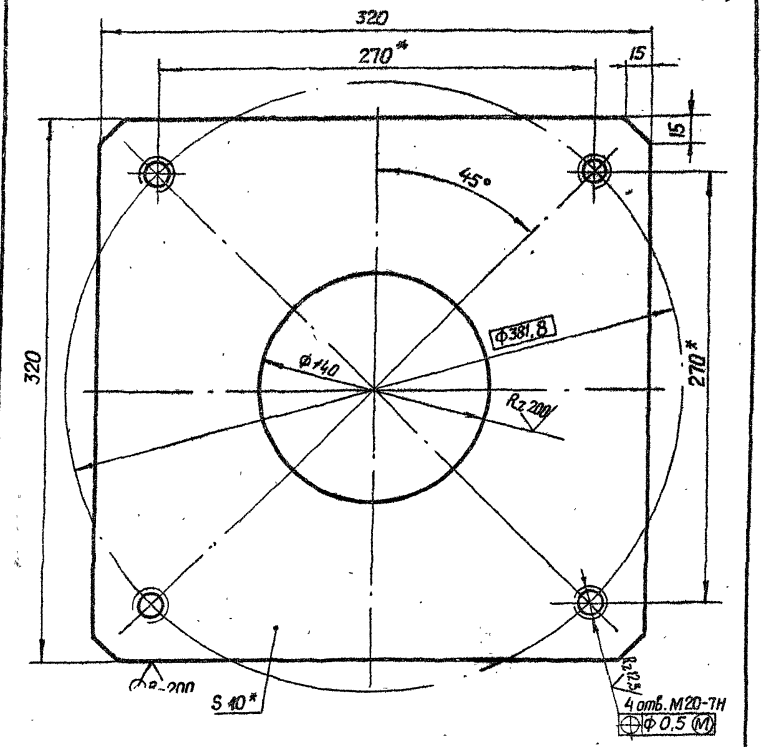

* Размеры для справок.

Изм.	Лист	№ докум.	Подп.	Дата
Разраб.		Марданов		11.04.83
Пров.		Исканderов		18.04.83
Т. контр.		Грош		22.04.83
Гл. инж. проекта		Наседев		25.04.83
Н. контр.		Мышкин		29.04.83
Утв.		Филоненко		27.04.83

3.820.2-44 26.058.ПВ.070.002

Лист монтажный

Лит.	Масса	Масштаб
А	7,2	1:2,5
Лист	Листов 1	

Лист Б-ПН-НО-10 ГОСТ 19903-74
Ст.3.сп.3 ГОСТ 14637-79

Копировал: Осипова Формат А4

26.058.ПВ.070.003

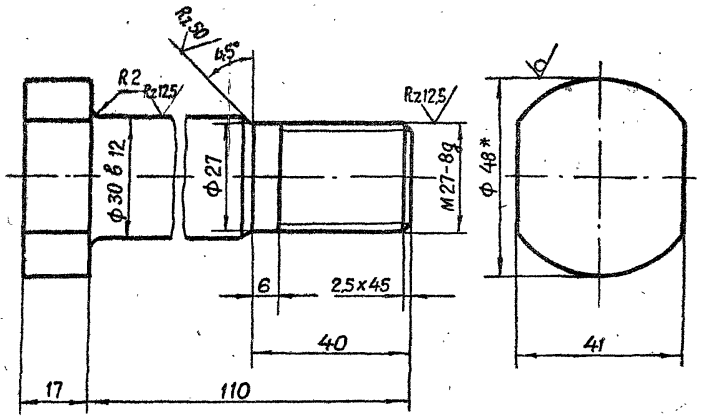

* Размер для справок.

Изм.	Лист	№ докум.	Подп.	Дата
Разраб.		Марданов		11.04.83
Пров.		Исканderов		18.04.83
Т. контр.		Грош		22.04.83
Гл. инж. проекта		Наседев		25.04.83
Н. контр.		Мышкин		29.04.83
Утв.		Филоненко		27.04.83

3.820.2-44 26.058.ПВ.070.003

Болт

Лит.	Масса	Масштаб
А	0,9	1:1
Лист	Листов 1	

Круг 48-В-ГОСТ 2590-71*
Б Ст.5 сп.1-II ГОСТ 535-79

Копировал: Осипова Формат А4

26.058.ПВ.071.001

Серия 3.820.2-44 Выпуск 7

Инв.№ подл. | Подп. и дата | Взам.инв.№ | Инв.№ дубл. | Подп. и дата

Г-Г

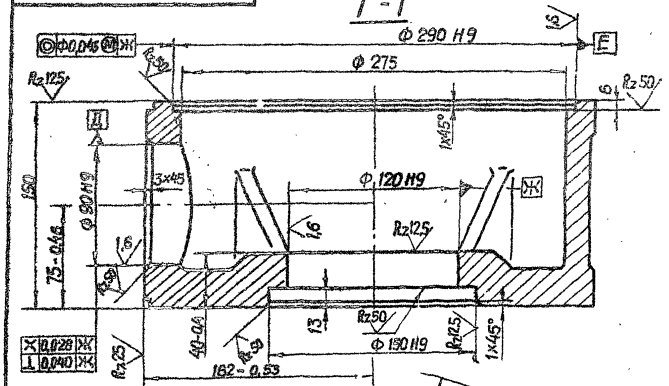

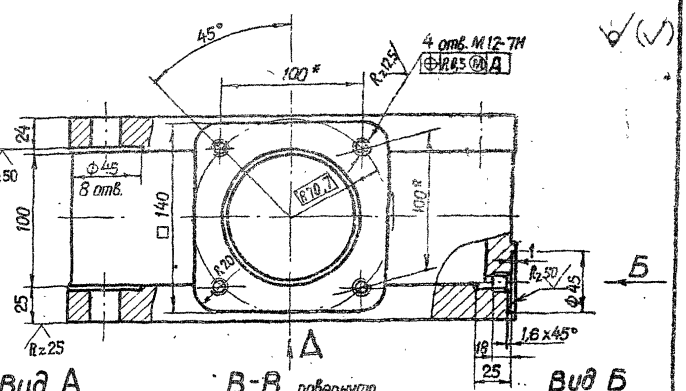

Вид А

М 1:10

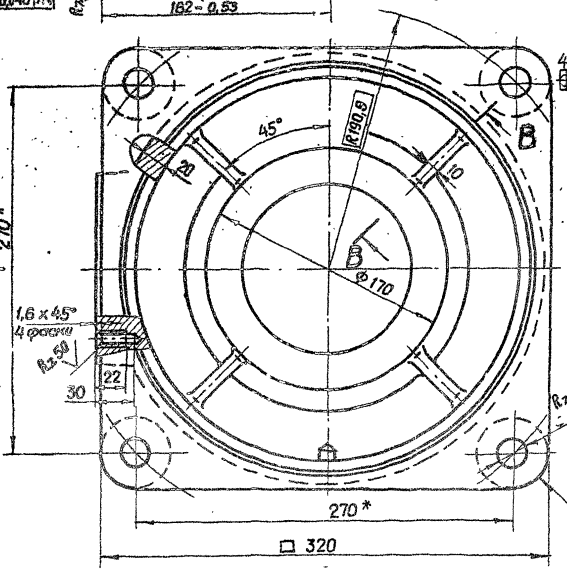

В-В повернуто

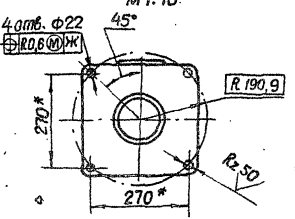

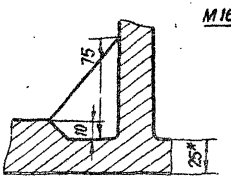

Вид Б

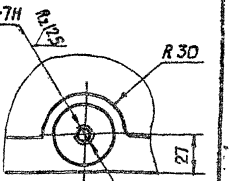

1. *Размеры для справок.
2. Остальные технические требования по общим ТУ на изготовление подъемника.

					3.820.2-44		
					26.058.ПВ.071.001		
Изм.	Лист	№ докум.	Подп.	Дата			
Разраб.		Марданов		4.04.85	Корпус	Лит.	Масса	Масштаб
Пров.		Искандеров		10.04.85		А	40,0	1:2,5
Т.контр.		Грош		10.04.85		Лист	Листов 1	
Гл.инж. проекта		Нагаев		10.04.85				
Н.контр.		Мышкин		10.04.85	Отливка ОЧ 20 ГОСТ 1412-79*			
Утв.		Филоненко		10.04.85				

Копировал: Осипова Формат А3

26.058.ПВ.071.002

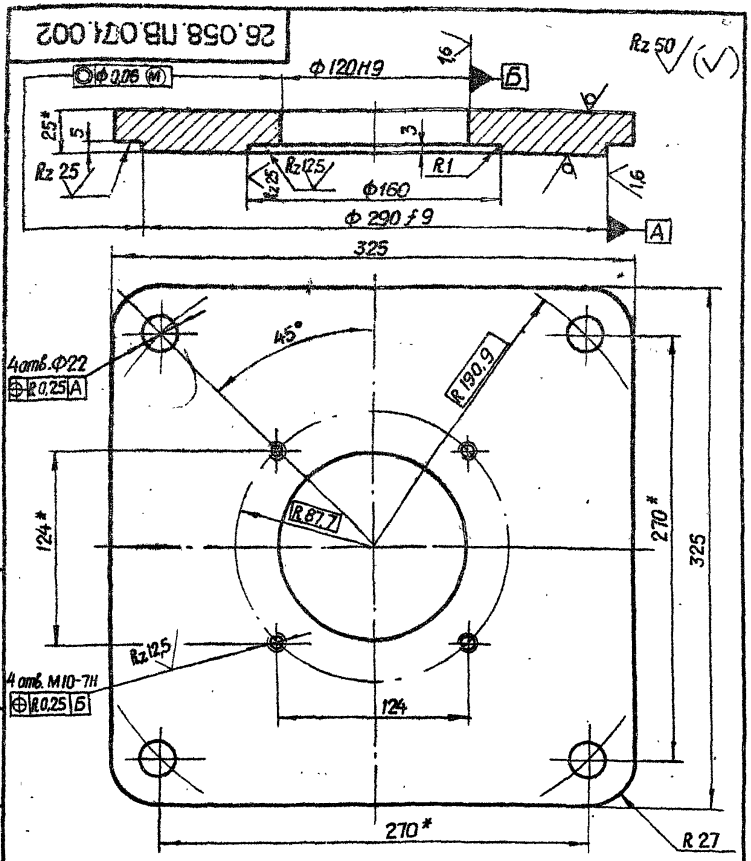

* Размеры для справок.

Изм.	Лист	№ докум.	Подп.	Дата
Разраб.		Марданов		14.04.83
Пров.		Искандеров		18.04.83
Т.контр.		Грош		22.04.83
Гл. инж. проекта		Наседев		25.04.83
Н.контр.		Мышкин		29.04.83
Утв.		Филоненко		27.04.83

26.058.ПВ.071.002
3.820.2-44

Крышка корпуса

Лит.	Масса	Масштаб
А	18,0	1:2,5

Лист | Листов 1

Лист Б-ПН-НО-25 ГОСТ 19903-74*
ВСт.3сп.3 ГОСТ 14637-79

Копировал: Осипова Формат А4

Инв.№ подл. | Подп. и дата | Взам. инв.№ | Инв.№ дубл. | Подп. и дата

26.058.ПВ.071.003

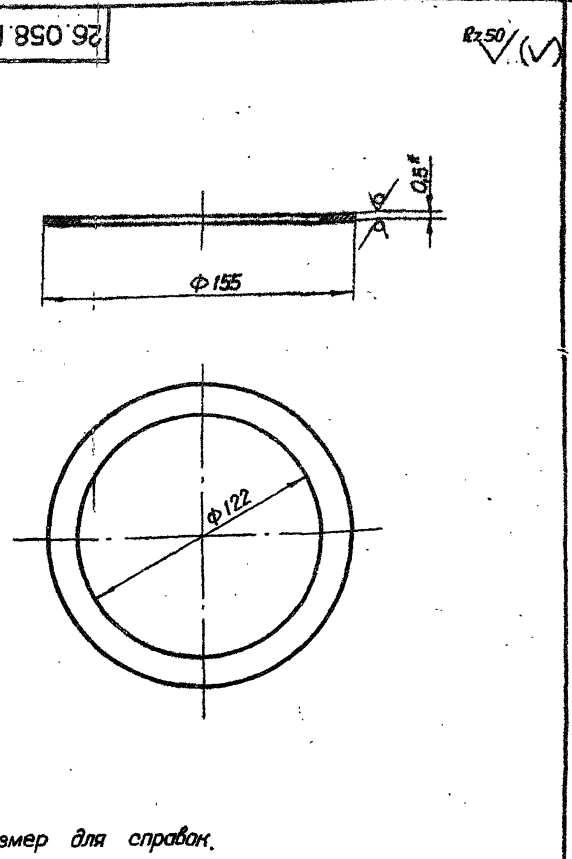

* Размер для справок.

Изм.	Лист	№ докум.	Подп.	Дата
Разраб.		Марданов		14.04.83
Пров.		Искандеров		18.04.83
Т.контр.		Грош		22.04.83
Гл. инж. проекта		Наседев		25.04.83
Н.контр.		Мышкин		29.04.83
Утв.		Филоненко		27.04.83

26.058.ПВ.071.003
3.820.2-44

Кольца регулировочное

Лит.	Масса	Масштаб
А	0,03	1:2

Лист | Листов 1

Лист Б-ПН-НО-0,5 ГОСТ 19903-74*
4-IX-НВ Ст.3 пс ГОСТ 16523-70*

Копировал: Осипова Формат А4

Инв.№ подл. | Подп. и дата | Взам. инв.№ | Инв.№ дубл. | Подп. и дата

26.058.ПВ.071.101

Rz 25 (√)

Д-Д

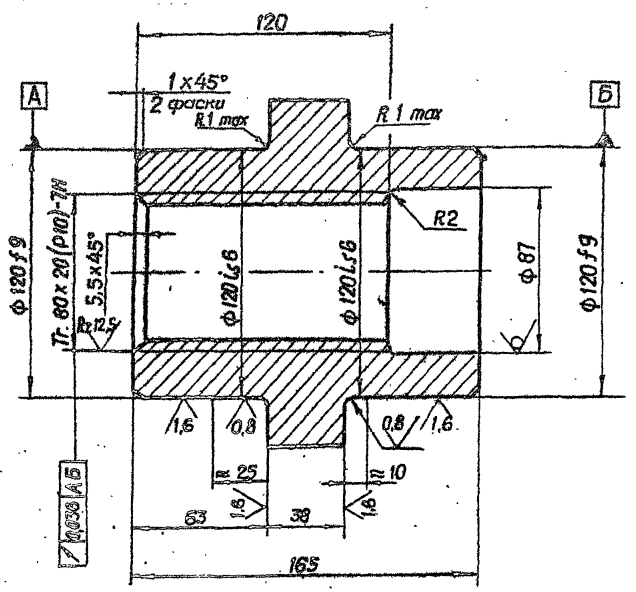

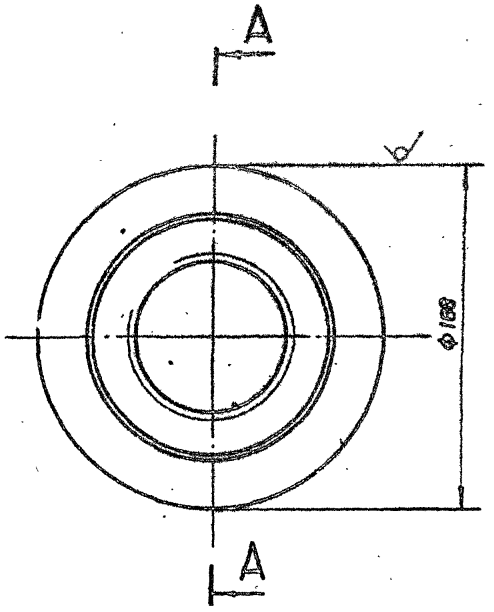

Серия 3.820.2-44 Выпуск 7

Инв.№ подл. | Подп. и дата | Взам.инв.№ | Инв.№ дубл. | Подп. и дата

					3.820.2-44 26.058.ПВ.071.101	
Изм.	Лист	№ докум.	Подп.	Дата		
Разраб.		Марданов		14.04.83	Гайка грузовая	Лит. А; Масса 10,0; Масштаб 1:2
Пров.		Искандеров		18.04.83		Лист; Листов 1
Т. контр.		Грош		22.04.83		
Гл. инж. проекта		Нагиев		25.04.83	Отливка С420 гост 1412-79*	
Н. контр.		Мышкин		25.04.83		
Утв.		Филоненко		27.04.83		

Копировал: Осипова Формат А3

Rz 25 (√)

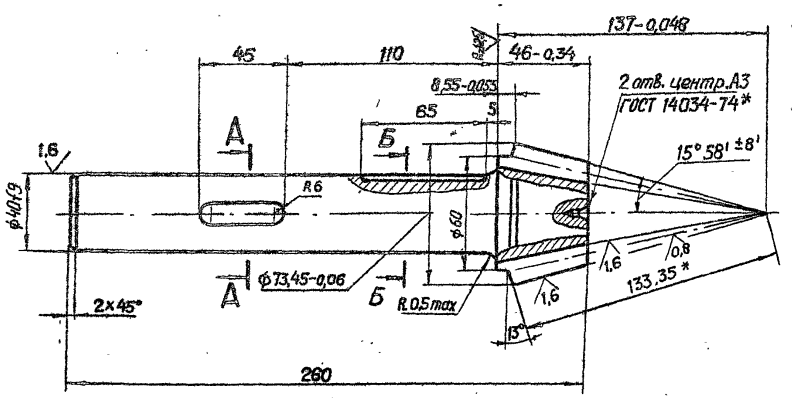

А – А
М 1:1

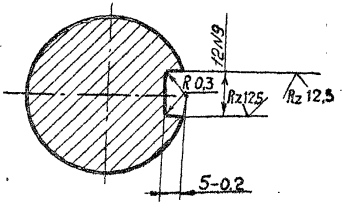

Б – Б
М 1:1

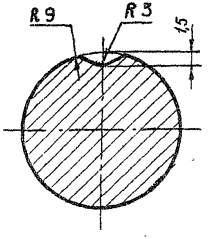

Модуль	m_e	5
Число зубьев	z	12
Тип зуба	—	Прямой
Исходный контур	—	ГОСТ 13754-81
Коэффициент смещения	x_e	+ 0,379
Коэффициент изменения толщины зуба	x_τ	0,0446
Угол делительного конуса	δ	13°
Степень точности	—	8-В СТ СЭВ 186-75
Толщина зуба по хорде	$\bar{s}$	$8,15^{-0,092}_{-0,212}$
Высота до хорды	$\bar{h}_a$	5,41
Межосевой угол передачи	Σ	90°
Средний окружной модуль	m_m	4,256
Внешнее конусное расстояние	R_e	133,35
Среднее конусное расстояние	R	113,35
Средний делительный диаметр	d	51,068
Угол конуса впадин	δ_f	11° 14'
Внешняя высота зуба	h_e	11
Обозначение чертежа сопряженного зубчатого колеса		26.058 ПВ.062.201

1. Смещение и перекос шпоночного паза относительно оси вала не более допуска на ширину шпоночного паза.
2. Допускается замена данных для контроля.
3.* Размер для справок.

4. Остальные технические требования по общим ТУ на изготовление подъемника.

Изм.	Лист	№ докум.	Подп.	Дата
Разраб.		Марданов		14.04.83
Пров.		Искандеров		18.04.83
Т. контр.		Граш		22.04.83
Гл. инж. проекта		Наседев		25.04.83
Н. контр.		Мышкин		29.04.83
Утв.		Филоненко		27.04.83

3.820.2-44
26.058.ПВ.072.001

Вал – шестерня

Лит.	Масса	Масштаб
А	2,73	1:2

Лист | Листов 1

Сталь 40Х ГОСТ 4543-71*

Копировал: Осипова Формат А3

Инв. № подл. | Подп. и дата | Взам. инв. № | Инв. № дубл. | Подп. и дата

Серия 3.820.2-44 Выпуск 7

26.058.ПВ.073.001

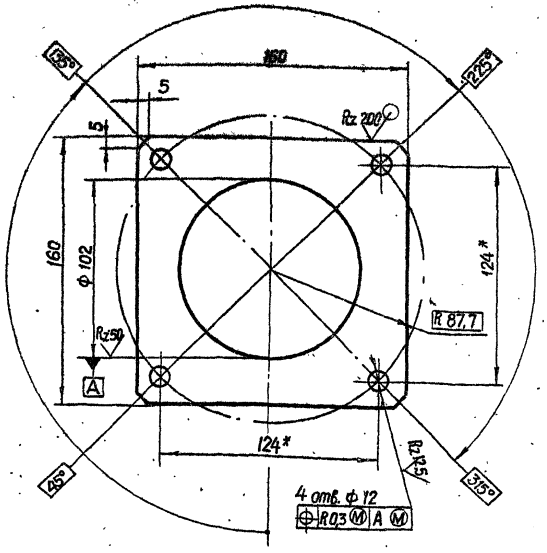

1.* Размеры для справок.

2. Остальные технические требования по общим ТУ на изготовление подъемника.

Изм.	Лист	№ докум.	Подп.	Дата
Разраб.		Марданов		14.04.83
Пров.		Искандеров		18.04.83
Т.контр.		Грош		22.04.83
Гл.инж. проекта		Нагаев		25.04.83
Н.контр.		Мышкин		29.04.83
Утв.		Филаненко		27.04.83

3.820.2-44
26.058.ПВ.073.001

Фланец

Лит.	Масса	Масштаб
А	0,9	1:2

Лист | Листов 1

Лист 5-ПН-НО-8 ГОСТ 19903-74*
Ст.3сп ГОСТ 14637-79

Копировал: Осипова Формат А4

Подп. и дата | Инв. № дубл. | Взам. инв. № | Подп. и дата | Инв. № подл.

26.058.ПВ.073.002

Rz 100

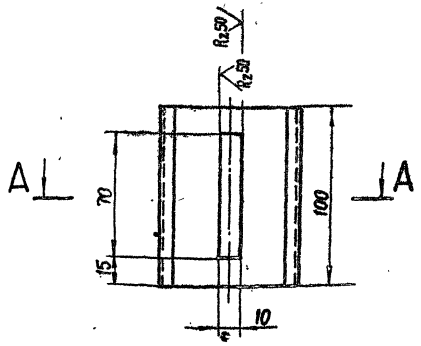

А-А

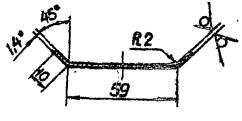

* Размер для справок

Изм.	Лист	№ докум.	Подп.	Дата
Разраб.		Марданов		14.04.83
Пров.		Искандеров		18.04.83
Т.контр.		Грош		22.04.83
Гл.инж. проекта		Нагаев		25.04.83
Н.контр.		Мышкин		29.04.83
Утв.		Филаненко		27.04.83

3.820.2-44
26.058.ПВ.073.002

Диафрагма

Лит.	Масса	Масштаб
А	0,21	1:2

Лист | Листов 1

Лист 5-ПН-НО-1,4 ГОСТ 19903-74*
4-IV-НВ Ст.3 пс ГОСТ 16523-70*

Копировал: Осипова Формат А4

Подп. и дата | Инв. № дубл. | Взам. инв. № | Подп. и дата | Инв. № подл.

Серия 3.820.2-44 Выпуск 7

Инв.№ подл. | Подп. и дата | Взам.инв.№ | Инв.№ дубл. | Подп. и дата

26.058.ПВ.073.003

Rz 200

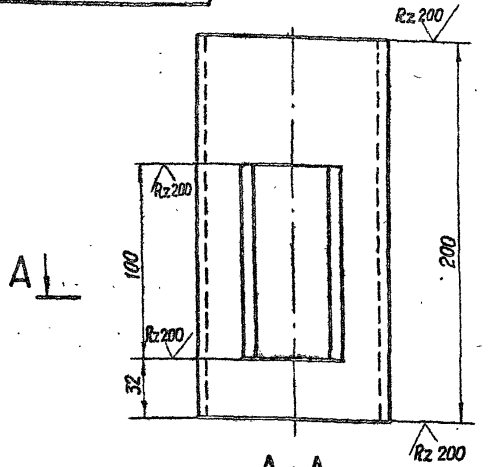

* Размеры для справок.

Изм.	Лист	№ докум.	Подп.	Дата
Разраб.		Марданов		14.04.83
Пров.		Искандеров		18.04.83
Т.контр.		Грош		22.04.83
Гл.инж. проекта		Нагаев		25.04.83
Н.контр.		Мышкин		29.04.83
Утв.		Филоненко		27.04.83

3.820.2-44 26.058.ПВ.073.003

Труба

Лит.	Масса	Масштаб
А	1,73	1:2
Лист	Листов 1	

Труба 100х4 ГОСТ 8734-75* / Б 20 ГОСТ 8733-74*

Копировал: Осипова Формат А4

26.058.ПВ.053.001

Rz 50

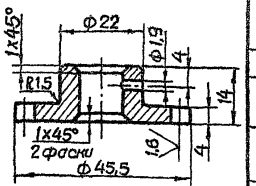

Модуль	m	3,25
Число зубьев	z	12
Нормальный исходный контур	ГОСТ 13755-81	
Степень точности	8-В ГОСТ 1643-81	
Диаметр делительной окружности	d	39
Толщина зуба по дуге делительной окружности	S_d	$5{,}1^{-0{,}100}_{-0{,}200}$
Обозначение чертежа сопряженного винта	26.058.ПВ.70.001	

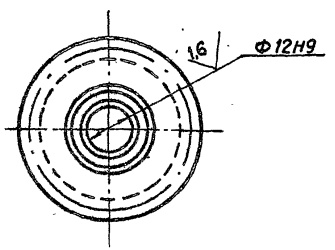

1. Данные для контроля по нормам точности - по ГОСТ 1643-81.
2. Остальные технические требования по общим ТУ на изготовление подъемника.

Изм.	Лист	№ докум.	Подп.	Дата
Разраб.		Марданов		14.04.83
Пров.		Искандеров		18.04.83
Т.контр.		Грош		22.04.83
Гл.инж. проекта		Нагаев		25.04.83
Н.контр.		Мышкин		29.04.83
Утв.		Филоненко		27.04.83

3.820.2-44 26.058.ПВ.053.001

Шестерня приводная

Лит.	Масса	Масштаб
А	0,05	1:1
Лист	Листов 1	

Ст.3пс. ГОСТ 380-71*

Копировал: Осипова Формат А4

Rz 50 (√)

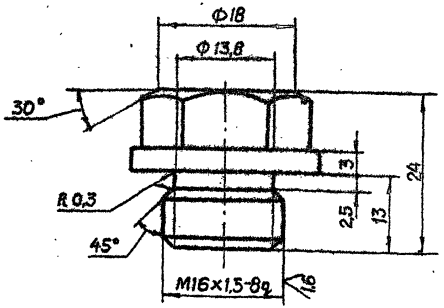

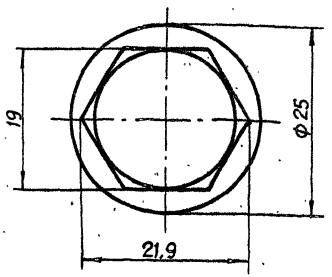

Серия 3.820.2-44 Выпуск 7

Изм.	Лист	№ докум.	Подп.	Дата
Разраб.		Марданов		04.83
Пров.		Искандеров		04.83
Т.контр.		Граш		04.83
Н.контр.		Мышкин		04.83
Утв.		Филаненко		04.83

3.820.2-44
26.058.ПВ.031.004

Пробка

Лит.	Масса	Масштаб
А	0,045	2:1

Лист | Листов 1

Круг 26-В-ГОСТ 2590-71*
Ст3пс5-1-ПГОСТ 535-79

Копировал: Осипова Формат А4

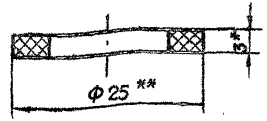

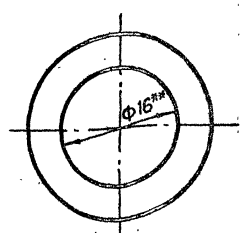

1. * Размер для справок.
2. ** Размеры обеспеч. инстр.

Изм.	Лист	№ докум.	Подп.	Дата
Разраб.		Марданов		04.83
Пров.		Искандеров		04.83
Т.контр.		Граш		04.83
Гл.констр.		Нагаев		05.84
Н.контр.		Мышкин		04.83
Утв.		Филаненко		04.83

3.820.2-44
26.058.ПВ.031.005

Прокладка

Лит.	Масса	Масштаб
А	0,002	2:1

Лист | Листов 1

Паронит ПМБ-3 ГОСТ 481-80

Копировал: Осипова Формат А4

Инв.№ подл. | Подп. и дата | Взам. инв.№ | Инв.№ дубл. | Подп. и дата

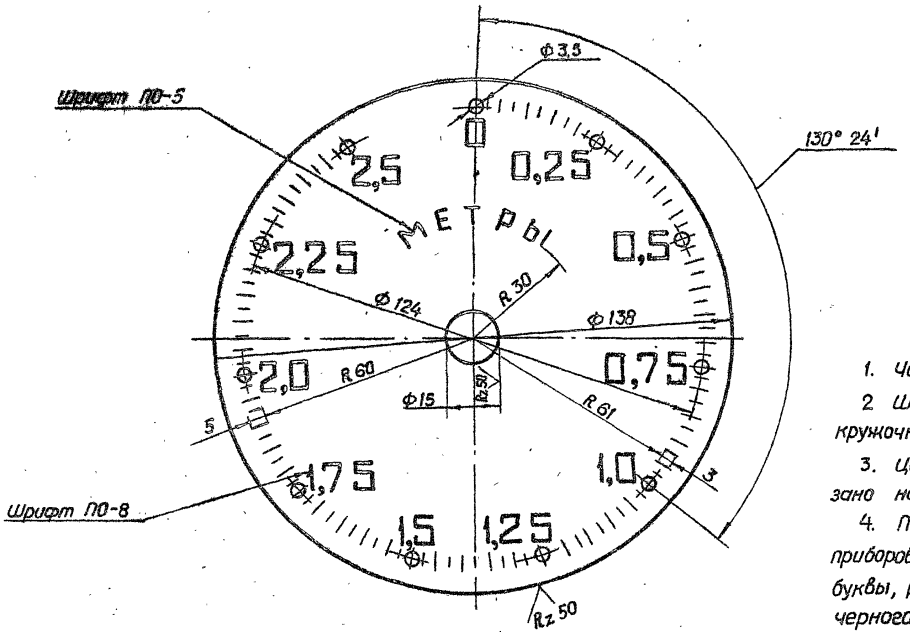

1. Число равных делений - 100.
2. Ширина длинных рисок 0,8, коротких рисок и кружочков - 0,5 мм.
3. Цифры расположить у кружочков как показано на чертеже.
4. Покрыть фон циферблата эмалью для приборов (белого цвета) ГОСТ 5911-78, цифры, буквы, риски и кружки наносить эмалью черного цвета НЦ-184 черная ГОСТ 18335-73*.
5. Шрифт надписей по ГОСТ 2930-62**
6. Остальные технические требования по общим ТУ на изготовление подъемника.

Изм.	Лист	№ докум.	Подп.	Дата
Разраб.		Марданов		14.04.83
Пров.		Искандеров		18.04.83
Т. контр.		Грош		22.04.83
Гл. инж. проекта		Навоев		25.04.83
Н. контр.		Мышкин		26.04.83
Утв.		Филоненко		27.04.83

3.820.2-44
26.058.ПВ.032.003

Циферблат на 2,5 м

Лит	Масса	Масштаб
А	0,04	1:1
Лист	Листов 1	

Лист АД1-1 ГОСТ 21631-76

Копировал: Осипова Формат А3

Серия 3.820.2-44 Выпуск 7

26.058.ПВ.032.004

Rz 25 (√)

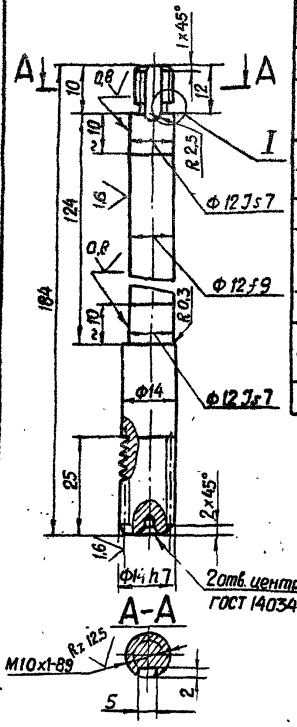

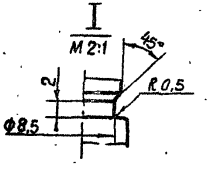

Модуль	m	1
Числа витков	z_1	2
Вид червяка	—	ZA
Делительный угол подъема	γ	9°27'44"
Направление линии витка	—	Правое
Исходный червяк	—	ГОСТ 19036-81
Степень точности		8-В СТ СЭВ-311-76
Делительная толщина по хорде витка	$\bar{S}_{a1}$	$1,565^{-0,220}_{-0,320}$
Высота до хорды	$\bar{h}_{a1}$	1
Делительный диаметр червяка	d_1	12
Ход витка	P_{z1}	6,28

Изм.	Лист	№ докум.	Подп.	Дата
Разраб.		Марданов		14.04.83
Пров.		Исканде́ров		18.04.83
Т. контр.		Грош		22.04.83
Гл. инж. проекта		Наглев		25.04.83
Н. контр.		Мышкин		29.04.83
Утв.		Филоненко		27.04.83

3.820.2-44
26.058.ПВ.032.004

Червяк

Лит.	Масса	Масштаб
А	0,17	1:1

Лист | Листов 1

Круг 16-В-ГОСТ 2590-71*
Б Ст.5 сп-1-II ГОСТ 535-79

Копировал: Осипова Формат А4

Инв. № подл. | Подп. и дата | Взам. инв. № | Инв. № дубл. | Подп. и дата

26.058.ПВ.032.005

Rz 25 (√)

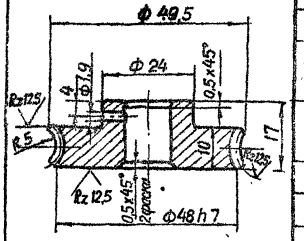

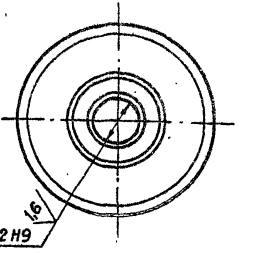

Модуль	m	1
Число зубьев	z_2	46
Направление линии зуба	—	Правое
Коэффициент смещения червяка	x	—
Исходный производящий червяк	—	ГОСТ 19036-81
Степень точности	—	8-В СТ СЭВ-311-76
Межосевое расстояние	a_w	29 ± 0,03
Делительный диаметр червячного колеса	d_2	46
Вид сопряженного червяка	—	ZA
Число витков сопряженного червяка	z_1	2
Обозначение чертежа сопряженного червяка		26.058.ПВ.032.004

Разрешается замена материала на бронзу.

Изм.	Лист	№ докум.	Подп.	Дата
Разраб		Марданов		14.04.83
Пров.		Исканде́ров		18.04.83
Т. контр.		Грош		22.04.83
Гл. инж. проекта		Наглев		25.04.83
Н. контр		Мышкин		29.04.83
Утв.		Филоненко		27.04.83

3.820.2-44
26.058.ПВ.032.005

Колесо червячное

Лит.	Масса	Масштаб
А	0,13	1:1

Лист | Листов 1

Отливка СЧ 20 ГОСТ 1412-79*

Копировал: Осипова Формат А4

Инв. № подл. | Подп. и дата | Взам. инв. № | Инв. № дубл. | Подп. и дата

26.058.ПВ.032.006

Серия 3.820.2-44 Выпуск 7

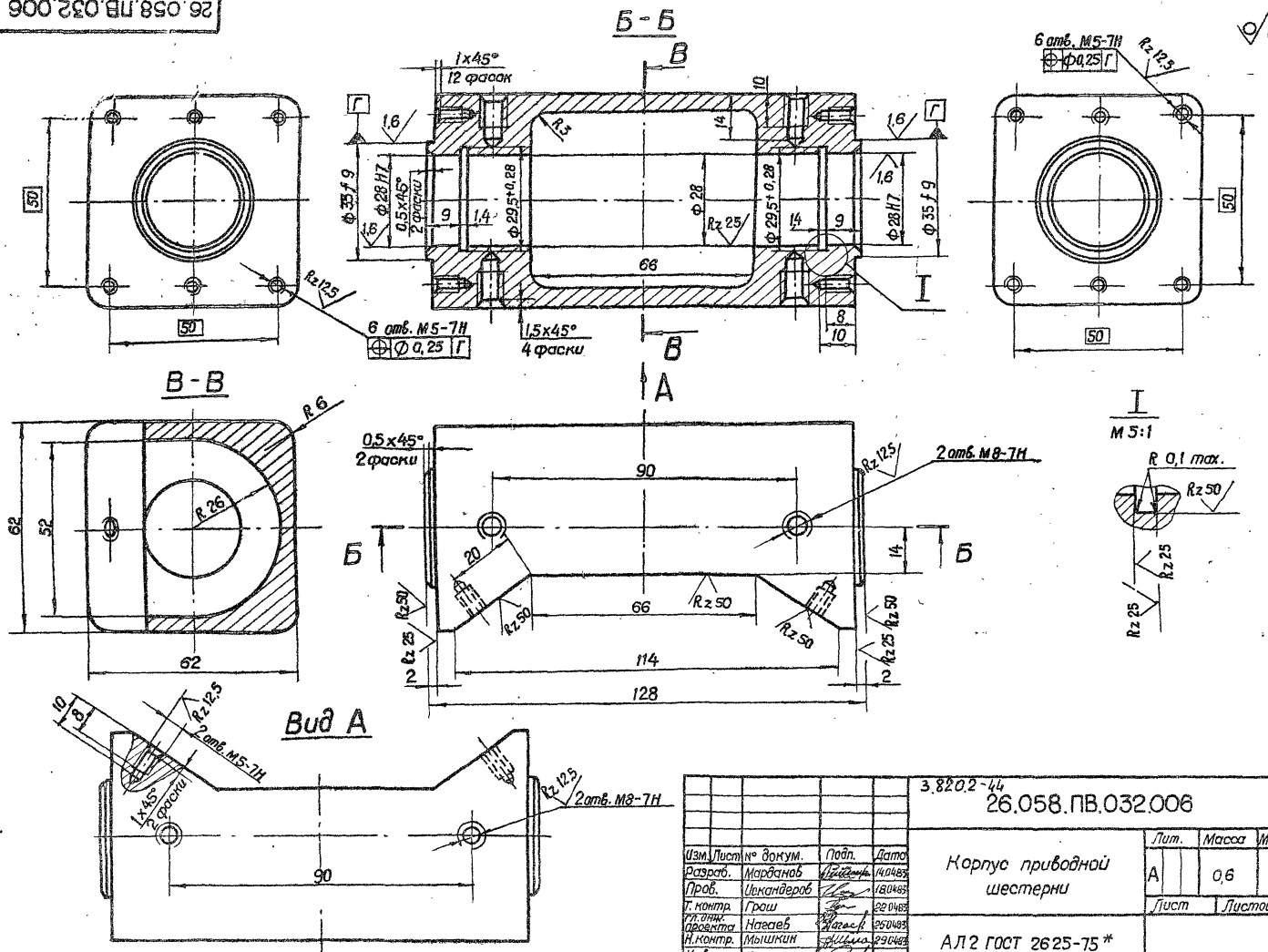

Изм.	Лист	№ докум.	Подп.	Дата	3.820.2-44 26.058.ПВ.032.006			
Разраб.		Марданов		14.04.83	Корпус приводной шестерни	Лит.	Масса	Масштаб
Пров.		Искандеров		18.04.83		А	0,6	1:1
Т. контр.		Грош		22.04.83		Лист	Листов 1	
Гл. инж. проекта		Нагаев		26.04.83				
Н. контр.		Мышкин		29.04.83	АЛ2 ГОСТ 2625-75*			
Утв.		Филоненко		27.04.83				

Инв. № подл. | Подп. и дата | Взам. инв. № | Инв. № дубл. | Подп. и дата

Копировал: Осипова Формат А 3

26.058.ПВ.032.007

Серия 3.820.2-44 Выпуск 7

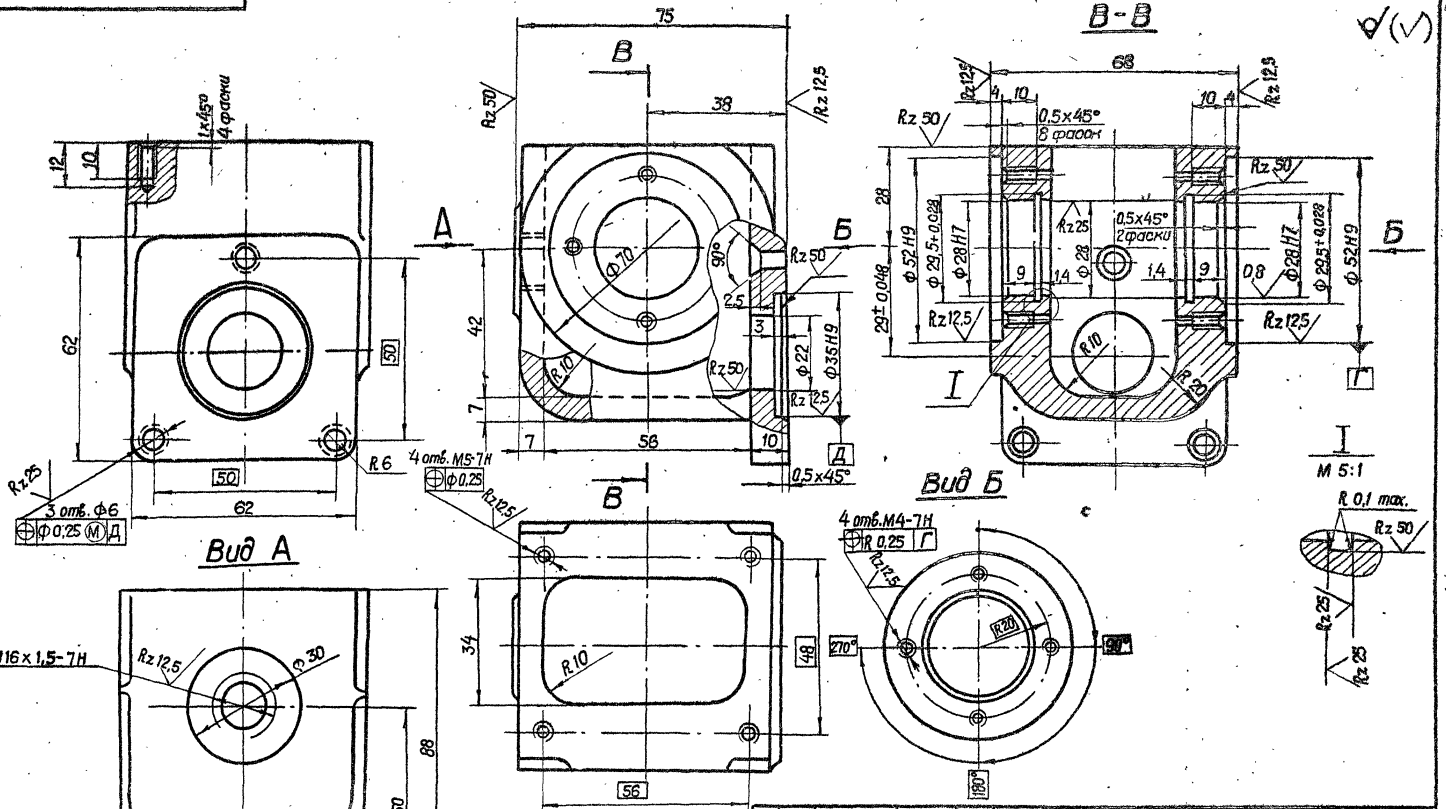

Изм.	Лист	№ докум.	Подп.	Дата
Разраб.		Марбанов		14.04.83
Пров.		Искандеров		18.04.83
Т. контр.		Грош		22.04.83
Гл. инж. проекта		Нагель		25.04.83
Н. контр.		Мышкин		29.04.83
Утв.		Филаненко		27.04.83

3.820.2-44

26.058.ПВ.032.007

Корпус червячной пары

Лит.	Масса	Масштаб
А	0,6	1:1

Лист | Листов 1

АЛ2 ГОСТ 2685-75*

Копировал: Осипова Формат А3

Инв.№ подл. | Подп. и дата | Взам. инв.№ | Инв.№ дубл. | Подп. и дата

Серия 3.820.2-44 Выпуск 7

26.058.ПВ.032.008

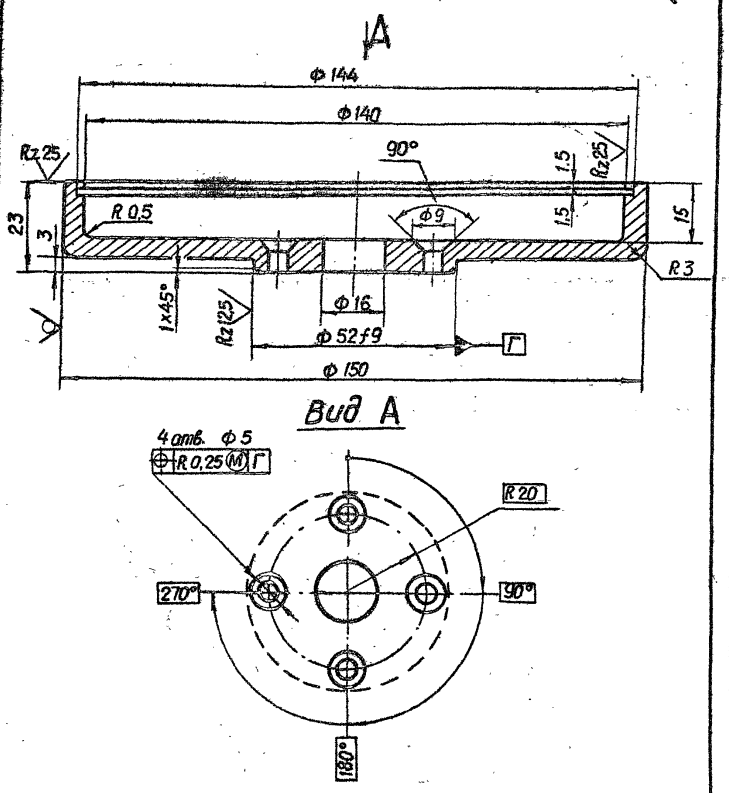

Изм.	Лист	№ докум.	Подп.	Дата
Разраб.		Марданов		14.04.83
Пров.		Исканде́ров		18.04.83
Т.контр.		Грош		22.04.83
Гл. инж. проекта		Наєаев		25.04.83
Н.контр.		Мышкин		29.04.83
Утв.		Филоненко		27.04.83

3.820.2-44 26.058.ПВ.032.008

Корпус циферблата

Лит.	Масса	Масштаб
А	0,35	1:1
Лист	Листов 1	

АЛ2 ГОСТ 2685-75*

Копировал: Осипова Формат А4

26.058.ПВ.032.009

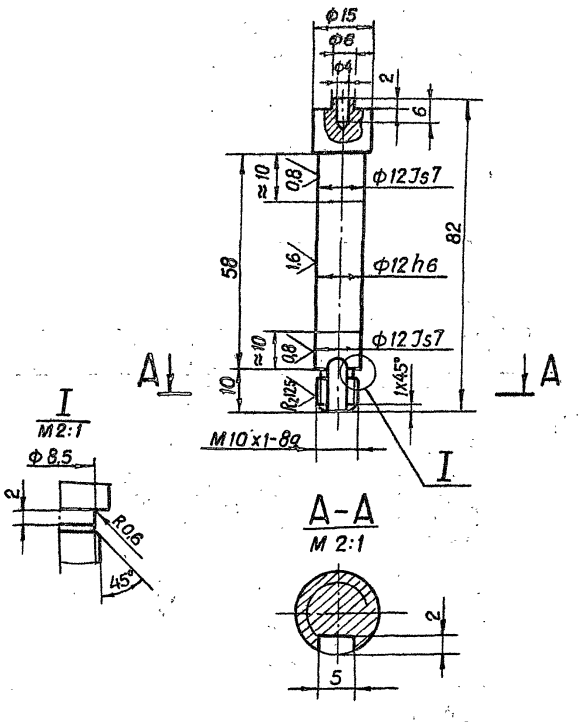

Изм.	Лист	№ докум.	Подп.	Дата
Разраб.		Марданов		14.04.83
Пров.		Исканде́ров		18.04.83
Т.контр.		Грош		22.04.83
Гл. инж. проекта		Наєаев		25.04.83
Н.контр.		Мышкин		29.04.83
Утв.		Филоненко		27.04.83

3.820.2-44 26.058.ПВ.032.009

Валик

Лит.	Масса	Масштаб
А	0,07	1:1
Лист	Листов 1	

Круг 16-В-ГОСТ 2590-71* / Ст.5сп:1-II-ГОСТ 535-79

Копировал: Осипова Формат А4

Инв. № подл. | Подп. и дата | Взам. инв. № | Инв. № дубл. | Подп. и дата

Серия 3.820.2-44 Выпуск 7

26.058.ПВ.032.010

Rz 50

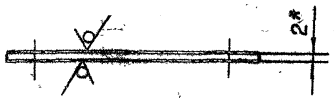

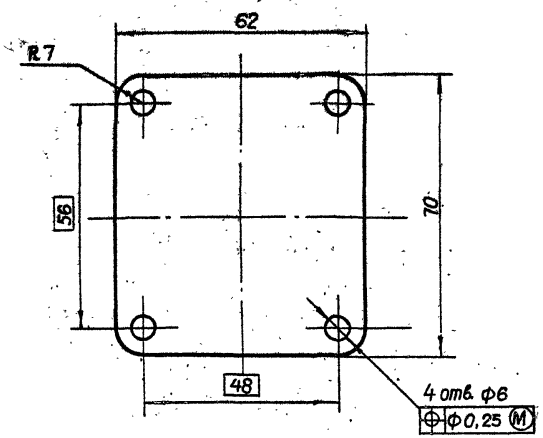

* Размер для справок.

Изм.	Лист	№ докум.	Подп.	Дата
Разраб.		Марданов		14.04.83
Пров.		Искандеров		18.04.83
Т.контр.		Грош		22.04.83
Гл. инж. проекта		Нагаев		25.04.83
Н.контр.		Мышкин		29.04.83
Утв.		Филоненко		27.04.83

3.820.2-44
26.058.ПВ.032.010

Крышка

Лит	Масса	Масштаб
А	0,07	1:1
Лист	Листов 1	

Лист Б-ПН-НО-2 ГОСТ 19903-74*
4-IV-НВ Ст3пс ГОСТ 16523-70*

Копировал: Осипова Формат А4

Подп. и дата | Инв. № дубл. | Взам. инв. № | Подп. и дата | Инв. № подл.

26.058.ПВ.032.011

Rz 25

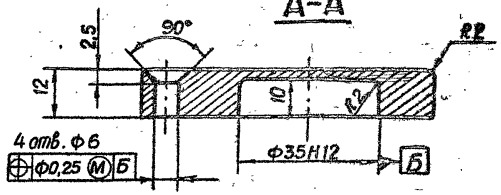

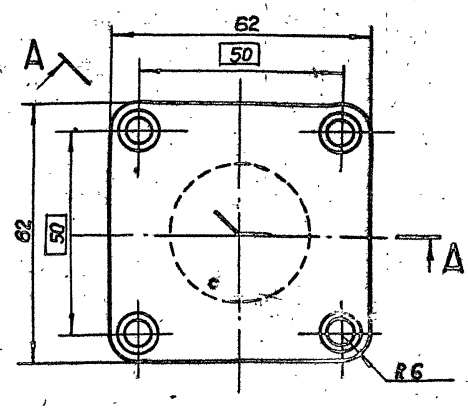

Изм.	Лист	№ докум.	Подп.	Дата
Разраб.		Марданов		14.04.83
Пров.		Искандеров		18.04.83
Т.контр.		Грош		22.04.83
Гл. инж. проекта		Нагаев		25.04.83
Н.контр.		Мышкин		29.04.83
Утв.		Филоненко		27.04.83

3.820.2-44
26.058.ПВ.032.011

Колпачок

Лит.	Масса	Масштаб
А	0,25	1:1
Лист	Листов 1	

Ст.3 ГОСТ 380-71*

Копировал: Осипова Формат А4

Серия 3.820.2-44 Выпуск 7

26.058.ПВ.032.012

Rz 25

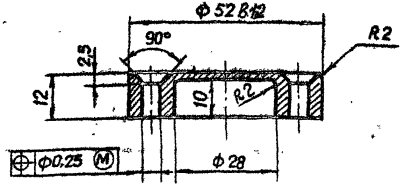

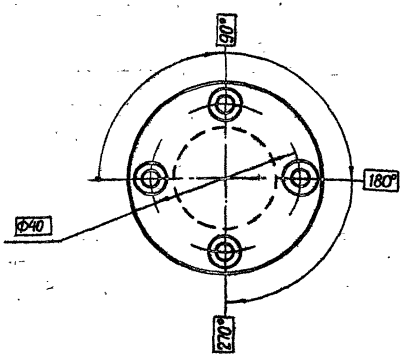

Изм.	Лист	№ докум.	Подп.	Дата
Разраб.		Марданов		14.04.83
Пров.		Искандеров		18.04.83
Т.контр.		Грош		22.04.83
Гл.спец. проекта		Наседев		25.04.83
Н.контр.		Мышкин		29.04.83
Утв.		Филоненко		27.04.83

3.820.2-44 26.058.ПВ.032.012

Колпачок

Лит.	Масса	Масштаб
А	0,12	1:1
Лист	Листов 1	

Ст.3 ГОСТ 380-71*

Копировал: Осипова Формат А4

Взам. инв.№ | Инв.№ дубл. | Подп. и дата | Инв.№ подл.

26.058.ПВ.032.013

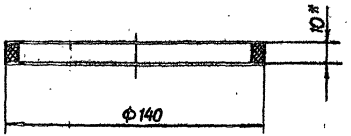

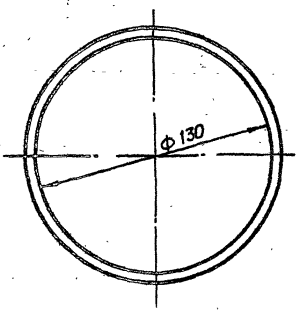

* Размер для справок.

Изм.	Лист	№ докум.	Подп.	Дата
Разраб.		Марданов		14.04.83
Пров.		Искандеров		18.04.83
Т.контр.		Грош		22.04.83
Гл.спец. проекта		Наседев		25.04.83
Н.контр.		Мышкин		29.04.83
Утв.		Филоненко		27.04.83

3.820.2-44 26.058.ПВ.032.013

Кольца прижимное

Лит.	Масса	Масштаб
А	0,03	1:2
Лист	Листов 1	

Резина-пластина 10м-м ГОСТ 7338-77*

Копировал: Осипова Формат А4

Взам. инв.№ | Инв.№ дубл. | Подп. и дата | Инв.№ подл.

Серия 3.820.2-44 Выпуск 7

26.058.ПВ.032.014

Rz 50 (√)

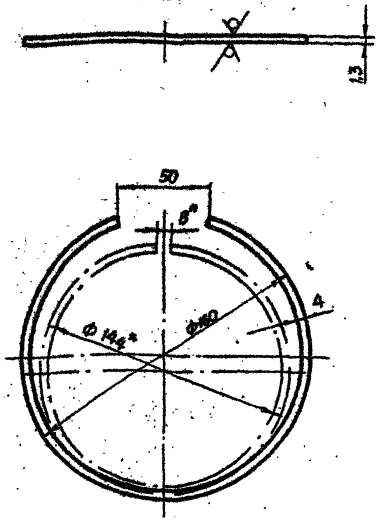

*Размеры для измерения.

Изм.	Лист	№ докум.	Подп.	Дата
Разраб.		Марданов		14.04.83
Пров.		Искандеров		18.04.83
Т. контр.		Грош		22.04.83
Гл. инж. проекта		Нагаев		25.04.83
Н. контр.		Мышкин		29.04.83
Утв.		Филоненко		27.04.83

3.820.2-44 26.058.ПВ.032.014

Кольцо запорное

Лит.	Масса	Масштаб
А	0,02	1:2

Лист | Листов 1

Сталь 65Г ГОСТ 14953-79

Копировал: Осипова Формат А4

26.058.ПВ.032.015

Rz 25 (√)

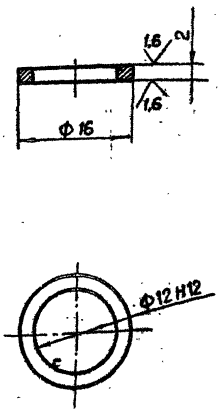

Технические требования по общим ТУ на изготовление подъемника.

Изм.	Лист	№ докум.	Подп.	Дата
Разраб.		Марданов		14.04.83
Пров.		Искандеров		18.04.83
Т. контр.		Грош		22.04.83
Гл. инж. проекта		Нагаев		25.04.83
Н. контр.		Мышкин		29.04.83
Утв.		Филоненко		27.04.83

3.820.2-44 26.058.ПВ.032.015

Кольцо регулировочное

Лит.	Масса	Масштаб
А	0,002	2:1

Лист | Листов 1

Ст.3 сп. ГОСТ 380-71*

Копировал: Осипова Формат А4

Инв. № подл. | Подп. и дата | Взам. инв. № | Инв. № дубл. | Подп. и дата

26.058.ПВ.032.016

Rz 25 (√)

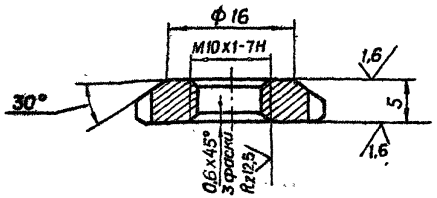

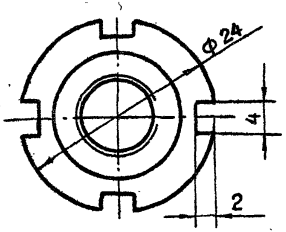

Изм.	Лист	№ докум.	Подп.	Дата
Разраб.		Мардanов		14.04.83
Пров.		Искандеров		18.04.83
Т. контр.		Грош		22.04.83
Гл. инж. проекта		Наглев		25.04.83
Н. контр.		Мышкин		25.04.83
Утв.		Филоненко		27.04.83

3.820.2-44 26.058.ПВ.032.016

Гайка круглая

Лит.	Масса	Масштаб
А	0,01	2:1

Лист | Листов 1

Ст. 3 сп. ГОСТ 380-71*

Копировал: Осипова Формат А4

Инв. № подл. | Подп. и дата | Взам. инв. № | Инв. № дубл. | Подп. и дата

26.058.ПВ.032.017

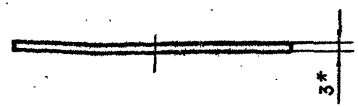

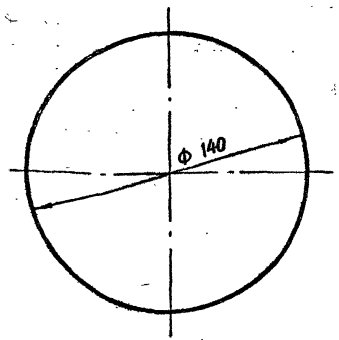

Изм.	Лист	№ докум.	Подп.	Дата
Разраб.		Мардanов		14.04.83
Пров.		Искандеров		18.04.83
Т. контр.		Грош		22.04.83
Гл. инж. проекта		Наглев		25.04.83
Н. контр.		Мышкин		25.04.83
Утв.		Филоненко		27.04.83

3.820.2-44 26.058.ПВ.032.017

Стекло смотровое

Лит.	Масса	Масштаб
А	0,06	1:2

Лист | Листов 1

СОЛ. 3 ГОСТ 15809-70*

Копировал: Осипова Формат А4

Инв. № подл. | Подп. и дата | Взам. инв. № | Инв. № дубл. | Подп. и дата

Серия 3.820.2-44 Выпуск 7

26.058.ПВ.032.018

Rz 200

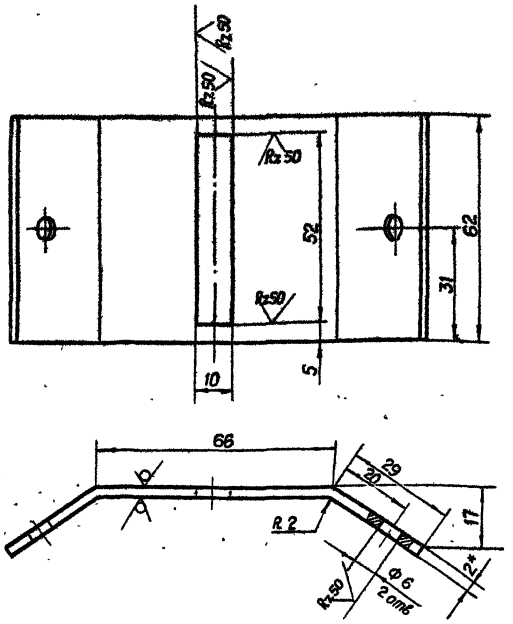

Изм.	Лист	№ докум.	Подп.	Дата
Разраб.		Марданов		16.04.85
Пров.		Искандеров		18.04.85
Т.контр.		Грош		22.04.85
Гл. инж. проекта		Нагаев		25.04.85
Н.контр.		Мышкин		29.04.85
Утв.		Филоненко		30.04.85

26.058.ПВ.032.018
3.820.2-44

Крышка

Лит	Масса	Масштаб
А	0,12	1:1

Лист Листов 1

Лист 5-ПН-НО-2 ГОСТ 19903-74*
4-IV-НВ Ст3пс ГОСТ 16523-70*

Копировал: Осипова Формат А4

Инв. № подл. | Подп. и дата | Взам. инв. № | Инв. № дубл. | Подп. и дата

26.058.ПВ.032.019

Rz 200

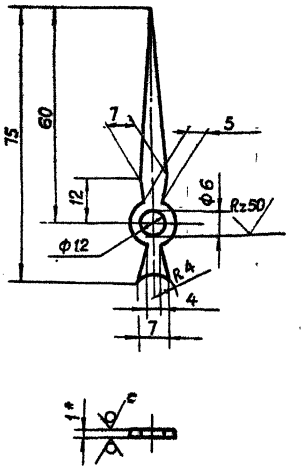

Изм.	Лист	№ докум.	Подп.	Дата
Разраб.		Марданов		16.04.85
Пров.		Искандеров		18.04.85
Т.контр.		Грош		22.04.85
Гл. инж. проекта		Нагаев		25.04.85
Н.контр.		Мышкин		29.04.85
Утв.		Филоненко		30.04.85

26.058.ПВ.032.019
3.820.2-44

Стрелка

Лит.	Масса	Масштаб
А	0,002	1:1

Лист Листов 1

Лист 5-ПН-НО-2 ГОСТ 19903-74*
4-IV-НВ Ст3пс ГОСТ 16523-70*

Копировал: Осипова Формат А4

Инв. № подл. | Подп. и дата | Взам. инв. № | Инв. № дубл. | Подп. и дата

26.058.ПВ.032.020

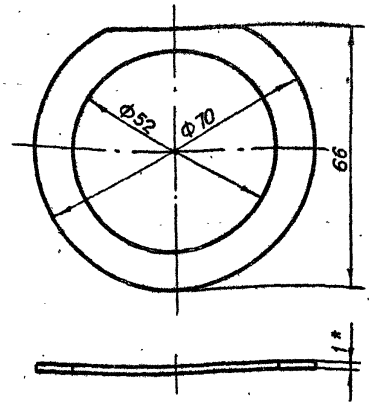

* Размер для справок.

Изм.	Лист	№ докум.	Подп.	Дата
Разраб.		Марданов		4.04.83
Пров.		Искандеров		13.04.83
Т.контр.		Грош		22.04.83
Гл.инж. проекта		Нагаев		25.04.83
Н.контр.		Мышкин		25.04.83
Утв.		Филоненко		27.04.83

3.820.2-44 26.058.ПВ.032.020

Прокладка

Лит.	Масса	Масштаб
А	0,003	1:1
Лист	Листов 1	

Паронит ГОСТ 481-80

Копировал: Осипова Формат А4

Инв.№ подл. | Подп. и дата | Взам.инв.№ | Инв.№ дубл. | Подп. и дата

26.058.ПВ.032.021

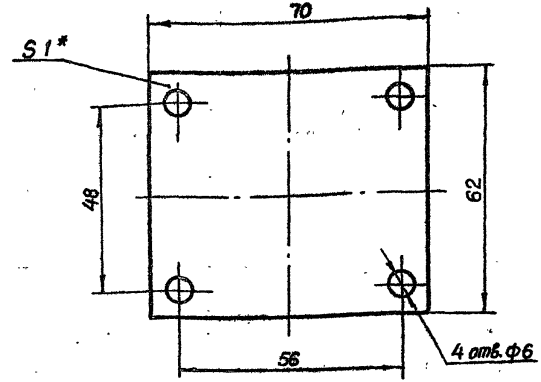

* Размер для справок.

Изм.	Лист	№ докум.	Подп.	Дата
Разраб.		Марданов		4.04.83
Пров.		Искандеров		13.04.83
Т.контр.		Грош		22.04.83
Гл.инж. проекта		Нагаев		25.04.83
Н.контр.		Мышкин		29.04.83
Утв.		Филоненко		27.04.83

3.820.2-44 26.058.ПВ.032.021

Прокладка

Лит.	Масса	Масштаб
А	0,008	1:1
Лист	Листов 1	

Паронит ГОСТ 481-80

Копировал: Осипова Формат А4

Инв.№ подл. | Подп. и дата | Взам.инв.№ | Инв.№ дубл. | Подп. и дата

26.058.ПВ.033.001

Серия 3.820.2-44 Выпуск 7

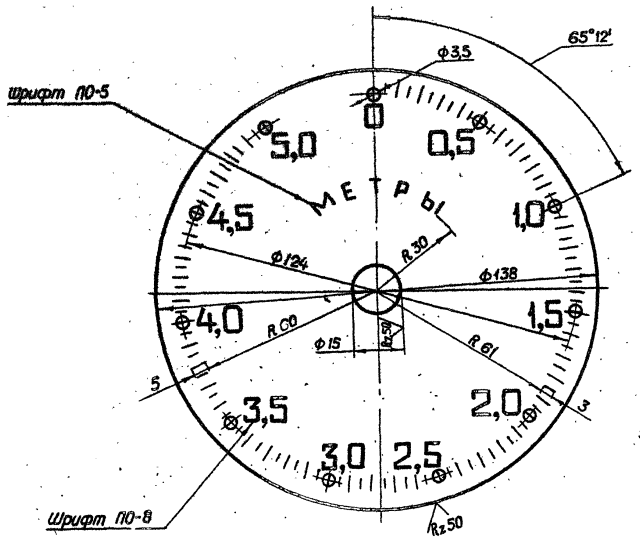

1. Число равных делений - 100.
2. Ширина длинных рисок 0,8, коротких рисок и кружочков - 0,5 мм.
3. Цифры расположить у кружочков, как показано на чертеже.
4. Покрыть фон циферблата эмалью для приборов (белого цвета) ГОСТ 5971-78, цифры, буквы, риски и кружки наносить эмалью черного цвета НЦ-184 черная ГОСТ 18335-73.*
5. Шрифт надписей по ГОСТ 2930-62.**
6. Остальные технические требования по общим ТУ на изготовление подъемника.

Изм.	Лист	№ докум.	Подп.	Дата	3.820.2-44 26.058.ПВ.033.001			
Разраб.		Марданов		14.04.83	Циферблат 5,0 м	Лит.	Масса	Масштаб
Пров.		Искандеров		18.04.83		А	0,04	1:1
Т. контр.		Грош		22.04.83		Лист	Листов 1	
Гл. инж. проекта		Нагаев		25.04.83	Лист АД1-1 ГОСТ 21631-76			
Н. контр.		Мышкин		29.04.83				
Утв.		Филоненко		27.04.83				

Копировал: Осипова Формат А3

Инв. № подл. | Подп. и дата | Взам. инв. № | Инв. № дубл. | Подп. и дата

26.058.ПВ.033.002

Rz 25 / (√)

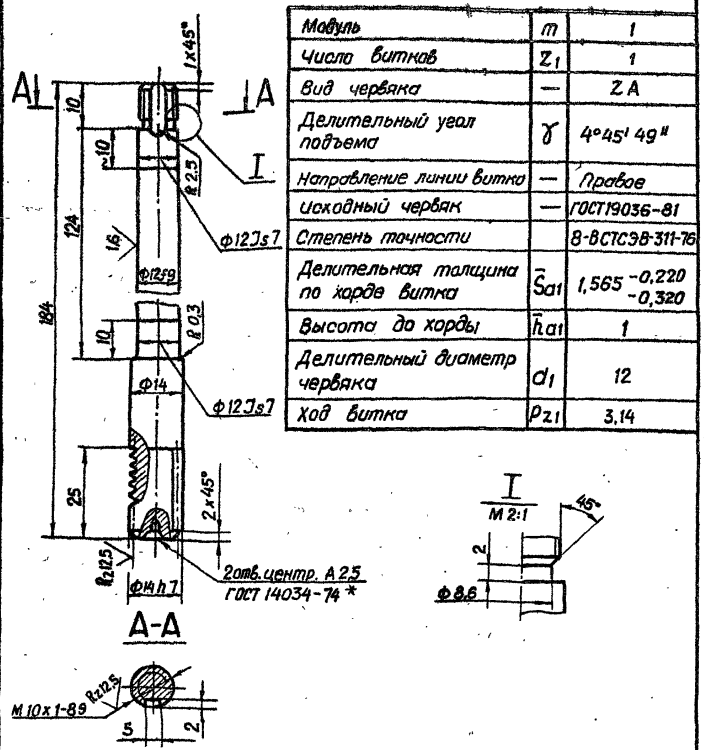

Модуль	m	1
Число витков	z_1	1
Вид червяка	—	ZA
Делительный угол подъема	γ	4°45' 49"
Направление линии витка	—	Правое
Исходный червяк	—	ГОСТ 19036-81
Степень точности		8-ВСТСЭВ-311-76
Делительная толщина по хорде витка	$\bar{S}_{a1}$	$1,565^{-0,220}_{-0,320}$
Высота до хорды	$\bar{h}_{a1}$	1
Делительный диаметр червяка	d_1	12
Ход витка	p_{z1}	3,14

Изм.	Лист	№ докум.	Подп.	Дата
Разраб.		Марданов		14.04.83
Пров.		Искандеров		18.04.83
Т.контр.		Грош		22.04.83
Гл.инж. проекта		Нагаев		25.04.83
Н.контр.		Мышкин		29.04.83
Утв.		Филоненко		27.04.83

3.820.2-44 26.058.ПВ.033.002

Червяк

Лит.	Масса	Масштаб
А	0,17	1:1
Лист	Листов 1	

Круг 16-В-ГОСТ 2590-71 *
Б Ст5сп-1-II-ГОСТ 535-79

Копировал: Осипова Формат А4

Подп. и дата | Взам. инв. № | Инв. № дубл. | Подп. и дата | Инв. № подл.

26.058.ПВ.033.003

Rz 25 / (√)

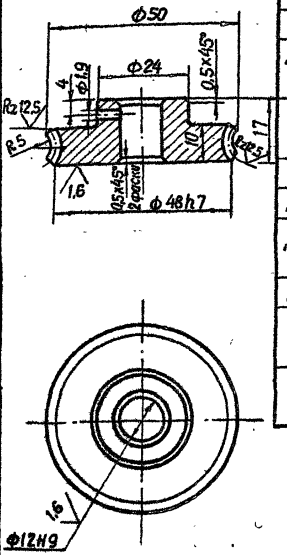

Модуль	m	1
Число зубьев	z_2	46
Направление линии витка	—	Правое
Коэффициент смещения червяка	x	—
Исходный производящий червяк	—	ГОСТ 19036-81
Степень точности	—	8-ВСТСЭВ-311-76
Межосевое расстояние	a_w	29 ± 0,03
Делительный диаметр червячного колеса	d_2	46
Вид сопряженного червяка	—	ZA
Число витков сопряженного червяка	z_1	1
Обозначение чертежа сопряженного червяка		26.058.ПВ.033.002

Разрешается замена материала на бронзу.

Изм.	Лист	№ докум.	Подп.	Дата
Разраб.		Марданов		14.04.83
Пров.		Искандеров		18.04.83
Т.контр.		Грош		22.04.83
Гл.инж. проекта		Нагаев		25.04.83
Н.контр.		Мышкин		29.04.83
Утв.		Филоненко		27.04.83

3.820.2-44 26.058.ПВ.033.003

Колесо червячное

Лит.	Масса	Масштаб
А	0,13	1:1
Лист	Листов 1	

Отливка С420 ГОСТ 1412-79*

Копировал: Осипова Формат А4

Подп. и дата | Взам. инв. № | Инв. № дубл. | Подп. и дата | Инв. № подл.

26.058.ПВ.035.003

Rz 50

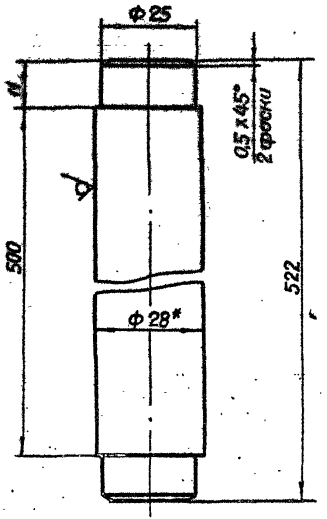

* Размер для справок.

					3.820.2-44 26.058.ПВ.035.003			
Изм.	Лист	№ докум.	Подп.	Дата	Ось	Лит.	Масса	Масштаб
Разраб.		Марданов		16.04.85		А	2,5	1:1
Пров.		Искандеров		18.04.85		Лист	Листов 1	
Т. контр.		Грош		22.04.85				
Гл. инж. проекта		Навоев		25.04.85	Круг 28-В-ГОСТ 2590-71* / Б Ст3пс.5-1-II ГОСТ 535-79			
Н. контр.		Мышкин		29.04.85				
Утв.		Филоненко		27.04.85				

Копировал: Осипова Формат А4

Инв. № подл. | Подп. и дата | Взам. инв. № | Инв. № дубл. | Подп. и дата

26.058.ПВ.035.004

Rz 50

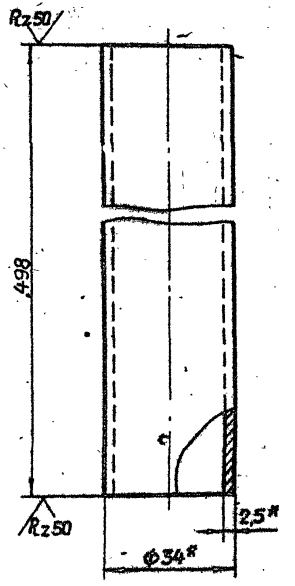

* Размер для справок.

					3.820.2-44 26.058.ПВ.035.004			
Изм.	Лист	№ докум.	Подп.	Дата	Труба	Лит.	Масса	Масштаб
Разраб.		Марданов		16.04.85		А	0,97	1:1
Пров.		Искандеров		18.04.85		Лист	Листов 1	
Т. контр.		Грош		22.04.85				
Гл. инж. проекта		Навоев		25.04.85	Труба 34 x 2,5 ГОСТ 8734-75* / Б 20 ГОСТ 8733-74*			
Н. контр.		Мышкин		29.04.85				
Утв.		Филоненко		27.04.85				

Копировал: Осипова Формат А4

Инв. № подл. | Подп. и дата | Взам. инв. № | Инв. № дубл. | Подп. и дата

Серия 3.820.2-44 Выпуск 7.

26.058.ПВ.035.005

Rz 25

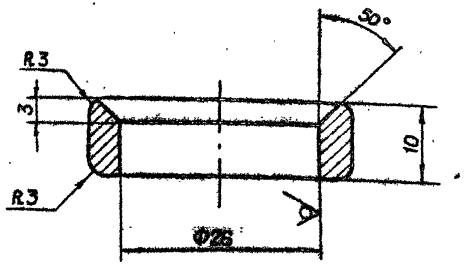

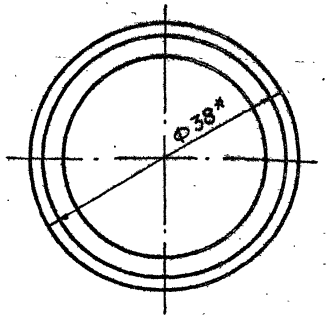

* Размер для справок.

Изм.	Лист	№ докум.	Подп.	Дата
Разраб.		Марданов		11.04.85
Пров.		Искандеров		18.04.85
Т.контр.		Грош		22.04.85
Гл. инж. проекта		Наєдев		25.04.85
Н.контр.		Мышкин		29.04.85
Утв.		Филоненко		29.04.85

3.820.2-44 26.058.ПВ.035.005

Кольцо

Лит.	Масса	Масштаб
А	0,05	2:1

Лист | Листов 1

Труба 38×6 ГОСТ 8734-75* / Б20 ГОСТ 8733-74*

Копировал: Осипова Формат А4

Инв.№ подл. | Подп. и дата | Взам.инв.№ | Инв.№ дубл. | Подп. и дата

26.058.ПВ.035.006

Rz 200

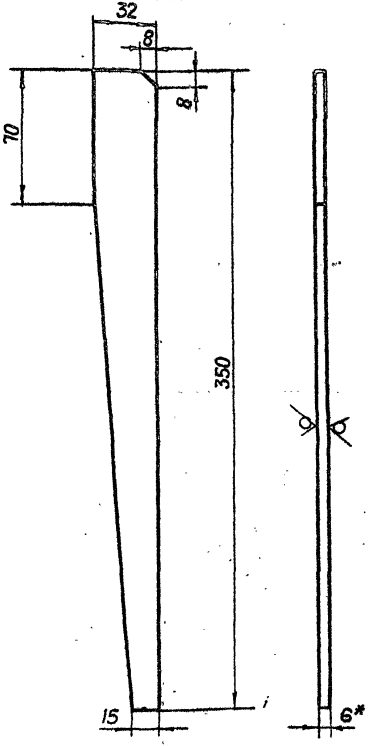

* Размер для справок.

Изм.	Лист	№ докум.	Подп.	Дата
Разраб.		Марданов		11.04.85
Пров.		Искандеров		18.04.85
Т.контр.		Грош		22.04.85
Гл. инж. проекта		Наєдев		25.04.85
Н.контр.		Мышкин		29.04.85
Утв.		Филоненко		29.04.85

3.820.2-44 26.058.ПВ.035.006

Косынка

Лит.	Масса	Масштаб
А	0,36	1:2

Лист | Листов 1

Лист Б-ПН-НО-6 ГОСТ 19903-74* / В Ст3пс5 ГОСТ 14637-79

Копировал: Осипова Формат А4

Инв.№ подл. | Подп. и дата | Взам.инв.№ | Инв.№ дубл. | Подп. и дата

Серия 3.820.2-44 · Выпуск 7

26.058.ПВ.042.011

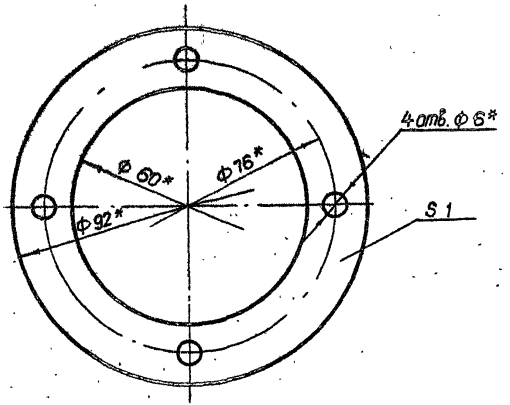

* Размеры обеспеч. инстр.

Изм.	Лист	№ докум.	Подп.	Дата
Разраб.		Марданов		14.04.83
Пров.		Искандеров		18.04.83
Т. контр.		Грош		22.04.83
Гл. инж. проекта		Нагаев		25.04.83
Н. контр.		Мышкин		29.04.83
Утв.		Филоненко		27.04.83

3.820.2-44 26.058.ПВ.042.011

Прокладка

Лит.	Масса	Масштаб
А	0,002	1:1
Лист	Листов 1	

Картон прокладочный марки А ГОСТ 9347-74*

Копировал: Осипова Формат А4

Инв. № подл. | Подп. и дата | Взам. инв. № | Инв. № дубл. | Подп. и дата

26.058.ПВ.042.012

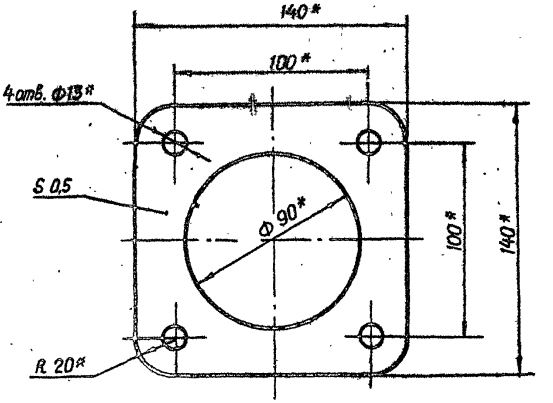

* Размеры обеспеч. инстр.

Изм.	Лист	№ докум.	Подп.	Дата
Разраб.		Марданов		14.04.83
Пров.		Искандеров		18.04.83
Т. контр.		Грош		22.04.83
Гл. инж. проекта		Нагаев		25.04.83
Н. контр.		Мышкин		29.04.83
Утв.		Филоненко		27.04.83

3.820.2-44 26.058.ПВ.042.012

Прокладка

Лит.	Масса	Масштаб
А	0,002	1:2
Лист	Листов 1	

Картон прокладочный марки А ГОСТ 9347-74*

Копировал: Осипова Формат А4

Инв. № подл. | Подп. и дата | Взам. инв. № | Инв. № дубл. | Подп. и дата

Серия 3.820.2-44 Выпуск 7

26.058.ПВ.042.102

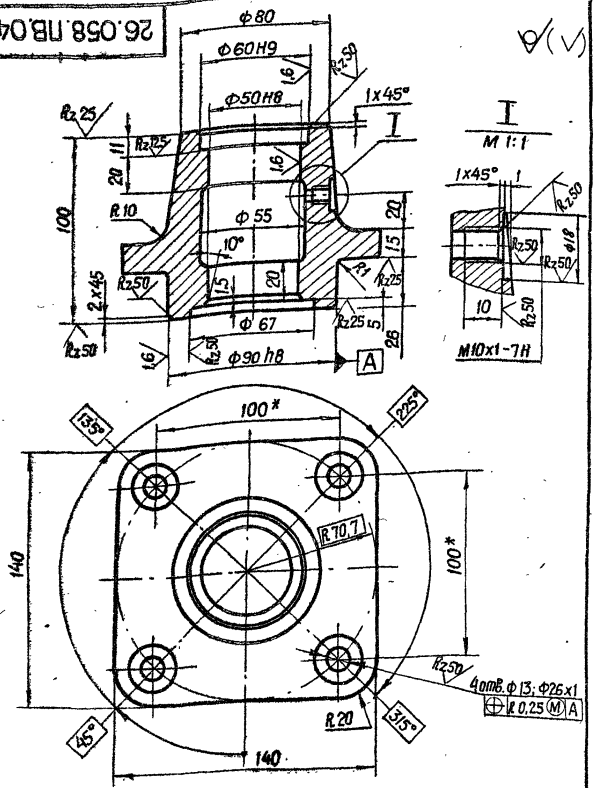

* Размеры для справок.

Изм.	Лист	№ докум.	Подп.	Дата	3.820.2-44 26.058.ПВ.042.102			
Разраб.		Марданов		14.04.83	Корпус подшипника	Лит.	Масса	Масштаб
Пров.		Искандеров		18.04.83		А	2,5	1:2
Т.контр.		Граш		22.04.83		Лист	Листов 1	
Гл.инж.проекта		Нагаев		25.04.83				
Н.контр.		Мышкин		26.04.83	Отливка СЧ 20 ГОСТ 1412-79*			
Утв.		Филоненко		27.04.83				

Копировал: Осипова Формат А4

26.058.ПВ.042.103

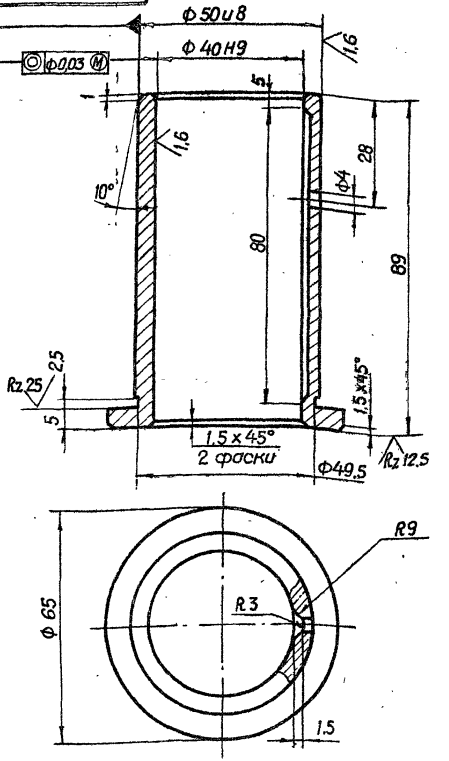

Изм.	Лист	№ докум.	Подп.	Дата	3.820.2-44 26.058.ПВ.042.103			
Разраб.		Марданов		14.04.83	Втулка	Лит.	Масса	Масштаб
Пров.		Искандеров		18.04.83		А	0,5	1:1
Т.контр.		Граш		22.04.83		Лист	Листов 1	
Гл.инж.проекта		Нагаев		25.04.83				
Н.контр.		Мышкин		26.04.83	Отливка АЧС-3 ГОСТ 1585-79			
Утв.		Филоненко		27.04.83				

Копировал: Осипова Формат А4

Взам. инв. № | Инв. № дубл. | Подп. и дата | Инв. № подл. | Подп. и дата

26.058.ПВ.042.104

Rz50

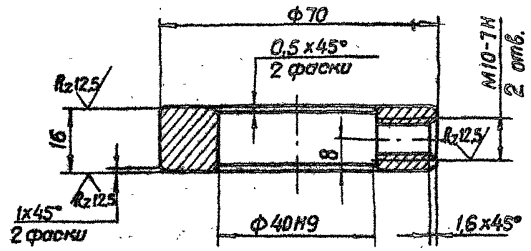

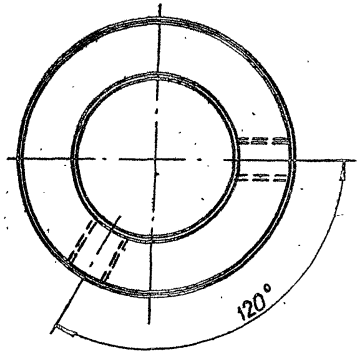

Серия 3.820.2-44 Выпуск 7

Подп. и дата | Инв. № дубл. | Взам. инв. № | Подп. и дата | Инв. № подл.

Изм.	Лист	№ докум.	Подп.	Дата
Разраб.		Марданов		14.04.83
Пров.		Искандеров		18.04.83
Т.контр.		Грош		22.04.83
Гл.инж. проекта		Нагаев		25.04.83
Н.контр.		Мышкин		29.04.83
Утв.		Филоненко		27.04.83

3.820.2-44 26.058.ПВ.042.104

Кольцо стопорное

Лит.	Масса	Масштаб
Б	0,3	1:1
Лист	Листов 1	

Ст. 5 ГОСТ 380-71*

Копировал: Саипова Формат А4

3.820.2-44

Серия 3.820.2-44 Выпуск 7

26.058.ПВ.044.001

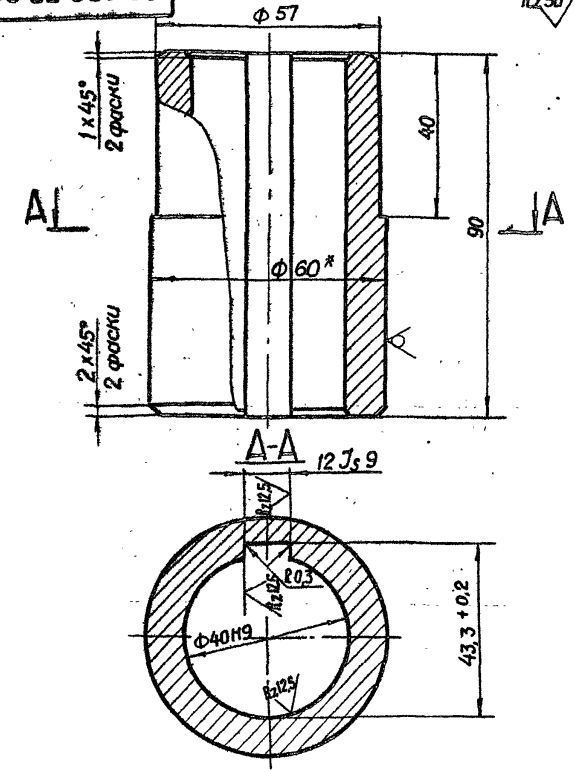

1. Смещение и перекос шпоночного паза относительно оси отверстия не более допуска на ширину шпоночного паза.
2. Остальные технические требования по общим ТУ на изготовление подъемника.

Изм.	Лист	№ докум.	Подп.	Дата
Разраб.		Марданов		18.04.83
Пров.		Искандеров		18.04.83
Т. контр.		Греш		22.04.83
Гл. инж. проекта		Нагаев		25.04.83
Н. контр.		Мышкин		25.04.83
Утв.		Филипенко		27.04.83

3.820.2-44 26.058.ПВ.044.001

Втулка

Лит.	Масса	Масштаб
А	0,9	1:1
Лист	Листов 1	

Круг 60-В-ГОСТ 2590-71*
Ст3пс5-1-II ГОСТ 535-79

Копировал: Осипова Формат А4

26.058.ПВ.044.002

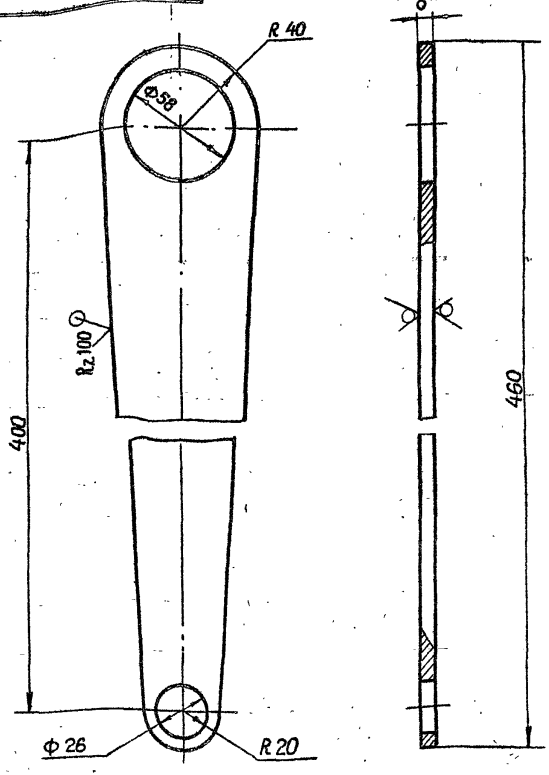

* Размер для справок.

Изм.	Лист	№ докум.	Подп.	Дата
Разраб.		Марданов		18.04.83
Пров.		Искандеров		18.04.83
Т. контр.		Греш		22.04.83
Гл. инж. проекта		Нагаев		25.04.83
Н. контр.		Мышкин		25.04.83
Утв.		Филипенко		27.04.83

3.820.2-44 26.058.ПВ.044.002

Полоса

Лит.	Масса	Масштаб
А	1,41	1:2
Лист	Листов 1	

Лист Б-ПН-НО-В ГОСТ 19903-74*
Ст3пс5 ГОСТ 14637-79

Копировал: Осипова Формат А4

Инв. № подл. | Подп. и дата | Взам. инв. № | Инв. № дубл. | Подп. и дата

26.058.ПВ.052.003

Rz 25

А–А

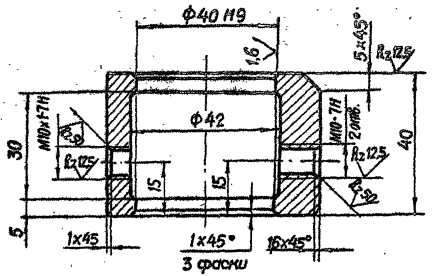

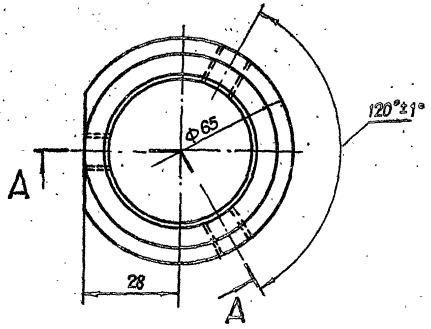

Серия 3.820.2-44 Выпуск 1

Взам. инв.№ | Инв.№ дубл. | Подп. и дата | Инв.№ подл. | Подп. и дата

Изм.	Лист	№ докум.	Подп.	Дата
Разраб.		Марданов		14.04.83
Пров.		Исканderов		18.04.83
Т.контр.		Грош		22.04.83
Гл. инж. проекта		Наеев		25.04.83
Н. контр.		Мышкин		28.04.83
Утв.		Филоненко		29.04.83

3.820.2-44 26.058.ПВ.052.003

Кольцо

Лит.	Масса	Масштаб
А	0,56	1:1

Лист | Листов 1

Ст.3 сп.3 ГОСТ 380-71*

Копировал: Осипова Формат А4

26.058.ПВ.052.004

Rz 25

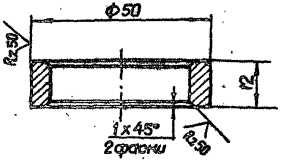

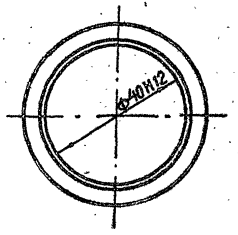

Взам. инв.№ | Инв.№ дубл. | Подп. и дата | Инв.№ подл. | Подп. и дата

Изм.	Лист	№ докум.	Подп.	Дата
Разраб.		Марданов		14.04.83
Пров.		Исканderов		18.04.83
Т.контр.		Грош		22.04.83
Гл. инж. проекта		Наеев		25.04.83
Н. контр.		Мышкин		28.04.83
Утв.		Филоненко		29.04.83

3.820.2-44 26.058.ПВ.052.004

Кольцо реегулировочное

Лит.	Масса	Масштаб
А	0,14	1:1

Лист | Листов 1

Ст.3 сп.3 ГОСТ 380-71*

Копировал: Осипова Формат А4

Серия 3.820.2-44 Выпуск 7

26.058.ПВ.052.005

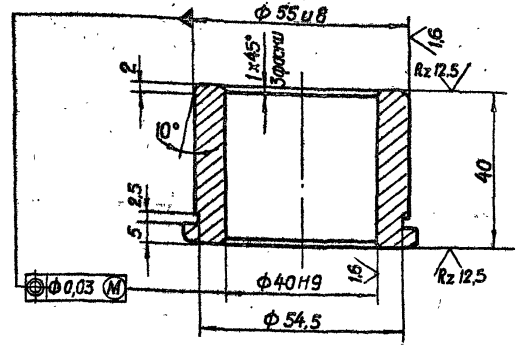

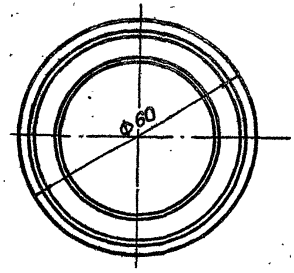

Изм.	Лист	№ докум.	Подп.	Дата
Разраб.		Марданов		18.04.83
Пров.		Искандеров		18.04.83
Т.контр.		Грош		20.04.83
Гл. инж. проекта		Нагаев		29.04.83
Н.контр.		Мышкин		29.04.83
Утв.		Филоненко		27.04.83

3.820.2-44 26.058.ПВ.052.005

Втулка

Лит.	Масса	Масштаб
А	0,35	1:1
Лист	Листов 1	

Отливка АЧС-3 ГОСТ 1585-79

Копировал: Осипова Формат А4

Инв. № подл. | Подп. и дата | Взам. инв. № | Инв. № дубл. | Подп. и дата

26.058.ПВ.052.006

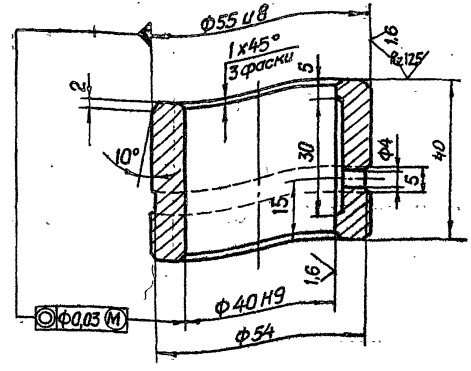

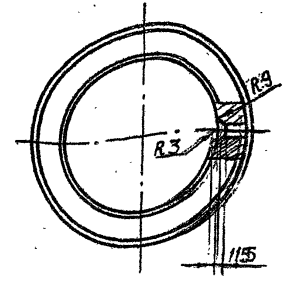

Изм.	Лист	№ докум.	Подп.	Дата
Разраб.		Марданов		14.04.83
Пров.		Искандеров		18.04.83
Т.контр.		Грош		20.04.83
Гл. инж. проекта		Нагаев		29.04.83
Н.контр.		Мышкин		29.04.83
Утв.		Филоненко		27.04.83

3.820.2-44 26.058.ПВ.052.006

Втулка

Лит.	Масса	Масштаб
А	0,35	1:1
Лист	Листов 1	

Отливка АЧС-3 ГОСТ 1585-79

Копировал: Осипова Формат А4

Серия 3.820.2-44 Выпуск 7

26.058.ПВ.052.007

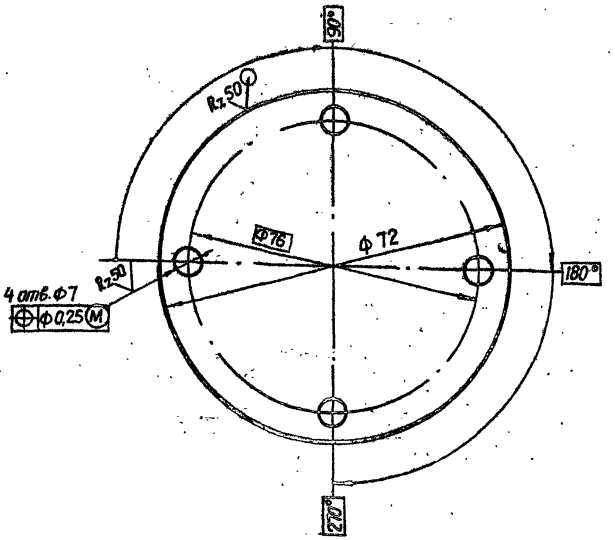

Изм.	Лист	№ докум.	Подп.	Дата
Разраб.		Марданов		14.04.83
Пров.		Искандеров		18.04.83
Т.контр.		Грош		22.04.83
Гл.инж. проекта		Нагаев		25.04.83
Н.контр.		Мышкин		29.04.83
Утв.		Филоненко		27.04.83

3.820.2-44 26.058.ПВ.052.007

Крышка глухая

Лит.	Масса	Масштаб
А	0,15	1:1

Лист | Листов 1

Лист 6-ПН-НО-3 ГОСТ 19903-74*
4-IV-НВ Ст.3 ГОСТ 16523-70*

Копировал: Осипова Формат А4

Инв. № подл. | Подп. и дата | Взам. инв. № | Инв. № дубл. | Подп. и дата

26.058.ПВ.062.003

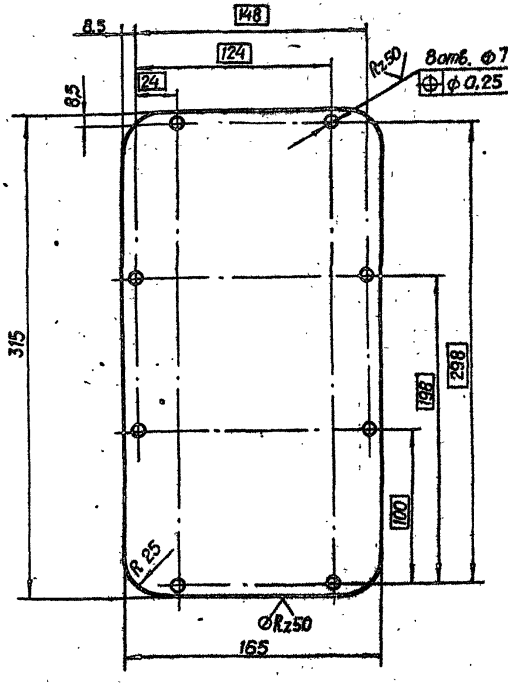

Изм.	Лист	№ докум.	Подп.	Дата
Разраб.		Марданов		14.04.83
Пров.		Искандеров		18.04.83
Т.контр.		Грош		22.04.83
Гл.инж. проекта		Нагаев		25.04.83
Н.контр.		Мышкин		29.04.83
Утв.		Филоненко		27.04.83

3.820.2-44 26.058.ПВ.062.003

Крышка корпуса

Лит.	Масса	Масштаб
А	1,3	1:2,5

Лист | Листов 1

Лист 6-ПН-НО-3 ГОСТ 19903-74*
4-IV-НВ Ст.3 ГОСТ 16523-70*

Копировал: Осипова Формат А4

Инв. № подл. | Подп. и дата | Взам. инв. № | Инв. № дубл. | Подп. и дата

26.058.ПВ.053.002

Серия 3.820.2-44 Выпуск 7

Rz 100

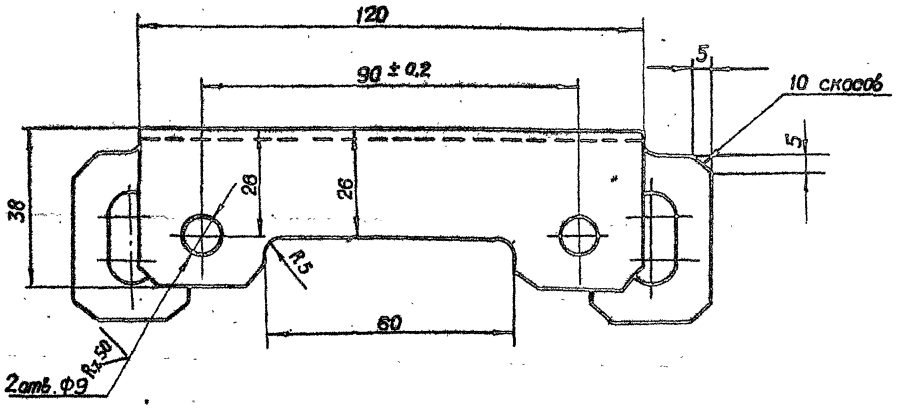

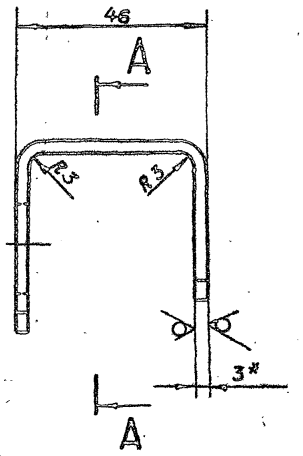

А – А

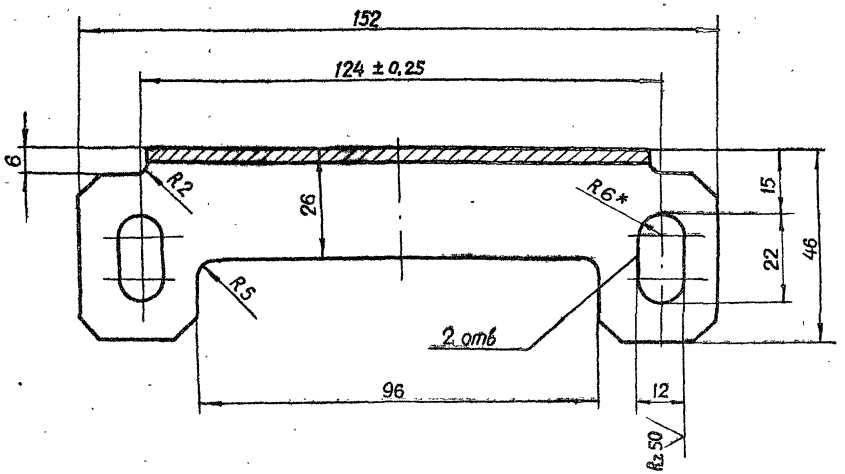

* Размеры для справок.

Изм.	Лист	№ докум.	Подп.	Дата
Разраб.		Марданов		14.04.83
Пров.		Искандеров		18.04.83
Т. контр.		Грош		22.04.83
Гл. инж. проекта		Нагаев		25.04.83
Н. контр.		Мышкин		29.04.83
Утв.		Филоненко		27.04.83

3.820.2-44
26.058.ПВ.053.002

Кронштейн

Лит.	Масса	Масштаб
А	0,3	1:1

Лист | Листов 1

Лист Б-ПН-НО-3 ГОСТ 19903-74*
4-IV-НВСт.3 сп.ГОСТ 16523-70*

Копировал: Осипова Формат А4

Инв. № подл. | Подп. и дата | Взам. инв. № | Инв. № дубл. | Подп. и дата

26.058.ПВ.062.002

Серия 3.820.2-44 Выпуск 7

Инв.№ подл. | Подп. и дата | Взам.инв.№ | Инв.№ дубл. | Подп. и дата

Вид А

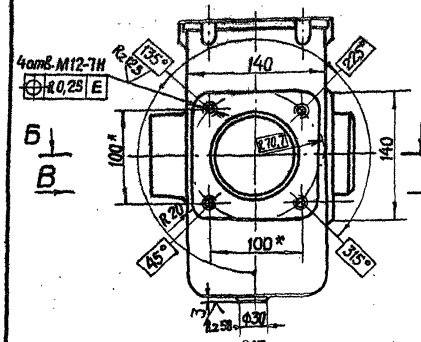

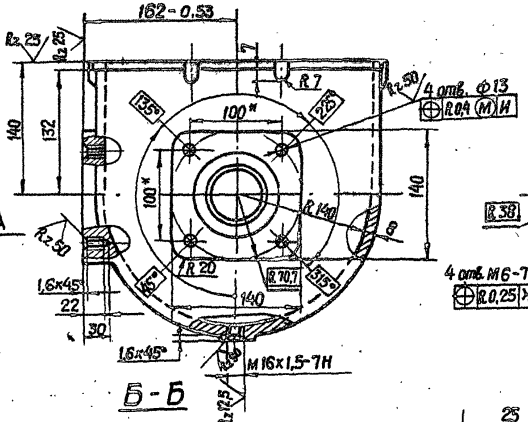

Вид В

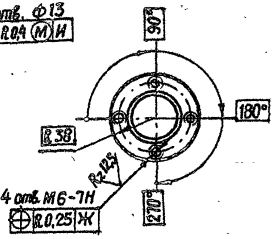

Г-Г

М 1:1

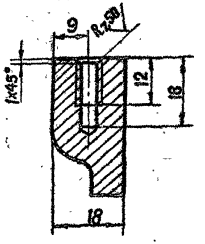

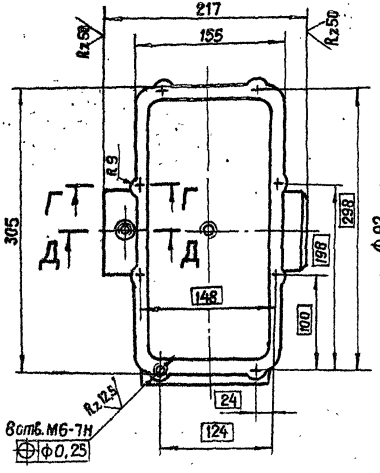

Б-Б

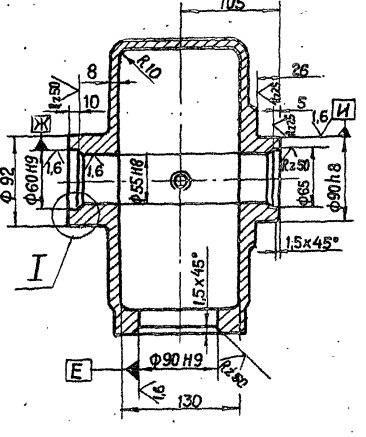

Д-Д

М 1:1

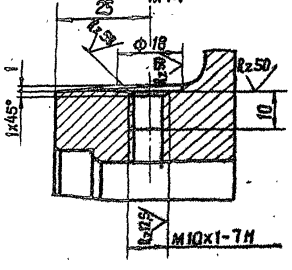

I

М 1:1

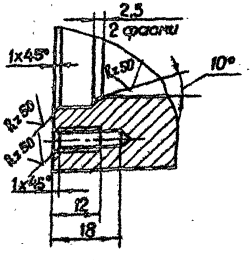

1.* Размеры для справок.

2. Остальные технические требования по общим ТУ на изготовление подъемника.

					3.820.2-44		
					26.058.ПВ.062.002		
Изм.	Лист	№ докум.	Подп.	Дата	Корпус редуктора	Лит.	Масса	Масштаб
Разраб.		Марданов		14.04.83		А	19,3	1,4
Пров.		Искандеров		19.04.83		Лист	Листов 1
Т. контр.		Грош		22.04.83			
Гл. инж. проекта		Наседев		25.04.83	Отливка СЧ 20 ГОСТ 1412-79*		
Н. контр.		Мышкин		29.04.83			
Утв.		Филоненко		27.04.83			

Копировал: Осипова Формат А3

26.058.ПВ.062.101

Серия 3.820.2-44 Выпуск 7

Инв.№ подл. | Подп. и дата | Взам.инв.№ | Инв.№ дубл. | Подп. и дата

Rz 25 (✓)

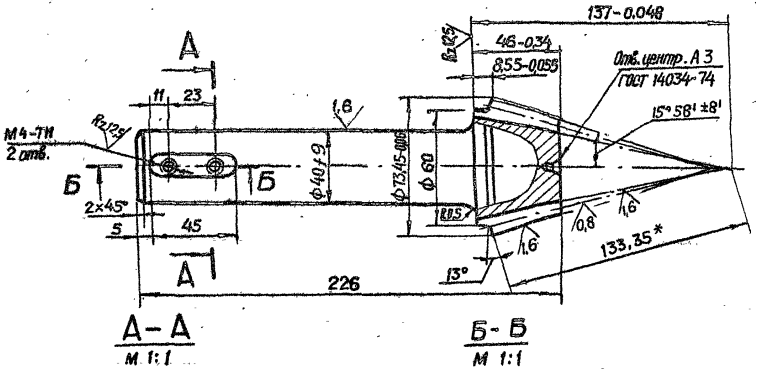

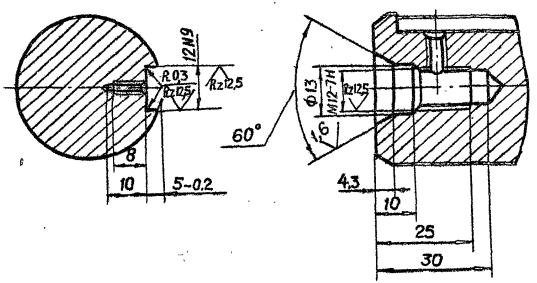

Модуль	m_e	5
Число зубьев	Z	12
Тип зуба	—	Прямой
Исходный контур	—	ГОСТ 13754-81
Коэффициент смещения	x_e	+ 0,379
Коэффициент изменения толщины зуба	x_τ	0,0446
Угол делительного конуса	δ	13°
Степень точности	—	8-В СТ СЭВ 186-75
Толщина зуба по хорде	$\bar{S}$	$8{,}15^{-0{,}092}_{-0{,}212}$
Высота до хорды	$\bar{h}_a$	5,41
Межосевой угол передачи	Σ	90°
Средний окружной модуль	m_m	4,256
Внешнее конусное расстояние	R_e	133,35
Среднее конусное расстояние	R	113,35
Средний делительный диаметр	d	51,068
Угол конуса впадин	δ_f	11° 14'
Внешняя высота зуба	h_e	11
Обозначение чертежа сопряженного зубчатого колеса		26.058.ПВ.062.201

1. Смещение и перекос шпоночного паза относительно оси вала не более допуска на ширину шпоночного паза.
2. Допускается замена данных для контроля.
3.* Размер для справок.

4. Остальные технические требования по общим ТУ на изготовление подъемника.

Изм.	Лист	№ докум.	Подп.	Дата
Разраб.		Марданов		14.04.83
Пров.		Искандеров		18.04.83
Т.контр.		Грош		25.04.83
Гл.инж. проекта		Нагаев		26.04.83
Н.контр.		Мышкин		29.04.83
Утв.		Филоненко		27.04.83

3.820.2-44
26.058.ПВ.062.101

Вал - шестерня

Лит.	Масса	Масштаб
А	2,73	1:2
Лист	Листов 1	

Сталь 40Х ГОСТ 4543-71*

Копировал: Осипова Формат А3

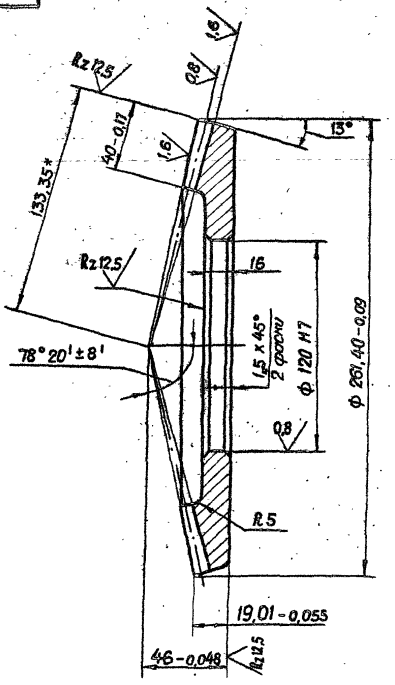

Rz 25 (▽)

Модуль	m_e	5
Числа зубьев	z	52
Тип зуба	—	Прямой
Исходный контур	—	ГОСТ 13754-81
Коэффициент смещения	x_e	−0,379
Коэффициент изменения толщины зуба	x_z	−0,045
Угол делительного конуса	δ	77°
Степень точности	—	8-8 СТ СЭВ 186-75
Толщина зуба по хорде	$\bar{s}$	$5{,}72^{-0{,}125}_{-0{,}256}$
Высота до хорды	h_a	2,065
Межосевой угол передачи	Σ	90°
Средний окружной модуль	m_m	4,256
Внешнее конусное расстояние	R_e	133,35
Среднее конусное расстояние	R	113,35
Средний делительный диаметр	d	221,296
Угол конуса впадин	δ_f	73°37'
Внешняя высота зуба	h_e	11
Обозначение чертежа сопряженного зубчатого колеса		26.058.ПВ.062.101 26.058.ПВ.072.001

1.* Размер для справок.
2. Допускается замена данных для контроля.
3. Остальные технические требования по общим ТУ на изготовление подъемника.

Изм.	Лист	№ докум.	Подп.	Дата
Разраб.		М. Иванов		14.04.83
Пров.		Искандеров		18.04.83
Т.контр.		Грош		20.04.83
Гл. инж. проекта		Наєаев.		25.04.83
Н.контр.		Мышкин		28.04.83
Утв.		Филаненко		27.04.83

3.820.2-44
26.058.ПВ.062.201

Колесо зубчатое коническое

Лит.	Масса	Масштаб
А	5,4	1:2
Лист	Листов 1	

Сталь 45 ГОСТ 1050-74**

Копировал: Осипова Формат А3

Инв. № подл. | Подп. и дата | Взам. инв. № | Инв. № дубл. | Подп. и дата

gost.e-ecolog.ru

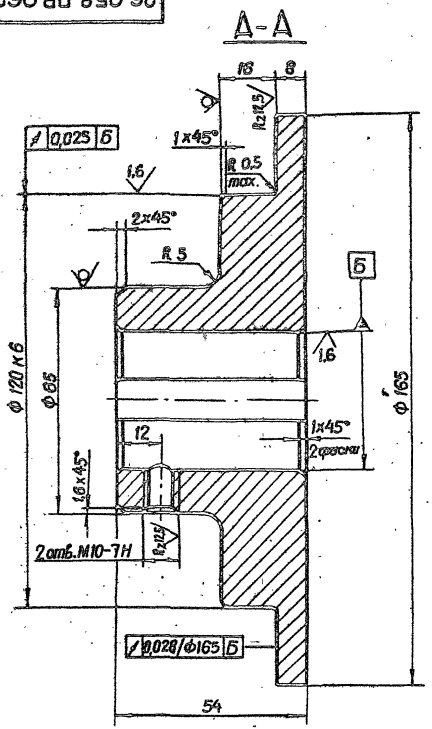

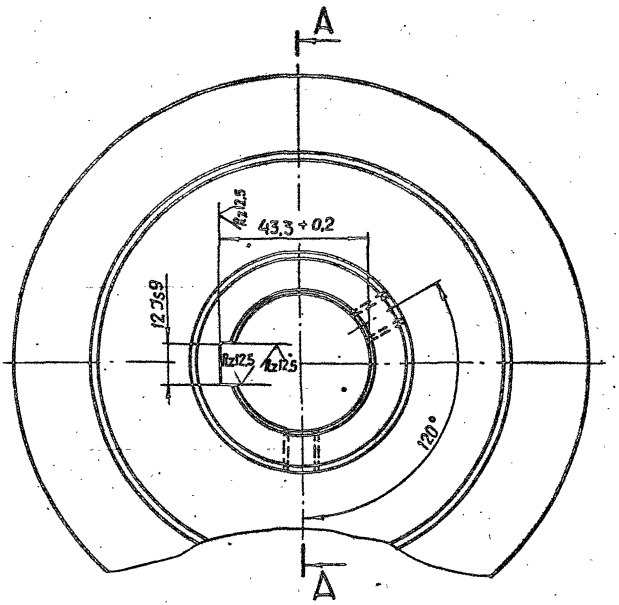

Rz 50 (▽)

1. Точность штампованной поковки - по нормам завода-изготовителя. Поковка Гр. I ГОСТ 8479-70*
2. Смещение и перекос шпоночного паза относительно оси отв. не более допуска на ширину шпоночного паза.

3. Остальные технические требования по общим ТУ на изготовление подъемника

					3.820.2-44 26.058.ПВ.062.202		
Изм.	Лист	№ докум.	Подп.	Дата		Лит.	Масса	Масштаб
Разраб.		Марданов		14.04.83	Ступица	А	2,96	1:1
Пров.		Иеканделов		18.04.83		Лист	Листов 1
Т.контр.		Грош		22.04.83			
Гл.инж. проекта		Наговев		26.04.83	Сталь 45 ГОСТ 1050-74**		
Н.контр.		Мышкин		28.04.83			
Утв.		Филоненко		27.04.83			

Копировал: Осипова Формат А3