ТИПОВАЯ ДОКУМЕНТАЦИЯ НА СТРОИТЕЛЬНЫЕ СИСТЕМЫ И ИЗДЕЛИЯ ЗДАНИЙ И СООРУЖЕНИЙ

СЕРИЯ 3.820.2-44

ПОДЪЕМНИКИ ВИНТОВЫЕ ДЛЯ ЗАТВОРОВ ГИДРОТЕХНИЧЕСКИХ СООРУЖЕНИЙ ГРУЗОПОДЪЕМНОСТЬЮ ДО 20 тс.

МОДЕЛИ В-83

ВЗАМЕН ТИПОВОГО ПРОЕКТА 820-165

ВЫПУСК 6

ПОДЪЕМНИК ДВУХВИНТОВОЙ С РУЧНЫМ ПРИВОДОМ г.п. 2×5 тс.
МАРКИ 10 ВД

gost.e-ecolog.ru

ТИПОВАЯ ДОКУМЕНТАЦИЯ НА СТРОИТЕЛЬНЫЕ СИСТЕМЫ И ИЗДЕЛИЯ ЗДАНИЙ И СООРУЖЕНИЙ

СЕРИЯ 3.820.2-44

ПОДЪЕМНИКИ ВИНТОВЫЕ ДЛЯ ЗАТВОРОВ ГИДРОТЕХНИЧЕСКИХ СООРУЖЕНИЙ ГРУЗОПОДЪЕМНОСТЬЮ ДО 20 тс. МОДЕЛИ В-83

ВЫПУСК 6

ПОДЪЕМНИК ДВУХВИНТОВОЙ С РУЧНЫМ ПРИВОДОМ г.п. 2×5 тс. МАРКИ 10 ВД

СОСТАВ ПРОЕКТА:

Выпуск 0 – Пояснительная записка и габаритные чертежи подъемников
Выпуск 1 – Подъемник одновинтовой с ручным приводом г.п. 0,5 тс. Марки 0,5 В
Выпуск 2 – Подъемник одновинтовой с ручным приводом г.п. 1,0 тс. Марки 1 В
Выпуск 3 – Подъемник одновинтовой с ручным приводом г.п. 2,5 тс. Марки 2,5 В
Выпуск 4 – Подъемник двухвинтовой с ручным приводом г.п. 2×2,5 тс. Марки 5 ВД
Выпуск 5 – Подъемник одновинтовой с ручным приводом г.п. 5 тс. Марки 5 В
Выпуск 6 – Подъемник двухвинтовой с ручным приводом г.п. 2×5 тс. Марки 10 ВД
Выпуск 7 – Подъемник одновинтовой с ручным приводом г.п. 10 тс. Марки 10 В
Выпуск 8 – Подъемник двухвинтовой с ручным приводом г.п. 2×10 тс. Марки 20 ВД
Выпуск 9 – Подъемник одновинтовой с электроприводом г.п. 1,0 тс. Марки 1 ЭВ
Выпуск 10 – Подъемник одновинтовой с электроприводом г.п. 2,5 тс. Марки 2,5 ЭВ
Выпуск 11 – Подъемник двухвинтовой с электроприводом г.п. 2×2,5 тс. Марки 5 ЭВД
Выпуск 12 – Подъемник одновинтовой с электроприводом г.п. 5 тс. Марки 5 ЭВ
Выпуск 13 – Подъемник двухвинтовой с электроприводом г.п. 2×5 тс. Марки 10 ЭВД
Выпуск 14 – Подъемник одновинтовой с электроприводом г.п. 10 тс. Марки 10 ЭВ
Выпуск 15 – Подъемник двухвинтовой с электроприводом г.п. 2×10 тс. Марки 20 ЭВД
Выпуск 16 – Подъемник одновинтовой с электроприводом г.п. 20 тс. Марки 20 ЭВ
Выпуск 17 – Электропривод винтовых подъемников

РАЗРАБОТАНА
ИНСТИТУТОМ „СРЕДАЗГИПРОВОДХЛОПОК"

ГЛАВНЫЙ ИНЖЕНЕР ИНСТИТУТА Эйнгорн Ф.Я.
НАЧАЛЬНИК ОМК Филоненко Г.И.
ГЛАВНЫЙ ИНЖЕНЕР ПРОЕКТА Нагаев Р.И.

УТВЕРЖДЕНА МИНВОДХОЗОМ СССР И ВВЕДЕНА В ДЕЙСТВИЕ ИНСТИТУТОМ „СРЕДАЗГИПРОВОДХЛОПОК"
ПРОТОКОЛ № 551 от 25 ноября 1983 г.
ПРИКАЗ № 328 от 28 мая 1984 г.

Выпуск 6

Серия 3.820.2-44

Наименование	Обозначение	Стр.
Подъемник двухвинтовой с ручным приводом г.п. 2×5 т.с. марки 10ВД	26.058.ПВ.060.000	5
Подъемник двухвинтовой с ручным приводом г.п. 2×5 т.с. марки 10ВД. Сборочный чертеж	26.058.ПВ.060.000 СБ	6
Подъемник двухвинтовой с ручным приводом г.п. 2×5 т.с. марки 10ВД. Габаритный чертеж	26.058.ПВ.060.000 ГЧ	8
Подъемник двухвинтовой с ручным приводом г.п. 2×5 т.с. марки 10ВД. Ведомость спецификации	26.058.ПВ.060.000 ВС	9
Подъемник двухвинтовой с ручным приводом г.п. 2×5 т.с. марки 10ВД. Ведомость покупных изделий	26.058.ПВ.060.000 ВП	10
Подъемник двухвинтовой с ручным приводом г.п. 2×5 т.с. марки 10ВД. Инструкция по монтажу и эксплуатации	26.058.ПВ.060.000 ИЭ	13
Узел грузовой части	26.058.ПВ.061.000	16
Узел грузовой части. Сборочный чертеж	26.058.ПВ.061.000 СБ	17
Узел грузовой гайки	26.058.ПВ.061.100	18
Узел грузовой гайки. Сборочный чертеж	26.058.ПВ.061.100 СБ	19
Редуктор РР2-1	26.058.ПВ.062.000	20
Редуктор РР2-1. Сборочный чертеж	26.058.ПВ.062.000 СБ	21
Узел вал-шестерни 2ВШ	26.058.ПВ.062.100	22
Узел вал-шестерни 2ВШ. Сборочный чертеж	26.058.ПВ.062.100 СБ	23
Колесо зубчатое коническое в сборе	26.058.ПВ.062.200	24
Колеса зубчатое коническое в сборе. Сборочный чертеж	26.058.ПВ.062.200 СБ	25
Кожух винта 70 (левый)	26.058.ПВ.063.000	26
Кожух винта 70 (левый). Сборочный чертеж	26.058.ПВ.063.000 СБ	27
Вал соединительный	26.058.ПВ.064.000	28
Вал соединительный. Сборочный чертеж	26.058.ПВ.064.000 СБ	29
Узел вал-шестерни 1ВШ	26.058.ПВ.042.000	30
Узел вал-шестерни 1ВШ. Сборочный чертеж	26.058.ПВ.042.000 СБ	31
Рукоятка Р4	26.058.ПВ.044.000	32
Рукоятка Р4. Сборочный чертеж	26.058.ПВ.044.000 СБ	33
Узел грузовой части	26.058.ПВ.051.000	34
Узел грузовой части. Сборочный чертеж	26.058.ПВ.051.000 СБ	35
Узел грузовой гайки	26.058.ПВ.051.100	36
Узел грузовой гайки. Сборочный чертеж	26.058.ПВ.051.100 СБ	37
Указатель положения затвора УПР-2510	26.058.ПВ.053.000	38
Указатель положения затвора УПР-2510. Сборочный чертеж	26.058.ПВ.053.000 СБ	39
Указатель положения затвора УПР-5010	26.058.ПВ.054.000	41
Указатель положения затвора УПР-5010. Сборочный чертеж	26.058.ПВ.054.000 СБ	42
Кожух винта 70	26.058.ПВ.055.000	44
Кожух винта 70. Сборочный чертеж	26.058.ПВ.055.000 СБ	45
Кожух.	26.058.ПВ.055.100	46
Кожух. Сборочный чертеж	26.058.ПВ.055.100 СБ	46
Кожух составной	26.058.ПВ.055.200	47
Кожух составной. Сборочный чертеж	26.058.ПВ.055.200 СБ	47
Желоб составной	26.058.ПВ.055.210	48
Желоб составной. Сборочный чертеж	26.058.ПВ.055.210 СБ	48

Подп. и дата | Инв.№ дубл. | Взам.инв.№ | Подп. и дата | Инв.№ подл.

Изм.	Лист	№ докум.	Подп.	Дата
Разраб.		Марданов		14.04.83
Пров.		Искандеров		18.04.83
Гл.инж. проекта		Нагаев		25.04.83
Н.контр.		Мышкин		29.04.83
Утв.		Филоненко		02.05.83

26.058.ПВ.060.000 ДС

3.820.2-44

Подъемник двухвинтовой с ручным приводом г.п. 2×5 т.с. марки 10ВД

Содержание

Лит.	Лист	Листов
А	1	3

Копировал: Осипова Формат А3

Наименование	Обозначение	Стр.
Полумуфта	26.058.ПВ.060.001	49
Сухарь	26.058.ПВ.060.002	49
Вал-шестерня	26.058.ПВ.062.001	50
Корпус редуктора	26.058.ПВ.062.002	51
Крышка корпуса	26.058.ПВ.062.003	52
Крышка сквозная	26.058.ПВ.062.004	52
Вал-шестерня	26.058.ПВ.062.101	53
Колесо зубчатое коническое	26.058.ПВ.062.201	54
Ступица	26.058.ПВ.062.202	55
Труба	26.058.ПВ.063.001	26
Труба	26.058.ПВ.064.002	56
Цапфа	26.058.ПВ.064.001	56
Пробка	26.058.ПВ.031.004	57
Прокладка	26.058.ПВ.031.005	57
Циферблат на 2,5 м	26.058.ПВ.032.003	58
Червяк	26.058.ПВ.032.004	59
Колесо червячное	26.058.ПВ.032.005	59
Корпус приводной шестерни	26.058.ПВ.032.006	60
Корпус червячной пары	26.058.ПВ.032.007	61
Корпус циферблата	26.058.ПВ.032.008	62
Валик	26.058.ПВ.032.009	62
Крышка	26.058.ПВ.032.010	63
Колпачок	26.058.ПВ.032.011	63
Колпачок	26.058.ПВ.032.012	64
Кольцо прижимное	26.058.ПВ.032.013	64
Кольца запорное	26.058.ПВ.032.014	65
Кольцо регулировочное	26.058.ПВ.032.015	65
Гайка круглая	26.058.ПВ.032.016	66
Стекло смотровое	26.058.ПВ.032.017	66
Крышка	26.058.ПВ.032.018	67
Стрелка	26.058.ПВ.032.019	67
Гайка грузовая	26.056.ПВ.061.101	18

Наименование	Обозначение	Стр.
Прокладка	26.058.ПВ.032.020	68
Прокладка	26.058.ПВ.032.021	68
Циферблат 5,0 м	26.058.ПВ.033.001	69
Червяк	26.058.ПВ.033.002	70
Колесо червячное	26.058.ПВ.033.003	70
Ось	26.058.ПВ.035.003	71
Труба	26.058.ПВ.035.004	71
Кольца	26.058.ПВ.035.005	72
Косынка	26.058.ПВ.035.006	72
Прокладка	26.058.ПВ.042.011	73
Прокладка	26.058.ПВ.042.012	73
Вал-шестерня	26.058.ПВ.042.101	74
Корпус подшипника	26.058.ПВ.042.102	75
Втулка	26.058.ПВ.042.103	75
Кольцо стопорное	26.058.ПВ.042.104	76
Колесо зубчатое коническое	26.058.ПВ.042.201	77
Втулка	26.058.ПВ.044.001	78
Полоса	26.058.ПВ.044.002	78
Винт грузовой	26.058.ПВ.050.001	79
Лист монтажный	26.058.ПВ.050.002	80
Болт	26.058.ПВ.050.003	81
Корпус	26.058.ПВ.051.001	
Крышка корпуса	26.058.ПВ.051.002	82
Кольцо регулировочное	26.058.ПВ.051.003	82
Гайка грузовая	26.058.ПВ.051.101	36
Кольца	26.058.ПВ.052.003	83
Кольцо регулировочное	26.058.ПВ.052.004	83
Втулка	26.058.ПВ.052.005	84
Втулка	26.058.ПВ.052.006	84
Желоб	26.058.ПВ.055.101	44

Инв. № подл. | Подп. и дата | Взам. инв. № | Инв. № дубл. | Подп. и дата

Наименование	Обозначение	Стр.
Труба	26.058.ПВ.055.003	85
Шестерня приводная	26.058.ПВ.053.001	85
Кронштейн	26.058.ПВ.053.002	86
Фланец	26.058.ПВ.055.001	87
Диафрагма	26.058.ПВ.055.002	(87)

Перечень
ГОСТов примененных в проекте

ГОСТ 380-71*	ГОСТ 5915-70*	ГОСТ 11872-80
ГОСТ 481-80	ГОСТ 5971-78	ГОСТ 13754-81
ГОСТ 535-79	ГОСТ 6402-70*	ГОСТ 13941-80
ГОСТ 1050-74**	ГОСТ 6874-75	ГОСТ 14034-74*
ГОСТ 1412-79*	ГОСТ 7338-77*	ГОСТ 14637-79
ГОСТ 1476-76*	ГОСТ 7780-70*	ГОСТ 14959-79
ГОСТ 1482-75*	ГОСТ 8338-75	ГОСТ 15809-70*
ГОСТ 1491-80	ГОСТ 8479-70*	ГОСТ 16523-70*
ГОСТ 1585-79	ГОСТ 8731-74*	ГОСТ 17473-80
ГОСТ 1643-81	ГОСТ 8732-78	ГОСТ 17475-80
ГОСТ 2590-71*	ГОСТ 8733-74*	ГОСТ 18335-73*
ГОСТ 2685-75*	ГОСТ 8734-75*	ГОСТ 19903-74*
ГОСТ 2930-62**	ГОСТ 8752-79	ГОСТ 19036-81
ГОСТ 3128-70*	ГОСТ 8790-79	ГОСТ 19853-74
ГОСТ 3129-70*	ГОСТ 9347-74*	ГОСТ 21631-76
ГОСТ 4543-71*	ГОСТ 10299-80	ГОСТ 22034-76*
ГОСТ 5264-80	ГОСТ 11371-78	ГОСТ 22360-78

Инв.№ подл. | Подп. и дата | Взам.инв.№ | Инв.№ дубл. | Подп. и дата

Серия 3.820.2-44 Выпуск 6

Формат	Зона	Поз.	Обозначение	Наименование	Кол.	Примечание
				Документация		
А3			26.058.ПВ.060.000 СБ	Сборочный чертеж		
А3			26.058.ПВ.060.000 ГЧ	Габаритный чертеж		
А3			26.058.ПВ.060.000 ВС	Ведомость спецификаций		
А3			26.058.ПВ.060.000 ВП	Ведомость покупных изделий		
А4			26.058.ПВ.060.000 ИЭ	Инструкция по монтажу и эксплуатации		
				Сборочные единицы		
А4		1	26.058.ПВ.061.000	Узел грузовой части	1	
А4		2	26.058.ПВ.062.000	Редуктор РР-2-1	1	
А4		3	26.058.ПВ.063.000	Кожух винта 70 (левый)		
А4		4	26.058.ПВ.064.000	Вал соединительный	1	
А4		5	26.058.ПВ.044.000	Рукоятка Р4	1	
А4		6	26.058.ПВ.051.000	Узел грузовай части	1	
А4		7	26.058.ПВ.053.000	Указатель положения затвора УПР-2510	1	См.п.1 СБ
А4		8	26.058.ПВ.054.000	Указатель положения затвора УПР-5010	1	См.п.1 СБ
А4		9	26.058.ПВ.055.000	Кожух винта 70	1	
А4		10	26.058.ПВ.042.100	Узел вал-шестерни 18Ш	1	

Инв.№ подл. | Подп. и дата | Взам.инв.№ | Инв.№ дубл. | Подп. и дата

Изм.	Лист	№ докум.	Подп.	Дата	3.820.2-44 26.058.ПВ.060.000			
Разраб.		Мараванов			Подъемник двухвинтовой с ручным приводом г.п. 2×5 т.с. марки 10ВД	Лит. А	Лист 1	Листов 2
Пров.		Инженеров						
Гл.инж.проекта		Нагаев						
Н.контр.		Мышкин						
УТЕ		Филиппенко						

Копировал: Осипова Формат А4

Формат	Зона	Поз.	Обозначение	Наименование	Кол.	Примечание
				Детали		
А4		11	26.058.ПВ.060.001	Полумуфта	4	
А4		12	26.058.ПВ.060.002	Сухарь	2	
А3		13	26.058.ПВ.042.012	Прокладка	6	Наиб.кол.
А3		14	26.058.ПВ.050.001	Винт грузовой	1	
А4		15	26.058.ПВ.050.001-01	Винт грузовой	1	
А4		16	26.058.ПВ.050.002	Лист монтажный	2	
А4		17	26.058.ПВ.050.003	Балл	2	
				Стандартные изделия		
				Болты ГОСТ 7798-70*		
		18		М 10×25.66.0125	8	
		19		М 12×35.66.0125	2	
		20		М 16×40.66.0125	4	
		21		Винт М12×20.66.0125 ГОСТ 1482-75*	8	
		22		Гайка М 27.6.0125 ГОСТ 5915-70*	2	
				Шайбы ГОСТ 6402-70*		
		23		10.65Г.0125	6	
		24		12.65Г.0125	2	
		25		16.65Г.0125	8	
		26		Шайба 10.04.019 ГОСТ 11371-78	2	
		27		Шайба 27.04.019 ГОСТ 11371-78	2	
		28		Шпонка 12×8×45 ГОСТ 23360-76	2	

Инв.№ подл. | Подп. и дата | Взам.инв.№ | Инв.№ дубл. | Подп. и дата

Изм.	Лист	№ докум.	Подп.	Дата	3.820.2-44 26.058.ПВ.060.000	Лист 2

Копировал: Осипова Формат А4

26.058.ПВ.060.000СБ

Серия 3.820.2-44 Выпуск 6

Таблица 1

Техническая характеристика подъемника

Резьба грузового винта	Усилие в тс. наиб.			На 1 м. наиб.	Усилие на рукоятке при ТВ кгс	Время подъема затвора на 1 м. в мин.
	Тяговое Т	Посадочное П	Домкратное Д			
Тг. 70×20 (Р10)	2×5	2×5	2×6	4,2	23	19

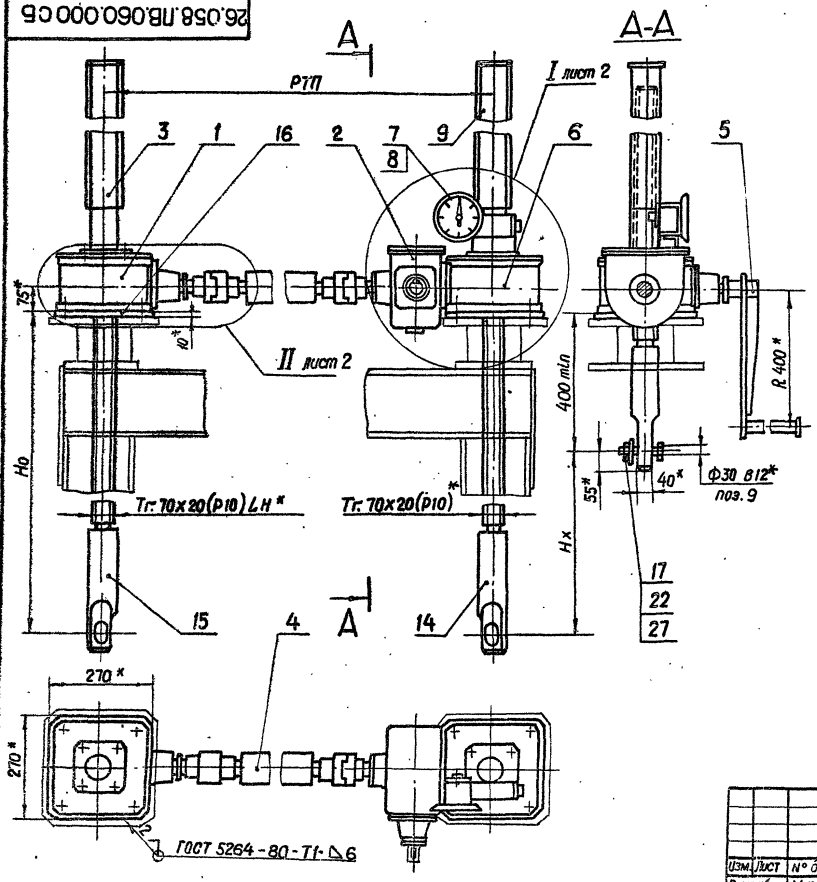

Технические требования

1. Указатель положения затвора выбирается в зависимости от Нх: при Нх ≤ 2,5 м. установить УЛЯ 2510 поз. I; при 2,5 < Нх < 5 м установить УПР 5010 поз. 8.
2. Регулировку зацепления обеспечить установкой необходимого кол. дет. поз. 13. Степень точности передачи 8 СТСЭВ-186-75.
3. На разрезе А-А винт грузовой поз. 14 показан в крайнем верхнем положении.
4. На чертеже приведен один из способов крепления подъемника.
5. * Размеры для справок.
6. Остальные технические требования по общим ТУ на изготовление подъемника.

Изм.	Лист	№ докум.	Подп.	Дата
Разраб.		Марданов		14.04.88
Пров.		Исмандеров		18.04.88
Т. контр.		Грош		22.04.88
Гл. инж. проекта		Наседев		25.04.88
Н. контр.		Мышкин		26.04.88
Утв.		Филоненко		27.04.88

26.058.ПВ.060.000СБ

3.820.2-44

Подъемник двухвинтовой с ручным приводом Г.П. 2×5 т.с. марки 10ВД Сборочный чертеж

Лит.	Масса	Масштаб
А		1:10

Лист 1 | Листов 2

Копировал: Осипова Формат А3

Инв. № подл. | Подп. и дата | Взам. инв. № | Инв. № дубл. | Подп. и дата

26.058.ПВ.060.000.СБ

Серия 3.820.2-44 Выпуск 6

I лист 1
М 1:5

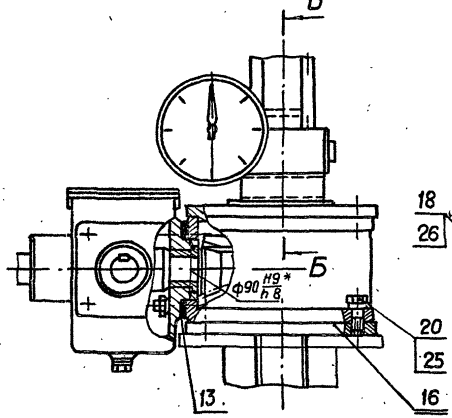

Б-Б
М 1:2

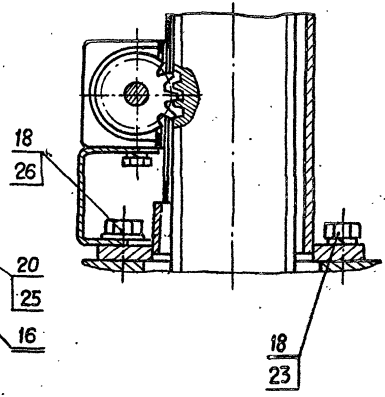

Таблица 2

Теоретическая масса подъемников при РТП=4 м

Нх, м	Но, м					
	2,0	2,5	3,0	3,5	4,0	4,2
	Масса 1 шт. без учета показателя положения затвора, кг.					
1,5	330	370	409	448	488	504
2,0	—	356	396	435	475	492
2,5	—	—	379	419	458	476
3,0	—	—	—	405	445	463
3,5	—	—	—	—		448
3,8	—	—	—	—	—	435

В-В
М 1:2

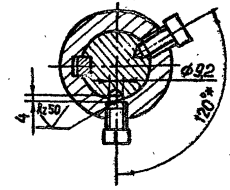

II лист 1
М 1:5

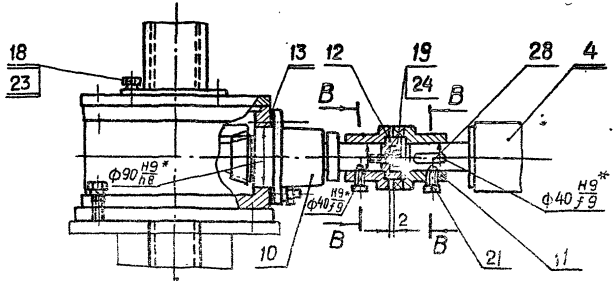

Изм.	Лист	№ докум.	Подп.	Дата
Разраб.		Марданов		14.04.83
Провер.		Искандеров		18.04.83
Т. контр.		Грош		22.04.83
Гл. инж. проекта		Нагаев		25.04.83
Н. контр.		Мышкин		29.04.83
Утв.		Филоненко		21.04.83

26.058.ПВ.060.000 СБ

3.820.2-44

Подъемник двухвинтовой с ручным приводом г.п. 2×5т.с. марки 10 ВД
Сборочный чертеж

Лит.	Масса	Масштаб
А		

Лист 2 Листов 2

Инв. № подл. | Подп. и дата | Взам. инв. № | Инв. № дубл. | Подп. и дата

Копировал: Осипова Формат 1/3

26.058.ПВ.060.000ГЧ

Выпуск 6

Серия 3.820.2-44

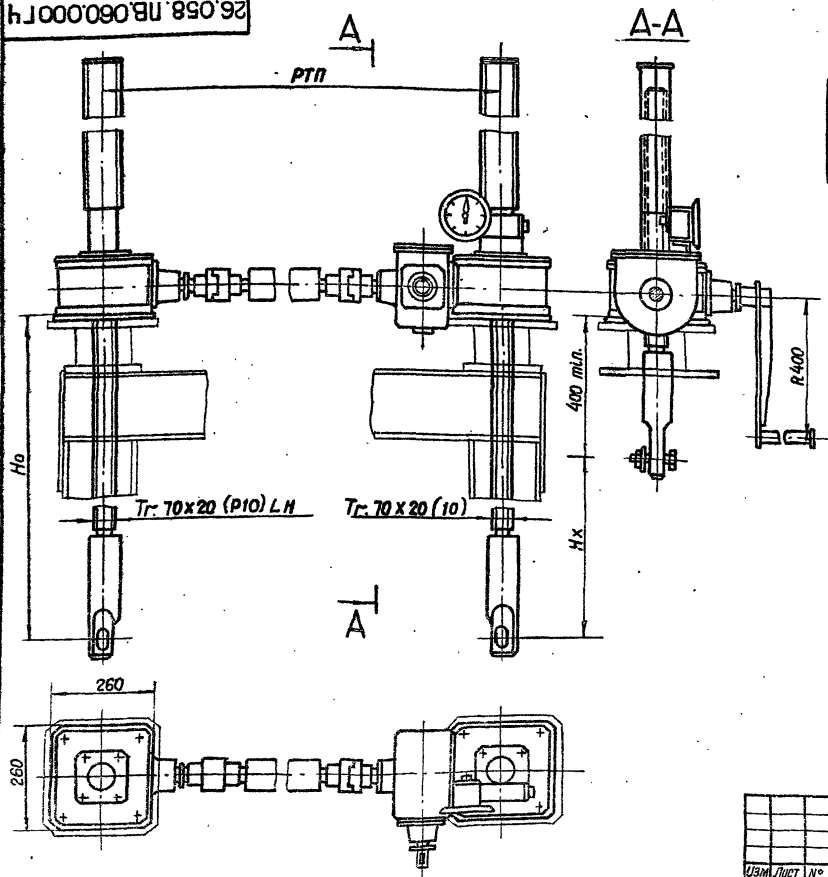

Таблица 1

Техническая характеристика подъемника

Резьба грузового винта	Усилие в т.с. наиб.		Но в м наиб.	Усилие на рукоятке при Т в кгс	Время подъема затвора на 1 м. в мин.
	Тяговое Т	Посадочное П			
Тг 70 х х 20 (Р10)	2х5	2х5	4,2	23	19

Таблица 2

Данные на заказ по затвору

Усилие посадочное потребное в т с	Пз	
Расстояние от подошвы подъемника до оси проушины опущенного затвора	Но	
Полный ход затвора в м.	Нх	
Расстояние точек подвеса затвора в м.	РТП	
Указатель положения затвора	—	УПР...
Теоретическая масса подъемника в кг.	Q	

Таблица 3

Теоретическая масса подъемников при РТП=4 м

Нх, м	Но, м					
	2,0	2,5	3,0	3,5	4,0	4,2
	Масса 1 шт. без учета указателя положения затвора кг.					
1,5	330	370	409	448	488	504
2,0		356	396	435	475	492
2,5			379	419	458	476
3,0				405	445	463
3,5					428	448
3,8						435

Указатель положения затвора выбирается в зависимости от Нх: при Нх ≤ 2,5м установить УПР 2510 при 2,5 < Нх < 5м установить УПР 5010

Изм	Лист	№ докум.	Подп.	Дата
Разраб.		Марданов		14.04.83
Пров.		Искандеров		18.04.83
Т. контр.		Грош		22.04.83
Гл. инж. проекта		Нагаев		25.04.83
Н. контр.		Мышкин		29.04.83
Утв.		Филоненко		27.04.83

26.058.ПВ.060.000ГЧ

3.820.2-44

Подъемник двухвинтовой с ручным приводом г.п. 2х5 т.с. марки 10ВД Габаритный чертеж.

Лит.	Масса	Масштаб
А	См. табл. 3	1:10
Лист	Листов 1	

Инв. № подл. | Подп. и дата | Взам. инв. № | Инв. № дубл. | Подп. и дата

Копировал: Осипова Формат А3

Серия 3.820.2-44 Выпуск 6

№ строки	Обозначение	Наименование	Куда входит: Обозначение	Куда входит: Кол.	Общее кол	Примечание
1	26.058.ПВ.060.000	Подъемник двухвинтовой с ручным			1	
2		приводом г.п. 2×5 т.с. марки 10ВД				
3	26.058 ПВ. 061.000	Узел грузовой части	26.058. ПВ.060. 000		1	
4	26.058.ПВ.062.000	редуктор РР2-1	26.058. ПВ. 060. 000		1	
5	26.058.ПВ. 063.000	Кожух винта 70 (левый)	26.058. ПВ.060. 000		1	
6	26.058.ПВ.064.000	Вал соединительный	26.058. ПВ.060. 000		1	
7	26.058.ПВ.061. 100	Узел грузовой гайки	26.058.ПВ.061. 000	1	1	
8	26.058.ПВ.062. 100	Узел вал шестерни 2ВШ	26.058.ПВ.062.000	1	1	
9	26.058.ПВ.062. 200	Колесо зубчатое коническое в сборе	26.058.ПВ.062.000	1	1	
10	26.058.ПВ.044.000	Рукоятка Р4	26.058.ПВ.060.000		1	
11	26.058.ПВ 051. 000	Узел грузовой части	26.058. ПВ.060. 000		1	
12	26.058.ПВ.053.000	Указатель положения затвора УПР-2510	26.058.ПВ.060. 000		1	См. П I СБ
13	26.058.ПВ.054.000	Указатель положения затвора УПР-5010	26.058.ПВ. 060. 000		1	См. П I СБ
14	26.058.ПВ.055.000	Кожух винта 70	26.058.ПВ.060. 000		1	
15	26.058.ПВ.042. 100	Узел вал шестерни 1ВШ	26.058.ПВ.060.000		1	
16	26.058.ПВ. 051.100	Узел грузовой гайки	26.058.ПВ.051 .000	1	1	
17	26.058.ПВ.055. 100	Кожух	26.058.ПВ.055.000	1	2	
18	26.058.ПВ.055. 200	Кожух составной	26.058.ПВ.055.000	1	2	
19	26.058.ПВ .055. 210	Желоб составной	26.058.ПВ.055. 200	1	4	
20						
21						
22						
23						
24						

Инв.№ подл. | Подп. и дата | Взам.инв.№ | Инв.№ дубл. | Подп. и дата

Изм.	Лист	№ докум.	Подп.	Дата
Разраб.		Мордашов		14.04.83
Пров.		Искандеров		18.04.83
Гл. инж. проекта		Наседе		25.04.83
Н. контр.		Мошкин		29.04.83
Утв.		Филоненко		27.04.83

26.058.ПВ.060.000 ВС
3.820.2-44
Подъемник двухвинтовой с ручным приводом г.п. 2×5 т.с. марки 10ВД
Ведомость спецификаций

Лит.	Лист	Листов
А		1

Копировал: Осипова Формат А4

Выпуск 6

Серия 3.820.2-44

№ строки	Обозначение	Код ОКП	Обозначение документа на поставку	Поставщик	Куда входит (обозначение)	Количество: На изделие	Количество: В комплекты	Количество: На регулир.	Количество: Всего	Примечание
1										
2	Подшипники									
3										
4	Подшипник 101		ГОСТ 8338 - 75		26.058.ПВ.053.000	4			4	
5	Подшипник 8120		ГОСТ 6874 - 75		26.058.ПВ.061.000	4			4	
6										
7										
8	Крепежные изделия									
9										
10	Болт М6х12.66.0125		ГОСТ 7798 - 70*		26.058.ПВ.062.000	12			12	
11	М8х12.66.0125				26.058.ПВ.053.000	2			2	
12	М10х25.66.0125				26.058.ПВ.060.000	8			8	
13	М12х35.66.0125				26.058.ПВ.060.000	2			2	
14	М16х40.66.0125				26.058.ПВ.060.000	4			4	
15	М16х60.66.0125				26.058.ПВ.061.000	8			8	
16										
17										
18	Винт М10х16.66.0125		ГОСТ 1476-75*		26.058.ПВ.062.000	4			4	
19	М10х20.66.0125				26.058.ПВ.062.100	4			4	
20										
21										
22	М12х20.66.0125		ГОСТ 1482 - 75*		26.058.ПВ.060.000	8			8	
23	Винт В.М4-8gх10.66.0125		ГОСТ 1491 -80		26.058.ПВ.062.100	4			4	
24										

Инв.№ подл. | Подп. и дата | Взам. инв.№ | Инв.№ дубл. | Подп. и дата

Изм.	Лист	№ докум.	Подп.	Дата
Разраб.	Марданов			16.04.93
Пров.	Искандеров			16.04.93
Гл. инж. проекта	Нагаев			23.04.93
Н. контр.	Мышкин			23.04.93
Утв.	Филоненко			27.04.93

26.058.ПВ.060.000 ВП

3.820.2-44

Подъемник двухвинтовой с ручным приводом г.п. 2х5 т.с. марки 108Д

Ведомость покупных изделий

Лит.	Лист	Листов
А1	1	3

Копировал: Осипова

Формат А4

Выпуск 6
Серия 3.820.2-44

№ страни	Обозначение	Код ОКП	Обозначение документа на поставку	Поставщик	Куда входит (обозначение)	Количество: На изделие	Количество: В комплекты	Количество: На регулир.	Количество: Всего	Примечание
1	Винт В1. М5-8g х 10.66.0125		ГОСТ 17473-80		26.058.ПВ.053.000	8			8	
2	М4-8g х 16.66.0125		ГОСТ 17475-80		26.058.ПВ.053.000	8			8	
3	М5-8g х 14.66.0125				26.058.ПВ.063.000	7			7	
4										
5										
6										
7										
8	Гайка М12.6.0125		ГОСТ 5915-70*		26.058.ПВ.061.000	4			4	
9	М16.6.0125				26.058.ПВ.061.000	8			8	
10	М 27.6.0125				26.058.ПВ.060.000	2			2	
11	Заклепка 8 х 32									
12	01.10.Ц6.хр.		ГОСТ 10299-80		26.058.ПВ.062.200	4			4	
13	Шайба 5.65Г.0125		ГОСТ 6402-70*		26.058.ПВ.053.000	8			8	
14	10.65Г.0125				26.058.ПВ.060.000	6			6	
15	12.65Г.0125				26.058.ПВ.060.000	6			6	
16	16.65Г.0125				26.058.ПВ.060.000	12			12	
17										
18										
19										
20										
21										
22	Шайба 8.01.019		ГОСТ 11371-78		26.058.ПВ.053.000	2			2	
23	Шайба 10.01.019				26.058.ПВ.060.000	2			2	
24	Шайба 27.01.019				26.058.ПВ.060.000	2			2	
25	Шайба 10-001		ГОСТ 11872-80		26.058.ПВ.053.000	2			2	
26	Шпилька М12-8g х 35.66.0125		ГОСТ 22034-76*		26.058.ПВ.061.000	12			12	
27	Штифт 8т 6 х 25		ГОСТ 3128-70*		26.058.ПВ.061.100	14			14	
28										
29	Штифт 2 х 20		ГОСТ 3129-70*		26.058.ПВ.053.000	2			2	

Инв. № подл. | Подп. и дата | Взам. инв. № | Инв. № дубл. | Подп. и дата

Серия 3.820.2-44 Вып. 6

№ строки	Обозначение	Код ОКП	Обозначение документа на поставку	Поставщик	Куда входит (обозначение)	Количество: на изделие	Количество: в комплекты	Количество: на регулир.	Количество: Всего	Примечание
1										
2	Шпонка 12×8×45		ГОСТ 23360-78		26.058.ПВ.090.000	4			4	
3										
4										
5	Шпонка 12×8×45		ГОСТ 8790-79		26.058.ПВ.062.100	2			2	
6										
7	Прочие изделия									
8										
9	Масленка 1.2 Ц		ГОСТ 19853-74		26.058.ПВ.062.000	4			4	
10										
11										
12										
13	Манжета 1-40×60-1		ГОСТ 8752-79		26.058.ПВ.062.100	2			2	
14										
15										
16	Манжета 1-100×125-1		ГОСТ 8752-79		26.058.ПВ.061.000	2			2	
17										
18										
19										
20										
21										
22										
23										
24										
25										
26										
27										
28										
29										

Инв. № подл. | Подп. и дата | Взам. инв. № | Инв. № дубл. | Подп. и дата

Серия 3.820.2-44 Выпуск 6

1. Подготовка подъемника к монтажу

1.1. Транспортирование подъемника до места монтажа производить в заводской таре. В случае отсутствия тары принять меры к сохранной доставке его на сооружение.

1.2. Распаковать и проверить комплектность подъемника

1.3. Произвести расконсервацию подъемника. Консервационную смазку смыть керосином или соляровым маслом с помощью волосяной щетки, затем все составные части подъемника протереть чистой сухой ветошью.

1.4. Внешним осмотром проверить отсутствие трещин, надломов, погнутостей, забоин на резьбе грузового винта и грузовой гайки. При наличии забоин резьбу поправить личным или бархатным напильником, либо шабером.

1.5. На резьбу грузового винта, на все обработанные и трущиеся детали нанести тонкий слой солидола.

1.6. Перед монтажом подъемника с помощью автокрана убедиться в том, что затвор в пазах закладных частей перемещается как вверх, так и вниз плавно, без рывков, перекосов и заеданий. Устранить причины, препятствующие плавному ходу затвора и опустить затвор на порог.

1.7. В случае раздельной поставки составных частей подъемника произвести его частичную сборку. Узлы грузовых частей собрать с примыкающими к ним составными узлами; отдельно оставить соединительный вал, грузовые винты и кожухи грузовых винтов.

Инв.№ подл. | Подп. и дата | Взам.инв.№ | Инв.№ дубл. | Подп. и дата

Изм.	Лист	№ докум.	Подп.	Дата
Разраб.		Марданов		10.08.82
Пров.		Искандеров		10.08.82
Гл. спец. проект.		Нагаев		05.08.82
Н. контр.		Мышкин		29.08.82
Утв.		Филиженко		27.08.82

26.058 ПВ.060.000 ИЭ

3.820.2-44

Подъемник двухвинтовой с ручным приводом г.п. 2×5 т. с марки 10 ВД. Инструкция по монтажу и эксплуатации

Лит.	Лист	Листов
А	1	5

Копировал: Осипова Формат А4

2. Монтаж

2.1. Монтаж подъемника на сооружении производить в строгом соответствии с монтажным чертежом механооборудования.

2.2. Произвести болтовое соединение грузовых винтов с проушинами затвора, имея ввиду, что один винт имеет левую резьбу, другой - правую. Такелажные работы грузовых винтов осуществлять с помощью рым-болтов, ввернутых в торец грузового винта.

2.3. На грузовые винты навинтить узлы грузовых частей в сборе с составными частями. Предварительное навинчивание произвести вращением всего узла, а затем проворачиванием вал-шестерни, либо выходного вала редуктора.

2.4. Обе грузовые части выставить на одной высоте с помощью нивелира. Грузовые винты при этом должны быть выставлены строго вертикально по отвесу.

2.5. Установить соединительный вал не меняя вертикального положения винтов и расположения грузовых частей по высоте.

2.6. Произвести подъем затвора от ручного привода. При подъеме проверить отсутствие биения соединительного вала, отсутствие заеданий и посторонних шумов в зацеплениях зубчатых пар.

2.7. При верхнем положении затвора монтажные листы подъемника приварить по периметру сопряжения с листом рамы или колонки.

2.8. Произвести опускание затвора. При подъеме и опускании затвора убедиться в том, что усилие на рукоятке привода находится в пределах величины, указанной в характеристике подъемника.

2.9. При опущенном положении затвора снять крышки узлов

Инв.№ подл. | Подп. и дата | Взам.инв.№ | Инв.№ дубл. | Подп. и дата

Изм.	Лист	№ докум.	Подп.	Дата

26.058.ПВ.060.000 ИЭ

3.820.2-44

Лист 2

Копировал: Осипова Формат А4

грузовых частей, крышку редуктора и при вывернутых сливных пробках промыть керосином или соляровым маслом внутренние полости.

2.10. В грузовые части и масленки набить свежий ЦИАТИМ-201, обильно смазать коническую пару и подшипники, в редуктор залить свежий нигрол и закрыть крышки.

2.11. После замены смазки произвести подъем затвора на полную величину его хода и опустить затвор на порог.

2.12. Установить кожух и смонтировать указатель положения затвора. Убедиться в надежном зацеплении звездочки указателя с винтом. При положении затвора на пороге показание указателя нулевое.

2.13. При работе подъемником проверить соответствие показаний указателя с истинным положением затвора.

2.14. Произвести сдачу в эксплуатацию смонтированного подъемника.

3. Эксплуатация подъемника

Исправная работа подъемника может быть гарантирована только при постоянном и правильном уходе за ним; необходимо выполнять следующие основные требования:

3.1. Перед работой подъемником произвести внешний осмотр его на предмет отсутствия поломок и повреждений, обратив особое внимание на состояние грузового винта. Производить маневрирование затвора с поднятым винтом запрещается, т.к. это может привести к перегрузкам и поломкам других деталей подъемника

3.2. Проверить наличие крепежных изделий и затяжку всех болтовых соединений. В случае ослабления болтовые соединения подтянуть.

3.3. Проверить наличие смазки на трущихся поверхностях

и на грузовом винте. Если грузовой винт загрязнен, необходимо его промыть керосином или соляровым маслом и нанести на резьбовую часть тонкий слой свежего солидола: Работа с загрязненным винтом резко сокращает срок службы грузовой гайки.

3.4. Проверить наличие масла в редукторе и нет ли его утечки через разъемы и болтовые соединения. При недостаточном количестве масла необходимо долить.

3.5. Не реже двух раз в году производить замену смазки в редукторе, грузовой части, в подшипниках и на резьбовых поверхностях грузовых винтов. Сорта масел, применяемых в подъемнике указаны в ТУ: При замене смазки производить тщательную промывку керосином или соляровым маслом.

3.6. Периодически производить окраску подъемника в цвета, указанные в ТУ на изготовление. Перед окраской места покрытые ржавчиной, скопления толстого слоя старой краски и места потрескавшейся старой краски удалить металлической щеткой и протереть смоченной в бензине влажной ветошью.

3.7. По окончании вегетационного периода произвести разборку грузовой части подъемника. Все детали промыть в керосине или в соляровом масле, протереть ветошью, тщательно осмотреть, набить смазку ЦИАТИМ-201 и произвести сборку.

3.8. После каждой разборки грузовой части необходимо производить подъем затвора на полную величину его хода и опустить затвор на порог.

4. Правила безопасности

4.1. К обслуживанию подъемника допускаются лица, прошедшие инструктаж по соблюдению правил безопасности

и изучившие инструкцию по эксплуатации подъемного механизма. Знания их проверяются ежегодно.

4.2. Лица, допущенные к эксплуатации подъемника, должны быть оснащены всем необходимым инструментом. Пользоваться неисправным инструментом запрещается.

4.3. На сооружении должно быть необходимое количество оградительных решеток и перил. Решетки и перила должны быть в исправном состоянии.

4.4. Сооружение, на котором установлен подъемный механизм, должно быть оборудовано средствами тушения пожара (песок, лопата и др.).

4.5. На служебном мостике и вблизи подъемника нельзя оставлять грязную промасленную ветошь и какие-либо посторонние предметы. Легко воспламеняющиеся жидкости для промывки деталей и узлов подъемника подносить в маловмкой таре.

4.6. Перед маневрированием затвором убедиться в отсутствии людей или скота, могущих подвергнуться затоплению

4.7. Запрещается производить маневрирование затвором неисправным подъемником.

4.8. Все монтажные и такелажные работы производить в рукавицах.

4.9. Для работы в ночное время обслуживающий персонал должен быть обеспечен переносными средствами освещения.

4.10. В случае производства работ в нижнем бьефе при закрытых затворах – на приводной вал вывесить плакат:

„Производится ремонт – работать подъемником нельзя"

Инв. № подл. | Подп. и дата | Взам. инв. № | Инв. № дубл. | Подп. и дата

Изм.	Лист	№ докум.	Подп.	Дата	26.058.ПВ 060.000 ИЭ	Лист 5
					3.820.2-44	

Копировал: Осипова Формат А4

Инв. № подл. | Подп. и дата | Взам. инв. № | Инв. № дубл. | Подп. и дата

Изм.	Лист	№ докум.	Подп.	Дата	3.820.2-44	Лист

Серия 3.820.2-44 Выпуск 6

Формат	Зона	Поз.	Обозначение	Наименование	Кол.	Примечание
				Документация		
А3			26.058.ПВ.061.000 СБ	Сборочный чертеж		
				Сборочные единицы		
А4		1	26.058.ПВ.061.100	Узел грузовой гайки	1	
				Детали		
А3		2	26.058.ПВ.051.001	Корпус	1	
А4		3	26.058.ПВ.051.002	Крышка корпуса	1	
А4		4	26.058.ПВ.051.003	Кольцо регулировочное	8	наиб. кол.
А4		5	26.058.ПВ.031.004	Пробка	1	
А4		6	26.058.ПВ.031.005	Прокладка	1	
				Стандартные изделия		
		7		Болт М16х60.66.0125		
				ГОСТ 7798-70 *	4	
		8		Гайка М12.6.0125		
				ГОСТ 5915-70 *	4	
		9		Гайка М16.6.0125		
				ГОСТ 5915-70 *	4	
		10		Шайба 12.65 Г. 0125		
				ГОСТ 6402-70 *	4	

Подп. и дата | Инв. № дубл. | Взам. инв. № | Подп. и дата | Инв. № подл.

Изм.	Лист	№ докум.	Подп.	Дата
Разраб.		Марданов		14.04.83
Пров.		Искандеров		18.04.83
Гл. инж. проекта		Нагаев		25.04.83
Н. контр.		Мышкин		29.04.83
Утв.		Филоненко		27.04.83

3.820.2-44

26.058.ПВ.061.000

Узел грузовой части

Лит.	Лист	Листов
А	1	2

Копировал: Осипова Формат А4

Формат	Зона	Поз.	Обозначение	Наименование	Кол.	Примечание
		11		Шайба 16.65 Г. 0125		
				ГОСТ 6402-70 *	4	
		12		Шпилька М12-8q х 35.66.0125		
				ГОСТ 22034-76 *	4	
		13		Подшипник 8120		
				ГОСТ 6874-75	2	
		14		Манжета 1-100х125-1		
				ГОСТ 8752-79	1	

Подп. и дата | Инв. № дубл. | Взам. инв. № | Подп. и дата | Инв. № подл.

Изм.	Лист	№ докум.	Подп.	Дата

3.820.2-44

26.058.ПВ.061.000

Лист 2

Копировал: Осипова Формат А4

26.058.ПВ.061.000СБ

Серия 3.820.2-44 Выпуск 6

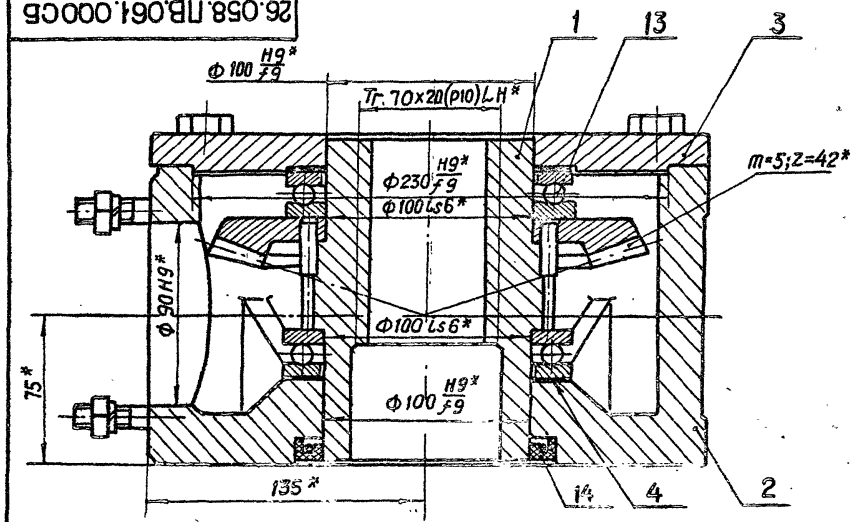

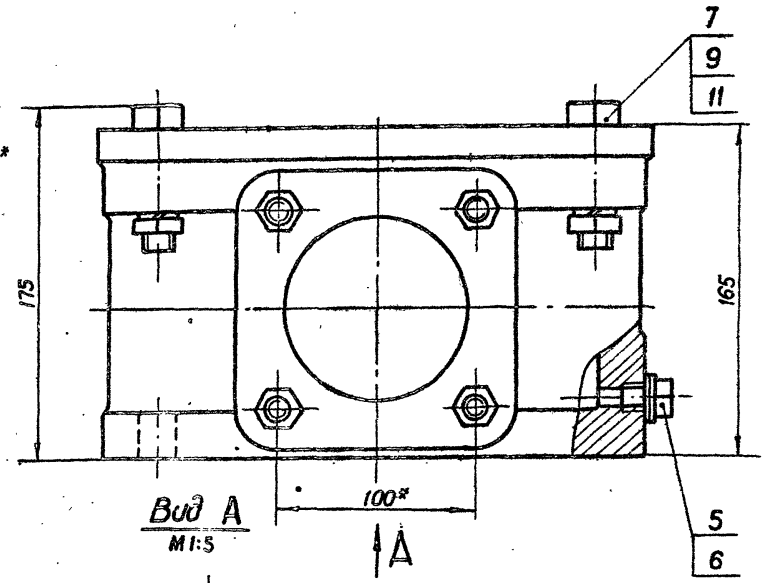

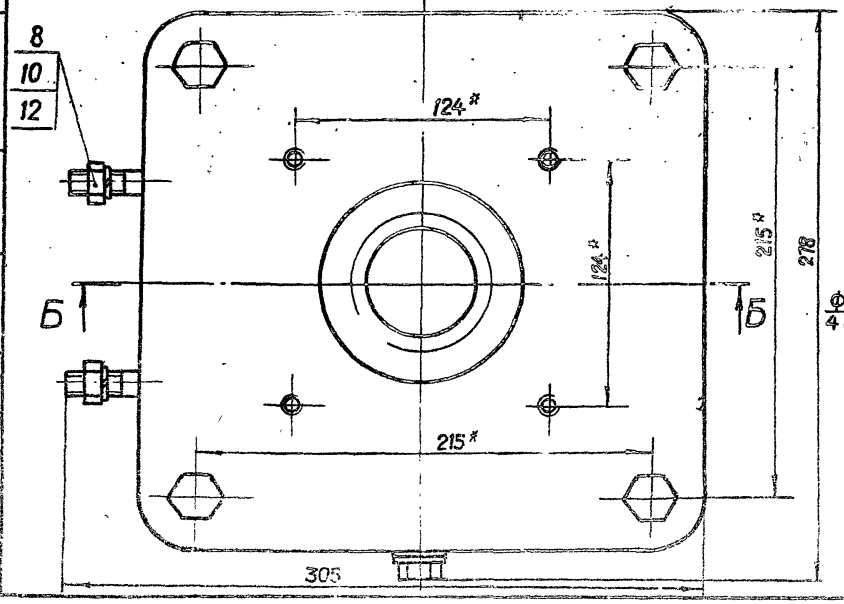

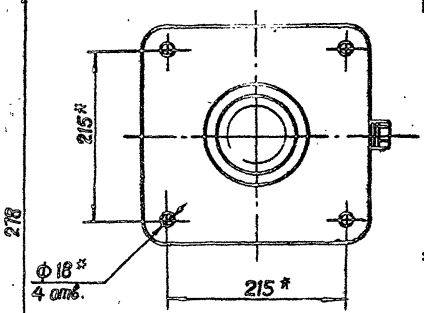

* Размеры для справок.

Изм.	Лист	№ докум.	Подп.	Дата
Разраб.		Марданов		14.04.65
Пров.		Усканбаров		10.04.65
Т. контр.		Граш		22.04.65
Гл. инж. проекта		Наєаев		26.04.65
Н. контр.		Мышкин		29.04.65
Утв.		Филоненко		27.04.65

3.820.2-44
26.058.ПВ.061.000СБ

Узел грузовой части
Сборочный чертеж

Лит.	Масса	Масштаб
А	44,9	1:2
Лист	Листов 1	

Копировал: Осипова Формат А3

Инв. № подл. | Подп. и дата | Взам. инв. № | Инв. № дубл. | Подп. и дата

Серия 3.820.2-44 Выпуск 6

Формат	Зона	Поз.	Обозначение	Наименование	Кол.	Примечание
				Документация		
А3			26.058.ПВ.061.100 СБ	Сборочный чертеж		
				Детали		
А4		1	26.058.ПВ.061.101	Гайка грузовая	1	
А3		2	26.058.ПВ.042.201	Колесо зубчатое коническое	1	
				Стандартные изделия		
		3		Шпилька 8т6×25 ГОСТ 3128-70*	6	

Инв.№ подл. | Подп. и дата | Взам. инв.№ | Инв.№ дубл. | Подп. и дата

Изм.	Лист	№ докум.	Подп.	Дата
Разраб.		Марданов		14.04.93
Пров.		Искандеров		18.04.93
Т.контр.		Наседев		25.04.93
Н.контр.		Мышкин		29.04.93
Утв.		Филоненко		27.04.93

3.820.2-44

26.058.ПВ.061.100

Узел грузовой гайки

Лит.	Лист	Листов
А		1

Копировал: Осипова Формат А4

26.058.ПВ.061.101

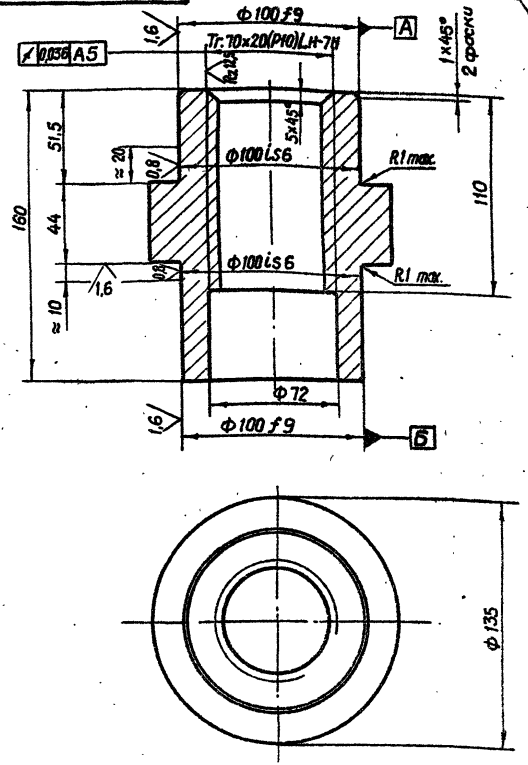

Инв.№ подл. | Подп. и дата | Взам. инв.№ | Инв.№ дубл. | Подп. и дата

Изм.	Лист	№ докум.	Подп.	Дата
Разраб.		Марданов		14.04.93
Пров.		Искандеров		18.04.93
Т.контр.		Грош		25.04.93
Т.контр. приемки		Наседев		25.04.93
Н.контр.		Мышкин		29.04.93
Утв.		Филоненко		27.04.93

3.820.2-44

26.058.ПВ.061.101

Гайка грузовая

Лит.	Масса	Масштаб
А	6,5	1:2
Лист	Листов 1	

Отливка СЧ 20 ГОСТ 1412-79*

Копировал: Осипова Формат А4

26.058.ПВ.061.100СБ

Серия 3.820.2-44 Выпуск 6

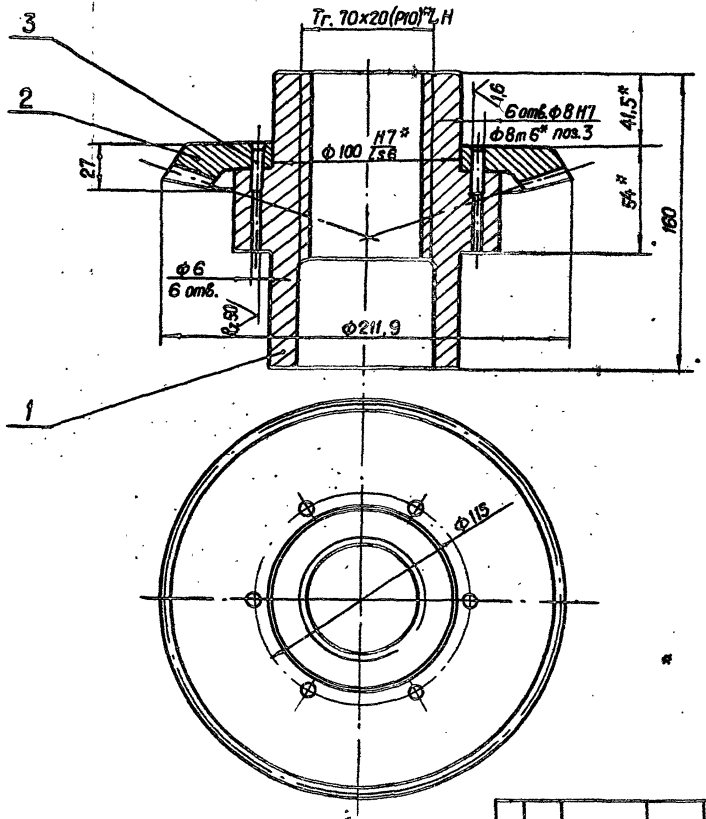

* Размеры для справок.

Изм.	Лист	№ докум.	Подп.	Дата
Разраб.		Марданов		14.04.83
Пров.		Искандеров		16.04.83
Т. контр.		Грош		22.04.83
Гл. инж. проекта		Нагаев		25.04.83
Н. контр.		Мышкин		29.04.83
Утв.		Филоненко		27.04.83

3.820.2-44

26.058.ПВ.061.100СБ

Узел грузовой гайки

Лит.	Масса	Масштаб
А	9,23	1:2

Лист | Листов 1

Копировал: Осипова Формат А3

Инв. № подл. | Подп. и дата | Взам. инв. № | Инв. № дубл. | Подп. и дата

Серия 3.820.2-44 Выпуск 6

Формат	Зона	Поз.	Обозначение	Наименование	Кол.	Примечание
				Документация		
А3			26.058.ПВ.062.000СБ	Сборочный чертеж		
				Сборочные единицы		
А4		1	26.058.ПВ.062.100	Узел вал-шестерни 2ВШ	1	
А4		2	26.058.ПВ.062.200	Колесо зубчатое коническое в сборе	1	
				Детали		
А3		3	26.058.ПВ.062.001	Вал-шестерня	1	
А3		4	26.058.ПВ.062.002	Корпус редуктора	1	
А4		5	26.058.ПВ.062.003	Крышка корпуса	1	
А4		6	26.058.ПВ.062.004	Крышка сквозная	1	
Б4		7	26.058.ПВ.062.005	Кольцо ф39/ф52		
				Войлок ПС5 ГОСТ 6308-71	1	0,001 кг.
А4		8	26.058.ПВ.031.004	Пробка	1	
А4		9	26.058.ПВ.031.005	Прокладка	1	
А4		10	26.058.ПВ.042.011	Прокладка	1	
А4		11	26.058.ПВ.042.012	Прокладка	3	Наиб.кол.
А4		12	26.058.ПВ.062.003	Кольцо	1	
А4		13	26.058.ПВ.052.004	Кольцо регулировочное	1	
А4		14	26.058.ПВ.052.005	Втулка	1	
А4		15	26.058.ПВ.052.006	Втулка	1	

Инв.№ подл. | Подп. и дата | Взам.инв.№ | Инв.№ дубл. | Подп. и дата

Изм.	Лист	№ докум.	Подп.	Дата
разраб.		Мирданов		14.04.83
Пров.		Искандеров		18.04.83
Т.контр.		Нигаев		25.04.83
Н.контр.		Мышкин		29.04.83
Утв.		Гриценко		29.04.83

26.058.ПВ.062.000
3.820.2-44

редуктор РР2-1

Лит.	Лист	Листов
А	1	2

Копировал: Осипова Формат А4

Формат	Зона	Поз.	Обозначение	Наименование	Кол.	Примечание
				Стандартные изделия		
		16		Болт М6х12.66.0125 ГОСТ 7798-70*	12	
		17		Винт М10х16.66.0125 ГОСТ 1476-75*	4	
		18		Гайка М12.6.0125 ГОСТ 5915-70*	4	
		19		Шайба 12 65Г 0125 ГОСТ 6402-70*	4	
		20		Шпилька М12-8g х35.66 0125 ГОСТ 22034-76*	4	
		21		Шпонка 12х8х45 ГОСТ 23360-78	2	
		22		Масленка 1.2.Ц ГОСТ 19853-74	2	

Инв.№ подл. | Подп. и дата | Взам.инв.№ | Инв.№ дубл. | Подп. и дата

26.058.ПВ.062.000
3.820.2-44

Лист 2

Копировал: Осипова Формат А4

26.058.ПВ.062.000СБ

Серия 3.820.2-44 Выпуск 6

Инв. № подл. | Подп. и дата | Взам. инв. № | Инв. № дубл. | Подп. и дата

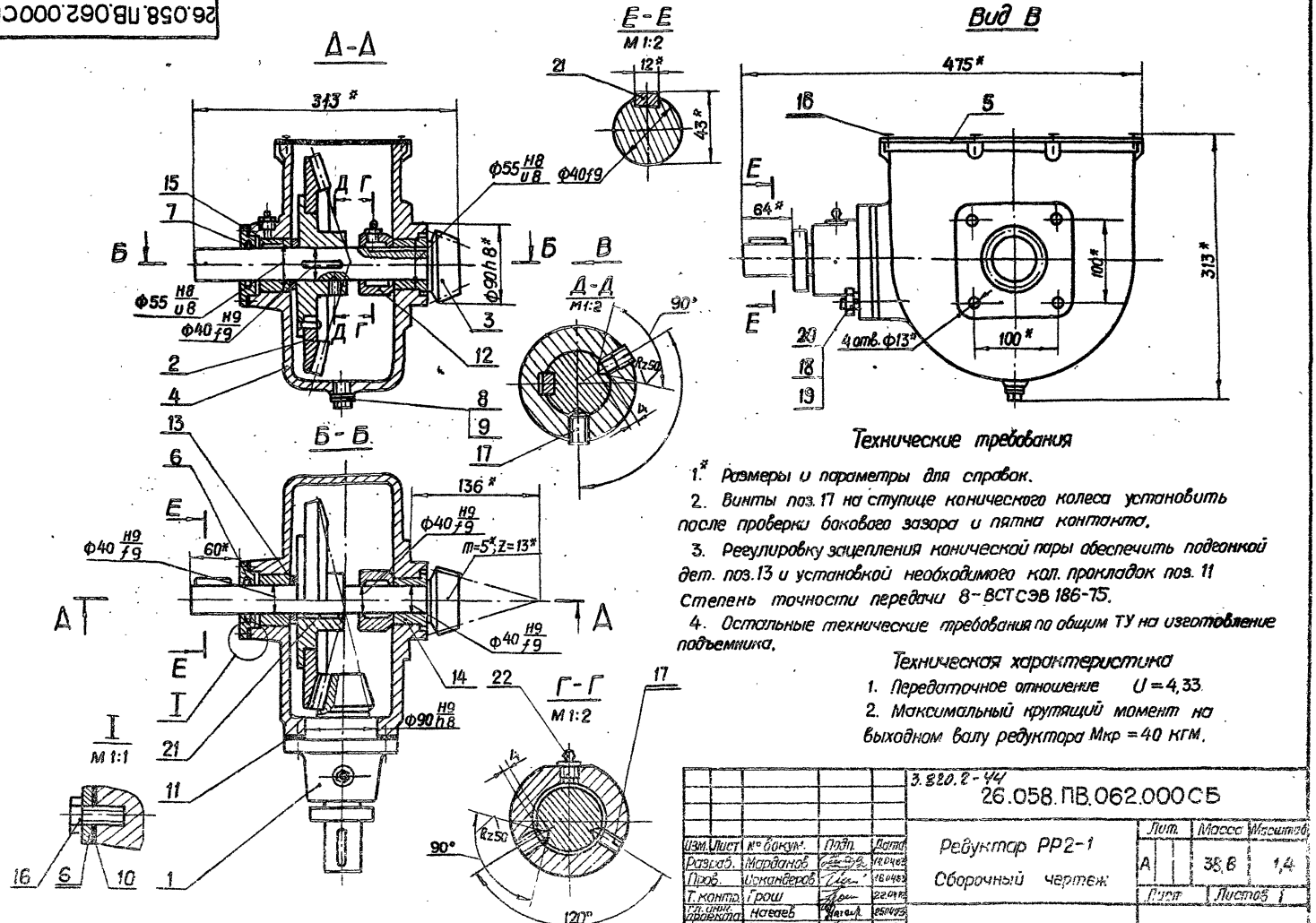

Технические требования

1.* Размеры и параметры для справок.

2. Винты поз. 17 на ступице конического колеса установить после проверки бокового зазора и пятна контакта.

3. Регулировку зацепления конической пары обеспечить подгонкой дет. поз. 13 и установкой необходимого кол. прокладок поз. 11 Степень точности передачи 8-ВСТ СЭВ 186-75.

4. Остальные технические требования по общим ТУ на изготовление подъемника.

Техническая характеристика

1. Передаточное отношение $U = 4,33$
2. Максимальный крутящий момент на выходном валу редуктора Мкр = 40 кгм.

Изм. Лист	№ докум.	Подп.	Дата
Разраб.	Марданов		12.04.83
Пров.	Искандеров		12.04.83
Т. контр.	Грош		22.04.83
Гл. инж. проекта	Натеев		25.04.83
Н. контр.	Мышкин		29.04.83
Утв.	Филоненко		27.04.83

3.820.2-44
26.058.ПВ.062.000СБ

Редуктор РР2-1
Сборочный чертеж

Лит.	Масса	Масштаб
А	38,6	1,4
Лист	Листов 1	

Копировал: Осипова Формат: А3

Серия 3.820.2-44 Выпуск 6

Формат	Зона	Поз.	Обозначение	Наименование	Кол.	Примечание
				Документация		
А3			26.058.ПВ.062.100	Сборочный чертеж		
				Детали		
А3		1	26.058.ПВ.062.101	Вал-шестерня	1	
А4		2	26.058.ПВ.042.102	Корпус подшипника	1	
А4		3	26.058.ПВ.042.103	Втулка	1	
А4		4	26.058.ПВ.042.104	Кольцо стопорное	1	
				Стандартные изделия		
		5		Винт М10х20.66.0125		
				ГОСТ 1476-75*	2	
		6		Винт В.М4-8qх10.66.0125		
				ГОСТ 1491-80	2	
		7		Шпонка 12х8х45		
				ГОСТ 8790-79	1	
		8		Манжета 1-40х60-1		
				ГОСТ 8752-79	1	
		9		Масленка 1.2.Ц6		
				ГОСТ 19853-74	1	

Подп. и дата | Инв. № дубл. | Взам. инв. № | Подп. и дата | Инв. № подл.

Изм.	Лист	№ докум.	Подп.	Дата
Разраб.		Марбанов		18.04.83
Пров.		Исхандеров		18.04.83
Гл. инж. проекта		Нагаев		25.04.83
Н. контр.		Мышкин		22.04.83
Утв.		Филоненко		22.04.83

3.820.2-44

26.058.ПВ.062.100

Узел вал-шестерни 2ВШ

Лит.	Лист	Листов
А		1

Копировал: Осипова Формат А4

Формат	Зона	Поз.	Обозначение	Наименование	Кол.	Примечание

Подп. и дата | Инв. № дубл. | Взам. инв. № | Подп. и дата | Инв. № подл.

Изм.	Лист	№ докум.	Подп.	Дата

3.820.2-44

Лист

Копировал: Формат А4

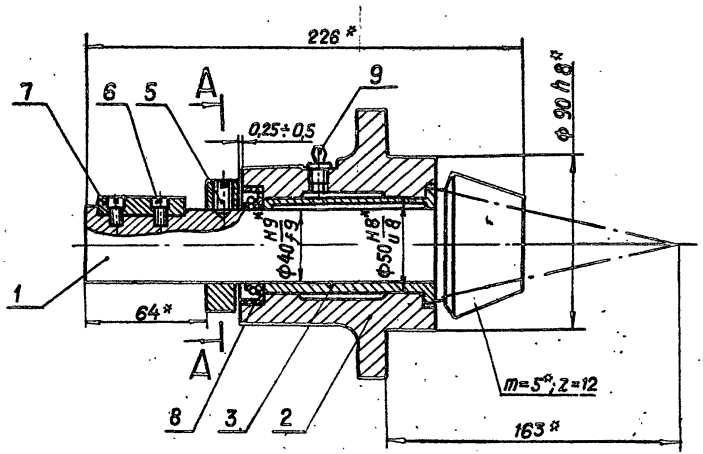

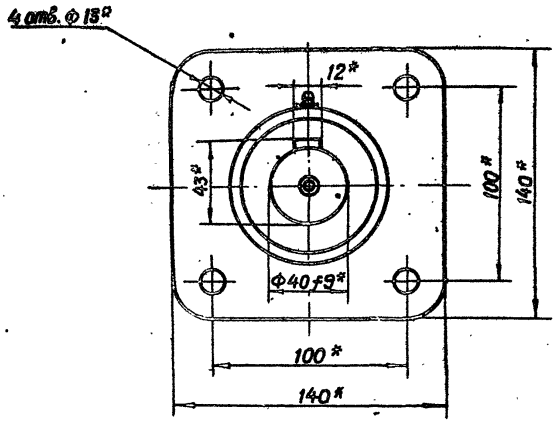

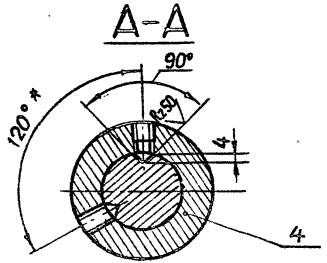

* Размеры и параметры для справок.

				26.058.ПВ.062.100 СБ		
				3.820.2-44		
Изм.	Лист	№ докум.	Подп.	Дата	Узел вал шестерни 2ВШ Сборочный чертеж	Лит. / Масса / Масштаб: А / 5,6 / 1:2
Разраб.		Марданов		14.04.89		Лист / Листов: 1
Пров.		Искандеров		18.04.89		
Т.контр.		Грош		20.04.89		
Гл.инж. проекта		Нагаев		25.04.89		
Н.контр.		Мышкин		25.04.89		
Утв.		Филоненко		27.04.89		

Копировал: Осипова Формат А3

Инв.№ подл. | Подп. и дата | Взам.инв.№ | Инв.№ дубл. | Подп. и дата

Серия 3.820.2-44 Выпуск 6

Формат	Зона	Поз.	Обозначение	Наименование	Кол.	Примечание
				Документация		
А3			26.058.ПВ.062.200 СБ	Сборочный чертеж		
				Детали		
А3		1	26.058.ПВ.062.201	Колесо зубчатое коническое	1	
А3		2	26.058.ПВ.062.202	Ступица	1	
				Стандартные изделия		
		3		Заклепка 8х32.01.10.Ц6.хр. ГОСТ 10299-80	4	
		4		Штифт 8 т 6 х 25 ГОСТ 3128-70*	2	

Инв.№ подл. | Подп. и дата | Взам. инв.№ | Инв.№ дубл. | Подп. и дата

Изм.	Лист	№ докум.	Подп.	Дата
Разраб.		Марданов		19.04.83
Пров.		Искандеров		19.04.83
Гл. инж. проекта		Нагаев		25.04.83
Н. контр.		Мышкин		29.04.83
Утв.		Филяненко		27.04.83

26.058.ПВ.062.200
3.820.2-44

Колесо зубчатое коническое в сборе

Лит.	Лист	Листов
А		

Копировал: Осипова Формат А4

Формат	Зона	Поз.	Обозначение	Наименование	Кол.	Примечание

Инв.№ подл. | Подп. и дата | Взам. инв.№ | Инв.№ дубл. | Подп. и дата

Изм.	Лист	№ докум.	Подп.	Дата

3.820.2-44

Лист

Копировал: Формат А4

26.058.ПВ.062.200СБ

Серия 3.820.2-44 Выпуск 6

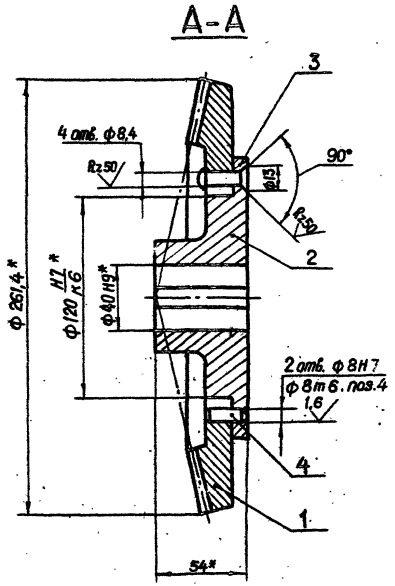

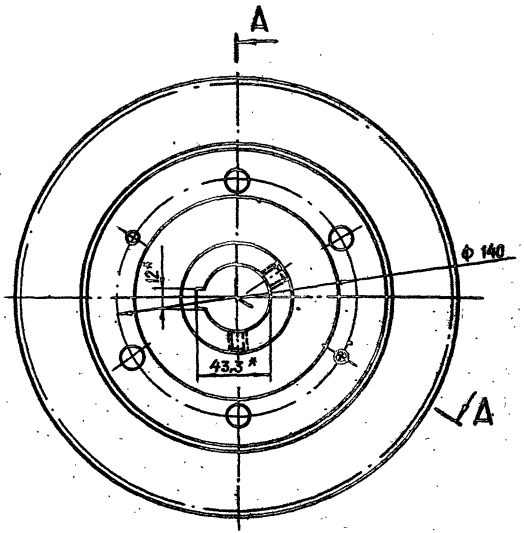

1.* Размеры для справок.

2. Остальные технические требования по общим ту на изготовление подъемника.

Изм.	Лист	№ докум.	Подп.	Дата
Разраб.		Марданов		14.04.83
Пров.		Искандеров		14.04.83
Т.контр.		Грош		22.04.83
Гл.инж. проекта		Нагаев		26.04.83
Н.контр.		Мышкин		29.04.83
Утв.		Филоненко		21.04.83

26.058.ПВ.062.200 СБ

3.820.2-44

Колесо зубчатое коническое в сборе. Сборочный чертеж

Лит.	Масса	Масштаб
А	8,36	1:2

Лист | Листов 1

Копировал: Осипова Формат А 3

Инв.№ подл. | Подп. и дата | Взам.инв.№ | Инв.№ дубл. | Подп. и дата

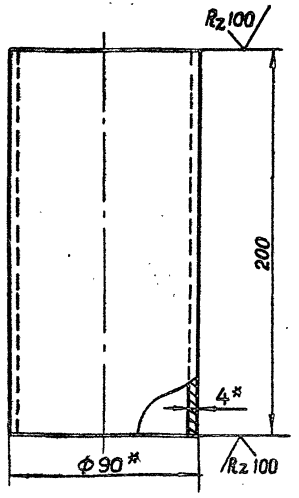

* Размеры для справок.

Изм.	Лист	№ докум.	Подп.	Дата
Разраб.		Марданов		14.04.83
Пров.		Искандеров		18.04.83
Т. контр.		Грош		22.04.83
Гл. инж. проекта		Нагаев		25.04.83
Н. контр.		Мышкин		29.04.83
Утв.		Филаненко		27.04.83

3.820.2-44
26.058.ПВ.063.001

Труба

Лит.	Масса	Масштаб
А	1,1	1:2
Лист	Листов 1	

Труба 90×4 ГОСТ 8734-75* / Б 20 ГОСТ 8733-74*

Копировал: Осипова Формат А4

Формат	Зона	Поз.	Обозначение	Наименование	Кол.	Примечание
				Документация		
А3			26.058.ПВ.063.000 СБ	Сборочный чертеж		
				Сборочные единицы		
А4		1	26.058.ПВ.055.100	Кожух	1	
				Детали		
А4		2	26.058.ПВ.063.001	Труба	1	
А4		3	26.058.ПВ.055.001	Фланец	1	
А4		4	26.058.ПВ.055.004	Заглушка		
				Лист 5-ПН-НО-1.2 ГОСТ 19903-74* 4-ПУ-НВСт.3пс ГОСТ 16523-70*		
				ф 132	1	0,13 кг
			Переменные данные	для исполнений		
			26.058.ПВ.063.000-01			
				Сборочные единицы		
А3		5	26.058.ПВ.055.200	Кожух составной	1	

Изм.	Лист	№ докум.	Подп.	Дата
Разраб.		Марданов		14.04.83
Пров.		Искандеров		18.04.83
Гл. инж. проекта		Нагаев		25.04.83
Н. контр.		Мышкин		29.04.83
Утв.		Филаненко		27.04.83

3.820.2-44
26.058.ПВ.063.000

Кожух винта 70 (левый)

Лит.	Лист	Листов
А		1

Копировал: Осипова Формат А4

Инв. № подл. | Подп. и дата | Взам. инв. № | Инв. № дубл. | Подп. и дата

26.058.ПВ.063.000СБ

Серия 3.820.2-44 Выпуск 6

Инв.№ подл. | Подп. и дата | Взам.инв.№ | Инв.№ дубл. | Подп. и дата

Рис. 1

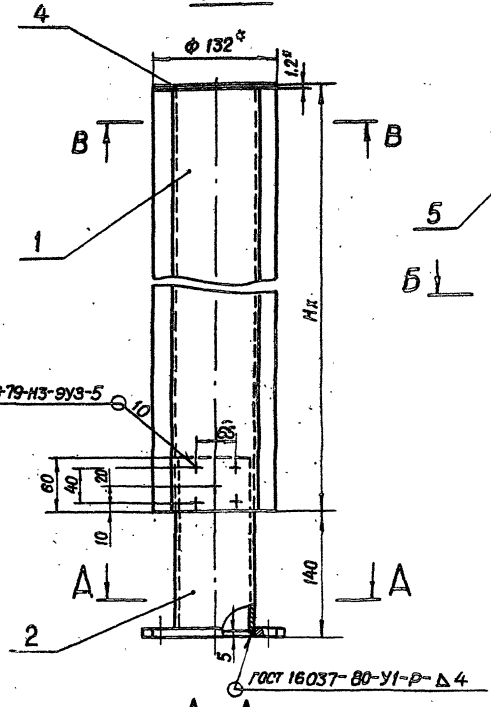

А - А

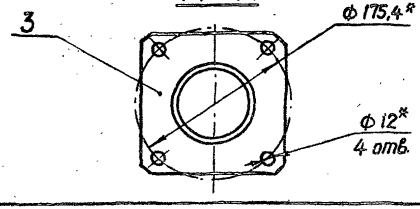

Рис. 2

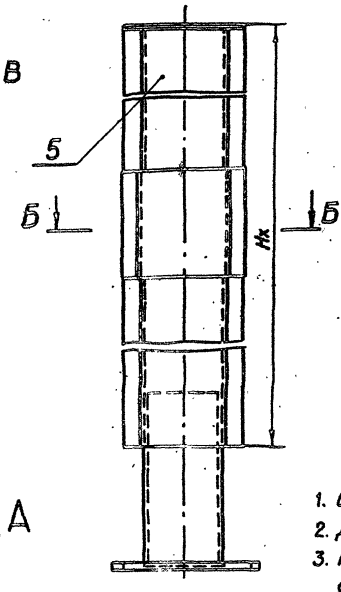

В - В

М 1:2

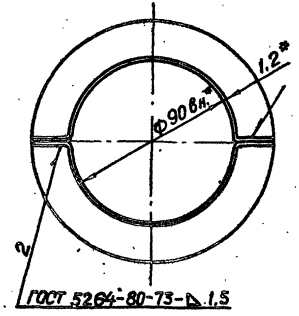

Б - Б

М 1:2

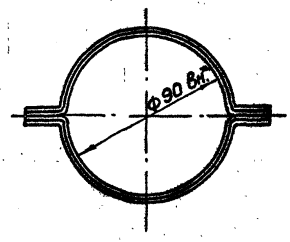

Обозначение	Рис.
26.058.ПВ.063.000	1
26.058.ПВ.063.000-01	2

1. Исполнение 26.058.ПВ.063.000-01 рис.2 применяется при Нх>2,5м
2. Длина кожуха назначается в зависимости от Нх в м.
3. Масса кожуха определяется:
   а) для исп. 26.058.ПВ.063.000-Нх·3,64+2,73кг, где Нх в м.
   б) для исп. 26.058.ПВ.063.000-01-Нх·3,64+3,11кг, где Нх в м.
4* Размеры для справок.

Изм.	Лист	№ докум.	Подп.	Дата
Разраб.		Марданов		14.04.83
Пров.		Цокал-дерб		18.04.83
Т.контр.		Грош		22.04.83
Гл.инж. проекта		Навоев		25.04.83
Н.контр.		Мышкин		25.04.83
Утв.		Филоненко		27.04.83

3.820.2-44
26.058.ПВ.063.000СБ

Кожух винта 70 (левый) Сборочный чертеж

Лит.	Масса	Масштаб
А	см.п.3	1:4
Лист	Листов 1	

Копировал: Орлова Формат А3

Серия 3.820.2-44 Выпуск 6

Формат	Зона	Поз.	Обозначение	Наименование	Кол.	Примечание
				Документация		
А3			26.058.ПВ.064.000 СБ	Сборочный чертеж		
				Детали		
А4		1	26.058.ПВ.064.001	Труба	1	
А4		2	26.058.ПВ.064.002	Цапфа	2	

Изм.	Лист	№ докум.	Подп.	Дата
Разраб.		Марданов		140483
Пров.		Искандеров		180483
Гл. инж. проекта		Нагаев		260483
Н. контр.		Мышкин		290483
Утв.		Филоненко		210493

3.820.2-44

26.058.ПВ.064.000

Вал соединительный

Лит.	Лист	Листов
А		1

Копировал: Осипова Формат А 4

Подп. и дата | Инв. № дубл. | Взам. инв. № | Подп. и дата | Инв. № подл.

Формат	Зона	Поз.	Обозначение	Наименование	Кол.	Примечание

3.820.2-44

Изм.	Лист	№ докум.	Подп.	Дата

Лист

Формат А 4

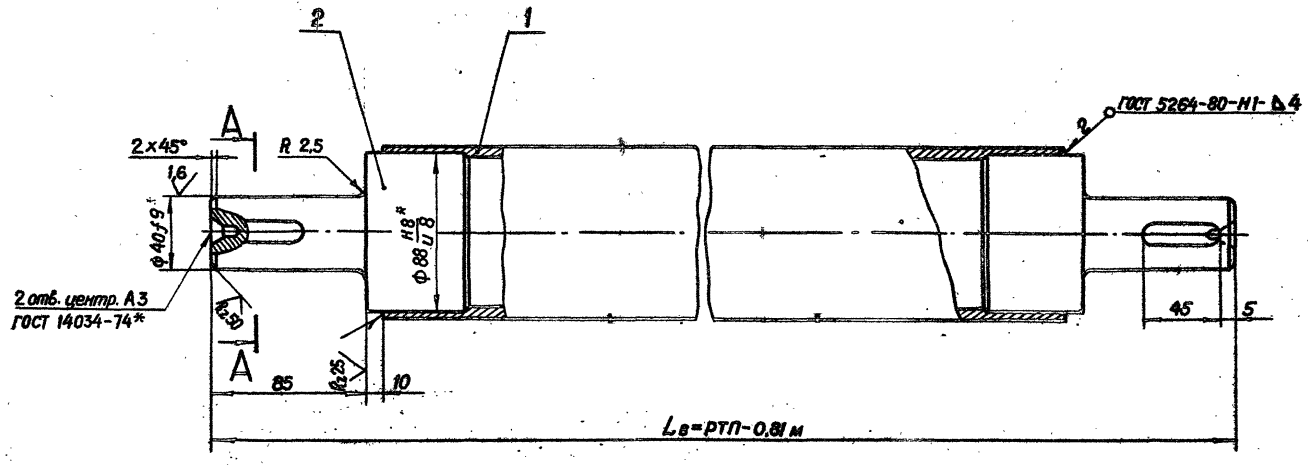

A-A

М 1:1

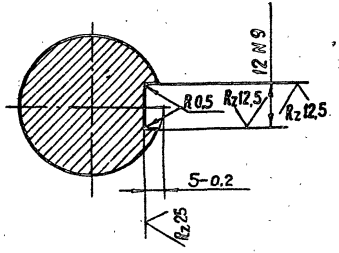

1. Масса соединительного вала $Q_{с.в.} = 13,1 \cdot (РТП - 0,81м) + 4,2$, где РТП в м., $Q_{с.в.}$ в кг.
2. Смещение и перекос шпоночного паза относительно оси вала не более допуска на ширину шпоночного паза.
3. Остальные технические требования по общим ТУ на изготовление подъемника.
4.* Размеры для справок.

					26.058.ПВ.064.000 СБ		
					3.820.2-44		
Изм.	Лист	№ докум.	Подп.	Дата	Вал соединительный Сборочный чертеж	Лит.	Масса / Масштаб
Разраб.		Марданов		14.04.93		А	См. п. 1 / 1:2
Пров.		Искандеров		18.04.93		Лист	Листов 1
Т.контр.		Грош		22.04.93			
Гл. инж. проекта		Наседев		23.04.93			
Н.контр.		Мышкин		29.04.93			
Утв.		Филоненко		27.04.93			

Копировал: Осипова Формат А3

Инв. № подл. | Подп. и дата | Взам. инв. № | Инв. № дубл. | Подп. и дата

Серия 3.820.2-44 Выпуск 6

Формат	Зона	Поз.	Обозначение	Наименование	Кол.	Примечание
				Документация		
А3			26.058.ПВ.042.100 СБ	Сборочный чертеж		
				Детали		
А3		1	26.058.ПВ.042.101	Вал-шестерня	1	
А4		2	26.058.ПВ.042.102	Корпус подшипника	1	
А4		3	26.058.ПВ.042.103	Втулка	1	
А4		4	26.058.ПВ.042.104	Кольцо стопорное	1	
				Стандартные изделия		
		5		Винт М10×20.66.0125		
				ГОСТ 1476-75*	2	
		6		Винт В.М4-8q×10.66.0125		
				ГОСТ 1491-80	2	
		7		Шпонка 12×8×45		
				ГОСТ 8790-79	1	
		8		Манжета 1-40×60-1		
				ГОСТ 8752-79	1	
		9		Масленка 1.2.Ц6		
				ГОСТ 19853-74	1	

Подп. и дата | Инв. № дубл. | Взам. инв. № | Подп. и дата | Инв. № подл.

Изм.	Лист	№ докум.	Подп.	Дата
Разраб.		Марданов		14.04.83
Пров.		Искандеров		18.04.83
Гл. инж. проекта		Нагаев		25.04.83
Н. контр.		Мышкин		29.04.83
Утв.		Филоненко		27.04.83

3.820.2-44

26.058.ПВ.042.100

Узел вал-шестерни 1ВШ

Лит.	Лист	Листов
А		1

Копировал: Осипова Формат А 4

Формат	Зона	Поз.	Обозначение	Наименование	Кол.	Примечание

Подп. и дата | Инв. № дубл. | Взам. инв. № | Подп. и дата | Инв. № подл.

Изм.	Лист	№ докум.	Подп.	Дата

3.820.2-44

Лист

Формат А 4

26.058.ПВ.042.100СБ

Серия 3.820.2-44 Выпуск 6

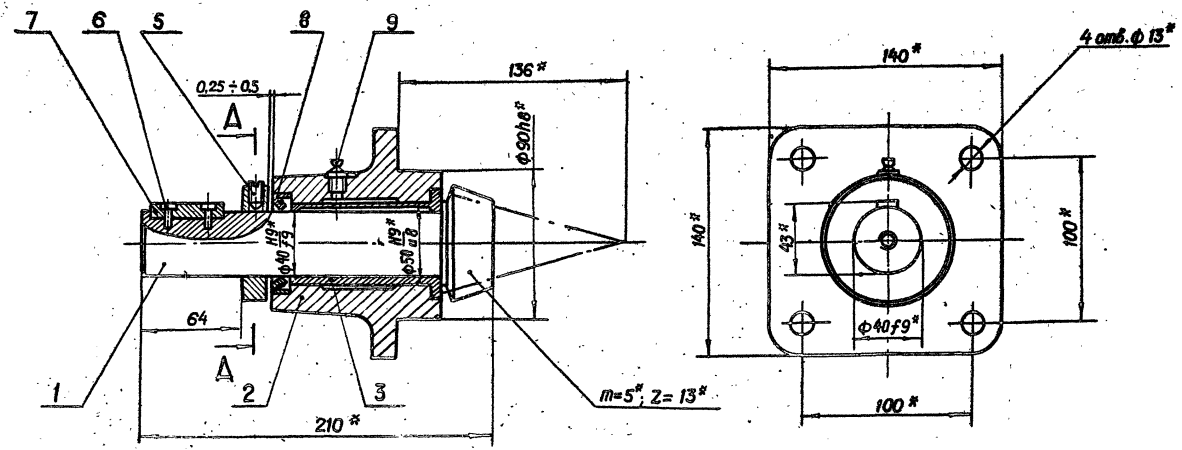

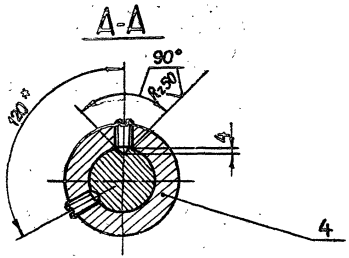

* Размеры для справок.

Изм.	Лист	№ докум.	Подп.	Дата
Разраб.		Марданов		14.04.83
Пров.		Иоканберов		18.04.83
Т. контр.		Грош		22.04.83
Гл. инж. проекта		Нагаев		25.04.83
Н. контр.		Мышкин		29.04.83
Утв.		Филоненко		27.04.83

3.820.2-44
26.058.ПВ.042.100 СБ

Узел вал-шестерни 1ВШ
Сборочный чертеж

Лит.	Масса	Масштаб
А	5,5	1:2

Лист 1 Листов 1

Копировал: Осипова Формат А3

Инв. № подл. | Подп. и дата | Взам. инв. № | Инв. № дубл. | Подп. и дата

Серия 3.820.2-44 Выпуск 6

Формат	Зона	Поз.	Обозначение	Наименование	Кол.	Примечание
				Документация		
А3			26.058.ПВ.044.000 СБ	Сборочный чертеж		
				Детали		
А4		1	26.058.ПВ.044.001	Втулка	1	
А4		2	26.058.ПВ.044.002	Полоса	1	
А4		3	26.058.ПВ.035.003	Ось	1	
А4		4	26.058.ПВ.035.004	Труба	1	
А4		5	26.058 ПВ.035.005	Кольцо	1	
А4		6	26.058 ПВ.035.006	Косынка	1	

Инв.№ подл. | Подп. и дата | Взам. инв.№ | Инв.№ дубл. | Подп. и дата

Изм.	Лист	№ докум.	Подп.	Дата
Разраб.		Марданов		18.04.85
Пров.		Искандеров		18.04.85
Гл.инж. проекта		Нагаев		25.04.85
Н.контр.		Мышкин		29.04.85
Утв.		Филаненко		12.04.85

3.820.2-44

26.058.ПВ.044.000

Рукоятка Р4

Лит.	Лист	Листов
А		1

Копировал: Осипова Формат А4

Инв.№ подл. | Подп. и дата | Взам. инв.№ | Инв.№ дубл. | Подп. и дата

Изм.	Лист	№ докум.	Подп.	Дата

3.820.2-44

Лист

Формат А4

26.058.ПВ.044.000СБ

Серия 3.820.2-44 Выпуск 6

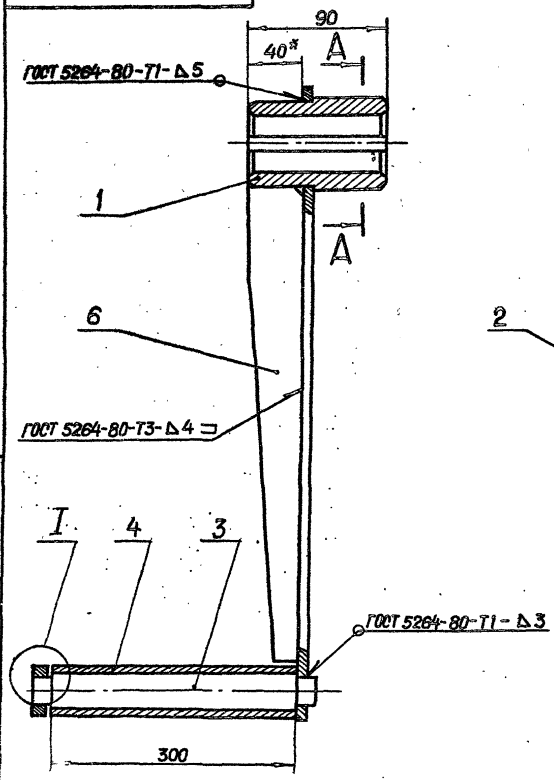

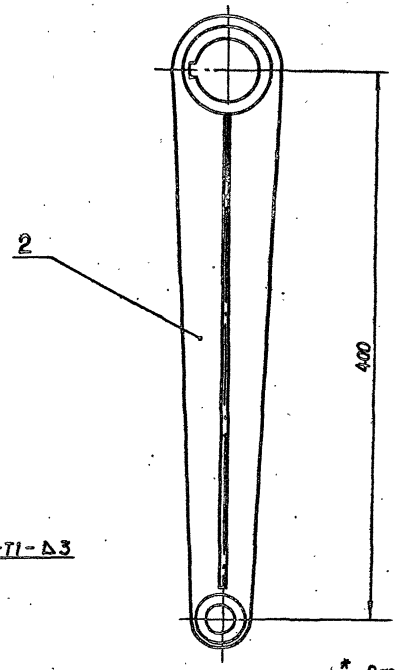

А-А
М 1:1

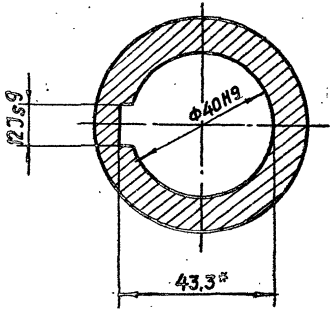

I
М1:1

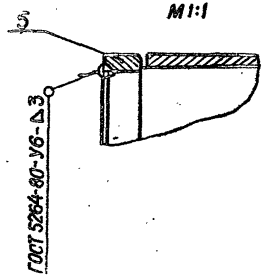

* Размеры для справок.

2. Остальные технические требования по общим ТУ на изготовление подъемника.

Изм.	Лист	№ докум.	Подп.	Дата
Разраб.		Марданов		4.04.85
Пров.		Искандеров		4.04.85
Т. контр.		Грош		2.04.85
Гл. спец. проекта		Навтев		2.04.85
Н. контр.		Мышкин		2.04.85
Утв.		Филаненко		2.04.85

3.820.2-44
26.058.ПВ.044.000СБ

Рукоятка Р4
Сборочный чертеж

Лит.	Масса	Масштаб
А	5,9	1:2,5
Лист	Листов 1	

Копировал: Осипова Формат А3

Инв. № подл. | Подп. и дата | Взам. инв. № | Инв. № дубл. | Подп. и дата

Серия 3.820.2-44 Выпуск 6

Формат	Зона	Поз.	Обозначение	Наименование	Кол.	Примечание
				Документация		
А3			26.058.ПВ.051.000 СБ	Сборочный чертеж		
				Сборочные единицы		
А4		1	26.058.ПВ.051.100	Узел грузовой гайки	1	
				Детали		
А3		2	26.058.ПВ.051.001	Корпус	1	
А4		3	26.058.ПВ.051.002	Крышка корпуса	1	
А4		4	26.058.ПВ.051.003	Кольцо регулировочное	8	наиб. кол.
А4		5	26.058.ПВ.031.004	Пробка	1	
А4		6	26.058.ПВ.031.005	Прокладка	1	
				Стандартные изделия		
		7		Болт М16×60.66.0125		
				ГОСТ 7798-70*	4	
		8		Гайка М12.6.0125		
				ГОСТ 5915-70*	4	
		9		Гайка М16.6.0125		
				ГОСТ 5915-70*	4	
		10		Шайба 12.65Г.0125		
				ГОСТ 6402-70*	4	

Подп. и дата | Инв. № дубл. | Взам. инв. № | Подп. и дата | Инв. № подл.

Изм.	Лист	№ докум.	Подп.	Дата	3.820.2-44 26.058.ПВ.051.000		
Разраб.		Мардинов		14.04.83	Узел грузовой части	Лит. А	Лист 1	Листов 2
Пров.		Искандеров		18.04.83			
Гл. инж. проекта		Нагаев		25.04.83			
Н. контр.		Мышкин		29.04.83			
Утв.		Филоненко		27.01.83			

Копировал: Осипова Формат А4

Формат	Зона	Поз.	Обозначение	Наименование	Кол.	Примечание
		11		Шайба 16 65Г 0125		
				ГОСТ 6402-70*	4	
		12		Шпилька М12-8g×35.66.0125		
				ГОСТ 22034-76*	4	
		13		Подшипник 8120		
				ГОСТ 6874-75	2	
		14		Манжета 1-100×125-1		
				ГОСТ 8752-79	1	

Подп. и дата | Инв. № дубл. | Взам. инв. № | Подп. и дата | Инв. № подл.

Изм.	Лист	№ докум.	Подп.	Дата	3.820.2-44 26.058.ПВ.051.000	Лист 2

Копировал: Осипова Формат А4

26.058.ПВ.051.000СБ

Серия 3.820.2-44 Выпуск 6

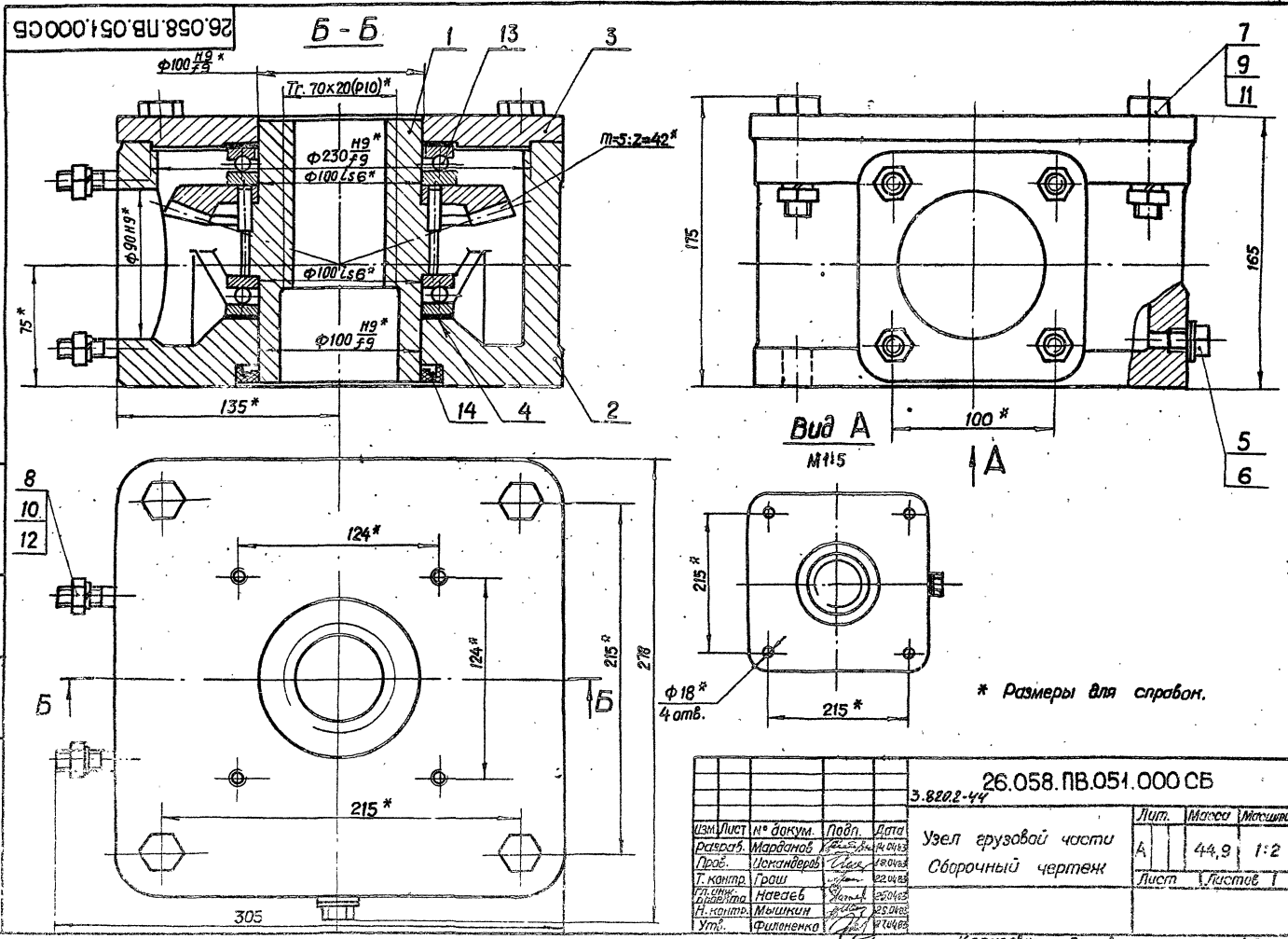

* Размеры для справок.

Изм.	Лист	№ докум.	Подп.	Дата
Разраб.		Марданов		14.04.83
Пров.		Искандеров		18.04.83
Т. контр.		Граш		22.04.83
Гл. инж. проекта		Нагаев		25.04.83
Н. контр.		Мышкин		25.04.83
Утв.		Филоненко		27.04.83

26.058.ПВ.051.000 СБ

3.820.2-44

Узел грузовой части
Сборочный чертеж

Лит.	Масса	Масштаб
А	44,9	1:2

Лист | Листов 1

Инв. № подл. | Подп. и дата | Взам. инв. № | Инв. № дубл. | Подп. и дата

Копировал: Осипова Формат А 3

Серия 3.820.2-44 Выпуск 6

Формат	Зона	Поз.	Обозначение	Наименование	Кол.	Примечание
				Документация		
А3			26.058.ПВ.051.000 СБ	Сборочный чертеж		
				Детали		
А4		1	26.058.ПВ.051.101	Гайка грузовая	1	
А3		2	26.058.ПВ.042.201	Колесо зубчатое коническое	1	
				Стандартные изделия		
		3		Штифт 8т 6х25 ГОСТ 3128-70 *	6	

Инв.№ подл. | Подп. и дата | Взам. инв.№ | Инв.№ дубл. | Подп. и дата

Изм.	Лист	№ докум.	Подп.	Дата
Разраб.		Марданов		14.04.83
Пров.		Искандеров		18.04.83
Т. контр.		Нагаев		26.04.83
Н. контр.		Мышкин		29.04.83
Утв.		Филоненко		27.04.83

26.058.ПВ.051.100
3.820.2-44
Узел грузовой гайки
Лит. А | Лист | Листов 1

Копировал: Осипова Формат А4

26.058.ПВ.051.101

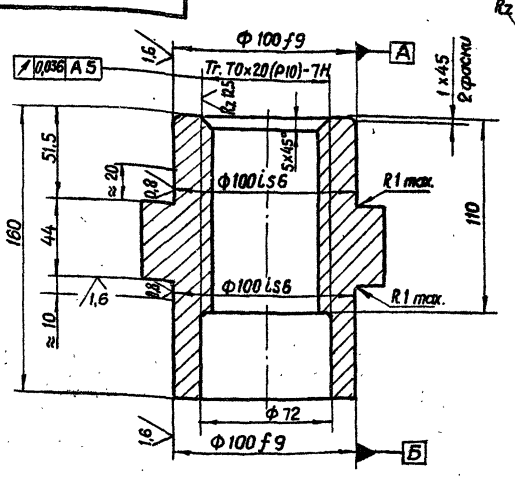

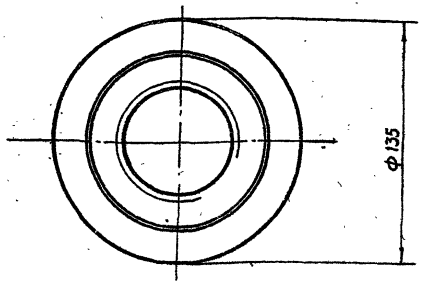

3.820.2-44
26.058.ПВ.051.101

Изм.	Лист	№ докум.	Подп.	Дата
Разраб.		Марданов		14.04.83
Пров.		Искандеров		18.04.83
Т. контр.		Грош		22.04.83
Гл. инж. проекта		Нагаев		26.04.83
Н. контр.		Мышкин		29.04.83
Утв.		Филоненко		27.04.83

Гайка грузовая

Лит.	Масса	Масштаб
А	6,5	1:2
Лист		Листов 1

Отливка СЧ 20 ГОСТ 1412-79

Копировал: Осипова Формат А4

26.058.ПВ.051.100СБ

Серия 3.820.2-44 Выпуск 6

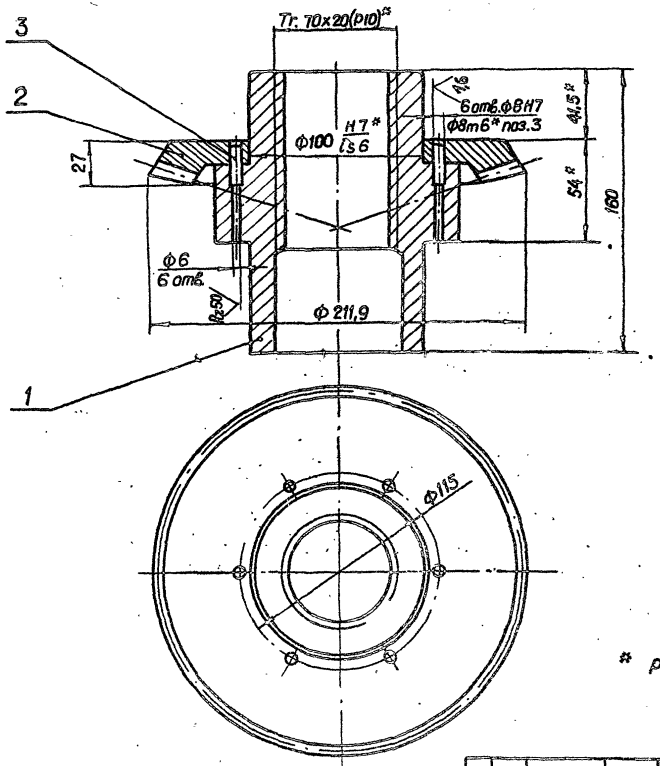

* Размеры для справок.

Изм.	Лист	№ докум.	Подп.	Дата
Разраб.		Марданов		140483
Пров.		Исканберов		180483
Т.контр.		Гриш		220483
Гл.инж. проекта		Нагаев		250483
Н.контр.		Мышкин		250483
Утв.		Филоненко		270483

3.820.2-44 26.058.ПВ.051.100СБ

Узел грузовой гайки

Лит.	Масса	Масштаб
А	9,23	1:2

Лист | Листов 1

Копировал: Осипова Формат А3

Инв. № подл. | Подп. и дата | Взам. инв. № | Инв. № дубл. | Подп. и дата

Серия 3.820.2-44 Выпуск 6

Формат	Зона	Поз.	Обозначение	Наименование	Кол.	Примечание
				Документация		
А3			26.058.ПВ.053.000 СБ	Сборочный чертеж		
				Детали		
А3		1	26.058.ПВ.053.001	Шестерня приводная	1	
А3		2	26.058.ПВ.053.002	Кронштейн	1	
А3		3	26.058.ПВ.032.003	Циферблат 2,5 м	1	
А4		4	26.058.ПВ.032.004	Червяк	1	
А4		5	26.058.ПВ.032.005	Колесо червячное	1	
А3		6	26.058.ПВ.032.006	Корпус приводной шестерни	1	
А3		7	26.058.ПВ.032.007	Корпус червячной пары	1	
А4		8	26.058.ПВ.032.008	Корпус циферблата	1	
А4		9	26.058.ПВ.032.009	Валик	1	
А4		10	26.058.ПВ.032.010	Крышка	1	
А4		11	26.058.ПВ.032.011	Колпачок	1	
А4		12	26.058.ПВ.032.012	Колпачок	1	
А4		13	26.058.ПВ.032.013	Кольцо прижимное	1	
А4		14	26.058.ПВ.032.014	Кольцо запорное	1	
А4		15	26.058.ПВ.032.015	Кольцо регулировочное	1	
А4		16	26.058.ПВ.032.016	Гайка круглая	2	
А4		17	25.058.ПВ.032.017	Стекло смотровое	1	
А4		18	26.058.ПВ.032.018	Крышка	1	
А4		19	26.058.ПВ.032.019	Стрелка	1	
А4		20	26.058.ПВ.032.020	Прокладка	1	
А4		21	26.058.ПВ.032.021	Прокладка	1	
А4		22	26.058.ПВ.031.004	Пробка	1	

Подп. и дата | Инв. № дубл. | Взам. инв. № | Подп. и дата | Инв. № подл.

Изм.	Лист	№ докум.	Подп.	Дата
Разраб.		Мардинов		14.04.83
Пров.		Искандеров		18.04.83
Гл. инж. проекта		Нагаев		25.04.83
Н. контр.		Мышкин		25.04.83
Утв.		Филоненко		27.04.83

3.820.2-44 26.058.ПВ.053.000

Указатель положения затвора УПР-2510

Лит.	Лист	Листов
А		

Копировал: Осипова Формат А4

Формат	Зона	Поз.	Обозначение	Наименование	Кол.	Примечание
А4		23	26.058.ПВ.031.005	Прокладка	1	
				Стандартные изделия		
		24		Болт М8х12.66.0125		
				ГОСТ 7798-70*	2	
		25		Винт В1.М4-8q х16.66.0125		
				ГОСТ 17475-80	8	
		26		Винт В1.М5-8q х14.66.0125		
				ГОСТ 17475-80	7	
		27		Винт В1.М5-8q х10.66.0125		
				ГОСТ 17473-80	6	
		28		Шайба 5.65Г.0125		
				ГОСТ 6402-70*	6	
		29		Шайба 8.01.019 ГОСТ 11371-78	2	
		30		Шайба 10.01.019 ГОСТ 11372-80	2	
		31		Штифт 2х20 ГОСТ 3129-70*	2	
		32		Подшипник 101 ГОСТ 8338-75	4	
		33		Кольцо А28,65Г.кд 15 хр.		
				ГОСТ 13941-80	4	

Подп. и дата | Инв. № дубл. | Взам. инв. № | Подп. и дата | Инв. № подл.

Изм.	Лист	№ докум.	Подп.	Дата

3.820.2-44 26.058.ПВ.053.000

Лист 2

Копировал: Осипова Формат А4

26.058.ПВ.053.000СБ

Выпуск 6

Серия 3.820.2-44

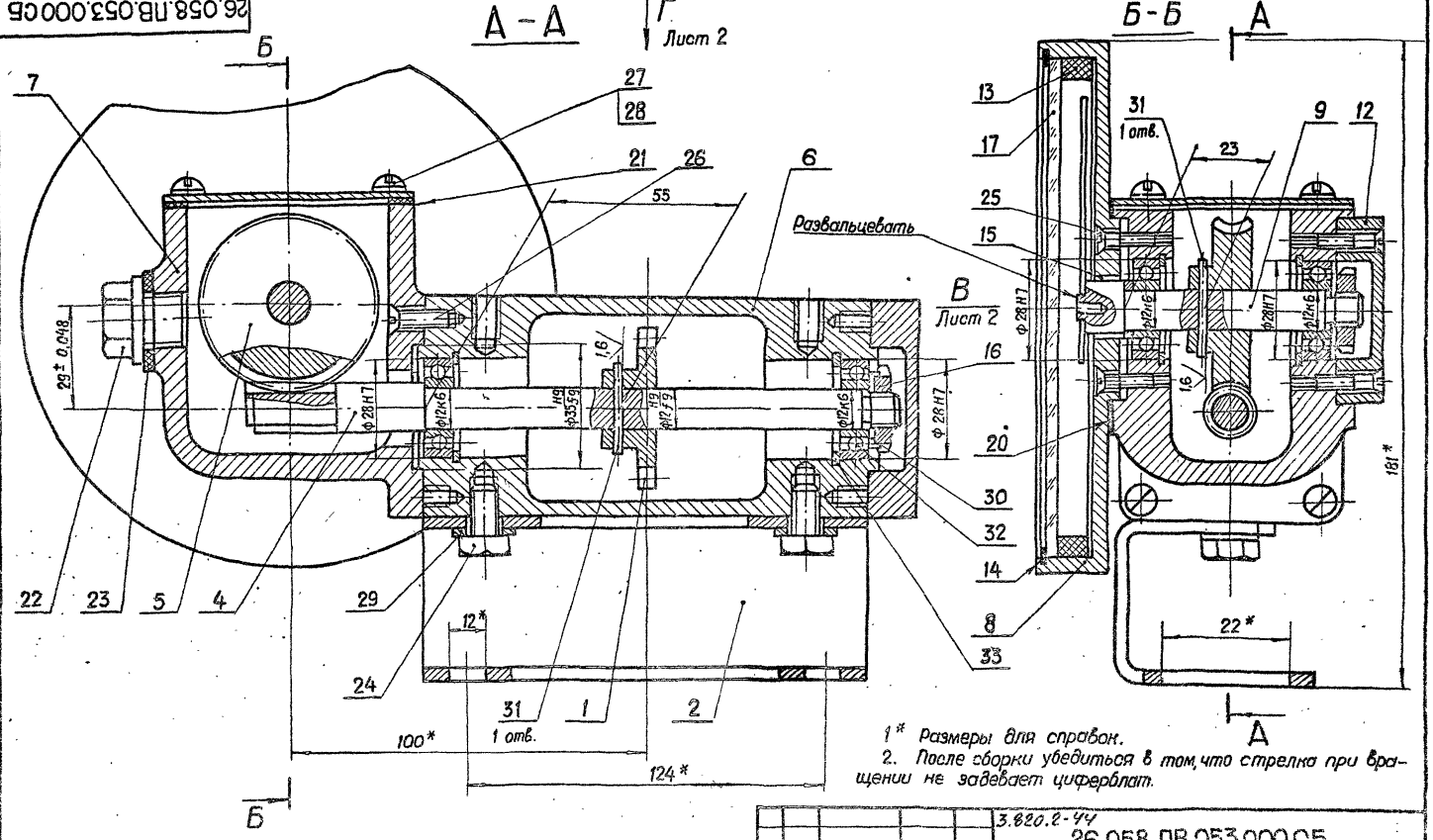

1* Размеры для справок.

2. После сборки убедиться в том, что стрелка при вращении не задевает циферблат.

3. Остальные технические требования по общим ТУ на изготовление подъемника

Изм.	Лист	№ докум.	Подп.	Дата
Разраб.		Марданов		
Пров.		Искандеров		
Т. контр.		Грош		
Гл. инж. проекта		Нагаев		
Н. контр.		Мышкин		
Утв.		Филоненко		

3.820.2-44

26.058.ПВ.053.000СБ

Указатель положения затвора УПР-2510 Сборочный чертеж

Лит.	Масса	Масштаб
А	3,24	1:1

Лист 1 Листов 2

Копировал: Осипова Формат А3

Инв. № подл. | Подп. и дата | Взам. инв. № | Инв. № дубл. | Подп. и дата

26.058.ПВ.053.000 СБ

Вид Г Лист 1

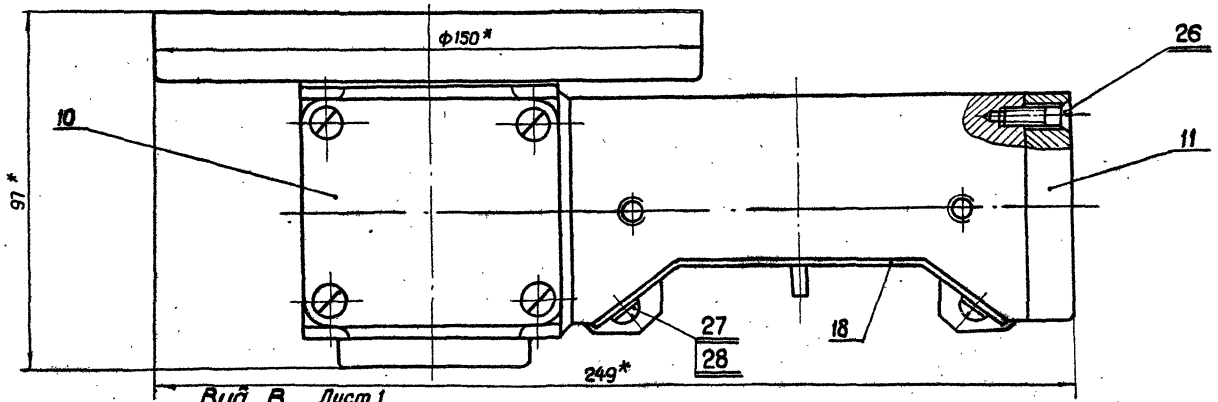

Вид В Лист 1

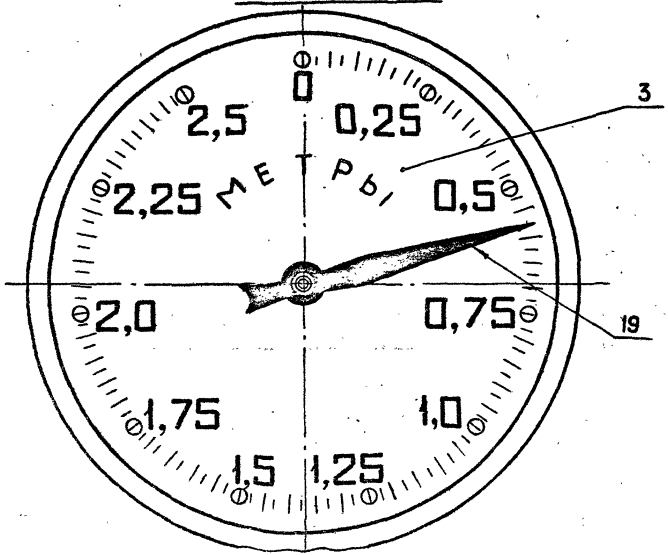

Изм.	Лист	№ докум.	Подп.	Дата
Разраб.		Марданов		11.04.85
Пров.		Искандеров		18.04.85
Т.контр.		Грош		22.04.85
Гл.инж. проекта		Нагаев		25.04.85
Н.контр.		Мышкин		29.04.85
Утв.		Филоненко		27.04.85

3.820.2-44
26.058.ПВ.053 000 СБ

Указатель положения затвора УПР-2510
Сборочный чертеж

Лит.	Масса	Масштаб
А		1:1
Лист 2	Листов	

Копировал: Осипова Формат А3

Серия 3.820.2-44 Выпуск 6

Инв. № подл. | Подп. и дата | Взам. инв. № | Инв. № дубл. | Подп. и дата

Серия 3.820.2-44 Выпуск 6

Формат	Зона	Поз.	Обозначение	Наименование	Кол.	Примечание
				Документация		
А3			26.058.ПВ.054.000СБ	Сборочный чертеж		
				Детали		
А4		1	26.058.ПВ.053.001	Шестерня приводная	1	
А3		2	26.058.ПВ.053.002	Кронштейн	1	
А3		3	26.058.ПВ.033.001	Циферблат 5,0 м	1	
А4		4	26.058.ПВ.033.002	Червяк	1	
А4		5	26.058.ПВ.033.003	Колесо червячное	1	
А3		6	26.058.ПВ.032.006	Корпус приводной шестерни	1	
А3		7	26.058.ПВ.032.007	Корпус червячной пары	1	
А4		8	26.058.ПВ.032.008	Корпус циферблата	1	
А4		9	26.058.ПВ.032.009	Валик	1	
А4		10	26.058.ПВ.032.010	Крышка	1	
А4		11	26.058.ПВ.032.011	Колпачок	1	
А4		12	26.058.ПВ.032.012	Колпачок	1	
А4		13	26.058.ПВ.032.013	Кольцо прижимное	1	
А4		14	26.058.ПВ.032.014	Кольцо запорное	1	
А4		15	26.058.ПВ.032.015	Кольцо регулировочное	1	
А4		16	26.058.ПВ.032.016	Гайка круглая	2	
А4		17	26.058.ПВ.032.017	Стекло смотровое	1	
А4		18	26.058.ПВ.032.018	Крышка	1	
А4		19	26.058.ПВ.032.019	Стрелка	1	
А4		20	26.058.ПВ.032.020	Прокладка	1	
А4		21	26.058.ПВ.032.021	Прокладка	1	
А4		22	26.058.ПВ.031.004	Пробка	1	

Подп. и дата | Инв. № дубл. | Взам. инв. № | Подп. и дата | Инв. № подл.

3.820.2-44

26.058.ПВ.054.000

Изм.	Лист	№ докум.	Подп.	Дата
Разраб.	Марданов			14.04.03
Пров.	Искандеров			18.04.02
Гл. инж. проекта	Нагаев			2.04.03
Н. контр.	Мышкин			29.04.03
Утв.	Филоненко			27.04.03

Указатель положения затвора УПР-5010

Лит.	Лист	Листов
А	1	2

Копировал: Осипова Формат А4

Формат	Зона	Поз.	Обозначение	Наименование	Кол.	Примечание
А4		23	26.058.ПВ.031.005	Прокладка	1	
				Стандартные изделия		
		24		Болт М8×12.66.0125		
				ГОСТ 7798-70*	2	
		25		Винт В1.М4-8g×16.66.0125		
				ГОСТ 17475-80	8	
		26		Винт В1.М5-8g×14.66.0125		
				ГОСТ 17475-80	7	
		27		Винт В1.М5-8g×10.66.0125		
				ГОСТ 17473-80	6	
		28		Шайба 5.65Г.0125		
				ГОСТ 6402-70*	6	
		29		Шайба 8.01.019 ГОСТ 11371-78	2	
		30		Шайба 10.02.019 ГОСТ 11872-80	2	
		31		Штифт 2×20 ГОСТ 3129-70*	2	
		32		Подшипник 101 ГОСТ 8338-75	4	
				Кольцо А 28.65Г.кд.15 хр.		
				ГОСТ 13941-80	4	

Подп. и дата | Инв. № дубл. | Взам. инв. № | Подп. и дата | Инв. № подл.

26.058.ПВ.054.000

Изм.	Лист	№ докум.	Подп.	Дата

3.820.2-44

Лист 2

Копировал: Осипова Формат А4

26.058.ПВ.054.000.СБ

Выпуск 6

Серия 3.820.2-44

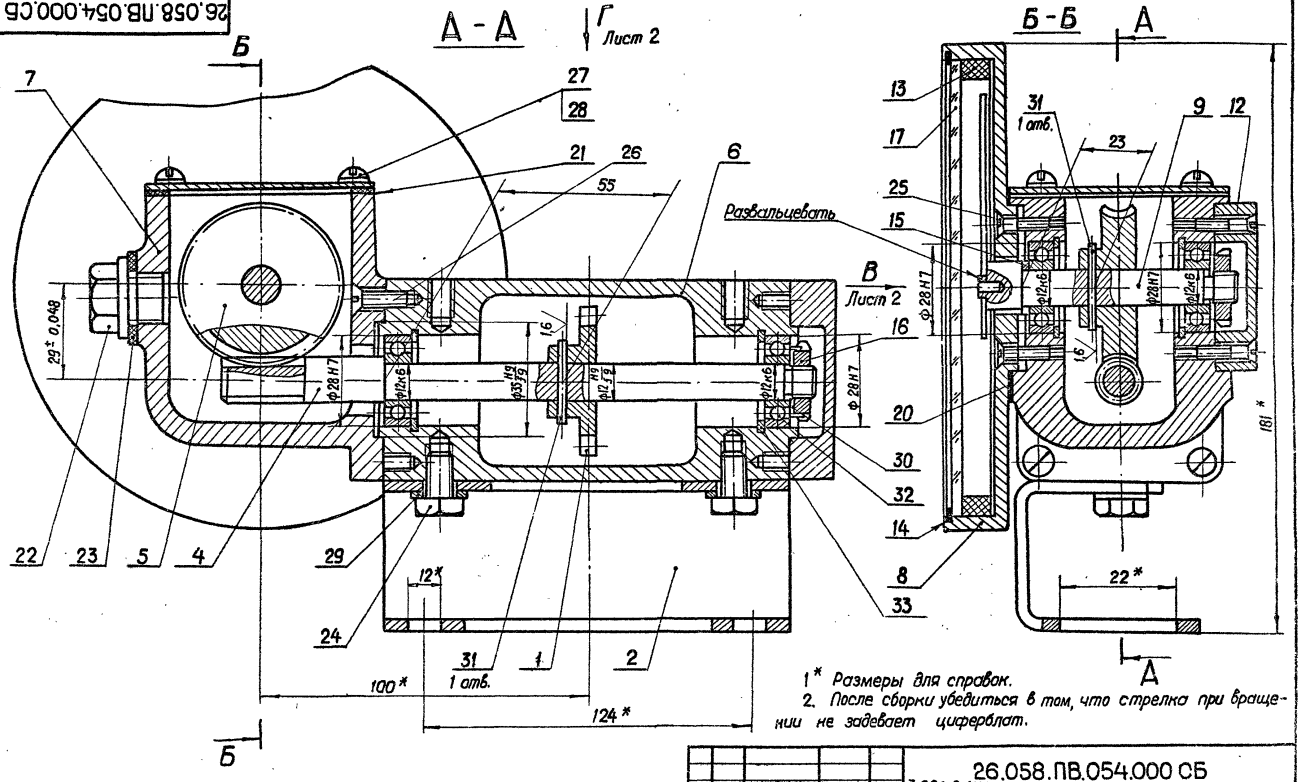

1* Размеры для справок.

2. После сборки убедиться в том, что стрелка при вращении не задевает циферблат.

3. Остальные технические требования по общим ТУ на изготовление подъемника

					26.058.ПВ.054.000 СБ			
					3.820.2-44			
Изм.	Лист	№ докум.	Подп.	Дата	Указатель положения затвора УПР-5010. Сборочный чертеж	Лит.	Масса	Масштаб
Разраб.		Марданов		14.04.83		А	3,24	1:1
Пров.		Искандеров		18.04.83				
Т. контр.		Грсш		22.04.83		Лист 1	Листов 2	
Гл. инж. проекта		Кагаев		25.04.83				
Н. контр.		Мышкин		29.04.83				
Утв.		Филоненко		27.04.83				

Инв. № подл. | Подп. и дата | Взам. инв. № | Инв. № дубл. | Подп. и дата

Копировал: Осипова Формат А 3

26.058.ПВ.054.000СБ

Серия 3.820.2-44 Выпуск 6

Вид Г Лист 1

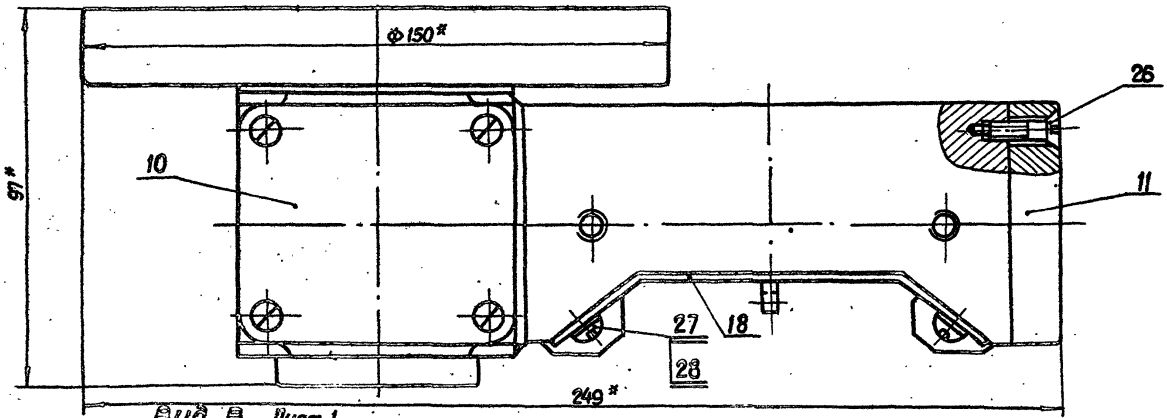

Вид В Лист 1

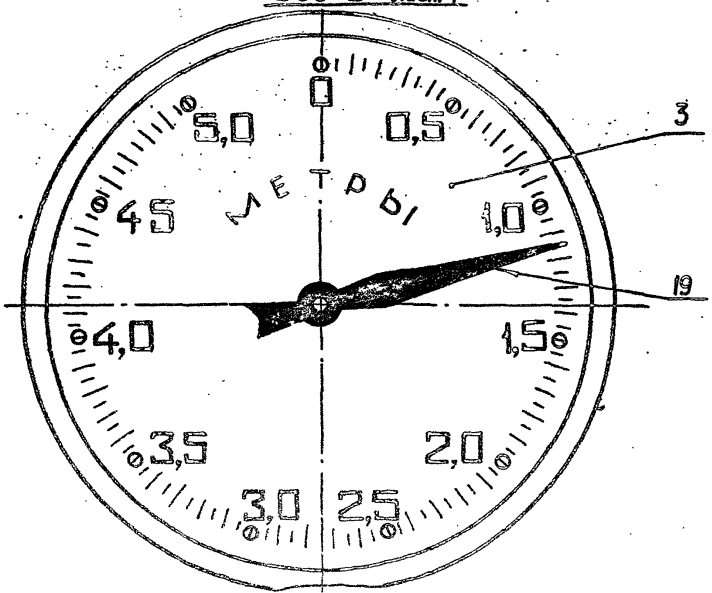

Изм.	Лист	№ докум.	Подп.	Дата
Разраб.		Марбанов		18.04.05
Пров.		Искандеров		18.04.05
Т.контр.		Грош		18.04.05
Гл.инж.проекта		Наседев		18.04.05
Н.контр.		Мышкин		18.04.05
Утв.		Филоненко		27.04.05

26.058.ПВ.054.000СБ
3.820.2-44

Указатель положения затвора УПР-5010
Сборочный чертеж

Лит.	Масса	Масштаб
А		1:1

Лист 2 Листов

Копировал: Осипова Формат А3

Инв.№ подл. | Подп. и дата | Взам.инв.№ | Инв.№ дубл. | Подп. и дата

Серия 3.820.2-44 Выпуск 6

26.058.ПВ.055.101

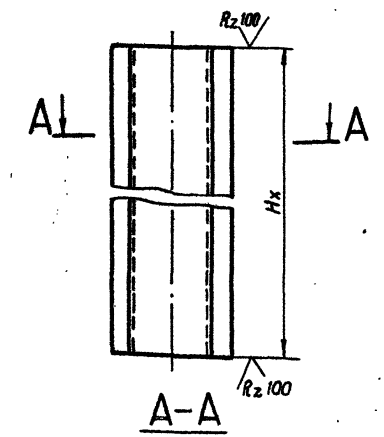

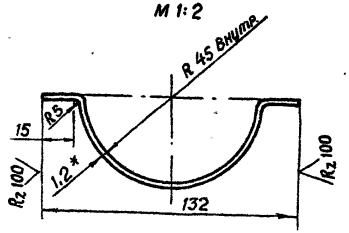

1. Длина желоба назначается в зависимости от Hx в м.
2. Масса 1 пог. м. желоба равна 1,82 кг.
3.* Размер для справок.

Изм.	Лист	№ докум.	Подп.	Дата
Разраб.		Марданов		14.04.93
Пров.		Искандеров		18.04.93
Т. контр.		Грош		22.04.93
Гл. инж. проекта		Нагаев		25.04.93
Н. контр.		Мышкин		25.04.93
Утв.		Филоненко		27.04.93

3.820.2-44 26.058.ПВ.055.101

Желоб

Лит.	Масса	Масштаб
А	См. п. 2	1:4
Лист	Листов 1	

Лист Б-ПН-НО-1.2 ГОСТ 19903-74*
4-IV-НВ Ст 3 пс ГОСТ 16523-70*

Копировал: Осипова Формат А4

Инв. № подл. | Подп. и дата | Взам. инв. № | Инв. № дубл. | Подп. и дата

Формат	Зона	Поз.	Обозначение	Наименование	Кол.	Примечание
				Документация		
А3			26.058.ПВ.055.000 СБ	Сборочный чертеж		
				Сборочные единицы		
А4		1	26.058.ПВ.055.100	Кожух		
				Детали		
А4		2	26.058.ПВ.055.001	Фланец	1	
А4		3	26.058.ПВ.055.002	Диафрагма	1	
А4		4	26.058.ПВ.055.003	Труба	1	
Б4		5	26.058.ПВ.055.004	Заглушка		
				Лист Б-ПН-НО-1.2 ГОСТ 19903-74* 4-IV-НВ Ст 3 пс ГОСТ 16523-70*		
				Ф 132	1	0,13 кг
			Переменные данные	для исполнений		
			26.058.	ПВ.055.000-01		
				Сборочные единицы		
А3		6	26.058.ПВ.055.200	Кожух составной	1	

Изм.	Лист	№ докум.	Подп.	Дата
Разраб.		Марданов		14.04.93
Пров.		Искандеров		18.04.93
Гл. инж. проекта		Нагаев		25.04.93
Н. контр.		Мышкин		25.04.93
Утв.		Филоненко		27.04.93

3.820.2-44 26.058.ПВ.055.000

Кожух винта 70

Лит.	Лист	Листов
А		1

Копировал: Осипова Формат А4

26.058.ПВ.055.000СБ

Серия 3.820.2-44 Выпуск 6

Рис. 1

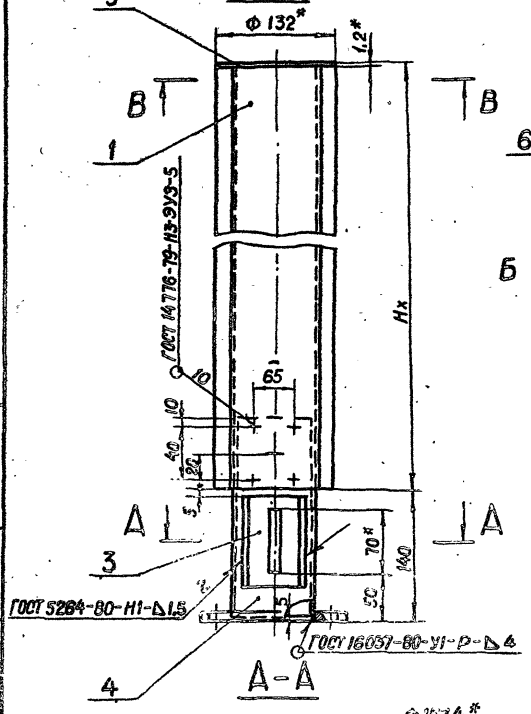

Рис. 2

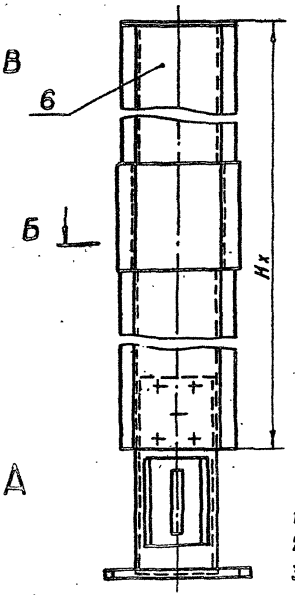

В - В
М 1:2

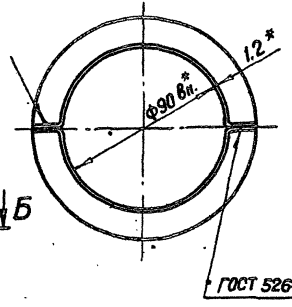

Б - Б
М 1:2

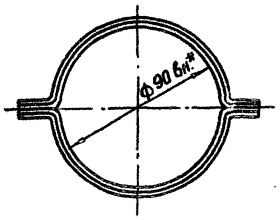

Обозначение	Рис.
26.058.ПВ.055.000	1
26.058.ПВ.055.000-01	2

1. Исполнение 26.058.ПВ.055.000-01 рис.2 применяется при Нх > 2,5 м.
2. Длина кожуха назначается в зависимости от Нх в м.
3. Масса кожуха Qк определяется:
   а) для исп. 26.058.ПВ.055.000-Нх·3,64+2,66 кг, где Нх в м.
   б) для исп. 26.058.ПВ.055.000-01-Нх·3,64+3,06 кг., где Нх в м.
4. *Размеры для справок.

Изм.	Лист	№ докум.	Подп.	Дата
Разраб.		Марданов		14.04.83
Пров.		Искандеров		18.04.83
Т.контр.		Грош		22.04.83
Гл. инж. проекта		Насаев		25.04.83
Н.контр.		Мышкин		25.04.83
Утв.		Филоненко		27.04.83

26.058.ПВ.055.000 СБ

3.820.2-44

Кожух
винта 70
Сборочный чертеж

Лит.	Масса	Масштаб
А	См.л.3	1:4

Лист | Листов 1

Копировал: Осипова Формат А3

Инв. № подл. | Подп. и дата | Взам. инв. № | Инв. № дубл. | Подп. и дата

Серия 3.820.2-44 Выпуск 6

26.058.ПВ.055.100 СБ

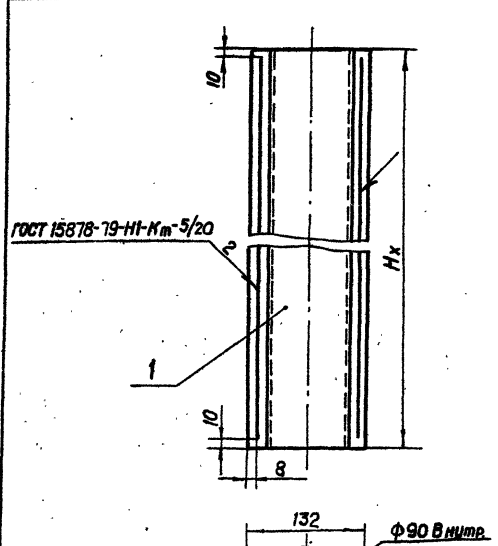

1. Длина кожуха назначается в зависимости от Нх в м.
2. Масса 1 пог. м. кожуха равна 3,64 кг.
3.* Размер для справок.

Изм.	Лист	№ докум.	Подп.	Дата
Разраб.		Марданов		14.04.83
Пров.		Искандеров		18.04.83
Т. контр.		Гращ		20.04.83
Гл. инж. проекта		Нагаев		25.04.83
Н. контр.		Мышкин		25.04.83
Утв.		Филоненко		27.04.83

26.058.ПВ.055.100 СБ
3.820.2-44

Кожух
Сборочный чертеж

Лит.	Масса	Масштаб
А	См.п.2	1:4

Лист | Листов 1

Копировал: Осипова Формат А4

Формат	Зона	Поз	Обозначение	Наименование	Кол.	Примечание
				Документация		
А4			26.058.ПВ.055.100 СБ	Сборочный чертеж		
				Детали		
А4		1	26.058.ПВ.055.101	Желоб	2	

Изм.	Лист	№ докум.	Подп.	Дата
Разраб.		Марданов		14.04.83
Пров.		Искандеров		18.04.83
Гл. инж. проекта		Нагаев		25.04.83
Н. контр.		Мышкин		25.04.83
Утв.		Филоненко		27.04.83

3.820.2-44
26.058.ПВ.055.100

Кожух

Лит.	Лист	Листов
А		1

Копировал: Осипова Формат А4

Инв.№ подл. | Подп. и дата | Взам. инв.№ | Инв.№ дубл. | Подп. и дата

Серия 3.820.2-44 Выпуск 6

26.058.ПВ.055.200.СБ

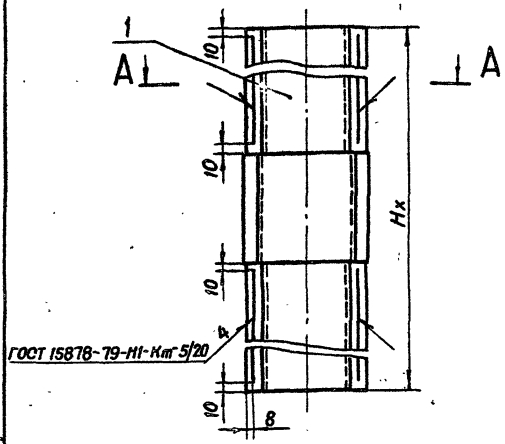

А–А

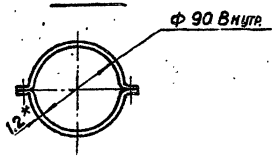

1. Кожух составной применяется при Hx > 2,5 м.
2. Длина кожуха составного назначается в зависимости от Hx в м.
3. Масса кожуха составного определяется Hx·3,64 + 0,4 кг.
4* Размер для справок.

Изм.	Лист	№ докум.	Подп.	Дата
Разраб.		Марданов		14.04.83
Пров.		Искандеров		18.04.83
Т. контр.		Грош		22.04.83
Гл. инж. проекта		Нагаев		25.04.83
Н. контр.		Мышкин		29.04.83
Утв.		Филоненко		27.04.83

3.820.2-44 26.058.ПВ.055.200 СБ

Кожух составной
Сборочный чертеж

Лит.	Масса	Масштаб
А	См. п. 3	1:4

Лист | Листов 1

Копировал: Осипова Формат А 4

Формат	Зона	Поз.	Обозначение	Наименование	Кол.	Примечание
				Документация		
А4			26.058.ПВ.055.200.СБ	Сборочный чертеж		
				Сборочные единицы		
А4		1	26.058.ПВ.055.210	Желоб составной	2	

Изм.	Лист	№ докум.	Подп.	Дата
Разраб.		Марданов		14.04.83
Пров.		Искандеров		18.04.83
Гл. инж. проекта		Нагаев		25.04.83
Н. контр.		Мышкин		29.04.83
Утв.		Филоненко		27.04.83

3.820.2-44 26.058.ПВ.055.200

Кожух составной

Лит.	Лист	Листов
А		1

Копировал: Осипова Формат А 4

Подп. и дата | Инв. № дубл. | Взам. инв. № | Подп. и дата | Инв. № подл.

26.058.ПВ.055.210СБ

Серия 3.820.2-44 Выпуск 6

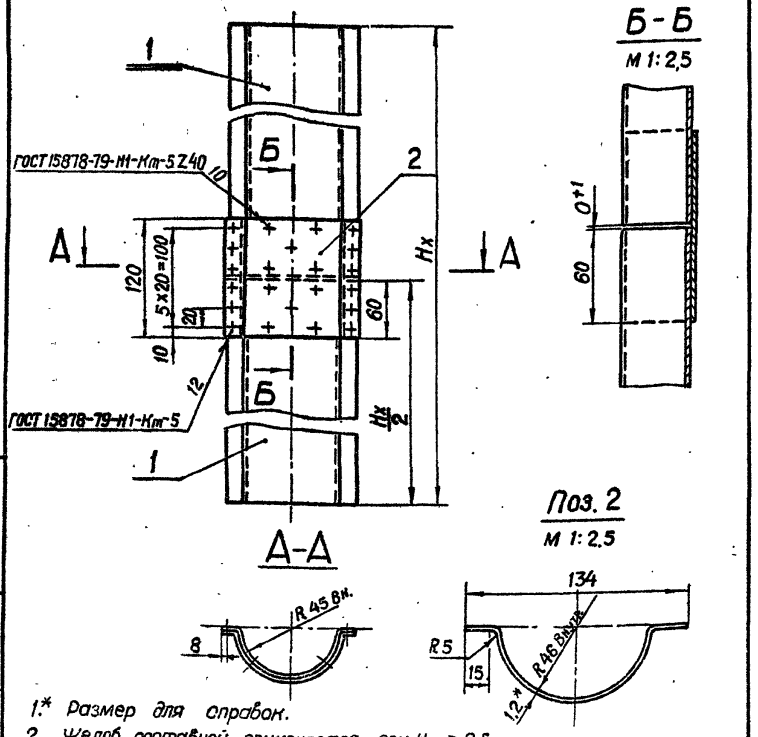

1.* Размер для справок.
2. Желоб составной применяется при Hx > 2,5 м.
3. Длина желоба составного назначается в зависимости от Hx в м.
4. Масса желоба составного определяется Hx · 1,82 + 0,2 кг.

Изм.	Лист	№ докум.	Подп.	Дата
Разраб.		Мардонов		14.04.83
Пров.		Искандеров		19.04.83
Т. контр.		Грош		25.04.83
Гл. инж. проекта		Нагаев		25.04.83
Н. контр.		Мышкин		25.04.83
Утв.		Филаненко		27.04.83

3.820.2-44 26.058.ПВ.055.210 СБ

Желоб составной
Сборочный чертеж

Лит.	Масса	Масштаб
А	См. п. 4	1:4

Лист	Листов 1

Копировал: Осипова Формат А4

Формат	Зона	Поз.	Обозначение	Наименование	Кол.	Примечание
				Документация		
А4			26.058.ПВ.055.210 СБ	Сборочный чертеж		
				Детали		
А4		1	26.058.ПВ.055.101	Желоб	2	
Б4		2	26.058.ПВ.055.211	Накладка		
				Лист Б-ПН-НО-1,2 ГОСТ 19903-74* 4-IV-НВСт.3пс ГОСТ 16523-70*		
				120 х 184	1	0,2 кг.

Изм.	Лист	№ докум.	Подп.	Дата
Разраб.		Мардонов		14.04.83
Пров.		Искандеров		18.04.83
Гл. инж. проекта		Нагаев		25.04.83
Н. контр.		Мышкин		25.04.83
Утв.		Филаненко		27.04.83

3.820.2-44 26.058.ПВ.055.210

Желоб составной

Лит.	Лист	Листов
А		1

Копировал: Осипова Формат А4

Инв. № подл. | Подп. и дата | Взам. инв. № | Инв. № дубл. | Подп. и дата

Серия 3.820.2-44 Выпуск 6

26.058.ПВ.060.001

Rz 25 (√)

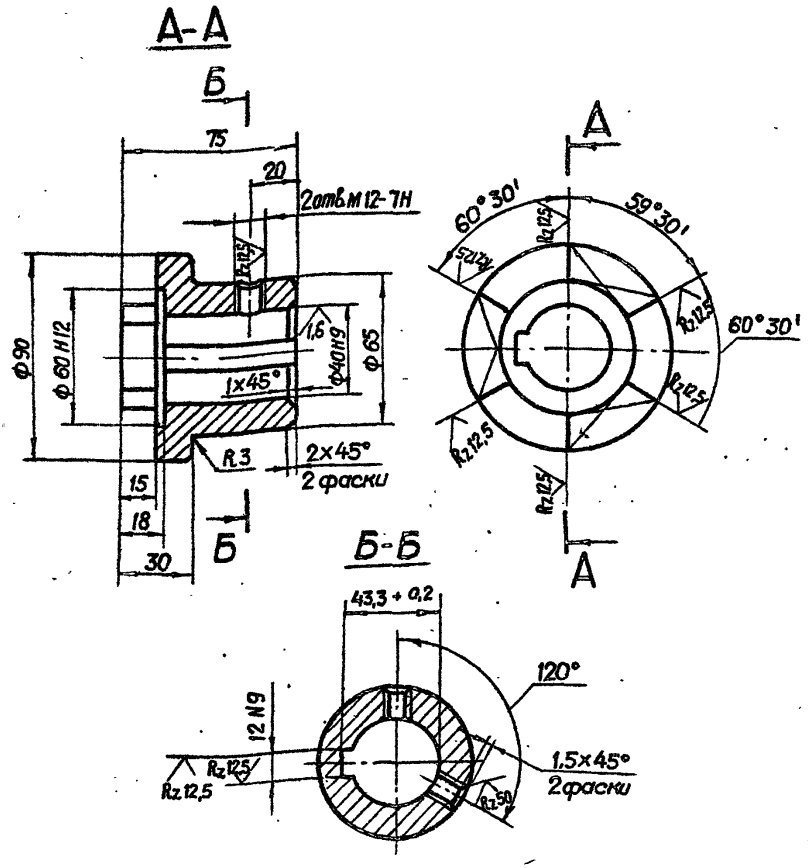

Смещение и перекос шпоночного паза относительно оси отверстия не более допуска на ширину шпоночного паза.

Изм.	Лист	№ докум.	Подп.	Дата
Разраб.		Мордвинов		14.04.83
Пров.		Искандеров		19.04.83
Т. контр.		Грош		22.04.83
Гл. инж. проекта		Наседев		25.04.83
Н. контр.		Мышкин		29.04.83
Утв.		Фуленченко		27.04.83

3.820.2-44 26.058.ПВ.060.001

Полумуфта

Лит.	Масса	Масштаб
А	1,7	1:2
Лист	Листов 1	

Ст. 5 ГОСТ 380-71*

Копировал: Осипова Формат А4

Подп. и дата | Инв. № дубл. | Взам. инв. № | Подп. и дата | Инв. № подл.

26.058.ПВ.060.002

Rz 25 (√)

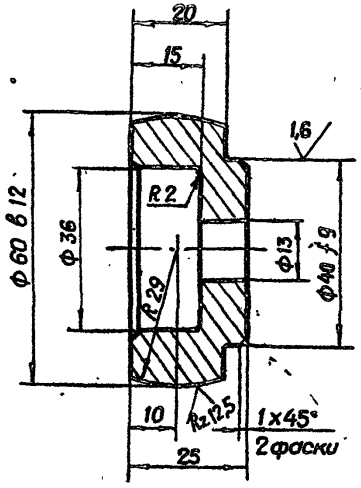

Изм.	Лист	№ докум.	Подп.	Дата
Разраб.		Мордвинов		14.04.83
Пров.		Искандеров		19.04.83
Т. контр.		Грош		22.04.83
Гл. инж. проекта		Наседев		25.04.83
Н. контр.		Мышкин		29.04.83
Утв.		Фуленченко		27.04.83

3.820.2-44 26.058.ПВ.060.002

Сухарь

Лит.	Масса	Масштаб
А	0,3	1:1
Лист	Листов 1	

Ст. 5 ГОСТ 380-71*

Копировал: Осипова Формат А4

Подп. и дата | Инв. № дубл. | Взам. инв. № | Подп. и дата | Инв. № подл.

Rz25 (▽)

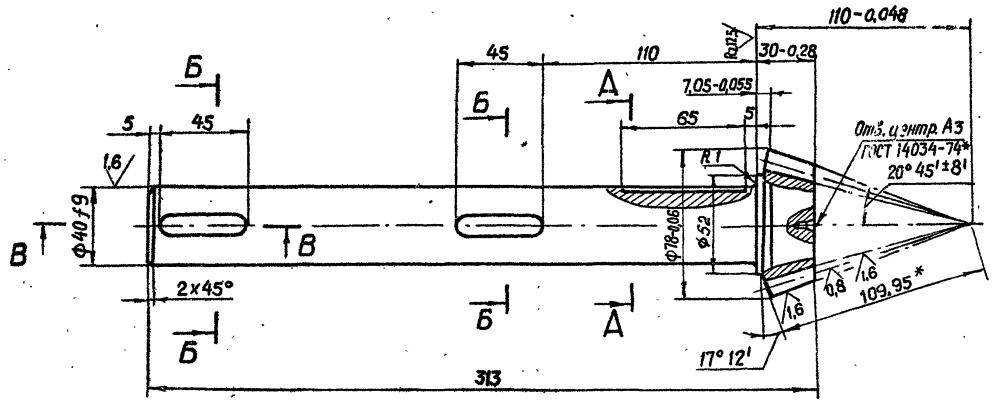

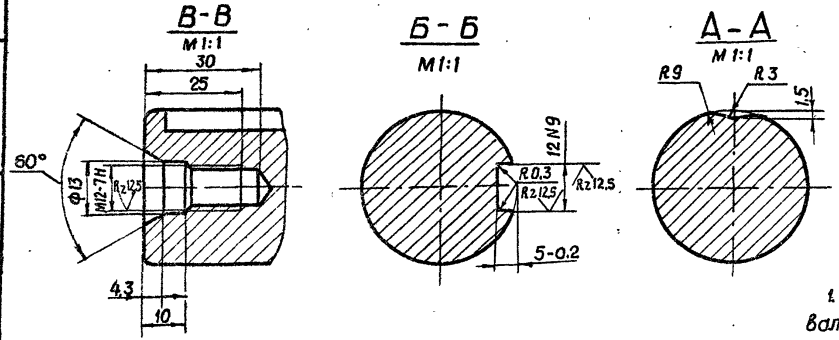

Модуль	m_e	5
Число зубьев	z	13
Тип зуба	—	прямой
Исходный контур	—	ГОСТ 13754-81
Коэффициент смещения	x_e	0,362
Коэффициент изменения толщины зуба	x_τ	0,036
Угол делительного конуса	δ	17° 12'
Степень точности	—	8-В СТ СЭВ 186-75
Толщина зуба по хорде	$\bar{s}$	$8{,}095^{-0{,}092}_{-0{,}212}$
Высота до хорды	$\bar{h}_d$	5,33
Межосевой угол передачи	Σ	90°
Средний окружной модуль	m_m	4,431
Внешнее конусное расстояние	R_e	109,95
Среднее конусное расстояние	R	97,415
Средний делительный диаметр	d	57,608
Угол конуса впадин	δ_f	15° 01'
Внешняя высота зуба	h_e	11
Обозначение чертежа сопряженного колеса		26.058.ПВ.042.201

1. Смещение и перекос шпоночного паза относительно вала не более допуска на ширину шпоночного паза.
2. Допускается замена данных для контроля.

3.* Размер для справок.

4. Остальные технические требования по общим ТУ на изготовление подъемника.

Изм.	Лист	№ докум.	Подп.	Дата
Разраб.		Марданов		14.04.83
Пров.		Искандеров		18.04.83
Т. контр.		Грош		22.04.83
Гл. специалист		Нагаев		25.04.83
Н. контр.		Мышкин		29.04.83
Утв.		Филоненко		27.04.83

3.820.2-44
26.058.ПВ.062.001

Вал – шестерня

Лит	Масса	Масштаб
А	3,1	1:2
Лист	Листов 1	

Сталь 40 х ГОСТ 4543-71*

Копировал: Осипова Формат А3

Инв. № подл. | Подп. и дата | Взам. инв. № | Инв. № дубл. | Подп. и дата | Перв. примен.

26.058.ПВ.062.002

Вид А

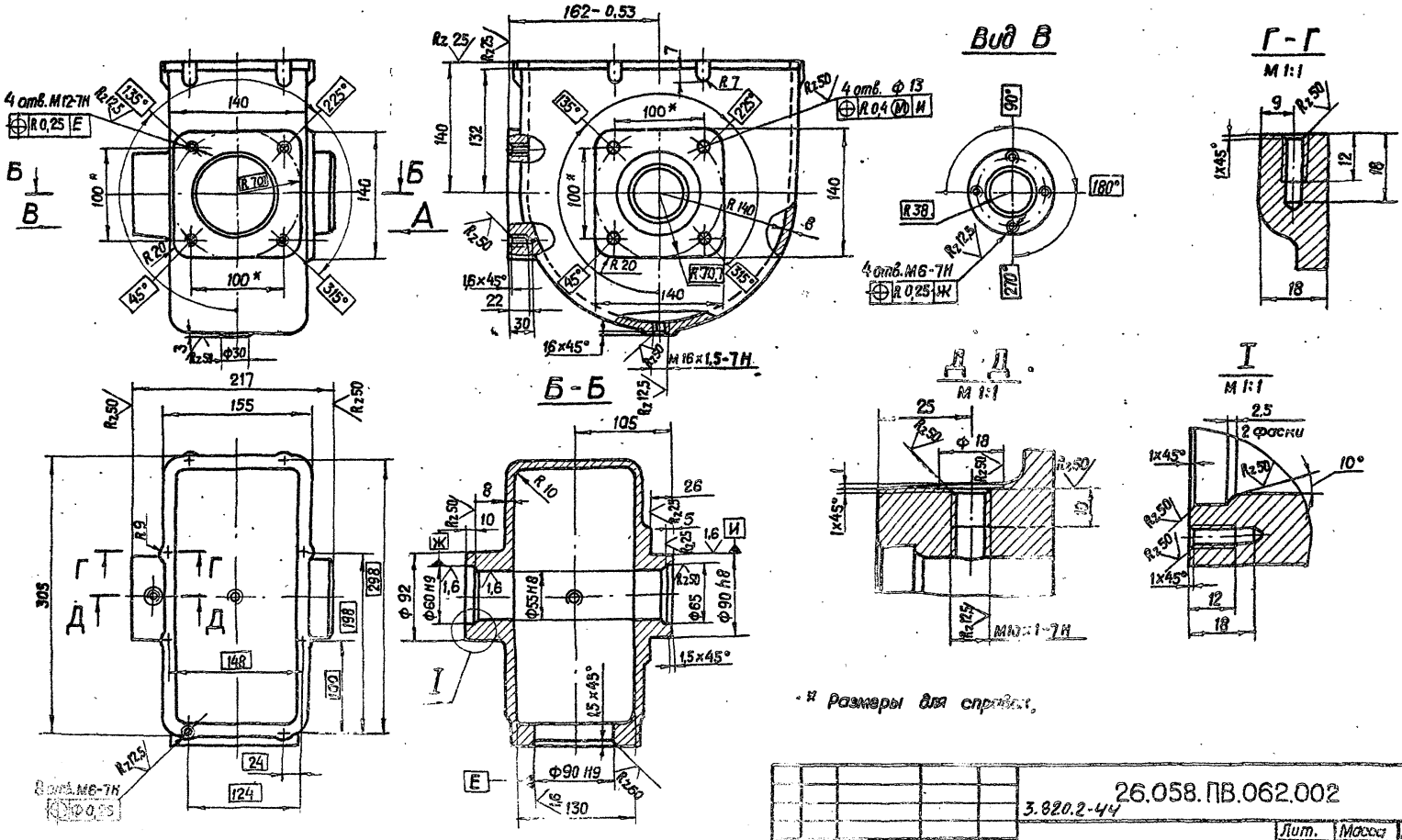

* Размеры для справок.

					3.820.2-44	26.058.ПВ.062.002		
Изм.	Лист	№ докум.	Подп.	Дата	Корпус редуктора	Лит.	Масса	Масштаб
Разраб.		Марданов		14.04.83		А	19,3	1:4
Пров.		Искандеров		18.04.83		Лист	Листов 1	
Т. контр.		Грош		20.04.83				
Ст. инж. проекта		Нагаев		25.04.83	Отливка С420 ГОСТ 1412-79*			
Н. контр.		Мышкин		26.04.83				
Утв.		Филоненко		27.04.83				

Копировал: Осипова Формат А3

Серия 3.820.2-44 Выпуск 6

Инв. № подл. | Подп. и дата | Взам. инв. № | Инв. № дубл. | Подп. и дата

Серия 3.820.2-44 Выпуск 6

26.058.ПВ.062.003

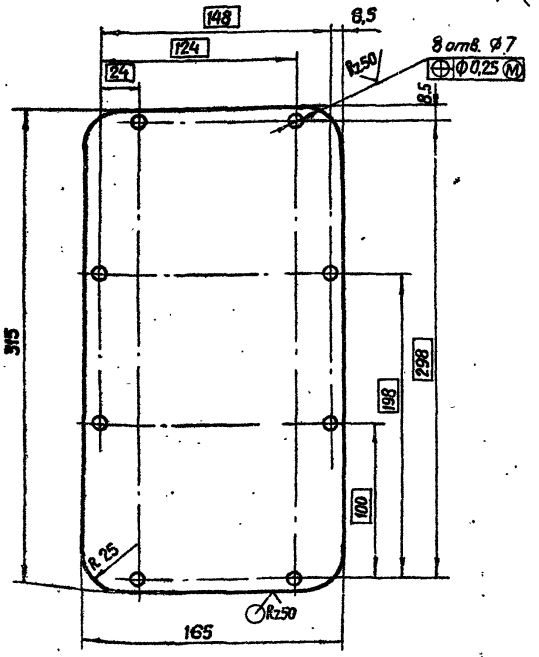

Изм.	Лист	№ докум.	Подп.	Дата
Разраб.		Марданов		
Пров.		Искандеров		
Т. контр.		Грош		
Гл. инж. проекта		Нагаев		
Н. контр.		Мышкин		
Утв.		Филоненко		

3.820.2-44 26.058.ПВ.062.003

Крышка корпуса

Лит.	Масса	Масштаб
А	1,3	1:2,5

Лист | Листов 1

Лист 6-ПН-НО-3 ГОСТ 19903-74*
4-II-НВ Ст.3 пс ГОСТ 16523-70*

Копировал: Осипова Формат А4

Инв. № подл. | Подп. и дата | Взам. инв. № | Инв. № дубл. | Подп. и дата

26.058.ПВ.062.004

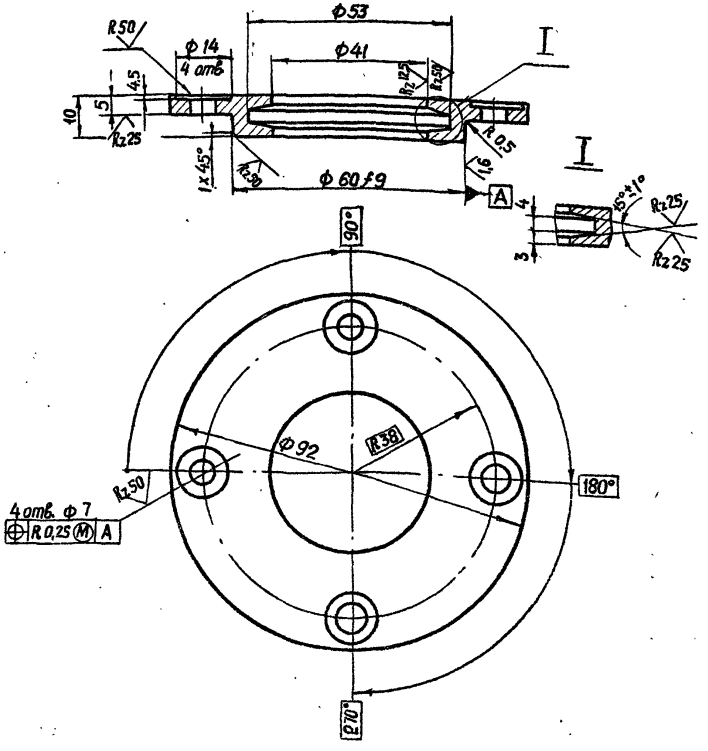

Изм.	Лист	№ докум.	Подп.	Дата
Разраб.		Марданов		
Пров.		Искандеров		
Т. контр.		Грош		
Гл. инж. проекта		Нагаев		
Н. контр.		Мышкин		
Утв.		Филоненко		

3.820.2-44 26.058.ПВ.062.004

Крышка сквозная

Лит.	Масса	Масштаб
А	0,3	1:1

Лист | Листов

Отливка С420 ГОСТ 1412-79*

Копировал: Осипова Формат А4

Инв. № подл. | Подп. и дата | Взам. инв. № | Инв. № дубл. | Подп. и дата

26.058.ПВ.062.101

Серия 3.820.2-44 · Выпуск 6

Rz 25 (√)

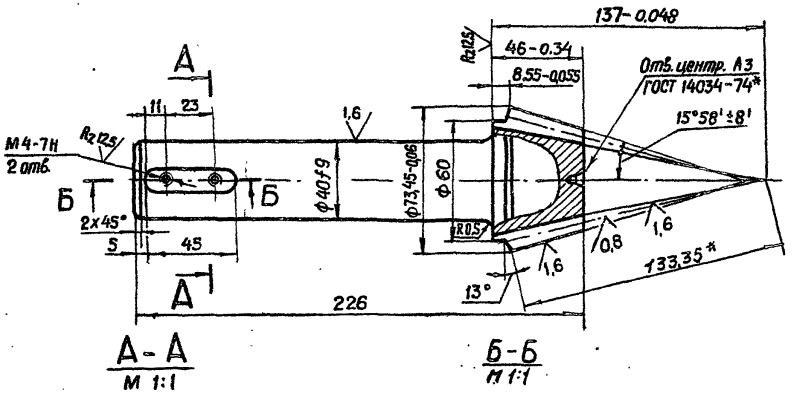

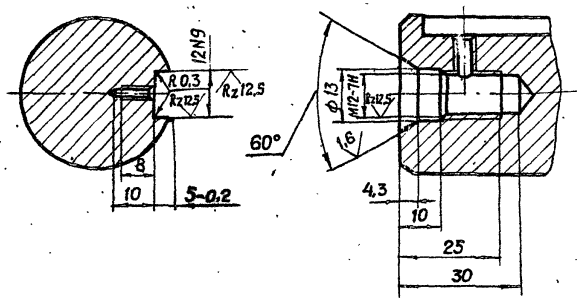

Модуль	m_e	5
Число зубьев	z	12
Тип зуба	—	прямой
Исходный контур	—	ГОСТ 13754-81
Коэффициент смещения	x_e	+0,379
Коэффициент изменения толщины зуба	x_τ	0,0446
Угол делительного конуса	δ	13°
Степень точности	—	8-В СТ СЭВ 186-75
Толщина зуба по хорде	$\bar{s}$	$8,15^{-0,092}_{-0,212}$
Высота до хорды	h_a	5,41
Межосевой угол передачи	Σ	90°
Средний окружной модуль	m_m	4,256
Внешнее конусное расстояние	R_e	133,35
Среднее конусное расстояние	R	113,35
Средний делительный диаметр	d	51,068
Угол конуса впадин	δ_f	11°14'
Внешняя высота зуба	h_e	11
Обозначение чертежа сопряженного колеса		26.058.ПВ.062.201

1. Смещение и перекос шпоночного паза относительно вала не более допуска на ширину шпоночного паза.
2. Допускается замена данных для контроля.
3. Размер для справок.

4. Остальные технические требования по общим ТУ на изготовление подъемника.

				26.058.ПВ.062.101	
				3.820.2-44	
Изм.	Лист	№ докум.	Подп.	Дата	
Разраб.		Марданов		10.04.83	Вал - шестерня
Пров.		Искандеров		10.04.83	
Т.контр.		Грош		22.04.83	
Гл.инж. проекта		Наседев		25.04.83	
Н.контр.		Мышкин		25.04.83	
Утв.		Филаненко		27.04.83	

Лит	Масса	Масштаб
А	2,2	1:2
Лист	Листов	

Сталь 40Х ГОСТ 4543-71*

Копировал: Осипова Формат А3

Инв. № подл. | Подп. и дата | Взам. инв. № | Инв. № дубл. | Подп. и дата

26.058.ПВ.062.201

Серия 3.820.2-44 Выпуск 6

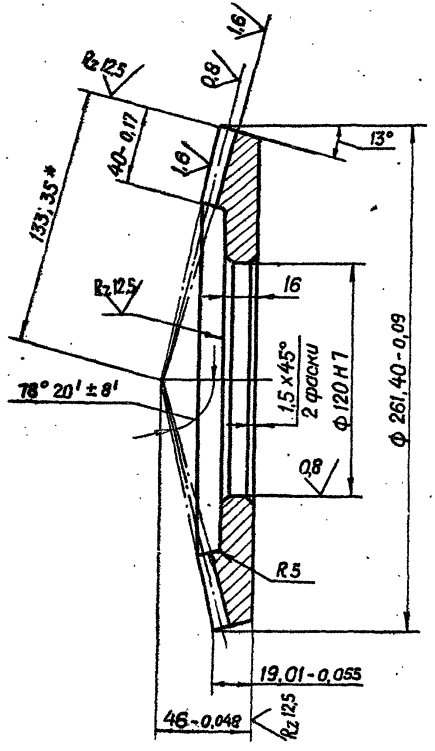

Rz 25 / (V)

Модуль	m_e	5
Числа зубьев	Z	52
Тип зуба	—	прямой
Исходный контур	—	ГОСТ 13754-81
Коэффициент смещения	X_e	-0,379
Коэффициент изменения толщины зуба	X_τ	-0,045
Угол делительного конуса	δ	77°
Степень точности	—	8-В СТ СЭВ 186-75
Толщина зуба по хорде	$\bar{S}$	$5,72^{-0,126}_{-0,256}$
Высота до хорды	$\bar{h}_a$	2,065
Межосевой угол передачи	Σ	90°
Средний окружной модуль	m_m	4,256
Внешнее конусное расстояние	R_e	133,35
Среднее конусное расстояние	R	113,35
Средний делительный диаметр	d	221,296
Угол конуса впадин	δ_f	73° 37'
Внешняя высота зуба	h_e	11
Обозначение чертежа сопряженного зубчатого колеса		26.058.ПВ.062.101

1.* Размер для справок.

2. Допускается замена данных для контроля.

3. Остальные технические требования по общим ТУ на изготовление подъемника.

Изм.	Лист	№ докум.	Подп.	Дата
Разраб.		Марданов		14.04.85
Пров.		Цекандеров		18.04.85
Т.контр.		Грош		22.04.85
Гл. инж. проекта		Нагаев		25.04.85
Н.контр.		Мышкин		29.04.85
Утв.		Фрилоненко		27.04.85

3.820.2-44 26.058.ПВ.062.201

Колесо зубчатое коническое

Лит.	Масса	Масштаб
А	5,4	1:2
Лист	Листов 1	

Сталь 45 ГОСТ 1050-74**

Копировал: Осипова Формат А3

Инв.№ подл. | Подп. и дата | Взам.инв.№ | Инв.№ дубл. | Подп. и дата

Rz 50 (▽)

А-А

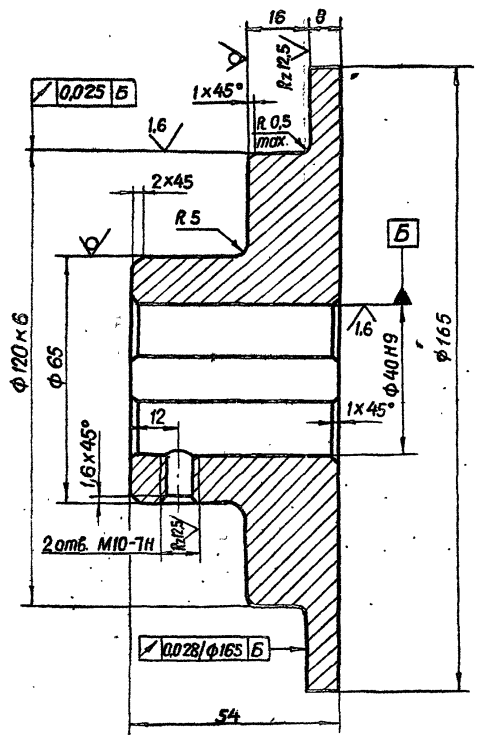

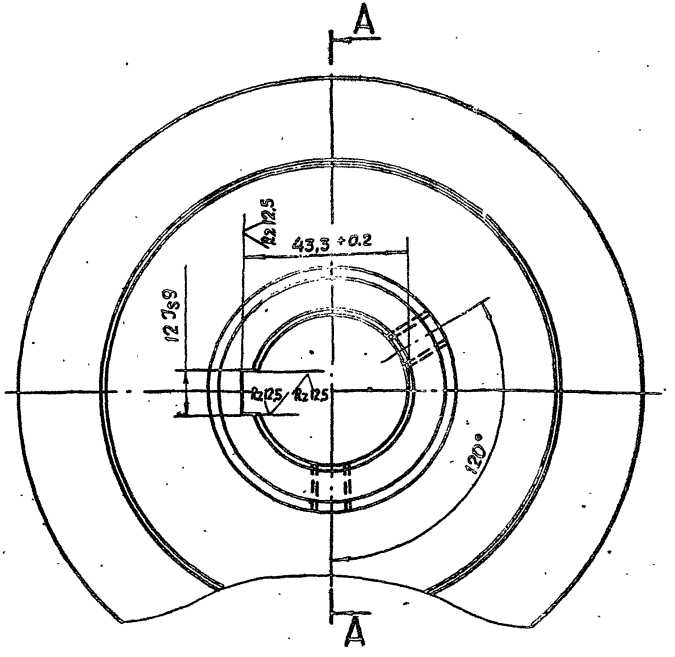

1. Точность штампованной поковки по нормам завода-изготовителя. Поковка Гр. I ГОСТ 8479-70*
2. Смещение и перекос шпоночного паза относительно оси отв. не более допуска на ширину шпоночного паза.

3. Остальные технические требования по ТУ на изготовление подъемника.

Изм.	Лист	№ докум.	Подп.	Дата
Разраб.		Мардонов		14.04.83
Пров.		Искандеров		18.04.83
Т. контр.		Грош		22.04.83
Гл. инж. проекта		Нагаев		25.04.83
Н. контр.		Мачикин		26.04.83
Утв.		Филоненко		27.04.83

26.058.ПВ.062.202
3.820.2-44

Ступица

Лит.	Масса	Масштаб
А	2,98	1:1

Лист | Листов 1

Сталь 45 ГОСТ 1050-74**

Копировал: Осипова Формат А3

Инв. № подл. | Подп. и дата | Взам. инв. № | Инв. № дубл. | Подп. и дата

26.058.ПВ.064.001

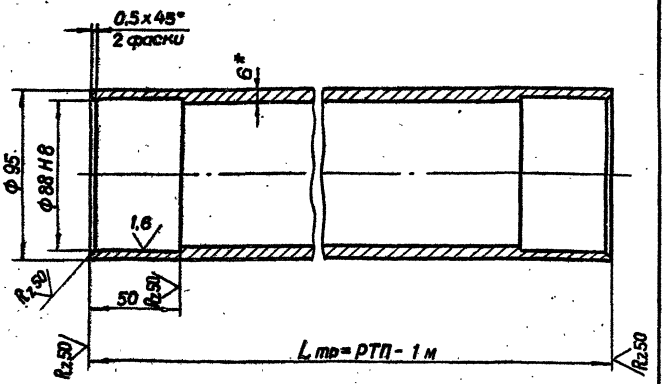

1. Масса 1 пог. метра трубы равна 13,1 кг.
2. Остальные технические требования по общим ТУ на изготовление подъемника.
3.* Размер для справок.

Изм.	Лист	№ докум.	Подп.	Дата
Разраб.		Марданов		19.04.83
Пров.		Искандеров		19.04.83
Т. контр.		Грош		22.04.83
Гл. инж. проекта		Нагаев		25.04.83
Н. контр.		Мышкин		25.04.83
Утв.		Филоненко		27.04.83

3.820.2-44
26.058.ПВ.064.001

Труба

Лит.	Масса	Масштаб
А	См. п. 1	1:2
Лист	Листов 1	

Труба 95х6 ГОСТ 8732-78 / Б 20 ГОСТ 8731-74*

Копировал: Осипова Формат А4

26.058.ПВ.064.002

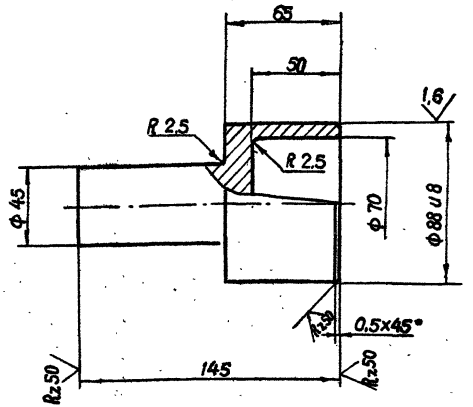

1. Точность штампованной поковки - по нормам завода изготовителя. Поковка Гр.I ГОСТ 8479-70.*
2. Остальные технические требования по общим ТУ на изготовление подъемника.

Изм.	Лист	№ докум.	Подп.	Дата
Разраб.		Марданов		19.04.83
Пров.		Искандеров		19.04.83
Т. контр.		Грош		22.04.83
Гл. инж. проекта		Нагаев		25.04.83
Н. контр.		Мышкин		25.04.83
Утв.		Филоненко		27.04.83

3.820.2-44
26.058.ПВ.064.002

Цапфа

Лит.	Масса	Масштаб
А	2,4	1:2
Лист	Листов 1	

Ст.3 ГОСТ 380-71*

Копировал: Осипова Формат А4

Инв. № подл. | Подп. и дата | Взам. инв. № | Инв. № дубл. | Подп. и дата

Серия 3.820.2-44 Выпуск 6

26.058.ПВ.031.004

$R_z 50$ (√)

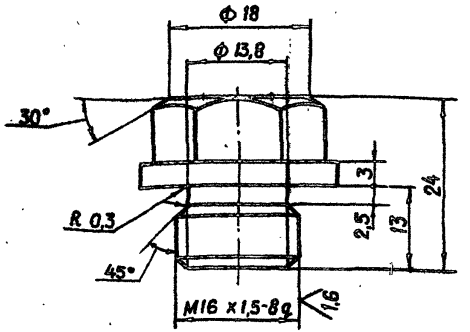

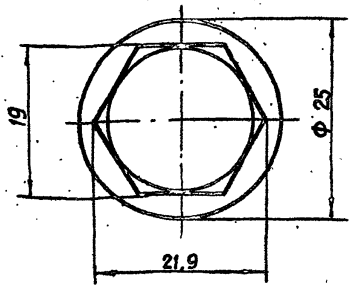

Инв.№ подл. | Подп. и дата | Взам.инв.№ | Инв.№ дубл. | Подп. и дата

Изм.	Лист	№ докум.	Подп.	Дата
Разраб.		Марданов		14.04.83
Пров.		Искандеров		18.04.83
Т. контр.		Грош		22.04.83
Гл. инж. проекта		Нагаев		25.04.83
Н. контр.		Мышкин		25.04.83
Утв.		Филоненко		27.04.83

3.820.2-44

26.058.ПВ.031.004

Пробка

Лит.	Масса	Масштаб
А	0,045	2:1
Лист	Листов 1	

Круг 26-В-ГОСТ 2590-71 *
Б Ст3пс5-1-II ГОСТ 535-79

Копировал: Осипова Формат А4

26.058.ПВ.031.005

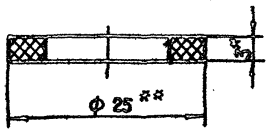

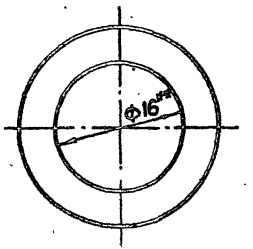

1. * Размер для справок.
2. ** Размеры обеспеч. инстр.

Инв.№ подл. | Подп. и дата | Взам.инв.№ | Инв.№ дубл. | Подп. и дата

Изм.	Лист	№ докум.	Подп.	Дата
Разраб.		Марданов		14.04.83
Пров.		Искандеров		18.04.83
Т. контр.		Грош		22.04.83
Гл. инж. проекта		Нагаев		25.04.83
Н. контр.		Мышкин		25.04.83
Утв.		Филоненко		27.04.83

3.820.2-44

26.058.ПВ.031.005

Прокладка

Лит.	Масса	Масштаб
А	0,002	2:1
Лист	Листов 1	

Паронит ПМБ-3 ГОСТ 481-80

Копировал: Осипова Формат А4

26.058.ПВ.032.003

Серия 3.820.2-44 Выпуск 6

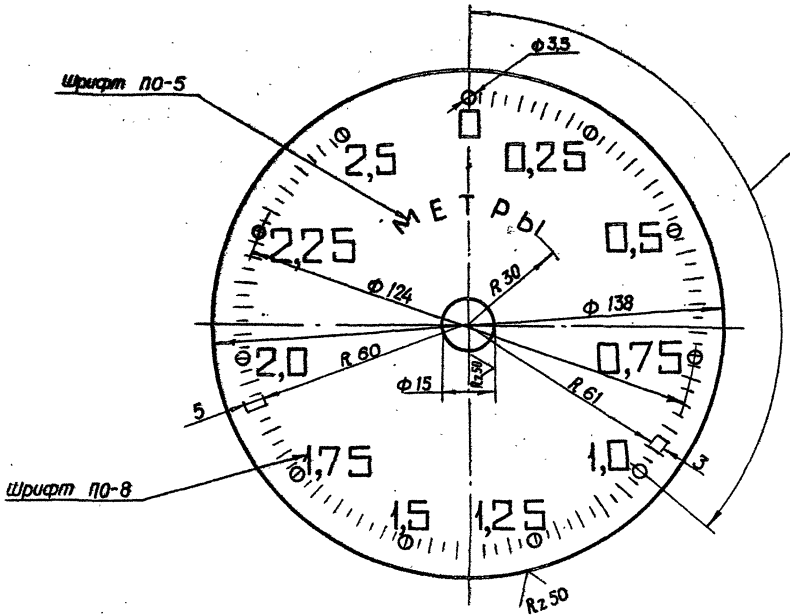

1. Число равных делений - 100
2. Ширина длинных рисок 0,8, коротких рисок и кружочков - 0,5 мм.
3. Цифры расположить у кружочков, как показано на чертеже.
4. Покрыть фон циферблата эмалью для приборов (белого цвета) ГОСТ 5971-78, цифры, буквы, риски и кружки наносить эмалью черного цвета НЦ-184 черная ГОСТ 18335-73*
5. Шрифт надписей - по ГОСТ 2930-62**
6. Остальные технические требования по общим ТУ на изготовление подъемника

Изм.	Лист	№ докум.	Подп.	Дата
Разраб.		Марданов		14.01.85
Пров.		Искандеров		18.01.85
Т. контр.		Грош		22.01.85
Гл. инж. проекта		Нагаев		25.01.85
Н. контр.		Мышкин		29.01.85
Утв.		Филоненко		27.12.85

3.820.2-44
26.058.ПВ.032.003

Циферблат на 2,5 м

Лит.	Масса	Масштаб
А	0,04	1:1
Лист	Листов 1	

Лист АД1-1 ГОСТ 21631-76

Копировал: Осипова Формат А3

Инв. № подл. | Подп. и дата | Взам. инв. № | Инв. № дубл. | Подп. и дата

Серия 3.820.2-44 Выпуск 6

26.058.ПВ.032.004

Rz 25 (✓)

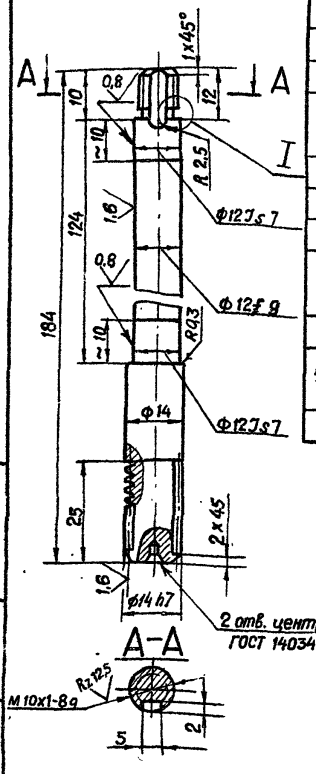

Модуль	m	1
Число витков	Z_1	2
Вид червяка	—	ZA
Делительный угол подъема	γ	9°27'44"
Направление линии витка	—	Правое
Исходный червяк	—	ГОСТ 19036-81
Степень точности		8-ВСТСЭВ-311-76
Делительная толщина по хорде витка	$\bar{S}_{a1}$	$1{,}565^{-0{,}220}_{-0{,}320}$
Высота до хорды	$\bar{h}_{a1}$	1
Делительный диаметр червяка	a_1	12
Ход витка	P_{z1}	6,28

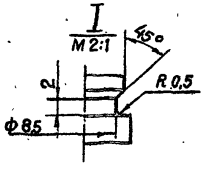

Изм.	Лист	№ докум.	Подп.	Дата
Разраб		Марданов		14.04.83
Пров.		Искандеров		12.04.83
Т.контр.		Грош		22.04.83
Гл.инж. проекта		Нагаев		26.04.83
Н.контр.		Мышкин		29.04.83
Утв.		Филоненко		27.04.83

3.820.2-44 26.058.ПВ.032.004

Червяк

Лит.	Масса	Масштаб
А	0,17	1:1

Лист | Листов 1

Круг 16-Б-ГОСТ 2590-71*
БСт.5сп.-1-II-ГОСТ 535-79

Копировал: Осипова Формат А4

26.058.ПВ.032.005

Rz 25 (✓)

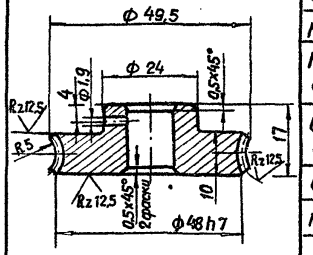

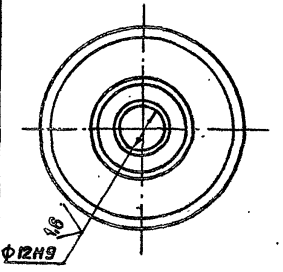

Модуль	m	1
Число зубьев	Z_2	46
Направление линии зуба	—	Правое
Коэффициент смещения червяка	x	—
Исходный производящий червяк	—	ГОСТ 19036-81
Степень точности	—	8-ВСТСЭВ311-76
Межосевое расстояние	a_w	29 ± 0,03
Делительный диаметр червячного колеса	d_2	46
Вид сопряженного червяка	—	ZA
Число витков сопряженного червяка	Z_1	2
Обозначение чертежа сопряженного червяка		26.058.ПВ.032.004

Разрешается замена материала на бронзу.

Изм.	Лист	№ докум.	Подп.	Дата
Разраб		Марданов		14.04.83
Пров.		Искандеров		12.04.83
Т.контр.		Грош		22.04.83
Гл.инж. проекта		Нагаев		26.04.83
Н.контр.		Мышкин		29.04.83
Утв.		Филоненко		27.04.83

3.820.2-44 26.058.ПВ.032.005

Колесо червячное

Лит	Масса	Масштаб
А	0,13	1:1

Лист | Листов 1

Отливка С420 ГОСТ 1412-73*

Копировал: Осипова Формат А4

Подп. и дата | Инв. № дубл. | Взам. инв. № | Подп. и дата | Инв. № подл.

Б - Б

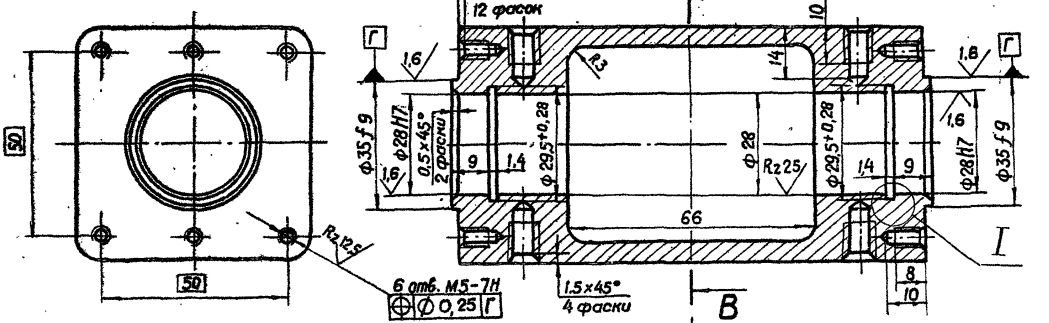

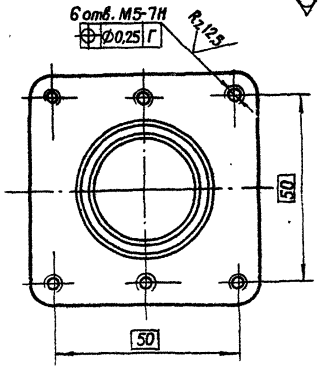

В - В

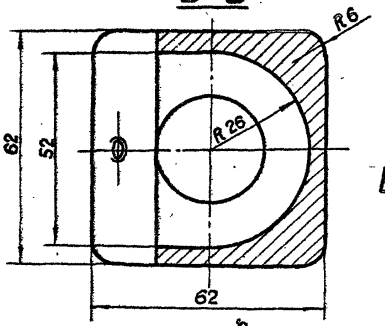

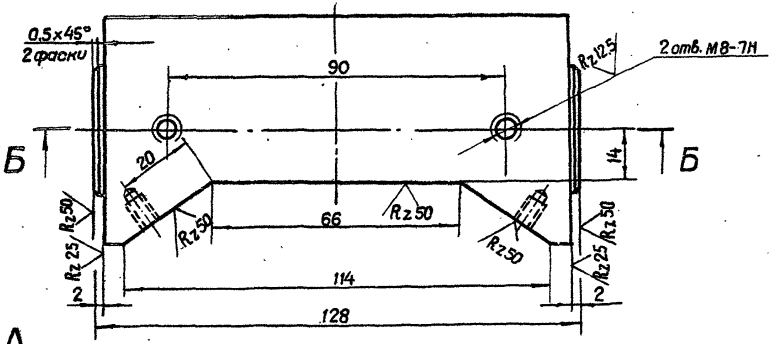

I
М 5:1

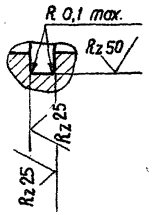

Вид А

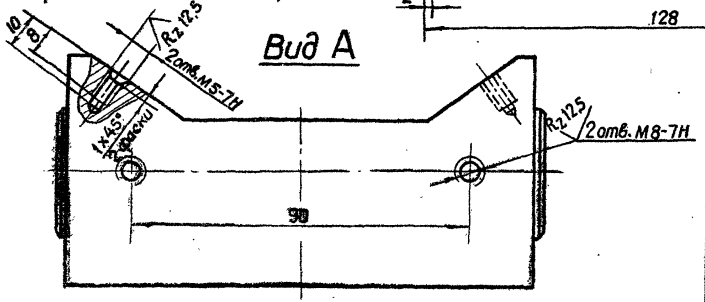

Изм.	Лист	№ докум.	Подп.	Дата
Разраб.		Марданов		14.04.83
Пров.		Истандеров		18.04.83
Т.контр.		Грещ		22.04.83
Гл.инж. проекта		Нагаев		25.04.83
Н.контр.		Мышкин		22.04.83
Утв.		Филоненко		27.04.83

3.820.2-44
26.058.ПВ.032.006

Корпус приводной шестерни

Лит.	Масса	Масштаб
А	0,6	1:1
Лист	Листов 1	

АЛ2 ГОСТ 2685-75*

Копировал: Осипова

Формат А3

26.058.ПВ.032.007

Серия 3.820.2-44 Выпуск 6

Инв.№ подл. | Подп. и дата | Взам. инв.№ | Инв.№ дубл. | Подп. и дата

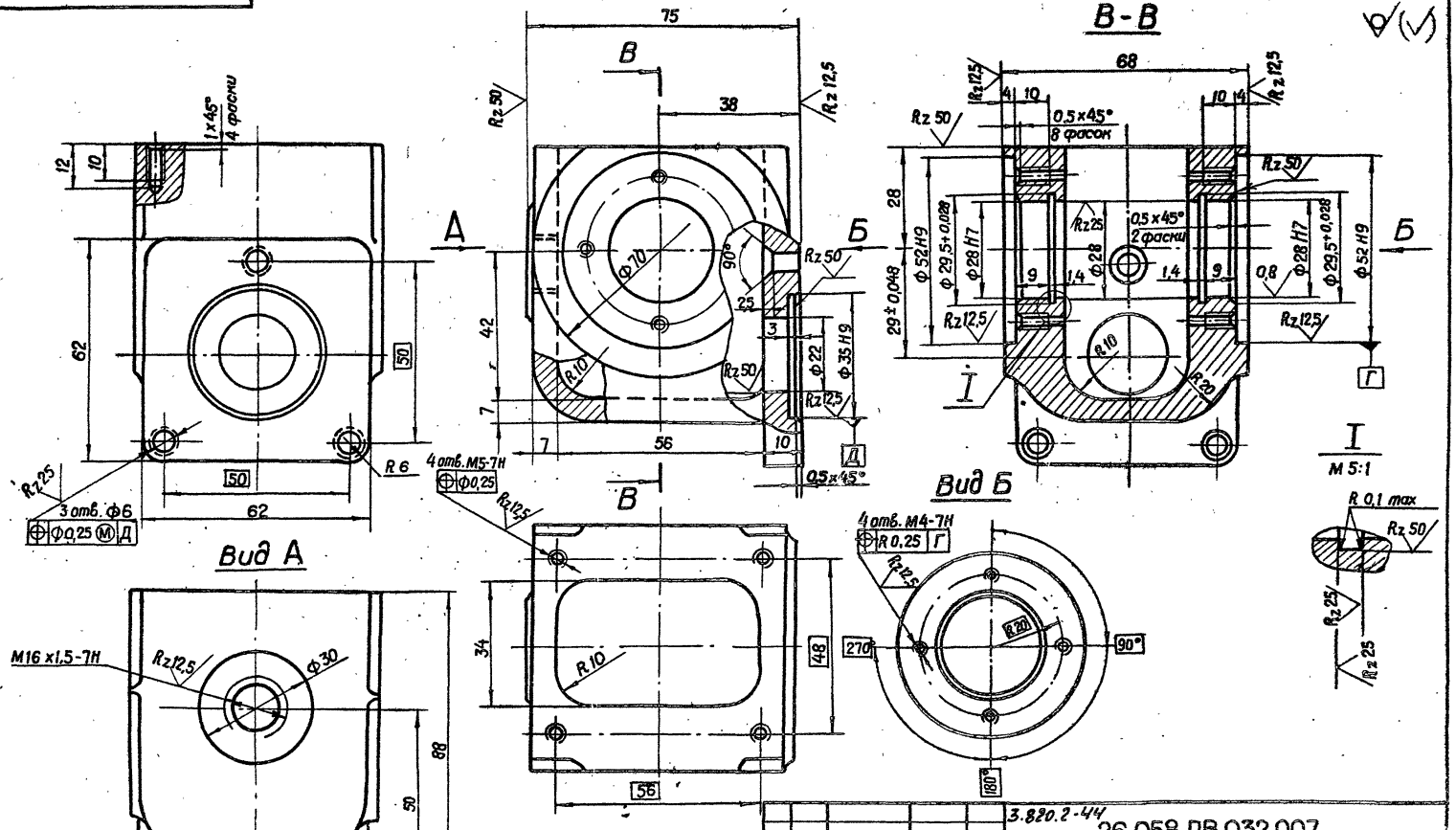

Изм.	Лист	№ докум.	Подп.	Дата
Разраб.		Марданов		14.01.93
Пров.		Искандеров		19.01.93
Т. контр.		Грош		20.01.93
Гл. спец. проекта		Наседев		25.01.93
Н. контр.		Мышкин		29.01.93
Утв.		Филоненко		27.01.93

3.820.2-44

26.058.ПВ.032.007

Корпус червячной пары

Лит	Масса	Масштаб
А	0,6	1:1

Лист | Листов 1

АЛ2 ГОСТ 2685-75*

Копировал: Асипова Формат А3

Серия 3.820.2-44 Выпуск 6

26.058.ПВ.032.008

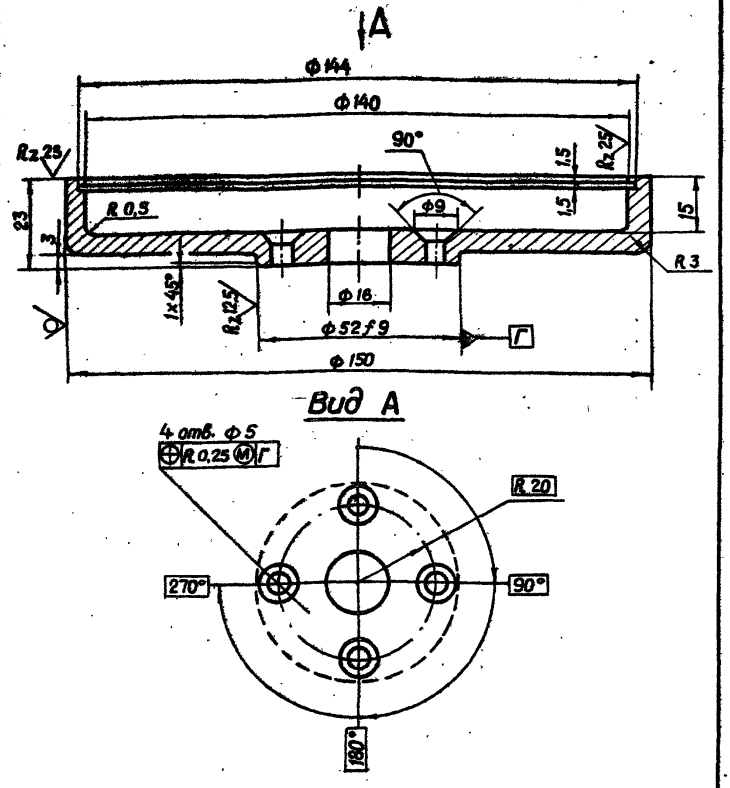

Изм.	Лист	№ докум.	Подп.	Дата
Разраб.		Мардонов		14.04.83
Пров.		Искандеров		18.04.83
Т.контр.		Граш		22.04.83
Н.отд. проекта		Наеаев		25.04.83
Н.контр.		Мышкин		26.04.83
Утв.		Филиченка		27.04.83

3.820.2-44 26.058.ПВ.032.008

Корпус циферблата

Лит.	Масса	Масштаб
А	0,35	1:1

Лист | Листов 1

АЛ2 ГОСТ 2685-75*

Копировал: Осипова Формат А4

26.058.ПВ.032.009

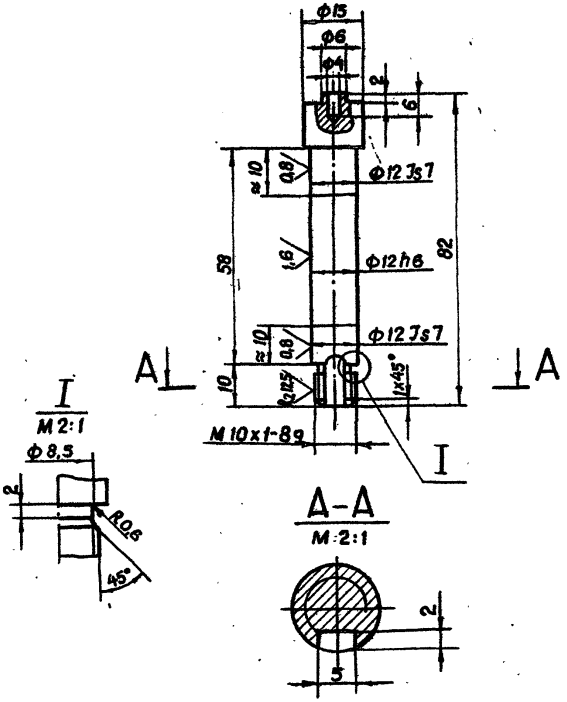

Изм.	Лист	№ докум.	Подп.	Дата
Разраб.		Мардонов		14.04.83
Пров.		Искандеров		18.04.83
Т.контр.		Граш		22.04.83
Н.отд. проекта		Наеаев		25.04.83
Н.контр.		Мышкин		26.04.83
Утв.		Филиченка		27.04.83

3.820.2-44 26.058.ПВ.032.009

Валик

Лит.	Масса	Масштаб
А	0,07	1:1

Лист | Листов 1

Круг 16-В-ГОСТ 2590-71* / БСт.5сп;1-II-ГОСТ 535-79

Копировал: Осипова Формат А4

Инв.№ подл. | Подп. и дата | Взам.инв.№ | Инв.№ дубл. | Подп. и дата

Выпуск 6
Серия 3.820.2-44

26.058.ПВ.032.010

Rz 50

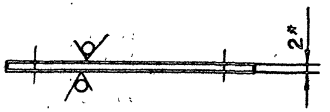

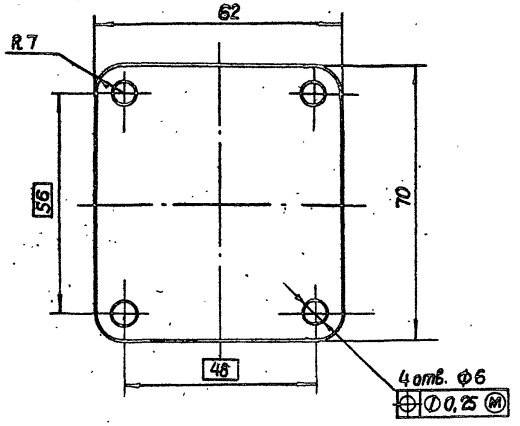

* Размер для справок.

Изм.	Лист	№ докум.	Подп.	Дата
Разраб.		Марданов		14.04.83
Пров.		Искандеров		18.04.83
Т. контр.		Грош		22.04.83
Гл. инж. проекта		Нагаев		25.04.83
Н. контр.		Мышкин		29.04.83
Утв.		Филоненко		27.04.83

3.820.2-44 26.058.ПВ.032.010

Крышка

Лит	Масса	Масштаб
А	0,07	1:1

Лист | Листов 1

Лист 5-ПН-НО-2 ГОСТ 19903-74*
4-IV-НВ Ст3 пс ГОСТ 16523-70*

Копировал: Осипова Формат А4

26.058.ПВ.032.041

Rz 25

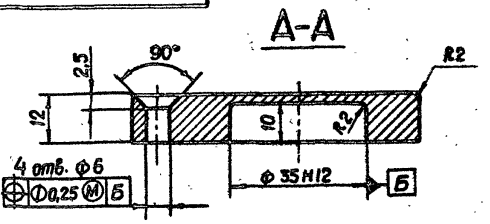

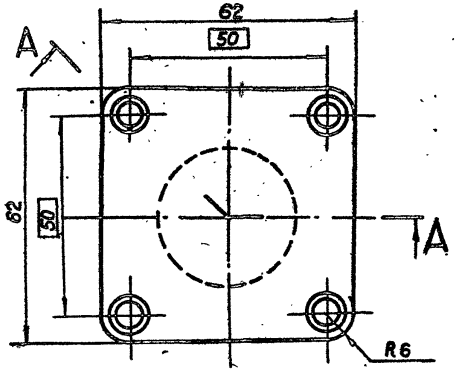

Изм.	Лист	№ докум.	Подп.	Дата
Разраб.		Марданов		14.04.83
Пров.		Искандеров		18.04.83
Т. контр.		Грош		22.04.83
Гл. инж. проекта		Нагаев		25.04.83
Н. контр.		Мышкин		29.04.83
Утв.		Филоненко		27.04.83

3.820.2-44 26.058.ПВ.032.011

Колпачок

Лит	Масса	Масштаб
А	0,25	1:1

Лист | Листов 1

Ст.3 ГОСТ 380-71*

Копировал: Осипова Формат А4

Инв. № подл. | Подп. и дата | Взам. инв. № | Инв. № дубл. | Подп. и дата

Rz 25

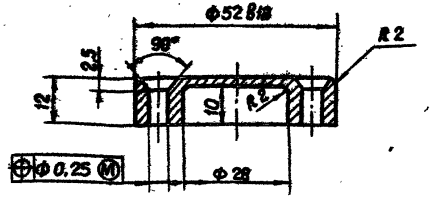

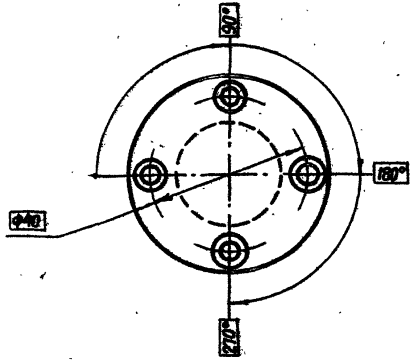

Изм.	Лист	№ докум.	Подп.	Дата
Разраб.		Марданов		14.04.83
Пров.		Искандеров		18.04.83
Т.контр.		Грош		22.04.83
Гл. инж. проекта		Наєаев		27.04.83
Н.контр.		Мышкин		29.04.83
Утв.		Филоненко		27.04.83

3.820.2-44 26.058.ПВ.032.012

Колпачок

Лит.	Масса	Масштаб
А	0,12	1:1
Лист	Листов 1	

Ст.3 ГОСТ 380-71*

Копировал: Осипова Формат А4

Инв.№ подл. | Подп. и дата | Взам.инв.№ | Инв.№ дубл. | Подп. и дата

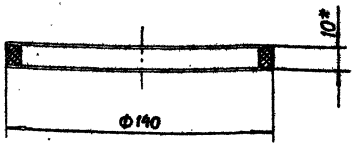

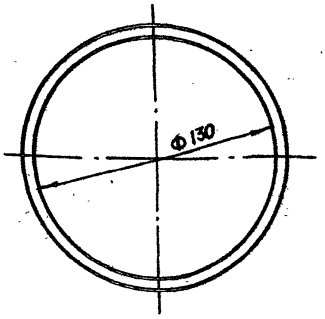

*Размер для справок.

Изм.	Лист	№ докум.	Подп.	Дата
Разраб.		Марданов		14.04.83
Пров.		Искандеров		18.04.83
Т.контр.		Грош		22.04.83
Гл. инж. проекта		Наєаев		25.04.83
Н.контр.		Мышкин		29.04.83
Утв.		Филоненко		27.04.83

3.820.2-44 26.058.ПВ.032.013

Кольцо прижимное

Лит.	Масса	Масштаб
А	0,03	1:2
Лист	Листов 1	

Резина-пластина 10 м-м ГОСТ 7338-77*

Копировал: Осипова Формат А4

Инв.№ подл. | Подп. и дата | Взам.инв.№ | Инв.№ дубл. | Подп. и дата

Серия 3.820.2-44 Выпуск 6

Инв. № подл. | Подп. и дата | Взам. инв. № | Инв. № дубл. | Подп. и дата

26.058.ПВ.032.014

Rz 50 (√)

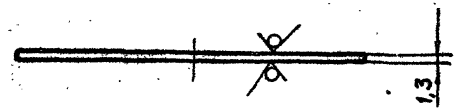

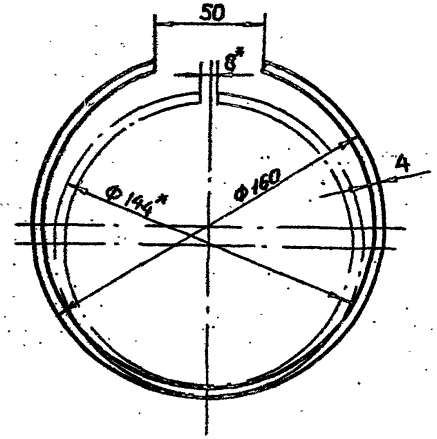

*Размеры для измерения.

Изм.	Лист	№ докум.	Подп.	Дата
Разраб.		Масданов		14.04.83
Пров.		Исканберов		18.04.83
Т. контр.		Грош		22.04.83
Гл. инж. проекта		Нагаев		25.04.83
Н. контр.		Мышкин		29.04.83
Утв.		Филоненко		27.04.83

3.820.2-44 26.058.ПВ.032.014

Кольцо запорное

Лит.	Масса	Масштаб
А	0,02	1:2
Лист	Листов 1	

Сталь 65Г ГОСТ 14959-79

Копировал: Осипова Формат А4

26.058.ПВ.032.015

Rz 50 (√)

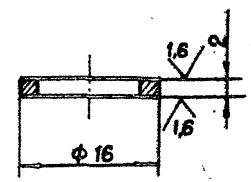

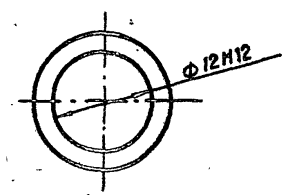

Изм.	Лист	№ докум.	Подп.	Дата
Разраб.		Масданов		14.04.83
Пров.		Исканберов		18.04.83
Т. контр.		Грош		22.04.83
Гл. инж. проекта		Нагаев		25.04.83
Н. контр.		Мышкин		29.04.83
Утв.		Филоненко		27.04.83

3.820.2-44 26.058.ПВ.032.015

Кольцо реегулировочная

Лит.	Масса	Масштаб
А	0,002	2:1
Лист	Листов 1	

Ст.3 сп. ГОСТ 380-71*

Копировал Осипова Формат А4

26.058.ПВ.032.016

$R_z 25$ (√)

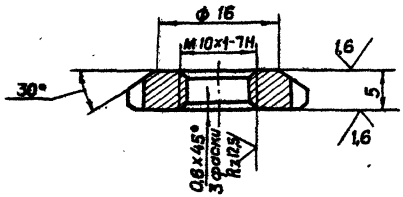

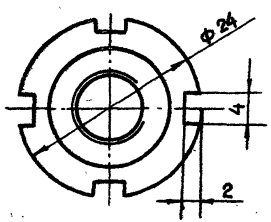

Изм.	Лист	№ докум.	Подп.	Дата
Разраб.		Марданов		14.04.83
Пров.		Искандеров		18.04.83
Т.контр.		Грош		22.04.83
Гл.инж. проекта		Нагаев		25.04.83
Н.контр.		Мышкин		29.04.83
Утв.		Филоненко		27.04.83

3.820.2-44 26.058 ПВ.032.016

Гайка круглая

Лит.	Масса	Масштаб
А	0,01	2:1

Лист Листов 1

Ст.3 сп. ГОСТ 380-71*

Копировал: Осипова Формат А4

Инв.№ подл. | Подп. и дата | Взам. инв.№ | Инв.№ дубл. | Подп. и дата

26.058.ПВ.032.017

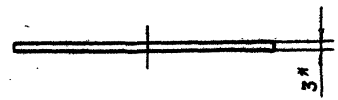

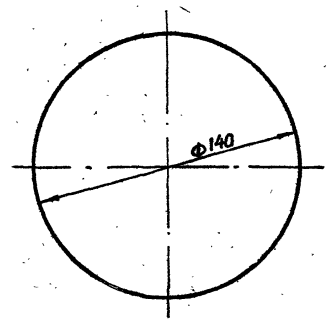

* Размер для справок.

Изм.	Лист	№ докум.	Подп.	Дата
Разраб.		Марданов		14.04.83
Пров.		Искандеров		18.04.83
Т.контр.		Грош		22.04.83
Гл.инж. проекта		Нагаев		25.04.83
Н.контр.		Мышкин		29.04.83
Утв.		Филоненко		27.04.83

3.820.2-44 26.058.ПВ.032.017

Стекло смотровое

Лит.	Масса	Масштаб
А	0,06	1:2

Лист Листов 1

СОЛ.3 ГОСТ 15809-70*

Копировал: Осипова Формат А4

Инв.№ подл. | Подп. и дата | Взам. инв.№ | Инв.№ дубл. | Подп. и дата

Серия 3.820.2-44 Выпуск 6

26.058.ПВ.032.018

Rz 200 (√)

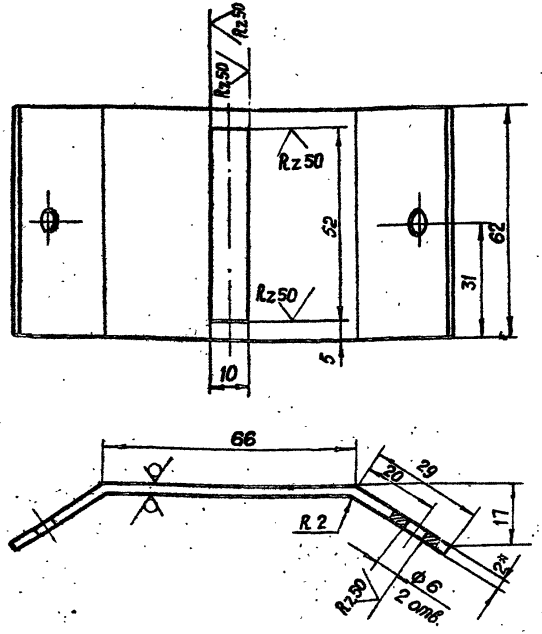

* Размер для справок.

Изм.	Лист	№ докум.	Подп.	Дата
Разраб.		Марданов		14.04.93
Пров.		Искандеров		18.04.93
Т.контр.		Грош		22.04.93
Гл.инж. проекта		Нагаев		25.04.93
Н.контр.		Мышкин		25.04.93
Утв.		Филоненко		27.04.93

3.820.2-44 26.058.ПВ.032.018

Крышка

Лит.	Масса	Масштаб
А	0,12	1:1

Лист 1 Листов 1

Лист 5-ПН-НО-2 ГОСТ 19903-74*
4-IV-НВ-Ст.3 пс ГОСТ 16523-70*

Копировал: Осипова Формат А 4

Подп. и дата | Инв. № дубл. | Взам. инв. № | Подп. и дата | Инв. № подл.

26.058.ПВ.032.019

Rz 200 (√)

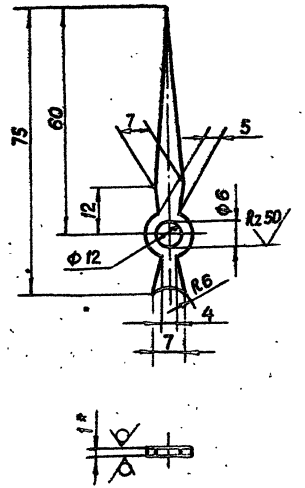

1. Покрытие - эмаль черного цвета НЦ-184-ГОСТ 18335-73*.
2.* Размер для справок.
3. Остальные технические требования по общим ТУ на изготовление подъемника.

Изм.	Лист	№ докум.	Подп.	Дата
Разраб.		Марданов		14.04.93
Пров.		Искандеров		18.04.93
Т.контр.		Грош		22.04.93
Гл.инж. проекта		Нагаев		25.04.93
Н.контр.		Мышкин		25.04.93
Утв.		Филоненко		27.04.93

3.820.2-44 26.058.ПВ.032.019

Стрелка

Лит.	Масса	Масштаб
А	0,002	1:1

Лист 1 Листов 1

Лист 5-ПН-НО-2 ГОСТ 19903-74*
4-IV-НВ-Ст.3 пс ГОСТ 16523-70*

Копировал: Осипова Формат А 4

Подп. и дата | Инв. № дубл. | Взам. инв. № | Подп. и дата | Инв. № подл.

26.058.ПВ.032.020

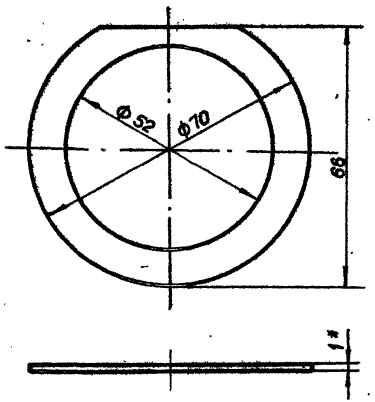

* Размер для справок.

Изм.	Лист	№ докум.	Подп.	Дата
Разраб.		Мардонов		14.04.83
Пров.		Искандеров		19.04.83
Т. контр.		Грош		22.04.83
Гл. инж. проекта		Нагаев		25.04.83
Н. контр.		Мышкин		29.04.83
Утв.		Филоненко		27.04.83

3.820.2-44 26.058.ПВ.032.020

Прокладка

Лит.	Масса	Масштаб
А	0,003	1:1
Лист	Листов 1	

Паронит ГОСТ 481-80

Копировал: Осипова Формат А4

26.058.ПВ.032.021

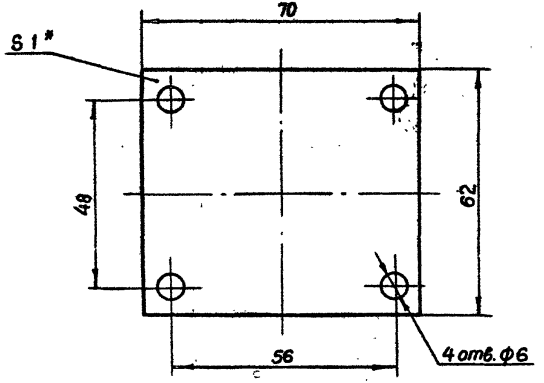

* Размер для справок.

Изм.	Лист	№ докум.	Подп.	Дата
Разраб.		Мардонов		14.04.83
Пров.		Искандеров		18.04.83
Т. контр.		Грош		22.04.83
Гл. инж. проекта		Нагаев		25.04.83
Н. контр.		Мышкин		29.04.83
Утв.		Филоненко		27.04.83

3.820.2-44 26.058.ПВ.032.021

Прокладка

Лит.	Масса	Масштаб
А	0,008	1:
Лист	Листов 1	

Паронит ГОСТ 481-80

Копировал: Осипова Формат А4

Подп. и дата | Инв. № подл. | Взам. инв. № | Инв. № дубл. | Подп. и дата

26.058.ПВ.033.001

Выпуск 6

Серия 3.820.2-44

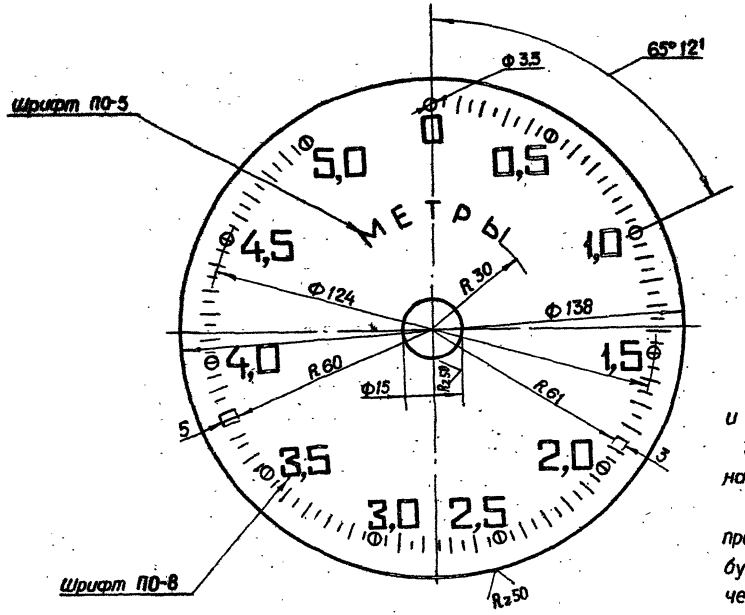

1. Число равных делений – 100.
2. Ширина длинных рисок 0,8, коротких рисок и кружков – 0,5 мм.
3. Цифры расположить у кружочков как показано на чертеже.
4. Покрыть фон циферблата эмалью для приборов (белого цвета) ГОСТ 5971-78, цифры, буквы, риски и кружки наносить эмалью черного цвета НЦ-184 черная ГОСТ 18335-73*
5. Шрифт надписей по ГОСТ 2930-62.**
6. Остальные технические требования по общим ТУ на изготовление подъемника.

Изм.	Лист	№ докум.	Подп.	Дата
Разраб.		Марданов		14.04.83
Пров.		Искандеров		18.04.83
Т. контр.		Грош		22.04.83
Тел. инж. проекта		Нагаев		22.04.83
Н. контр.		Мышкин		29.04.83
Утв.		Филоненко		27.04.83

3.820.2-44 26.058.ПВ.033.001

Циферблат 5,0 м

Лит.	Масса	Масштаб
А	0,04	1:1

Лист | Листов 1

Лист АД1-1 ГОСТ 21631-76

Копировал: Осипова Формат А 3

Инв. № подл. | Подп. и дата | Взам. инв. № | Инв. № дубл. | Подп. и дата

26.058.ПВ.033.002

$R_z 25$ (√)

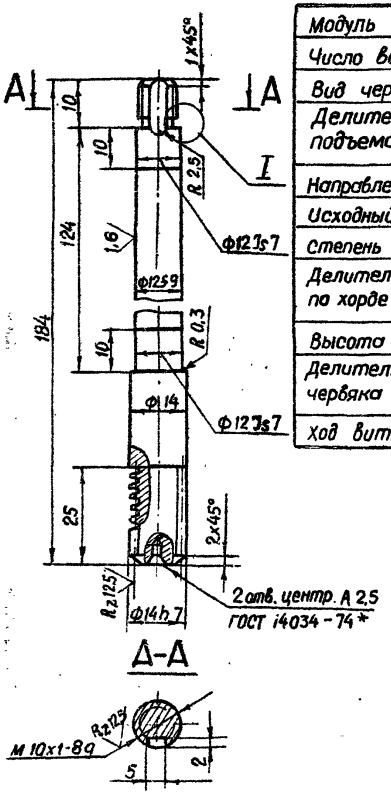

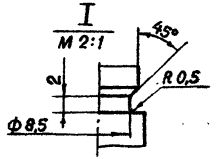

Модуль	m	1
Число витков	Z_1	1
Вид червяка	—	ZA
Делительный угол подъема	γ	4°45'49"
Направление линии витка	—	Правое
Исходный червяк	—	ГОСТ 19036-81
Степень точности		8-В СТСЭВ 311-76
Делительная толщина по хорде витка	$\bar{S}_{a1}$	$1{,}565^{-0{,}220}_{-0{,}320}$
Высота по хорды	$\bar{h}_{a1}$	1
Делительный диаметр червяка	d_1	12
Ход витка	P_{z1}	3,14

Изм.	Лист	№ докум.	Подп.	Дата
Разраб.		Мардонов		14.04.83
Пров.		Искандеров		15.04.83
Т. контр.		Грош		20.04.83
Гл. спец. проекта		Наседев		25.04.83
Н. контр.		Мышкин		29.04.83
Утв.		Филоненко		27.04.83

3.820.2-44 26.058.ПВ.033.002

Червяк

Лит.	Масса	Масштаб
А	0,17	1:1

Лист | Листов 1

Круг 16-В- ГОСТ 2590-71* / Б Ст5сп-I-II-ГОСТ 535-79

Копировал: Осипова Формат А4

26.058.ПВ.033.003

$R_z 25$ (√)

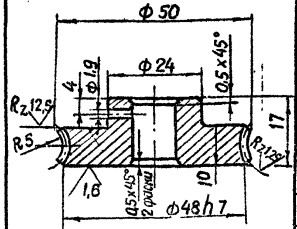

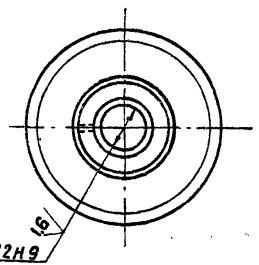

Модуль	m	1
Число зубьев	Z_2	46
Направление линии витка	—	Правое
Коэффициент смещения червяка	x	—
Исходный производящий червяк	—	ГОСТ 19036-81
Степень точности	—	8-В СТСЭВ 311-76
Межосевое расстояние	a_w	29 ± 0,03
Делительный диаметр червячного колеса	d_2	46
Вид сопряженного червяка	—	ZA
Число витков сопряженного червяка	Z_1	1
Обозначение чертежа сопряженного червяка		26.058.ПВ.033.002

Разрешается замена материала на бронзу

Изм.	Лист	№ докум.	Подп.	Дата
Разраб.		Мардонов		14.04.83
Пров.		Искандеров		18.04.83
Т. контр.		Грош		20.04.83
Гл. спец. проекта		Наседев		25.04.83
Н. контр.		Мышкин		29.04.83
Утв.		Филоненко		27.04.83

3.820.2-44 26.058.ПВ.033.003

Колесо червячное

Лит.	Масса	Масштаб
А	0,13	1:1

Лист | Листов 1

Отливка С420 ГОСТ 1412-79*

Копировал: Осипова Формат А4

26.058.ПВ.035.003

Rz 50

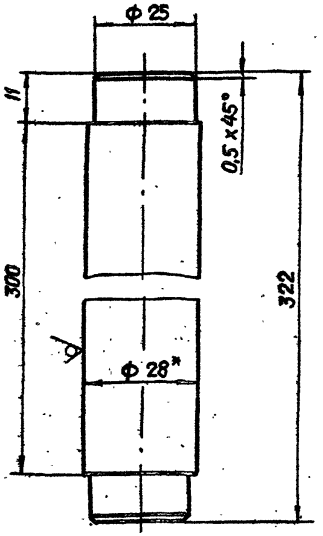

* Размер для справок.

Изм.	Лист	№ докум.	Подп.	Дата	3.820.2-44 26.058.ПВ.035.003			
Разраб.		Марданов		14.01.83	Ось	Лит.	Масса	Масштаб
Пров.		Искандеров		18.01.83		А	1,5	1:1
Т. контр.		Грош		22.01.83		Лист	Листов 1	
Гл. инж. проекта		Наговев		25.01.83				
Н. контр.		Мышкин		29.01.83	Круг 28-В-ГОСТ 2590-71* / Ст3пс5-1-II ГОСТ 535-79			
Утв.		Филоненко		21.01.83				

Копировал: Осипова Формат А4

Инв. № подл. | Подп. и дата | Взам. инв. № | Инв. № дубл. | Подп. и дата

26.058.ПВ.035.004

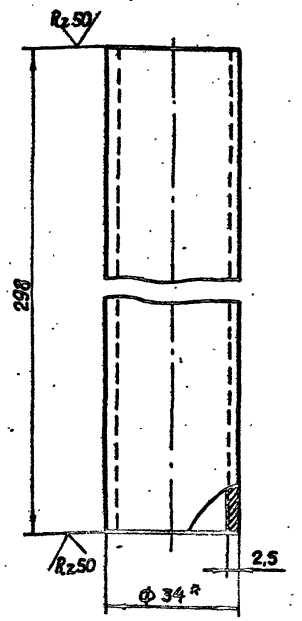

* Размер для справок.

Изм.	Лист	№ докум.	Подп.	Дата	3.820.2-44 26.058.ПВ.035.004			
Разраб.		Марданов		14.01.83	Труба	Лит.	Масса	Масштаб
Пров.		Искандеров		18.01.83		А	0,58	1:1
Т. контр.		Грош		22.01.83		Лист	Листов 1	
Гл. инж. проекта		Наговев		25.01.83				
Н. контр.		Мышкин		29.01.83	Труба 34 x 2,5 ГОСТ 8734-75* / Б 20 ГОСТ 8733-74*			
Утв.		Филоненко		21.01.83				

Копировал: Осипова Формат А4

Инв. № подл. | Подп. и дата | Взам. инв. № | Инв. № дубл. | Подп. и дата

26.058.ПВ.035.005

$R_z 50$

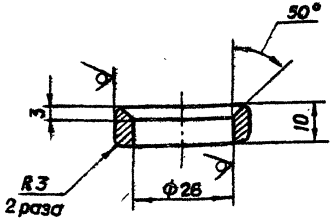

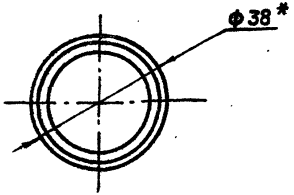

* Размер для справок.

Изм.	Лист	№ докум.	Подп.	Дата
Разраб.		Марданов		14.04.83
Пров.		Искандеров		18.04.83
Т. контр.		Грош		22.04.83
Гл. инж. проекта		Нагаев		25.04.83
Н. контр.		Мышкин		29.04.83
Утв.		Филоненко		27.04.83

3.820.2-44 26.058.ПВ.035.005

Кольцо

Лит.	Масса	Масштаб
А	0,05	1:1

Лист | Листов 1

Труба 38×6 ГОСТ 8734-75* / Б 20 ГОСТ 8733-74*

Копировал: Осипова Формат А4

26.058.ПВ.035.006

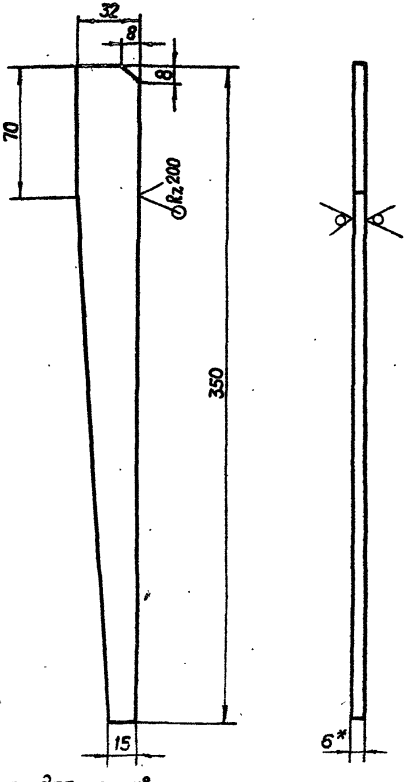

* Размер для справок.

Изм.	Лист	№ докум.	Подп.	Дата
Разраб.		Марданов		14.04.83
Пров.		Искандеров		18.04.83
Т. контр.		Грош		22.04.83
Гл. инж. проекта		Нагаев		25.04.83
Н. контр.		Мышкин		29.04.83
Утв.		Филоненко		27.04.83

3.820.2-44 26.058.ПВ.035.006

Косынка

Лит.	Масса	Масштаб
А	0,36	1:2

Лист | Листов 1

Полоса 5-6×32 ГОСТ 103-76 / 8 Ст3пс5-I ГОСТ 535-79

Копировал: Осипова Формат А4

Инв. № подл. | Подп. и дата | Взам. инв. № | Инв. № дубл. | Подп. и дата

Серия 3.820.2-44 Выпуск 6

26.058.ПВ.042.011

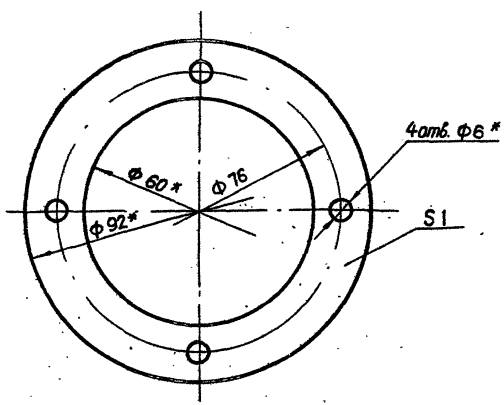

* Размеры обеспеч. инстр.

Изм.	Лист	№ докум.	Подп.	Дата	26.058.ПВ.042.011			
					3.820.2-44			
Разраб.		Марданов		14.04.83	Прокладка	Лит.	Масса	Масштаб
Пров.		Искандеров		15.04.83		А	0,002	1:1
Т.контр.		Грош		22.04.83		Лист	Листов 1	
Гл. инж. проекта		Наседев		25.04.83	Картон прокладочный марки А ГОСТ 9347-74 *			
Н.контр.		Мышкин		29.04.83				
Утв.		Филоненко		27.04.83				

Копировал: Осипова Формат А4

Инв.№ подл. | Подп. и дата | Взам. инв.№ | Инв.№ дубл. | Подп. и дата

26.058.ПВ.042.012

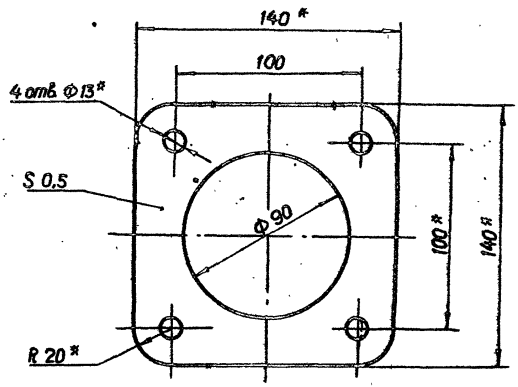

* Размеры обеспеч. инстр.

Изм.	Лист	№ докум.	Подп.	Дата	3.820.2-44 26.058.ПВ.042.012			
Разраб.		Марданов		14.04.83	Прокладка	Лит.	Масса	Масштаб
Пров.		Искандеров		15.04.83		А	0,002	1:2
Т.контр.		Грош		22.04.83		Лист	Листов 1	
Гл. инж. проекта		Наседев		25.04.83	Картон прокладочный марки А ГОСТ 9347-74 *			
Н.контр.		Мышкин		29.04.83				
Утв.		Филоненко		27.04.83				

Копировал: Осипова Формат А4

Инв.№ подл. | Подп. и дата | Взам. инв.№ | Инв.№ дубл. | Подп. и дата

Rz 25 (▽)

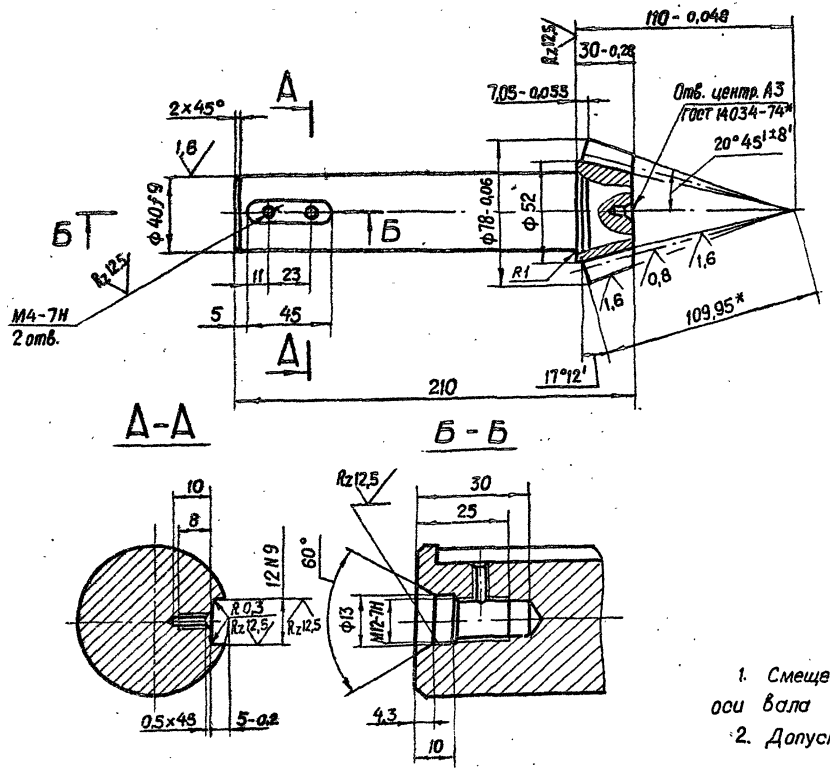

Модуль	m_e	5
Число зубьев	z	13
Тип зуба	—	прямой
Исходный контур	—	ГОСТ 13754-81
Коэффициент смещения	x_e	0,362
Коэффициент изменения толщины зуба	x_τ	0,036
Угол делительного конуса	δ	17° 12'
Степень точности	—	8-В СТ СЭВ 186-75
Толщина зуба по хорде	$\bar{s}$	$8{,}095^{-0.092}_{-0.212}$
Высота до хорды	h_a	5,33
Межосевой угол передачи	Σ	90°
Средний окружной модуль	m_m	4,431
Внешнее конусное расстояние	R_e	109,95
Среднее конусное расстояние	R	97,415
Средний делительный диаметр	d	57,608
Угол конуса впадин	δ_f	15° 01
Внешняя высота зуба	h_e	11
Обозначение чертежа сопряженного колеса		26.058.ПВ.042.201

1. Смещение и перекос шпоночного паза относительно оси вала не более допуска на ширину шпоночного паза.
2. Допускается замена данных для контроля.

3.* Размер для справок.
4. Остальные технические требования по общим ТУ на изготовление подъемника.

Изм.	Лист	№ докум.	Подп.	Дата
Разраб.		Марданов		4.04.83
Пров.		Искандеров		18.04.83
Т. контр.		Грош		22.04.83
Гл. инж. проекта		Наганов		25.04.83
Н. контр.		Мышкин		29.04.83
Утв.		Филаненко		27.04.83

3.820.2-44
26.058.ПВ.042.101

Вал – шестерня

Лит.	Масса	Масштаб
А	2,1	1:2

Лист | Листов 1

Сталь 40 х ГОСТ 4543-71*

Копировал: Осипова Формат А3

Инв. № подл. | Подп. и дата | Взам. инв. № | Инв. № дубл. | Подп. и дата

26.058.ПВ.042.102

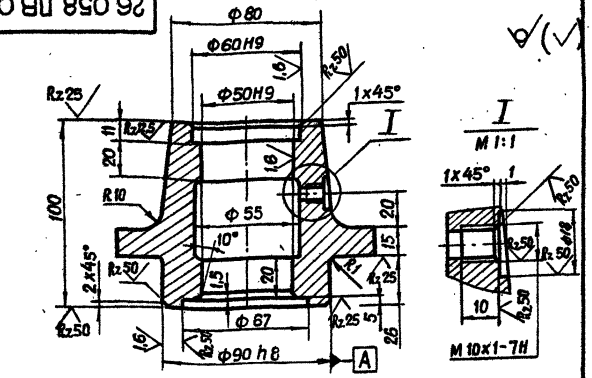

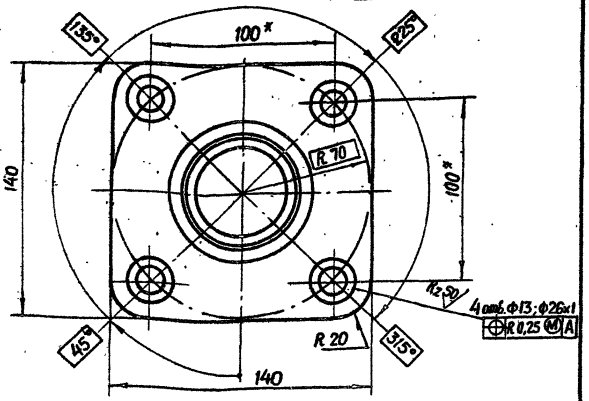

1. * Размеры для справок.

Изм.	Лист	№ докум.	Подп.	Дата
Разраб.		Марданов		14.04.83
Пров.		Искандеров		18.04.83
Т. контр.		Грош		22.04.83
Гл. инж. проекта		Назаев		25.04.83
Н. контр.		Мышкин		29.04.83
Утв.		Филоненко		27.04.83

3.820.2-44

26.058.ПВ.042.102

Корпус подшипника

Лит.	Масса	Масштаб
А	2,5	1:2
Лист	Листов 1	

Отливка СЧ 20 ГОСТ 1412-79*

Копировал: Осипова Формат А4

26.058.ПВ.042.103

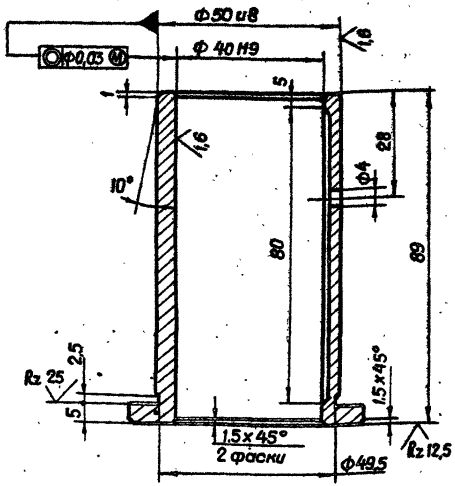

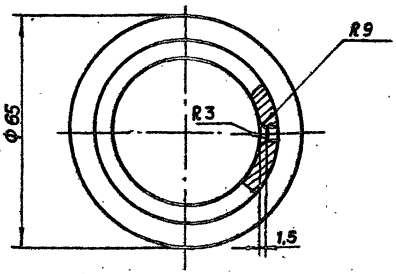

Изм.	Лист	№ докум.	Подп.	Дата
Разраб.		М.Марданов		4.04.83
Пров.		Искандеров		18.04.83
Т. контр.		Грош		22.04.83
Гл. инж. проекта		Назаев		25.04.83
Н. контр.		Мышкин		29.04.83
Утв.		Филоненко		27.04.83

3.820.2-44

26.058.ПВ.042.103

Втулка

Лит.	Масса	Масштаб
А	0,5	1:1
Лист	Листов 1	

Отливка А4С-3 ГОСТ 1585-79

Копировал: Осипова Формат А4

Взам. инв. № | Инв. № дубл. | Подп. и дата | Инв. № подл.

26.058.ПВ.042.104

Выпуск

Серия 3.820.2-44

Rz 50 (▽)

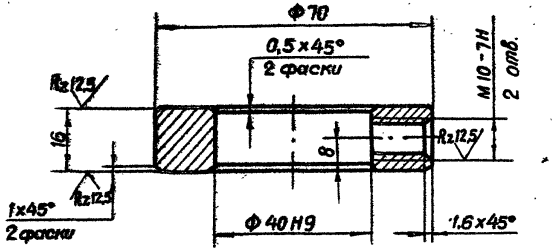

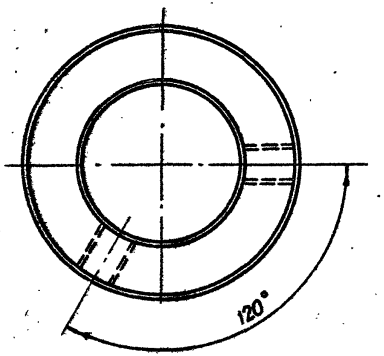

Изм.	Лист	№ докум.	Подп.	Дата
Разраб.		Марданов		14.04.83
Пров.		Искандеров		18.04.83
Т. контр.		Грош		22.04.83
Гл. инж. проекта		Нагаев		25.04.83
Н. контр.		Мышкин		29.04.83
Утв.		Филоненко		27.04.83

3.820.2-44 26.058.ПВ.042.104

Кольцо стопорное

Лит.	Масса	Масштаб
А	0,3	1:1

Лист | Листов 1

Ст.5 ГОСТ 380-71*

Копировал: Осипова Формат А4

Инв. № подл. | Подп. и дата | Взам. инв. № | Инв. № дубл. | Подп. и дата

3.820.2-44

Изм.	Лист.	№ докум.	Подп.	Дата

Лит.	Масса	Масштаб

Rz 25 (▽)

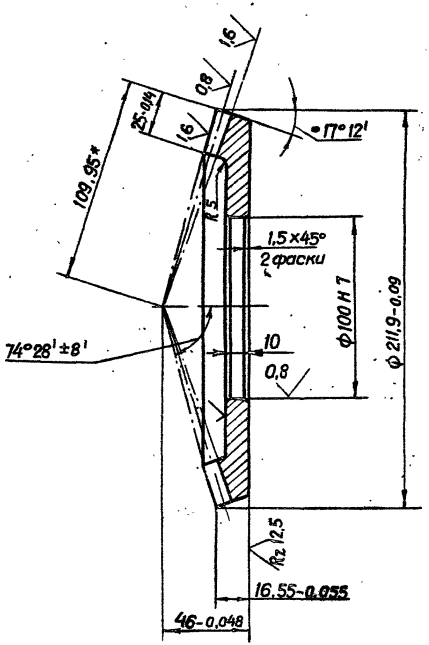

Модуль	m_e	5
Число зубьев	z	42
Тип зуба	—	прямой
Исходный контур	—	ГОСТ 13754-81
Коэффициент смещения	x_e	−0,362
Коэффициент изменения толщины зуба	x_τ	−0,036
Угол делительного конуса	δ	72°48'
Степень точности	—	8-ВСТ СЭВ 186-75
Толщина зуба по хорде	$\bar{s}$	$5.77^{-0.126}_{-0.296}$
Высота до хорды	$\bar{h}_a$	2,14
Межосевой угол передачи	Σ	90°
Средний окружной модуль	m_m	4,431
Внешнее конусное расстояние	R_e	109,95
Среднее конусное расстояние	R	97,415
Средний делительный диаметр	d	186,118
Угол конуса впадин	δ_f	68°44'
Внешняя высота зуба	h_e	11
Обозначение чертежа сопряженной шестерни		26.058.ПВ.052.001 26.058.ПВ.042.101

1. Допускается замена данных для контроля.
2. Остальные технические требования по общим ТУ на изготовление подъемника.
3.* Размер для справок.

					3.820.2-44		
					26.058.ПВ.042.201		
Изм.	Лист	№ докум.	Подп.	Дата	Колесо зубчатое коническое	Лит.	Масса	Масштаб
Разраб.		Марданов		4.04.83		А	2,7	1:2
Пров.		Искандеров		6.04.83		Лист	Листов 1	
Т.контр.		Грош		22.04.83				
Гл.инж. проекта		Нагаев		25.04.83				
Н.контр.		Мышкин		29.04.83	Сталь 45 ГОСТ 1050-74**			
Утв.		Филоненко		27.04.83				

Копировал: Осипова Формат А3

Серия 3.820.2-44 Выпуск 6

26.058.ПВ.044.001

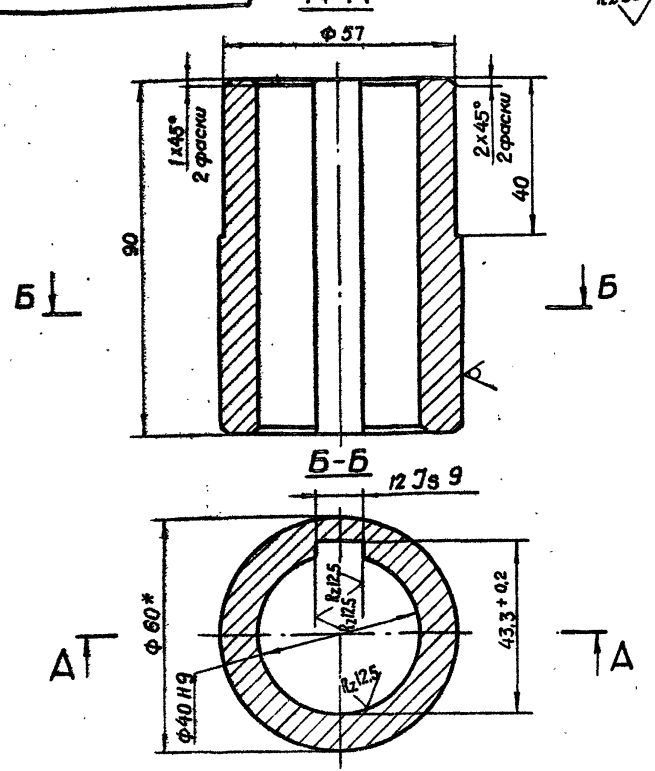

1. Смещение и перекос шпоночного паза относительно оси вала не более допуска на ширину шпоночного паза.
2. Остальные технические требования по общим ТУ на изготовление подъемника.

Изм.	Лист	№ докум.	Подп.	Дата
Разраб.		Марданов		14.04.83
Пров.		Искандеров		18.04.83
Т. контр.		Грош		22.04.83
Гл. инж. проекта		Наганов		25.04.83
Н. контр.		Мышкин		29.04.83
Утв.		Филоненко		27.04.83

3.820.2-44 26.058.ПВ.044.001

Втулка

Лит.	Масса	Масштаб
А	0,9	1:1

Лист Листов 1

Круг 60-В-ГОСТ 2590-71* / Б Ст.3пс5-1-II ГОСТ 535-79

Копировал: Осипова Формат А4

Инв.№ подл. | Подп. и дата | Взам. инв.№ | Инв.№ дубл. | Подп. и дата

26.058.ПВ.044.002

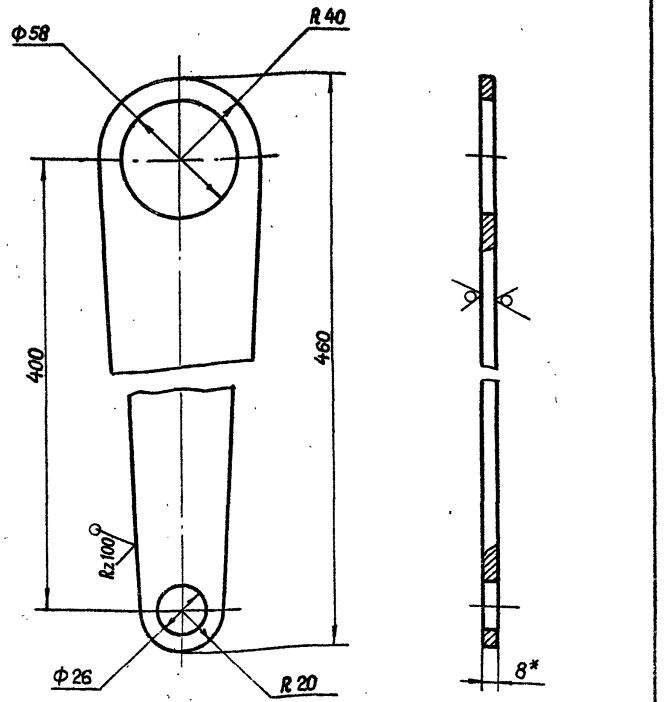

* Размер для справок.

Изм.	Лист	№ докум.	Подп.	Дата
Разраб.		Марданов		14.04.83
Пров.		Искандеров		18.04.83
Т. контр.		Грош		22.04.83
Гл. инж. проекта		Наганов		25.04.83
Н. контр.		Мышкин		29.04.83
Утв.		Филоненко		27.04.83

3.820.2-44 26.058.ПВ.044.002

Полоса

Лит.	Масса	Масштаб
А	1,41	1:2

Лист Листов 1

Лист 6-ПН-НО-8 ГОСТ 19903-74* / В Ст.3пс5 ГОСТ 14637-79

Копировал: Осипова Формат А4

Инв.№ подл. | Подп. и дата | Взам. инв.№ | Инв.№ дубл. | Подп. и дата

26.058.ПВ.050.001

26.058. ПВ 050.001 – изображено

26.058. ПВ 050.001-01 – зеркальное отражение (резьба винта Тр 70×20(Р10) LH-8е

Rz 50 (√)

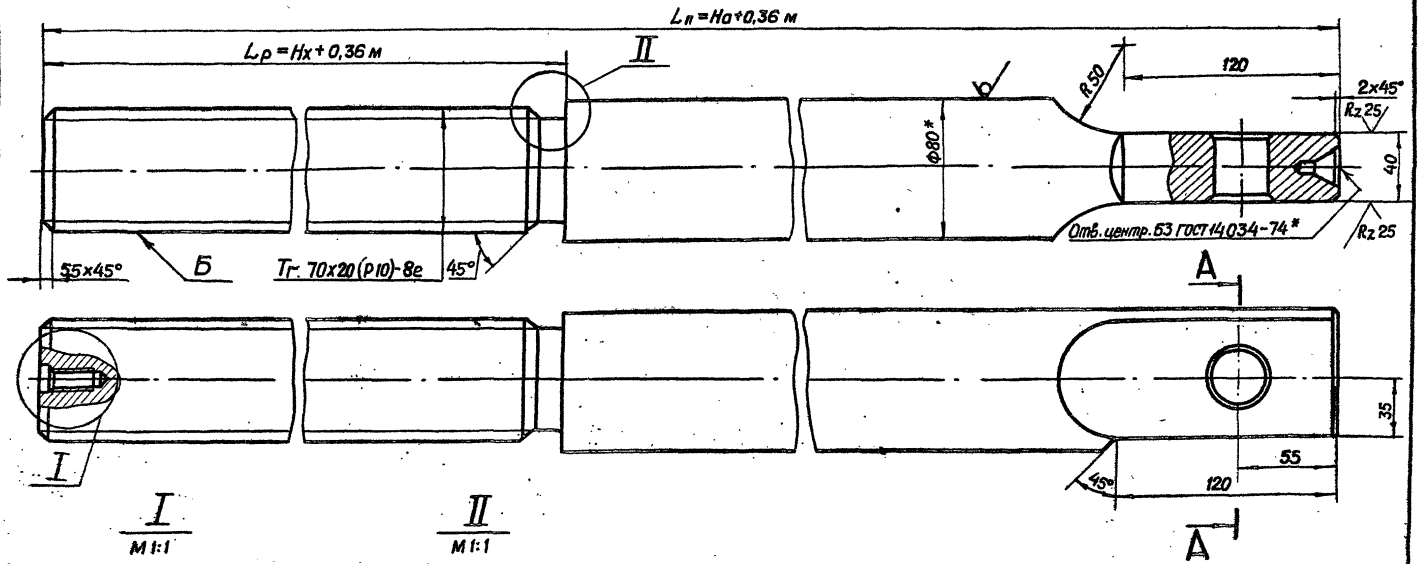

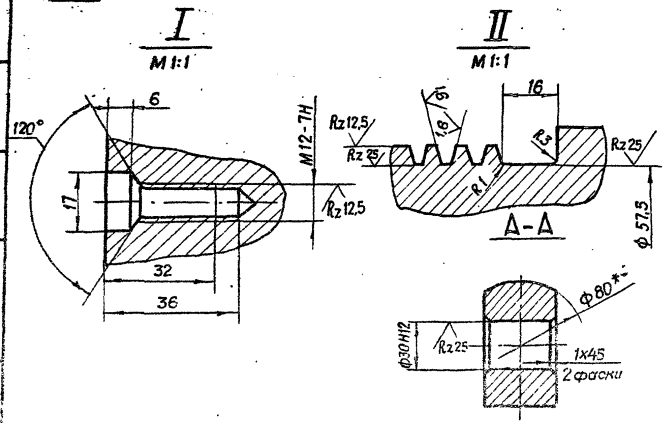

1. Конусообразность поверхн. Б не более 0,2 мм.
2. Нецилиндричность поверхн. Б не более 0,02 мм.
3. Масса винта грузового Qв определяется по формуле 39,46 Lп – (13,4 Lр + 1,6) кг.
4.* Размер для справок.
5. Остальные технические требования по общим ТУ на изготовление подъемника.

					3.820.2-44	26.058.ПВ.050.001		
Изм.	Лист	№ докум.	Подп.	Дата	Винт грузовой	Лит.	Масса	Масштаб
Разраб.		Марданов		14.04.83		А	См.л.3	1:2
Пров.		Искандеров		16.04.83		Лист	Листов	
Т. контр.		Грош		22.04.83				
Гл. инж. проекта		Нагаев		25.04.83				
Н. контр.		Мышкин		04.04.83	Круг 80-В-ГОСТ 2590-71*			
Утв.		Филоненко		27.04.83	45-б-2 ГОСТ 1050-74**			

Копировал: Осипова Формат А 3

Серия 3.820.2-44 Выпуск 6

Инв. № подл. | Подп. и дата | Взам. инв. № | Инв. № дубл. | Подп. и дата

Серия 3.820.2-44 Выпуск 6

26.058.ПВ.050.002

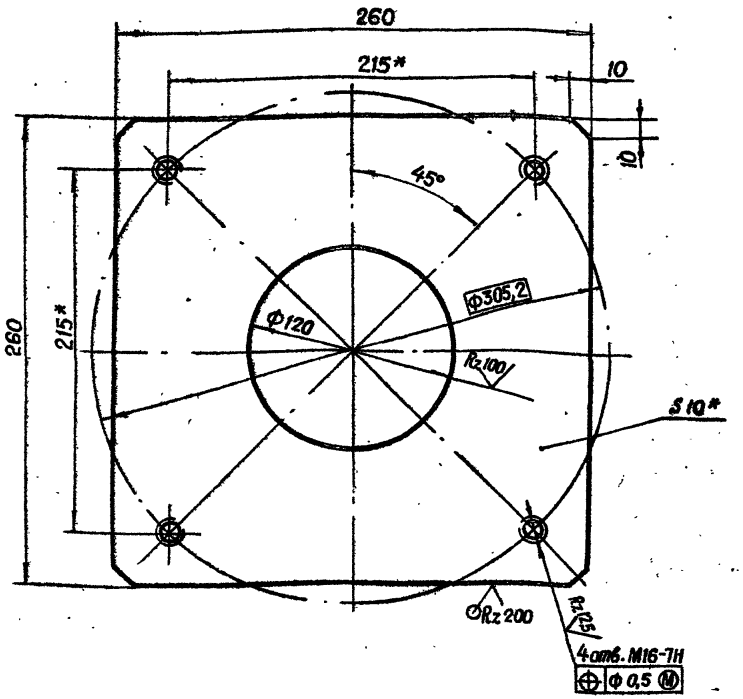

* Размеры для справок.

Изм.	Лист	№ докум.	Подп.	Дата
Разраб.		Марданов		14.04.83
Пров.		Искандеров		18.04.83
Т. контр.		Грош		22.04.83
Гл. инж. проекта		Нагаев		25.04.83
Н. контр.		Мышкин		29.04.83
Утв.		Филоненко		27.04.83

3.820.2-44 26.058.ПВ.050.002

Лист монтажный

Лит.	Масса	Масштаб
А	4,3	12,5

Лист | Листов 1

Лист 6-ОЯ-НО-10 ГОСТ 19903-74*
ст.3 сп.3 ГОСТ 14637-79

Копировал: Осипова Формат А4

Подп. и дата | Инв. № дубл. | Взам. инв. № | Подп. и дата | Инв. № подл.

26.058.ПВ.050.003

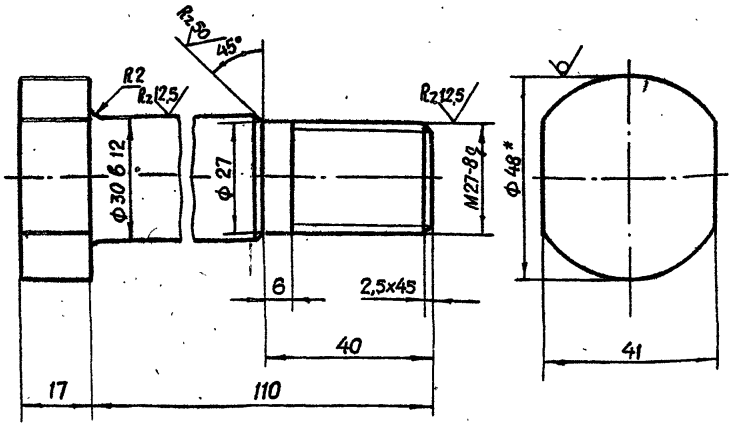

* Размер для справок.

Изм.	Лист	№ докум.	Подп.	Дата
Разраб.		Марданов		14.04.83
Пров.		Искандеров		18.04.83
Т. контр.		Грош		22.04.83
Гл. инж. проекта		Нагаев		25.04.83
Н. контр.		Мышкин		29.04.83
Утв.		Филоненко		27.04.83

3.820.2-44 26.058.ПВ.050.003

Болт

Лит.	Масса	Масштаб
А	0,9	1:1

Лист | Листов 1

Круг 48-В-ГОСТ 2590-71*
В Ст.5 сп.-1-II ГОСТ 535-79

Копировал: Осипова Формат А4

Подп. и дата | Инв. № дубл. | Взам. инв. № | Подп. и дата | Инв. № подл.

26.058.ПВ.051.001

Серия 3.820.2-44 Выпуск 6

Г - Г

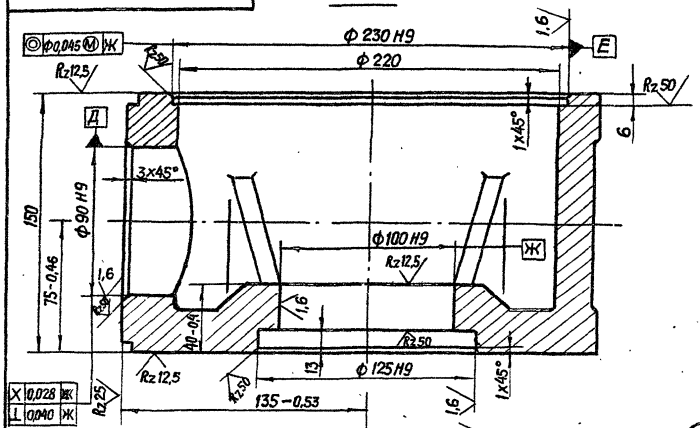

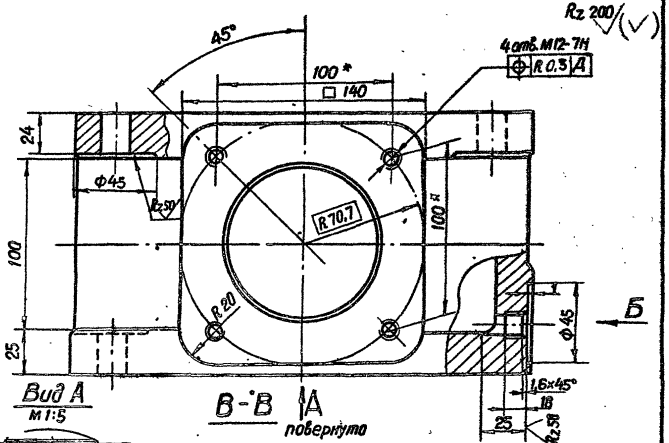

Вид А
М 1:5

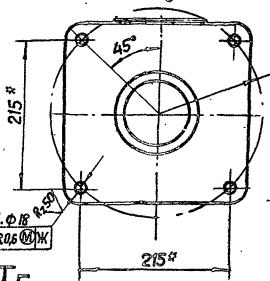

В - В
повернуто

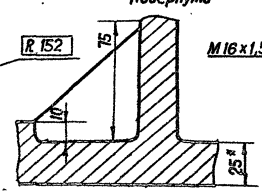

Вид Б

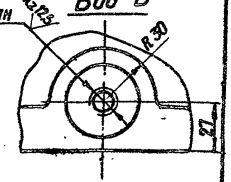

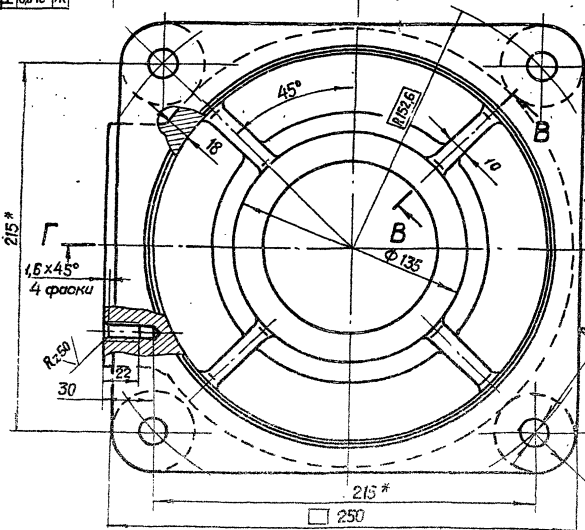

* Размеры для справок.

					26.058.ПВ.051.001	
					3.820.2-44	
Изм.	Лист	№ докум.	Подп.	Дата	Корпус	Лит. / Масса / Масштаб
Разраб.		Марданов		16.04.93		А / 24,2 / 1:2
Пров.		Искандеров		16.04.93		Лист / Листов 1
Т. контр.		Грош		22.04.93		
Гл. инж. проекта		Наседь		25.04.93		
Н. контр.		Мышкин		25.04.93	Отливка СЧ20 ГОСТ 1412-79*	
Утв.		Филаненко		27.04.93		

Копировал: Осипова Формат А3

Инв. № подл. | Подп. и дата | Взам. инв. № | Инв. № дубл. | Подп. и дата

Серия 3.820.2-44 Выпуск 6

26.058.ПВ.051.002

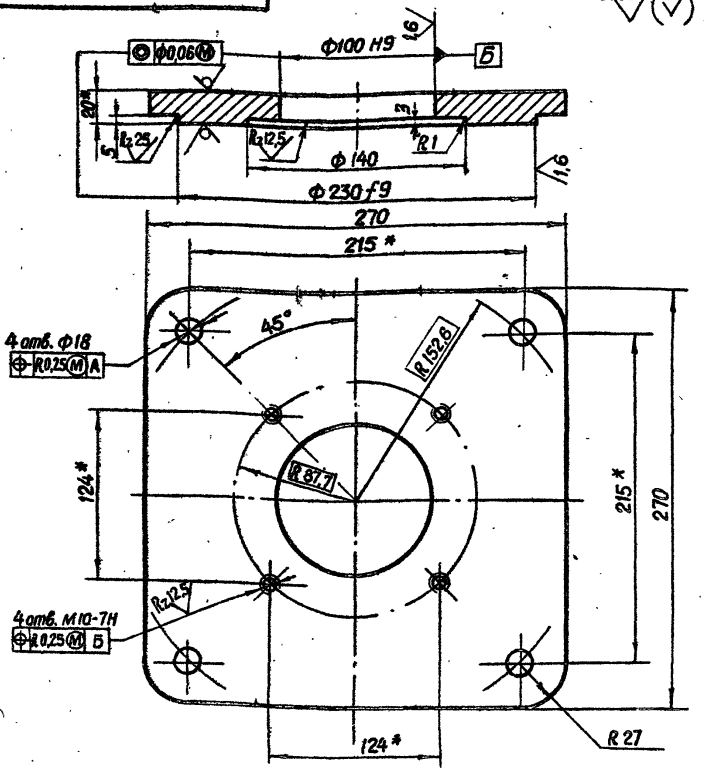

* Размеры для справок.

Изм.	Лист	№ докум.	Подп.	Дата	3.820.2-44 26.058.ПВ.051.002			
Разраб.		Марданов		14.04.93	Крышка корпуса	Лит.	Масса	Масштаб
Пров.		Искандеров		16.04.93		А	8,3	1:2,5
Т. контр.		Грош		22.04.93		Лист	Листов 1	
Гл. инж. проекта		Нагаев		25.04.93				
Н. контр.		Мышкин		29.04.93	Лист 5-ПН-НО-20 ГОСТ 19903-74*			
Утв.		Филоненко		27.04.93	80Сп2пс5 ГОСТ 14637-79			

Копировал: Осипова Формат А4

26.058.ПВ.051.003

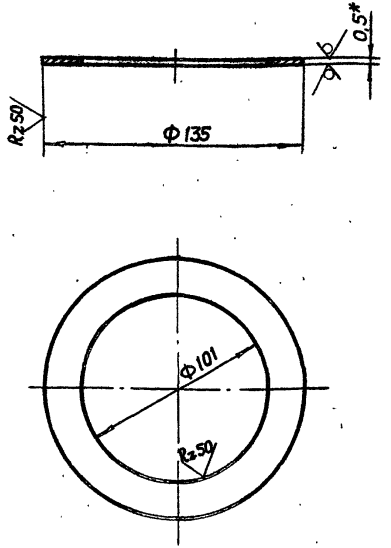

* Размер для справок.

Изм.	Лист	№ докум.	Подп.	Дата	3.820.2-44 26.058.ПВ.051.003			
Разраб.		Марданов		14.04.93	Кольцо регулировочное	Лит.	Масса	Масштаб
Пров.		Искандеров		16.04.93		А	0,035	1:2
Т. контр.		Грош		22.04.93		Лист	Листов 1	
Гл. инж. проекта		Нагаев		25.04.93				
Н. контр.		Мышкин		29.04.93	Лист 5-ПН-НО-0,5 ГОСТ 19903-74*			
Утв.		Филоненко		27.04.93	4-IV-НВ Ст3пс5 ГОСТ 16523-70			

Копировал: Осипова Формат А4

Инв. № подл. | Подп. и дата | Взам. инв. № | Инв. № дубл. | Подп. и дата

Серия 3.820.2-44 Выпуск 6

26.058.ПВ.052.003

Rz 25 (✓)

А-А

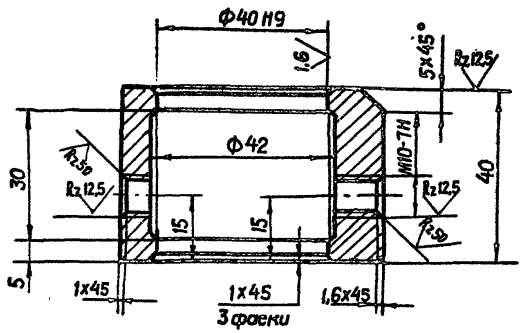

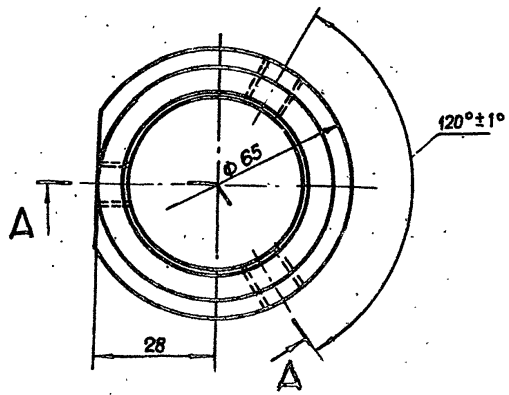

Изм.	Лист	№ докум.	Подп.	Дата
Разраб.		Марданов		14.04.83
Пров.		Исканверов		18.04.83
Т. контр.		Грош		22.04.83
Гл. спец. проекта		Наєаев		25.04.83
Н. контр.		Мышкин		29.04.83
Утв.		Филоненко		27.04.83

3.820.2-44 26.058.ПВ.052.003

Кольцо

Лит.	Масса	Масштаб
А	0,56	1:1

Лист | Листов 1

Ст.3 сп.3 ГОСТ 380-71*

Копировал: Осипова Формат А4

26.058.ПВ.052.004

Rz 25 (✓)

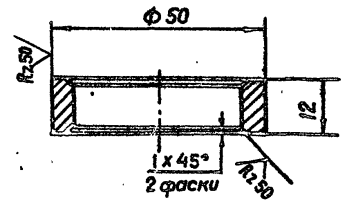

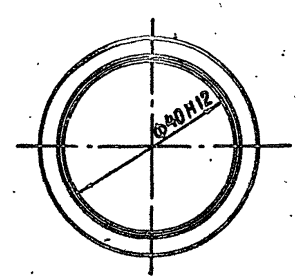

Изм.	Лист	№ докум.	Подп.	Дата
Разраб.		Марданов		14.04.83
Пров.		Исканверов		18.04.83
Т. контр.		Грош		22.04.83
Гл. спец. проекта		Наєаев		25.04.83
Н. контр.		Мышкин		29.04.83
Утв.		Филоненко		27.04.83

3.820.2-44 26.058.ПВ.052.004

Кольцо регулировочное

Лит.	Масса	Масштаб
А	0,14	1:1

Лист | Листов 1

Ст.3 сп.3 ГОСТ 380-71*

Копировал: Осипова Формат А4

Подп. и дата | Инв. № подл. | Взам. инв. № | Инв. № дубл. | Подп. и дата

Серия 3.820.2-44 Выпуск 6

26.058.ПВ.052.005

R_z 25 (√)

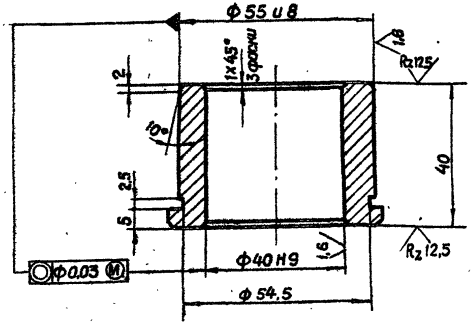

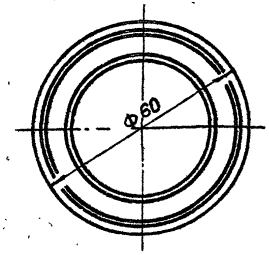

Изм.	Лист	№ докум.	Подп.	Дата
Разраб.		Мардонов		14.04.83
Пров.		Исканлеров		18.04.83
Т. контр.		Грош		22.04.83
Гл. инж. проекта		Нагаев		25.04.83
Н. контр.		Мышкин		29.04.83
Утв.		Филоненко		27.04.83

3.820.2-44

26.058.ПВ.052.005

Втулка

Лит.	Масса	Масштаб
А		
Лист	Листов	

Отливка А4С-3 ГОСТ 1585-79

Копировал: Осипова Формат А4

Инв. № подл. | Подп. и дата | Взам. инв. № | Инв. № дубл. | Подп. и дата

26.058.ПВ.052.006

R_z 25 (√)

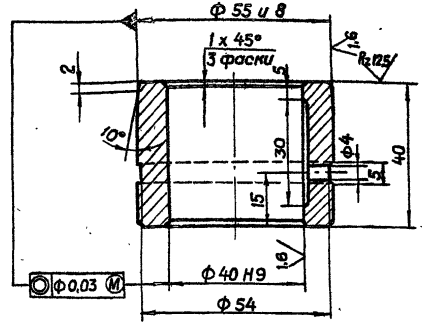

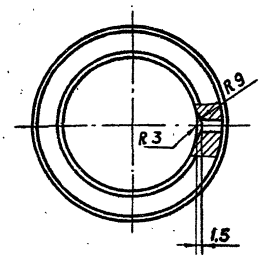

Изм.	Лист	№ докум.	Подп.	Дата
Разраб.		Мардонов		14.04.83
Пров.		Исканлеров		18.04.83
Т. контр.		Грош		22.04.83
Гл. инж. проекта		Нагаев		25.04.83
Н. контр.		Мышкин		29.04.83
Утв.		Филоненко		27.04.83

3.820.2-44

26.058.ПВ.052.006

Втулка

Лит.	Масса	Масштаб
А	0,35	1:1
Лист	Листов 1	

Отливка А4С-3 ГОСТ 1585-79

Копировал: Осипова Формат А4

Инв. № подл. | Подп. и дата | Взам. инв. № | Инв. № дубл. | Подп. и дата

Серия 3.820.2-44 Выпуск 6

26.058.ПВ.055.003

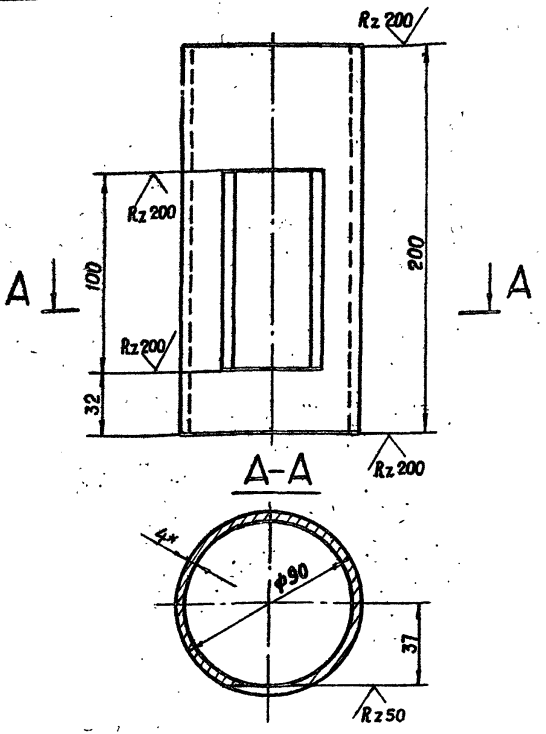

1* Размеры для справок.

2. Остальные технические требования по общим ТУ на изготовление подъемника.

Изм.	Лист	№ докум.	Подп.	Дата
Разраб.		Марданов		14.04.83
Пров.		Искандеров		14.04.83
Т. контр.		Грош		22.04.83
Гл. инж. проекта		Нагаев		25.04.83
Н. контр.		Мышкин		26.04.83
Утв.		Филоненко		27.04.83

3.820.2-44

26.058.ПВ.055.003

Труба

Лит.	Масса	Масштаб
А	1,70	1:2

Лист | Листов 1

Труба 90×4 ГОСТ 8734-75*
Б 20 ГОСТ 8733-74*

Копировал: Осипова

Формат А4

Инв. № подл. | Подп. и дата | Взам. инв. № | Инв. № дубл. | Подп. и дата

26.058.ПВ.053.001

Rz 50 (V)

Модуль	m	3,25
Число зубьев	Z	12
Нормальный исходный контур	ГОСТ 13755-81	
Степень точности	8-В ГОСТ 1643-81	
Диаметр делительной окружности	d	39
Толщина зуба по дуге делительной окружности	S в	5,1 $^{-0,100}_{-0,200}$
Обозначение чертежа сопряженного винта	26.058.ПВ.50.001	

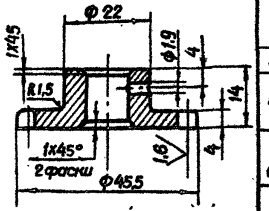

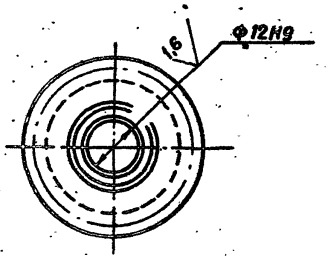

1. Данные для контроля по нормам точности - по ГОСТ 1643-81.

2. Остальные технические требования - по общим ТУ на изготовление.

Изм.	Лист	№ докум.	Подп.	Дата
Разраб.		Марданов		14.04.83
Пров.		Искандеров		14.04.83
Т. контр.		Грош		22.04.83
Гл. инж. проекта		Нагаев		25.04.83
Н. контр.		Мышкин		26.04.83
Утв.		Филоненко		27.04.83

3.820.2-44

26.058.ПВ.053.001

Шестерня приводная

Лит.	Масса	Масштаб
А	0,09	1:1

Лист | Листов 1

Ст. 3 сп. ГОСТ 380-71*

Копировал: Осипова

Формат А4

Rz 100

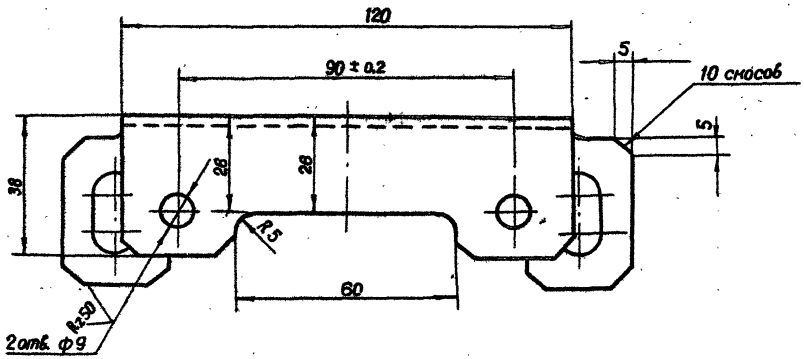

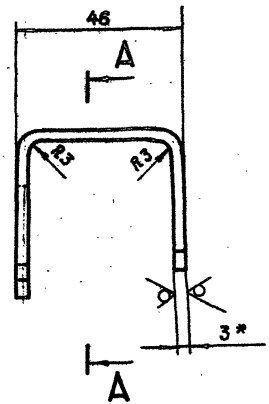

А - А

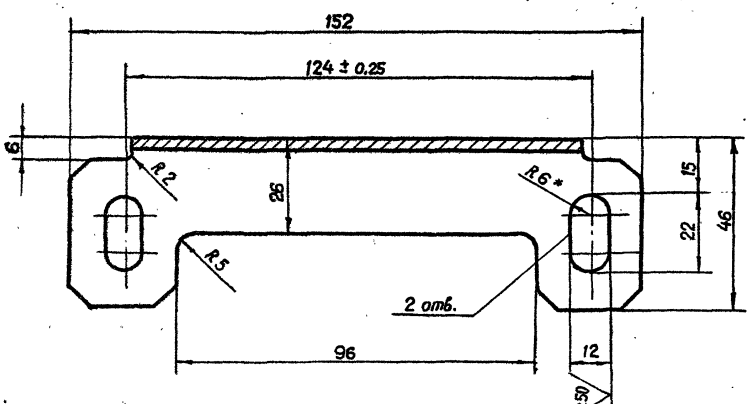

* Размеры для справок.

						3.820.2-44 26.058.ПВ.053.002		
Изм.	Лист	№ докум.	Подп.	Дата			Лит.	Масса	Масштаб
Разраб.		Марданов		14.04.83	Кронштейн		А	0,3	1:1
Пров.		Исмандеров		18.04.83					
Т. контр.		Грош		20.04.83			Лист	Листов 1
Гл. спец. проекта		Нагаев		25.04.83				
Н. контр.		Мышкин		29.04.83	Лист	5-ПН-НО-3 ГОСТ 19903-74* 4-IV-НВ Ст 3сп-ГОСТ 16523-70*		
Утв.		Филоненко		29.04.83				

Копировал: Осипова Формат А 3

Серия 3.820.2-44 Выпуск 6

Инв. № подл. | Подп. и дата | Взам. инв. № | Инв. № дубл. | Подп. и дата

26.058.ПВ.055.001

Серия 3.820.2-44 Выпуск 6

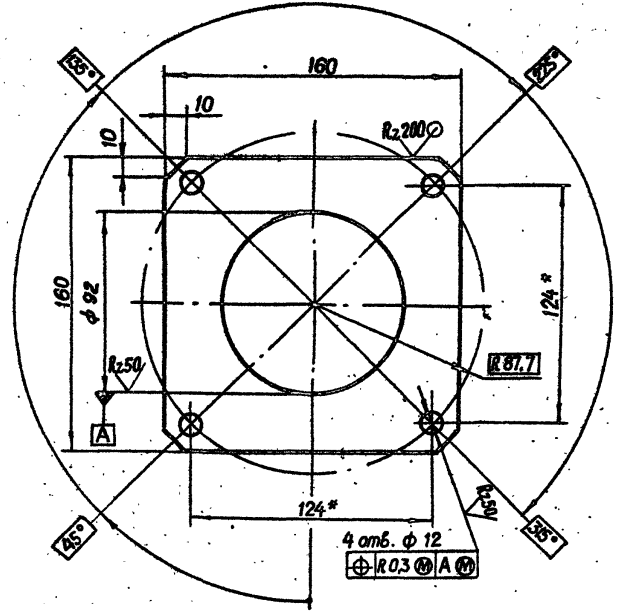

* Размеры для справок.

Изм.	Лист	№ докум.	Подп.	Дата
Разраб.		Осипенков		14.04.83
Пров.		Осипенков		18.04.83
Т.контр.		Грош		22.04.83
Гл. инж. проекта		Нагаев		25.04.83
Н. контр.		Мышкин		29.04.83
Утв.		Филоненко		27.04.83

3.820.2-44 26.058.ПВ.055.001

Фланец

Лит.	Масса	Масштаб
А	0,9	1:2
Лист	Листов 1	

Лист Б-ПН-НО-8 ГОСТ 19903-74*
Ст.3 сп. ГОСТ 14637-79

Копировал: Осипова Формат А4

Инв. № подл. | Подп. и дата | Взам. инв. № | Инв. № дубл. | Подп. и дата

26.058.ПВ.055.002

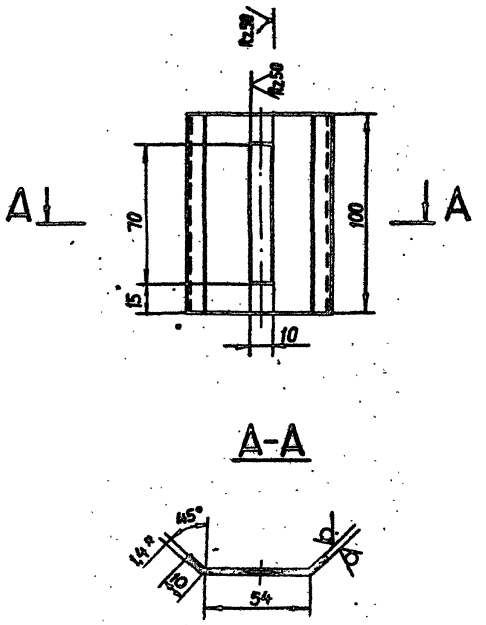

* Размер для справок.

Изм.	Лист	№ докум.	Подп.	Дата
Разраб.		Марданов		14.04.83
Пров.		Исмандеров		18.04.83
Т.контр.		Грош		22.04.83
Гл. инж. проекта		Нагаев		25.04.83
Н.контр.		Мышкин		29.04.83
Утв.		Филоненко		27.04.83

3.820.2-44 26.058.ПВ.055.002

Диафрагма

Лит.	Масса	Масштаб
А	0,2	1:2
Лист	Листов	

Лист Б-ПН-НО-1.4 ГОСТ 19903-74*
4-IV-НВ Ст.3 пс. ГОСТ 16523-70*

Копировал: Осипова Формат А4

gost.e-ecolog.ru