ТИПОВАЯ ДОКУМЕНТАЦИЯ НА СТРОИТЕЛЬНЫЕ СИСТЕМЫ И ИЗДЕЛИЯ ЗДАНИЙ И СООРУЖЕНИЙ

СЕРИЯ 3.820.2-44

ПОДЪЕМНИКИ ВИНТОВЫЕ ДЛЯ ЗАТВОРОВ ГИДРОТЕХНИЧЕСКИХ СООРУЖЕНИЙ ГРУЗОПОДЪЕМНОСТЬЮ ДО 20 тс.

МОДЕЛИ В-83

Взамен типового проекта 820-165

ВЫПУСК 5

ПОДЪЕМНИК ОДНОВИНТОВОЙ С РУЧНЫМ ПРИВОДОМ г.п. 5 тс.

МАРКИ 5В

gost.e-ecolog.ru

ТИПОВАЯ ДОКУМЕНТАЦИЯ НА СТРОИТЕЛЬНЫЕ СИСТЕМЫ И ИЗДЕЛИЯ ЗДАНИЙ И СООРУЖЕНИЙ

СЕРИЯ 3.820.2-44

ПОДЪЕМНИКИ ВИНТОВЫЕ ДЛЯ ЗАТВОРОВ ГИДРОТЕХНИЧЕСКИХ СООРУЖЕНИЙ ГРУЗОПОДЪЕМНОСТЬЮ ДО 20 тс. МОДЕЛИ В-83

ВЫПУСК 5

ПОДЪЕМНИК ОДНОВИНТОВОЙ С РУЧНЫМ ПРИВОДОМ г.п. 5 тс. МАРКИ 5В

СОСТАВ ПРОЕКТА:

Выпуск 0 – Пояснительная записка и габаритные чертежи подъемников
Выпуск 1 – Подъемник одновинтовой с ручным приводом г.п. 0.5 тс. Марки 0.5В
Выпуск 2 – Подъемник одновинтовой с ручным приводом г.п. 1.0 тс. Марки 1В
Выпуск 3 – Подъемник одновинтовой с ручным приводом г.п. 2.5 тс. Марки 2.5В
Выпуск 4 – Подъемник двухвинтовой с ручным приводом г.п. 2×2.5 тс. Марки 5ВД
Выпуск 5 – Подъемник одновинтовой с ручным приводом г.п. 5 тс. Марки 5В
Выпуск 6 – Подъемник двухвинтовой с ручным приводом г.п. 2×5 тс. Марки 10ВД
Выпуск 7 – Подъемник одновинтовой с ручным приводом г.п. 10 тс. Марки 10В
Выпуск 8 – Подъемник двухвинтовой с ручным приводом г.п. 2×10 тс. Марки 20ВД
Выпуск 9 – Подъемник одновинтовой с электроприводом г.п. 1.0 тс. Марки 1ЭВ
Выпуск 10 – Подъемник одновинтовой с электроприводом г.п. 2.5 тс. Марки 2.5ЭВ
Выпуск 11 – Подъемник двухвинтовой с электроприводом г.п. 2×2.5 тс. Марки 5ЭВД
Выпуск 12 – Подъемник одновинтовой с электроприводом г.п. 5 тс. Марки 5ЭВ
Выпуск 13 – Подъемник двухвинтовой с электроприводом г.п. 2×5 тс. Марки 10ЭВД
Выпуск 14 – Подъемник одновинтовой с электроприводом г.п. 10 тс. Марки 10ЭВ
Выпуск 15 – Подъемник двухвинтовой с электроприводом г.п. 2×10 тс. Марки 20ЭВД
Выпуск 16 – Подъемник одновинтовой с электроприводом г.п. 20 тс. Марки 20ЭВ
Выпуск 17 – Электропривод винтовых подъемников

РАЗРАБОТАНА
ИНСТИТУТОМ „СРЕДАЗГИПРОВОДХЛОПОК"

ГЛАВНЫЙ ИНЖЕНЕР ИНСТИТУТА — ЭЙНГОРН Ф.Я.
НАЧАЛЬНИК ОМК — ФИЛОНЕНКО Г.И.
ГЛАВНЫЙ ИНЖЕНЕР ПРОЕКТА — НАГАЕВ Р.И.

УТВЕРЖДЕНА МИНВОДХОЗОМ СССР И ВВЕДЕНА В ДЕЙСТВИЕ ИНСТИТУТОМ „СРЕДАЗГИПРОВОДХЛОПОК"
ПРОТОКОЛ №551 ОТ 25 НОЯБРЯ 1983 г.
ПРИКАЗ № 328 от 28 мая 1984 г.

ЦЕНТРАЛЬНЫЙ ИНСТИТУТ ТИПОВОГО ПРОЕКТИРОВАНИЯ ГОССТРОЯ СССР
КАЗАХСКИЙ ФИЛИАЛ
Заказ № 1859 Тираж 700 экз. Цена 2-74 Инв № 3.820.2-44 Сдано в печать [illegible]
Вып. 5

Наименование	Обозначение	Стр.
Подъемник одновинтовой с ручным приводом г.п. 5 т.с. марки 5В	26.058.ПВ.050.000	4
Подъемник одновинтовой с ручным приводом г.п. 5 т.с. марки 5В. Сборочный чертеж	26.058.ПВ.050.000 СБ	5
Подъемник одновинтовой с ручным приводом г.п. 5 т.с. марки 5В. Габаритный чертеж	26.058.ПВ.050.000 Г4	7
Подъемник одновинтовой с ручным приводом г.п. 5 т.с. марки 5В. Ведомость спецификаций	26.058.ПВ.050.000 ВС	8
Подъемник одновинтовой с ручным приводом г.п. 5 т.с. марки 5В. Ведомость покупных изделий	26.058.ПВ.050.000 ВП	9
Подъемник одновинтовой с ручным приводом г.п. 5 т.с. марки 5В. Инструкция по монтажу и эксплуатации	26.058.ПВ.050.000 ИЭ	11
Узел грузовой части	26.058.ПВ.051.000	14
Узел грузовой части. Сборочный чертеж	26.058.ПВ.051.000 СБ	15
Узел грузовой гайки	26.058.ПВ.051.100	16
Узел грузовой гайки. Сборочный чертеж	26.058.ПВ.051.100 СБ	17
Редуктор РР1-2	26.058.ПВ.052.000	18
Редуктор РР1-2. Сборочный чертеж	26.058.ПВ.052.000 СБ	19
Колесо зубчатое коническое в сборе	26.058.ПВ.052.100	20
Колесо зубчатое коническое в сборе. Сборочный чертеж	26.058.ПВ.052.100 СБ	21
Указатель положения затвора УПР-2510	26.058.ПВ.053.000	22
Указатель положения затвора УПР-2510. Сборочный чертеж	26.058.ПВ.053.000 СБ	23
Указатель положения затвора УПР-5010	26.058.ПВ.054.000	25
Указатель положения затвора УПР-5010. Сборочный чертеж	26.058.ПВ.054.000 СБ	26
Кожух винта 70	26.058.ПВ.055.000	28
Кожух винта 70. Сборочный чертеж	26.058.ПВ.055.000 СБ	29
Кожух	26.058.ПВ.055.100	30
Кожух. Сборочный чертеж.	26.058.ПВ.055.100 СБ	30
Кожух. составной	26.058.ПВ.055.200	31
Кожух. составной. Сборочный чертеж	26.058.ПВ.055.200 СБ	31
Желоб составной	26.058.ПВ.055.210	32
Желоб составной. Сборочный чертеж.	26.058.ПВ.055.210 СБ	32
Узел вал-шестерни 1ВШ	26.058.ПВ.042.100	33
Узел вал-шестерни 1ВШ. Сборочный чертеж	26.058.ПВ.042.100 СБ	34
Рукоятка Р4	26.058.ПВ.044.000	35
Рукоятка Р4. Сборочный чертеж	26.058.ПВ.044.000 СБ	36
Винт грузовой	26.058.ПВ.050.001	37
Лист монтажный	26.058.ПВ.050.002	38
Болт	26.058.ПВ.050.003	38
Корпус	26.058.ПВ.051.001	39
Крышка корпуса	26.058.ПВ.051.002	40
Кольцо регулировочное	26.058.ПВ.051.003	40
Гайка грузовая	26.058.ПВ.051.101	16
Корпус редуктора	26.058.ПВ.052.001	41
Вал-шестерня	26.058.ПВ.052.002	42
Кольцо	26.058.ПВ.052.003	43
Кольцо регулировочное	26.058.ПВ.052.004	43
Втулка	26.058.ПВ.052.005	44
Втулка	26.058.ПВ.052.006	44

Инв. № подл. | Подп. и дата | Взам. инв. № | Инв. № дубл. | Подп. и дата

Изм.	Лист	№ докум.	Подп.	Дата
Разраб.		Марданов		14.01.83
Пров.		Искандеров		16.01.83
Гл. инж. проекта		Нагаев		25.01.83
Н. контр.		Мышкин		29.03.83
Утв.		Филоненко		27.01.83

3.820.2-44

26.058.ПВ.050.000 ДС

Подъемник одновинтовой с ручным приводом г.п. 5 тс. марки 5В. Содержание

Лит.	Лист	Листов
А	1	2

Копировал: Пужко Формат А3

Выпуск 5

Серия 3.820.2-44

Наименование	Обозначение	Стр
Крышка глухая	26.058.ПВ.052.007	45
Ступица	26.058.ПВ.052.101	46
Шестерня приводная	26.058.ПВ.053.001	47
Кронштейн	26.058.ПВ.053.002	48
Фланец	26.058.ПВ.055.001	49
Диафрагма	26.058.ПВ.055.002	49
Труба	26.058.ПВ.055.003	47
Желоб	26.058.ПВ.055.101	28
Пробка	26.058.ПВ.031.004	50
Прокладка	26.058.ПВ.031.005	50
Циферблат 2,5 м.	26.058.ПВ.032.003	51
Червяк	26.058.ПВ.032.004	52
Колесо червячное	26.058.ПВ.032.005	52
Корпус приводной шестерни	26.058.ПВ.032.006	53
Корпус червячной пары	26.058.ПВ.032.007	54
Корпус циферблата	26.058.ПВ.032.008	55
Валик	26.058.ПВ.032.009	55
Крышка	26.058.ПВ.032.010	56
Колпачок	26.058.ПВ.032.011	56
Колпачок	26.058.ПВ.032.012	57
Кольцо прижимное	26.058.ПВ.032.013	57
Кольцо запорное	26.058.ПВ.032.014	58
Кольцо регулировочное	26.058.ПВ.032.015	58
Гайка круглая	26.058.ПВ.032.016	59
Стекло смотровое	26.058.ПВ.032.017	59
Крышка	26.058.ПВ.032.018	60
Стрелка	26.058.ПВ.032.019	60
Прокладка	26.058.ПВ.032.020	61
Прокладка	26.058.ПВ.032.021	61
Циферблат 5,0 м.	26.058.ПВ.033.001	62
Червяк	26.058.ПВ.033.002	63

Наименование	Обозначение	Стр.
Колесо червячное	26.058.ПВ.033.003	63
Ось	26.058.ПВ.035.003	64
Труба	26.058.ПВ.035.004	64
Кольцо	26.058.ПВ.035.005	65
Косынка	26.058.ПВ.035.006	65
Прокладка	26.058.ПВ.042.011	66
Прокладка	26.058.ПВ.042.012	66
Вал-шестерня	26.058.ПВ.042.101	67
Корпус подшипника	26.058.ПВ.042.102	68
Втулка	26.058.ПВ.042.103	68
Кольцо стопорное	26.058.ПВ.042.104	69
Колесо зубчатое коническое	26.058.ПВ.042.201	70
Втулка	26.058.ПВ.044.001	71
Полоса	26.058.ПВ.044.002	71

Перечень ГОСТов примененных в проекте

ГОСТ 380 - 71*	ГОСТ 5915 - 70*	ГОСТ 13754 - 81
ГОСТ 481 - 80	ГОСТ 5971 - 78	ГОСТ 13941 - 80
ГОСТ 535 - 79	ГОСТ 6402 - 70*	ГОСТ 14034 - 74*
ГОСТ 1050 - 74**	ГОСТ 6874 - 75	ГОСТ 14637 - 79
ГОСТ 1412 - 79*	ГОСТ 7338 - 77*	ГОСТ 14959 - 79
ГОСТ 1476 - 75*	ГОСТ 7798 - 70*	ГОСТ 15809 - 70*
ГОСТ 1491 - 80	ГОСТ 8338 - 75	ГОСТ 16523 - 70*
ГОСТ 1585 - 79	ГОСТ 8479 - 70*	ГОСТ 17473 - 80
ГОСТ 1643 - 81	ГОСТ 8733 - 74*	ГОСТ 17475 - 80
ГОСТ 2590 - 71*	ГОСТ 8734 - 75*	ГОСТ 18335 - 73*
ГОСТ 2685 - 75*	ГОСТ 8752 - 79	ГОСТ 19903 - 74*
ГОСТ 2930 - 62**	ГОСТ 8790 - 79	ГОСТ 19036 - 81
ГОСТ 3128 - 70*	ГОСТ 9347 - 74*	ГОСТ 19853 - 74
ГОСТ 3129 - 70*	ГОСТ 10299 - 80	ГОСТ 21631 - 76
ГОСТ 4543 - 71*	ГОСТ 11371 - 78	ГОСТ 22034 - 76*
ГОСТ 5264 - 80	ГОСТ 11872 - 80	ГОСТ 23360 - 78

Инв.№ подл. | Подп. и дата | Взам. инв.№ | Инв.№ дубл. | Подп. и дата

Изм.	Лист	№ докум.	Подп.	Дата	26.058.ПВ.050.000 ДС	Лист 2
					3.820.2-44	

Копировал: Лужко

Серия 3.820.2-44 Выпуск 5

Формат	Зона	Поз.	Обозначение	Наименование	Кол.	Примечание
				Документация		
А3			26.058.ПВ.050.000СБ	Сборочный чертеж		
А3			26.058.ПВ.050.000ГЧ	Габаритный чертеж		
А3			26.058.ПВ.050.000ВС	Ведомость спецификаций		
А3			26.058.ПВ.050.000ВП	Ведомость покупных изделий		
А4			26.058.ПВ.050.000 ИЭ	Инструкция по монтажу и эксплуатации		
				Сборочные единицы		
А4		1	26.058.ПВ.051.000	Узел грузовой части	1	
А4		2	26.058.ПВ.052.000	Редуктор РР1-2	1	
А4		3	26.058.ПВ.053.000	Указатель положения затвора УПР-2510	1	См.п.1СБ
А4		4	26.058.ПВ.054.000	Указатель положения затвора УПР-5010	1	См.п.1СБ
А4		5	26.058.ПВ.055.000	Кожух винта 70	1	
А4		6	26.058.ПВ.044.000	Рукоятка Р4	1	
				Детали		
А3		7	26.058.ПВ.050.001	Винт грузовой	1	

Подп. и дата | Инв. № дубл. | Взам. инв. № | Подп. и дата | Инв. № подл.

Изм.	Лист	№ докум.	Подп.	Дата
Разраб.		Марданов		
Пров.		Искандеров		
Гл. инж. проекта		Нагаев		
Н. контр.		Мышкин		
Утв.		Филоненко		

3.820.2-44

26.058.ПВ.050.000

Подъемник одновинтовой с ручным приводом Г.п. 5 т.с. Марки 5В

Лит	Лист	Листов
Л	1	2

Подпись Начальник Фурсов

Формат	Зона	Поз.	Обозначение	Наименование	Кол.	Примечание
А4		8	26.058.ПВ.050.002	Лист монтажный	1	
А4		9	26.058.ПВ.050.003	Болт	1	
А4		10	26.058.ПВ.042.012	Прокладка	3	Наиб. кол.
				Стандартные изделия		
				Болты ГОСТ 7798-70*		
		11		М 10 х 25.68.0125	4	
		12		М 16 х 40.68.0125	4	
		13		Гайка М27.6.0125 ГОСТ 5915-70*	1	
		14		Шайба 10.65Г.0125 ГОСТ 6402-70*	2	
		15		Шайба 16.65Г.0125 ГОСТ 6402-70*	4	
		16		Шайба 10.01.019 ГОСТ 11371-78	2	
		17		Шайба 27.01.019 ГОСТ 11371-78	1	

Подп. и дата | Инв. № дубл. | Взам. инв. № | Подп. и дата | Инв. № подл.

Изм.	Лист	№ докум.	Подп.	Дата

3.820.2-44

26.058.ПВ.050.000

Лист 2

Копировал Начальник Фурсов

26.058.ПВ.050.000СБ

Выпуск 5

Серия 3.820.2-44

Таблица 1

Техническая характеристика подъемника

Резьба грузового винта	Усилие в тс. наиб.			H_o в м наиб.	Усилие на рукоятке при Тв кгс.	Время подъёма затвора на 1 м. в мин.
	тяговое Т	Посадочное П	дожимное Д			
Тг. 70 х х 20(Р10)	5	5	6	4,2	20	20

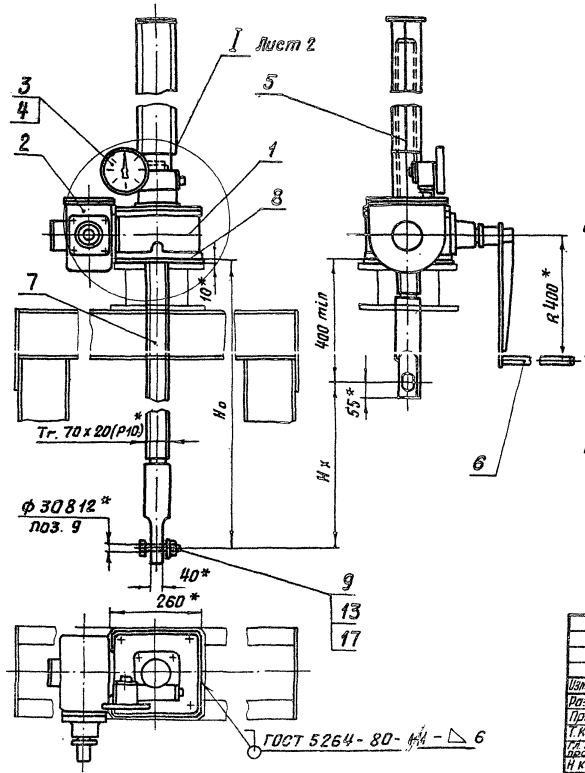

Технические требования

1. Указатель положения затвора выбирается в зависимости от Hx при $H_x \le 2.5$ м установить УПР-2510 поз. 3, при $2,5 < H_x \le 5$ м установить УПР-5010 поз. 4.
2. Регулировку зацепления обеспечить установкой необходимого кол. дет. поз. 10. Степень точности передачи 8 СТ СЭВ 186-75.
3. На виде слева винт грузовой поз. 7 показан в крайнем верхнем положении.
4. На чертеже приведен один из способов крепления подъемника.
5. *Размеры для справок.
6. Остальные технические требования по общим ТУ на изготовление подъемника.

Изм.	Лист	№ докум.	Подп.	Дата
Разраб.		Гардонов		14.04.83
Пров.		Искандеров		18.04.83
Т. контр.		Грош		22.04.83
Гл. инж. проекта		Нагаев		25.04.83
Н. контр.		Мышкин		29.04.83
Утв.		Филоненко		27.04.83

3.820.2-44

26.058.ПВ.050.000СБ

Подъемник одновинтовой с ручным приводом г.п. 5 т.с. марки 5В Сборочный чертеж

Лит	Масса	Масштаб
Л	см.табл.	1:10

Лист 1 | Листов 2

Инв. № подл. | Подп. и дата | Взам. инв. № | Инв. № дубл. | Подп. и дата

Копировал: Формат А3

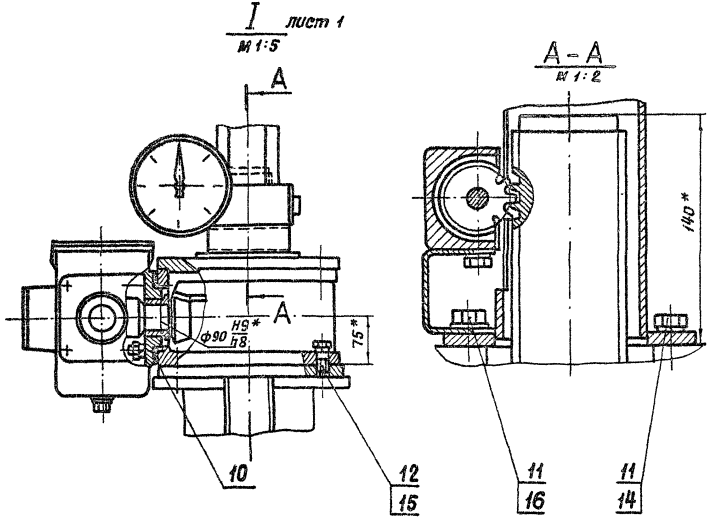

Таблица 2

Теоретическая масса подъемников

H_x, м	H_o, м					
	2,0	2,5	3,0	3,5	4,0	4,2
	Масса 1 шт. без учета указателя положения затвора кг					
1,5	151	171	190	210	229	238
2,0		164	184	203	223	232
2,5			176	195	215	224
3,0				188	208	217
3,5					201	210
3,8						203

Изм.	Лист	№ докум.	Подп.	Дата
Разраб.		Марданов		14.04.83
Пров.		Искандеров		18.04.83
Т.контр.		Грош		22.04.83
Гл. инж. проекта		Нагаев		25.04.83
Н. контр.		Мышкин		25.04.83
Утв.		Филаненко		27.04.83

3-820.2-44

26.058.ПВ.050.000СБ

Подъемник одновинтовой с ручным приводом г. п. 5 т. с. марки 5В

Сборочный чертеж

Лит	Масса	Масштаб
Я		

Лист 2 Листов

Копировал: Михайл

Формат А3

Инв. № подл. | Подп. и дата | Взам. инв. № | Инв. № дубл. | Подп. и дата

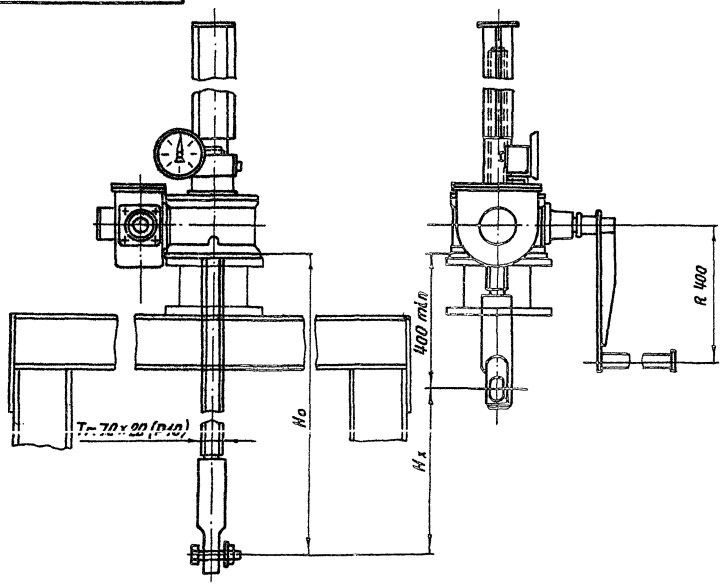

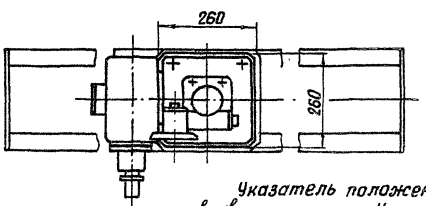

Указатель положения затвора выбирается взависимости от H_x: при $H_x \leq 2{,}5$ установить УПР 2510 при $2{,}5 < H_x \leq 5$ м установить УПР 5010.

Таблица 1

Техническая характеристика подъемника

Резьба грузового винта	Усилие в тс. наиб.		H_o в м. наиб.	Усилие на рукоятке при Т в кгс	Время подъема затвора на 1 м. в мин.
	тяговое Т	посадочное П			
Tr. 70 x 20 (РН)	5	5	4,2	20	20

Таблица 2

Данные на заказ по затвору

Усилие посадочное потребное в тс.	$П_з$	
Расстояние от подошвы подъемника до оси проушины опущенного затвора	H_o	
Полный ход затвора в м.	H_x	
Указатель положения затвора	—	УПР...
Теоретическая масса подъемника в кг	Q	

Таблица 3

Теоретическая масса подъемников

H_x, м	H_o, м					
	2,0	2,5	3,0	3,5	4,0	4,2
	Масса 1 шт. без учета указателя положения затвора кг					
1,5	151	171	190	210	229	238
2,0		164	184	203	223	232
2,5			176	195	215	224
3,0				188	208	217
3,5					201	210
3,8						203

Изм.	Лист	№ докум.	Подп.	Дата
Разраб.		Мардонов		14.04.83
Пров.		Искандеров		16.04.83
Т. контр.		Грош		22.04.83
Гл. инж. проекта		Нагаев		25.04.83
Н. контр.		Мышкин		29.04.83
Утв.		Филоненко		27.04.83

3.820.2-44

26.058.ПВ.050.000ГЧ

Подъемник однавинтовой с ручным приводом г. п. 5 т.с. марки 5В Габаритный чертеж.

Лит.	Масса	Масштаб
А	Сигабл 3	1:10
Лист	Листов 1	

Копировал: Михайлов Формат А3

Инв. № подл. | Подп. и дата | Взам. инв. № | Инв. № дубл. | Подп. и дата

Выпуск 5

Серия 3.820.2-44

№ строки	Обозначение	Наименование	Куда входит: Обозначение	Куда входит: кол.	Общее кол.	Примечание
1	26.058.ПВ.050.000	Подъемник одновинтовой с ручным приводом			1	
2		г.п. 5 т.с. марки 5В				
3	26.058.ПВ.051.000	Узел грузовой части	26.058.ПВ.050.000		1	
4	26.058.ПВ.052.000	Редуктор РР1-2	26.058.ПВ.050.000		1	
5	26.058.ПВ.053.000	Указатель положения затвара УПР 2510	26.058.ПВ.050.000		1	См. п. 1 СБ
6	26.058.ПВ.054.000	Указатель положения затвара УПР 5010	26.058.ПВ.050.000		1	См. п. 1 СБ
7	26.058.ПВ.055.000	Кожух винта 70	26.058.ПВ.050.000		1	
8	26.058.ПВ.051.100	Узел грузовой части	26.058.ПВ.051.000	1	1	
9	26.058.ПВ.052.100	Колесо зубчатое коническое в сборе	26.058.ПВ.052.000	1	1	
10	26.058.ПВ.044.000	Рукоятка РЧ	26.058.ПВ.050.000		1	
11	26.058.ПВ.042.100	Узел вал шестерни 1ВШ	26.058.ПВ.052.000	1	1	
12	26.058.ПВ.055.100	Кожух	26.058.ПВ.055.000	1	1	
13	26.058.ПВ.055.200	Кожух составной	26.058.ПВ.055.000	1	1	
14	26.058.ПВ.055.210	Желоб составной	26.058.ПВ.055.200	1	2	
15						
16						
17						
18						
19						
20						
21						
22						
23						
24						
25						
26						

Инв. № подл. | Подп. и дата | Взам. инв. № | Инв. № дубл. | Подп. и дата

Изм.	Лист	№ докум.	Подп.	Дата
Разраб.		Марданов		14.04.83
Пров.		Искандеров		15.04.83
Гл. инж. проекта		Назаев		28.04.83
Н. контр.		Мышкин		29.04.83
Утв.		Филонович		29.04.83

3.820.2-44
26.058.ПВ.050.000 ВС

Подъемник одновинтовой с ручным приводом г.п. 5 т.с. марки 5В
Ведомость спецификаций

Лит	Лист	Листов
А		1

Копировал: Макеева Формат А3

Серия 3.820.2-44 Выпуск 5

№ строки	Наименование	Код окп	Обозначение документа на подставку	Подставщик	Куда входит (обозначение)	Количество: на изделие	в комплекты	на регулир.	Всего	Примечание
1.										
2.	Подшипники									
3.	Подшипник 101		ГОСТ 8338-75		26.058.ПВ.053.000	4			4	
4.	Подшипник 8120		ГОСТ 6874-75		26.058.ПВ.051.000	2			2	
5.										
6.	Крепежные изделия									
7.										
8.	Болт М6х12.66.0125		ГОСТ 7798-70 *		26.058.ПВ.052.000	8			8	
9.	М8х12.66.0125				26.058.ПВ.053.000	2			2	
10.	М10х25.66.0125				26.058.ПВ.050.000	4			4	
11.	М16х40.66.0125				26.058.ПВ.050.000	4			4	
12.	М16х60.66.0125				26.058.ПВ.051.000	4			4	
13.	Винт М10х16.66.0125		ГОСТ 1476-75 *		26.058.ПВ.052.000	4			4	
14.	М10х20.66.0125				26.058.ПВ.042.100	2			2	
15.	Винт В.М4-8g х10.66.0125		ГОСТ 1491-80		26.058.ПВ.042.100	2			2	
16.	Винт В1.М5-8g х10.66.0125		ГОСТ 17473-80		26.058.ПВ.053.000	8			8	
17.	М4-8g х16.66.0125		ГОСТ 17475-80		26.058.ПВ.053.000	8			8	
18.	М5-8g х14.66.0125				26.058.ПВ.053.000	7			7	
19.										
20.	Гайка М12.6.0125		ГОСТ 5915-70 *		26.058.ПВ.051.000	4			4	
21.	М16.6.0125				26.058.ПВ.051.000	4			4	
22.	М27.6.0125				26.058.ПВ.050.000	1			1	
23.	Заклепка 8х26									
24.	01.10.ц6.хр.		ГОСТ 10299-80		26.058.ПВ.052.100	4			4	

Инв. № подл. | Подп. и дата | Взам. инв. № | Инв. № дубл. | Подп. и дата

Изм.	Лист	№ докум.	Подп.	Дата
Разраб.		Мардинов		14.04.63
Пров.		Искандеров		18.04.63
Гл. инж. проекта		Нагиев		23.04.63
Н. контр.		Мышкин		29.04.63
Утв.		Филоненко		27.04.63

3.820.2-44

26.058.ПВ.050.000 ВЛ

Подъемник одновинтовой с ручным приводом г.п. 5 т.с. марки 5В

Ведомость покупных изделий

Лит	Лист	Листов
А	1	2

Копировал: [signature] Формат А3

Выпуск 5
Серия 3.820.2-44

№ строки	Наименование	код окп	Обозначение документа на поставку	Поставщик	Куда входит (обозначение)	Количество: На изделие	Количество: В комплекты	Количество: На регулир.	Количество: Всего	Примечание
1	Шайба 5.65Г.0125		ГОСТ 6402-70*		26.058.ПВ.053.000	8			8	
2	10.65Г.0125				26.058.ПВ.050.000	2			2	
3	12.65Г.0125				26.058.ПВ.051.000	4			4	
4	18.65Г.0125				26.058.ПВ.050.000	8			8	
5										
6										
7	Шайба 8.[illegible]01.019		ГОСТ 11371-78		26.058.ПВ.053.000	2			2	
8	Шайба 10.[illegible]01.019				26.058.ПВ.050.000	2			2	
9	Шайба 27 [illegible]01.019				26.058.ПВ.050.000	1			1	
10	Шайба 10-001		ГОСТ 11872-80		26.058.ПВ.053.000	2			2	
11	Штифт 8 т8х18		ГОСТ 3128-70*		26.058.ПВ.052.000	2			2	
12	8 т8х25				26.058.ПВ.051.100	6			6	
13	Штифт 2х20		ГОСТ 3129-70*		26.058.ПВ.053.000	2			2	
14										
15	Шпонка 12х8х45		ГОСТ 23360-78		26.058.ПВ.052.000	1			1	
16	Шпонка 12х8х45		ГОСТ 8790-79		26.058.ПВ.042.100	1			1	
17										
18	Шпилька М12 8g х 35.									
19	66.0125		ГОСТ 22034-76*		26.058.ПВ.051.000	8			8	
20	Кольцо А28.65Г кд.05 хр.		ГОСТ 13941-80		26.058.ПВ.053.000	4			4	
21										
22										
23	Прочие изделия									
24										
25	Маслёнка 1.2.Ц		ГОСТ 19853-74		26.058.ПВ.052.000	3			3	
26	Манжета 1-40х60-1		ГОСТ 8752-79		26.058.ПВ.042.100	1			1	
27	Манжета 1-100х125-1		ГОСТ 8752-79		26.058.ПВ.051.000	1			1	
28										
29										

Инв. № подл. | Подп. и дата | Взам. инв. № | Инв. № дубл. | Подп. и дата

Изм.	Лист	№ докум.	Подп.	Дата

26.058.ПВ.050.000ВП
3.820.2-44

Лист 2

Копировал: Михайл-

Формат А3

Серия 3.820.2-44 Выпуск 5

1. ПОДГОТОВКА ПОДЪЕМНИКА К МОНТАЖУ

1.1. Транспортирование подъемника до места монтажа производить в заводской таре. В случае отсутствия тары принять меры к сохранной доставке его на сооружение.

1.2. Распаковать и проверить комплектность подъемника.

1.3. Произвести расконсервацию подъемника. Консервационную смазку смыть керосином или соляровым маслом с помощью волосяной щетки, затем все составные части подъемника протереть чистой сухой ветошью.

1.4. Внешним осмотром проверить отсутствие трещин, надломов, поперечностей, забоин на резьбе грузового винта и грузовой гайки. При наличии забоин резьбу поправить личным или бархатным напильниками, либо шабером.

1.5. На резьбу грузового винта, на все обработанные и трущиеся детали нанести тонкий слой солидола.

1.6. Перед монтажом подъемника с помощью автокрана убедиться в том, что затвор в пазах закладных частей перемещается как вверх, так и вниз плавно, без рывков, перекосов и заеданий. Устранить причины, препятствующие плавному ходу затвора и пустить затвор на ларз.

1.7. В случае раздельной поставки составных частей подъемника произвести его частичную сборку. Узел грузовой части собрать с примыкающими к нему составными узлами; отдельно оставить грузовой винт и кожух грузового винта.

2. МОНТАЖ

2.1. Монтаж подъемника на сооружении производить в строгом соответствии с монтажным чертежом механооборудования.

2.2. Произвести болтовое соединение грузового винта с проушиной затвора. Такелажные работы грузового винта осуществлять с помощью рым-болта, ввернутого в тарец грузового винта.

2.3. На грузовой винт навинтить узел грузовой части в сборе с составными частями.

2.4. Выставить грузовой винт строго вертикально по отвесу перемещением грузовой части.

2.5. Произвести подъем затвора от ручного привода. При подъеме проверить отсутствие заеданий и посторонних шумов в зацеплениях зубчатых пар.

2.6. При верхнем положении затвора монтажный лист подъемника приварить по периметру сопряжения с листом рамы или коланки.

2.7. Произвести опускание затвора. При подъеме и опускании затвора убедиться в том, что усилие на рукоятке привода находится в пределах величины, указанной в характеристике подъемника.

2.8. При опущенном положении затвора снять крышку узла грузовой части, крышку редуктора и при вывернутых сливных пробках промыть керосином или соляровым маслом внутренние полости.

2.9. В грузовую часть и масленки набить свежий ЦИАТИМ-201, обильно смазать коническую пару и подшипники, в редуктор залить свежий нигрол и закрыть крышки.

2.10. После замены смазки произвести подъем затвора на

Инв. № подл. | Подп. и дата | Взам. инв. № | Инв. № дубл. | Подп. и дата

Изм.	Лист	№ докум.	Подп.	Дата	3.820.2-44 26.058.ПВ.050.000ИЭ			
Разраб.		Марданов		14.04.65	Подъемник одновинтовой с ручным приводом г.п. 5 т. с. марки 58 Инструкция по монтажу и эксплуатации	Лит	Лист	Листов
Разраб.		Искандеров		18.04.65		А	1	
Гл. инж. проекта		Нагаев		25.04.65				
Н. контр.		Мышкин		29.04.65				
Утв.		Филоненко		27.04.65				

Копировал: Михайлов Формат А4

Инв. № подл. | Подп. и дата | Взам. инв. № | Инв. № дубл. | Подп. и дата

Изм.	Лист	№ докум.	Подп.	Дата	3.820.2-44 26.058.ПВ.050.000ИЭ	Лист 2

Копировал: Михайлов Формат А4

полную величину его хода и опустить затвор на порог.

2.11. Установить кожух и смонтировать указатель положения затвора. Убедиться в надежном зацеплении звездочки указателя с винтом. При положении затвора на пороге показание указателя нулевое.

2.12. При работе подъемником проверить соответствие показаний указателя с истинным положением затвора.

2.13. Произвести сдачу в эксплуатацию смонтированного подъемника.

3. ЭКСПЛУАТАЦИЯ ПОДЪЕМНИКА

Исправная работа подъемника может быть гарантирована только при постоянном и правильном уходе за ним; необходимо выполнять следующие основные требования:

3.1. Перед работой подъемником произвести внешний осмотр его на предмет отсутствия поломок и повреждений, обратив особое внимание на состояние грузового винта. Производить маневрирование затвора с погнутым винтом запрещается, т.к. это может привести к перегрузкам и поломкам других деталей подъемника.

3.2. Проверить наличие крепежных изделий и затяжку всех болтовых соединений. В случае ослабления болтовые соединения подтянуть.

3.3. Проверить наличие смазки на трущихся поверхностях и на грузовом винте. Если грузовой винт загрязнен, необходимо его промыть керосином или соляровым маслом и нанести на резьбовую часть тонкий слой свежего солидола. Работа с загрязненным винтом резко сокращает срок службы грузовой гайки.

3.4. Проверить наличие масла в редукторе и нет ли его утечки через разъемы и болтовые соединения. При недостаточном

количестве масла необходимо долить

3.5. Не реже двух раз в году производить замену смазки в редукторе, грузовой части, в подшипниках и на резьбовой поверхности грузового винта. Сорта масел, применяемых в подъемнике указаны в ТУ. При замене смазки производить тщательную промывку керосином или соляровым маслом.

3.6. Периодически производить окраску подъемника в цвета указанные в ТУ на изготовление. Перед окраской места покрытые ржавчиной, скопления толстого слоя старой краски и места потрескавшейся старой краски удалить металлической щеткой и протереть смоченной в бензине влажной ветошью

3.7. По окончании вегитационного периода произвести разборку грузовой части подъемника. Все детали промыть в керосине или в соляровом масле, протереть ветошью, тщательно осмотреть, набить смазку ЦИАТИМ-201 и произвести сборку.

3.8. После каждой разборки грузовой части необходимо производить подъем затвора на полную величину его хода и опустить затвор на порог.

4. ПРАВИЛА БЕЗОПАСНОСТИ

4.1. К обслуживанию подъемника допускаются лица, прошедшие инструктаж по соблюдению правил безопасности и изучившие инструкцию по эксплуатации подъемного механизма. Знания их проверяются ежегодно.

4.2. Лица, допущенные к эксплуатации подъемника, должны быть оснащены всем необходимым исправным инструментом. Пользоваться неисправным инструментом запрещается.

4.3. На сооружении должно быть необходимое количество оградительных решеток и перил. Решетки и перила должны быть в исправном состоянии.

4.4. Сооружение, на котором установлен подъемный механизм, должно быть оборудовано средствами тушения пожара (песок, лопата и пр.).

4.5. На служебном мостике и вблизи подъемника нельзя оставлять грязную промасленную ветошь и какие-либо посторонние предметы. Легко воспламеняющиеся жидкости для промывки деталей и узлов подъемника подносить в малоемкой таре.

4.6. Перед маневрированием затвором убедиться в отсутствии людей или скота, могущих подвергнуться затоплению

4.7. запрещается производить маневрирование затвором неисправным подъемником.

4.8. Все монтажные и такелажные работы производить в рукавицах.

4.9. Для работы в ночное время обслуживающий персонал должен быть обеспечен переносными средствами освещения

Инв. № подл. | Подп. и дата | Взам. инв. № | Инв. № дубл. | Подп. и дата

Изм.	Лист	№ докум.	Подп.	Дата	26.058.ПВ.050.000 ИЭ	Лист 5

Копировал: Михайлу Формат А4

4.10. В случае производства работ в нижнем бъефе при закрытых затворах - на приводной вал вывесить плакат: „Производится ремонт - работать подъемником нельзя."

Инв. № подл. | Подп. и дата | Взам. инв. № | Инв. № дубл. | Подп. и дата

Изм.	Лист	№ докум.	Подп.	Дата	26.058.ПВ.050.000ИЭ	Лист 6

Копировал: Михайлу Формат А4

Серия 3.820.2-44 Выпуск 5

Формат	Зона	Поз.	Обозначение	Наименование	Кол.	Примечание
				Документация		
А3			26.058.ПВ.051.000СБ	Сборочный чертеж		
				Сборочные единицы		
А4		1	26.058.ПВ.051.100	Узел грузовой гайки	1	
				Детали		
А3		2	26.058.ПВ.051.001	Корпус	1	
А4		3	26.058.ПВ.051.002	Крышка корпуса	1	
А4		4	26.058.ПВ.051.003	Кольцо регулировочное	8	Наиб. кол.
А4		5	26.058.ПВ.031.004	Пробка	1	
А4		6	26.058.ПВ.031.005	Прокладка	1	
				Стандартные изделия		
		7		Болт М16х60.66.0125		
				ГОСТ 7798-70*	4	
		8		Гайка М12.6.0125		
				ГОСТ 5915-70*	4	
		9		Гайка М16.6.0125		
				ГОСТ 5915-70*	4	
		10		Шайба 12.65Г.0125		
				ГОСТ 6402-70*	4	

Подп. и дата | Инв. № дубл. | Взам. инв. № | Подп. и дата | Инв. № подл.

Изм	Лист	№ докум.	Подп.	Дата
Разраб.		Сарнугаев		14.04.83
Пров.		Искандеров		18.04.83
Гл. инж. проекта		Нагаев		25.04.83
Н. контр.		Мышкин		29.04.83
Утв.		Филоненко		27.04.83

3.820.2-44

26.058.ПВ.051.000

Узел грузовой части

Лит.	Лист	Листов
А	1	2

Копировал: Михайл- Формат А4

Формат	Зона	Поз.	Обозначение	Наименование	Кол.	Примечание
		11		Шайба 16.65Г.0125		
				ГОСТ 6402-70*	4	
		12		Шпилька М12-8g х 35.66.0125		
				ГОСТ 22034-76*	4	
		13		Подшипник 8120		
				ГОСТ 6874-75	2	
		14		Манжета 1-100х125-1		
				ГОСТ 8752-79	1	

Подп. и дата | Инв. № дубл. | Взам. инв. № | Подп. и дата | Инв. № подл.

Изм	Лист	№ докум.	Подп	Дата

3.820.2-44

26.058.ПВ.051.000

Лист 2

Копировал: Михайл- Формат А4

26.058.ПВ.051.000СБ

Серия 3.820.2-44 Выпуск 5

Инв. № подл. | Подп. и дата | Взам. инв. № | Инв. № дубл. | Подп. и дата

Б-Б

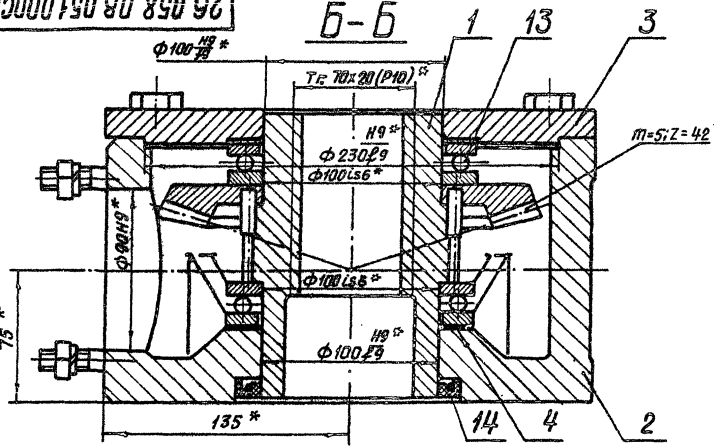

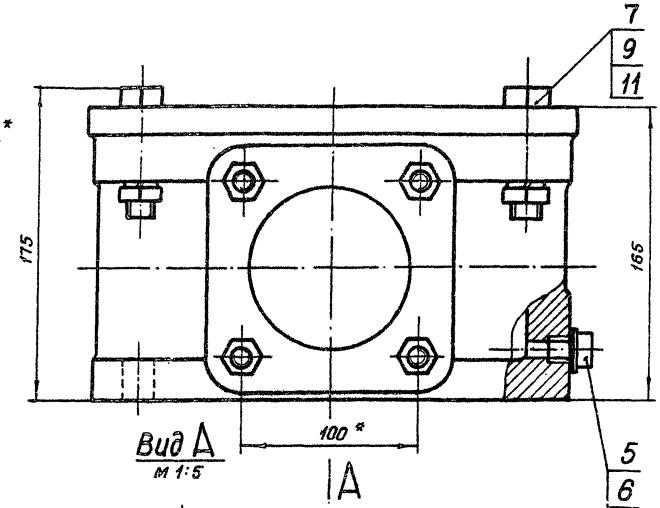

Вид А
м 1:5

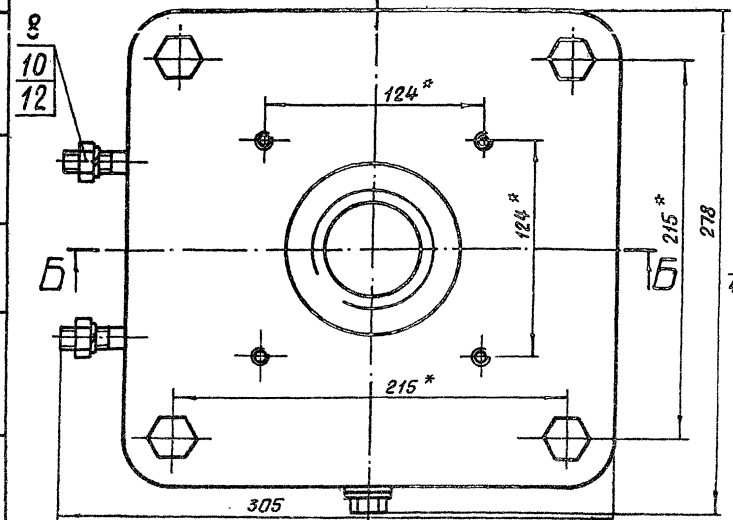

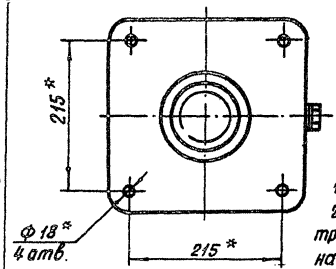

1. *Размеры для справок
2. Остальные технические требования по общим ТУ на изготовление подъемника.

Изм.	Лист	№ докум.	Подп.	Дата
Разраб.		Сарнцарев		14.04.85
Пров.		Искандеров		18.04.85
Т. контр.		Грош		22.04.85
Гл. инж. проекта		Нагаев		25.04.85
Н. контр.		Мышкин		29.04.85
Утв.		Филоненко		27.04.85

3.820.2-44
26.058.ПВ.051.000СБ

Узел грузовой части
Сборочный чертеж

Лит.	Масса	Масштаб
Р	44,9	1:2
Лист	Листов 1	

Копировал: Формат А3

Серия 3.820.2-44 Выпуск 5

Формат	Зона	Поз.	Обозначение	Наименование	Кол.	Примечание
				Документация		
А3			26.058.ПВ.051.100СБ	Сборочный чертеж		
				Детали		
А4		1	26.058.ПВ.051.101	Гайка грузовая	1	
А3		2	26.058.ПВ.042.201	Колесо зубчатое коническое.	1	
				Стандартные изделия		
		3		Штифт 8т6х25 ГОСТ 3128-70*	6	

Инв. № подл. | Подп. и дата | Взам. инв. № | Инв. № дубл. | Подп. и дата

Изм.	Лист	№ докум.	Подп.	Дата
Разраб.		Сарнугаев		14.04.83
Пров.		Искандеров		16.04.83
Т. контр.		Нагаев		26.04.83
Н. контр.		Мышкин		29.04.83
Утв.		Филоненко		27.04.83

3.820.2-44 26.058.ПВ.051.100

Узел грузовой гайки

Лит.	Лист	Листов
А		1

Копировал: Михайлов Формат А4

26.058.ПВ.051.101

Серия Выпуск 5

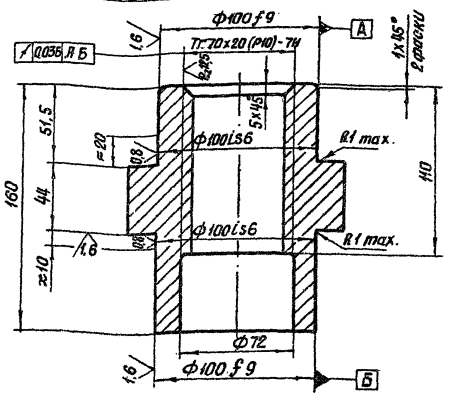

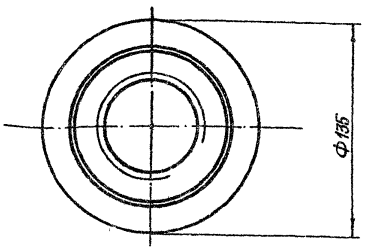

Инв. № подл. | Подп. и дата | Взам. инв. № | Инв. № дубл. | Подп. и дата

Изм.	Лист	№ докум.	Подп.	Дата
Разраб.		Сарнугаев		14.04.83
Пров.		Искандеров		16.04.83
Т. контр.		Грош		22.04.83
Гл. инж.		Нагаев		25.04.83
Н. контр.		Мышкин		29.04.83
Утв.		Филоненко		27.04.83

3.820.2-44 26.058.ПВ.051.101

Гайка грузовая

Лит.	Масса	Масштаб
А	6,5	1:2

Отливка с 420 ГОСТ 1412-79*

Копировал: Михайлов Формат А4

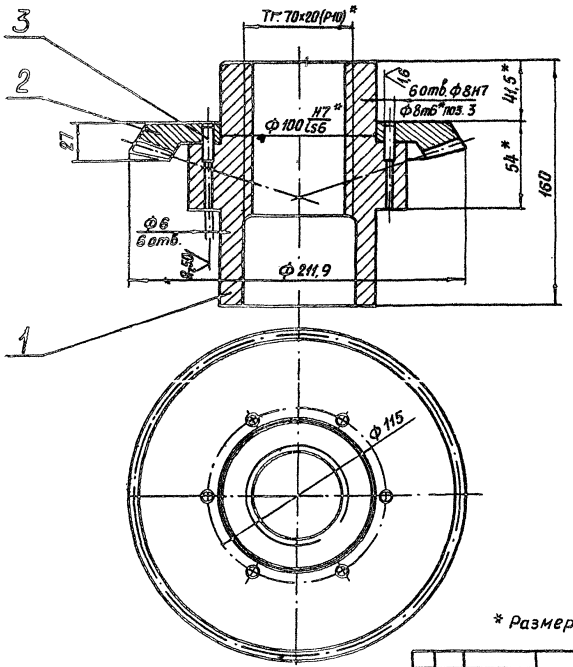

* Размеры для справок.

					3.820.2-44	26.058.ПВ.051.100СБ	
Изм.	Лист	№ докум.	Подп.	Дата	Узел грузовой гайки	Лит.	Масса	Масштаб
Разраб.		Сарнигаев		4.04.85		А	9,23	1:2
Пров.		Искандеров		18.04.85		Лист	Листов 1
Т. контр.		Трош		22.04.85			
Н. контр.		Нагаев		25.04.85			
Н. контр.		Мышкин		29.04.85			
Утв.		Филоненко		27.04.85			

Копировал: Формат А3

Серия 3.820.2-44 Выпуск 5

Формат	Зона	Поз.	Обозначение	Наименование	Кол.	Примечание
				Документация		
А3			26.058.ПВ.052.000СБ	Сборочный чертёж		
				Сборочные единицы		
А4		1	26.058.ПВ.052.100	Колесо зубчатое коническое		
				в сборе.	1	
А4		2	26.058.ПВ.042.100	Узел вал-шестерни 1ВШ	1	
				Детали		
А3		3	26.058.ПВ.052.001	Корпус редуктора	1	
А3		4	26.058.ПВ.052.002	Вал-шестерня	1	
А4		5	26.058.ПВ.052.003	Кольцо	1	
А4		6	26.058.ПВ.052.004	Кольцо регулировочное	1	
А4		7	26.058.ПВ.052.005	Втулка	1	
А4		8	26.058.ПВ.052.006	Втулка	1	
А4		9	26.058.ПВ.052.007	Крышка глухая	1	
А4		10	26.058.ПВ.031.004	Пробка	1	
А4		11	26.058.ПВ.031.005	Прокладка	1	
А4		12	26.058.ПВ.042.010	Крышка корпуса	1	
А4		13	26.058.ПВ.042.011	Прокладка	1	
А4		14	26.058.ПВ.042.012	Прокладка	3	наиб. кол.

Подп. и дата | Инв. № дубл. | Взам. инв. № | Подп. и дата | Инв. № подл.

Изм.	Лист	№ докум.	Подп.	Дата
Разраб.	Марданов			
Пров.	Искандеров			
Гл. инж. подъем.	Назаев			
Н. контр.	Мышкин			
Утв.	Филоненко			

3.820.2-44 26.058.ПВ.052.000

Редуктор РР1-2

Лит	Лист	Листов
А	1	2

Копировал: Михайл Формат А4

Формат	Зона	Поз.	Обозначение	Наименование	Кол	Примечание
				Стандартные изделия		
		15		Болт М6х12.6.6.0125		
				ГОСТ 7798-70 *	8	
		16		Винт М10х16.6.6.0125		
				ГОСТ 1476-75 * 84	4	
		17		Гайка М12.6.0125		
				ГОСТ 5915-70 *	4	
		18		Шайба 12.65Г.0125		
				ГОСТ 6402-70 *	4	
		19		Шпилька М12-8д х 35.		
				66.0125 ГОСТ 22034-76	4	
		20		Шпонка 12х8х45		
				ГОСТ 23360-78	1	
		21		Маслёнка 1.2.Ц		
				ГОСТ 19853-74	2	

Подп. и дата | Инв. № дубл. | Взам. инв. № | Подп. и дата | Инв. № подл.

Изм	Лист	№ докум.	Подп.	Дата

3.820.2-44 26.058.ПВ.052.000

Лист 2

Копировал: Михайл Формат А4

26.058.ПВ.052.000СБ

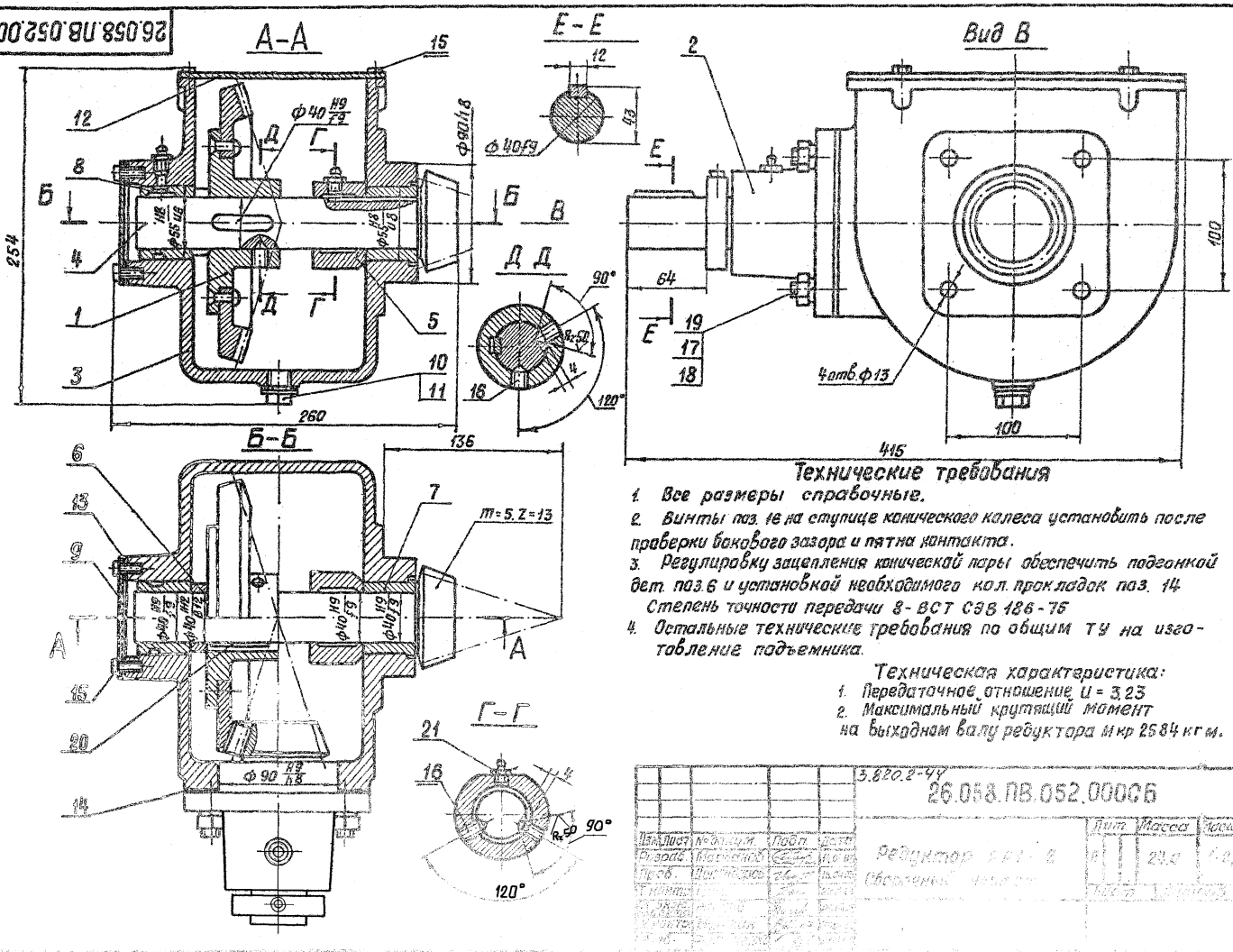

Технические требования

1. Все размеры справочные.
2. Винты поз. 16 на ступице конического колеса установить после проверки бокового зазора и пятна контакта.
3. Регулировку зацепления конической пары обеспечить подгонкой дет. поз. 6 и установкой необходимого кол. прокладок поз. 14
   Степень точности передачи 8-ВСТ СЭВ 186-75
4. Остальные технические требования по общим ТУ на изготовление подъемника.

Техническая характеристика:

1. Передаточное отношение $U = 3{,}23$
2. Максимальный крутящий момент на выходном валу редуктора Мкр 2584 кгм.

				3.820.2-44			
				26.058.ПВ.052.000СБ			
Изм.	Лист	№ докум.	Подп.	Дата	Редуктор	Лит.	Масса	Масштаб
Разраб.		Марченко					23.0	
Пров.								
Т. контр.								
Н. контр.								
Утв.								

Выпуск 6

Серия 3.820.2-44

Инв. № подл.	Подп. и дата	Взам. инв. №	Инв. № дубл.	Подп. и дата

Выпуск 5

Серия 3.820.2-44

Формат	Зона	Поз.	Обозначение	Наименование	Кол.	Примечание
				Документация		
А3			26.058.ПВ.052.100СБ	Сборочный чертёж		
				Детали		
А3		1	26.058.ПВ.052.101	Ступица	1	
А3		2	26.058.ПВ.042.201	Колесо зубчатое коническое	1	
				Стандартные изделия		
		3		Заклепка 8×26.01.10.ц.6.хр.		
				ГОСТ10299-80	4	
		4		Штифт 8т6×20		
				ГОСТ 3128-70*	2	

Инв. № подл. | Подп. и дата | Взам. инв. № | Инв. № дубл. | Подп. и дата

3.820.2-44

26.058.ПВ.052.100

Изм.	Лист	№ докум.	Подп.	Дата
Разраб.		Жарданов		
Пров.		Искандеров		
Гл. инж. проекта		Нагаев		
Н. контр.		Мышкин		
Утв.		Филоненко		

Колесо зубчатое коническое в сборе

Лит.	Лист	Листов
А		1

Копировал: Михайлов Формат А4

Формат	Зона	Поз.	Обозначение	Наименование	Кол.	Примечание

Инв. № подл. | Подп. и дата | Взам. инв. № | Инв. № дубл. | Подп. и дата

3.820.2-44

Изм.	Лист	№ докум.	Подп.	Дата

Лист

Копировал: Михайлов Формат А4

26.058.ПВ.052.100СБ

Серия 3.820.2-44 Выпуск 5

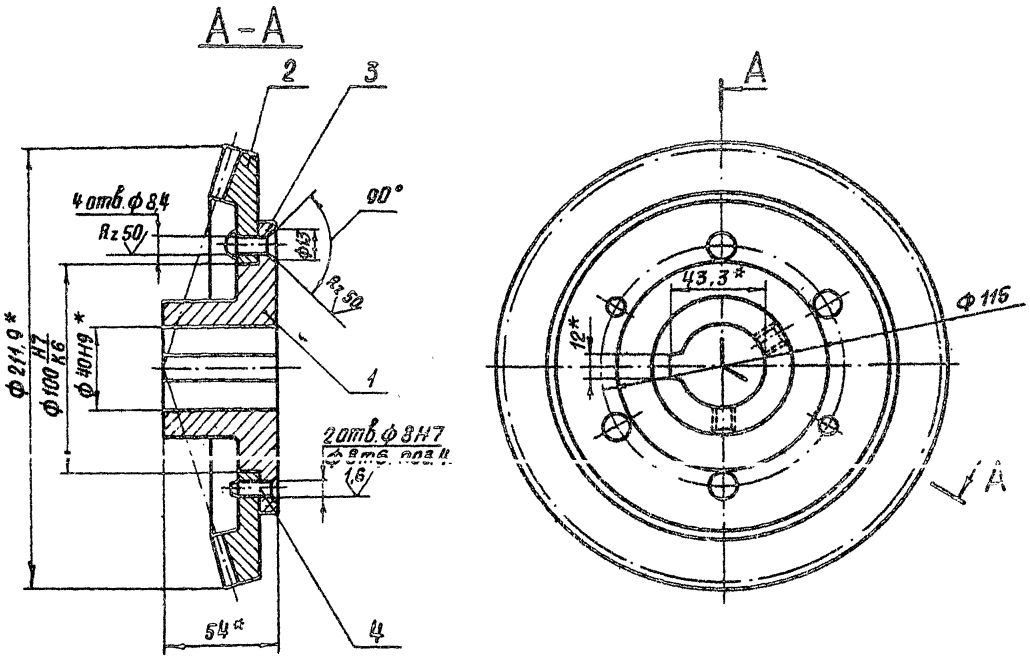

* Размеры для справок.

					3.820.2-44 26.058.ПВ.052.100СБ			
Изм.	Лист	№ докум.	Подп.	Дата	Колесо зубчатое коническое в сборе Сборочный чертеж	Лит.	Масса	Масштаб
Разраб		Марданов		14.04.83		А	4,5	1:2
Пров		Искандеров		18.04.83		Лист	Листов 1	
Т. контр		Грош		22.04.83				
Гл. инж. проекта		Нагаев		25.04.83				
Н. контр		Мышкин		29.04.83				
Утв		Филоненко		27.04.83				

Инв. № подл. | Подп. и дата | Взам. инв. № | Инв. № дубл. | Подп. и дата

Копировал: Формат А3

Выпуск 5

Серия 3.820.2-44

Формат	Зона	Поз.	Обозначение	Наименование	Кол.	Примечание
				Документация		
А3			26. 058. ПВ. 053. 000 СБ	Сборочный чертеж		
				Детали		
А4		1	26. 058. ПВ. 053. 001	Шестерня приводная	1	
А3		2	26. 058. ПВ. 053. 002	Кронштейн	1	
А3		3	26. 058. ПВ. 032. 003	Циферблат 2,5м	1	
А4		4	26. 058. ПВ. 032. 004	Червяк	1	
А4		5	26. 058. ПВ. 032. 005	Колесо червячное	1	
А3		6	26. 058. ПВ. 032. 006	Корпус приводной шестерни	1	
А3		7	26. 058. ПВ. 032. 007	Корпус червячной пары	1	
А4		8	26. 058. ПВ. 032. 008	Корпус циферблата	1	
А4		9	26. 058. ПВ. 032. 009	Валик	1	
А4		10	26. 058. ПВ. 032. 019	Крышка	1	
А4		11	26. 058. ПВ. 032. 011	Колпачок	1	
А4		12	26. 058. ПВ. 032. 012	Колпачок	1	
А4		13	26. 058. ПВ. 032. 013	Кольцо прижимное	1	
А4		14	26. 058. ПВ. 032. 014	Кольцо запорное	1	
А4		15	26. 058. ПВ. 032. 015	Кольцо регулировочное	1	
А4		16	26. 058. ПВ. 032. 016	Гайка круглая	2	
А4		17	26. 058. ПВ. 032. 017	Стекло смотровое	1	
А4		18	26. 058. ПВ. 032. 018	Крышка	1	
А4		19	26. 058. ПВ. 032. 019	Стрелка	1	
А4		20	26. 058. ПВ. 032. 020	Прокладка	1	

Подп. и дата | Инв. № дубл. | Взам. инв. № | Подп. и дата | Инв. № подл.

3.820.2-44
26.058.ПВ.053.000

Изм.	Лист	№ докум.	Подп.	Дата
Разраб.		Мордовин		
Пров.		Цыканов		
Гл. инж. проекта		Назаев		
Н. контр.		Мышкин		
Утв.		Филоненко		

Указатель положения затвора УПР - 2510

Лит.	Лист	Листов
А	1	2

Копировал: Пужко Формат А4

Формат	Зона	Поз.	Обозначение	Наименование	Кол.	Примечание
А4		21	26. 058. ПВ. 032. 021	Прокладка	1	
А4		22	26. 058. ПВ. 031. 004	Пробка	1	
А4		23	26. 058. ПВ. 031. 005	Прокладка	1	
				Стандартные изделия		
		24		Болт М8х12.6.6.0125		
				ГОСТ 7798-70 *	2	
		25		Винт В1. М4-8дх16.6.6.0125		
				ГОСТ 17475-80	8	
		26		Винт В1. М5-8дх14.6.6.0125		
				ГОСТ 17475-80	7	
		27		Винт В1. М5-8дх10.6.6.0125		
				ГОСТ 17473-80	6	
		28		Шайба 5. 65Г. 0125		
				ГОСТ 6402-70 *	6	
		29		Шайба 8.02.019 ГОСТ 11371-78	2	
		30		Шайба 10.02.019 ГОСТ 11872-80	2	
		31		Штифт 2х20 ГОСТ 3129-70	2	
		32		Подшипник 101 ГОСТ 8338-75	4	
		33		Кольцо А28 65Г кд.15 хр.		
				ГОСТ 13941-80 36	4	

Подп. и дата | Инв. № дубл. | Взам. инв. № | Подп. и дата | Инв. № подл.

3.820.2-44
26.058.ПВ.053.000

Изм.	Лист	№ докум.	Подп.	Дата

Лист 2

Копировал: Пужко Формат А4

26.058.ПВ.053.000СБ

Серия 3.820.2-44 Выпуск 5

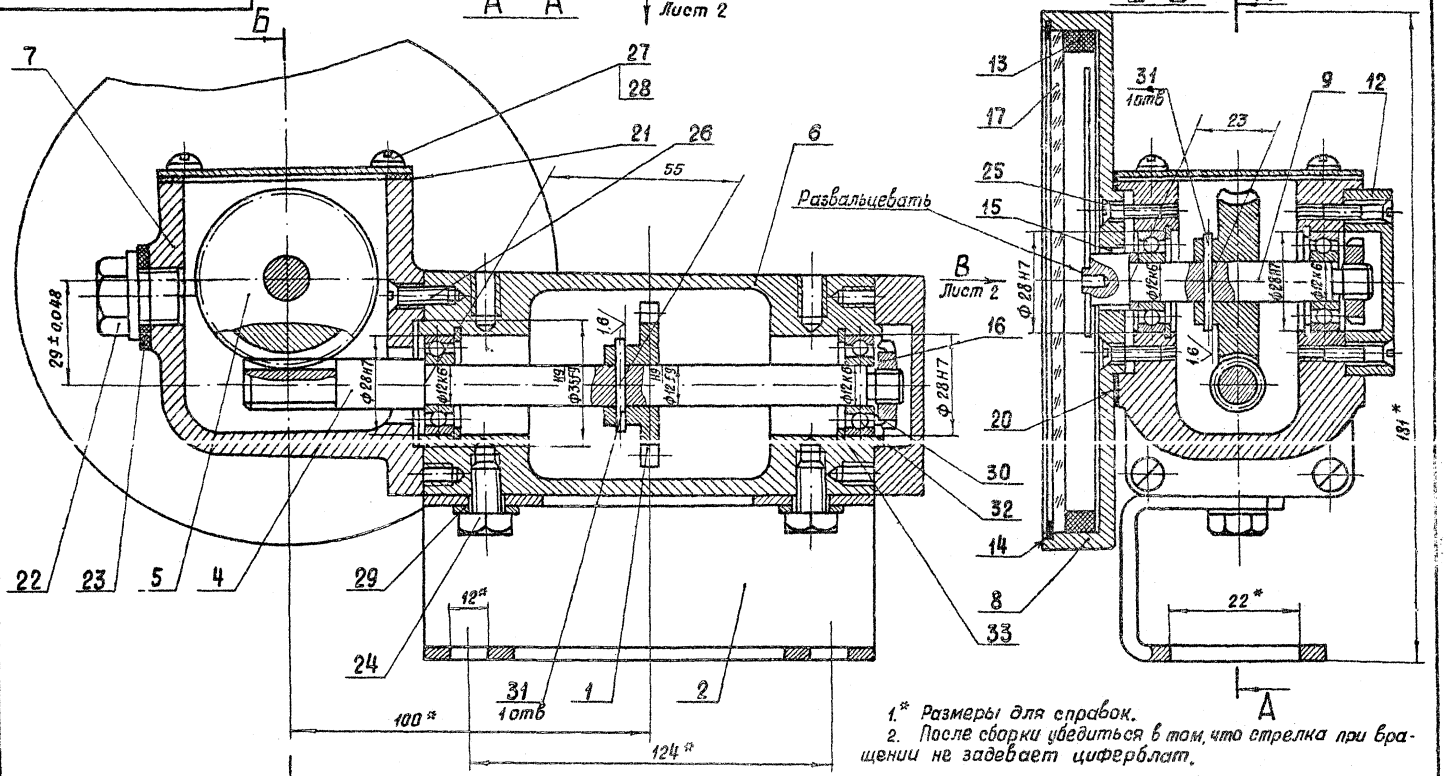

1.* Размеры для справок.

2. После сборки убедиться в том, что стрелка при вращении не задевает циферблат.

3. Остальные технические требования по общим ТУ на изготовление подъемника.

Изм.	Лист	№ докум.	Подп.	Дата
Разраб.		Марданов		
Пров.		Искандеров		
Т. контр.		Гроп		
Гл. инж. проекта		Нагаев		
Н. контр.		Мышкин		
Утв.		Романенко		

3-820.2-44

26.058.ПВ.053000.СБ

Указатель положения ватбора УПР-2510

Сварочный чертеж

Лит	Масса	Масштаб
Я	3,24	1:1

Лист 1 | Листов 2

Копировал: Михайл- Формат А3

Инв. № подл. | Подп. и дата | Взам. инв. № | Инв. № дубл. | Подп. и дата

26.058.ПВ.053.000СБ

Вид Г Лист 1

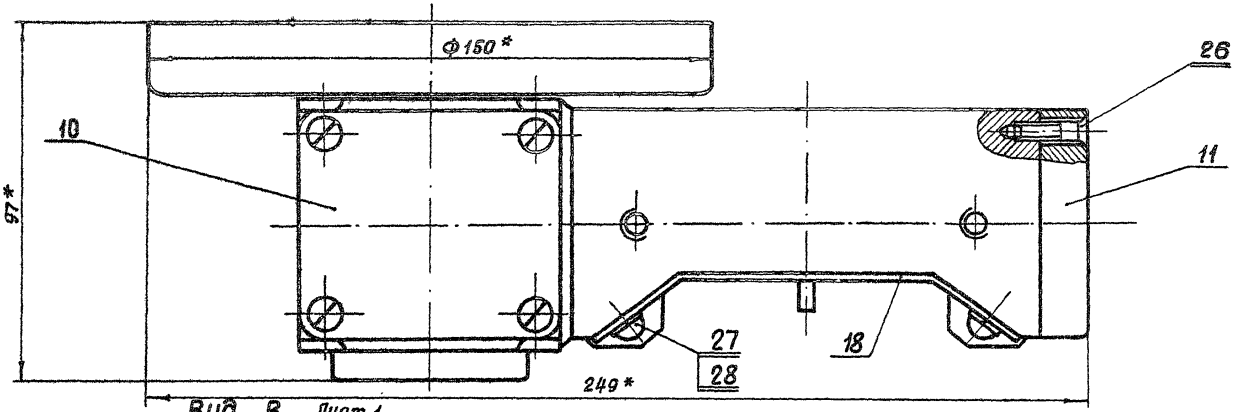

Вид В Лист 1

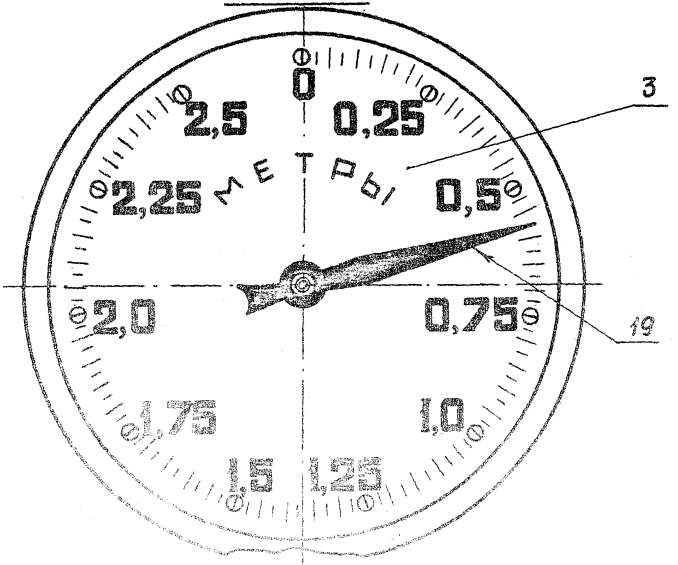

Серия 3.820.2-44 Выпуск 5

Инв. № подл.	Подп. и дата	Взам. инв. №	Инв. № дубл.	Подп. и дата

3.820.2-44
26.058.ПВ.053.000СБ

Изм.	Лист	№ докум.	Подп.	Дата	Указатель положения затвора УПР-2510 Сборочный чертеж	Лит	Масса	Масштаб
Разраб.		Марданов		14.04.83		Л		1:1
Пров.		Искандеров		16.04.83				
Т. контр.		Грош		22.04.83		Лист 2	Листов	
Гл. конструктор		Назаев		25.04.83				
Н. контр.		Мышкин		23.04.83				
Утв.		Филоненко		27.04.83				

Копировал: Микаев формат А3

Выпуск 5

Серия 3.820.2-44

Формат	Зона	Поз.	Обозначение	Наименование	Кол.	Примечание
				Документация		
А3			26.058.ПВ.054.000 СБ	Сборочный чертеж		
				Детали		
А4		1	26.058.ПВ.053.001	Шестерня приводная	1	
А3		2	26.058.ПВ.053.002	Кронштейн	1	
А3		3	26.058.ПВ.033.001	Циферблат 5.0м	1	
А4		4	26.058.ПВ.033.002	Червяк	1	
А4		5	26.058.ПВ.033.003	Колесо червячное	1	
А3		6	26.058.ПВ.032.006	Корпус приводной шестерни	1	
А3		7	26.058.ПВ.032.007	Корпус червячной пары	1	
А4		8	26.058.ПВ.032.008	Корпус циферблата	1	
А4		9	26.058.ПВ.032.009	Валик	1	
А4		10	26.058.ПВ.032.010	Крышка	1	
А4		11	26.058.ПВ.032.011	Колпачок	1	
А4		12	26.058.ПВ.032.012	Колпачок	1	
А4		13	26.058.ПВ.032.013	Кольцо прижимное	1	
А4		14	26.058.ПВ.032.014	Кольцо запорное	1	
А4		15	26.058.ПВ.032.015	Кольцо регулировочное	1	
А4		16	26.058.ПВ.032.016	Гайка круглая	2	
А4		17	26.058.ПВ.032.017	Стекло смотровое	1	
А4		18	26.058.ПВ.032.018	Крышка	1	
А4		19	26.058.ПВ.032.019	Стрелка	1	
А4		20	26.058.ПВ.032.020	Прокладка	1	
А4		21	26.058.ПВ.032.021	Прокладка	1	
А4		22	26.058.ПВ.031.004	Пробка	1	

Подп. и дата | Инв.№ подл. | Взам.инв.№ | Инв.№ дубл. | Подп. и дата

3.820.2-44

26.058.ПВ.054.000

Изм.	Лист	№ докум.	Подп.	Дата
Разраб.		Марданов		
Пров.		Искандеров		
Гл.спец.		Нагаев		
Н.контр.		Мышкин		
Утв.		Зиломенко		

Указатель положения затвора УПР-5010

Лит.	Масса	Масштаб
А		

Лист	Листов
1	2

Копировал Лужко Формат А4

Формат	Зона	Поз.	Обозначение	Наименование	Кол.	Примечание
А4		23	26.058.ПВ.031.005	Прокладка	1	
				Стандартные изделия		
		24		Болт М8×12.66.0125 ГОСТ 7798-70*	2	
		25		Винт В1.М4-8g×16.66.0125 ГОСТ 17475-80	8	
		26		Винт В1.М5-8g×14.66.0125 ГОСТ 17475-80	7	
		27		Винт В1.М5-8g×10.66.0125 ГОСТ 17473-80	6	
		28		Шайба 5.65Г.0125 ГОСТ 6402-70*	6	
		29		Шайба 8.01.019 ГОСТ 11371-78	2	
		30		Шайба 10.02.019 ГОСТ 11872-80	2	
		31		Штифт 2×20 ГОСТ 3129-70*	2	
		32		Подшипник 101 ГОСТ 8338-75	4	
		33		Кольцо Д28 65Г кд.15 хр. ГОСТ 13941-80	4	

Подп. и дата | Инв.№ подл. | Взам.инв.№ | Инв.№ дубл. | Подп. и дата

3.820.2-44

26.058.ПВ.054.000

Изм. | Лист | № докум. | Подп. | Дата

Лист 2

Копировал Лужко Формат А4

26.058.ПВ.054.000СБ

Серия 3.820.2-44 Выпуск 5

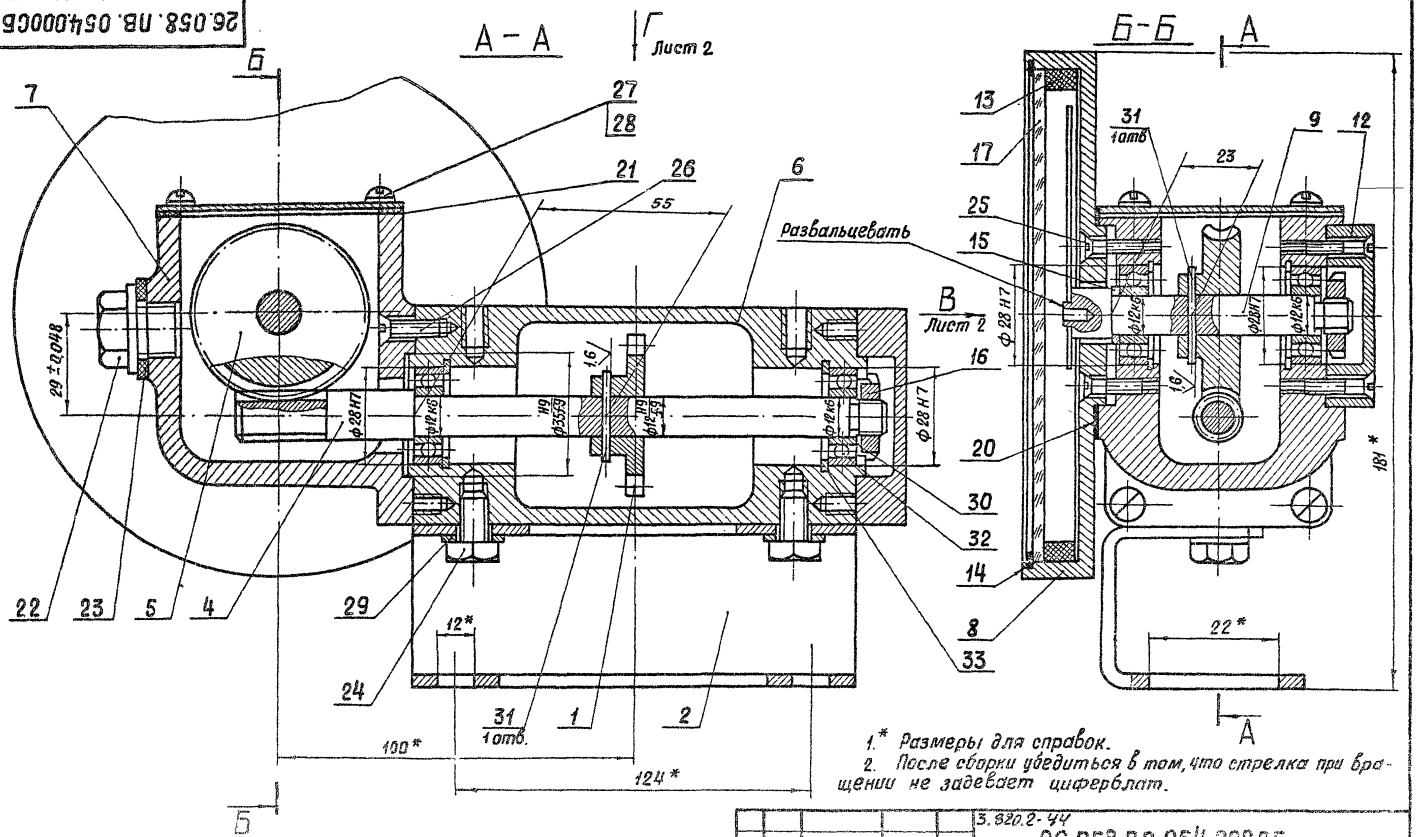

1.* Размеры для справок.
2. После сборки убедиться в том, что стрелка при вращении не задевает циферблат.

3. Остальные технические требования по общим ТУ на изготовление подъемника.

Изм.	Лист	№ докум.	Подп.	Дата
Разраб.		Марданов		14.04.89
Пров.		Искандеров		18.04.89
Т.контр.		Грош		22.04.89
Гл. инж. проекта		Насаев		20.04.89
Н.контр.		Мишкин		20.04.89
Утв.		Фалеев		21.04.89

3.820.2-44

26.058.ПВ.054.000СБ

Указатель положения затвора УПР-5010

Сборочный чертеж

Лит	Масса	Масштаб
А	3,24	1:1

Лист 1 Листов 2

Копировал Михайлов Формат 33

Инв. № подл. | Подп. и дата | Взам. инв. № | Инв. № дубл. | Подп. и дата

26.058.ПВ.054.00006

Вид Г Лист 1

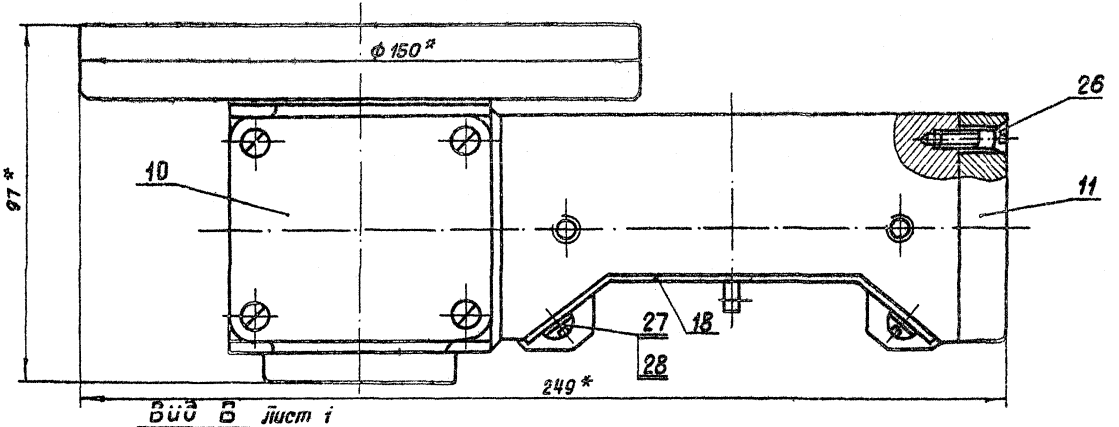

Вид В Лист 1

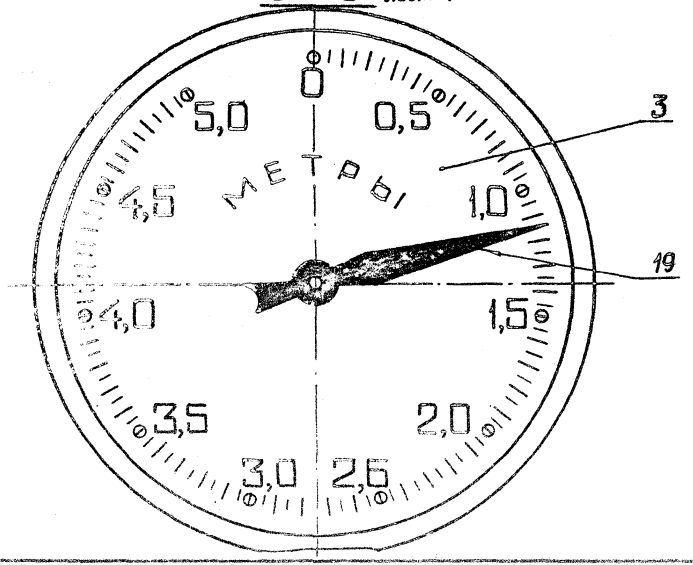

Изм.	Лист	№ докум.	Подп.	Дата
Разраб.		Марданов		14.04.83
Пров.		Искандеров		18.04.83
Т.контр.		Граш		22.04.83
Гл. инж. проекта		Нагаев		25.04.83
Н. контр.		Мышкин		29.04.83
Утв.		Филоненко		29.04.83

3.820.2-44

26.058.ПВ.054.00006

Указатель положения затвора УПР-5010 Сборочный чертеж

Лит.	Масса	Масштаб
Я		1:1

Лист 2 Листов

Копировал: Формат А3

Серия 3.820.2-44 Выпуск 5

Инв.№ подл. | Подп. и дата | Взам. инв.№ | Инв.№ дубл. | Подп. и дата

Серия 3.820.2-44 выпуск 5

26.058.ПВ.055.101

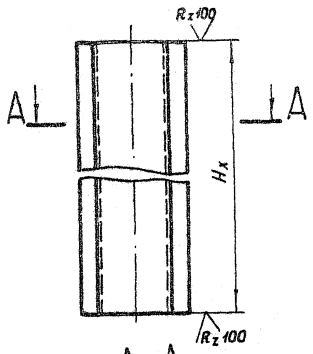

А–А
М 1:2

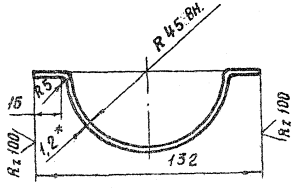

1. Длина желоба назначается в зависимости от H_x в м.
2. Масса 1 пог. м. желоба равна 1,82 кг.
3. *Размер для справок.

Изм.	Лист	№ докум.	Подп.	Дата
Разраб.		Марданов		
Пров.		Искандеров		
Т. контр.		Грош		
Гл. инж. проекта		Нагаев		
Н. контр.		Мышкин		
Утв.		Филоненко		

3.820.2-44
26.058.ПВ.055.101

Желоб

Лист	Масса	Масштаб
А	Ст. п. 2	1:4

Лист | Листов 1

Лист: Б-ПН-НО-1,2 ГОСТ 19903-74*; 4-IV-НБСт3пс ГОСТ 16523-70*

Копировал: Михайлов Формат А4

Формат	Зона	Поз	Обозначение	Наименование	Кол.	
				Документация		
А3			26.058.ПВ.055.000СБ	Сборочный чертеж		
				Сборочные единицы		
А4		1	26.058.ПВ.055.100	Кожух		
				Детали		
А4		2	26.058.ПВ.055.001	Фланец	1	
А4		3	26.058.ПВ.055.002	Диафрагма	1	
А4		4	26.058.ПВ.055.003	Труба	1	
Б4		5	26.058.ПВ.055.004	Заглушка		
				Лист Б-ПН-НО-1,2 ГОСТ 19903-74*; 4-IV-НБСт3пс ГОСТ 16523-70*		
				ф 132	1	0,13 кг.
			Переменные данные для исполнений 26.058.ПВ.055.000-01			
				Сборочные единицы		
А3		6	26.058.ПВ.055.200	Кожух составной	1	

Изм.	Лист	№ докум.	Подп.	Дата
Разраб.		Марданов		14.04.83
Пров.		Искандеров		18.04.83
Гл. инж. проекта		Нагаев		22.04.83
Н. контр.		Мышкин		29.04.83
Утв.		Филоненко		22.04.83

3.820.2-44
26.058.ПВ.055.000

Кожух винта 70

Лит	Лист	Листов
А		1

Копировал: Михайлов Формат А4

Подп. и дата | Инв. № дубл. | Взам. инв. № | Подп. и дата | Инв. № подл.

26.058.ПВ.055.000СБ

Серия 3.820.2-44 Выпуск 5

Рис. 1

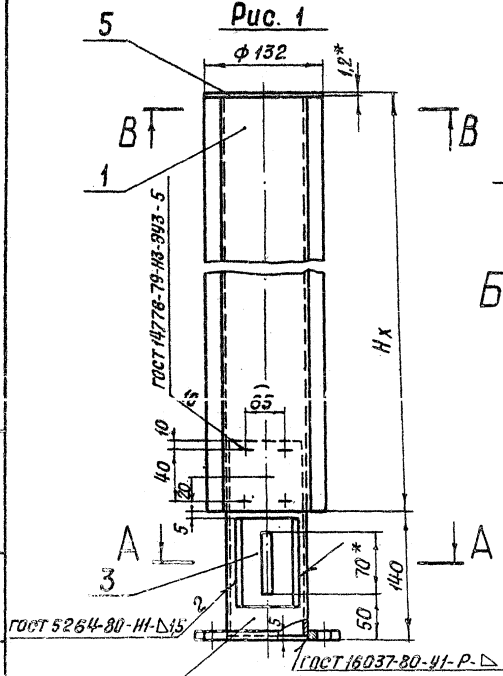

Рис. 2

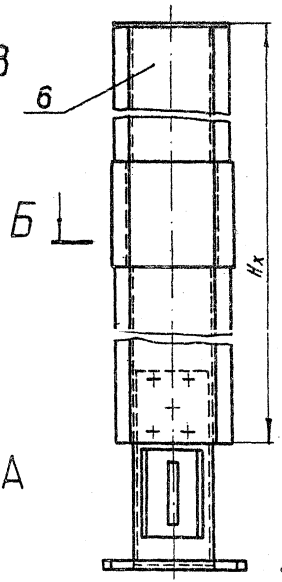

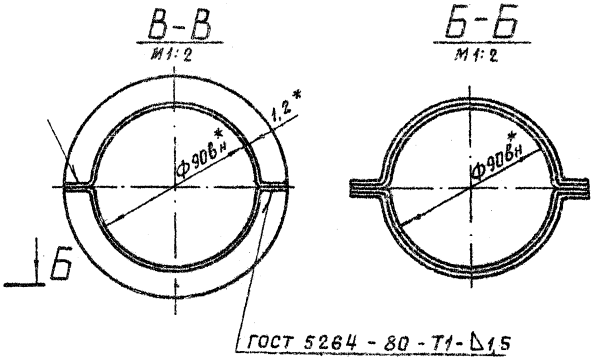

Обозначение	Рис
26.058.ПВ.055.000	1
26.058.ПВ.055.000-01	2

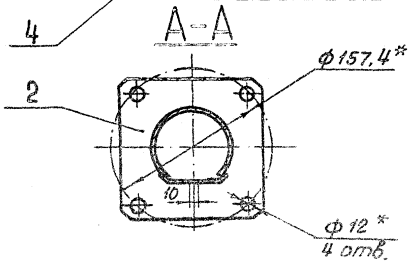

1. Исполнение 26.058.ПВ.055.000-01 рис. 2 применяется при Нх > 2,5м
2. Длина кожуха назначается в зависимости от Нх в м.
3. Масса кожуха Qк определяется:
   а) для исп. 26.058.ПВ.055.000 - Нх·3,64+2,66 кг, где Нх в м.
   б) для исп. 26.058.ПВ.055.000-01 - Нх·3,64+3,06 кг. где Нх в м.
4. *Размеры для справок.

Изм.	Лист	№ докум.	Подп.	Дата
Разраб.		Марданов		14.04.83
Пров.		Искандеров		18.04.83
Т.контр.		Грош		22.04.83
Н.контр.		Нагаев		25.04.83
Утв.		Филоненко		27.04.83

3.820.2-44
26.058.ПВ.055.000СБ

Кожух винта ТО
Сборочный чертеж

Лит	Масса	Масштаб
А	См.л.3	1:4

Лист Листов 1

Копировал: Формат А3

Инв.№ подл. | Подп. и дата | Взам. инв.№ | Инв.№ дубл. | Подп. и дата

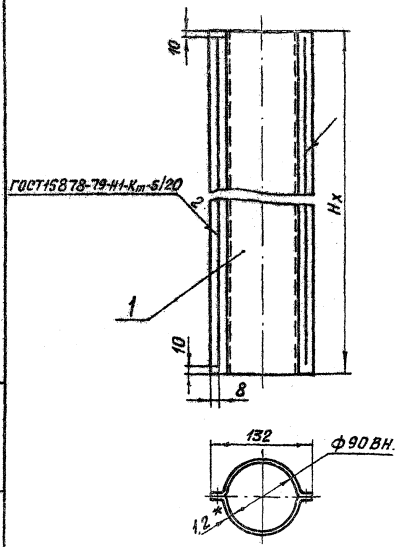

1. Длина кожуха назначается в зависимости от Нх в м.
2. Масса 1 пог. м кожуха равна 3,64 кг.
3. *Размер для справок.

Изм.	Лист	№ докум.	Подп.	Дата
Разраб.		Мардонов		18.04.89
Пров.		Искандеров		18.04.89
Т. контр.		Гроза		20.04.89
Гл. инж. проекта		Нагаев В.		20.04.89
Н. контр.		Мышкин		20.04.89
Утв.		Филоненко		21.04.89

3.820.2-44 26.058.ПВ.055.100СБ

Кожух
Сборочный чертеж

Лит.	Масса	Масштаб
Я	0м. п. 2	1:4
Лист	Листов 1	

Копировал: Михайлова Формат А4

Формат	Зона	Поз.	Обозначение	Наименование	Кол.	Примечание
				Документация		
А4			26.058.ПВ.055.100СБ	Сборочный чертеж		
				Детали		
А4		1	26.058.ПВ.055.101	Желоб	2	

Изм.	Лист	№ докум.	Подп.	Дата
Разраб.		Мардонов		18.04.89
Пров.		Искандеров		18.04.89
Гл. инж. проекта		Нагаев В.		20.04.89
Н. контр.		Мышкин		20.04.89
Утв.		Филоненко		21.04.89

3.820.2-44 26.058.ПВ.055.100

Кожух

Лит.	Лист	Листов
Я		1

Копировал: Михайлова Формат А4

Инв. № подл. | Подп. и дата | Взам. инв. № | Инв. № дубл. | Подп. и дата

Серия 3.820.2-44 Выпуск 5

26.058.ПВ.055.200СБ

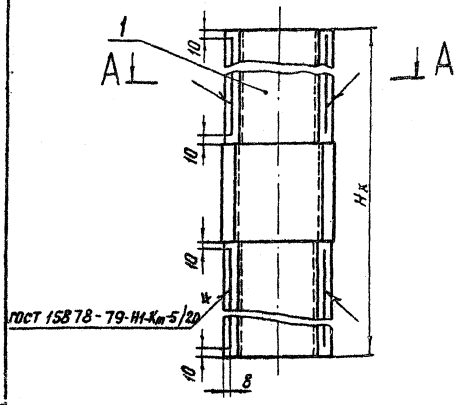

А-А

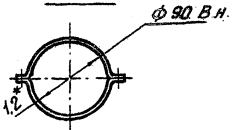

1. Кожух составной применяется при $H_x \geq 2,5$ м.
2. Длина кожуха составного назначается в зависимости от H_x в м.
3. Масса кожуха составного определяется $H_x \cdot 3,64 + 0,4$ кг.
4. *Размер для справок.

Изм	Лист	№ докум.	Подп.	Дата
Разраб.		Марданов		14.04.83
Пров.		Искандеров		18.04.83
Т. контр.		Грош		22.04.83
Гл. инж. проекта		Нагаев		26.04.83
Н. контр.		Мышкин		26.04.83
Утв.		Филоненко		27.04.83

3.820.2-44

26.058.ПВ.055.200СБ

Кожух составной
Сборочный чертеж

Лит	Масса	Масштаб
А	См. п.3	1:4

Лист | Листов 1

Формат А4

Формат	Зона	Поз	Обозначение	Наименование	Кол.	Примечание
				Документация		
А4			26.058.ПВ.055.200сб	Сборочный чертеж		
				Сборочные единицы		
А4		1	26.058.ПВ.055.210	Желоб составной	2	

Изм	Лист	№ докум.	Подп.	Дата
Разраб.		Марданов		14.04.83
Пров.		Искандеров		16.04.83
Гл. инж. проекта		Нагаев		26.04.83
Н. контр.		Мышкин		29.04.83
Утв.		Филоненко		27.04.83

3.820.2-44

26.058.ПВ.055.200

Кожух составной

Лит	Лист	Листов
А		1

Копиров. Формат А4

Инв. № подл. | Подп. и дата | Взам. инв. № | Инв. № дубл. | Подп. и дата

26.058.ПВ.055.210СБ

Выпуск 5

Серия 3.820.2-44

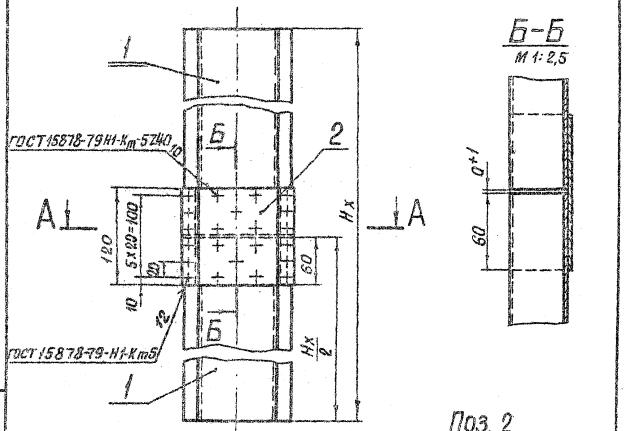

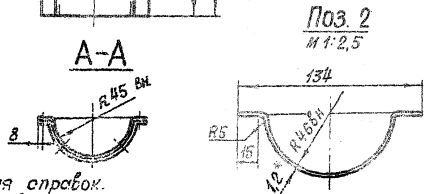

1.* Размер для справок.
2. Желоб составной применяется при $H_x > 2,5$ м.
3. Длина желоба составного назначается в зависимости от H_x в м.
4. Масса желоба составного определяется $H_x \cdot 1,82 + 0,2$ кг.

3.820.2-44
26.058.ПВ.055.210СБ

Желоб составной
Сборочный чертеж

Лит.	Масса	Масштаб
А		1:4

Лист | Листов 1

Копировал: [signature] Формат А4

Формат	Зона	Поз.	Обозначение	Наименование	Кол.	Примечание
				Документация		
А4			26.058.ПВ.055.210СБ	Сборочный чертеж		
				Детали		
А4		1	26.058.ПВ.055.101	Желоб	2	
Б4		2	26.058.ПВ.055.211	Накладка		
				Лист 5-ПН-НО-1,2 ГОСТ19903-74* 4-IV-НВ Ст.3 пс ГОСТ16523-70*		
				120 × 184	1	0,2 кг.

3.820.2-44
26.058.ПВ.055.210

Желоб составной

Лит.	Лист	Листов
М		1

Копиров. [signature] Формат А4

Серия 3.820.2-44 Выпуск 5

Формат	Зона	Поз.	Обозначение	Наименование	Кол.	Примечание
				Документация		
А3			26.058.ПВ.042.100СБ	Сборочный чертеж		
				Детали		
А3		1	26.058.ПВ.042.101	Вал-шестерня	1	
А4		2	26.058.ПВ.042.102	Корпус подшипника	1	
А4		3	26.058.ПВ.042.103	Втулка	1	
А4		4	26.058.ПВ.042.104	Кольцо стопорное	1	
				Стандартные изделия		
		5		Винт М10х20.66.0125		
				ГОСТ 1476-75*84	2	
		6		Винт В.М4-8g х10.66.0125		
				ГОСТ 1491-80	2	
		7		Шпонка 12х8х45		
				ГОСТ 8790-79	1	
		8		Манжета 1-40х60-1		
				ГОСТ 8752-79	1	
		9		Масленка 1,2,Ц6		
				ГОСТ 19853-74	1	

Инв. № подл. | Подп. и дата | Взам. инв. № | Инв. № дубл. | Подп. и дата

Изм.	Лист	№ докум.	Подп.	Дата
Разраб.		Сарнцаев		14.04.83
Пров.		Искандеров		18.04.83
Гл. инж. проекта		Нагаев		25.04.83
Н. контр.		Мышкин		29.04.83
Утв.		Фулоченко		27.04.83

3.820.2-44

26.058.ПВ.042.100

Узел Вал-шестерни 1ВШ

Лит	Лист	Листов
А		1

Копировал: Михайлов Формат А3

Формат	Зона	Поз.	Обозначение	Наименование	Кол.	Примечание

Инв. № подл. | Подп. и дата | Взам. инв. № | Инв. № дубл. | Подп. и дата

3.820.2-44

Изм.	Лист	№ докум.	Подп.	Дата

26.058.ПВ.042100СБ

Серия 3.882-2-44 Выпуск 5

Инв. № подл. | Подп. и дата | Взам. инв. №

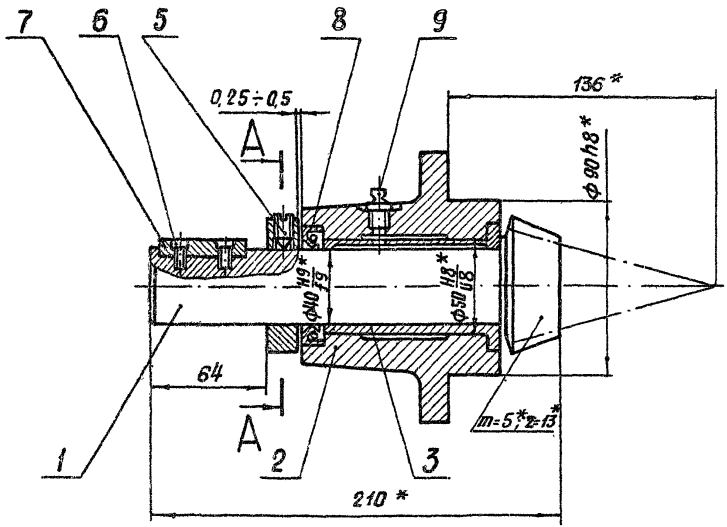

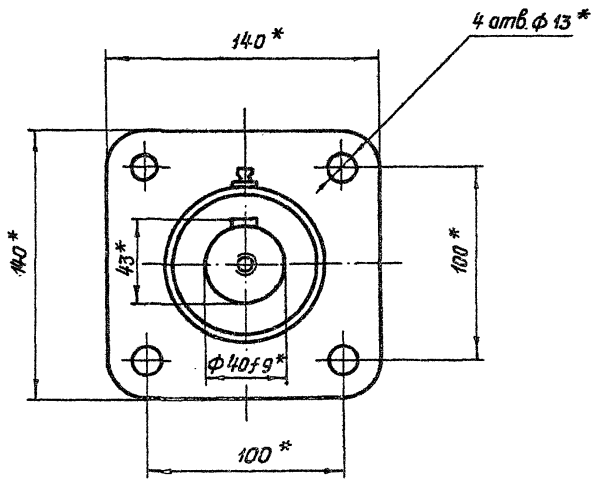

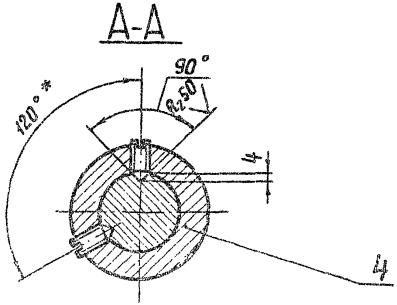

* Размеры для справок.

					3.882-2-44	26.058.ПВ.042.100СБ	
Изм.	Лист	№ докум.	Подп.	Дата	Узел вал-шестерни 1В ш Сборочный чертеж	Лит	Масса / Масштаб
Разраб.		Сарнизарев		14.04.83		Я	5,5 / 1:2
Пров.		Искандеров		18.04.83		Лист	Листов 1
Т.контр.		Грош		22.04.83			
Гл. спец. проект.		Нагаев		25.04.83			
Н.контр.		Мышкин		29.04.83			
Утв.		Филоненко		27.04.83			

Копировал: Формат А3

Серия 3.820.2-44 Выпуск 5

Формат	Зона	Поз	Обозначение	Наименование	Кол.	Примечание
				Документация		
А3			26.058.ПВ.044.000СБ	Сборочный чертеж		
				Детали		
А4		1	26.058.ПВ.044.001	Втулка	1	
А4		2	26.058.ПВ.044.002	Полоса	1	
А4		3	26.058.ПВ.035.003	Ось	1	
А4		4	26.058.ПВ.035.004	Труба	1	
А4		5	26.058.ПВ.035.005	Кольцо	1	
А4		6	26.058.ПВ.035.006	Косынка	1	

Подп. и дата | Инв. № дубл. | Взам. инв. № | Подп. и дата | Инв. № подл.

Изм.	Лист	№ докум.	Подп.	Дата
Разраб.		Сарнигаев		14.04.83
Пров.		Искандеров		18.04.83
Гл. инж. пр. сект.		Назаев		25.04.83
Н. контр.		Мышкин		25.04.83
Утв.		Филоненко		27.04.83

3.820.2-44

26.058.ПВ.044.000

Рукоятка РЧ

Лит.	Лист	Лис. зв
Я		1

Копировал: Формат А4

Формат	Зона	Поз.	Обозначение	Наименование	Кол.	Примечание

Подп. и дата | Инв. № дубл. | Взам. инв. № | Подп. и дата | Инв. № подл.

Изм.	Лист	№ докум.	Подп.	Дата

3.820.2-44

Лист

Копировал: Формат А4

26.058.ПВ.044.000СБ

Серия 3.820.2-44 Выпуск 5

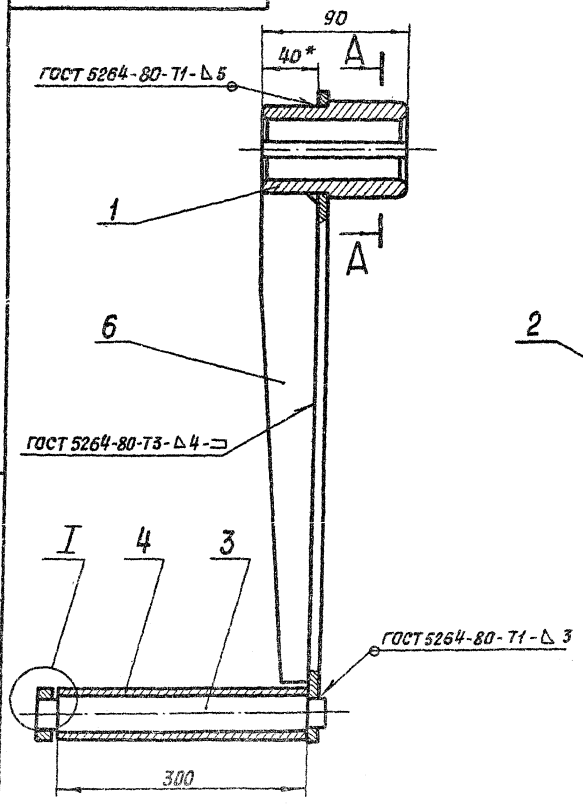

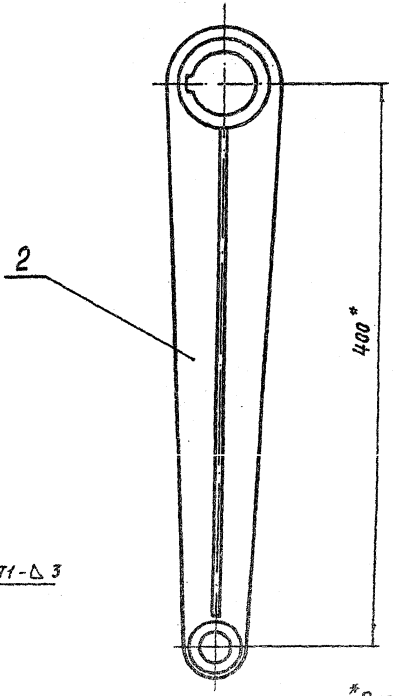

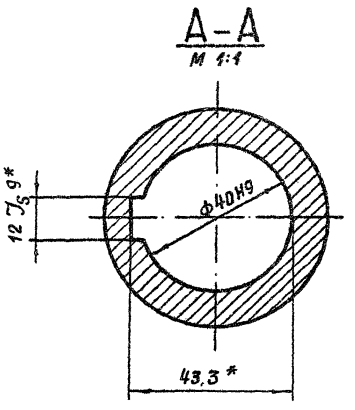

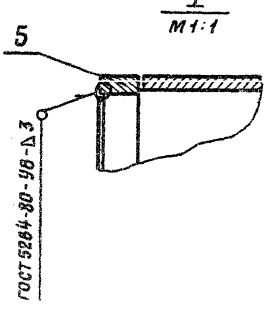

*Размеры для справок.

2. Остальные технические требования по общим ту на изготовление подъемника.

					3.820.2-44	26.058.ПВ.044.000СБ	
Изм.	Лист	№ докум.	Подп.	Дата			
Разраб.		Сергунцев		18.04.83	Рукоятка Р4	Лит	Масса	Масштаб
Пров.		Искандеров		18.04.83		Л	6,9	1:2,5
Т.контр.		Грош		22.04.83	Сборочный чертеж	Лист	Листов 1	
Гл. инж. проекта		Нагаев		25.04.83				
Н.контр.		Мышкин		25.04.83				
Утв.		Филаненко		27.04.83				

Копировал: Михайлов Формат А3

Инв. № подл. | Подп. и дата | Взам. инв. № | Инв. № дубл. | Подп. и дата

26.058.ПВ.050.001

Rz 50

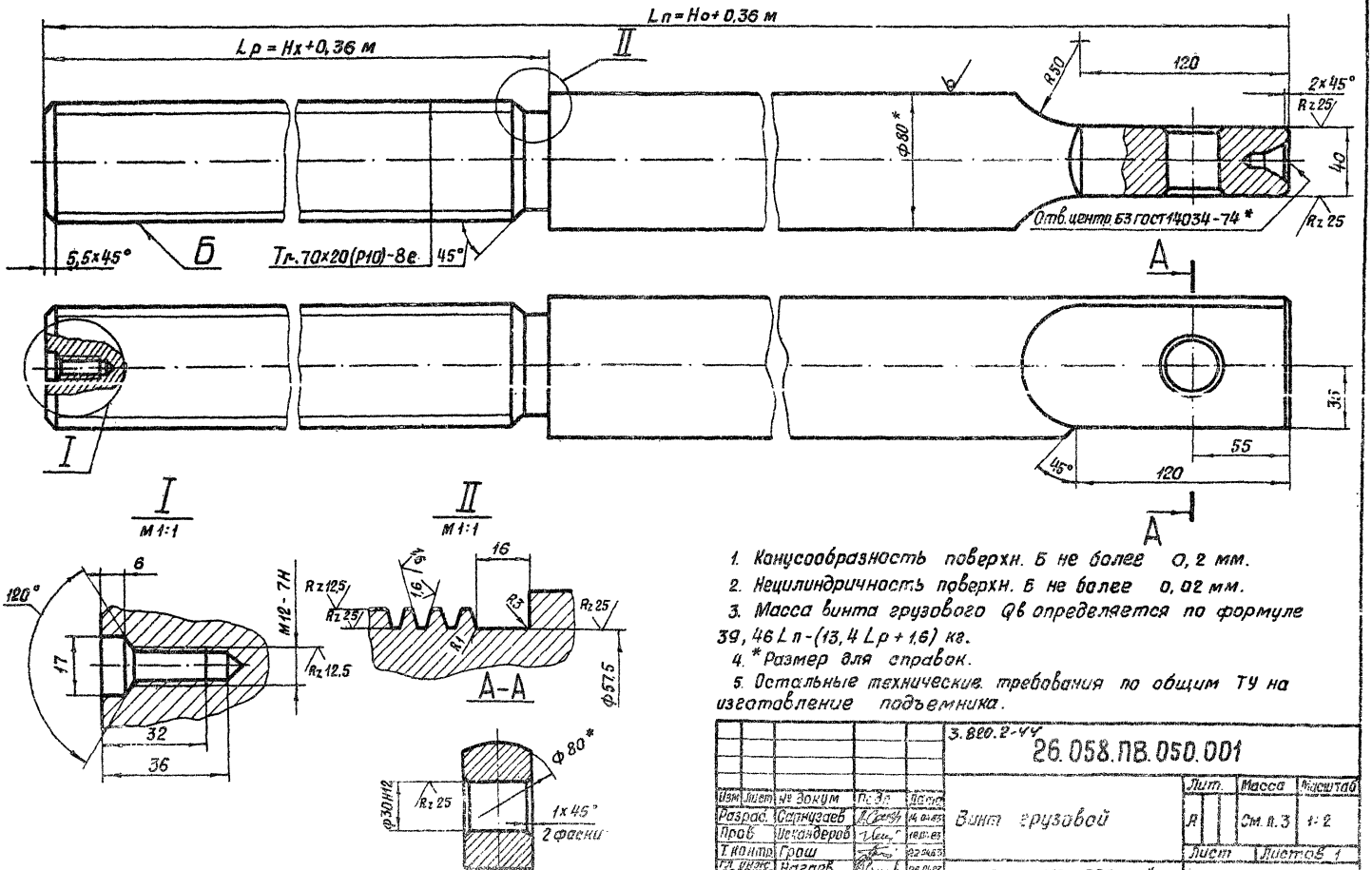

1. Конусообразность поверхн. Б не более 0,2 мм.
2. Нецилиндричность поверхн. Б не более 0,02 мм.
3. Масса винта грузового Qв определяется по формуле 39,46 Ln - (13,4 Lр + 1,6) кг.
4. * Размер для справок.
5. Остальные технические требования по общим ТУ на изготовление подъемника.

						3.860.2-44		
						26.058.ПВ.050.001		
Изм.	Лист	№ докум.	Подп.	Дата				
Разраб.	Сапунзаев			14.04.83	Винт грузовой	Лит.	Масса	Масштаб
Пров.	Искандеров			18.04.83		Р	См. л. 3	1:2
Т. контр.	Гроц			22.04.83		Лист	Листов 1	
Гл. инж. проект								
Гл. архитектор	Нагаев			25.04.83				
Н. контр.	Мышкин			25.04.83	Круг 30-В-1 ГОСТ 2590-71* / 45-В-2 ГОСТ 1050-74**			
Утв.	Филиппенко			27.04.83				

Копировал Формат А3

Серия 3.860.2-44 Выпуск 4

Инв. № подл. | Подп. и дата | Взам. инв. № | Инв. № дубл. | Подп. и дата

Выпуск 5

Серия 3.820.2-44

26.058.ПВ.050.002

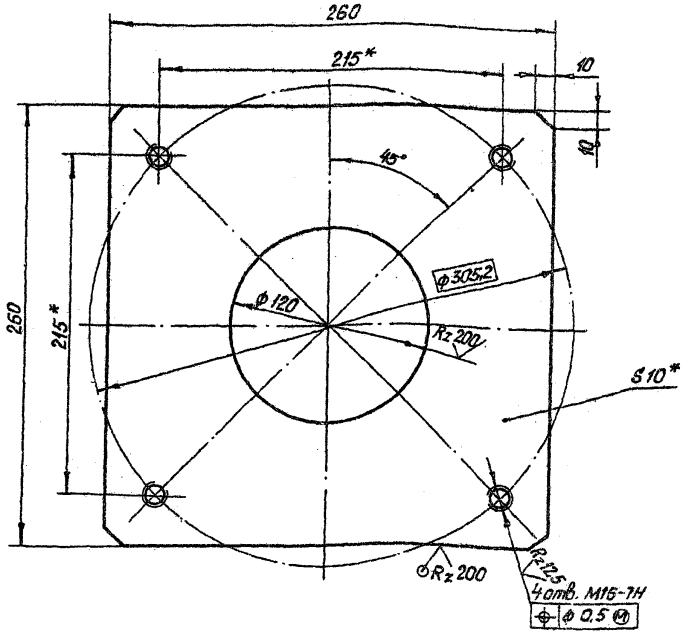

1.* Размеры для справок.

2. Остальные технические требования по общим ТУ на изготовление подъемника.

Изм.	Лист	№ докум.	Подп.	Дата
Разраб.		Мордонов		14.04.83
Пров.		Искандеров		18.04.83
Т. контр.		Грош		22.04.83
Гл. инж. проекта		Насаев		25.04.83
Н. контр.		Мышкин		29.04.83
Утв.		Филоненко		27.04.83

3.820.2-44

26.052.ПВ.050.002

Лист монтажный

Лит.	Масса	Масштаб
А	4,3	1:2,5

Лист | Листов 1

Лист Б-ПН-НО-10 ГОСТ 19903-74*
Ст.3 сп.3 ГОСТ 14637-79

Копировал: Пужко

Формат А4

Подп. и дата | Инв. № дубл. | Взам. инв. № | Подп. и дата | Инв. № подл.

26.058.ПВ.050.003

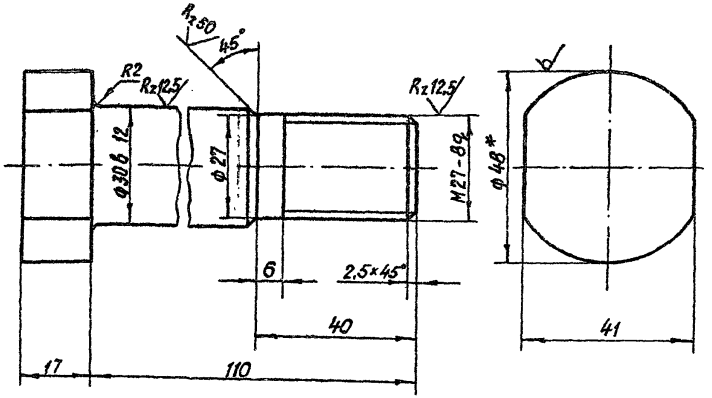

* Размер для справок.

Изм.	Лист	№ докум.	Подп.	Дата
Разраб.		Сорнугаев		14.04.83
Пров.		Искандеров		18.04.83
Т. контр.		Грош		22.04.83
Гл. инж. проекта		Насаев		25.04.83
Н. контр.		Мышкин		29.04.83
Утв.		Филоненко		27.04.83

3.820.2-44

26.058.ПВ.050.003

Болт

Лит.	Масса	Масштаб
А	0,9	1:1

Лист | Листов 1

Круг 48-В ГОСТ 2590-71*
Б Ст.5 сп.-1-II ГОСТ 535-79

Копировал: Пужко

Формат А4

Подп. и дата | Инв. № дубл. | Взам. инв. № | Подп. и дата | Инв. № подл.

26.058.ПВ.051.001.

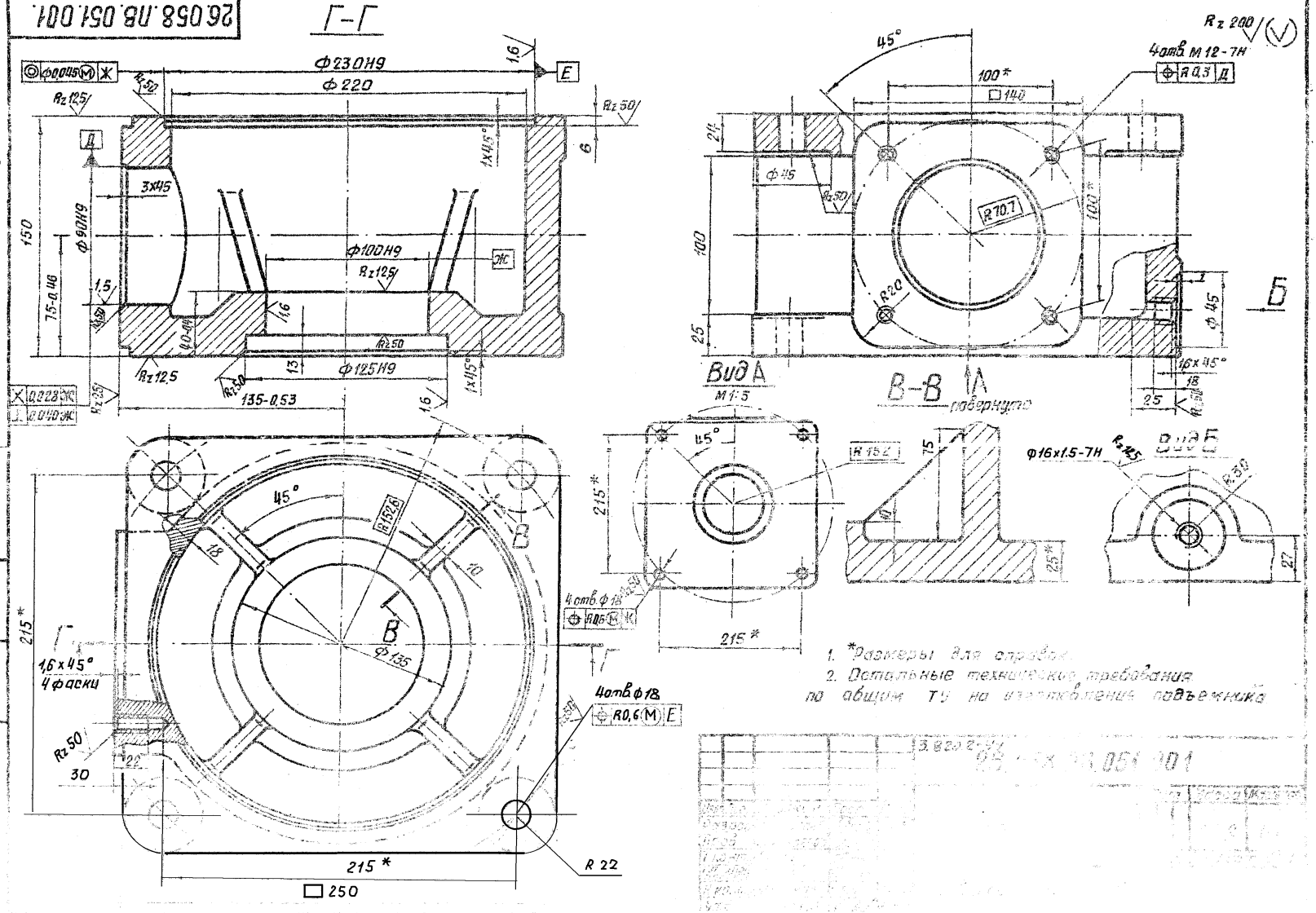

1. *Размеры для справок.
2. Остальные технические требования по общим ТУ на изготовление подъемника

Выпуск 5

Серия 3.820.2-44

Взам. инв. № | Инв. № дубл. | Подп. и дата

26.058.ПВ.051.002

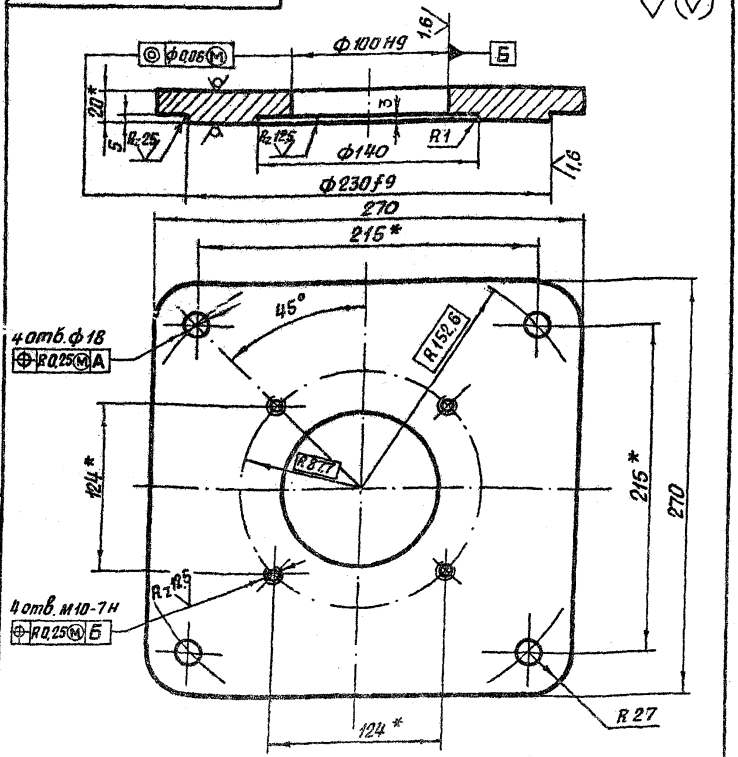

* Размеры для справок.

Изм.	Лист	№ докум.	Подп.	Дата	3.820.2-44 26.058.ПВ.051.002			
Разраб.		Сарнцаев		14.04.83	Крышка корпуса	Лит.	Масса	Масштаб
Пров.		Искандеров		13.04.83		Я	8,3	1:2,5
Т.контр.		Гаши		22.04.83		Лист	Листов 1	
Гл.инж. проекта		Нагаев		25.04.83				
Н.контр.		Мышкин		25.04.83	Лист Б-ПН-НО-80 ГОСТ 19903-74* Вст3 пс5 ГОСТ 14637-79			
Утв.		Фиголенко		27.04.83				

Копировал: Михайлов Формат А4

Инв. № подл. | Подп. и дата | Взам. инв. № | Инв. № дубл. | Подп. и дата

26.058.ПВ.051.003

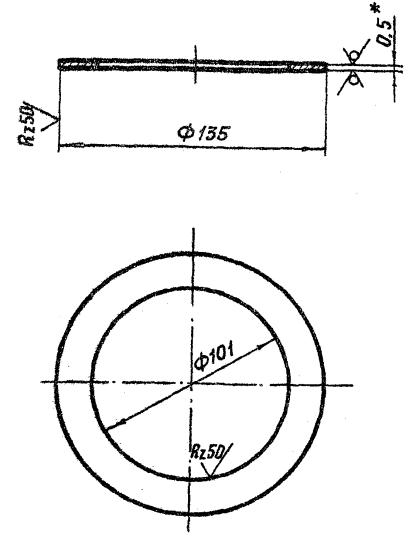

* Размер для справок.

Изм.	Лист	№ докум.	Подп.	Дата	3.820.2-44 26.058.ПВ.051.003			
Разраб.		Сарнцаев		14.04.83	Кольцо регулировочное	Лит.	Масса	Масштаб
Пров.		Искандеров		13.04.83		Я	0,085	1:2
Т.контр.		Гаши		22.04.83		Лист	Листов 1	
ГИП		Нагаев		25.04.83				
Н.контр.		Мышкин		25.04.83	Лист Б-ПН-НО-0,5 ГОСТ 19903-74* 4-IУ-НВ Ст3 пс5 ГОСТ 16523-70			
Утв.		Фиголенко		27.04.83				

Копировал: Михайлов Формат

26.058.ПВ.052.001

Выпуск 5

Серия 3.820.2-44

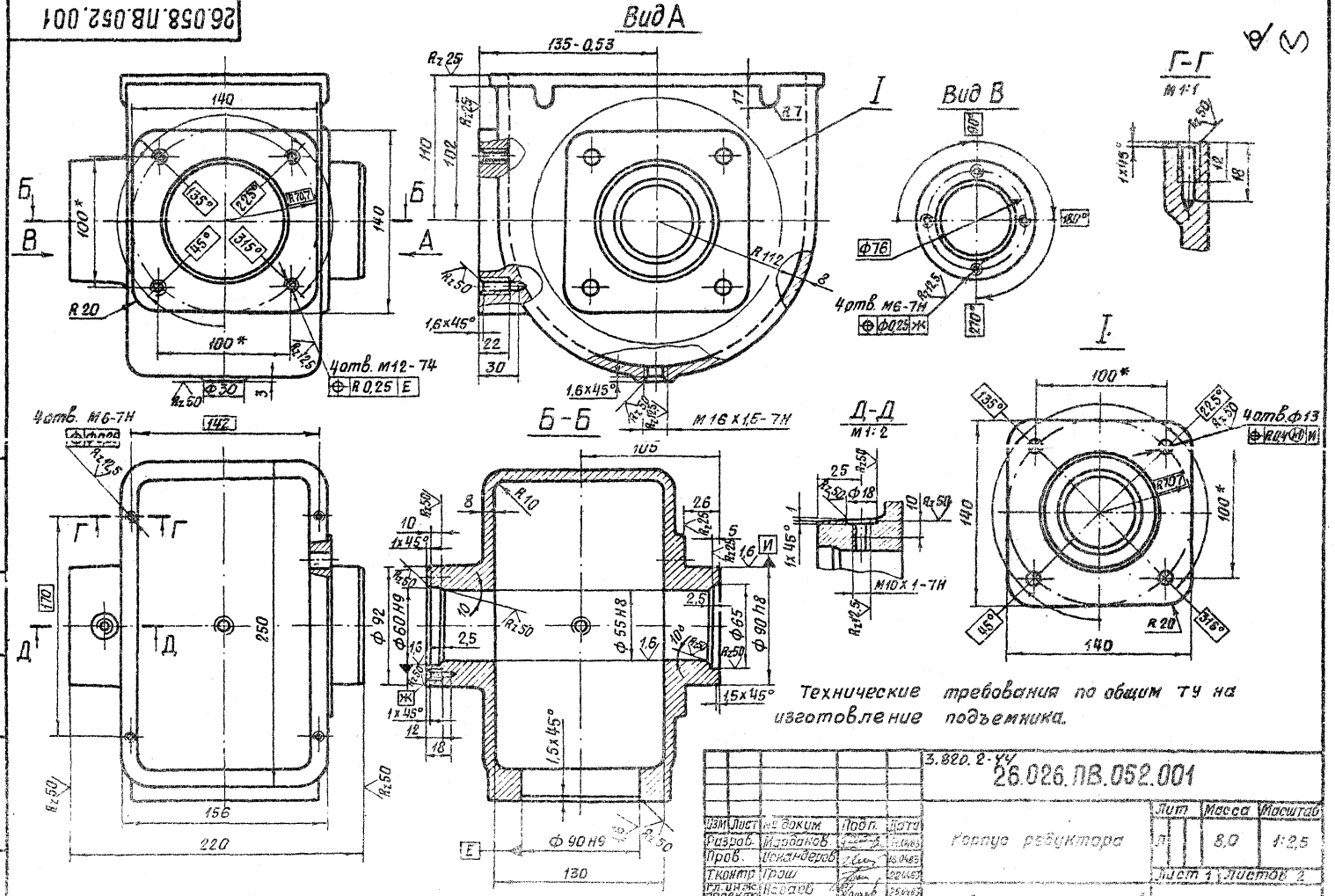

					3.820.2-44 26.026.ПВ.052.001			
Изм	Лист	№ докум	Подп.	Дата	Корпус редуктора	Лит	Масса	Масштаб
Разраб.		Марданов		11.04.85		Л	8,0	1:2,5
Пров.		Искандеров		16.04.85				
Т.контр		Грош		22.04.85		Лист 1	Листов 2	
Гл.инж. проекта		Назаев		25.04.85				
Н.контр		Мошкин		26.04.85	Отливка СЧ20 ГОСТ 1412-79*			
Утв.		Филоненко		27.04.85				

Копировал: Михайлов Формат А3

Инв. № подл. | Подп. и дата | Взам. инв. № | Инв. № дубл. | Подп. и дата

26.058.ПВ.052.002

Выпуск 5

Серия 3.820.2-44

Rz 25

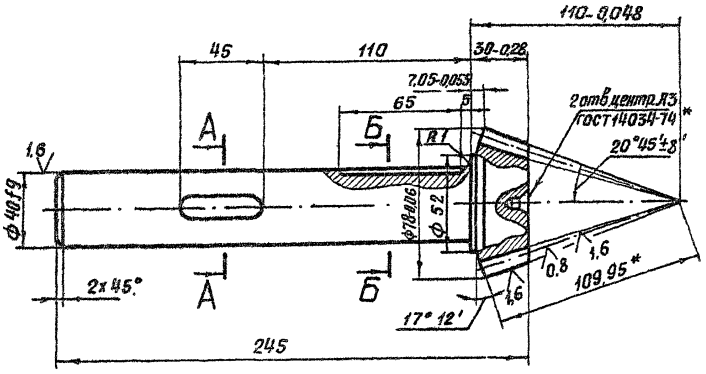

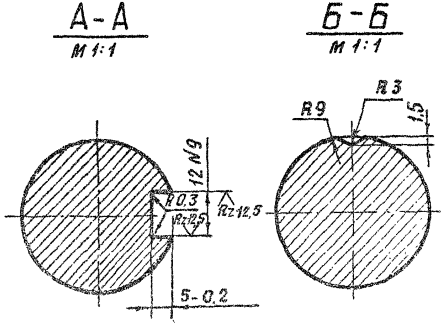

Модуль	m_e	5
Число зубьев	Z	13
Тип зуба	—	прямой
Исходный контур	—	ГОСТ13754-81
Коэффицент смещения	X_c	0,362
Коэффицент изменения толщины зуба	X_τ	0,036
Угол делительного конуса	δ	17° 12'
Степень точности	—	8 - В СТ СЭВ 186-75
Толщина зуба по хорде	S	$8{,}095^{-0{,}092}_{-0{,}212}$
Высота до хорды	h_d	5,33
Межосевой угол. передачи	Σ	90°
Средний окружной модуль	m_m	4,431
Внешнее конусное расстоян.	R_e	109,95
Среднее конусное расстояние	R	97,415
Средний делительный диаметр	d	57,608
Угол конуса впадин	δ_f	15° 01'
Внешняя высота зуба	h_e	11
Обозначение чертежа сопряженного колеса		26.058 ПВ.042.201

1 Смещение и перекос шпоночного паза относительно оси вала не более допуска на ширину шпоночного паза.

2. Допускается замена данных для контроля.

3. Остальные технические требования по общим ТУ на изготовление подъемника.

Изм.	Лист	№ докум.	Подп.	Дата
Разраб.		Марданов		14.04.83
Пров.		Искандеров		16.04.83
Т.контр.		Грош		22.04.83
Гл.инж. предприят.		Нагоев		25.04.83
Н.контр.		Мыкин		25.04.83
Утв.		Филоненко		27.04.83

3.820.2-44

26.058.ПВ.052.002.

Вал - шестерня

Лит	Масса	Масштаб
А	2,9	1:2

Лист | Листов 1

Сталь 40х ГОСТ 4543-71*

Копировал: Михайлов — Формат: Л3

Инв. № подл. | Подп. и дата | Взам. инв. № | Инв. № дубл. | Подп. и дата

26.058.ПВ.052.003

R_z 25

А–А

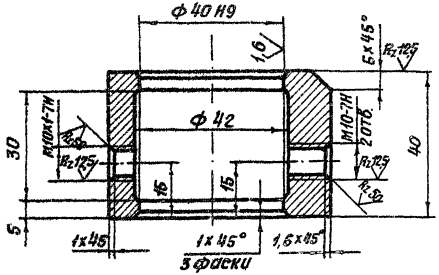

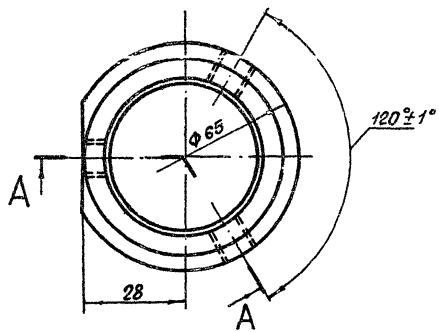

Инв. № подл.	Подп. и дата	Взам. инв. №	Инв. № дубл.	Подп. и дата

Изм.	Лист	№ докум.	Подп.	Дата
Разраб.		Марданов		14.04.83
Пров.		Искандеров		14.04.83
Т. контр.		Грош		22.04.83
Гл. инж. проекта		Назаев		25.04.83
Н. контр.		Мышкин		29.04.83
Утв.		Филоненко		29.04.83

26.058.ПВ.052.003

Кольцо

Лит	Масса	Масштаб
Я	0,56	1:1
Лист	Листов 1	

Ст. 3 сп 3 ГОСТ 380-71*

Копировал: Михайлова Формат А4

26.058.ПВ.052.004

R_z 12,5

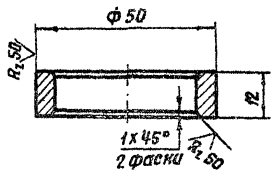

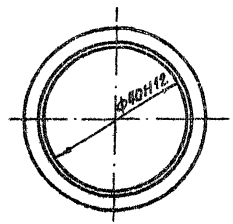

Инв. № подл.	Подп. и дата	Взам. инв. №	Инв. № дубл.	Подп. и дата

Изм.	Лист	№ докум.	Подп.	Дата
Разраб.		Марданов		14.04.83
Пров.		Искандеров		14.04.83
Т. контр.		Грош		22.04.83
Гл. инж. проекта		Назаев		25.04.83
Н. контр.		Мышкин		29.04.83
Утв.		Филоненко		29.04.83

3.820.2-44

26.058.ПВ.052.004

Кольцо регулировочное

Лит	Масса	Масштаб
Я	0,14	1:1
Лист	Листов 1	

Ст. 3 сп 3 ГОСТ 380-71*

Копировал: Михайлова Формат А4

26.058.ПВ.052.005

R_z 25

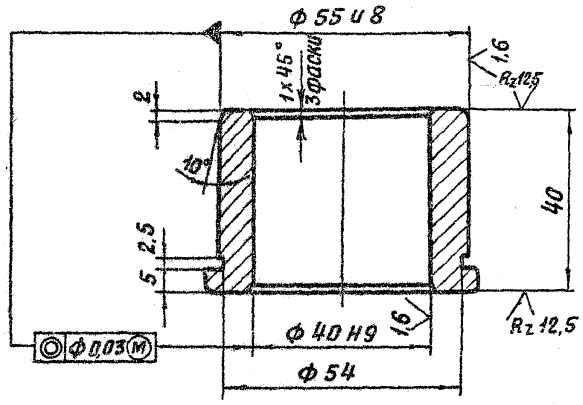

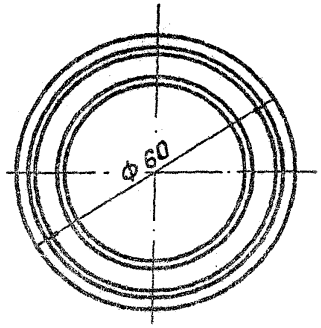

					3.820.2-44	26.058.ПВ.052.005	
Изм.	Лист	№ докум.	Подп.	Дата			
Разраб.		Марданов		14.04.83	Втулка	Лит. / Масса / Масштаб	
Пров.		Искандеров		18.04.83		А / 0,35 / 1:1	
Т.контр.		Грош		22.04.83		Лист / Листов 1	
Гл. инж. проект.		Павлов		25.04.83			
Н.контр.		Мышкин		29.04.83	Отливка А40-3 ГОСТ 1585-79		
Утв.		Филоненко		27.04.83			

Копировал: Михайлов Формат А4

Инв. № подл. | Подп. и дата | Взам. инв. № | Инв. № дубл. | Подп. и дата

26.058.ПВ.052.006

R_z 25

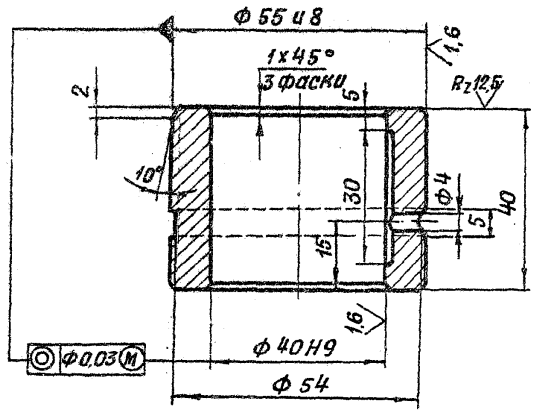

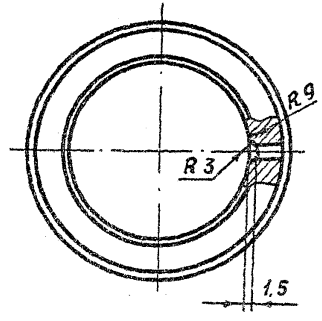

					3.820.2-44	26.058.ПВ.052.006	
Изм.	Лист	№ докум.	Подп.	Дата			
Разраб.		Марданов		14.04.83	Втулка	Лит. / Масса / Масштаб	
Пров.		Искандеров		18.04.83		А / 0,35 / 1:1	
Т.контр.		Грош		22.04.83		Лист / Листов 1	
Гл. инж. проект.		Павлов		25.04.83			
Н.контр.		Мышкин		29.04.83	Отливка А40-3 ГОСТ 1585-79		
Утв.		Филоненко		27.04.83			

Копировал: Михайлов Формат А4

Инв. № подл. | Подп. и дата | Взам. инв. № | Инв. № дубл. | Подп. и дата

Серия 3.820.2-44 Выпуск 5

26.058.ПВ.042.010

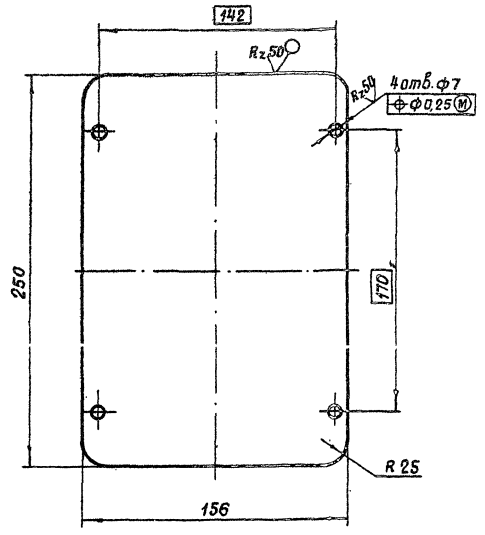

Изм	Лист	№ докум.	Подп	Дата
Разраб		Марданов		14.04.83
Пров		Искандеров		16.04.83
Т контр		Грош		22.04.83
Н. контр.		Гагаев		25.04.83
Утв		Мышкин		25.04.83

3.820.2-44 26.058.ПВ.042.010

Крышка корпуса

Лит	Масса	Масштаб
А	0,9	1:2

Лист | Листов 1

Лист Б-ПН НО-3 ГОСТ 19903-74

Копировал Михайлов Формат А4

26.058.ПВ.052.007

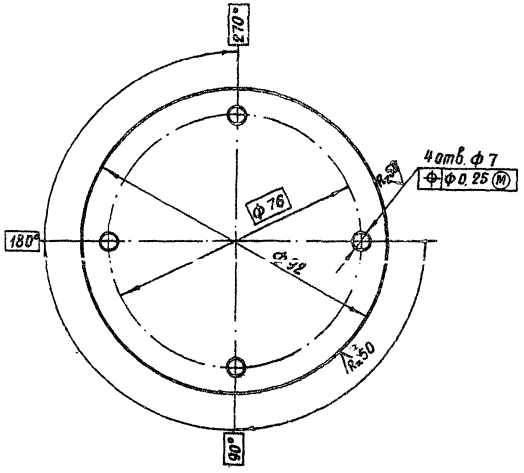

Изм	Лист	№ докум.	Подп	Дата
Разраб		Марданов		14.04.83
Пров		Искандеров		16.04.83
Т контр		Грош		22.04.83
Н. контр.		Гагаев		25.04.83
Утв		Мышкин		25.04.83

3.820.2-44 26.058.ПВ.052.007

Крышка глухая

Лит	Масса	Масштаб
А	0,15	1:1

Лист | Листов 1

Лист Б-ПН НО-3 ГОСТ 19903-74

Инв. № подл. | Подп. и дата | Взам. инв. № | Инв. № дубл. | Подп. и дата

Выпуск 5

Серия 3.820.2-44

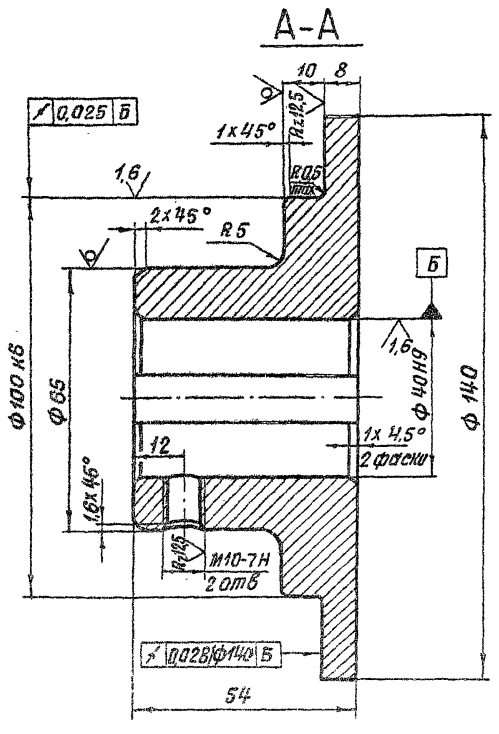

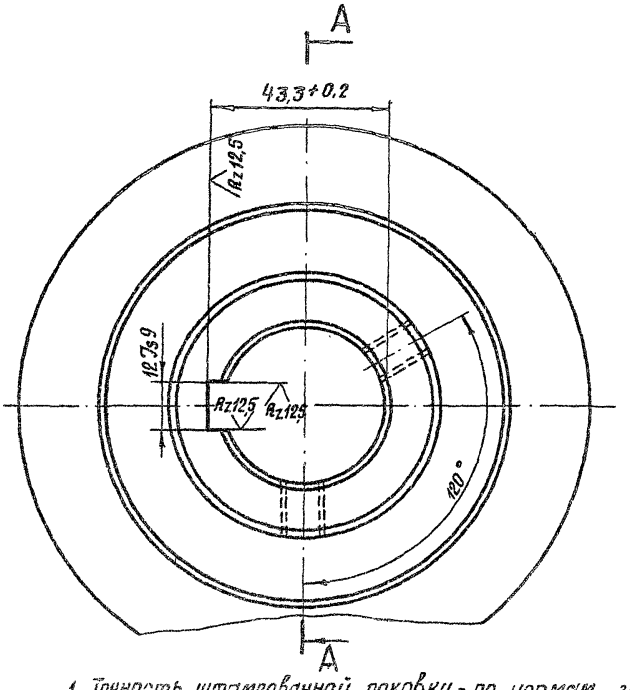

1. Точность штампованной поковки - по нормам завода изготовителя Поковка Гр. I гост 8479-70*.

2. Смещение и перекос шпоночного паза относительно оси отв. не более допуска на ширину шпоночного паза.

3. Остальные технические требования по общим ТУ на изготовление подъемника.

					3.820.2-44 26.058.ПВ.052.101			
Изм.	Лист	№ докум.	Подп.	Дата	Ступица	Лит.	Масса	Масштаб
Разраб.		Марданов		14.04.83		Я	1.8	1:1
Пров.		Искандериг		18.04.83		Лист	Листов	
Т.контр.		Гоош		22.04.83				
Гл. инж. проекта		Нагаев		25.04.83				
Н.контр.		Мышкин		29.04.83	Сталь 45 гост 1050-74**			
Утв.		Филоненко		29.04.83				

Копировал: Формат А3

Инв. № подл. | Подп. и дата | Взам. инв. № | Инв. № дубл. | Подп. и дата

Серия 3.820.2-44 Выпуск 5

26.058.ПВ.055.003

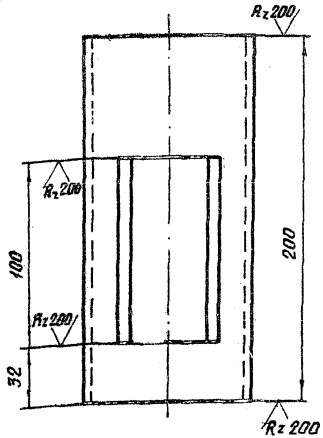

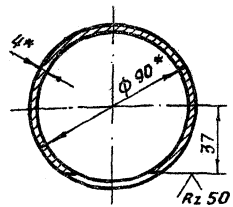

* Размеры для справок.

Изм.	Лист	№ докум.	Подп.	Дата
Разраб.		Марданов		14.04.83
Пров.		Искандеров		18.04.83
Т. контр.		Грош		22.04.83
Гл. инж. проекта		Нагаев		25.04.83
Н. контр.		Мышкин		25.04.83
Утв.		Филоненко		27.04.83

3.820.2-44

26.058.ПВ.055.003

Труба

Лит.	Масса	Масштаб
Я	1,70	1:2
Лист	Листов	

Труба 90х4 ГОСТ 8734-75* / Б20 ГОСТ 8733-74*

Копировал Михай Формат А4

Инв. № подл. | Подп. и дата | Взам. инв. № | Инв. № дубл. | Подп. и дата

26.058.ПВ.053.001

Rz 50

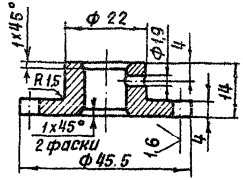

Модуль	m	3.25
Число зубьев	z	12
Нормальный исходный контур	ГОСТ 13755-81	
Степень точности	8-В ГОСТ 1643-81	
Диаметр делительной окружности	d	39
Толщина зуба по дуге делительной окружности	S_d	$5.1^{-0.100}_{-0.200}$
Обозначение чертежа сопряженного винта	26.058.ПВ.050.001	

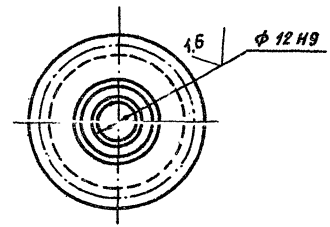

1. Данные для контроля по нормам точности - по ГОСТ 1643-81.
2. Остальные технические требования по общим ТУ на изготовление подъемника.

Изм.	Лист	№ докум.	Подп.	Дата
Разраб.		Марданов		14.04.83
Пров.		Искандеров		18.04.83
Т. контр.		Грош		22.04.83
Гл. инж. проекта		Нагаев		25.04.83
Н. контр.		Мышкин		25.04.83
Утв.		Филоненко		27.04.83

3.820.2-44

26.058.ПВ.053.001

Шестерня приводная

Лит.	Масса	Масштаб
А	0,05	1:1
Лист	Листов 1	

Ст 3 пс ГОСТ 380-71 *

Копировал Формат А4

26.058.ПВ.053.002

Серия 3.820.2-44 Выпуск 5

$R_z 100$ (V)

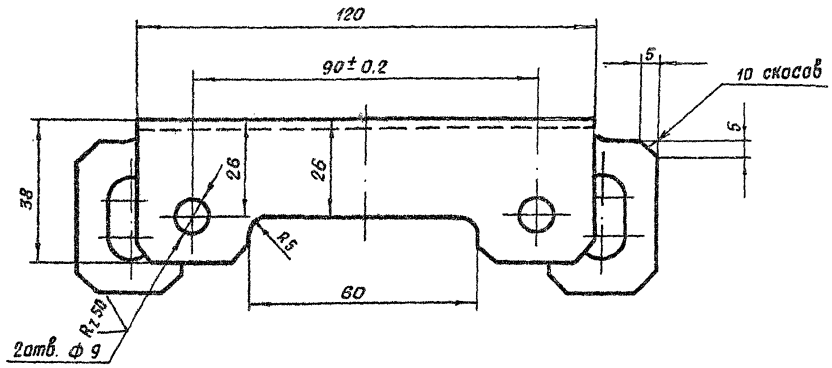

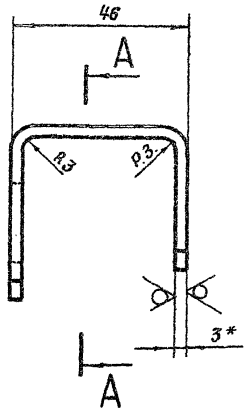

А - А

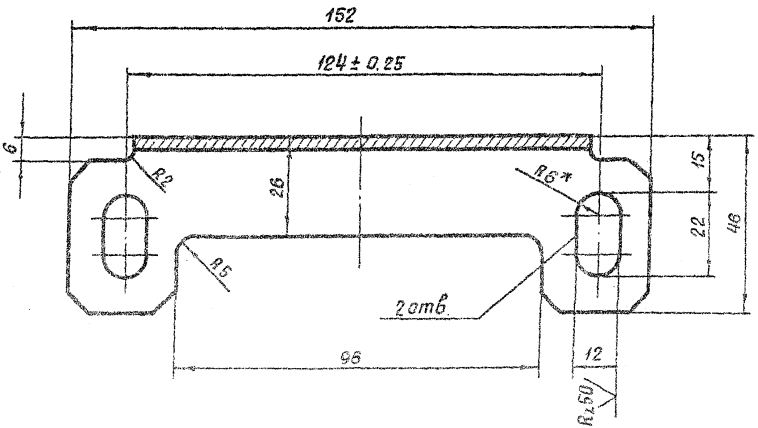

* Размеры для справок.

						3.820.2-44 26.058.ПВ.053.002			
Изм.	Лист	№ докум.	Подп.	Дата	Кронштейн	Лит.	Масса	Масштаб	
Разраб.		Марданов		14.04.83		Я	0,3	1:1	
Пров.		Искандеров		18.04.83		Лист	Листов		
Т.контр.		Грош		20.04.83					
Гл. инж. проекта		Нагаев		25.04.83	Лист				
Н.контр.		Мышкин		29.04.83	5-ПН-НО-3 ГОСТ 19903-74*				
Утв.		Филоненко		07.05.83	4-V-НВ Ст.3 сп. ГОСТ 16523-70*				

Копировал: Миллер Формат А3

Инв. № подл. | Подп. и дата | Взам. инв. № | Инв. № дубл. | Подп. и дата

26.058.ПВ.055.001

Серия 3.820.2-44 Выпуск 5

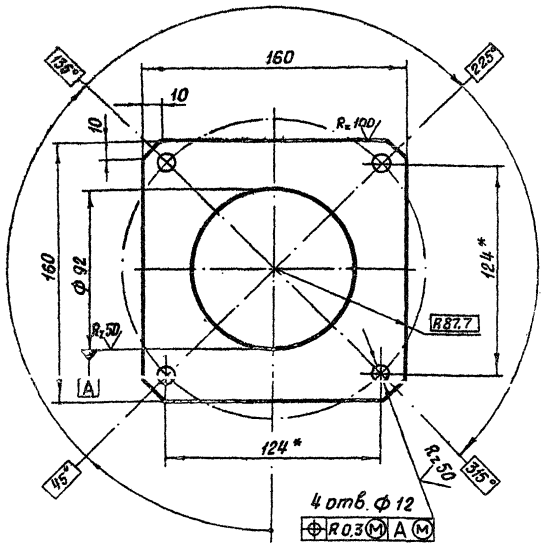

1.* Размеры для справок.

2. Остальные технические требования по общим ТУ на изготовление подъемника.

Изм.	Лист	№ докум.	Подп.	Дата
Разраб.	Мардонов			14.04.83
Пров.	Искандеров			18.04.83
Т.контр.	Грош			22.04.83
Гл. инж. проекта	Нагаев			25.04.83
Н.контр.	Мышкин			28.04.83
Утв.	Филоненко			27.04.83

3.820.2-44

26.058.ПВ.055.001

Фланец

Лит	Масса	Масштаб
Я	0,9	1:2
Лист	Листов 1	

Лист Б-ПН-НО-8 ГОСТ 19903-74
Ст3 сп. ГОСТ 14637-79

Копировал: Формат А4

26.058.ПВ.055.002

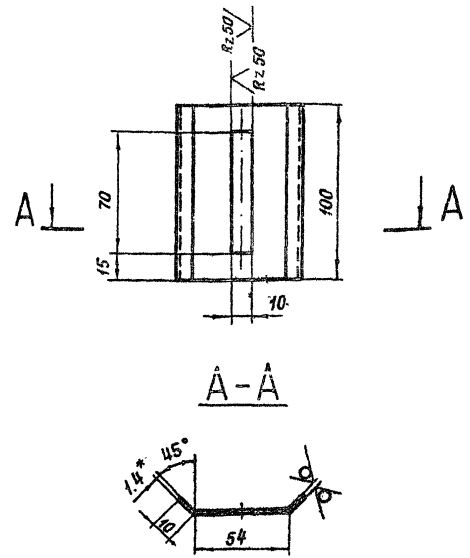

1.* Размер для справок.

2. Остальные технические требования по общим ТУ на изготовление подъемника.

Изм.	Лист	№ докум.	Подп.	Дата
Разраб.	Искандеров			14.04.83
Пров.	Гарнугаев			18.04.83
Т.контр.	Грош			22.04.83
Гл. инж. проекта	Нагаев			25.04.83
Н.контр.	Мышкин			28.04.83
Утв.	Филоненко			27.04.83

3.820.2-44

26.058.ПВ.055.002

Диафрагма

Лит	Масса	Масштаб
Я	0,2	1:2
Лист	Листов 1	

Лист Б-ПН-НО-4 ГОСТ 19903-74
4-IV-Н3 Ст3 пс ГОСТ 16523-76

Копировал: Формат А4

Инв. № подл. | Подп. и дата | Взам. инв. № | Инв. № дубл. | Подп. и дата

Серия 3.820.2-44 Выпуск 5

26.058.ПВ.031.004

Rz 50

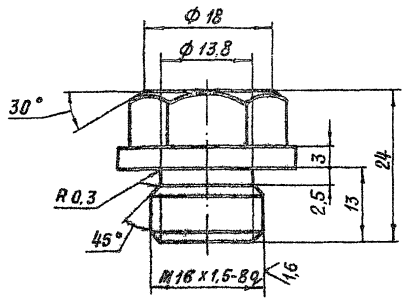

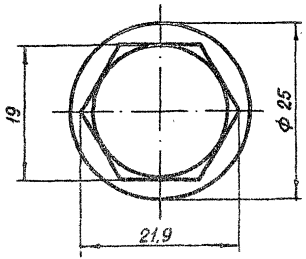

Изм.	Лист	№ докум.	Подп.	Дата	3.820.2-44 26.058.ПВ.031.004		
Разраб.		Сарнугаев			Пробка	Лит.	Масса 0,045	Масштаб 2:1
Пров.		Искандеров				Лист	Листов 1
Т.контр.		Грош					
Н.контр.		Нагаев			Круп. 26-В-ГОСТ 1050-71*		
Утв.							

Копировал: Михаил Формат А4

Инв. № подл. | Подп. и дата | Взам. инв. № | Инв. № дубл. | Подп. и дата

26.058.ПВ.031.005

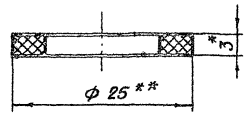

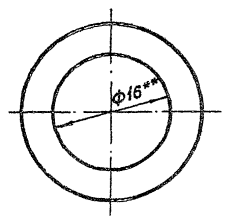

1. * Размер для справок.
2. ** Размеры обеспеч. инстр.

Изм.	Лист	№ докум.	Подп.	Дата	3.820.2-44 26.058.ПВ.031.005		
Разраб.		Сарнугаев			Прокладка	Лит.	Масса 0,002	Масштаб 2:1
Пров.		Искандеров				Лист	Листов 1
Т.контр.		Грош					
Н.контр.		Нагаев			Паронит ПМБ-3 ГОСТ 481-80		
Утв.							

Копировал: Михаил Формат А4

Инв. № подл. | Подп. и дата | Взам. инв. № | Инв. № дубл. | Подп. и дата

26.058.ПВ.032.003

Серия 3.820.2-44 Выпуск 5

Инв. № подл. | Подп. и дата | Взам. инв. № | Инв. № дубл. | Подп. и дата

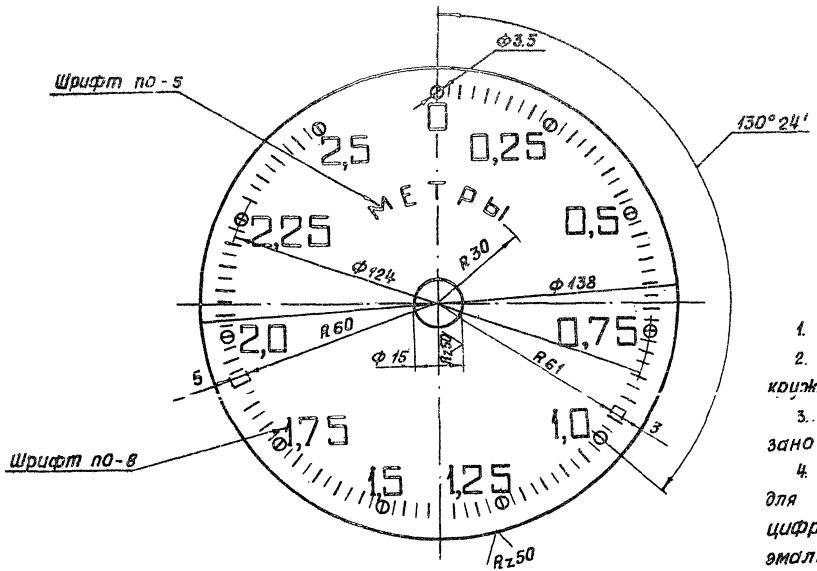

1. Число равных делений-100.
2. Ширина длинных рисок 0,8, коротких рисок и кружочков-0,5 мм.
3. Цифры расположить у кружочков, как показано на чертеже.
4. Покрыть фон циферблата эмалью для приборов (белого цвета) ГОСТ 5971-78, цифры, буквы, риски и кружки наносить эмалью черного цвета НЦ-184 черная ГОСТ 18335-73.*
5. Шрифт надписей - по ГОСТ 2930-62.**
6. Остальные технические требования по общим ТУ на изготовление подъемника.

					3.820.2-44		
					26.058.ПВ.032.003		
Изм.	Лист	№ докум.	Подп.	Дата			
Разраб.		Марданов		04.04.83	Циферблат на 2,5 м	Лит	Масса 0,04	Масштаб 1:1
Пров		Искандеров		04.04.83		Лист	Листов 1	
Т.контр.		Грош		02.04.83				
Гл. инж. проекта		Нагаев		02.04.83				
Н.контр.		Мышкин		02.04.83	Лист АД1-1 ГОСТ 21021-75			
Утв.		Филоненко		02.04.83				

Копировал Формат А2

26.058.ПВ.032.004

Серия 3.822-44 Выпуск 5

Модуль	m	1
Число витков	z_1	2
Вид червяка	—	ZA
Делительный угол подъема	γ	9°27'44"
Направление линии витка	—	правое
Исходный червяк	—	ГОСТ 19036-81
Степень точности		8-ВСТ СЭВ-311-76
Делительная толщина по хорде витка	$\bar{S}_{a1}$	1,565 $^{-0,220}_{-0,320}$
Высота до хорды	$\bar{h}_{a1}$	1
Делительный диаметр червяка	d_1	12
Ход витка	p_{z1}	6,28

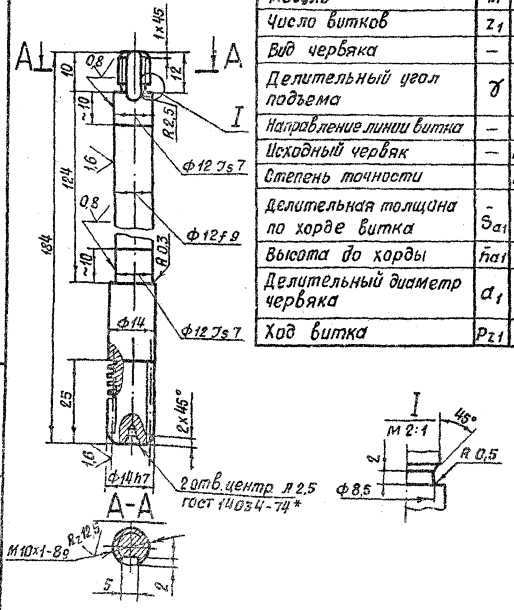

Rz 25 (▽)

26.058.ПВ.032.004

Червяк

Материал: Бронза А9Ж3Л ГОСТ 493-79*

Покрытие: Хим. Фос. прм. ГОСТ 9.073-77 - 1.Хв ГОСТ 9.305-79

Копировал: Формат А4

26.058.ПВ.032.005

Разрешается замена материала на бронзу.

Модуль	m	1
Число зубьев	z_2	46
Направление линии зуба	—	Правое
Коэффициент смещения червяка	x	—
Исходный производящий червяк	—	ГОСТ 19036-81
Степень точности		8-ВСТ СЭВ-311-76
Межосевое расстояние	a_w	29 ± 0,03
Делительный диаметр червячного колеса	d_2	46
Вид сопряженного червяка	—	ZA
Число витков сопряженного червяка	z_1	2
Обозначение чертежа сопряженного червяка		26.058.ПВ.032.004

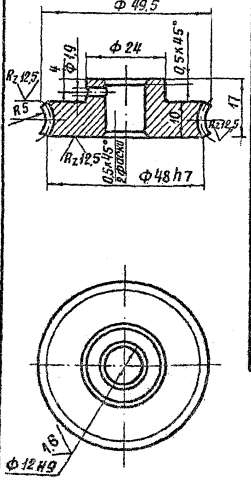

Rz 25 (▽)

26.058.ПВ.032.005

Колесо червячное

Материал: Бронза А9Ж3Л ГОСТ 493-79*

Покрытие: Хим. Фос. прм. ГОСТ 9.073-77 - 1.Хв ГОСТ 9.305-79

Копировал: Формат А4

26.058.ПВ.032.006

Серия 3.820.2-44 Выпуск 5

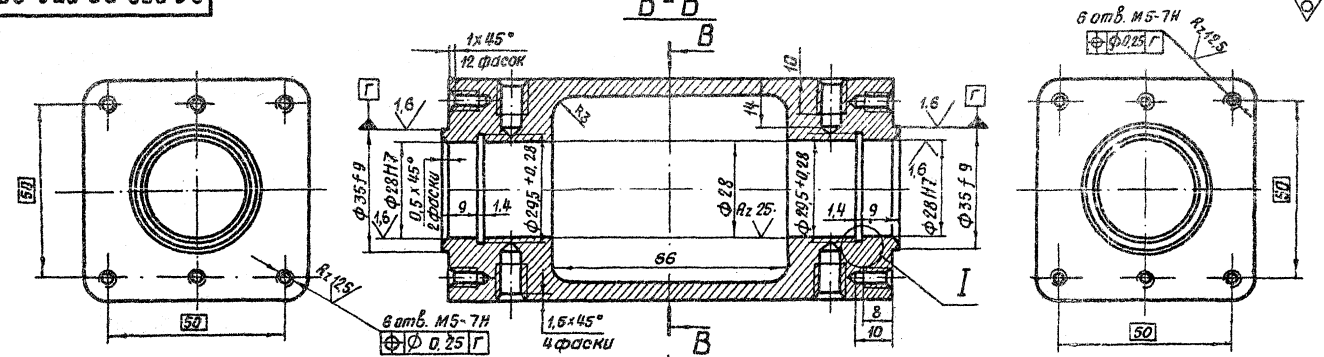

Изм.	Лист	№ докум.	Подп.	Дата
Разраб.		Марданов		14.04.93
Пров.		Искандеров		18.04.93
Т. контр.		Грош		22.04.93
Гл. инж. проекта		Нагаев		23.04.93
Н. контр.		Мышкин		29.04.93
Утв.		Филоненко		27.04.93

3.820.2-44

26.058.ПВ.032.006

Корпус приводной шестерни

Лит.	Масса	Масштаб
Л	0,6	1:1

Лист | Листов 1

15.93-93
ЯЛ2 ГОСТ ~~26.85-75~~ *

Копировал: Михайлова Формат А3

Инв. № подл. | Подп. и дата | Взам. инв. № | Инв. № дубл. | Подп. и дата

26.058.ПВ.032.007

Серия 3.820.2-44 Выпуск 6

Инв. № подл. | Подп. и дата | Взам. инв. № | Инв. № дубл. | Подп. и дата

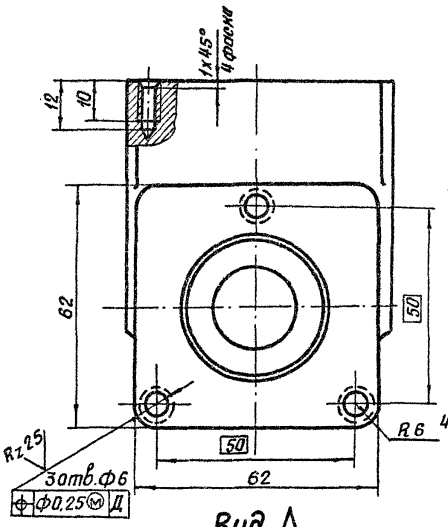

Вид А

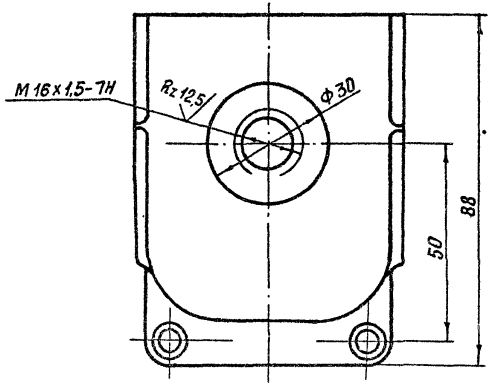

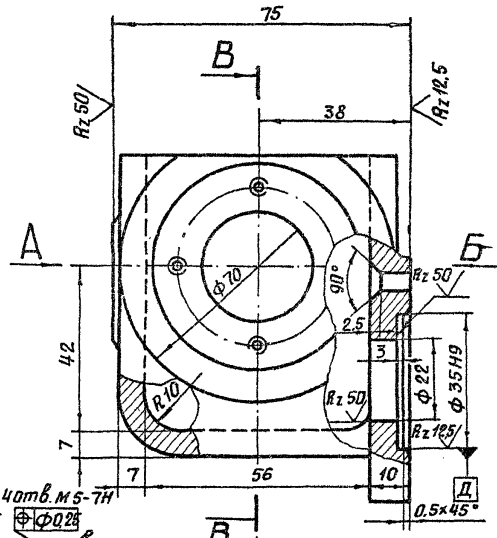

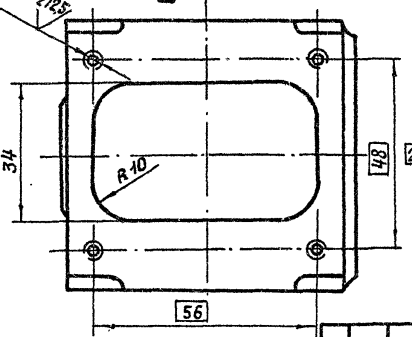

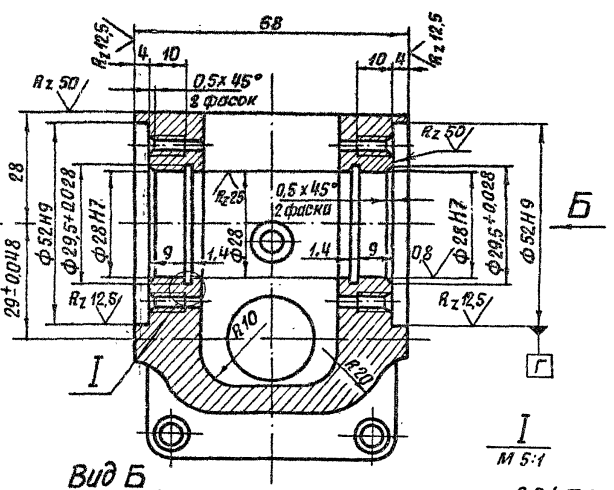

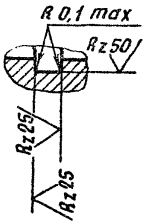

Вид Б

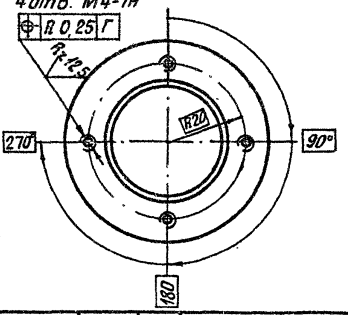

Изм.	Лист	№ докум.	Подп.	Дата
Разраб.		Марданов		14.04.83
Пров.		Искандеров		18.04.83
Т. контр.		Грош		22.04.83
Гл. инж. проекта		Нагаев		25.04.83
Н. контр.		Мышкин		29.04.83
Утв.		Филоненко		27.04.83

3.820.2-44

26.058.ПВ.032.007

Корпус червячной пары

Лит	Масса	Масштаб
Я	0,6	1:1
Лист	Листов 1	

ЯЛ2 ГОСТ 2685-75*

Копировал: Михайлов Формат А3

Серия 3.820.2-44 Выпуск 5

26.058.ПВ.032.008

Rz 25

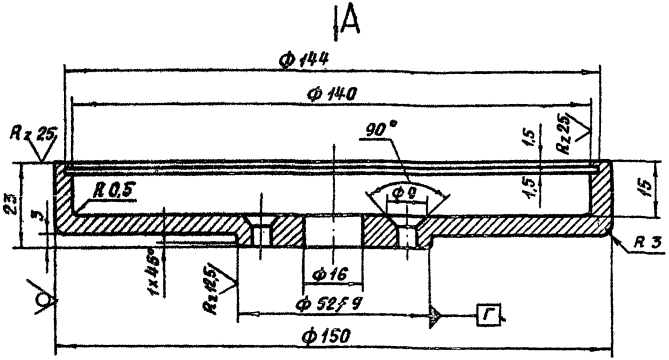

Вид А

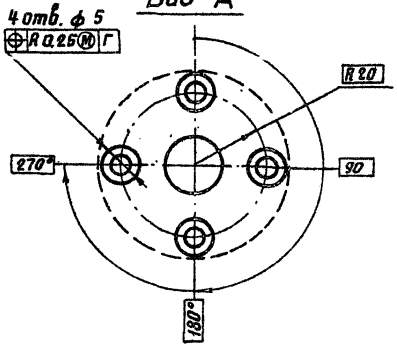

Изм.	Лист	№ докум.	Подп.	Дата
Разраб.	Марданов			16.04.83
Пров.	Искандеров			18.04.83
Т. контр.	Грош			20.04.83
Гл. инж. проекта	Нагаев			25.04.83
Н. контр.	Мышкин			29.04.83
Утв.	Филоненко			27.04.83

3.820.2-44

26.058.ПВ.032.008

Корпус циферблата

Лит.	Масса	Масштаб
Я	0,35	1:1
Лист	Листов 1	

Л12 ГОСТ 2585-75*

Копировал: Михайлов Формат А4

Инв. № подл. | Подп. и дата | Взам. инв. № | Инв. № дубл. | Подп. и дата

26.058.ПВ.032.009

Rz 25

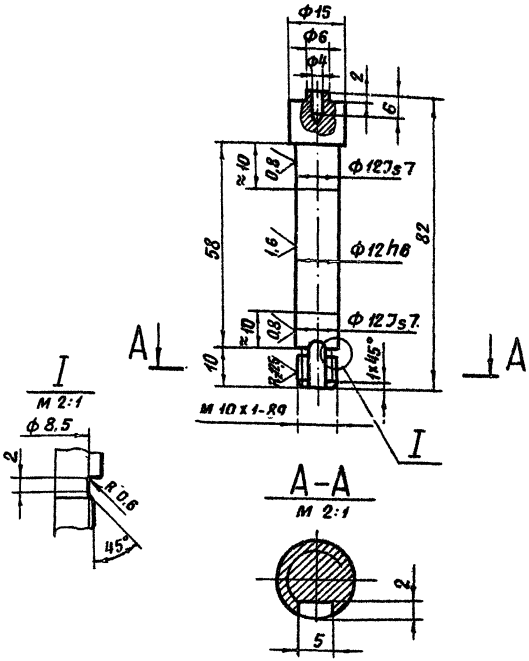

Изм.	Лист	№ докум.	Подп.	Дата
Разраб.	Марданов			16.04.83
Пров.	Искандеров			18.04.83
Т. контр.	Грош			20.04.83
Гл. инж. проекта	Нагаев			25.04.83
Н. контр.	Мышкин			29.04.83
Утв.	Филоненко			27.04.83

3.820.2-44

26.058.ПВ.032.009

Валик

Лит.	Масса	Масштаб
Я	0,07	1:1
Лист	Листов 1	

Круг 16-В-ГОСТ 2590-71* / Ст 5сп-1-II-ГОСТ 535-79

Копировал: Михайлов Формат А4

Серия 3.820.2-44 Выпуск 5

26.058.ПВ.032.010

$R_z 50$



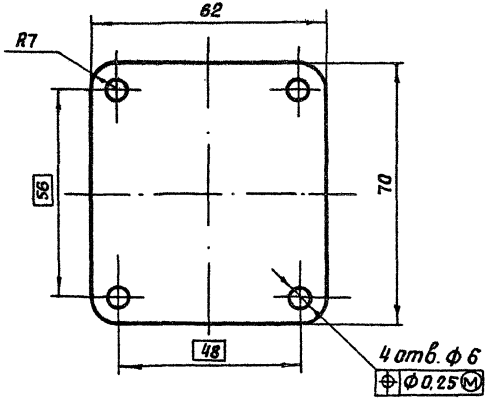

* Размер для справок.

Изм.	Лист	№ докум.	Подп.	Дата
Разраб		Марданов		14.04.83
Пров.		Искандеров		18.04.83
Т.контр.		Грош		22.04.83
Гл. инж. проекта		Наговев		25.04.83
Н.контр.		Мышкин		29.04.83
Утв.		Филоненко		27.04.83

3.820.2-44 26.058.ПВ.032.010

Крышка

Лит.	Масса	Масштаб
Я	0,07	1:1

Лист | Листов 1

Лист 5-ПН-НО-2 ГОСТ 19903-74*
Ц-IV-НВ Ст3пс ГОСТ 18523-70*

Копировал Михайлов Формат А4

Инв. № подл. | Подп. и дата | Взам. инв. № | Инв. № дубл. | Подп. и дата

26.058.ПВ.032.011

$R_z 25$

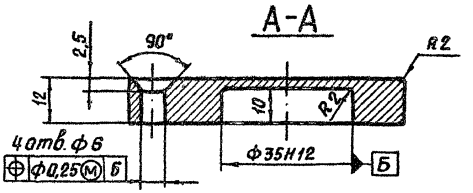

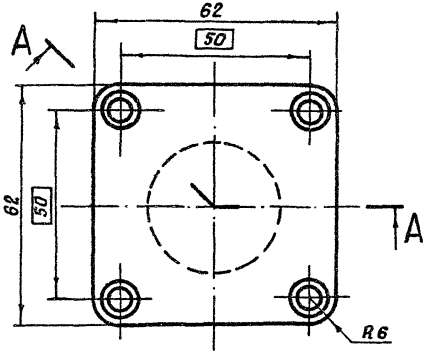

Изм.	Лист	№ докум.	Подп.	Дата
Разраб		Марданов		14.04.83
Пров.		Искандеров		18.04.83
Т.контр.		Грош		22.04.83
Гл. инж. проекта		Наговев		25.04.83
Н.контр.		Мышкин		29.04.83
Утв.		Филоненко		27.04.83

3.820.2-44 26.058.ПВ.032.011

Колпачок

Лит.	Масса	Масштаб
Я	0,25	1:1

Лист | Листов 1

Ст. 3 ГОСТ 380-71*

Копировал: Михайлов Формат А4

Инв. № подл. | Подп. и дата | Взам. инв. № | Инв. № дубл. | Подп. и дата

26.058.ПВ.032.012

Rz 25

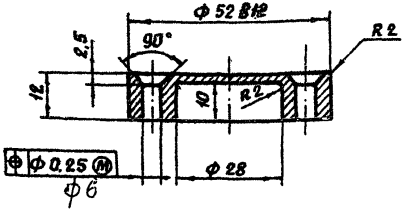

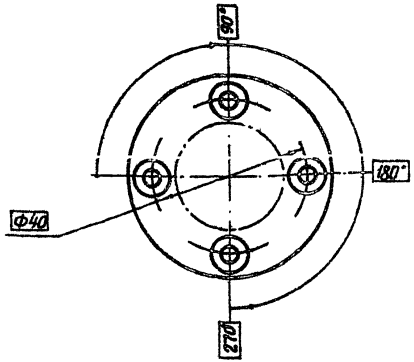

Изм.	Лист	№ докум.	Подп.	Дата
Разраб.		Марданов		14.04.83
Пров.		Искандеров		18.04.83
Т.контр.		Грош		22.04.83
Гл. инж. проекта		Нагаев		25.04.83
Н. контр.		Мышкин		29.04.83
Утв.		Филоненко		27.04.83

3.820.2-44
26.058.ПВ.032.012

Колпачок

Лит.	Масса	Масштаб
Я	0,12	1:1
Лист	Листов 1	

Ст. 3 гост 380-71*

Копировал: Михайлова Формат А4

26.058.ПВ.032.013

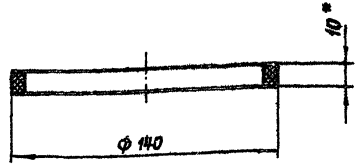

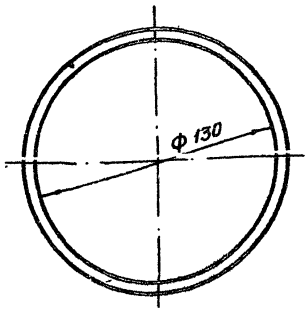

* Размер для справок.

Изм.	Лист	№ докум.	Подп.	Дата
Разраб.		Марданов		14.04.83
Пров.		Искандеров		18.04.83
Т.контр.		Грош		22.04.83
Гл. инж. проекта		Нагаев		25.04.83
Н. контр.		Мышкин		29.04.83
Утв.		Филоненко		27.04.83

3.820.2-44
26.058.ПВ.032.013

Кольца прижимное

Лит.	Масса	Масштаб
Л	0,03	1:2
Лист	Листов 1	

Резина-пластина 10 м-м ГОСТ 7338-77*

Копировал: Михайлова Формат А4

Инв. № подл. | Подп. и дата | Взам. инв. № | Инв. № дубл. | Подп. и дата

26.058.ПВ.032.014

Серия 3.820.2-44 Выпуск 5

$R_z 50$

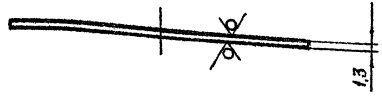

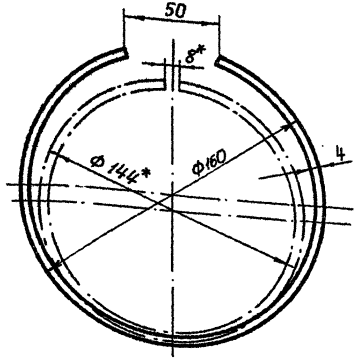

*размеры для измерения.

Изм.	Лист	№ докум.	Подп.	Дата
Разраб.		Марданов		14.04.83
Пров.		Искандеров		18.04.83
Т.контр.		Грош		22.04.83
Гл.инж.проект.		Нагаев		25.04.83
Н.контр.		Мышкин		25.04.83
Утв.		Филоненко		27.04.83

3.820.2-44

26.058.ПВ.032.014

Кольцо запорное

Лит.	Масса	Масштаб
А	0,02	1:2
Лист	Листов 1	

Сталь 65Г ГОСТ 14959-79

Копировал. Формат А4

Инв. № подл. | Подп. и дата | Взам. инв. № | Инв. № дубл. | Подп. и дата

26.058.ПВ.032.15

$R_z 25$

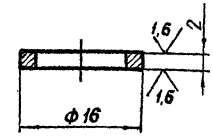

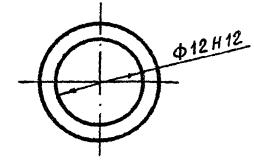

Технические требования по общим ТУ на изготовление подъемника.

Изм.	Лист	№ докум.	Подп.	Дата
Разраб.		Марданов		14.04.83
Пров.		Искандеров		18.04.83
Т.контр.		Грош		22.04.83
Гл.инж.проект.		Нагаев		25.04.83
Н.контр.		Мышкин		25.04.83
Утв.		Филоненко		27.04.83

3.820.2-44

26.058.ПВ.032.015

Кольцо регулировочное

Лит.	Масса	Масштаб
А	0,002	2:1
Лист	Листов 1	

Ст 3 сп ГОСТ 380-71*

Копировал: Формат А4

Инв. № подл. | Подп. и дата | Взам. инв. № | Инв. № дубл. | Подп. и дата

26.058.ПВ.032.016

Серия 3.820.2-44 Выпуск 5

Взам. инв.№ | Инв.№ подл. | Подп. и дата

R_z 25

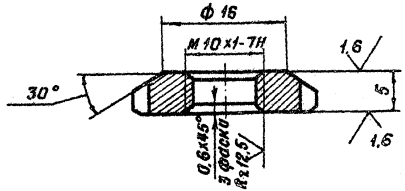

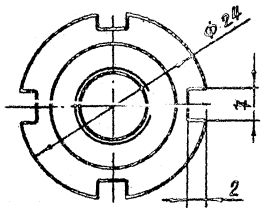

Изм.	Лист	№ докум.	Подп.	Дата
Разраб.		Марданов		16.04.85
Пров.		Искандеров		20.04.85
Т.контр.		Грош		22.04.85
Гл. инж. проекта		Нагаев		25.04.85
Н.контр.		Мышкин		29.04.85
Утв.		Филоненко		27.04.85

3.820.2-44

26.058.ПВ.032.016

Гайка круглая

Лит	Масса	Масштаб
Л	0,01	2:1

Лист | Листов 1

Ст.3 сп. ГОСТ 380-71*

Копировал: Михайлова Формат А4

26.058.ПВ.032.017

Серия 3.820.2-44 Выпуск 5

Взам. инв.№ | Инв.№ подл. | Подп. и дата

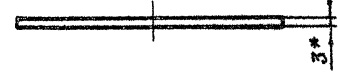

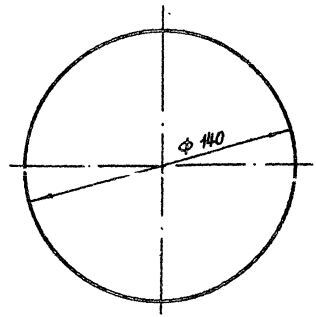

* Размер для справок.

Изм.	Лист	№ докум.	Подп.	Дата
Разраб.		Марданов		16.04.85
Пров.		Искандеров		20.04.85
Т.контр.		Грош		22.04.85
Гл. инж. проекта		Нагаев		25.04.85
Н.контр.		Мышкин		23.04.85
Утв.		Филоненко		27.04.85

3.820.2-44

26.058.ПВ.032.017

Стекло смотровое

Лит	Масса	Масштаб
Л	0,08	1:2

Лист | Листов 1

Сол.3 ГОСТ 10667-90 ~~ГОСТ 15809-70~~ *

Копировал: Михайлова Формат А4

Серия 3.820.2-44 Выпуск 5

26.058.ПВ.032.018

R_z 200

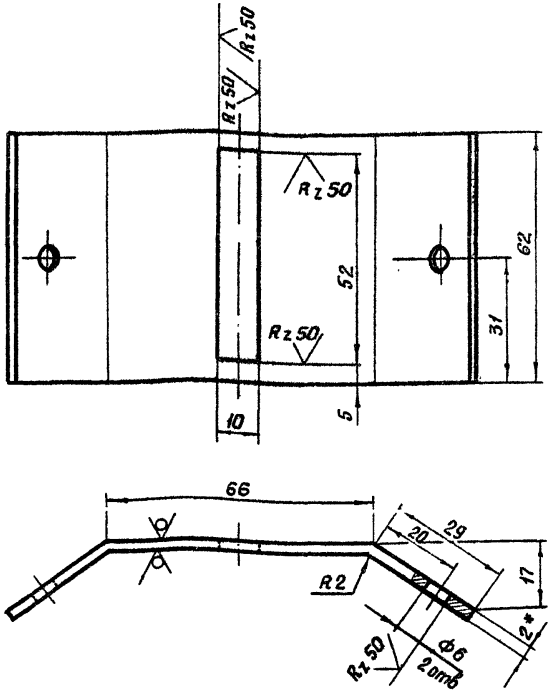

* Размер для справок.

Инв. № подл. | Подп. и дата | Взам. инв. № | Инв. № дубл. | Подп. и дата

Изм.	Лист	№ докум.	Подп.	Дата
Разраб.		Марданов		14.04.83
Пров.		Искандеров		18.04.83
Т.контр.		Грош		22.04.83
Гл. инж. проекта		Нагаев		25.04.83
Н.контр.		Мышкин		29.04.83
Утв.		Филоненко		27.04.83

3.820.2-44
26.058.ПВ.032.018

Крышка

Лит.	Масса	Масштаб
Я	0.12	1:1

Лист | Листов 1

Лист 5-ПН-НО-2 ГОСТ 19903-74*
4-IV-НВ-СТ.3 пс ГОСТ 16523-70*

Копировал: Михайл Формат А4

26.058.ПВ.032.019

R_z 200

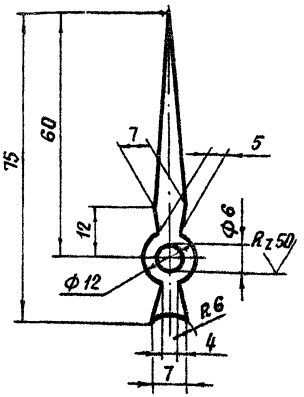

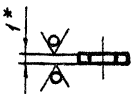

1. Покрытие эмаль черного цвета НЦ-184-ГОСТ 18335-73.*
2.* Размер для справок.
3. Остальные технические требования по общим ТУ на изготовление подъемника.

Инв. № подл. | Подп. и дата | Взам. инв. № | Инв. № дубл. | Подп. и дата

Изм.	Лист	№ докум.	Подп.	Дата
Разраб.		Марданов		14.04.83
Пров.		Искандеров		18.04.83
Т.контр.		Грош		22.04.83
Гл. инж. проекта		Нагаев		25.04.83
Н.контр.		Мышкин		29.04.83
Утв.		Филоненко		27.04.83

3.820.2-44
26.058.ПВ.032.019

Стрелка

Лит.	Масса	Масштаб
Я	0.002	1:1

Лист | Листов 1

Лист 5-ПН-НО-2 ГОСТ 19903-74*
4-IV-НВ-СТ.3 пс ГОСТ 16523-70*

Копировал: Михайл Формат А4

Серия 3.820.2-44 Выпуск 6

26.058.ПВ.032.021

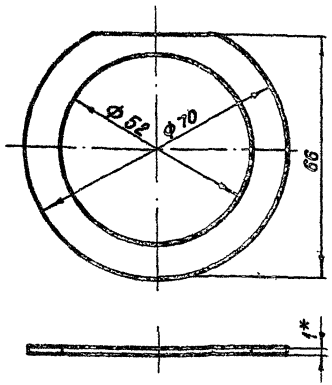

* Размер для справок.

Изм.	Лист	№ докум.	Подп.	Дата
Разраб.		Марданов		15.04.83
Пров.		Искандеров		18.04.83
Т.контр.		Грош		22.04.83
Гл. инж. проекта		Назаев		25.04.83
Н.контр.		Мышкин		29.04.83
Утв.		Филоненко		27.04.83

3.820.2-44 26.058.ПВ.032.020

Прокладка

Лит.	Масса	Масштаб
Я	0,003	1:1

Лист | Листов 1

Паронит гост 481-80

Копировал: Формат А4

Инв. № подл. | Подп. и дата | Взам. инв. № | Инв. № дубл. | Подп. и дата

26.058.ПВ.032.021

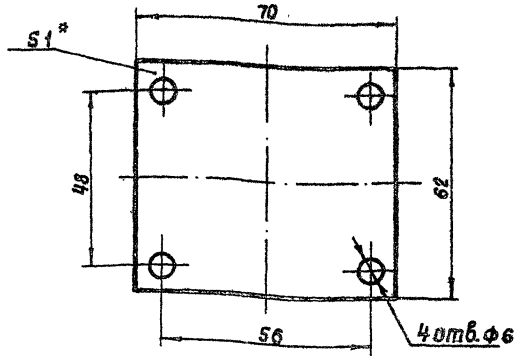

* Размер для справок.

Изм.	Лист	№ докум.	Подп.	Дата
Разраб.		Марданов		15.04.83
Пров.		Искандеров		15.04.83
Т.контр.		Грош		22.04.83
Гл. инж. проекта		Назаев		25.04.83
Н.контр.		Мышкин		29.04.83
Утв.		Филоненко		27.04.83

3.820.2-44 26.058.ПВ.032.021

Прокладка

Лит.	Масса	Масштаб
Я	0,003	1:1

Лист | Листов 1

Паронит гост 481-80

Копировал: Формат А4

Инв. № подл. | Подп. и дата | Взам. инв. № | Инв. № дубл. | Подп. и дата

26.058.ПВ.033.001

Выпуск 5

Серия 3.820.2-44

Инв. № подл. | Подп. и дата | Взам. инв. № | Инв. № дубл. | Подп. и дата

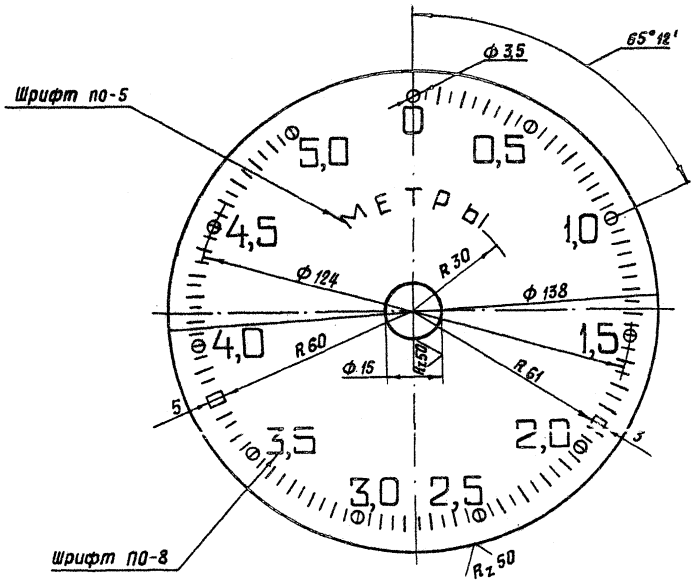

1. Число равных делений - 100.
2. Ширина длинных рисок 0,8 коротких рисок и кружочков - 0.5 мм.
3. Цифры расположить у кружочков, как показано на чертеже.
4. Покрыть фон циферблата эмалью для приборов (белого цвета) ГОСТ 5971-78, цифры, буквы, риски и кружки наносить эмалью черного цвета НЦ-184 черная ГОСТ 18335-73.*
5. Шрифт надписей по ГОСТ 2930-62.**
6. Остальные технические требования по общим ТУ на изготовление подъемника.

Изм.	Лист	№ докум.	Подп.	Дата
Разраб.		Марданов		14.04.83
Пров.		Искандеров		18.04.83
Т.контр.		Грош		22.04.83
Гл.инж. проекта		Назаев		25.04.83
Н.контр.		Мышкин		29.04.83
Утв.		Филоненко		27.04.83

3.820.2-44

26.058.ПВ.033.001

Циферблат 5,0 м

Лит	Масса	Масштаб
А	0,04	1:1

Лист | Листов 1

Лист АД1-1 ГОСТ 21631-76

Копировал: Михайлов

Формат А3

Серия 3.820.2-44 Выпуск 5

26.058.ПВ.033.002

Rz 25 (√)

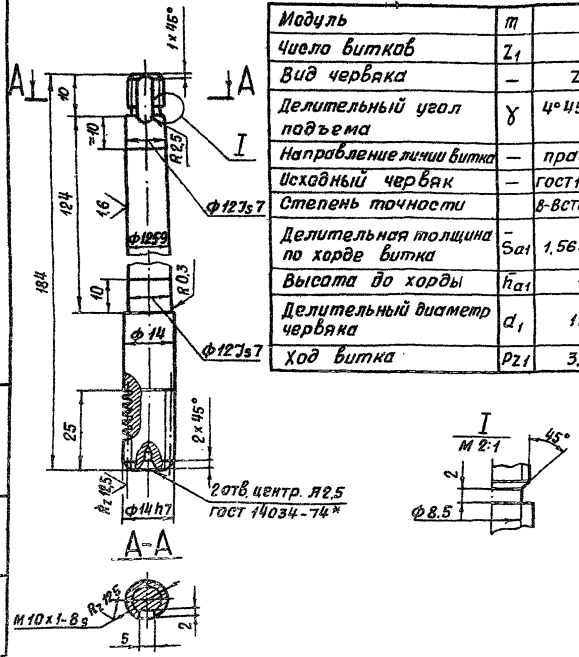

Модуль	m	1
Число витков	Z_1	1
Вид червяка	—	Z A
Делительный угол подъема	γ	4°45'49"
Направление линии витка	—	правое
Исходный червяк	—	ГОСТ 19036-81
Степень точности		8-ВСТСЭВ311-76
Делительная толщина по хорде витка	$\bar{S}_{a1}$	$1{,}565^{-0{,}220}_{-0{,}320}$
Высота до хорды	$\bar{h}_{a1}$	1
Делительный диаметр червяка	d_1	12
Ход витка	p_{z1}	3,14

Изм.	Лист	№ докум.	Подп.	Дата
Разраб.		Марданов		14.04.83
Пров.		Искандеров		18.04.83
Т. контр.		Грош		22.04.83
Гл. инж. проект.		Нагаев		25.04.83
Н. контр.		Мышкин		28.04.83
Утв.		Филоненко		27.04.83

3.820.2-44

26.058.ПВ.033.002

Червяк

Лит	Масса	Масштаб
Я	0,17	1:1

Лист | Листов 1

Круг 16-8-ГОСТ 2590-71*
ВСТСЭП-ГОСТ 535-79

Копировал: Михайлов Формат А4

Взам. инв. № | Инв. № дубл. | Подп. и дата

26.058.ПВ.033.003

Rz 25 (√)

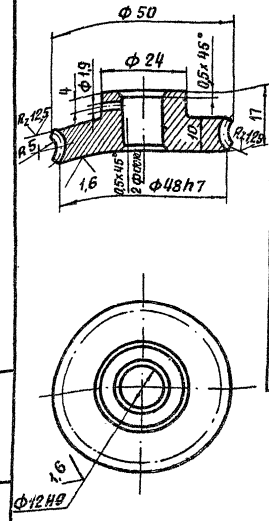

Модуль	m	1
Число зубьев	Z_2	46
Направление линии витка	—	Правое
Коэффициент смещения червяка	x	—
Исходный производящий червяк	—	ГОСТ 19036-81
Степень точности	—	8-ВСТСЭВ-311-76
Межосевое расстояние	a_w	29 ± 0,03
Делительный диаметр червячного колеса	d_2	46
Вид сопряженного червяка	—	Z A
Число витков сопряженного червяка	Z_1	1
Обозначение чертежа сопряженного червяка		26.058.ПВ.033.002

Разрешается замена материала на бронзу.

Изм.	Лист	№ докум.	Подп.	Дата
Разраб.		Марданов		14.04.83
Пров.		Искандеров		18.04.83
Т. контр.		Грош		22.04.83
Гл. инж. проект.		Нагаев		25.04.83
Н. контр.		Мышкин		28.04.83
Утв.		Филоненко		27.04.83

3.820.2-44

26.058.ПВ.033.003

Колесо червячное

Лит	Масса	Масштаб
Я	0,13	1:1

Лист | Листов 1

Отливка 0420 ГОСТ 1412-79*

Копировал: Михайлов Формат А4

Взам. инв. № | Инв. № дубл. | Подп. и дата

26.058.ПВ.035.003

Rz 50

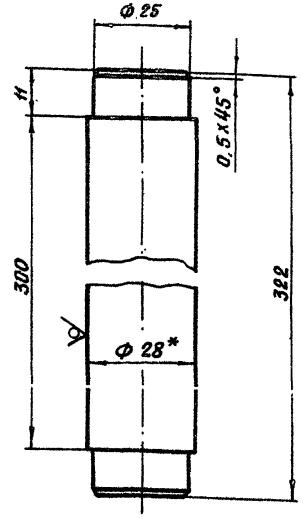

*Размер для справок

Изм.	Лист	№ докум.	Подп.	Дата
Разраб		Сарнугаев		14.04.83
Пров.		Искандеров		18.04.83
Т.контр.		Грош		22.04.83
Гл. инж. проект.		Назаев		25.04.83
Н. контр.		Мышкин		29.04.83
Утв.		Филоненко		27.04.83

3.820.2-44

26.058.ПВ.035.003

Ось

Лит.	Масса	Масштаб
А	1,5	1:1
Лист	Листов 1	

Круг 28-В-ГОСТ 2590-71*
БСт.3пс.5-1-II ГОСТ 535-79

Копировал: Михайлов Формат А4

26.058.ПВ.035.004

Rz 50

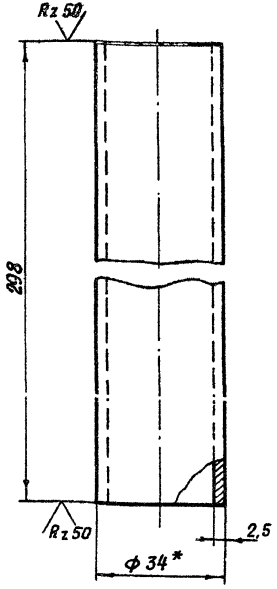

*Размер для справок

Изм.	Лист	№ докум.	Подп.	Дата
Разраб		Сарнугаев		20.04.83
Пров.		Искандеров		21.04.83
Т.контр.		Грош		22.04.83
Гл. инж. проект.		Назаев		25.04.83
Н. контр.		Мышкин		29.04.83
Утв.		Филоненко		27.04.83

3.820.2-44

26.058.ПВ.035.004

Труба

Лит.	Масса	Масштаб
А	0,58	1:1
Лист	Листов 1	

Труба 34х2,5 ГОСТ 8734-75*
Б 20 ГОСТ 8733-74*

Копировал: Михайлов Формат А4

Инв. № подл. | Подп. и дата | Взам. инв. № | Инв. № дубл. | Подп. и дата

Серия 3.820.2-44 Выпуск 5

26.058.ПВ.035.005

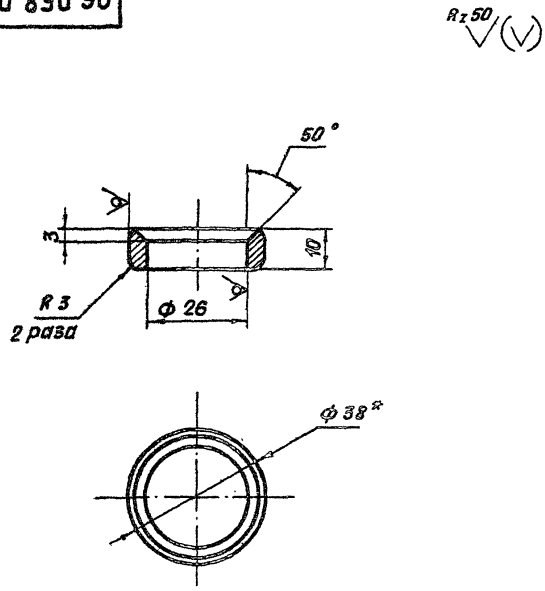

* Размеры для справок.

Изм.	Лист	№ докум.	Подп.	Дата
Разраб.		Сарнугаев		14.04.83
Пров.		Искандеров		18.04.83
Т.контр.		Грош		22.04.83
Гл. инж. проекта		Нагаев		25.04.83
Н.контр.		Мышкин		29.04.83
Утв.		Филоненко		27.04.83

3.820.2-44
26.058 ПВ.035.005

Кольцо

Лит	Масса	Масштаб
Я	0,05	1:1

Лист | Листов 1

Труба 38 х 6 ГОСТ 8734-75*
Б20 ГОСТ 8733-74*

Копировал: Формат А4

Взам. инв. № | Инв. № дубл. | Подп. и дата | Инв. № подл.

26.058.ПВ.035.006

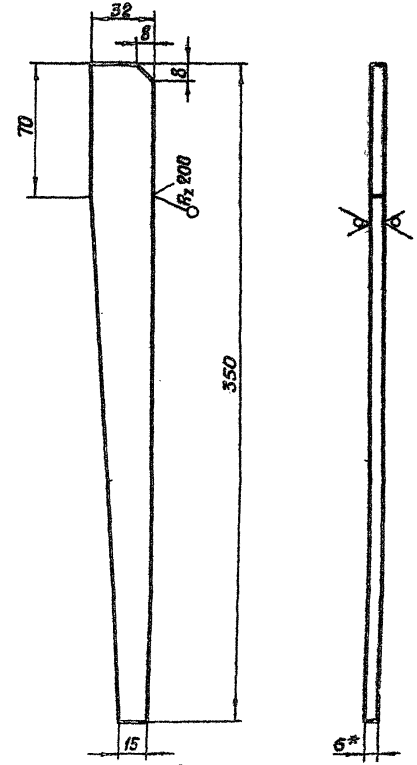

* Размер для справок.

Изм.	Лист	№ докум.	Подп.	Дата
Разраб.		Сарнугаев		14.04.83
Пров.		Искандеров		18.04.83
Т.контр.		Грош		22.04.83
Гл. инж. проекта		Нагаев		25.04.83
Н.контр.		Мышкин		29.04.83
Утв.		Филоненко		27.04.83

3.820.2-44
26.058.ПВ.035.006

Косынка

Лит	Масса	Масштаб
Я	0,36	1:2

Лист | Листов 1

Полоса Б-5х32 ГОСТ 103-76
В ст.3 пс.5-I ГОСТ 535-79

Копировал: Формат А4

Взам. инв. № | Инв. № дубл. | Подп. и дата | Инв. № подл.

26.058.ПВ.042.011

Серия 3.820.2-44 Выпуск 5

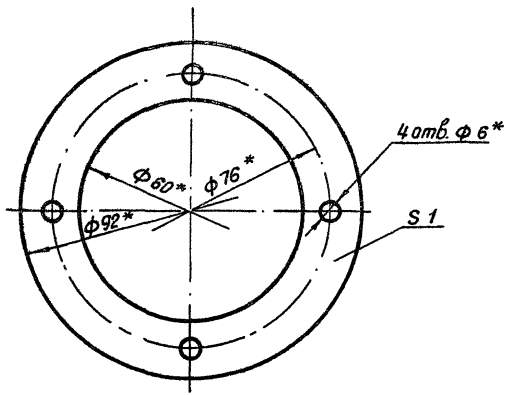

*Размеры, обеспеч. инстр.

Изм.	Лист	№ докум.	Подп.	Дата
Разраб.		Марданов		14.04.83
Пров.		Искандеров		20.04.83
Т.контр.		Грош		22.04.83
Гл. проект.		Нагаев		25.04.83
Н. контр.		Мышкин		29.04.83
Утв.		Филоненко		27.04.83

3.820.2-44
26.058.ПВ.042.011

Прокладка

Лит.	Масса	Масштаб
А	0,002	1:1
Лист	Листов 1	

Картон прокладочный марки А ГОСТ 9347-74*

Копировал: Михайлов Формат А4

Инв. № подл. | Подп. и дата | Взам. инв. № | Инв. № дубл. | Подп. и дата

26.058.ПВ.042.012

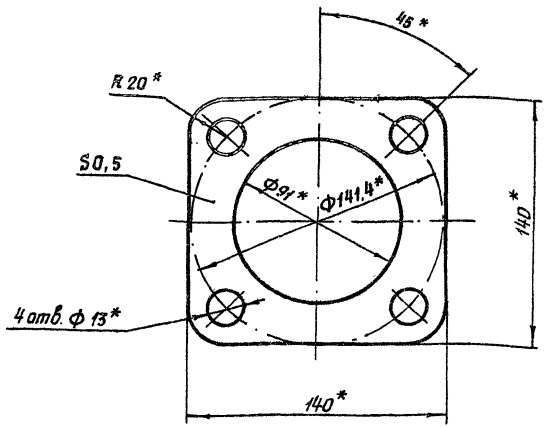

*Размеры обеспечить инструментом.

Изм.	Лист	№ докум.	Подп.	Дата
Разраб.		Сарнцаев		14.04.83
Пров.		Искандеров		20.04.83
Т.Контр.		Грош		22.04.83
Гл. специал. проекта		Нагаев		25.04.83
Н. контр.		Мышкин		29.04.83
Утв.		Филоненко		27.04.83

3.820.2-44
26.058.ПВ.042.012

Прокладка

Лит.	Масса	Масштаб
А	0,004	1:2
Лист	Листов 1	

Картон прокладочный марки А ГОСТ 9347-74*

Копировал: Формат А4

Инв. № подл. | Подп. и дата | Взам. инв. № | Инв. № дубл. | Подп. и дата

26.058.ПВ.042.101.

Серия 3.820.2-44 Выпуск 5

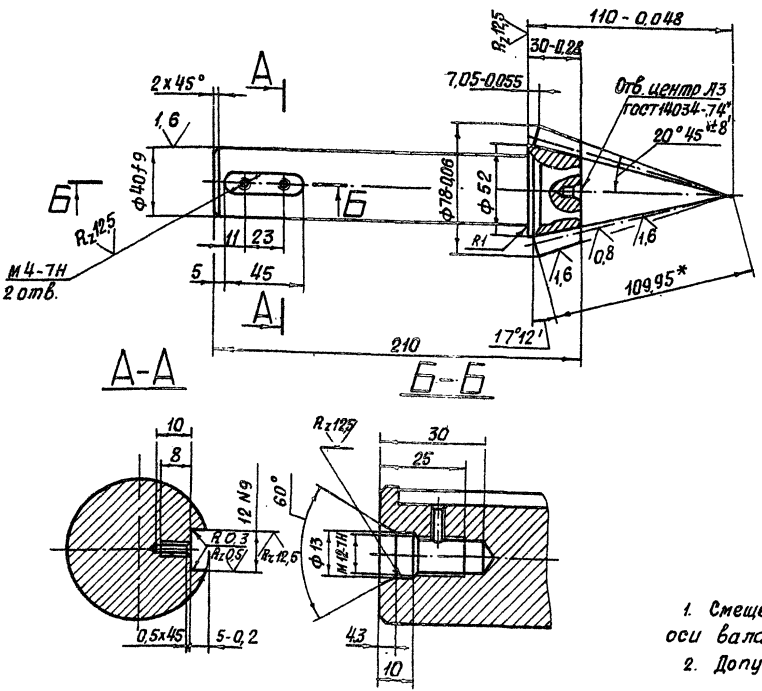

Модуль	m_e	5
Число зубьев	z	13
Тип зуба	—	прямой
Исходный контур	—	ГОСТ 13754-81
Коэффицент смещения	x_e	0,362
Коэффицент изменения толщины зуба	x_z	0,036
Угол делительного конуса	δ	17° 12'
Степень точности	—	8-8 СТ СЭВ 186-75
Толщина зуба по хорде	$\bar{s}$	$8{,}095^{-0{,}092}_{-0{,}212}$
Высота до хорды	$\bar{h}_a$	5,33
Межосевой угол передачи	Σ	90°
Средний окружной модуль	m_m	4,431
Внешнее конусное расстоян.	R_e	109,95
Среднее конусное расстояние	R	97,415
Средний делительный диаметр	d	57,608
Угол конуса впадин	δ_f	15° 01'
Внешняя высота зуба	h_e	11
Обозначение чертежа сопряженного колеса		26.058.ПВ.042.201

1. Смещение и перекос шпоночного паза относительно оси вала не более допуска на ширину шпоночного паза.
2. Допускается замена данных для контроля.

3.* Размер для справок.
4. Остальные технические требования по общим ТУ на изготовление подъемника.

Изм.	Лист	№ докум.	Подп.	Дата
Разраб.		Сарнугаев		14.04.83
Пров.		Искандеров		18.04.83
Т. конт.		Грош		22.04.83
Гл. инж. проекта		Нагаев		25.04.83
Н. конт.		Мышкин		29.04.83
Утв.		Филоненко		27.04.83

3.820.2-44
26.058.ПВ.042.101

Вал - шестерня

Лит.	Масса	Масштаб
Я	2,1	1:2

Лист | Листов 1

Сталь 40 х ГОСТ 4543-71*

Копировал: Михайлов - Формат А3

Инв. № подл. | Подп. и дата | Взам. инв. № | Инв. № дубл. | Подп. и дата

26.058.ПВ.042.102

Серия 3.820.2-44 Выпуск 5

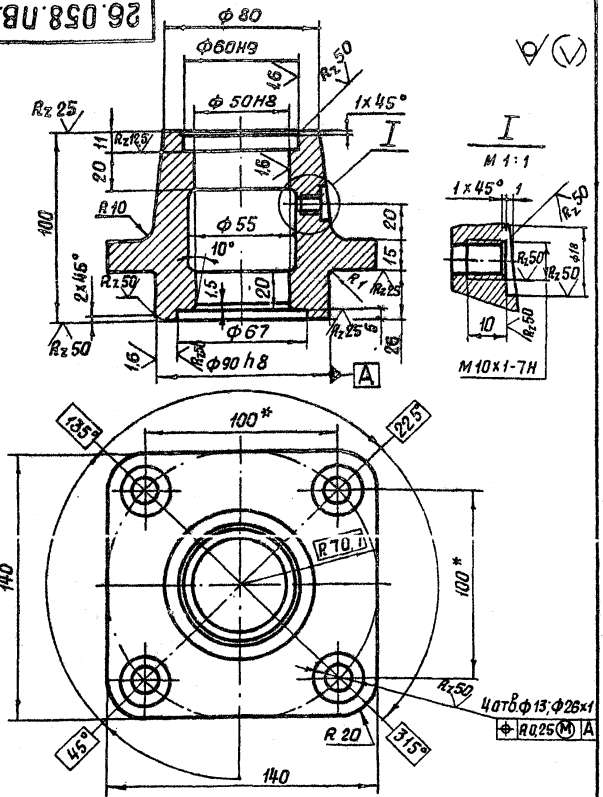

* Размеры для справок.

Изм.	Лист	№ докум.	Подп.	Дата
Разраб.		Сарнугаев		14.04.83
Пров.		Искандеров		18.04.83
Т. контр.		Грош		22.04.83
Гл. инж. проекта		Нагаев		25.04.83
Н. контр.		Мышкин		29.04.83
Утв.		Филоненко		27.04.83

3.820.2-44

26.058.ПВ.042.102

Корпус подшипника

Лит	Масса	Масштаб
А	2,5	1:2
Лист	Листов 1	

Отливка с 420 гост 1412-79*

Копировал: Михайл Формат А4

26.058.ПВ.042.103

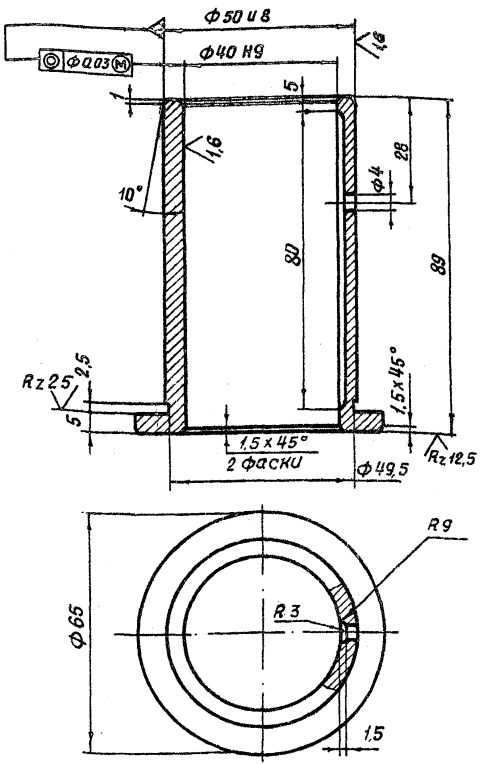

Изм.	Лист	№ докум.	Подп.	Дата
Разраб.		Сарнугаев		14.04.83
Пров.		Искандеров		18.04.83
Т. контр.		Грош		22.04.83
Гл. инж. проекта		Нагаев		25.04.83
Н. контр.		Мышкин		29.04.83
Утв.		Филоненко		27.04.83

3.820.2-44

26.058.ПВ.042.103

Втулка

Лит.	Масса	Масштаб
А	0,5	1:1
Лист	Листов 1	

Отливка ячс-3 гост 1585-79

Копировал: Михайл Формат А4

Инв. № подл. | Подп. и дата | Взам. инв. № | Инв. № дубл. | Подп. и дата

26.058.ПВ.042.104

Серия 3.820.2-44 Выпуск 5

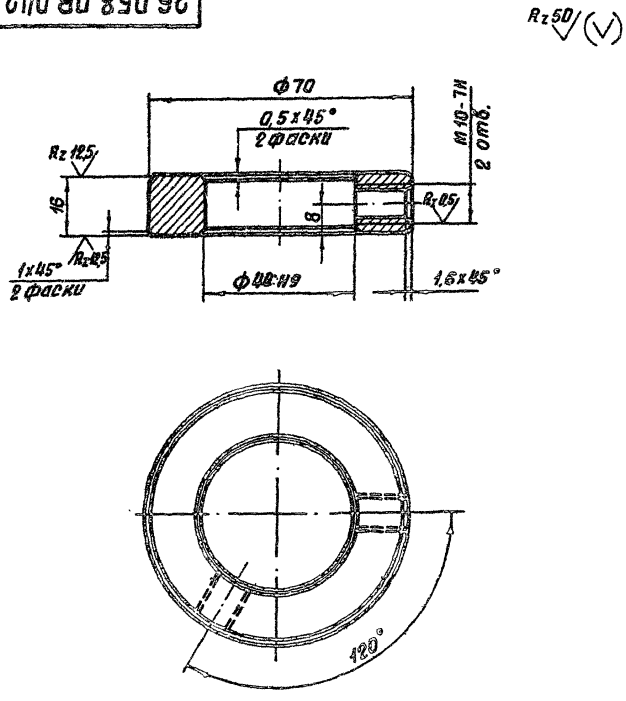

				3.820.2-44 26.058.ПВ.042.104			
Изм. Лист	№ докум.	Подп.	Дата	Кольцо стопорное	Лит.	Масса	Масштаб
Разраб.	Сарнугаев		14.04.83		Я	0,3	1:1
Пров.	Искандеров		18.04.83		Лист	Листов 1	
Т. контр.	Грош		22.04.83				
Ст. инж. проекта	Нагаев		25.04.83	Ст 5 ГОСТ 380-71*			
Н. контр.	Мышкин		29.04.83				
Утв.	Фуфаненко		27.04.83				

Копировал: Михайлов Формат А4

Инв. № подл. | Подп. и дата | Взам. инв. № | Инв. № дубл. | Подп. и дата

3.820.2-44.

26.058.ПВ.042.201

Серия 3.820.2-44 Выпуск 6

Rz 25

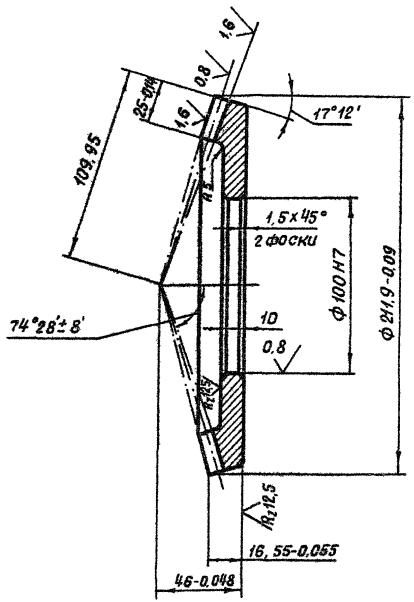

Модуль	m_e	6
Число зубьев	z	42
Тип зуба	–	прямой
Исходный контур	–	ГОСТ13754-81
Коэффициент смещения	X_e	– 0,362
Коэффициент изменения толщины зуба	X_{τ}	– 0,036
Угол делительного конуса	δ	72° 48'
Степень точности	–	8 - ВСТ СЭВ 186-75
Толщина зуба по хорде	$\bar{s}$	$5,77^{-0,126}_{-0,298}$
Высоты до хорды	$\bar{h}_0$	2,14
Межосевой угол передачи	Σ	90°
Средний окружной модуль	m_m	4,431
Внешнее конусное расстояние	R_e	109,95
Среднее конусное расстояние	R	97,415
Средний делительный диаметр	d	186,118
Угол конуса впадин	δ_f	68° 44'
Внешняя высота зуба	h_e	11
Обозначение чертежа сопряженной шестерни		26.058.ПВ.042.101 26.058.ПВ.052.002

1. Допускается замена данных для контроля.
2. Остальные технические требования по общим ту на изготовление подъемника.
3. *Размер для справок.

			3.820.2-44	26.058.ПВ.042.201
Изм.	Лист	№ докум.	Подп.	Дата
Разраб.		Сарнчаев		11.04.85
Пров.		Искандеров		19.04.85
Т.контр.		Грош		22.04.85
Гл. инж. проекта		Нагаев		25.04.85
Н.контр.		Мышкин		25.04.85
Утв.		Филиппенко		27.04.85

Колесо зубчатое коническое

Лит.	Масса	Масштаб
Я	2,7	1:2
Лист	Листов 1	

Сталь 45 ГОСТ 1050-74**

Копировал. Михайлов Формат А3

Инв.№ подл. | Подп. и дата | Взам. инв.№ | Инв.№ дубл. | Подп. и дата

Серия 3.820.2-44 Выпуск 5

26.058.ПВ.044.001

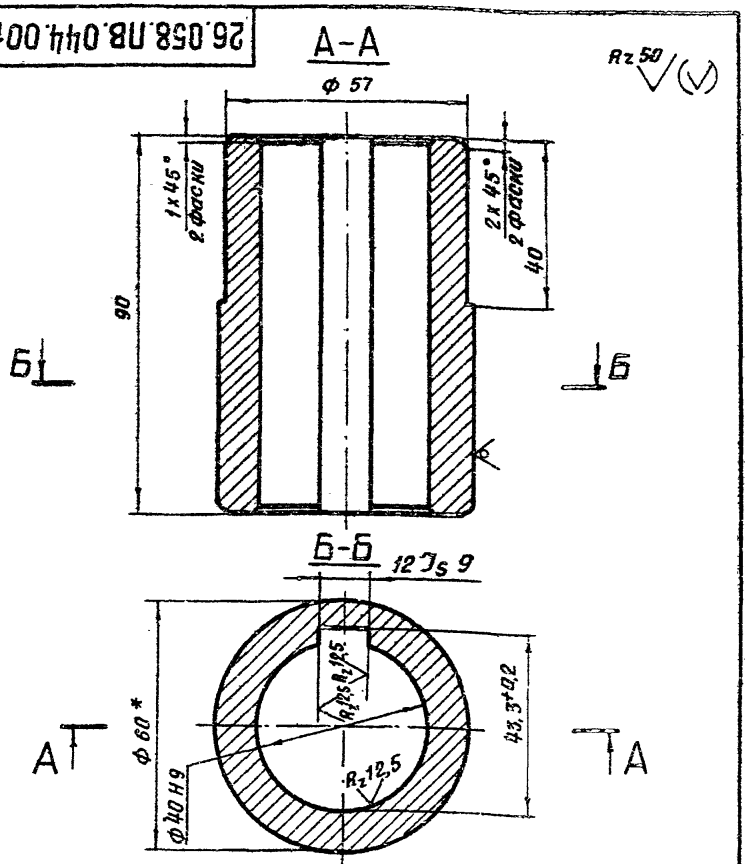

1. Смещение и перекос шпоночного паза относительно оси вала не более допуска на ширину шпоночного паза.
2. Остальные технические требования по общим ТУ на изготовление подъемника.

3.820.2-44
26.058.ПВ.044.001

Изм.	Лист	№ докум.	Подп.	Дата
Разраб.				14.04.83
Пров.				18.04.83
Т. контр.				22.04.83
Гл. инж. проекта				25.04.83
Н. контр.				29.04.83
Утв.				27.04.83

Втулка

Лит	Масса	Масштаб
Я	0,9	1:1

Лист | Листов 1

Круг 60-В-ГОСТ 2590-71*
Б Ст.3 пс.5-1-II ГОСТ 536-79

Копировал: Формат А4

Инв. № подл. | Подп. и дата | Взам. инв. № | Инв. № дубл. | Подп. и дата

gost.e-ecolog.ru

26.058.ПВ.044.002

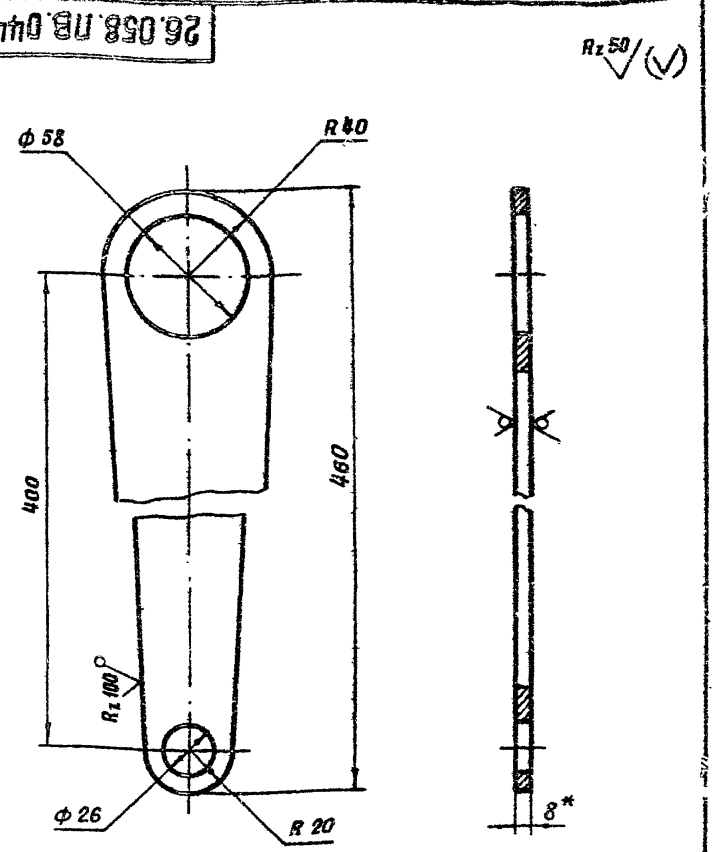

* Размер для справок.

3.820.2-44
26.058.ПВ.044.002

Изм.	Лист	№ докум.	Подп.	Дата
Разраб.		Сорнугаев		14.04.83
Пров.		Искандеров		18.04.83
Т. контр.		Гоош		22.04.83
Гл. инж. проекта		[illegible]гаев		25.04.83
Н. контр.		[illegible]шкин		29.04.83
Утв.		[illegible]лоненко		27.04.83

Полоса

Лит	Масса	Масшт.
Я	1,41	1:2

Лист | Листов 1

Лист Б-ПН-НО-8 ГОСТ 19903-
В ст.3 пс.5 ГОСТ 14637

Копировал: Формат А4

Инв. № подл. | Подп. и дата | Взам. инв. № | Инв. № дубл. | Подп. и дата