ТИПОВАЯ ДОКУМЕНТАЦИЯ НА СТРОИТЕЛЬНЫЕ СИСТЕМЫ И ИЗДЕЛИЯ ЗДАНИЙ И СООРУЖЕНИЙ

СЕРИЯ 3.820.2-44

ПОДЪЕМНИКИ ВИНТОВЫЕ ДЛЯ ЗАТВОРОВ ГИДРОТЕХНИЧЕСКИХ СООРУЖЕНИЙ ГРУЗОПОДЪЕМНОСТЬЮ ДО 20 тс.

МОДЕЛИ В-83

Взамен типового проекта 820-165

ВЫПУСК 4

ПОДЪЕМНИК ДВУХВИНТОВОЙ С РУЧНЫМ ПРИВОДОМ г.п. 2×2.5 тс.
МАРКИ 5 ВД

gost.e-ecolog.ru

ТИПОВАЯ ДОКУМЕНТАЦИЯ НА СТРОИТЕЛЬНЫЕ СИСТЕМЫ И ИЗДЕЛИЯ ЗДАНИЙ И СООРУЖЕНИЙ

СЕРИЯ 3.820.2-44

ПОДЪЕМНИКИ ВИНТОВЫЕ ДЛЯ ЗАТВОРОВ ГИДРОТЕХНИЧЕСКИХ СООРУЖЕНИЙ ГРУЗОПОДЪЕМНОСТЬЮ ДО 20 тс. МОДЕЛИ В-83

ВЫПУСК 4

ПОДЪЕМНИК ДВУХВИНТОВОЙ С РУЧНЫМ ПРИВОДОМ г.п. 2×2.5 тс. МАРКИ 5 ВД

СОСТАВ ПРОЕКТА:

Выпуск 0 - Пояснительная записка и габаритные чертежи подъемников
Выпуск 1 - Подъемник одновинтовой с ручным приводом г.п. 0.5 тс. Марки 0.5 В
Выпуск 2 - Подъемник одновинтовой с ручным приводом г.п. 1.0 тс. Марки 1 В
Выпуск 3 - Подъемник одновинтовой с ручным приводом г.п. 2.5 тс. Марки 2.5 В
Выпуск 4 - Подъемник двухвинтовой с ручным приводом г.п. 2×2.5 тс. Марки 5 ВД
Выпуск 5 - Подъемник одновинтовой с ручным приводом г.п. 5 тс. Марки 5 В
Выпуск 6 - Подъемник двухвинтовой с ручным приводом г.п. 2×5 тс. Марки 10 ВД
Выпуск 7 - Подъемник одновинтовой с ручным приводом г.п. 10 тс. Марки 10 В
Выпуск 8 - Подъемник двухвинтовой с ручным приводом г.п. 2×10 тс. Марки 20 ВД
Выпуск 9 - Подъемник одновинтовой с электроприводом г.п. 1.0 тс. Марки 1 ЭВ
Выпуск 10 - Подъемник одновинтовой с электроприводом г.п. 2.5 тс. Марки 2.5 ЭВ
Выпуск 11 - Подъемник двухвинтовой с электроприводом г.п. 2×2.5 тс. Марки 5 ЭВД
Выпуск 12 - Подъемник одновинтовой с электроприводом г.п. 5 тс. Марки 5 ЭВ
Выпуск 13 - Подъемник двухвинтовой с электроприводом г.п. 2×5 тс Марки 10 ЭВД
Выпуск 14 - Подъемник одновинтовой с электроприводом г.п. 10 тс. Марки 10 ЭВ
Выпуск 15 - Подъемник двухвинтовой с электроприводом г.п. 2×10 тс. Марки 20 ЭВД
Выпуск 16 - Подъемник одновинтовой с электроприводом г.п. 20 тс. Марки 20 ЭВ
Выпуск 17 - Электропривод винтовых подъемников

РАЗРАБОТАНА
ИНСТИТУТОМ „СРЕДАЗГИПРОВОДХЛОПОК"

Главный инженер института — Эйнгорн Ф.Я.
Начальник ОМК — Филоненко Г.И.
Главный инженер проекта — Нагаев Р.И.

Утверждена Минводхозом СССР и
Введена в действие институтом
„Средазгипроводхлопок"
Протокол №551 от 25 ноября 1983 г.
Приказ №328 от 28 мая 1984 г.

Наименование	Обозначение	Стр.
Подъемник двухвинтовой с ручным приводом г.п. 2×2,5 т.с. марки 5ВД	26.058. ПВ. 040.000	5
Подъемник двухвинтовой с ручным приводом г.п. 2×2,5 т.с. марки 5ВД Сборочный чертеж.	26.058. ПВ. 040.000 СБ	6
Подъемник двухвинтовой с ручным приводом г.п. 2×2,5 т.с. марки 5ВД Габаритный чертеж	26.058. ПВ. 040.000 ГЧ	8
Подъемник двухвинтовой с ручным приводом г.п. 2×2,5 т.с. марки 5ВД Ведомость спецификаций	26.058. ПВ. 040.000 ВС	9
Подъемник двухвинтовой с ручным приводом г.п. 2×2,5 т.с. марки 5ВД Ведомость покупных изделий	26.058. ПВ. 040.000 ВП	10
Подъемник двухвинтовой с ручным приводом г.п. 2×2,5 т.с. марки 5ВД Инструкция по монтажу и эксплуатации.	26.058. ПВ. 040.000. ИЭ	13
Узел грузовой части	26.058. ПВ. 041.000	16
Узел грузовой части Сборочный чертеж	26.058. ПВ. 041.000 СБ	17
Узел грузовой гайки	26.058. ПВ. 041.100	18
Узел грузовой гайки. Сборочный чертеж	26.058. ПВ. 041.100 СБ	18
Редуктор РР1-1.	26.058. ПВ. 042.000	19
Редуктор РР1-1. Сборочный чертеж.	26.058. ПВ. 042.000 СБ	20
Узел вал-шестерни 1ВШ.	26.058. ПВ. 042.100	21
Узел вал-шестерни 1ВШ Сборочный чертеж.	26.058. ПВ. 042.100 СБ	22
Колесо зубчатое коническое в сборе	26.058. ПВ. 042.200	23
Колесо зубчатое коническое в сборе Сборочный чертеж.	26.058. ПВ. 042.200 СБ	[illegible]
Кожух винта 60. (левый)	26.058. ПВ. 045.000	25
Кожух винта 60. (левый) Сборочный чертеж	26.058. ПВ. 045.000 СБ	26

Наименование	Обозначение	Стр.
Рукоятка Р4	26.058. ПВ. 044.000	27
Рукоятка Р4. Сборочный чертеж	26.058. ПВ. 044.000 СБ	28
Вал соединительный	26.058. ПВ. 045.000	29
Вал соединительный. Сборочный чертеж.	26.058. ПВ. 045.000 СБ	30
Узел грузовой части	26.058. ПВ. 031.000	31
Узел грузовой части. Сборочный чертеж	26.058. ПВ. 031.000 СБ	32
Узел грузовой гайки	26.058. ПВ. 031.100	33
Узел грузовой гайки. Сборочный чертеж	26.058. ПВ. 031.100 СБ	33
Указатель положения затвора УПР-258	26.058. ПВ. 032.000	34
Указатель положения затвора УПР-258 Сборочный чертеж	26.058. ПВ. 032.000 СБ	35
Указатель положения затвора УПР-508	26.058. ПВ. 033.000	37
Указатель положения затвора УПР-508 Сборочный чертеж	26.058. ПВ. 033.000. СБ	38
Кожух винта 60	26.058. ПВ. 034.000	40
Кожу винта 60. Сборочный чертеж	26.058. ПВ. 034.000 СБ	41
Кожух	26.058. ПВ. 034.100	42
Кожух. Сборочный чертеж	26.058. ПВ. 034.100 СБ	42
Кожух составной	26.058. ПВ. 034.200	43
Кожух составной. Сборочный чертеж.	26.058. ПВ. 034.200 СБ	43
Желоб составной	26.058. ПВ. 034.210	44
Желоб составной. Сборочный чертеж	26.058. ПВ. 034.210. СБ	44
Узел вал-шестерни	26.058. ПВ. 036.000	45
Узел вал-шестерни Сборочный чертеж.	26.058. ПВ. 036.000. СБ	46
Полумуфта	26.058. ПВ. 040.001	47
Сухарь	26.058. ПВ. 040.002	47
Корпус редуктора	26.058. ПВ. 042.001	48

Инв. № подл.	Подп. и дата	Инв. № дубл.	Взам. инв. №

3.820.2-44
26.058. ПВ. 040.000 ДО

	№ докум.	Подп.	Дата
Инв. № подл.	Иванов		
Инв. № дубл.	Шендеров		
Инв. № дубл.	Ногаев		29.04.83
Инв. № дубл.	Мышкин		29.04.83
Инв. № дубл.	Филоненко		22.04.83

Подъемник двухвинтовой с ручным приводом г.п. 2×2,5 т.с. марки 5ВД
Содержание

Лит.	Лист	Листов
А		

Копировал: [illegible]

Формат А3

Наименование	Обозначение	Стр
Вал-шестерня	26.058.ПЗ.042.002	49
Корпус подшипника	26.058.ПВ.042.003	50
Втулка	26.058.ПВ.042.004	50
Втулка	26.058.ПВ.042.005	51
Кольцо	26.058.ПВ.042.006	51
Кольцо регулировочное	26.058.ПВ.042.007	52
Крышка сквозная	26.058.ПВ.042.008	52
Кольцо сальниковое	26.058.ПВ.042.009	53
Крышка корпуса	26.058.ПВ.042.010	53
Прокладка	26.058.ПВ.042.011	54
Прокладка	26.058.ПВ.042.012	54
Вал-шестерня	26.058.ПВ.042.101	55
Корпус подшипника	26.058.ПВ.042.102	56
Втулка	26.058.ПВ.042.103	56
Кольцо стопорное	26.058.ПВ.042.104	57
Колесо зубчатое коническое	26.058.ПВ.042.201	58
Ступица	26.058.ПВ.042.202	59
Труба	26.058.ПВ.043.001	25
Втулка	26.058.ПВ.044.001	60
Полоса	26.058.ПВ.044.002	60
Цапфа	26.058.ПВ.045.001	61
Труба	26.058.ПВ.045.002	61
Винт грузовой	26.058.ПВ.030.001	62
Лист монтажный	26.058.ПВ.030.002	63
Болт	26.058.ПВ.030.003	64
Прокладка	26.058.ПВ.030.004	64
Корпус	26.058.ПВ.031.001	65
Крышка корпуса	26.058.ПВ.031.002	66
Кольцо регулировочное	26.058.ПВ.031.003	66
Пробка	26.058.ПВ.031.004	67
Прокладка	26.058.ПВ.031.005	67
Гайка грузовая	26.058.ПВ.031.101	68

Наименование	Обозначение	Стр
Колесо зубчатое коническое	26.058.ПВ.031.102	68
Шестерня приводная	26.058.ПВ.032.001	69
Кронштейн	26.058.ПВ.032.002	70
Циферблат на 2,5м	26.058.ПВ.032.003	71
Червяк	26.058.ПВ.032.004	72
Колесо червячное	26.058.ПВ.032.005	72
Корпус приводной шестерни	26.058.ПВ.032.006	73
Корпус червячной горы	26.058.ПВ.032.007	73
Корпус циферблата	26.058.ПВ.032.008	75
Валик	26.058.ПВ.032.009	76
Крышка	26.058.ПВ.032.010	76
Колпачок	26.058.ПВ.032.011	76
Колпачок	26.058.ПВ.032.012	77
Кольцо прижимное	26.058.ПВ.032.013	77
Кольцо запорное	26.058.ПВ.032.014	78
Кольцо регулировочное	26.058.ПВ.032.015	78
Гайка круглая	26.058.ПВ.032.016	79
Стекло смотровое	26.058.ПВ.032.017	79
Крышка	26.058.ПВ.032.018	80
Стрелка	26.058.ПВ.032.019	80
Прокладка	26.058.ПВ.032.020	81
Прокладка	26.058.ПВ.032.021	81
Циферблат 5 дм	26.058.ПВ.033.001	82
Червяк	26.058.ПВ.033.002	83
Колесо червячное	26.058.ПВ.032.003	83
Фланец	26.058.ПВ.034.001	84
Диафрагма	26.058.ПВ.034.002	84
Труба	26.058.ПВ.034.003	69
Желоб	26.058.ПЗ.034.101	40
Ось	26.058.ПВ.035.003	85

Инв.№ подл. | Подп. и дата | Взам. инв.№ | Инв.№ дубл. | Подп. и дата

Наименование	Обозначение	Стр
Труба	26. 058. ПВ. 035. 004	85
Кольцо	26. 058. ПВ. 035. 005	86
Косынка	26. 058. ПВ. 035. 006	86
Вал-шестерня	26. 058. ПВ. 036. 002	87
Втулка	26. 058. ПВ. 036. 003	88
Кольцо стопорное	26. 058. ПВ. 036. 004	88
Корпус подшипника	26. 058. ПВ. 038. 001	89

Перечень

ГОСТов, примененных в проекте.

ГОСТ 380 - 71*
ГОСТ 481 - 80
ГОСТ 535 - 79
ГОСТ 977 - 75*
ГОСТ 1050 - 74**
ГОСТ 1412 - 79*
ГОСТ 1476 - 75*
ГОСТ 1482 - 75*
ГОСТ 1491 - 80
ГОСТ 1585 - 79
ГОСТ 1648 - 81
ГОСТ 2590 - 71*
ГОСТ 2685 - 75*
ГОСТ 2930 - 62**
ГОСТ 3128 - 70*
ГОСТ 3129 - 70*
ГОСТ 3543 - 71*
ГОСТ 5264 - 80
ГОСТ 5915 - 70*
ГОСТ 5971 - 78
ГОСТ 6308 - 71*
ГОСТ 6402 - 70*
ГОСТ 6874 - 75
ГОСТ 7338 - 77*
ГОСТ 7798 - 70*
ГОСТ 8338 - 75
ГОСТ 8479 - 70*
ГОСТ 8731 - 74*
ГОСТ 8732 - 78
ГОСТ 8733 - 74*
ГОСТ 8734 - 75*
ГОСТ 8752 - 79
ГОСТ 8790 - 79
ГОСТ 9347 - 74*
ГОСТ 9833 - 73*
ГОСТ 10299 - 80
ГОСТ 11371 - 78
ГОСТ 11873 - 80
ГОСТ 13754 - 81
ГОСТ 13941 - 80
ГОСТ 14637 - 79
ГОСТ 14959 - 79
ГОСТ 15809 - 70*
ГОСТ 15523 - 70*
ГОСТ 17473 - 80
ГОСТ 17475 - 80
ГОСТ 18335 - 73*
ГОСТ 19036 - 81
ГОСТ 19853 - 74
ГОСТ 19903 - 74*
ГОСТ 21631 - 76*
ГОСТ 22034 - 76*
ГОСТ 23360 - 78

Серия 3.820.2-44 Выпуск 4

Инв. № подл. | Подп. и дата | Взам. инв. № | Инв. № дубл. | Подп. и дата

Изм.	Лист	№ докум.	Подп.	Дата	26. 058. ПВ. 040. 000 ДС	Лист 3
					3.820.2-44	

Копировал: Пужска Формат А3

Выпуск 4

Серия 3 820 2-44

Формат	Зона	Поз	Обозначение	Наименование	Кол	Примечание
				Документация		
А3			26.058.ПВ.040.000.СБ	Сборочный чертеж		
А3			26.058.ПВ.040.000.ГЧ	Габаритный чертеж		
А3			26.058.ПВ.040.000.ВС	Ведомость спецификаций		
А4			26.058.ПВ.040.000.ВП	Ведомость покупных изделий		
А4			26.058.ПВ.040.000.ИЭ	Инструкция по монтажу и эксплуатации		
				Сборочные единицы		
А4		1	26.058.ПВ.041.000	Узел грузовой части	1	
А4		2	26.058.ПВ.042.000	Редуктор РР1-1	1	
А4		3	26.058.ПВ.043.000	Кожух винта 60	1	
А4		4	26.058.ПВ.044.000	Рукоятка Р4	1	
А4		5	26.058.ПВ.045.000	Вал соединительный	1	
А4		6	26.058.ПВ.031.000	Узел грузовой части	1	
А4		7	26.058.ПВ.032.000	Указатель положения затвора УПР-258	1	См п 1сб
А4		8	26.058.ПВ.033.000	Указатель положения затвора УПР-508	1	См п 1сб
А4		9	26.058.ПВ.034.000	Кожух винта 60	1	
А4		10	26.058.ПВ.036.000	Узел вал-шестерни	1	

Подп и дата | Инв № дубл | Взам инв № | Подп и дата | Инв № подл

Изм	Лист	№ докум	Подп	Дата
Разраб		Мирзанов		14.04.83
Пров		Искандеров		16.04.83
Гл инж проекта		Нагаев		25.04.83
Н контр		Мышкин		29.04.83
Утв		Филоненко		27.04.83

3 820 2-44

26 058 ПВ 040 000

Подъемник двухвинтовой с ручным приводом ГП 2×2,5 т с марки 5ВД

Лит	Лист	Листов
А	1	2

Копировал Пужко

Формат 24

Формат	Зона	Поз	Обозначение	Наименование	Кол	Примечание
				Детали		
А4		11	26.058.ПВ.040.001.	Полумуфта	4	
А4		12	26.058.ПВ.040.002.	Сухарь	2	
А3		13	26.058.ПВ.030.001.	Винт грузовой	1	
А3		14	26.058.ПВ.030.001.01	Винт грузовой	1	
А4		15	26.058.ПВ.030.002	Лист монтажный	2	
А4		16	26.058.ПВ.030.003	Болт	2	
А4		17	26.058.ПВ.030.004	Прокладка	4	Наш кпл
				Стандартные изделия		
				Болты ГОСТ 7798-70*		
		18		М8×25.66.0125	4	
		19		М10×20.66.0125	8	
		20		М12×35.66.0125	8	
				Шпильки ГОСТ 22034-76		
		21		М8-8g×25.66.0125	4	
		22		М8-8g×35.66.0125	4	
		23		Винт М8×14.68.0,25		
				ГОСТ 1482-75*	8	
		24		Винт В.М3-8g×10.68.0,125		
				ГОСТ 1491-80	4	
		25		Гайка М8 6 0125 ГОСТ 5915-70*	4	
		26		Гайка М20 6 0125 ГОСТ 5915-70*	4	
				Шайбы ГОСТ 6402-70*		
		27		8 65Г 0125	8	
		28		10 65Г 0125	8	
		29		12 65Г 0125	8	
		30		Шайба 10.01.01 ГОСТ 11371-78	2	
		31		Шайба 20.01.01 ГОСТ 11371-78	2	
		32		Шпочка 3-10×8×20 ГОСТ 8190-79	2	

Подп и дата | Инв № дубл | Взам инв № | Подп и дата | Инв № подл

Изм	Лист	№ докум	Подп	Дата

3 820 2-44

26.058.ПВ.040.000

Лист 2

26.058.ПВ.040.000 СБ

Серия 3.820.2-44 Выпуск 4

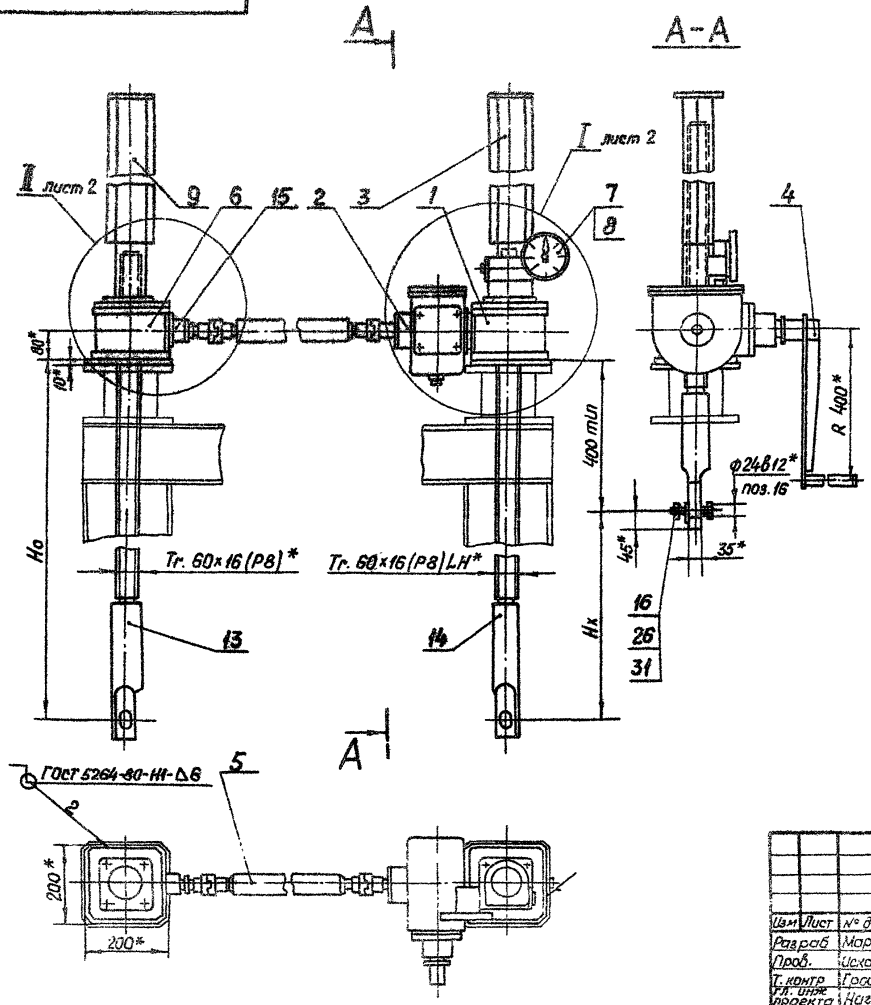

Таблица 1

Техническая характеристика подъемника

Резьба грузового винта	Усилие в тс. наиб.			Ho, м наиб.	Усилие на рукоятке при Тв кгс	Время подъема затвора на 1м. в мин.
	тягового Т	Посадочное П	Дожимное Д			
Tr 60×16 (P8)	2×2,5	2×2,5	2×3,0	3,65	12	18

Технические требования

1. Указатель положения затвора выбирается в зависимости от H_x: при $H_x \leq 2,5$ м. установить УПР-258 поз.7 при $2,5 < H_x < 5$ м установить УПР-508. поз.8.

2. Регулировку зацепления обеспечить установкой необходимого кол. дет. поз. 17. Степень точности передачи 8 СТ СЭВ 186-75.

3. На разрезе А-А винт грузовой поз. 14 показан в крайнем верхнем положении.

4. На чертеже приведен один из способов крепления подъемника.

5.* Размеры для справок.

6. Остальные технические требования по общим ТУ на изготовление подъемника.

Изм	Лист	№ докум.	Подп	Дата
Разраб		Марданов		14.04.83
Пров.		Искандеров		19.04.83
Т. контр		Грош		22.04.83
Гл. инж. проекта		Нагаев		25.04.83
Н. контр		Мышкин		28.04.83
Утв.		Филоненко		27.04.83

3.820.2-44

26.058.ПВ.040.000.СБ

Подъемник двухвинтовой с ручным приводом г.п 2×2.5 т.с. марки 58Д. Сборочный чертеж.

Лит	Масса	Масштаб
А	см.табл.2	1:10

Лист 1 Листов 2

Инв.№ подл. | Подп. и дата | Взам.инв.№ | Инв.№ дубл. | Подп. и дата

Копировал: Пужко Формат А3

26.058.ПВ.040.000 СБ

Выпуск 4

Серия 3.820 2-44

Таблица 2

Теоретическая масса подъемников при РТП = 3 м

H_x, м	H_0, м				
	1,5	2,0	2,5	3,0	3,65
	Масса 1шт. без учета указателя положения затвора, кг.				
1,0	193	223	253	285	325
1,5	—	214	246	275	316
2,0	—	—	237	269	309
2,5	—	—	—	262	302
3,2	—	—	—	—	292

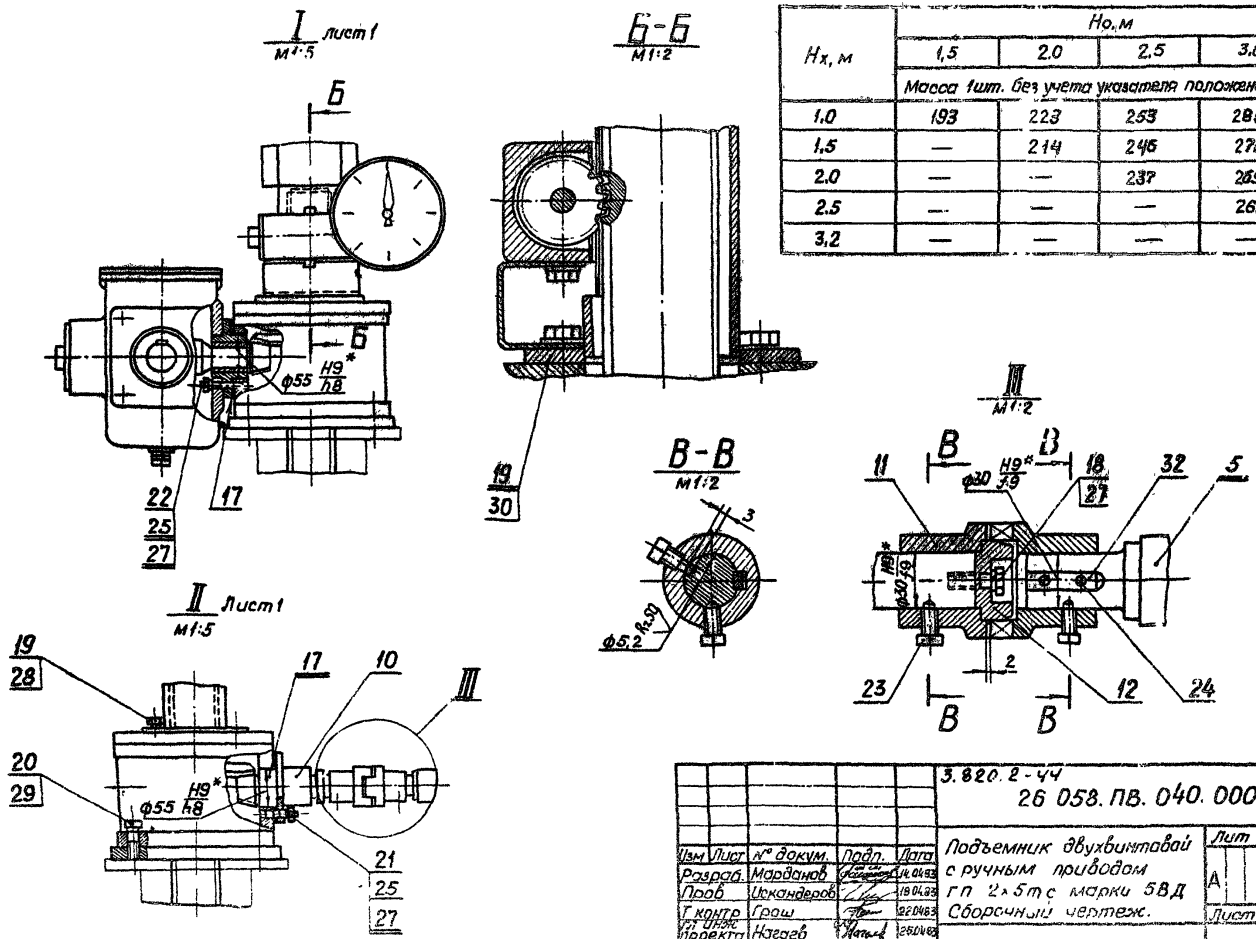

Изм	Лист	№ докум.	Подп.	Дата
Разраб.		Марданов		14.04.83
Пров		Искандеров		18.04.83
Т.контр		Грош		22.04.83
Гл.инж. проекта		Нагаев		26.04.83
Н.контр		Мышкин		29.04.83
Утв		Филоненко		27.04.83

3.820.2-44

26 058.ПВ.040.000 СБ

Подъемник двухвинтовой с ручным приводом гп 2×5 т с марки 5ВД Сборочный чертеж.

Лит	Масса	Масштаб
А		

Лист 2 | Листов 2

Инв.№ подл. | Подп. и дата | Взам.инв.№ | Инв.№ дубл. | Подп. и дата

Копировал: Пужко

Формат А3

26.058.ПВ.040.000 ГЧ

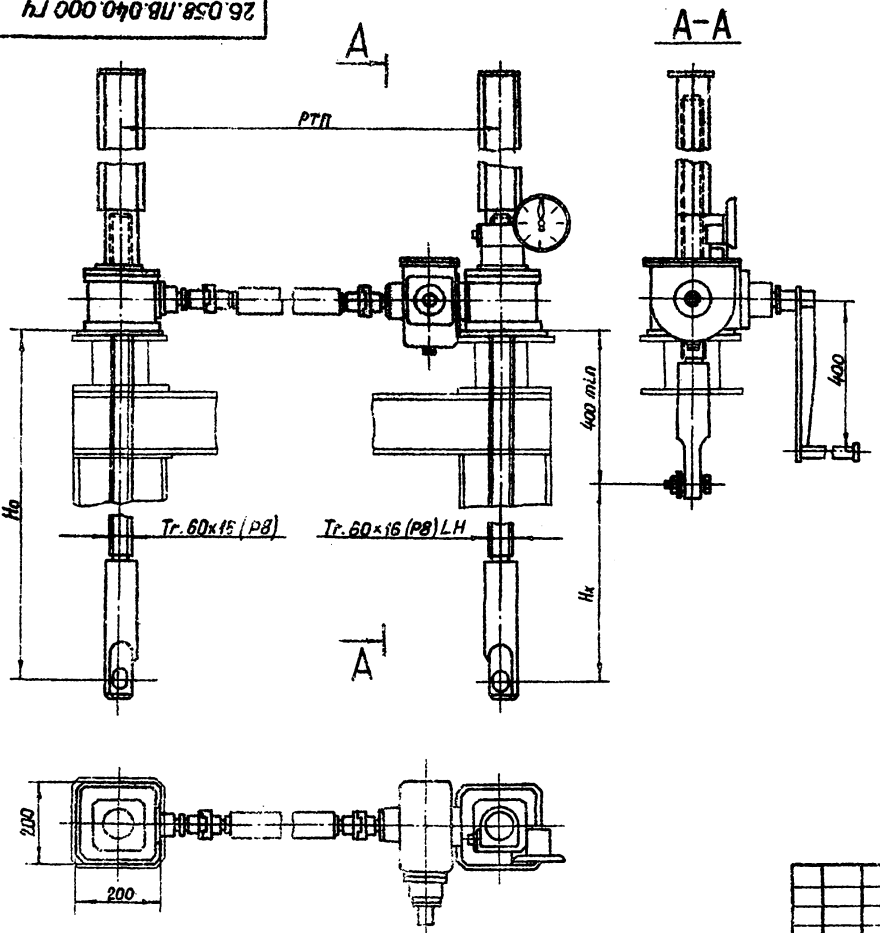

Указатель положения затвора выбирается в зависимости от H_x; при $H_x \leq 2,5$ м установить УПР-258, при $2,5 < H_x < 6$ м установить УПР-508.

Таблица 1

Техническая характеристика подъемника

Резьба грузового винта	Усилие в т.с. наиб.		Ho, м наиб.	Усилие на рукоятке при Т в кгс.	Время подъема затвора на 1 м. в мин.
	Тяговое Т	Посадочное П			
Tr. 80x16 (P8)	2×2,5	2×2,5	3,65	12	18

Таблица 2

Данные на заказ по затвору

Усилие посадочное потребное в т.с.	Пз	
Расстояние от подошвы подъемника до оси проушины опущенного затвора	Ho	
Полный ход затвора в м.	Hx	
Расстояние точек подвеса затвора в м.	РТП	
Указатель положения затвора	--	УПР..
Теоретическая масса подъемника в кг	Q	

Таблица 3

Теоретическая масса подъемников при РТП=3м

Hx, м	Ho, м				
	1,5	2,0	2,5	3,0	3,65
	Масса 1шт. без учета указателя положения затвора, кг				
1,0	193	223	253	285	325
1,5		214	246	276	316
2,0			237	269	309
2,5				262	302
3,2					292

Изм.	Лист	№ докум.	Подп.	Дата
Разраб.		Мардановъ		14.04.83
Пров.		Искандеров		18.04.83
Т. контр.		Грош		22.04.83
Гл. инж. проекта		Нагаев		25.04.83
Н. контр.		Мышкин		29.04.83
Утв.		Филоненко		27.04.83

3.820.2-44
26.058.ПВ.040.000 ГЧ

Подъемник двухвинтовой с ручным приводом г.п 2×2,5 т.с. марки 5ВД
Габаритный чертеж

Лит.	Масса	Масштаб
А	См.табл.3	1:10

Лист | Листов 1

Копировал: Пужко

Формат А3

Выпуск 4

Серия 3.820.2-44

Инв. № подл. | Подп. и дата | Взам. инв. № | Инв. № дубл. | Подп. и дата

Серия 3.820.2-44 Выпуск 4

№ строки	Обозначение	Наименование	Куда входит: Обозначение	Кол.	Общее кол.	Примечание
1	26.058.ПВ.040.000	Подъемник двухвинтовой с ручным приводом г.п. 2×2,5 т.с. марки 58Д			1	
2						
3	26.058.ПВ.041.000	Узел грузовой части	26.058.ПВ.040.000		1	
4	26.058.ПВ.042.000	Редуктор РР1-1	26.058.ПВ.040.000		1	
5	26.058.ПВ.043.000	Кожух винта 60	26.058.ПВ.040.000		1	
6	26.058.ПВ.044.000	Рукоятка Р4	26.058.ПВ.040.000		1	
7	26.058.ПВ.045.000	Вал соединительный	26.058.ПВ.040.000		1	
8	26.058.ПВ.041.100	Узел грузовой гайки	26.058.ПВ.041.000	1	1	
9	26.058.ПВ.042.100	Узел вал-шестерни 18/11	26.058.ПВ.042.000	1	1	
10	26.058.ПВ.042.200	Колесо зубчатое коническое в сборе	26.058.ПВ.042.000	1	1	
11	26.058.ПВ.031.000	Узел грузовой части	26.058.ПВ.030.000		1	
12	26.058.ПВ.032.000	Указатель положения затвора УПР-25В	26.058.ПВ.030.000		1	См.п.1 СБ
13	26.058.ПВ.033.000	Указатель положения затвора УПР-50В	26.058.ПВ.030.000		1	См.п.1 СБ
14	26.058.ПВ.034.000	Кожух винта 60	26.058.ПВ.030.000		1	
15	26.058.ПВ.036.000	Узел вал-шестерни	26.058.ПВ.030.000		1	
16	26.058.ПВ.031.100	Узел грузовой гайки	26.058.ПВ.031.000	1	1	
17	26.058.ПВ.034.100	Кожух	26.058.ПВ.034.000		1	
18	26.058.ПВ.034.200	Кожух составной	26.058.ПВ.034.000		1	
19	26.058.ПВ.034.210	Желоб составной	26.058.ПВ.034.200		2	
20						
21						
22						
23						
24						
25						

Инв.№ подл. | Подп. и дата | Взам. инв.№ | Инв.№ дубл. | Подп. и дата

Изм.	Лист	№ докум.	Подп.	Дата
Разраб.		Морданов		10.01.83
Пров.		Искандеров		18.01.83
Гл. инж. проекта		Новгев		25.01.83
Н. контр.		Мышкин		28.01.83
Утв.		Одиноченко		27.01.83

3.820.2-44
26.058.ПВ.040.000 ВС

Подъемник двухвинтовой с ручным приводом г.п. 2×2,5 т.с. марки 58Д
Ведомость спецификаций

Лит.	Лист	Листов
А1		1

Копировал: Пучко Формат А3

№ строки	Наименование	Код ОКП	Обозначение документа на поставку	Поставщик	Куда входит (обозначение)	Количество: на изделие	Количество: в комплекты	Количество: на регулир.	Количество: всего	Примечание
1										
2	**Подшипники**									
3										
4	Подшипник 8116		ГОСТ 6874-75		26.058.ПВ.041.000	4			4	
5										
6										
7	Подшипник 101		ГОСТ 8338-75		26.058.ПВ.032.000	4			4	
8										
9	**Крепежные изделия**									
10										
11	Болт М6×12.66.0125		ГОСТ 7798-70*		26.058.ПВ.042.000	8			8	
12	М8×12.66.0125				26.058.ПВ.032.000	2			2	
13	М8×25.66.0125				26.058.ПВ.040.000	4			4	
14	М10×20.66.0125				26.058.ПВ.040.000	8			8	
15	М12×35.66.0125				26.058.ПВ.042.000	8			8	
16	М12×50.66.0125				26.058.ПВ.041.000	8			8	
17										
18										
19	Винт М6×10.66.0125		ГОСТ 1476-75*		26.058.ПВ.036.000	2			2	
20	М10×16.66.0125				26.058.ПВ.042.000	4			4	
21	М10×20.66.0125				26.058.ПВ.042.100	2			2	
22	М8×14.66.0125		ГОСТ 1482-75*		26.058.ПВ.040.000	8			8	
23	ВМ3-8g×10.66.0125		ГОСТ 1491-80		26.058.ПВ.040.000	6			6	
24										
25										

Серия 3.820.2-44 Выпуск 4

Инв. № подл. | Подп. и дата | Взам. инв. № | Инв. № дубл. | Подп. и дата

Изм.	Лист	№ докум.	Подп.	Дата
Разраб.		Марданов		14.04.83
Пров.		Искандеров		19.04.83
Гл. спец. проекта		Новлев		25.04.83
Н. контр.		Мыкикин		29.04.83
Утв.		Филоненко		29.04.83

3.820.2-44
26.058.ПВ.040.000.ВП

Подъемник одновинтовой с ручным приводом г.п. 2×2,5 т.с. марки 58Д
Ведомость покупных изделий.

Лит	Лист	Листов
А	1	3

Копировал: Пужко

Формат А3

Выпуск 4

Серия 3.820.2-44

№ строки	Наименование	Код ОКП	Обозначение документа на подставку	Поставщик	Куда входит (обозначение)	Количество: на изделие	Количество: в комплекты	Количество: на регулир.	Количество: Всего	Примечание
1	Винт В. М4-8q×10.66.0125		ГОСТ 1491-80		26.058.ПВ.042.100	2			2	
2	Винт В1. М5-8q×10.66.0125		ГОСТ 17475-80		26.058.ПВ.032.000	8			8	
3	М4-8q×10.66.0125				26.058.ПВ.032.000	8			8	
4	М5-8q×14.66.0125				26.058.ПВ.032.000	7			7	
5										
6										
7	Гайка М8.6.0125		ГОСТ 5915-70*		26.058.ПВ.040.000	4			4	
8	М12.6.0125				26.058.ПВ.041.000	8			8	
9	М20.6.0125				26.058.ПВ.040.000	1			1	
10										
11	Заклёпка 8×26-001		ГОСТ 10299-80		26.058.ПВ.042.200	4			4	
12										
13	Шайба 5 65Г.0125		ГОСТ 6402-70*		26.058.ПВ.032.000	8			8	
14	8 65Г.0125				26.058.ПВ.040.000	8			8	
15	10 65Г.0125				26.058.ПВ.040.000	8			8	
16	12 65.Г 0125				26.058.ПВ.040.000	20			20	
17										
18										
19										
20										
21	Шайба 8.-.01.019		ГОСТ 11371-78		26.058.ПВ.032.000	2			2	
22	Шайба 10.-.01.019				26.058.ПВ.040.000	2			2	
23	Шайба 20. .01.019				26.058.ПВ.040.000	2			2	
24	Шайба 10-001		ГОСТ 11872-80		26.058.ПВ.032.000	2			2	
25	Шпилька М8-8q×25.66.0125		ГОСТ 22034-76*		26.058.ПВ.040.000	4			4	
26	М12-8q×35.66.0125				26.058.ПВ.040.000	4			4	
27	Штифт 6т6×16		ГОСТ 3128-70*		26.058.ПВ.041.100	16			16	
28	8т6×18				26.058.ПВ.042.200	2			2	
29	Штифт 2×20		ГОСТ 3129-70*		26.058.ПВ.032.000	2			2	
30										

Подп. и дата | Инв. № дубл. | Взам. инв. № | Подп. и дата | Инв. № подл.

Изм	Лист	№ докум	Подп	Дата

3.820.2-44

26 [illegible] 040.000.ВП

Лист 2

№ строки	Наименование	Код ОКП	Обозначение документа на поставку	Поставщик	Куда входит (обозначение)	Количество: на изделие	Количество: в комплекты	Количество: на регулир.	Количество: всего	Примечание
1	Шпонка 10×8×45		ГОСТ 23360-78		26.058.ПВ.042.000	2			2	
2	Шпонка 3-10×8×36		ГОСТ 8790-79		26.058.ПВ.040.000	3			3	
3										
4										
5	Шпонка 12×8×45		ГОСТ 8790-79		26.058.ПВ.042.000	1			1	
6										
7										
8	Прочие изделия									
9										
10	Маслёнка 1.2.Ц6		ГОСТ 19853-74		26.058.ПВ.042.000	4			4	
11	Манжета 1-40×60-1		ГОСТ 8752-79		26.058.ПВ.042.100	1			1	
12	Кольцо 072-080-48-2-4		ГОСТ 9833-73*		26.058.ПВ.041.000	2			2	
13										
14										
15										
16										
17										
18										
19										
20										
21										

Серия 3.820.2-44 Выпуск 4

Инв.№ подл. | Подп. и дата | Взам. инв.№ | Инв.№ дубл. | Подп. и дата

Выпуск 4

Серия 3.820.2-44

1. Подготовка подъемника к монтажу

1.1. Транспортирование подъемника до места монтажа производить в заводской таре. В случае отсутствия тары принять меры к сохранной доставке его на сооружение.

1.2. Распаковать и проверить комплектность подъемника.

1.3. Произвести расконсервацию подъемника. Консервационную смазку смыть керосином или соляровым маслом с помощью волосяной щетки, затем все составные части подъемника протереть чистой сухой ветошью.

1.4. Внешним осмотром проверить отсутствие трещин, надломов, погнутостей, забоин на резьбе грузового винта и грузовой гайки. При наличии забоин резьбу поправить личным или бархатным напильником, либо шабером.

1.5. На резьбу грузового винта, на все обработанные и трущиеся детали нанести тонкий слой солидола.

1.6. Перед монтажом подъемника с помощью автокрана убедиться в том, что затвор в пазах закладных частей перемещается как вверх, так и вниз плавно, без рывков, перекосов и заеданий. Устранить причины, препятствующие плавному ходу затвора и опустить затвор на порог.

1.7. В случае раздельной поставки составных частей подъемника произвести его частичную сборку. Узлы грузовых частей собрать с примыкающими к ним составными узлами; отдельно составить соединительный вал, грузовые винты и кожухи грузовых винтов.

Изм	Лист	№ докум	Подп	Дата	3.820.2-44 26.058.ПВ.040.000 ИЭ			
Разраб		Марданов	[illegible]	14.04.83	Подъемник двухвинтовой с ручным приводом г.п. 2×25т.с. марки 58Д Инструкция по монтажу и эксплуатации	Лит	Лист	Листов
Пров		Искандеров	[illegible]	14.04.83		А	1	5
Гл инж проекта		Нагиев	[illegible]	26.04.83				
Н контр		Мышкин	[illegible]	29.04.83				
Утв		Филоненко	[illegible]	21.04.83				

Копировал Пуско Формат А4

2. Монтаж

2.1. Монтаж подъемника на сооружении производить в строгом соответствии с монтажным чертежом механоборудования.

2.2. Произвести болтовое соединение грузовых винтов с проушинами затвора, имея ввиду, что один винт имеет левую резьбу, другой - правую. Такелажные работы грузовых винтов осуществлять с помощью рым-болтов, ввернутых в торец грузового винта.

2.3. На грузовые винты навинтить узлы грузовых частей в сборе с составными частями. Предварительное навинчивание произвести вращением всего узла, а затем проворачиванием вал-шестерни, либо выходного вала редуктора.

2.4. Обе грузовые части выставить на одной высоте с помощью нивелира. Грузовые винты при этом должны быть выставлены строго вертикального по отвесу.

2.5 Установить соединительный вал не меняя вертикального положения винтов и расположения грузовых частей по высоте

2.6. Произвести подъем затвора от ручного привода. При подъеме проверить отсутствие биения соединительного вала, отсутствие заеданий и посторонних шумов в зацеплениях зубчатых пар.

2.7. При верхнем положении затвора монтажные листы подъемника приварить по периметру сопряжения с листом рамы или колонки.

2.8. Произвести опускание затвора. При подъеме и опускании затвора убедиться в том, что усилие на рукоятке привода находится в пределах величины, указанной в характеристике подъемника.

2.9 При опущенном положении затвора снять крышку узлов

Изм	Лист	№ докум	Подп	Дата	3.820.2-44 26.058.ПВ.040.000 ИЭ	Лист
						2

Копировал [illegible] Формат А4

грузовых частей, крышку редуктора и при вывернутых сливных пробках промыть керосином или соляровым маслом внутренние полости.

2.10. В грузовые части в масленки набить свежий ЦИАТИМ-201, обильно смазать коническую пару и подшипники, в редуктор залить свежий нигрол и закрыть крышки.

2.11. После замены смазки произвести подъем затвора на полную величину его хода и опустить затвор на порог.

2.12. Установить кожух и смонтировать указатель положения затвора. Убедиться в надежном зацеплении звездочки указателя с винтом. При положении затвора на пороге показание указателя нулевое.

2.13. При работе подъемником проверить соответствие показаний указателя с истинным положением затвора.

2.14. Произвести сдачу в эксплуатацию смонтированного подъемника.

3. Эксплуатация подъемника

Исправная работа подъемника может быть гарантирована только при постоянном и правильном уходе за ним; необходимо выполнять следующие основные требования:

3.1. Перед работой подъемником произвести внешний осмотр его на предмет отсутствия поломок и повреждений, обратив особое внимание на состояние грузового винта. Производить маневрирование затвора с погнутым винтом запрещается, т.к. эта может привести к перегрузкам и поломкам других деталей подъемника.

3.2. Проверить наличие крепежных изделий и затяжку всех болтовых соединений. В случае ослабления болтовые соединения подтянуть.

3.3. Проверить наличие смазки на трущихся поверхностях

и на грузовом винте. Если грузовой винт загрязнен, необходимо его промыть керосином или соляровым маслом и нанести на резьбовую часть тонкий слой свежего солидола. Работа с загрязненным винтом резко сокращает срок службы грузовой гайки.

3.4. Проверить наличие масла в редукторе и нет ли его утечки через разъемы и болтовые соединения. При недостаточном количестве масла необходимо долить.

3.5. Не реже двух раз в году производить замену смазки в редукторе, грузовой части, в подшипниках и на резьбовых поверхностях грузовых винтов. Сорта масел, применяемых в подъемнике указаны в ТУ. При замене смазки производить тщательную промывку керосином или соляровым маслом.

3.6. Периодически производить окраску подъемника в цвета, указанные в ТУ на изготовление. Перед окраской места покрытые ржавчиной, скопления толстого слоя старой краски и места потрескавшейся старой краски удалить металлической щеткой и протереть смоченной в бензине влажной ветошью.

3.7. По окончании вегетационного периода произвести разборку грузовой части подъемчика. Все детали промыть в керосине или в соляровом масле, протереть ветошью, тщательно осмотреть, набить смазку ЦИАТИМ-201 и произвести сборку.

3.8. После каждой разборки грузовой части необходимо производить подъем затвора на полную величину его хода и опустить затвор на порог.

4. Правила безопасности.

4.1. К обслуживанию подъемника допускаются лица, прошедшие инструктаж по соблюдению правил безопасности и изучившие инструкцию по эксплуатации подъемного механизма. Знания их проверяются ежегодно.

4.2. Лица, допущенные к эксплуатации подъемника, должны быть оснащены всем необходимым инструментом. Пользоваться неисправным инструментом запрещается.

4.3. На сооружении должно быть необходимое количество оградительных решеток и перил. Решетки и перила должны быть в исправном состоянии.

4.4. Сооружение на котором установлен подъемный механизм, должно быть оборудовано средствами тушения пожара(песок, лопата и др).

4.5. На служебном мостике и вблизи подъемника нельзя оставлять грязную промасленную ветошь и какие-либо посторонние предметы. Легко воспламеняющиеся жидкости для промывки деталей и узлов подъемника подносить в малоемкой таре.

4.6. Перед маневрированием затвором убедиться в отсутствии людей или смрта могущих подвергнуться затоплению.

4.7. Запрещается производить маневрирование затворат неисправным подъемником

4.8. Все монтажные и такелажные работы производить в рукавицах.

4.9. Для работы в ночное время обслуживающий персонал должен быть обеспечен переносными средствами освещения.

4.10. В случае производства работ в нижнем бъефе при закрытых затворах - на приводной вал вывесить плакат: „Производится ремонт-работать подъемником нельзя."

Инв.№ подл. | Подп. и дата | Взам. инв.№ | Инв.№ дубл. | Подп. и дата

Выпуск 4

Серия 3.820.2-44

Формат	Зона	Поз.	Обозначение	Наименование	Кол.	Примечание
				Документация		
А3			26.058.ПВ.041.000 СБ	Сборочный чертеж		
				Сборочные единицы		
А4		1	26.058 ПВ.041.100	Узел грузовой гайки	1	
				Детали		
А3		2	26.058.ПВ.031.001	Корпус	1	
А4		3	26.058.ПВ.031.002	Крышка корпуса	1	
А4		4	26.058.ПВ.031.003	Кольцо регулировочное	8	Наиб.кол.
А4		5	26.058.ПВ.031.004	Пробка	1	
А4		6	26.058.ПВ.031.005	Прокладка	1	
				Стандартные изделия		
		7		Болт М12×50.66.0125		
				ГОСТ 7798-70*	4	
		8		Гайка М12.6.0125		
				ГОСТ 5915-70*	4	
		9		Шайба 12.65Г.0125		
				ГОСТ 6402-70*	4	
		10		Подшипник 8116		
				ГОСТ 6874-75	2	

Инв.№ подл. | Подп. и дата | Взам. инв.№ | Инв.№ дубл. | Подп. и дата

Изм.	Лист	№ докум.	Подп.	Дата
Разраб.	Мордачов			14.04.83
Пров.	Искандеров			18.04.83
Гл. инж. проекта	Новиков			29.04.83
Н. контр.	Мышкин			29.04.83
Утв.	Филоченко			29.04.83

3.820.2-44

26.058.ПВ.041.000

Узел грузовой части

Лит.	Масса	Масштаб
А		1

Лист 2 Листов

Копировал: Пужко Формат А4

Формат	Зона	Поз.	Обозначение	Наименование	Кол.	Примечание
		11		Кольцо 072-80-46-2-4 ГОСТ 9833-73*	1	

Инв.№ подл. | Подп. и дата | Взам. инв.№ | Инв.№ дубл. | Подп. и дата

Изм.	Лист	№ докум.	Подп.	Дата

3.820.2-44

26.058.ПВ.041.000

Лит. А | Лист 2

Копировал: Пужко Формат А4

26.058.ПВ.041.000.СБ

Выпуск 4

Серия 3.820.2-44

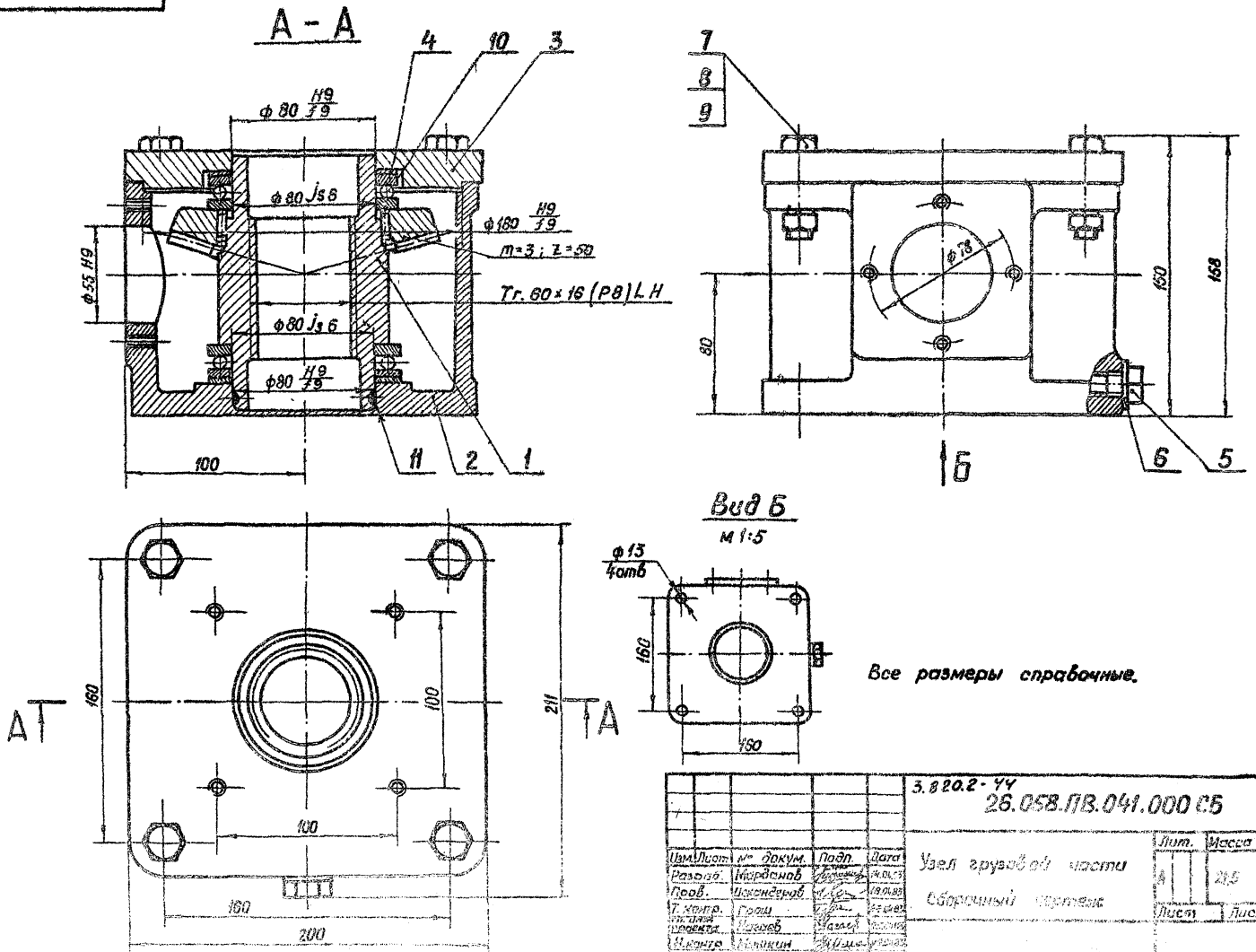

Изм.	Лист	№ докум.	Подп.	Дата
Разраб.		Мирданов		14.04.83
Пров.		Искандеров		19.04.83
Т. контр.		Грош		22.04.83
Гл. инж. проекта		Рагаев		
Н. контр.		Мишкин		
Утв.		Фоменко		

3.820.2-44

26.058.ПВ.041.000 СБ

Узел грузовой части

Сборочный чертеж

Лит.	Масса	Масштаб
А	21,5	1:2

Лист | Листов 1

Инв. № подл. | Подп. и дата | Взам. инв. № | Инв. № дубл. | Подп. и дата

Копировал: Лукин

Формат А4

Серия 3.820.2-44 Выпуск 4

Формат	Зона	Поз.	Обозначение	Наименование	Кол.	Примечание
				Документация		
А4			26.058.ПВ.041.100 СБ	Сборочный чертеж		
				Детали		
А4		1	26.058.ПВ.031.101-01	Гайка грузовая	1	
А4		2	26.058.ПВ.031.102.	Колесо зубчатое коническое	1	
				Стандартные изделия		
		3		Штифт 6т6×16 ГОСТ 3128-70*	8	

Взам. инв. № | Инв. № дубл. | Подп. и дата

3.820.2-44
26.058.ПВ.041.100

Узел грузовой гайки

Изм.	Лист	№ докум.	Подп.	Дата
Разраб.				
Пров.				
Гл. инж. проекта		Назаев		
Н. контр.		Мышкин		
Утв.		Филоненко		

Лит.	Лист	Листов
А		1

Копировал: Пужко формат А4

26.058.ПВ.041.100 СБ

А-А

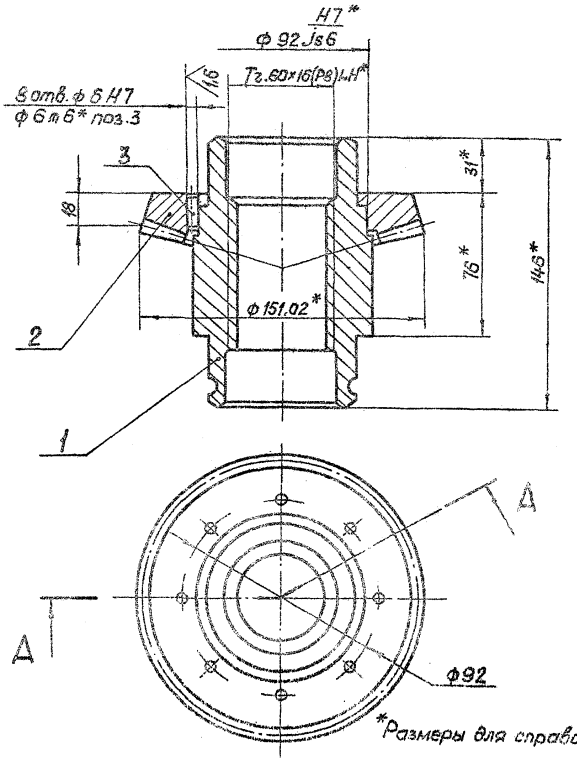

*Размеры для справок.

Взам. инв. № | Инв. № дубл. | Подп. и дата

26.058.ПВ.041.100
3.820.2-44

Узел грузовой гайки. Сборочный чертеж.

Изм.	Лист	№ докум.	Подп.	Дата
Разраб.		Сарнуев		
Пров.		Искандеров		
Гл. инж. проекта		Грош		
Н. контр.		Назаев		
Утв.		Мышкин		
		Филоненко		

Лит.	Масса	Масштаб
А	2.18	1:1

Лист | Листов 1

Копировал: формат А4

Выпуск 4

Серия 3.820.2-44

Формат	Зона	Поз.	Обозначение	Наименование	Кол.	Примечание
				Документация		
А3			26.058.ПВ.042.000 СБ	Сборочный чертеж		
				Сборочные единицы		
А4		1	26.058.ПВ.042.100	Узел вал-шестерни 1ВШ	1	
А4		2	26.058.ПВ.042.200	Колесо зубчатое		
				коническое в сборе	1	
				Детали		
А3		3	26.058.ПВ.042.001	Корпус редуктора	1	
А3		4	26.058.ПВ.042.002	Вал шестерня	1	
А4		5	26.058.ПВ.042.003	Корпус подшипника	1	
А4		6	26.058.ПВ.042.004	Втулка	1	
А4		7	26.058.ПВ.042.005	Втулка	1	
А4		8	26.058.ПВ.042.006	Кольцо	1	
А4		9	26.058.ПВ.042.007	Кольцо регулировочное	1	
А4		10	26.058.ПВ.042.008	Крышка сквозная	1	
А4		11	26.058.ПВ.042.009	Кольцо сальниковое	1	
А4		12	26.058.ПВ.042.010	Крышка корпуса	1	
А4		13	26.058.ПВ.042.011	Прокладка	1	
А4		14	26.058.ПВ.042.012	Прокладка	3	Наиб.кол.
А4		15	26.058.ПВ.031.004	Пробка	1	
А4		16	26.058.ПВ.031.005	Прокладка	1	

Подп. и дата | Инв. № дубл. | Взам. инв. № | Подп. и дата | Инв. № подл.

3.820.2-44
26.058.ПВ.042.000

Редуктор РР1-1

Лит. | Лист | Листов
А1 | 1 | 2

Копировал: Дикко | Формат А4

Формат	Зона	Поз.	Обозначение	Наименование	Кол.	Примечание
				Стандартные изделия		
		17		Болт М6×12.6В.0125		
				ГОСТ 7798-70*	8	
		18		Винт М10×16.6В.0125		
				ГОСТ 1476-75*	4	
		19		Гайка М12.6.0125		
				ГОСТ 5915-70*	4	
		20		Шайба 12.65Г.0125		
				ГОСТ 6402-70*	4	
		21		Шпилька М12-8g×35.6В.0125		
				ГОСТ 22034-76*	4	
		22		Шпонка 10×8×45		
				ГОСТ 23360-78	2	
		23		Масленка 1.2.Ц6		
				ГОСТ 19853-74	2	

Подп. и дата | Инв. № дубл. | Взам. инв. № | Подп. и дата | Инв. № подл.

3.820.2-44
26.058.ПВ.042.000

26.058.ПВ.042.000.СБ

Серия 3.820.2-44 Выпуск 4

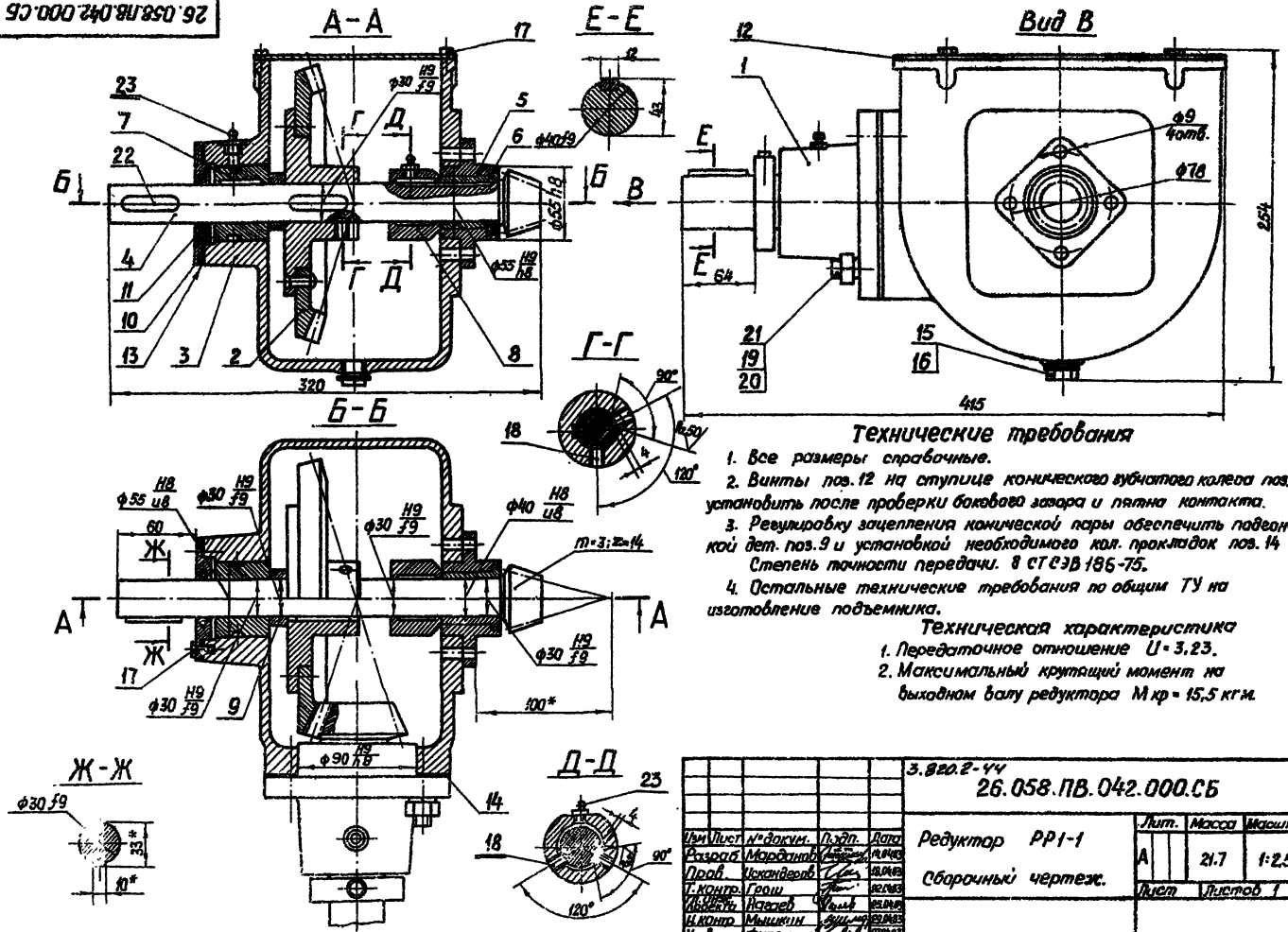

Технические требования

1. Все размеры справочные.
2. Винты поз. 12 на ступице конического зубчатого колеса поз. 2 установить после проверки бокового зазора и пятна контакта.
3. Регулировку зацепления конической пары обеспечить подгонкой дет. поз. 9 и установкой необходимого кол. прокладок поз. 14 Степень точности передачи. 8 СТ СЭВ 186-75.
4. Остальные технические требования по общим ТУ на изготовление подъемника.

Техническая характеристика

1. Передаточное отношение $U = 3{,}23$.
2. Максимальный крутящий момент на выходном валу редуктора $M_{кр} = 15{,}5$ кгм.

Изм	Лист	№ докум.	Подп.	Дата
Разраб.		Марданов		14.04.83
Пров.		Искандеров		18.04.83
Т.контр.		Грош		22.04.83
Гл.инж. проекта		Нагаев		25.04.83
Н.контр.		Мышкин		29.04.83
Утв.		Филоненко		27.04.83

3.820.2-44

26.058.ПВ.042.000.СБ

Редуктор РР1-1

Сборочный чертеж.

Лит.	Масса	Масштаб
А	21.7	1:2,5

Лист | Листов 1

Копировал: Пужин

Формат А3

Инв. № подл. | Подп. и дата | Взам. инв. № | Инв. № дубл. | Подп. и дата

Серия 3.820.2-44 Выпуск 4

Формат	Зона	Поз.	Обозначение	Наименование	Кол.	Примечание
				Документация		
А3			26.058.ПВ.042.100 СБ	Сборочный чертеж		
				Детали		
А3		1	26.058.ПВ.042.101	Вал-шестерня	1	
А4		2	26.058.ПВ.042.102	Корпус подшипника	1	
А4		3	26.058.ПВ.042.103	Втулка	1	
А4		4	26.058.ПВ.042.104	Кольца стопорное	1	
				Стандартные изделия		
		5		Винт М10х20.66.0125		
				ГОСТ 1478-75*	2	
		6		Винт В М4-8gх10.66-0125		
				ГОСТ 1491-80	2	
		7		Шпонка 12х8х45		
				ГОСТ 8790-79	1	
		8		Манжета 1-40х60-1		
				ГОСТ 8752-79	1	
		9		Масленка 1.2.Ц6		
				ГОСТ 19853-74	1	

Инв. № подл. | Подп. и дата | Взам. инв. № | Инв. № дубл. | Подп. и дата

26.058.ПВ.042.100

Изм. Лист № докум. Подп. Дата

5.820.2-44

Вал-шестерня

Лит. | Масса | Масштаб

Копировал | Формат А3

Инв. № подл. | Подп. и дата | Взам. инв. № | Инв. № дубл. | Подп. и дата

Формат	Зона	Поз.	Обозначение	Наименование	Кол.	Примечание

Инв. № подл. | Подп. и дата | Взам. инв. № | Инв. № дубл. | Подп. и дата

5.820.2-44

Изм. Лист № докум. Подп. Дата

Копировал | Формат А3

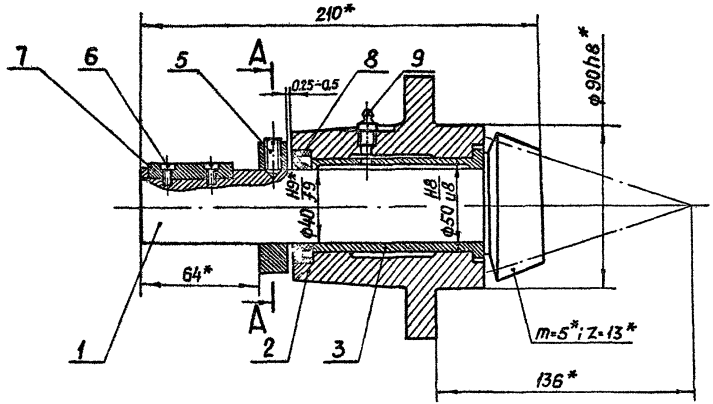

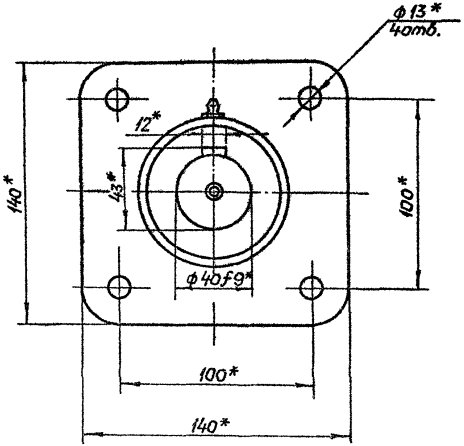

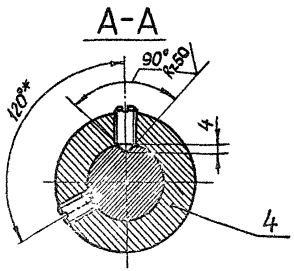

* Размеры для справок.

Изм.	Лист	№ докум.	Подп.	Дата	3.820.2-44 26.058.ПВ 042 100 СБ		
Разраб.		Марданов		14.04.83	Узел вал-шестерни 18Ш Сборочный чертеж.	Лит.	Масса 5,5	Масштаб 1:2
Пров.		Искандеров		18.04.83		А		
Т. контр.		Грош		22.04.83		Лист	Листов 1
Гл. спец. проекта		Наседев		25.04.83			
Н. контр.		Мышкин		29.04.83			
Утв.		Фишман		27.04.83			

Копировал: Пуж

Формат А3

Инв. № подл. | Подп. и дата | Взам. инв. № | Инв. № дубл. | Подп. и дата

Выпуск 4

Серия 3.820.2-44

Формат	Зона	Поз.	Обозначение	Наименование	Кол.	Примечание
				Документация		
А3			26. 058. ПВ. 042. 200 СБ	Сборочный чертеж		
				Детали		
А3		1	26. 058. ПВ. 042. 201	Колесо зубчатое коническое	1	
А3		2	26. 058. ПВ. 042. 202	Ступица	1	
				Стандартные изделия		
		3		Заклепка 8х26.01.10.Ц6хр		
				ГОСТ 10299-80	4	
		4		Штифт 8т 6х20		
				ГОСТ 3128-70*	2	

Подп. и дата

Инв. № дубл.

Взам. инв. №

Подп. и дата

Инв. № подл.

Изм.	Лист	№ докум.	Подп.	Дата
		Марданов		14.04.83
		Искандеров		18.04.83
		Нагаев		25.04.83
		Мышкин		29.04.83
		Филоненко		07.04.83

3.820.2-44

26.058.ПВ.042.200

Колесо зубчатое коническое в сборе.

Лит.	Лист	Листов
А		1

Копировал: Формат А4

Формат	Зона	Поз.	Обозначение	Наименование	Кол.	Примечание

Подп. и дата

Инв. № дубл.

Взам. инв. №

Подп. и дата

Инв. № подл.

Изм.	Лист	№ докум.	Подп.	Дата

3.820.2-44

Лист

Копировал: Формат А4

26.058.ПВ.042.200СБ

Серия 3.820.2-44 Выпуск 4

Инв. № подл. | Подп. и дата | Взам. инв. № | Инв. № дубл. | Подп. и дата

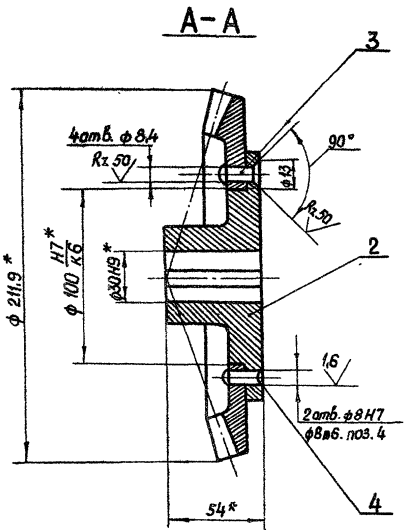

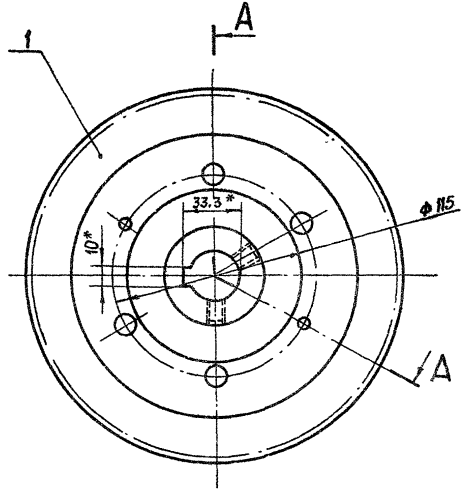

* Размеры для справок.

					3.820.2-44 26.058.ПВ.042.200 СБ			
Изм.	Лист	№ докум.	Подп.	Дата	Колесо зубчатое коническое в сборе. Сборочный чертеж	Лит.	Масса	Масштаб
Разраб.		Марданов		14.04.83		А	4,6	1:2
Пров.		Искандеров		18.04.83				
Т. контр.		Грош		22.04.83		Лист	Листов 1	
Гл. инж. проекта		Нагаев		25.04.83				
Н. контр.		Мыликин		29.04.83				
Утв.		Филоненко		27.04.83				

Копировал. Пужко

Формат А3

26.058.ПВ.043.001

Серия 3.820.2-44 Выпуск 4

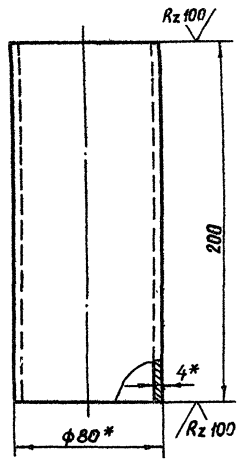

* Размеры для справок.

Изм.	Лист	№ докум.	Подп.	Дата
Разраб.		Марданов		14.04.83
Пров.		Искандеров		14.04.83
Т.контр.		Ваш		22.04.83
Н.контр.		Наглев		25.04.83
Утв.		Мышкин		29.04.83
		Филипенков		27.04.83

3.820.2-44
26.058.ПВ.043.001

Труба

Лит	Масса	Масштаб
А	1,5	1:2

Лист | Листов 1

Труба 80×4 ГОСТ 8734-75* / Б20 ГОСТ 8733-74*

Копировал Пужко Формат А4

Формат	Зона	Поз.	Обозначение	Наименование	Кол.	Примечание
				Документация		
А3			26.058.ПВ.043.000 СБ	Сборочный чертеж		
				Сборочные единицы		
А4		1	26.058.ПВ.034.100	Кожух		
				Детали		
А4		2	26.058.ПВ.043.001	Труба	1	
А4		3	26.058.ПВ.034.001	Фланец	1	
А4		4	26.058.ПВ.034.004	Заглушка		
				Лист Б-ПН-НО-1.2 ГОСТ 19903-74* / 4-Н-НВСт3пс ГОСТ 16523-70*		
				ф122	1	0.11кг
				Переменные данные для исполнений 26.058.ПВ.043.000-01		
				Сборочные единицы		
А3		5	26.058.ПВ.034.200	Кожух составной	1	

Изм.	Лист	№ докум.	Подп.	Дата
Разраб.		Марданов		14.04.83
Пров.		Искандеров		14.04.83
Т.контр.		Наглев		26.04.83
Н.контр.		Мышкин		29.04.83
Утв.		Филипенков		27.04.83

3.820.2-44
26.058.ПВ.043.000

Кожух винта 60 (левый)

Лит	Лист	Листов
А		1

Копировал Пужко Формат А4

Инв.№ подл. | Подп. и дата | Взам. инв.№ | Инв.№ дубл. | Подп. и дата

26.058.ПВ.043.000 СБ

Выпуск 4

Серия 3.820.2-44

Инв.№ подл. | Подп. и дата | Взам. инв.№ | Инв.№ дубл. | Подп. и дата

Рис.1

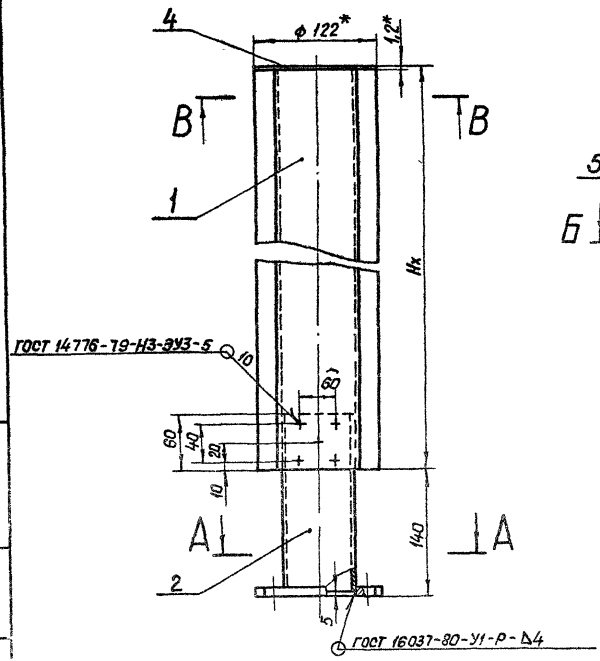

Рис.2

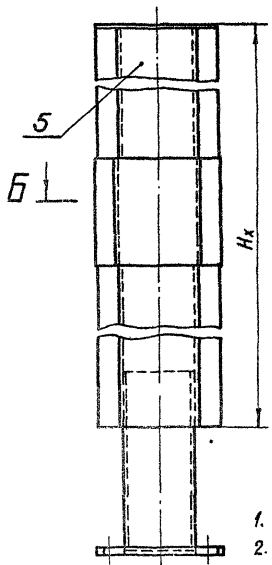

В-В
М1:2

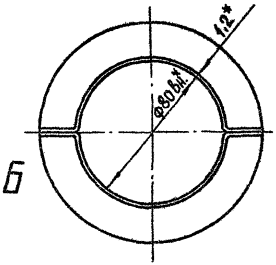

Б-Б
М1:2

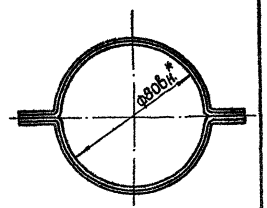

Обозначение	Рис.
26.058.ПВ.043.000	1
26.058.ПВ.043.000-01	2

1. Исполнение 26.058.ПВ.043.000-01, рис.2 применяется при $H_x > 2,5$ м.
2. Длина кожуха назначается в зависимости от H_x в м.
3. Масса кожуха Q определяется:
   а) для исп. 26.058.ПВ.043.000 - $H_x \cdot 3,12 + 2,41$ кг, где H_x в м
   б) для исп. 26.058.ПВ.043.000-01 - $H_x \cdot 3,12 + 2,71$ кг, где H_x в м
4.* Размеры для справок.

А-А

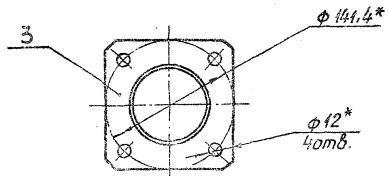

Изм.	Лист	№ докум.	Подп.	Дата
Разраб.		Марданов		14.04.83
Прав.		Исхандеров		18.04.83
Т.контр.		Граш		22.04.83
ГИП Отдела		Наседв		26.04.83
Н.контр.		Мышкин		29.04.83
Утв.		Филоненко		01.04.83

3.820.2-44
26.058.ПВ.043.000 СБ

Кожух
Винта 60 (левый)
Сборочный чертеж

Лит.	Масса	Масштаб
А	См.п.3	1:4
Лист	Листов 1	

Копировал Формат А3

Выпуск 4

Серия 3.820.2-44

Формат	Зона	Поз.	Обозначение	Наименование	Кол.	Примечание
				Документация		
А5			26.058.ПВ.044.000 СБ	Сборочный чертеж.		
				Детали		
А4		1	26.058.ПВ.044.001	Втулка	1	
А4		2	26.058.ПВ.044.002	Полоса	1	
А4		3	26.058.ПВ.035.003	Ось	1	
А4		4	26.058.ПВ.035.004	Труба	1	
А4		5	26.058.ПВ.035.005	Кольцо	1	
А4		6	26.058.ПВ.035.006	Косынка	1	

Подп. и дата | Инв. № дубл. | Взам. инв. № | Инв. № подл. | Подп. и дата

Изм.	Лист	№ докум.	Подп.	Дата
Разраб.		Сарнугреев		14.04.83
Пров.		Искандеров		18.04.83
Гл. инж. проекта		Натоев		25.04.83
Н. контр.		Мышкин		29.04.83
Утв.		Филоненко		27.04.83

3.820.2-44
26.058.ПВ.044.000

Рукоятка Р4

Лит.	Лист	Листов
А		1

Копировал: Лужко Формат А4

Формат	Зона	Поз.	Обозначение	Наименование	Кол.	Примечание

Подп. и дата | Инв. № дубл. | Взам. инв. № | Инв. № подл. | Подп. и дата

Изм.	Лист	№ докум.	Подп.	Дата

3.820.2-44 Лист

Копировал: Формат А4

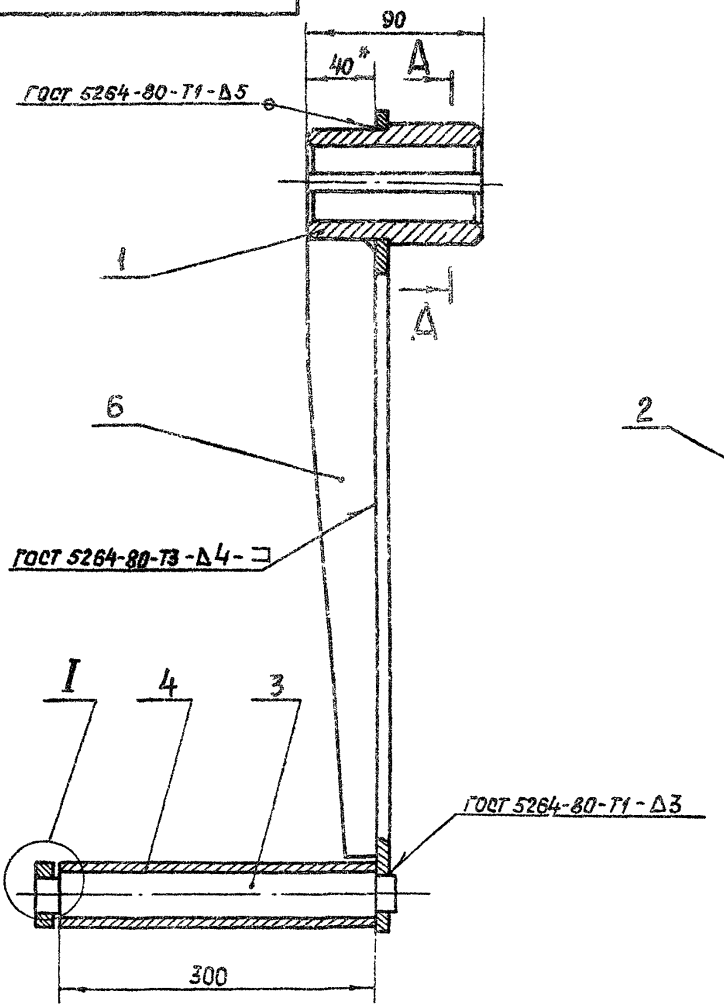

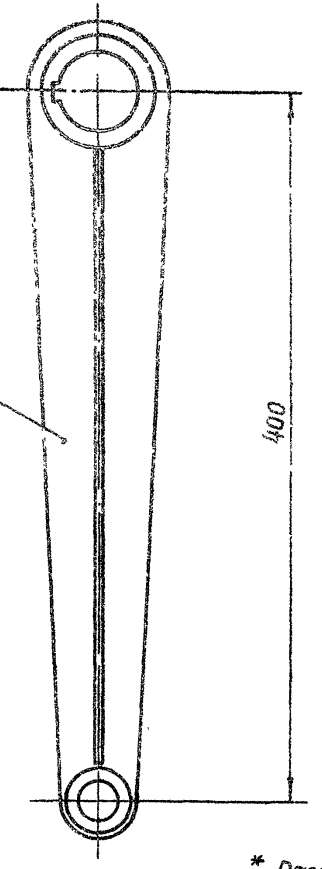

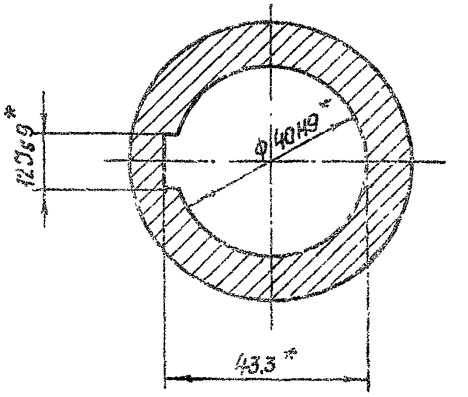

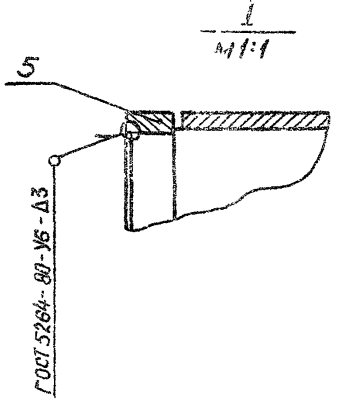

* Размеры для справок

2. Остальные технические требования по общим ТУ на изготовление подъемника

Изм.	Лист	№ докум.	Подп.	Дата
Разраб.		Сарнугаев		14.04.83
Пров.		Иеканаров		18.04.83
Т. контр.		Грош		22.04.83
Гл. инж. проекта		Насаев		25.01.85
Н. контр.		Мышкин		29.01.85
Утв.		Филоченков		31.01.85

3.820.2-44
26.058.ПВ.044.000 СБ

Рукоятка р4
Сборочный чертеж

Лит.	Масса	Масштаб
А	5,9	1:2,5

Лист | Листов 1

Копировал | Гужко | Формат А3

Серия 3.820.2-44 Выпуск 4

Инв. № подл. | Подп. и дата | Инв. № дубл. | Взам. инв. № | Подп. и дата

Серия 3.820.2-44 Выпуск 4

Формат	Зона	Поз.	Обозначение	Наименование	Кол.	Примечание
				Документация		
А3			26.058.ПВ.045.000 СБ	Сборочный чертеж		
				Детали		
А4		1	26.058.ПВ.045.001	Цапфа	2	
А4		2	26.058.ПВ.045.002	Труба	1	

Изм.	Лист	№ докум.	Подп.	Дата
Разраб.		Сарнуглев		14.04.89
Пров.		Искандеров		19.04.89
Т.контр.		Нагаев		25.04.89
Н.контр.		Мышкин		29.04.89
ГИП		Филоненко		27.04.89

26.058.ПВ.045.000

Вал соединительный

Лит.	Лист	Листов
А		1

Копировал Формат А4

Формат	Зона	Поз.	Обозначение	Наименование	Кол.	Примечание

3.820.2-44

Изм.	Лист	№ докум.	Подп.	Дата

Лист

Копировал: формат А4

Подп. и дата | Инв. № дубл. | Взам. инв. № | Подп. и дата | Инв. № подл.

26.058.ПВ.045.000 СБ

Серия 3.920.2-44 Выпуск 4

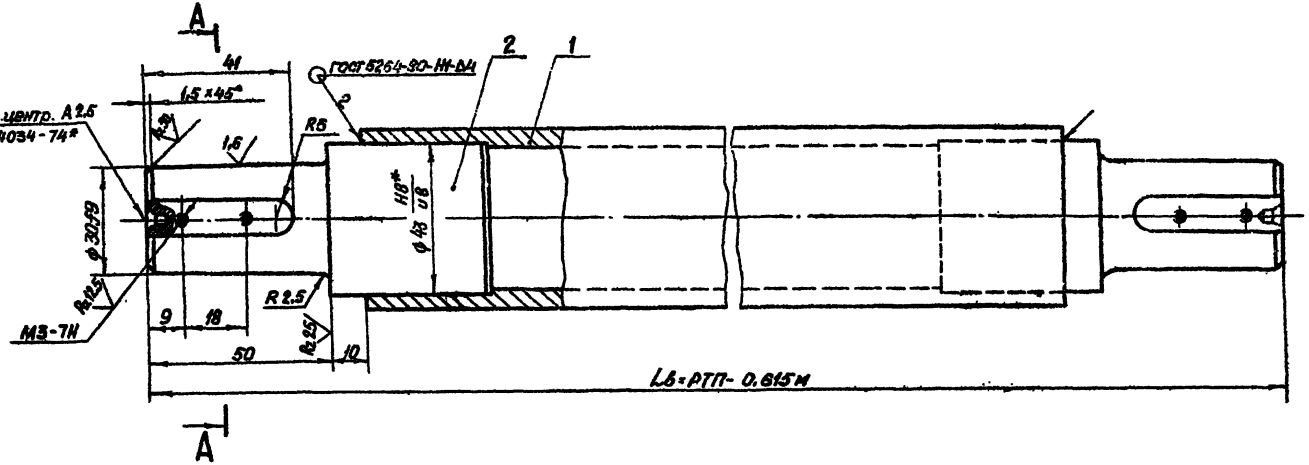

А-А

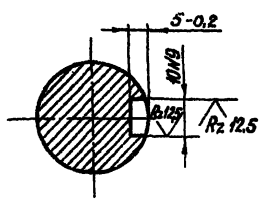

1. Масса соединительного вала $Q_{св} = 8(РТП - 0{,}615) + 1{,}5$, где РТП в м, $Q_{св}$ в кг.

2. Смещение и перекос шпоночного паза относительно оси вала не более допуска на ширину шпоночного паза.

3* Размер для справок.

4. Остальные технические требования по общим ТУ на изготовление подъемника.

Изм.	Лист	№ докум.	Подп.	Дата
Разраб.		Марданов		14.04.83
Пров.		Искандеров		18.04.83
Т.контр.		Грош		22.04.83
Гл. инж. проекта		Нагаев		25.04.83
Н.контр.		Мышкин		25.04.83
Утв.		Филоненко		27.04.83

3.920.2-44
26.058.ПВ.045.000 СБ

Вал соединительный
Сборочный чертеж

Лит.	Масса	Масштаб
А	См. п. 1	1:1

Лист | Листов 1

Копировал: Пуж

Формат А3

Инв. № подл. | Подп. и дата | Взам. инв. № | Инв. № дубл. | Подп. и дата

Выпуск 4
Серия 3.820.2-44

Формат	Зона	Поз.	Обозначение	Наименование	Кол.	Примечание
				Документация		
А3			26.058.ПВ.031.000 СБ	Сборочный чертеж		
				Сборочные единицы		
А4		1	26.058.ПВ.031.100	Узел грузовой гайки	1	
				Детали		
А3		2	26.058.ПВ.031.001	Корпус	1	
А4		3	26.058.ПВ.031.002	Крышка корпуса	1	
А4		4	26.058.ПВ.031.003	Кольцо регулировочное	8	Наиб.кол.
А4		5	26.058.ПВ.031.004	Пробка	1	
А4		6	26.058.ПВ.031.005	Прокладка	1	
				Стандартные изделия		
				Болт М12х50.66.0125		
				ГОСТ 7798-70*	4	
				Гайка М12.6.0125		
				ГОСТ 5915-70*	4	
				Шайба 12.65Г.0125		
				ГОСТ 6402-70*	4	
				Подшипник 8116		
				ГОСТ 6874-75	2	

Инв.№ подл. | Подп. и дата | Взам. инв.№ | Инв.№ дубл. | Подп. и дата

Изм.	Лист	№ докум.	Подп.	Дата
Разраб.		Сафиуллаев		4.04.1983
Пров.		Искандеров		18.04.1983
Т.контр.		Исраелев		25.04.1983
Н.контр.		Мышкин		29.04.1983
Утв.		Фащенко		27.04.1983

26.058.ПВ.031.000

Узел грузовой части

Лит.	Лист	Листов
А	1	2

Копировал: Пужко Формат А4

Формат	Зона	Поз.	Обозначение	Наименование	Кол.	Примечание
		11		Кольцо 072-080-46-2-4 ГОСТ 9833-73*	1	

Инв.№ подл. | Подп. и дата | Взам. инв.№ | Инв.№ дубл. | Подп. и дата

Изм.	Лист	№ докум.	Подп.	Дата

3.820.2-44
26.058.ПВ.031.000

Лист 2

Копировал: Пужко Формат А4

26.058.ПВ.031.000 СБ

Серия 3.820.2-44 Выпуск 4

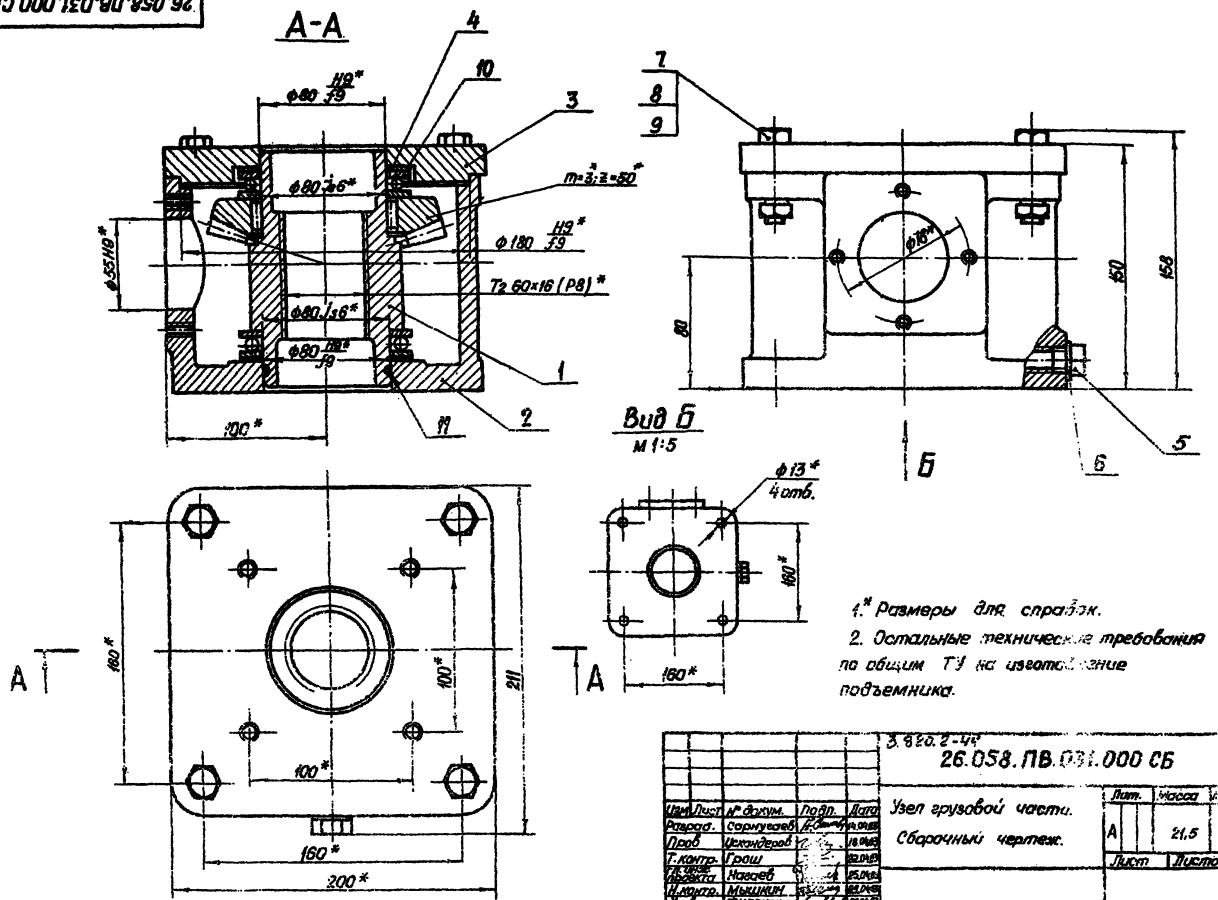

1.* Размеры для справок.

2. Остальные технические требования по общим ТУ на изготовление подъемника.

					3.820.2-44			
					26.058.ПВ.031.000 СБ			
Изм.	Лист	№ докум.	Подп.	Дата	Узел грузовой части.	Лит.	Масса	Масштаб
Разраб.		Сорнугаев		14.04.83	Сборочный чертеж.	А	21,5	1:2
Пров.		Искандеров		18.04.83		Лист	Листов 1	
Т.контр.		Грош		22.04.83				
Гл.инж. проекта		Назаев		25.04.83				
Н.контр.		Мышкин		25.04.83				
Утв.		Филоненко		27.04.83				

Копировал: Пужко

Формат А3

Инв.№ подл. | Подп. и дата | Инв.№ дубл. | Подп. и дата

Серия 3.820.2-44 Выпуск 4

Формат	Зона	Поз.	Обозначение	Наименование	Кол.	Примечание
				Документация		
А4			26.058.ПВ.031.000 СБ	Сборочный чертеж		
				Детали		
А4		1	26.058.ПВ.ПВ.031.101	Гайка грузовая	1	
А4		2	26.058.ПВ.ПВ.031.102	Колесо зубчатое коническое	1	
				Стандартные изделия		
		3		Штифт 6т6×16 ГОСТ 3128-70*	8	

Изм.	Лист	№ докум.	Подп.	Дата
Разраб.		Сарнуев		14.04.83
Пров.		Локандеров		18.04.83
Т. контр.		Нагаев		22.04.83
Н. контр.		Мыцкин		29.04.83
Утв.		Филоненко		27.04.83

3.820.2-44
26.058.ПВ.031.100

Узел грузовой гайки

Лит.	Лист	Листов
А		1

Инв. № подл. | Подп. и дата | Взам. инв. № | Инв. № дубл. | Подп. и дата

26.058.ПВ.031.100 СБ

А-А

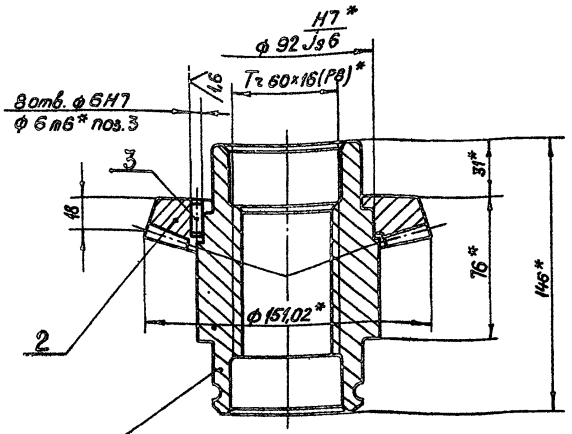

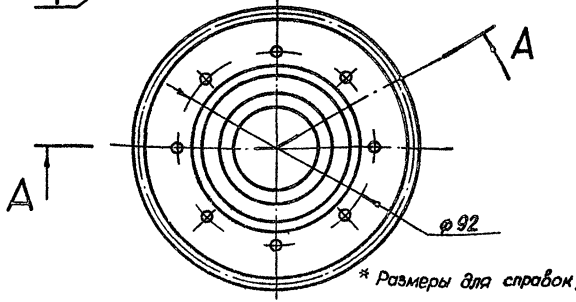

* Размеры для справок.

Изм.	Лист	№ докум.	Подп.	Дата
Разраб.		Сарнуев		14.04.83
Пров.		Искандеров		18.04.83
Т. контр.		Грош		22.04.83
Гл. инж. проекта		Нагаев		25.04.83
Н. контр.		Мыцкин		29.04.83
Утв.		Филоненко		27.04.83

3.820.2-44
26.058.ПВ.031.100 СБ

Узел грузовой гайки
Сборочный чертеж

Лит.	Масса	Масштаб
А	5,18	1:2
Лист 1	Листов 1	

Копировал: Пуско

Формат А4

Выпуск 4
Серия 3.820.2-44

Формат	Зона	Поз.	Обозначение	Наименование	Кол.	Примечание
				Документация		
А3			26.058.ПВ.032.000 СБ	Сборочный чертеж		
				Детали		
А4		1	26.058.ПВ.032.001	Шестерня приводная	1	
А3		2	26.058.ПВ.032.002	Кронштейн	1	
А4		3	26.058.ПВ.032.003	Циферблат 2,5м	1	
А4		4	26.058.ПВ.032.004	Червяк	1	
А4		5	26.058.ПВ.032.005	Колесо червячное	1	
А4		6	26.058.ПВ.032.006	Корпус приводной шестерни	1	
А4		7	26.058.ПВ.032.007	Корпус червячной пары	1	
А4		8	26.058.ПВ.032.008	Корпус циферблата	1	
А4		9	26.058.ПВ.032.009	Валик	1	
А4		10	26.058.ПВ.032.010	Крышка	1	
А4		11	26.058.ПВ.032.011	Колпачок	1	
А4		12	26.058.ПВ.032.012	Колпачок	1	
А4		13	26.058.ПВ.032.013	Кольцо прижимное	1	
А4		14	26.058.ПВ.032.014	Кольцо запорное	1	
А4		15	26.058.ПВ.032.015	Кольцо регулировочное	1	
А4		16	26.058.ПВ.032.016	Гайка круглая	2	
А4		17	26.058.ПВ.032.017	Стекло смотровое	1	
А4		18	26.058.ПВ.032.018	Крышка	1	
А4		19	26.058.ПВ.032.019	Стрелка	1	
А4		20	26.058.ПВ.032.020	Прокладка	1	

Подп. и дата | Инв. № дубл. | Взам. инв. № | Подп. и дата | Инв. № подл.

Изм.	Лист	№ докум.	Подп.	Дата
Разраб.		Мардонов		14.04.83
Пров.		Искандеров		18.04.83
Т. контр.		Нагаев		25.04.83
Н. контр.		Мышкин		29.04.83
Утв.		Филоненко		27.04.83

3.820.2-44
26.058.ПВ.032.000

Указатель положения затвора УПР-258

Лит.	Лист	Листов
А	1	2

Копировал: Пужко Формат А4

Формат	Зона	Поз.	Обозначение	Наименование	Кол.	Примечание
А4		21	26.058.ПВ.032.021	Прокладка	1	
А4		22	26.058.ПВ.031.004	Пробка	1	
А4		23	26.058.ПВ.031.005	Прокладка	1	
				Стандартные изделия		
		24		Болт М8х12.68.0125		
				ГОСТ 7798-70*	2	
		25		Винт 81.М4-8g х16.66.0125		
				ГОСТ 17475-80	8	
		26		Винт 81.М5-8g х14.66.0125		
				ГОСТ 17475-80	7	
		27		Винт 81.М5-8g х10.66.0125		
				ГОСТ 17473-80	6	
		28		Шайба 5.65Г.0125		
				ГОСТ 6402-70*	6	
		29		Шайба 8.02.019 ГОСТ 11371-78	2	
		30		Шайба 10.02.019 ГОСТ 11872-80	2	
		31		Штифт 2х20 ГОСТ 3129-70*	2	
		32		Подшипник 104 ГОСТ 8338-75	4	
		33		Кольцо А28 65Г. кд. 15 хр.		
				ГОСТ 13941-80	4	

Подп. и дата | Инв. № дубл. | Взам. инв. № | Подп. и дата | Инв. № подл.

3.820.2-44
26.058.ПВ.032.000

Изм. | Лист | № докум. | Подп. | Дата

Лист 2

Копировал: Пужко Формат А4

26.058.ПВ.032.000СБ

Серия 3.820.2-44 Выпуск 4

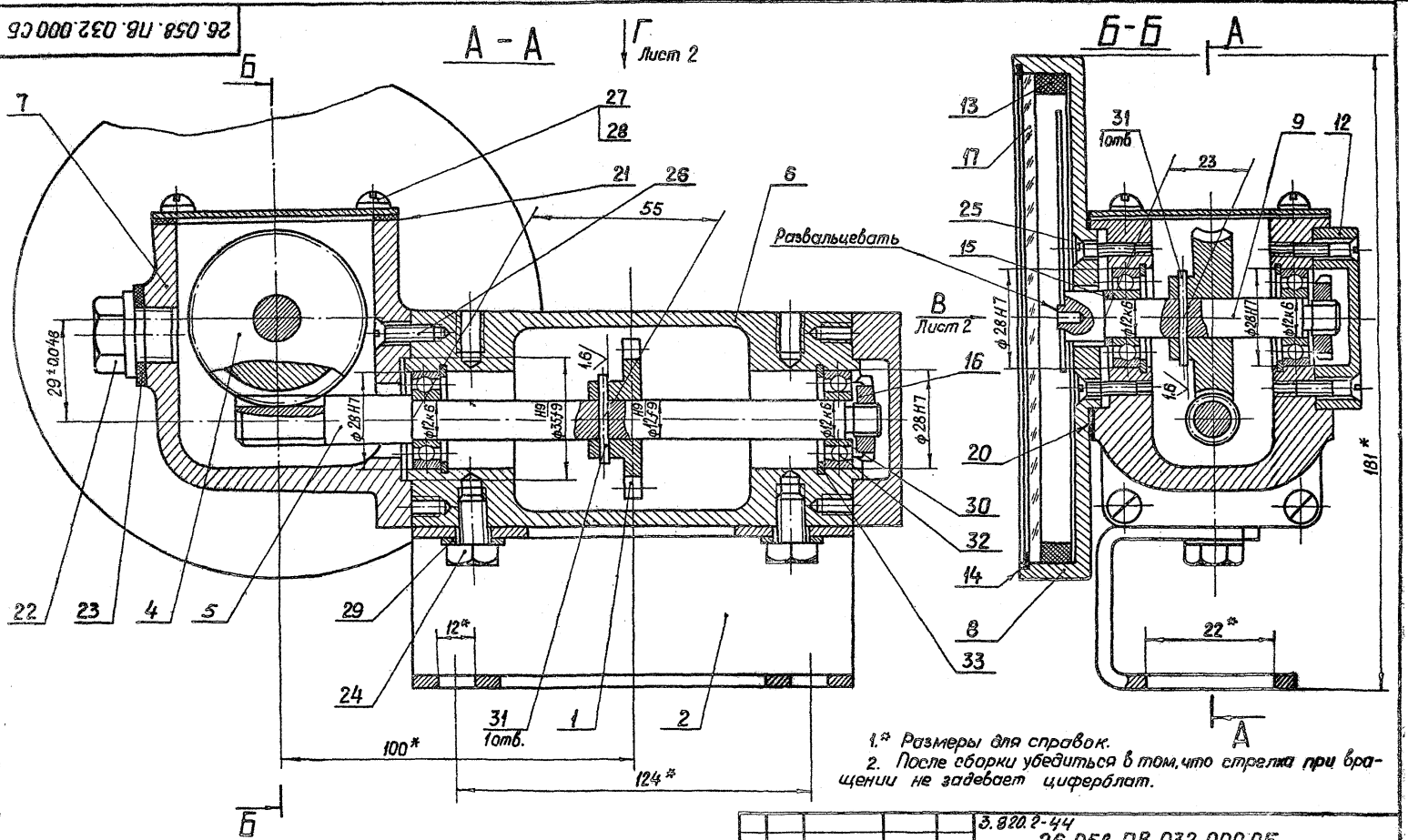

1.* Размеры для справок.
2. После сборки убедиться в том, что стрелка при вращении не задевает циферблат.

3. Остальные технические требования по общим ТУ на изготовление подъемника.

Изм.	Лист	№ докум.	Подп.	Дата
Разраб.		Марданов		14.04.85
Пров.		Искандеров		18.04.85
Т. контр.		Грош		22.04.85
Гл. инж. проекта		Нагаев		26.04.85
Н. контр.		Мышкин		29.04.85
Утв.		Филоненко		27.04.85

3.820.2-44
26.058.ПВ.032.000СБ

Указатель положения затвора УПР-258
Сборочный чертеж

Лит.	Масса	Масштаб
А	3,24	1:1
Лист 1	Листов 2	

Копировал: Пужко

Формат А3

Инв.№ подл. | Подп. и дата | Взам. инв.№ | Инв.№ дубл. | Подп. и дата

26.058.ПВ.032.000 СБ

Серия 3.820.2-44 Выпуск 4

Вид Г Лист 1

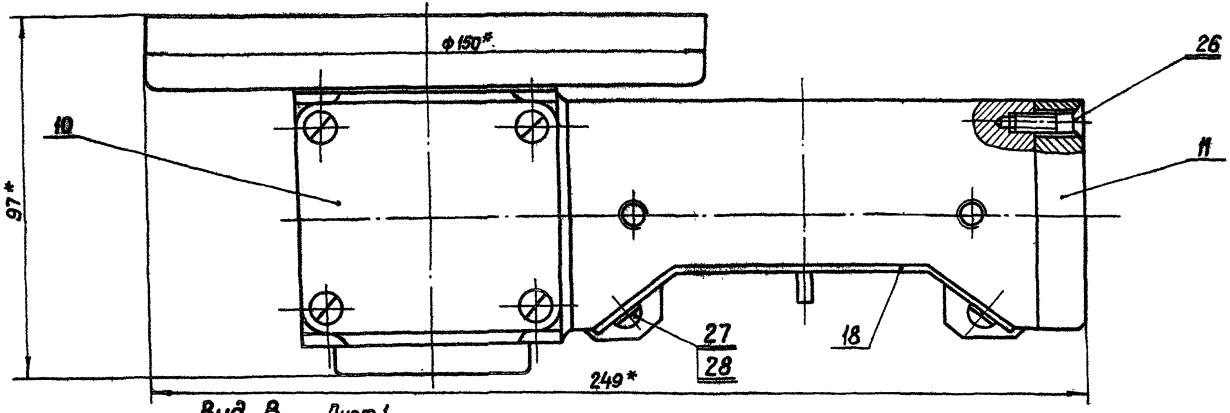

Вид В Лист 1

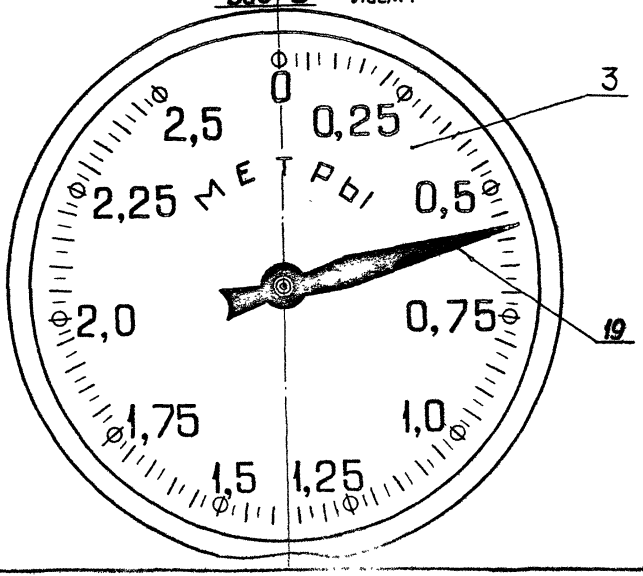

Изм.	Лист	№ докум.	Подп.	Дата
Разраб.		Марданов		14.04.83
Пров.		Искандеров		19.04.83
Т. контр.		Грош		22.04.83
Гл. инж. проекта		Назаев		26.04.83
Н. контр.		Мышкин		26.04.83
Утв.		Филоленко		27.04.83

3.820.2-44
26.058.ПВ.032.000 СБ

Указатель положения затвора УПР-258
Сварочный чертеж

Лит.	Масса	Масштаб
А		1:1

Лист 2 | Листов

Копировал. Лужис

Формат А3

Инв. № подл. | Подп. и дата | Взам. инв. № | Инв. № дубл. | Подп. и дата

Выпуск 4
Серия 3.820.2-44

Формат	Зона	Поз.	Обозначение	Наименование	Кол.	Примечание
				Документация		
А3			26.058.ПВ.033.000СБ	Сборочный чертеж		
				Детали		
А3		1	26.058.ПВ.033.001	Циферблат 5,0м	1	
А4		2	26.058.ПВ.033.002	Червяк	1	
А4		3	26.058.ПВ.033.003	Колесо червячное	1	
А4		4	26.058.ПВ.032.001	Шестерня приводная	1	
А3		5	26.058.ПВ.032.002	Кронштейн	1	
А3		6	26.058.ПВ.032.006	Корпус приводной шестерни	1	
А3		7	26.058.ПВ.032.007	Корпус червячной пары	1	
А4		8	26.058.ПВ.032.008	Корпус циферблата	1	
А4		9	26.058.ПВ.032.009	Валик	1	
А4		10	26.058.ПВ.032.010	Крышка	1	
А4		11	26.058.ПВ.032.011	Колпачок	1	
А4		12	26.058.ПВ.032.012	Колпачок	1	
А4		13	26.058.ПВ.032.013	Кольцо прижимное	1	
А4		14	26.058.ПВ.032.014	Кольцо запорное	1	
А4		15	26.058.ПВ.032.015	Кольцо регулировочное	1	
А4		16	26.058.ПВ.032.016	Гайка крепления	2	
А4		17	26.058.ПВ.032.017	Стекло смотровое	1	
А4		18	26.058.ПВ.032.018	Крышка	1	
А4		19	26.058.ПВ.032.019	Стрелка	1	
А4		20	26.058.ПВ.032.020	Прокладка	1	

Подп. и дата | Инв. № подл. | Взам. инв. № | Инв. № дубл. | Подп. и дата

Изм.	Лист	№ докум.	Подп.	Дата
Разраб.		Марданов		16.01.85
Пров.		Искандеров		22.01.85
Н. контр.		Нагаев		25.01.85
Н. контр.		Мышкин		28.01.85
Утв.		Филоненко		29.01.85

3.820.2-44
26.058.ПВ.033.000

Указатель положения затвора УПР-508

Лит.	Лист	Листов
А	1	2

Копировал: Пужко Формат А4

Формат	Зона	Поз.	Обозначение	Наименование	Кол.	Примечание
А4		21	26.058.ПВ.032.021	Прокладка	1	
А4		22	26.058.ПВ.031.004	Пробка	1	
А4		23	26.058.ПВ.031.005	Прокладка	1	
				Стандартные изделия		
		24		Болт М8×12.66.0125 ГОСТ 7798-70*	2	
		25		Винт В1.М4-8g×16.66.0125 ГОСТ 17475-80	8	
		26		Винт В1.М5-8g×14.66.0125 ГОСТ 17475-80	7	
		27		Винт В1.М5-8g×10.66.0125 ГОСТ 17473-80	6	
		28		Шайба 5.65Г.0125 ГОСТ 6402-70*	6	
		29		Шайба 8.01.019 ГОСТ 11371-78	2	
		30		Шайба 10.01.019 ГОСТ 11872-80	2	
		31		Штифт 2×20 ГОСТ 3129-70*	2	
		32		Подшипник 101 ГОСТ 8338-75	4	
		33		Кольцо А28.65Г.кд.15хр. ГОСТ 13941-80	4	

Подп. и дата | Инв. № подл. | Взам. инв. № | Инв. № дубл. | Подп. и дата

Изм.	Лист	№ докум.	Подп.	Дата

3.820.2-44
26.058.ПВ.033.000

Лист 2

Копировал: Пужко Формат А4

26.058.ПВ.033.000СБ

Серия 3.820.2-44 Выпуск 4

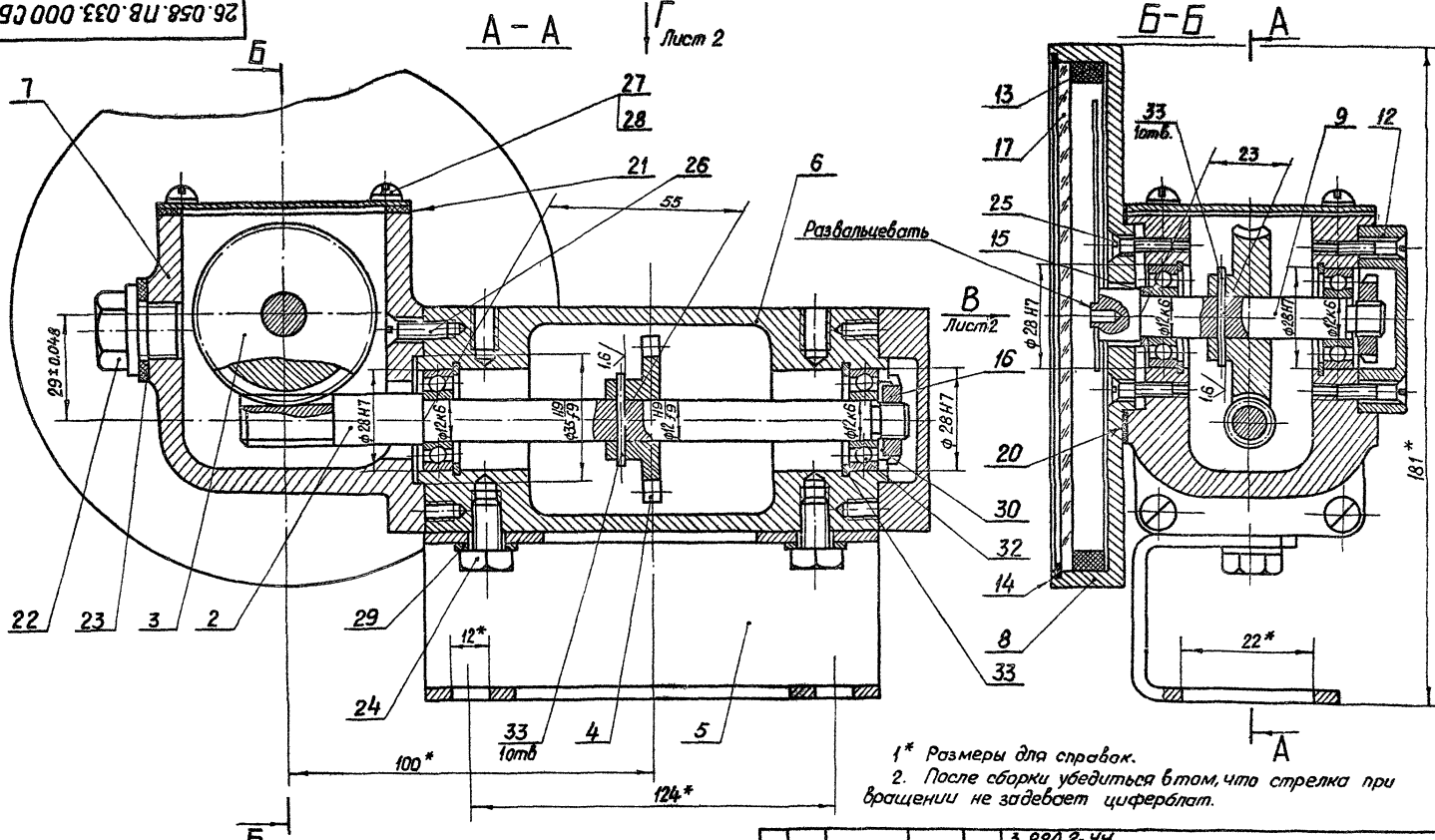

1* Размеры для справок.

2. После сборки убедиться в том, что стрелка при вращении не задевает циферблат.

3. Остальные технические требования по общим ТУ на изготовление подъемника.

Изм.	Лист	№ докум.	Подп.	Дата
Разраб.		Марданов		14.04.85
Пров.		Искандеров		18.04.85
Т. контр.		Грош		22.04.85
Гл. инж. проекта		Нагелев		25.04.85
Н. контр.		Мышкин		26.04.85
Утв.		Филоненко		27.04.85

3.820.2-44

26.058.ПВ.033.000.СБ

Указатель положения затвора УПР-508

Сборочный чертеж

Лит	Масса	Масштаб
А	3.24	1:1
Лист 1	Листов 2	

Копировал: Лунева

Формат А3

Инв. № подл. | Подп. и дата | Взам. инв. № | Инв. № дубл. | Подп. и дата

26.058.ПВ.033.000СБ

Вид Г Лист 1

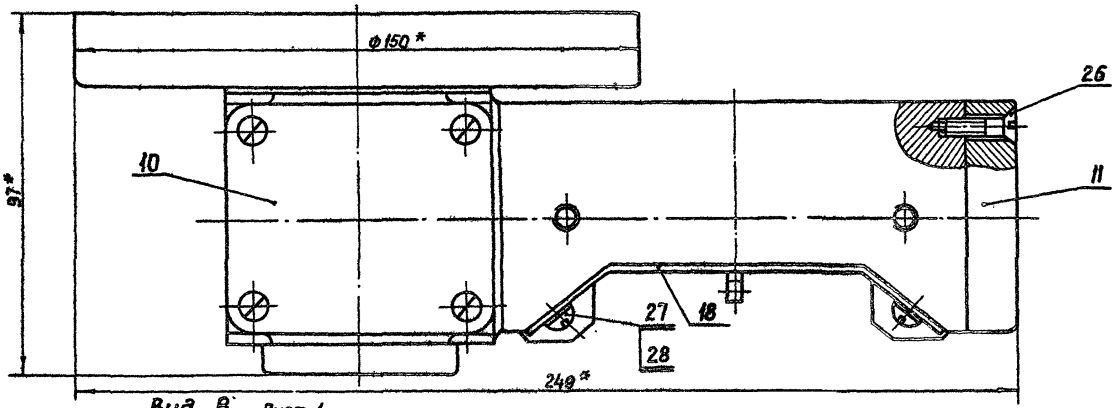

Вид В Лист 1

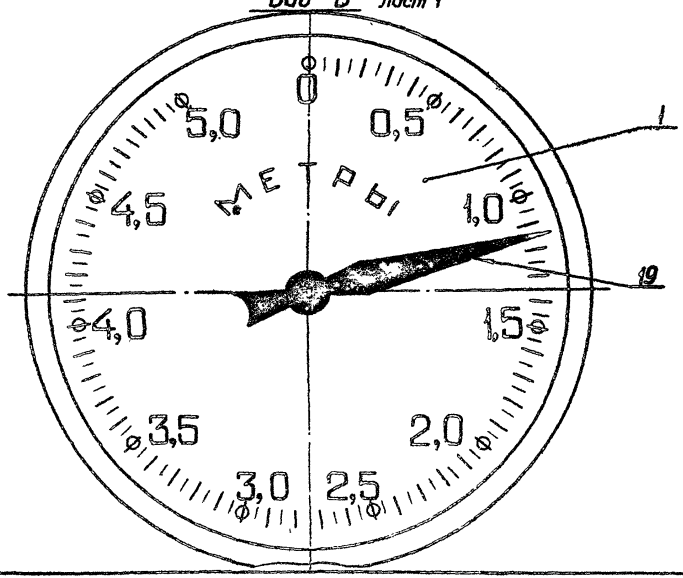

Изм.	Лист	№ докум.	Подп.	Дата
Разраб.		Марданов		14.04.93
Пров.		Искандеров		19.04.93
Т. контр.		Грош		22.04.93
Гл. инж. проекта		Нагаев		26.04.93
Н. контр.		Мышкин		29.04.93
Утв.		Фигаченко		27.04.93

3.820.2-44

26.058.ПВ.033.000СБ

Указатель положения затвора УПР-508

Сборочный чертеж

Лит.	Масса	Масштаб
А		1:1

Лист 2 Листов

Копировал: Лужко

Формат А3

Выпуск 4

Серия 3.820.2-44

Инв. № подл. | Подп. и дата | Взам. инв. № | Инв. № дубл. | Подп. и дата

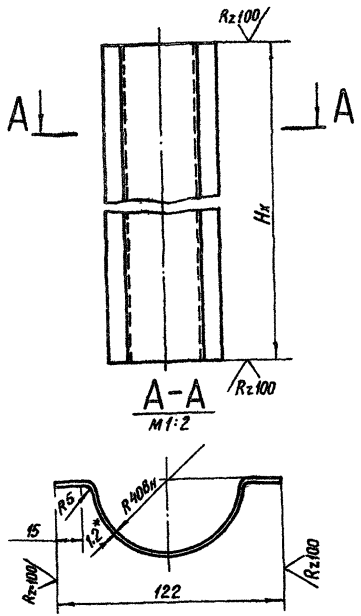

1. Длина желоба назначается в зависимости от H_x в м.
2. Масса 1 пог.м. желоба равна 1,56 кг.
3.* Размер для справок.

Изм.	Лист	№ докум.	Подп.	Дата
Разраб		Мардалов		16.04.83
Пров.		Искандеров		16.04.83
Т. контр.		Граш		22.04.83
Гл. спец. проекта		Нагаев		25.04.83
Н. контр.		Мышкин		25.04.83
Утв.		Филоненко		27.04.83

3.820.2-44
26.058.ПВ.034.101

Желоб

Лит.	Масса	Масштаб
А	См.п.2	1:4

Лист | Листов 1

Лист Б-ПН-НО-1.2 ГОСТ 19903-74*
4-IV-НВСт3пс ГОСТ 16523-70*

Копировал: Пужко Формат А4

Инв.№ подл. | Подп. и дата | Взам. инв.№ | Инв.№ дубл. | Подп. и дата

Формат	Зона	Поз.	Обозначение	Наименование	Кол.	Примечание
				Документация		
А3			26.058.ПВ.034.000 СБ	Сборочный чертеж		
				Сборочные единицы		
А4		1	26.058.ПВ.034.100	Кожух	1	
				Детали		
А4		2	26.058.ПВ.034.001	Фланец	1	
А4		3	26.058.ПВ.034.002	Диафрагма	1	
А4		4	26.058.ПВ.034.003	Труба	1	
Б4		5	26.058.ПВ.034.004	Заглушка		
				Лист Б-ПН-НО-1.2 ГОСТ 19903-74* 4-IV-НВСт3пс ГОСТ 16523-70*		
				ф 122	1	0,11 кг
				Переменные данные для исполнений 26.058.ПВ.034.000-01		
				Сборочные единицы		
А3		6	26.058.ПВ.034.200	Кожух составной	1	

Инв.№ подл. | Подп. и дата | Взам. инв.№ | Инв.№ дубл. | Подп. и дата

Изм.	Лист	№ докум.	Подп.	Дата
Разраб		Мардалов		16.04.83
Пров.		Искандеров		16.04.83
Гл. спец. проекта		Нагаев		25.04.83
Н. контр.		Мышкин		25.04.83
Утв.		Филоненко		27.04.83

3.820.2-44
26.058.ПВ.034.000

Кожух винта 60

Лит.	Лист	Листов
А		1

Копировал: Пужко Формат А4

Рис. 1

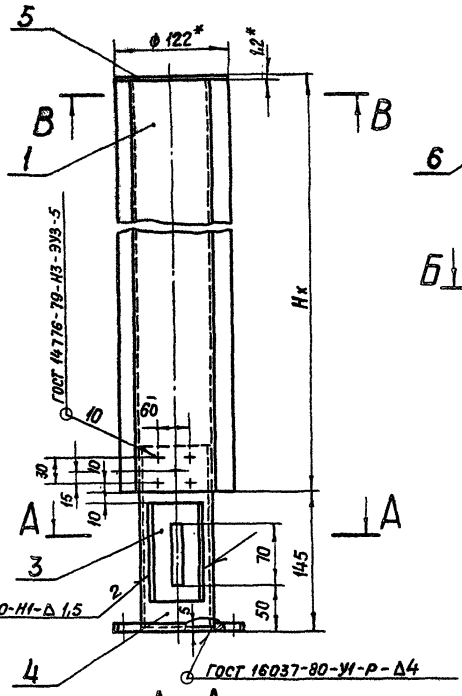

А-А

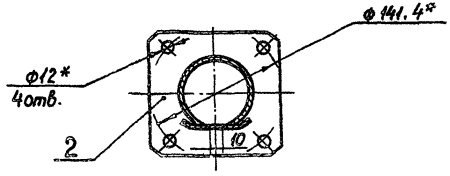

Рис. 2

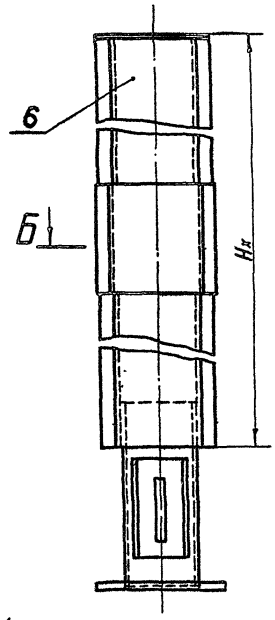

В-В
М1:2

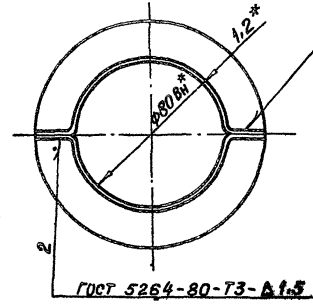

Б-Б
М1:2

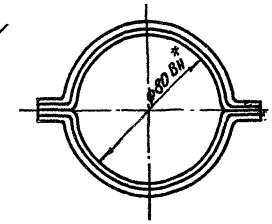

Обозначение	Рис.
26.058.ПВ.034.000	1
26.058.ПВ.034.000-01	2

1. Исполнение 26.058.ПВ.034.000-01, рис. 2, применяется при Нх > 2,5 м.
2. Длина кожуха назначается в зависимости от Нх в м.
3. Масса кожуха $Q_к$ определяется:
   а) для исп. 26.058.ПВ.034.000 – Нх · 3,12 + 2,28 кг, где Нх в м.
   б) для исп. 26.058.ПВ.034.000-01 – Нх · 3,12 + 2,58 кг, где Нх в м.
4.* Размеры для справок.

Изм.	Лист	№ докум.	Подп.	Дата
Разраб.		Марданов		14.04.83
Пров.		Искандеров		18.04.83
Т. контр.		Грош		22.04.83
Гл. инж. проекта		Нагаев		25.04.83
Н. контр.		Мышкин		29.04.83
Утв.		Филоненко		27.04.83

3.820.2-44
26.058.ПВ.034.000.СБ

Кожух винта 60. Сборочный чертеж.

Лит.	Масса	Масштаб
А	См.п.3	1:4
Лист	Листов	

Копировал: Пужка

Формат А3

26.058.ПВ.034.100.СБ

Серия 3.820.2-44 Выпуск 4

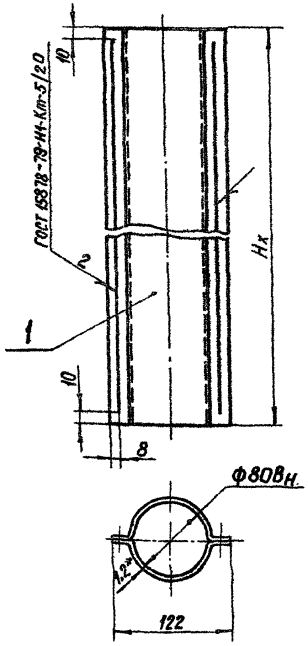

1. Длина кожуха назначается в зависимости от Hx в м.
2. Масса 1 пог.м кожуха равна 3,12 кг.
3.* Размер для справок.

Изм.	Лист	№ докум.	Подп.	Дата
Разраб.		Мардонов		14.04.83
Пров.		Искандеров		18.04.83
Т.контр.		Гровш		22.04.83
Гл.инж. проекта		Нагаев		25.04.83
Н.контр.		Мышкин		29.04.83
Утв.		Филоненко		27.04.83

3.820.2-44
26.058.ПВ.034.100 СБ

Кожух
Сборочный чертеж

Лит.	Масса	Масштаб
А	см.п 2	1:4
Лист	Листов 1	

Копировал: Пужко Формат А4

Формат	Зона	Поз.	Обозначение	Наименование	Кол.	Примечание
				Документация		
А4			26.058.ПВ.034.100 СБ	Сборочный чертеж		
				Детали		
А4		1	26.058.ПВ.034.101	Желоб.	2	

Изм.	Лист	№ докум.	Подп.	Дата
Разраб.		Мардонов		14.04.83
Пров.		Искандеров		18.04.83
Гл.инж. проекта		Нагаев		25.04.83
Н.контр.		Мышкин		29.04.83
Утв.		Филоненко		27.04.83

3.820.2-44
26.058.ПВ.034.100

Кожух

Лит.	Лист	Листов
А		

Копировал: Пужко Формат А4

Выпуск
Серия 3.820.2-44

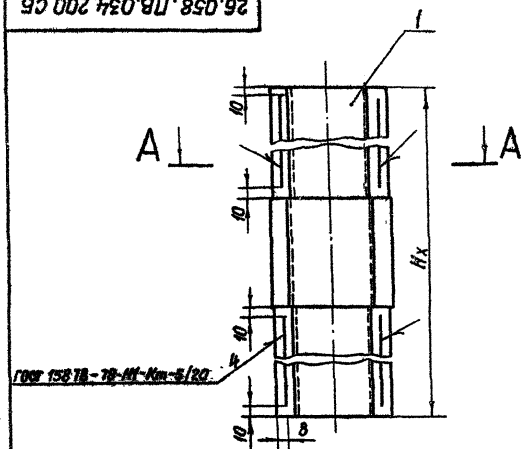

А–А

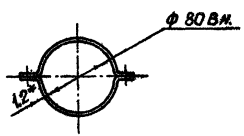

1. Кожух составной применяется при $H_x > 2.5$ м
2. Длина кожуха составного назначается в зависимости от H_x 6 м.
3. Масса кожуха составного определяется $H_x \cdot 3{,}12 + 0{,}3$ кг.
4. * Размер для справок.

Изм.	Лист	№ докум.	Подп.	Дата
Разраб.		Марданов		16.04.85
Пров.		Искандеров		18.04.85
Т. контр.		Грош		22.04.85
Гл. инж. проекта		Нагаев		25.04.85
Н. контр.		Мышкин		29.04.85
Утв.		Филоненко		27.04.85

3.820.2-44
26.058.ПВ.034.200 СБ

Кожух составной
Сборочный чертеж

Лит.	Масса	Масштаб
А	См. л 3	1:4
Лист	Листов 1	

Копировал: Пужко Формат А4

Формат	Зона	Поз.	Обозначение	Наименование	Кол.	Примечание
				Документация		
А4			26.058.ПВ.034.200 СБ	Сборочный чертеж		
				Сборочные единицы		
А4		1	26.058.ПВ.034.210	Желоб составной	2	

Изм.	Лист	№ докум.	Подп.	Дата
Разраб.		Марданов		16.04.85
Пров.		Искандеров		18.04.85
Гл. инж. проекта		Нагаев		25.04.85
Н. контр.		Мышкин		29.04.85
Утв.		Филоненко		27.04.85

3.820.2-44
26.058.ПВ.034.200

Кожух составной

Лит.	Лист	Листов
А		1

Копировал: Пужко Формат А4

Инв. № подл. | Подп. и дата | Взам. инв. № | Инв. № дубл. | Подп. и дата

Выпуск
Серия 3.820.2-44

26.058.ПВ.034.210 СБ

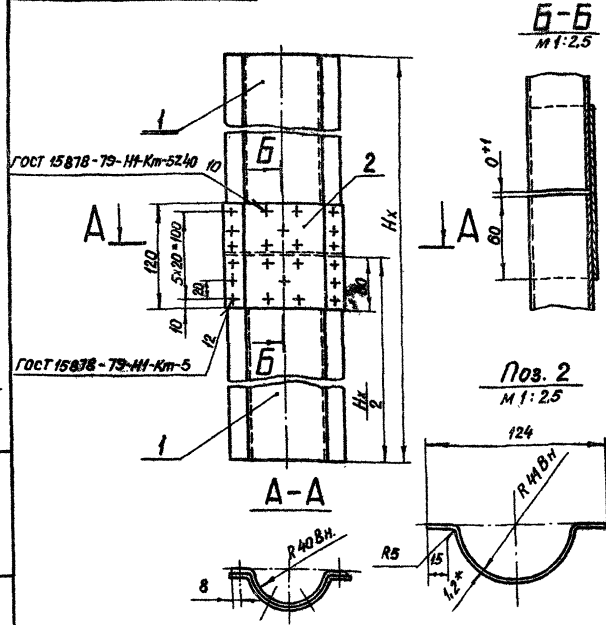

1.* Размер для справок.
2. Желоб составной применяется при Hx ≥ 2,5 м.
3. Длина желоба составного назначается в зависимости от Hx в м.
4. Масса желоба составного определяется Hx · 1,56 + 0,15 кг.

Изм.	Лист	№ докум.	Подп.	Дата
Разраб.		Марданов		18.01.83
Пров.		Искандеров		20.01.83
Т.контр.		Греш		28.01.83
Н.контр.		Назаров		25.01.83
Утв.				1.01.83

3.820.2-44
26.058.ПВ.034.210 СБ

Желоб составной
Сборочный чертеж

Лит.	Масса	Масштаб
А	См. п.4	1:4
Лист	Листов 1	

Копировал: Пужко Формат А4

Формат	Зона	Поз.	Обозначение	Наименование	Кол.	Примечание
				Документация		
А4			26.058.ПВ.034.210 СБ	Сборочный чертеж		
				Детали		
А4		1	26.058.ПВ.034.101	Желоб	2	
Б4		2	26.058.ПВ.034.211	Накладка		
				Лист 6-ПН-НО-1,2 ГОСТ 19903-74* / 4-IV-НВ Ст.3 пс ГОСТ 16523-70*		
				120×170	1	0,15 кг

3.820.2-44
26.058.ПВ.034.210

Желоб составной

Изм.	Лист	№ докум.	Подп.	Дата
Разраб.		Марданов		14.01.83
Пров.		Искандеров		20.01.83
Гл.спец. проекта		Назаров		25.01.83
Н.контр.		Мышкин		28.01.83
Утв.		Филоненко		1.01.83

Лит.	Лист	Листов
А		1

Копировал: Пужко Формат А4

Инв.№ подл. | Подп. и дата | Взам.инв.№ | Инв.№ дубл. | Подп. и дата

Формат	Зона	Поз.	Обозначение	Наименование	Кол.	Примечание
				Документация		
А3			26.058.ПВ.036.000 СБ	Сборочный чертеж		
				Детали		
А3		1	26.058.ПВ.036.001	Корпус подшипника	1	
А3		2	26.058.ПВ.036.002	Вал-шестерня	1	
А4		3	26.058.ПВ.036.003	Втулка	1	
А4		4	26.058.ПВ.036.004	Кольца стопорное	1	
Б4		5	26.058.ПВ.036.005	Кольцо		
				Войлок ПС5 ГОСТ 6308-71*		
				ф 29 / ф 42	1	0,01 кг
				Стандартные изделия		
		6		Винт М6х10.66.0125		
				ГОСТ 1476-75*	2	
		7		Винт В. М3-8gх10.68.0125		
				ГОСТ 1491-80	2	
		8		Шпонка 3-10х8х36		
				ГОСТ 8790-79	1	
		9		Масленка 1.2.46		
				ГОСТ 19853-74	1	

Инв.№ подл. | Подп. и дата | Взам. инв.№ | Инв.№ дубл. | Подп. и дата

Изм.	Лист	№ докум.	Подп.	Дата
Разраб.		Марданов		14.04.83
Пров.		Исканделов		18.04.83
Гл. инж. проекта		Назаев		25.04.83
Н. контр.		Мышкин		26.04.83
Утв.		Филоненко		27.04.83

3.820.2-44
26.058.ПВ.036.000

Узел вал-шестерни

Лит	Лист	Листов
А		1

Копировал

Формат А4

Серия 3.820.2-44 Выпуск 4

Инв.№ подл. | Подп. и дата | Взам. инв.№ | Инв.№ дубл. | Подп. и дата

Изм.	Лист	№ докум.	Подп.	Дата

3.820.2-44 Лист

Копировал

Формат А4

26.058.ПВ.036.000СБ

Серия 3.820.2-44 Выпуск 4

Инв.№подл. | Подп. и дата | Взам.инв.№ | Инв.№дубл. | Подп. и дата

А-А

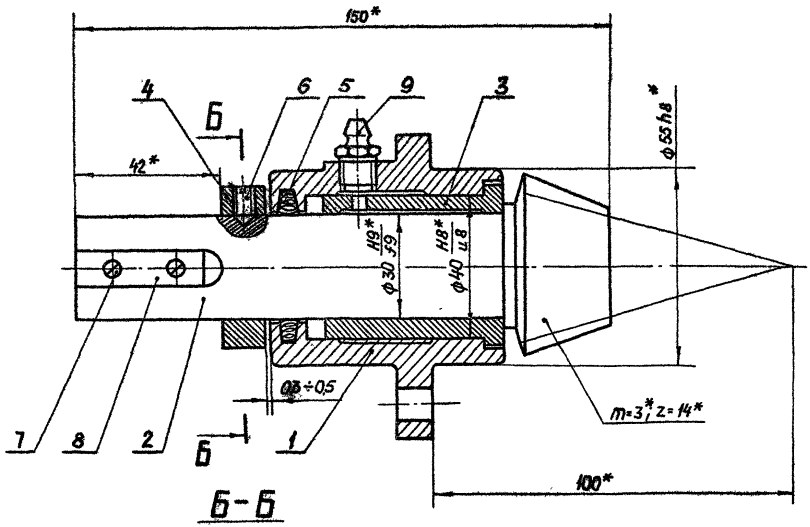

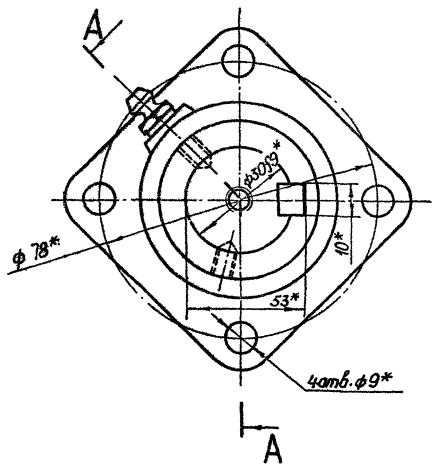

Б-Б

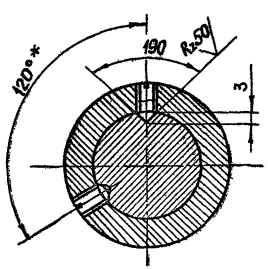

1.* Размеры и параметры для справок.
2. Остальные технические требования по общим ТУ на изготовление подъемника.

Изм.	Лист	№ докум.	Подп.	Дата	3.820.2-44 26.058.ПВ.036.000 СБ		
Разраб.		Марданов		14.04.83	Узел вал-шестерни сборочный чертеж	Лит.	Масса	Масштаб
Пров.		Искандеров		18.04.83		А	2,3	1:1
Т.контр.		Грош		22.04.83		Лист	Листов 1	
Гл. инж. проекта		Натаев		25.04.83				
Н.контр.		Мышкин						
Утв.		Филоненко						

Пужко

Формат А3

26.058.ПВ.040.001

Rz 25

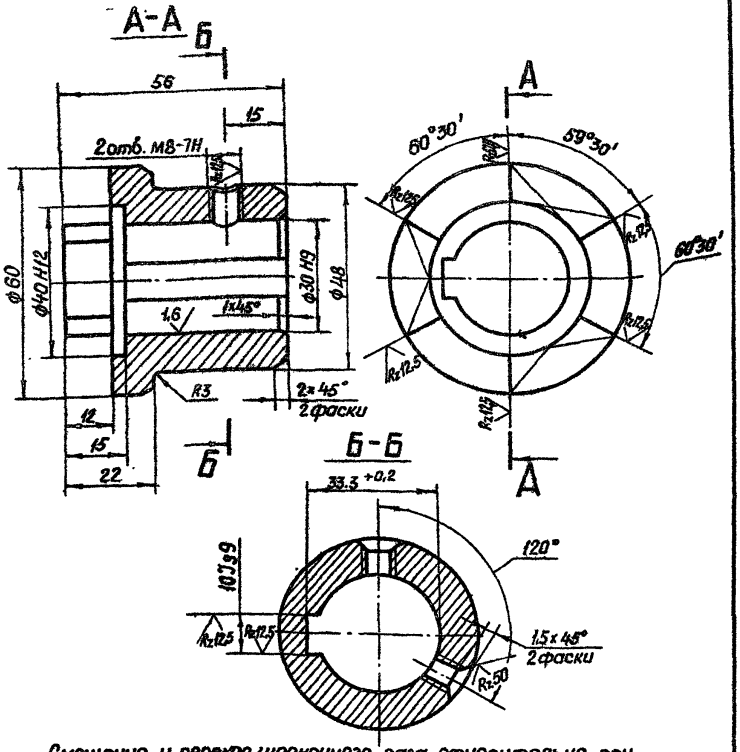

Смещение и перекос шпоночного паза относительно оси отверстия не более допуска на ширину шпоночного паза.

Изм.	Лист	№ докум.	Подп.	Дата
Разраб.		Мардачов		14.04.89
Пров.		Искандеров		18.04.89
Т. контр.		Гращ		22.04.89
Гл. инж. проекта		Нагаев		25.04.89
Н. контр.		Мышкин		29.04.89
Утв.		Филоненко		27.04.89

3.820.2-44
26.058.ПВ.040.001

Полумуфта

Лит.	Масса	Масштаб
А	0,5	1:1
Лист	Листов 1	

Ст 5 ГОСТ 380-71*

Копировал: Пужко Формат А4

26.058.ПВ.040.002

Rz 25

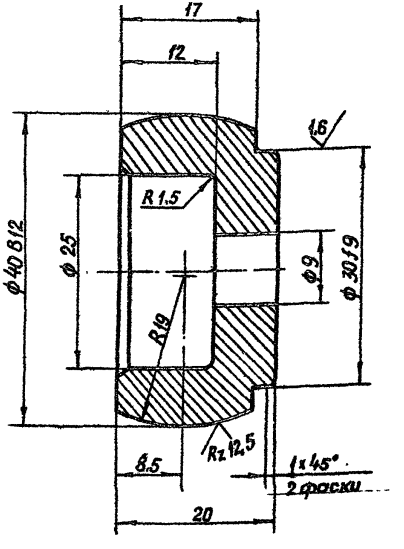

Изм.	Лист	№ докум.	Подп.	Дата
Разраб.		Мардачов		14.04.89
Пров.		Искандеров		18.04.89
Т. контр.		Гращ		22.04.89
Гл. инж. проекта		Нагаев		25.04.89
Н. контр.		Мышкин		29.04.89
Утв.		Филоненко		27.04.89

3.820.2-44
26.058.ПВ.040.002

Сухарь

Лит.	Масса	Масштаб
А	0,13	2:1
Лист	Листов 1	

Ст. 5 ГОСТ 380-71*

Копировал: Пужко Формат А4

Инв. № подл. | Подп. и дата | Взам. инв. № | Инв. № дубл. | Подп. и дата

26.058.ПВ.042.001

Серия 3.820.2-44 Выпуск 4

Вид А

Вид В

Г-Г
М1:1

Б-Б

Д-Д
М1:2

1. * Размеры для справок.
2. Технические требования по общим ТУ на изготовление подъемника.

Изм.	Лист	№ докум.	Подп.	Дата
Разраб.		Марданов		14.04.83
Пров.		Искандеров		18.04.83
Т.контр.		Грош		22.04.83
Гл. инж. проекта		Нагаев		25.04.83
Н.контр.		Мышкин		29.04.83
Утв.		Филоненко		21.04.83

3.820.2-44
26.058.ПВ.042.001

Корпус редуктора

Лит.	Масса	Масштаб
А	7,2	1:2,5
Лист	Листов 1	

Отливка СЧ 20 ГОСТ 1412-79*

Копировал: Пужко

Формат А3

Инв. № подл. | Подп. и дата | Взам. инв. № | Инв. № дубл. | Подп. и дата

$R_z 25$ (▽)

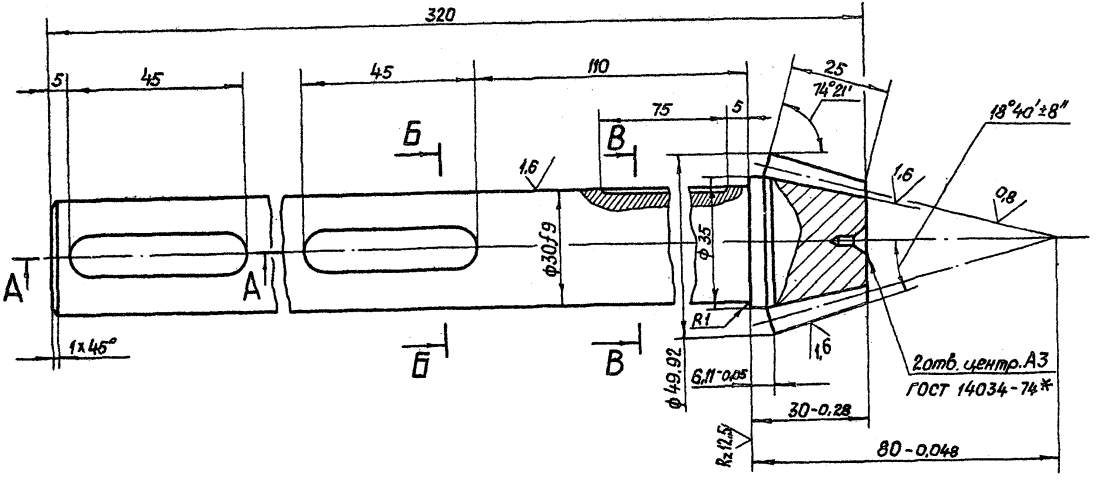

Внешний окружной модуль	m_e	3
Число зубьев	z	14
Тип зуба		прямой
Исходный контур		ГОСТ 13754-68
Коэффициент смещения	X_{e1}	+0.369
Коэффициент изменения толщины зуба	X_τ	+0,0385
Угол делительного конуса	δ'	16°39'
Степень точности		8-ВСТ СЭВ 186-75
Толщина зуба по хорде	$\bar{S}_x$	$4,872\ ^{-0,0}_{-0,212}$
Высота до хорды	h_x	3,221
Межосевой угол передачи	Σ	90°
Средний окружной модуль	m_m	2,518
Внешнее конусное расстояние	R_z	77,88
Среднее конусное расстояние	R_m	65,38
Средний делительный диаметр	d_m	35,25
Угол конуса впадин	δ_f	13°49'
Внешняя высота зуба	h_e	6,6
Обозначение чертежа сопряженного зубчатого колеса		26.058.ПВ.031.102

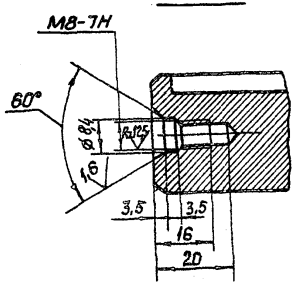

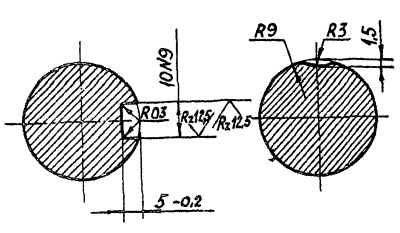

1. Смещение и перекос шпоночного паза относительно оси вала не более допуска на ширину шпоночного паза.
2. Допускается замена данных для контроля.
3. Остальные технические требования по общим ТУ на изготовление подъемника.

Изм.	Лист	№ докум.	Подп.	Дата
Разраб.		Сарнуевев		14.04.83
Пров.		Искандеров		18.04.83
Т. контр.		Грош		22.04.83
Гл. инж. отдела		Нагаев		25.04.83
Н. контр.		Мышкин		29.04.83
Утв.		Филоненко		27.04.83

3.820.2-44
26.058.ПВ.042.002

Вал-шестерня

Лит.	Масса	Масштаб
А	1,7	1:1
Лист	Листов 1	

Сталь 40Х ГОСТ 4543-71*

Копировал: Пужко

Формат А3

Инв. № подл. | Подп. и дата | Взам. инв. № | Инв. № дубл. | Подп. и дата

Выпуск 4
Серия 3.820.2-44

26.058.ПВ.042.004

Rz 25 (▽)

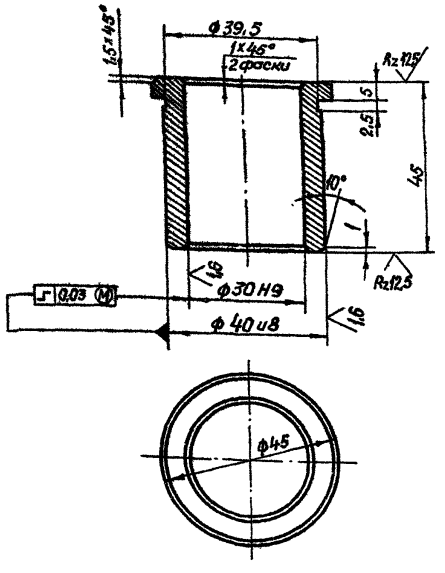

Изм.	Лист	№ докум.	Подп.	Дата
Разраб		Марданов		14.04.83
Пров		Искандеров		18.04.83
Т. контр		Грош		22.04.83
Гл. инж. проекта		Нагаев		25.04.83
Н. контр		Мышкин		29.04.83
Утв		Филоненко		27.04.83

26.058.ПВ.042.004

Втулка

Лит.	Масса	Масштаб
А	0,2	1:1

Лист | Листов 1

Отливка АЧС-3 ГОСТ 1585-79

Копировал Пужко Формат А4

Инв. № подл. | Подп. и дата | Взам. инв. № | Инв. № дубл. | Подп. и дата

26.058.ПВ.042.003

Rz 25 (▽)

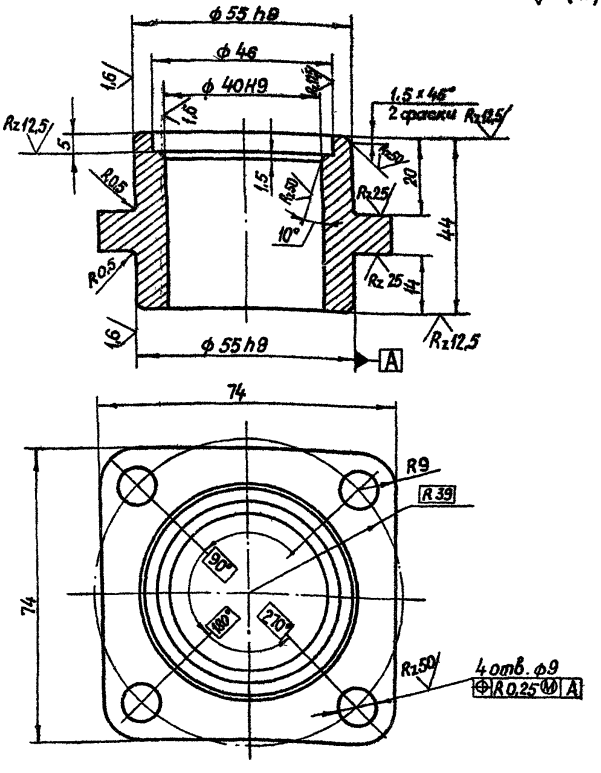

Изм.	Лист	№ докум.	Подп.	Дата
Разраб		Марданов		14.04.83
Пров		Искандеров		18.04.83
Т. контр		Грош		22.04.83
Гл. инж. проекта		Нагаев		25.04.83
Н. контр		Мышкин		29.04.83
Утв				27.04.83

3.820.2-44
26.058.ПВ.042.003

Корпус подшипника

Лит.	Масса	Масштаб
А	0,6	1:1

Лист | Листов 1

Отливка 25Л. ГОСТ 977-75*

Копировал: Пужко Формат А4

Инв. № подл. | Подп. и дата | Взам. инв. № | Инв. № дубл. | Подп. и дата

Серия 3.820.2-44 Выпуск 4

26.058.ПВ.042.006

Rz 25 (√)

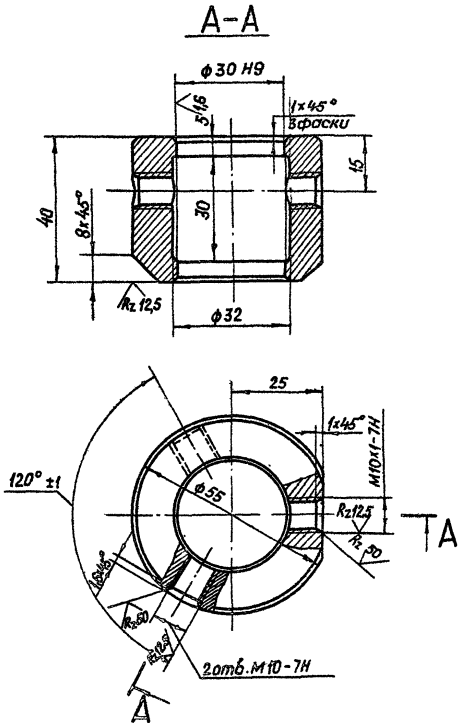

Изм	Лист	№ докум	Подп	Дата
Разраб		Марданов		14.04.83
Пров		Искандеров		18.04.83
Т контр		Грош		22.04.83
Гл инж. проекта		Нагаев		25.04.83
Н контр		Мышки		29.04.83
Утв		Филоненко		27.04.83

26.058.ПВ.042 006

Кольцо

Лит.	Масса	Масштаб
А	0,45	1:1

Лист | Листов 1

Ст.3 сп3. ГОСТ 380-71*

Копировал Пужко Формат А4

Инв. № подл. | Подп. и дата | Взам. инв. № | Инв. № дубл. | Подп. и дата

26.058.ПВ.042.005

Rz 25 (√)

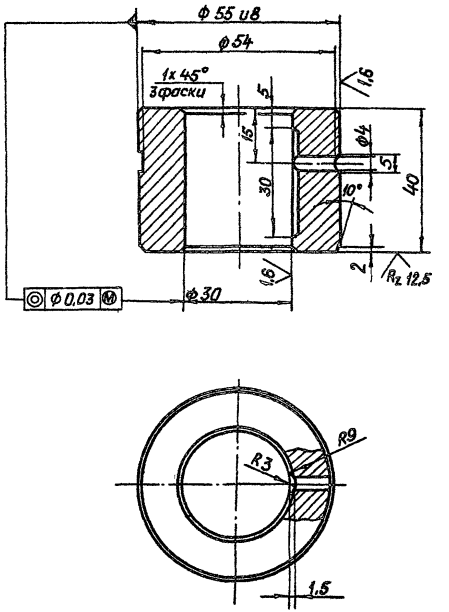

Изм	Лист	№ докум.	Подп.	Дата
Разраб.		Марданов		14.04.83
Пров		Искандеров		18.04.83
Т контр		Грош		22.04.83
Гл инж. проекта		Нагаев		25.04.83
Н контр		Мышкин		29.04.83
Утв		Филоненко		27.04.83

3.820-2-44
26.058.ПВ.042.005

Втулка

Лит	Масса	Масштаб
А	0,5	1:1

Лист | Листов 1

Отливка АЧС-3 ГОСТ 1585-79

Копировал Пужко Формат А4

Инв. № подл. | Подп. и дата | Взам. инв. № | Инв. № дубл. | Подп. и дата

26.058.ПВ.042.008

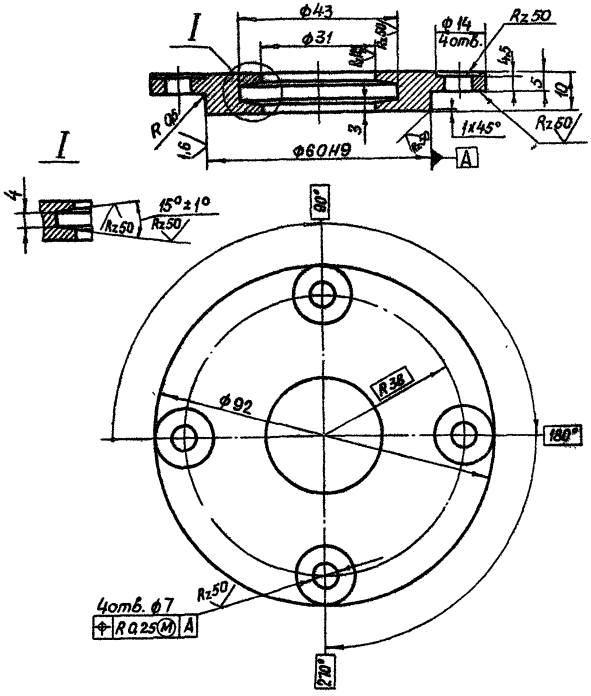

Изм.	Лист	№ докум.	Подп.	Дата
Разраб.		Марданов		14.04.83
Пров.		Искандеров		18.04.83
Т. контр.		Грош		22.04.83
Гл. инж. проекта		Нагаев		25.04.83
Н. контр.		Мышкин		28.04.83
Утв.		Филоненко		27.04.83

26.058.ПВ.042.008

Крышка сквозная

Лит.	Масса	Масштаб
А	0,33	1:1

Лист | Листов 1

Отливка СЧ20 ГОСТ 1412-79*

Копировал: Пужко формат А4

Подп. и дата | Инв. № подл. | Взам. инв. № | Инв. № дубл. | Подп. и дата

26.058.ПВ.042.007

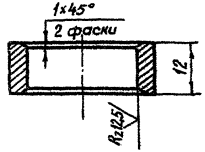



Изм.	Лист	№ докум.	Подп.	Дата
Разраб.		Марданов		14.04.83
Пров.		Искандеров		18.04.83
Т. контр.		Грош		22.04.83
Гл. инж. проекта		Нагаев		25.04.83
Н. контр.				26.04.83
Утв.				27.04.83

3.820.2-44
26.058.ПВ.042.007

Кольцо регулировочное

Лит.	Масса	Масштаб
А	0,055	1:1

Лист | Листов 1

Ст.3 сп.3 ГОСТ 380-71*

Копировал: Пужко формат А4

Подп. и дата | Инв. № подл. | Взам. инв. № | Инв. № дубл. | Подп. и дата

26.058.ПВ.042.010

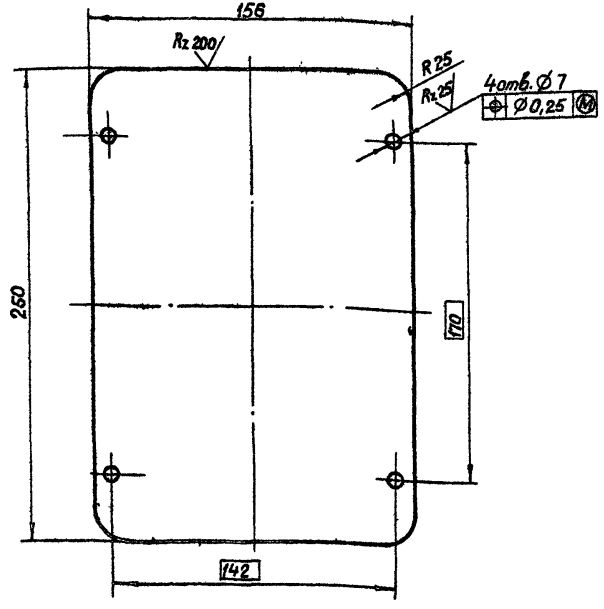

Изм.	Лист	№ докум.	Подп.	Дата
Разраб.		Марданов		14.04.83
Пров.		Искандеров		19.04.83
Т. контр.		Граш		22.04.83
Гл. инж. проекта		Нагаев		25.04.83
Н. контр.		Мышкин		28.04.83
Утв.		Филоненко		27.04.83

26.058.ПВ.042.010

Крышка корпуса	Лит.	Масса	Масштаб
	А	0,9	1:2
	Лист	Листов 1	

Б-ПН-Н0-3 ГОСТ 19903-74*
Лист 4-IУ-НВ Ст.3 пс. ГОСТ 16523-70*

Копировал. Пужко Формат А4

26.058.ПВ.042.009

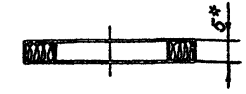

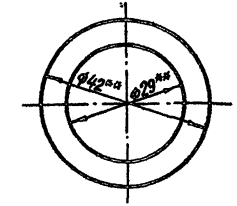

1* Размер для справок.
2** Размеры обеспеч. инстр.

Изм.	Лист	№ докум.	Подп.	Дата
Разраб.		Марданов		14.04.83
Пров.		Искандеров		18.04.83
Т. контр.		Граш		22.04.83
Гл. инж. проекта		Нагаев		25.04.83
Н. контр.		Мышкин		29.04.83
Утв.		Филоненко		27.04.83

3.820.2-44
26.058.ПВ.042.009

Кольцо сальниковое	Лит.	Масса	Масштаб
	А	0.001	1:1
	Лист	Листов 1	

Войлок ПС 3 ГОСТ 6308-71*

Копировал: Пужко Формат А4

Инв. № подл. | Подп. и дата | Взам. инв. № | Инв. № дубл. | Подп. и дата

26.058.ПВ.042.011

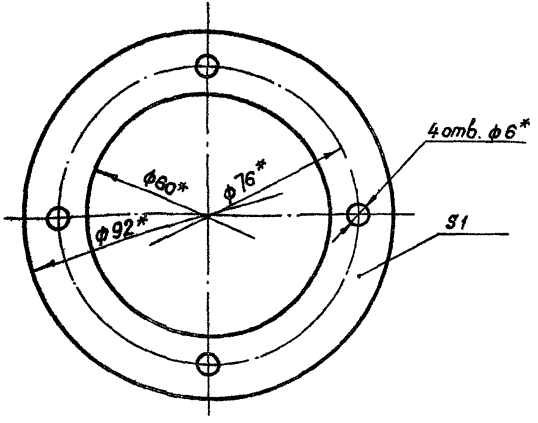

* Размеры обеспеч. инстр.

Изм.	Лист	№ докум.	Подп.	Дата
Разраб.		Марданов		14.04.83
Пров.		Искандеров		18.04.83
Т. контр.		Грош		22.04.83
Гл. инж. проекта		Нагаев		25.04.83
Н. контр.		Мышкин		29.04.83
Утв.		Филоненко		27.04.83

26.058.ПВ.042.011

Прокладка

Лит	Масса	Масштаб
А	0.002	1:1
Лист	Листов 1	

Картон прокладочный марки А ГОСТ 9347-74*

Копировал Пужко Формат А4

26.058.ПВ.042.012

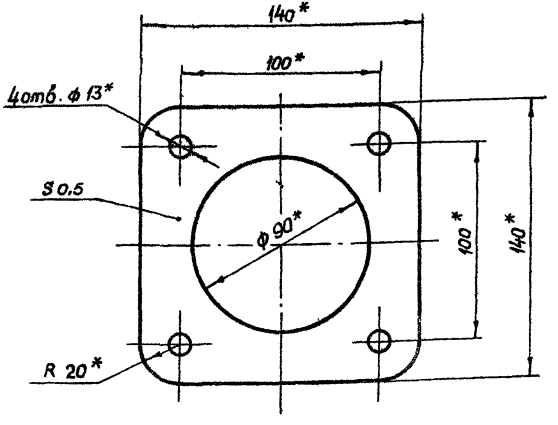

* Размеры обеспеч. инстр.

Изм.	Лист	№ докум.	Подп.	Дата
Разраб.		Марданов		14.04.83
Пров.		Искандеров		18.04.83
Т. контр.		Грош		22.04.83
Гл. инж. проекта		Нагаев		25.04.83
Н. контр.		Мышкин		29.04.83
Утв.		Филоненко		27.04.83

3.820.2-44

26.058.ПВ.042.012

Прокладка

Лит	Масса	Масштаб
А	0.002	1:2
Лист	Листов 1	

Картон прокладочный марки А ГОСТ 9347-74*

Копировал Пужко Формат А4

Подп. и дата | Инв. № подл. | Взам. инв. № | Инв. № дубл. | Подп. и дата

Инв.№ подл. | Подп. и дата | Взам. инв.№ | Инв.№ дубл. | Подп. и дата

Rz 25 (▽)

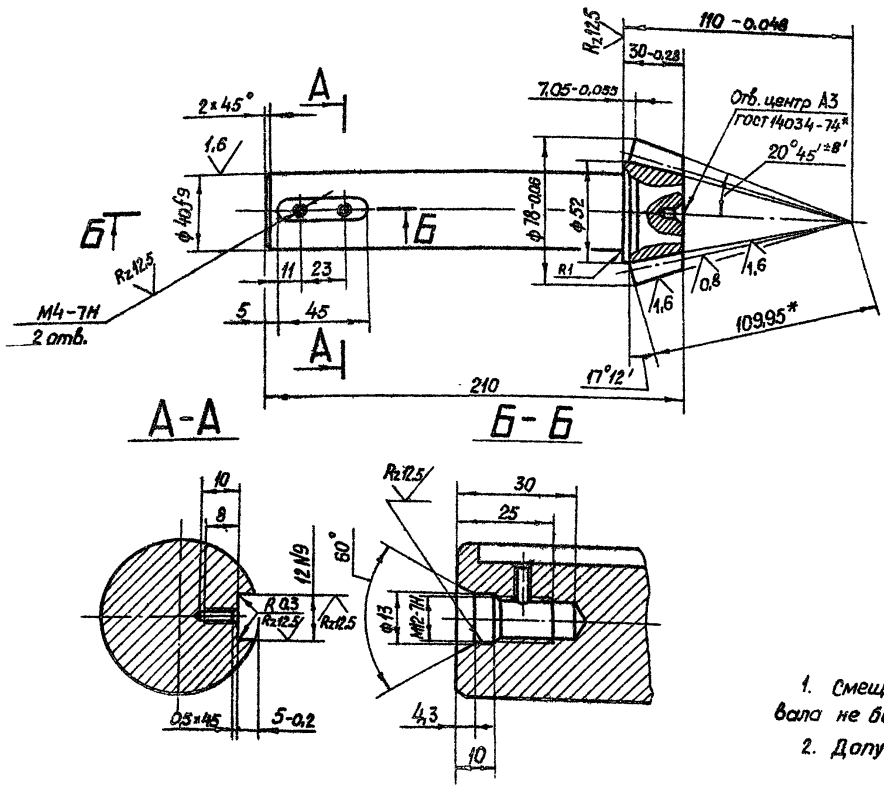

Модуль	m_e	5
Число зубьев	z	13
Тип зуба	—	прямой
Исходный контур	—	ГОСТ 13754-81
Коэффициент смещения	X_e	0,362
Коэффициент изменения толщины зуба	X_τ	0,036
Угол делительного конуса	δ	17° 12'
Степень точности	—	8-В СТ СЭВ 186-75
Толщина зуба по хорде	$\bar{s}$	$8,095^{-0,062}_{-0,212}$
Высота до хорды	h_a	5,33
Межосевой угол передачи	Σ	90°
Средний окружной модуль	m_m	4,431
Внешнее конусное расстояние	R_e	109,95
Среднее конусное расстояние	R	97,415
Средний делительный диаметр	d	57,608
Угол конуса впадин	δ_f	15° 01'
Внешняя высота зуба	h_e	11
Обозначение чертежа сопряженного колеса		26.058.ПВ.042.201

1. Смещение и перекос шпоночного паза относительно оси вала не более допуска на ширину шпоночного паза
2. Допускается замена данных для контроля.

3* Размер для справок.
4. Остальные технические требования по общим ТУ на изготовление подъемника.

Изм.	Лист	№ докум.	Подп.	Дата
Разраб.		Сорнугаев		14.04.85
Пров.		Иоканидаров		14.04.85
Т.контр.		Грош		22.04.85
Гл. инж. проекта		Нагаев		25.04.85
Н.контр.		Мышкин		23.04.85
Утв.		Филоненко		27.04.85

3.820.2-44
26.058.ПВ.042.101

Вал - шестерня

Лит.	Масса	Масштаб
А	2,1	1:2

Лист | Листов 1

Сталь 40Х ГОСТ 4543-71*

Копировал: Пужко

Формат А3

26.058.ПВ.042.102

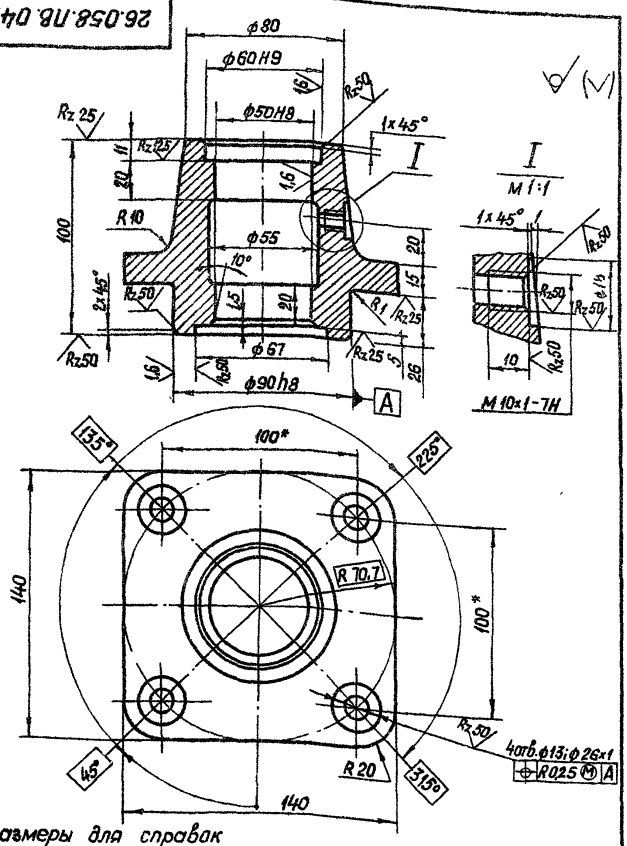

* Размеры для справок

Изм.	Лист	№ докум.	Подп.	Дата
Разраб.		Сарнугаев		14.04.83
Пров.		Чекандеров		18.04.83
Т. контр.		Грош		22.04.83
Гл. инж. проекта		Нагаев		25.04.83
Н. контр.		Мышкин		29.04.83
Утв.		Филоненко		27.04.83

26.058.ПВ.042.102

Корпус подшипника

Лит.	Масса	Масштаб
А	2,5	1:2

Лист | Листов 1

Отливка СЧ 20 ГОСТ 1412-79*

Копировал: Пужко

Формат А4

Взам. инв. № | Инв. № дубл. | Подп. и дата

26.058.ПВ.042.103

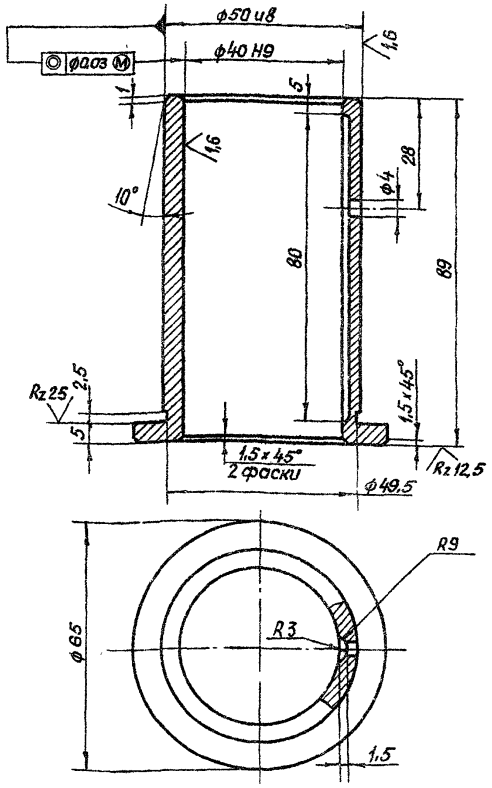

Изм.	Лист	№ докум.	Подп.	Дата
Разраб.		Сарнугаев		14.04.83
Пров.		Чекандеров		18.04.83
Т. контр.		Грош		22.04.83
Гл. инж. проекта		Нагаев		25.04.83
Н. контр.		Мышкин		29.04.83
Утв.				27.04.83

3.820.2-44

26.058.ПВ.042.103

Втулка

Лит.	Масса	Масштаб
А	0,5	1:1

Лист | Листов 1

Отливка АСЧ-3 ГОСТ 1585-79

Копировал:

Формат А4

Взам. инв. № | Инв. № дубл. | Подп. и дата

26.058.ПВ.042.104

Rz 50 (√)

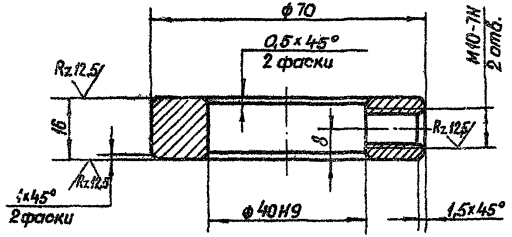

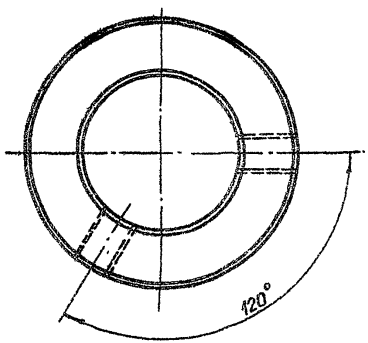

Изм.	Лист	№ докум.	Подп.	Дата	26.058.ПВ.042.104	
Разраб.		Сарнуев		14.04.83	Кольцо стопорное	Лит. А; Масса 0,3; Масштаб 1:1
Пров.		Искандеров		16.04.83		Лист; Листов 1
Т.контр.		Грош		26.04.83		
Гл. инж. проекта		Наседев		25.04.83	Ст 5 ГОСТ 380-71*	
Н.контр.		Мышкин		26.04.83		
Утв.		Филоненко		27.04.83		

Копировал: Пужко Формат А4

3.820.2-44

Серия 3.820.2-44 Выпуск 4

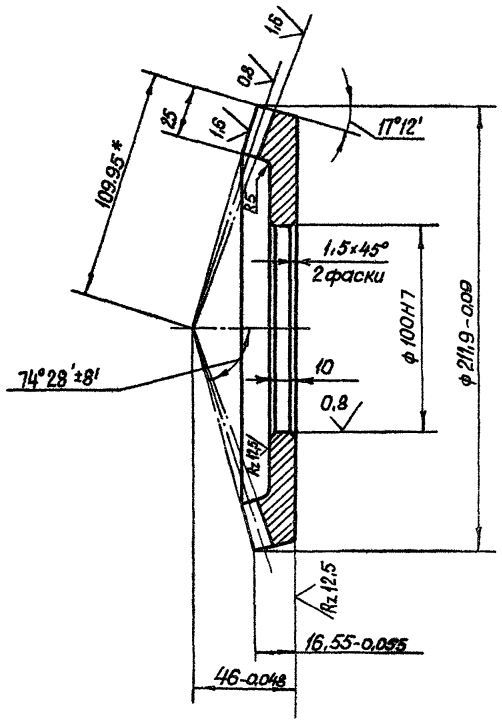

Rz 25 (√)

Модуль	m_e	5
Число зубьев	Z	42
Тип зуба	—	прямой
Исходный контур	—	ГОСТ 13754-81
Коэффициент смещения	X_e	-0,362
Коэффициент изменения толщины зуба	X_τ	-0,036
Угол делительного конуса	δ	72°48'
Степень точности	—	8-В СТ СЭВ 186-75
Толщина зуба по хорде	$\bar{S}$	$5,77^{-0,126}_{-0,296}$
Высота до хорды	$\bar{h}_a$	2,14
Межосевой угол передачи	Σ	90°
Средний окружной модуль	m_m	4,431
Внешнее конусное расстояние	R_e	109,95
Среднее конусное расстояние	R	97,415
Средний делительный диаметр	d	186,118
Угол конуса впадин	δ_f	68°44'
Внешняя высота зуба	h_e	11
Обозначение чертежа сопряженной шестерни		26.058.ПВ.042.101

1. Допускается замена данных для контроля.
2. Остальные технические требования по общим ТУ на изготовление подъемника.
3. * Размер для справок.

Изм	Лист	№ докум	Подп.	Дата
Разраб.		Сарнуглев		14.04.83
Пров.		Искандеров		18.04.83
Т.контр.		Грош		22.04.83
ГИП инж. проекта		Наседев		25.04.83
Н.контр.		Мышкин		29.04.83
Утв.		Одиночкин		27.04.83

3.820.2-44
26.058.ПВ.042.201

Колесо зубчатое коническое

Лит.	Масса	Масштаб
А	2,7	1:2

Лист | Листов 1

Сталь 45 ГОСТ 1050-74

Копировал Гужко

Формат А4

Инв.№ подл. | Подп. и дата | Взам. инв.№ | Инв.№ дубл. | Подп. и дата

Rz 50 (V)

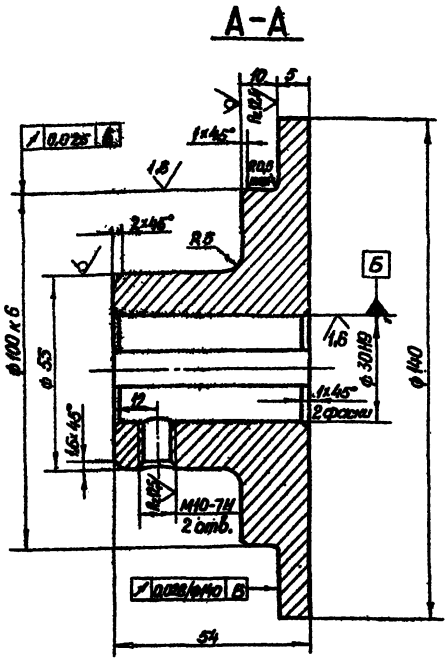
А-А
Б
1,6
1,6
1,6

Серия 3.820.2-44 Выпуск 4

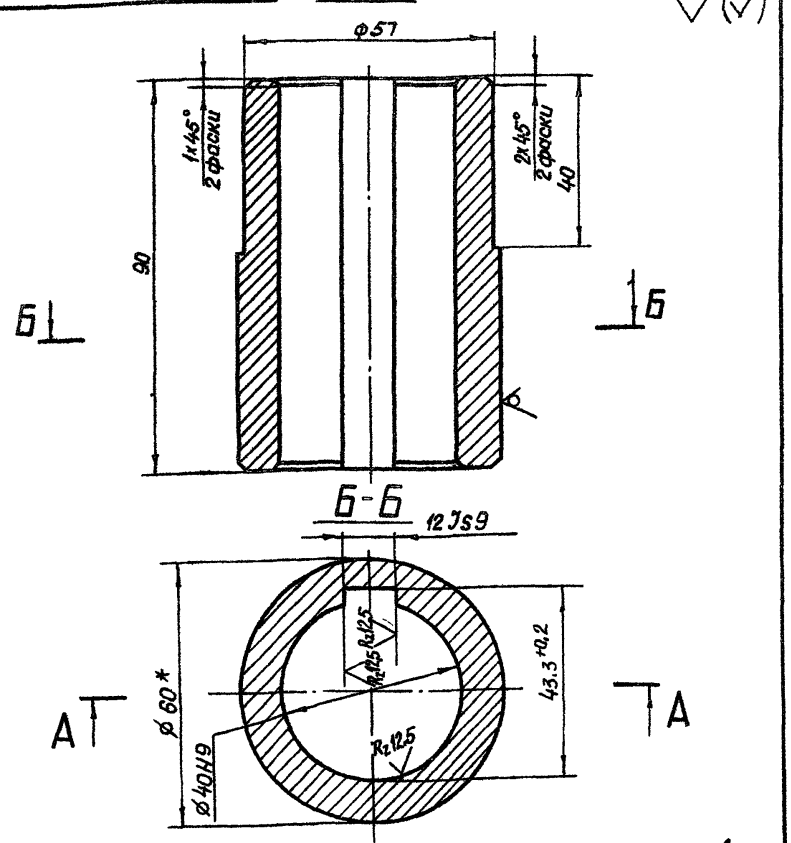

1. Смещение и перекос шпоночного паза относительно оси вала не более допуска на ширину шпоночного паза.
2. Остальные технические требования по общим ТУ на изготовление подъемника.

Изм	Лист	№ докум	Подп	Дата
Разраб		Сарнугаев		14.04.83
Пров		Искандеров		18.04.83
Т. контр		Граш		22.04.83
Гл. инж. проекта		Нагаев		25.04.83
Н. контр		Мышкин		29.04.83
Утв.		Филоненко		27.04.83

3.820.2-44
26.058.ПВ.044.001

Втулка

Лит	Масса	Масштаб
А	0,9	1:1
Лист	Листов 1	

Круг 60-В ГОСТ 2590-71*
Б Ст3пс5-1-II ГОСТ 535-79

Копировал: Пужко

формат А4

Инв. № подл. | Подп. и дата | Взам. инв. № | Инв. № дубл. | Подп. и дата

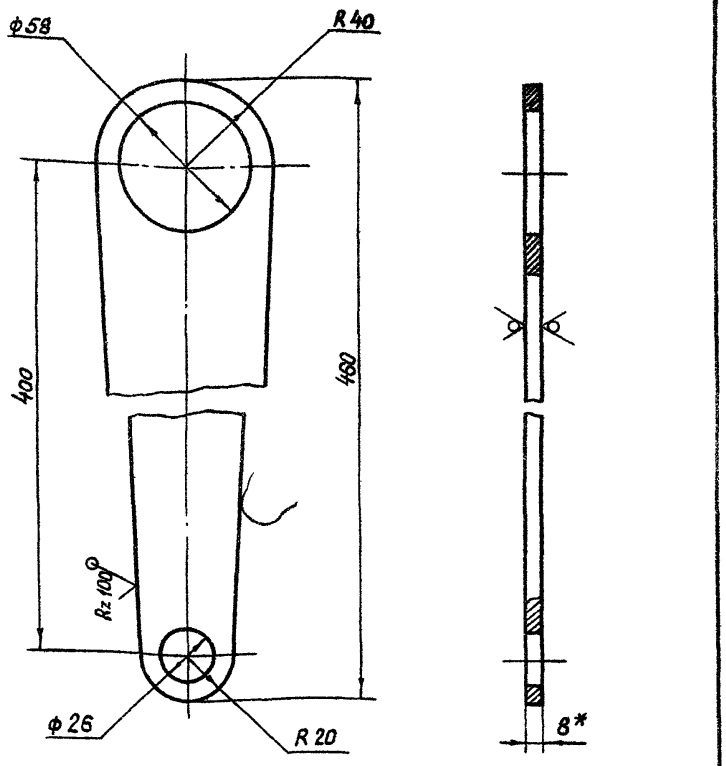

* Размер для справок.

Изм	Лист	№ докум	Подп	Дата
Разраб		Сарнугаев		14.04.83
Пров		Искандеров		18.04.83
Т. контр		Граш		22.04.83
Гл. инж. проекта		Нагаев		25.04.83
Н. контр		Мышкин		29.04.83
Утв		Филоненко		27.04.83

3.820.2-44
26.058.ПВ.044.002

Полоса

Лит.	Масса	Масштаб
А	1,41	1:2
Лист	Листов 1	

Лист Б-ПН-Н0-8 ГОСТ 19903-74*
В Ст3пс5 ГОСТ 14637-79

Копировал: Пужко

формат А4

Инв. № подл. | Подп. и дата | Взам. инв. № | Инв. № дубл. | Подп. и дата

26.058.ПВ.045.001

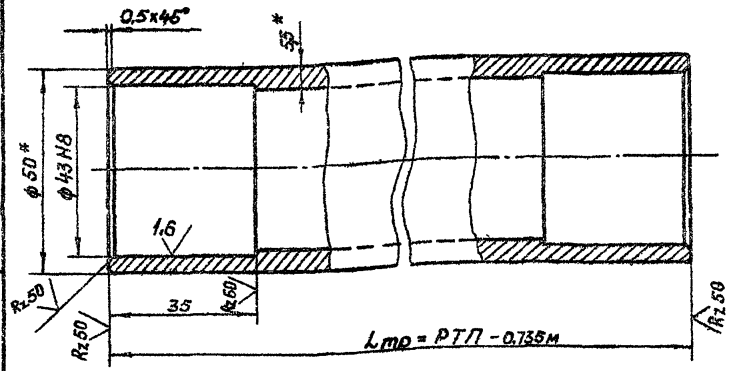

1.* Размер для справок.

2. Масса 1 пог. м. трубы равна 6 кг.

3. Остальные технические требования по общим ТУ на изготовление подъемника.

					3.820.2-44 26 058.ПВ.045.001		
Изм.	Лист	№ докум.	Подп.	Дата			
Разраб.		Марданов		14.04.83	Труба	Лит. А	Масса см. п.1	Масштаб 1:1
Пров.		Искандеров		18.04.83				
Т. контр.		Грош		22.04.83		Лист	Листов 1	
Гл. инж. проекта		Нагаев		29.04.83				
Н. контр.		Мышкин		29.04.83	Труба 50х3,5 ГОСТ 8732-78 В 20 ГОСТ 8731-74*			
Утв.		Филоненко		27.04.83				

Копировал: Пужко Формат А4

Взам. инв. № | Подп. и дата | Инв. № подл.

26.058.ПВ.045.002

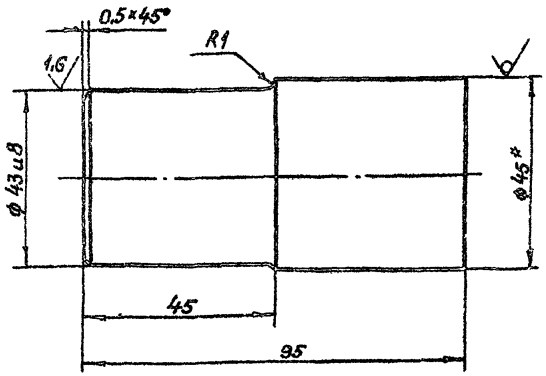

* Размер для справок.

					3.820.2-44 26.058.ПВ.045.002		
Изм.	Лист	№ докум.	Подп.	Дата			
Разраб.		Марданов		14.04.83	Цапфа	Лит. А	Масса 1,1	Масштаб 1:1
Пров.		Искандеров		18.04.83				
Т. контр.		Грош		22.04.83		Лист	Листов 1	
Гл. инж. проекта		Нагаев		29.04.83				
Н. контр.		Мышкин		29.04.83	Круг 45-В- ГОСТ 2590-71* Ст.3 ГОСТ 535-79			
Утв.		Филоненко		27.04.83				

Копировал Пужко Формат А4

Взам. инв. № | Подп. и дата | Инв. № подл.

26.058.ПВ.030.001

26.058.ПВ.030.001 - изображено

26.058.ПВ.030.001-01 - зеркальное отражение

Rz 50

Тг.60×16(РВ)LH

$L_n = H_0 + 0,36$ м

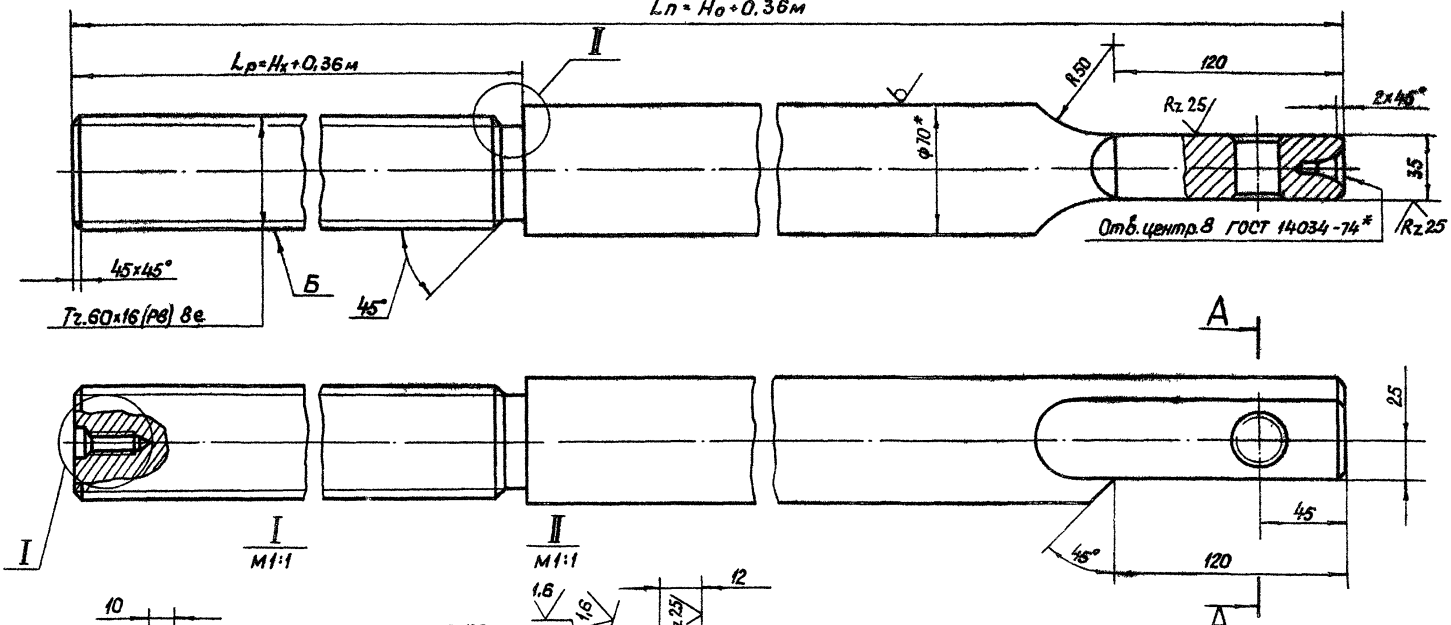

1. Конусообразность поверхн. Б не более 0,2 мм.
2. Нецилиндричность поверхн. Б не более 0,02 мм.
3. Масса винта грузового $Q_в$ определяется по формуле $Q_в = 30,2L_n - (10,88L_р + 0,5)$ кг.
4. Остальные технические требования по общим ТУ на изготовление подъемника
5. * размер для справок.

Изм.	Лист	№ докум.	Подп.	Дата
Разраб.		Сарнугаев		14.04.83
Пров.		Искандеров		18.04.83
Т. контр.		Грош		22.04.83
Гл. инж. проекта		Нагаев		25.04.83
Н. контр.		Мыщкин		29.04.83
Утв.		Филоненко		27.04.83

3.820.2-44

26.058.ПВ.030.001

Винт грузовой

Лит.	Масса	Масштаб
А	См.л.3	1:2

Лист | Листов

Круг 70-8-ГОСТ 2590-71*
45-Б-2 ГОСТ 1054-74**

Копировал

Формат А3

Серия 3.820.2-44 Выпуск 4

Инв.№ подл. | Подп. и дата | Взам. инв.№ | Инв.№ дубл. | Подп. и дата

26.058.ПВ.030.002

Серия 3.820.2-44 Выпуск 4

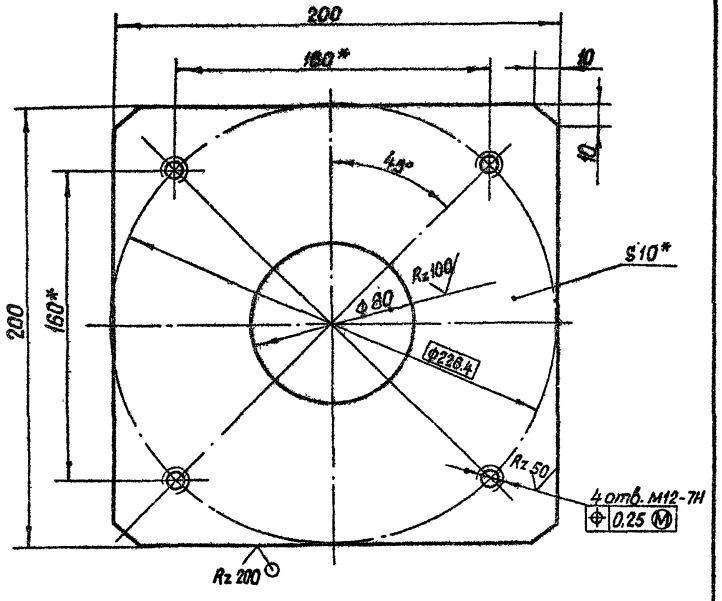

* Размер для справок.

Инв. № подл. | Подп. и дата | Взам. инв. № | Инв. № дубл. | Подп. и дата

Изм.	Лист	№ докум.	Подп.	Дата
Разраб.		Мардонов		11.04.85
Пров.		Искандеров		18.04.85
Т. контр.		Грош		22.04.85
Гл. инж. проекта		Нагаев		25.04.85
Н. контр.		Мышкин		29.04.85
Утв.		Филоненко		27.04.85

3.820.2-44 26.058.ПВ.030.002

Лист монтажный

Лит	Масса	Масштаб
А	2.7	1,2
Лист	Листов 1	

Лист Б-П-НО-Ю ГОСТ 19903-74*
Ст.3 сп 3 ГОСТ 14637-79

Копировал: Пужко Формат А4

3.820.2-44

Изм.	Лист	№ докум.	Подп.	Дата
Разраб.		Мардонов		
Пров.		Искандеров		
Т. контр.		Грош		
Гл. инж. проекта		Нагаев		
Н. контр.		Мышкин		
Утв.		Филоненко		

Лит.	Масса	Масштаб
Лист	Листов	

Копировал Формат А4

Серия 3.820.2-44 Выпуск 4

26.058.ПВ.030.003

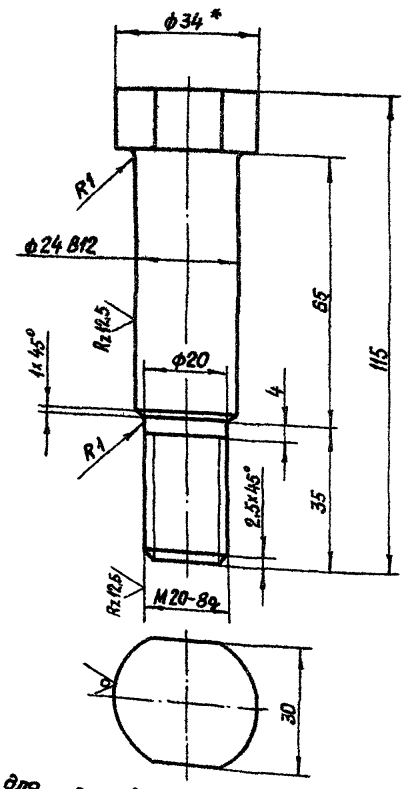

* Размер для справок.

Изм.	Лист	№ докум.	Подп.	Дата
Разраб.		Сарнугаев		14.04.83
Пров.		Искандеров		18.04.83
Т. контр.		Грош		22.04.83
Гл. инж. проекта		Нагаев		25.04.83
Н. контр.		Мышкин		29.04.83
Утв.		Филоненко		27.04.83

3.820.2-44
26.058.ПВ.030.003

Болт

Лит.	Масса	Масштаб
А	0,45	1:1

Лист | Листов 1

Круг 34-8 - ГОСТ 2590-71 *
Б Ст 5сп3-1-II ГОСТ 535-79

Копировал: Пужко

формат А4

Подп. и дата | Инв. № дубл. | Взам. инв. № | Подп. и дата | Инв. № подл.

26.058.ПВ.030.004

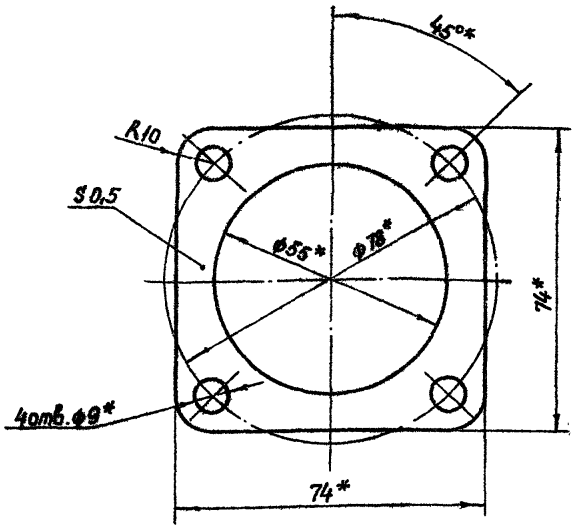

* Размеры обеспеч. инстр.

Изм.	Лист	№ докум.	Подп.	Дата
Разраб.		Сарнугаев		14.04.83
Пров.		Искандеров		18.04.83
Т. контр.		Грош		22.04.83
Гл. инж. проекта		Нагаев		25.04.83
Н. контр.		Мышкин		29.04.83
Утв.		Филоненко		27.04.83

3.820.2-44
26.058.ПВ.030.004

Прокладка

Лит.	Масса	Масштаб
А	0,01	1:1

Лист | Листов 1

Картон прокладочный марки А
ГОСТ 9[illegible]

Копировал

формат А4

Подп. и дата | Инв. № дубл. | Взам. инв. № | Подп. и дата | Инв. № подл.

26.058.ПВ.031.001

Серия 3.820.2-44 Выпуск 4

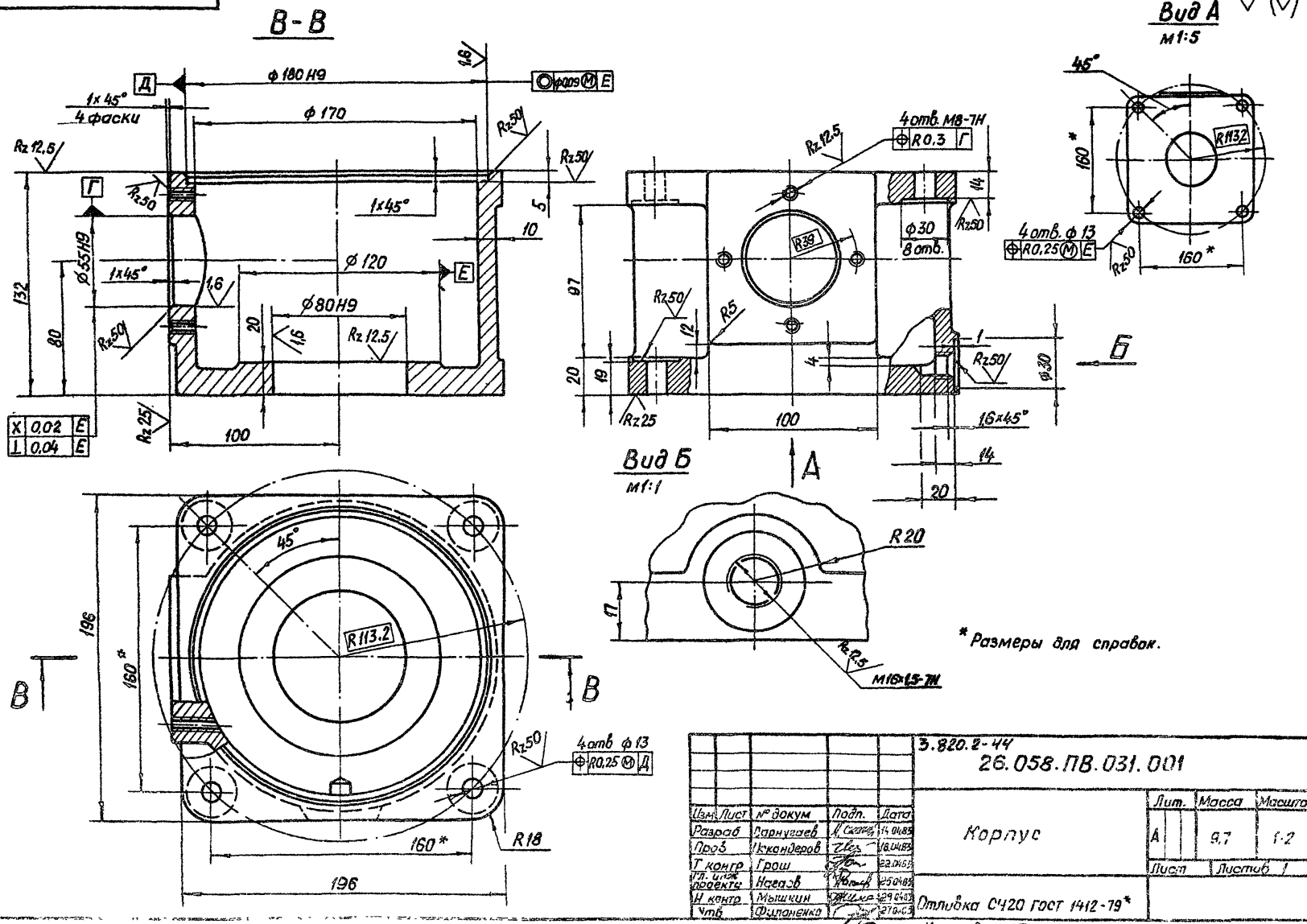

* Размеры для справок.

					3.820.2-44 26.058.ПВ.031.001			
Изм.	Лист	№ докум.	Подп.	Дата	Корпус	Лит.	Масса	Масштаб
Разраб.		Парнугаев		14.04.83		А	9,7	1:2
Пров.		Искандеров		16.04.83				
Т. контр.		Грош		22.04.83		Лист	Листов 1	
Гл. инж. проекта		Нагаев		25.04.83				
Н. контр.		Мышкин		29.04.83	Отливка СЧ20 ГОСТ 1412-79*			
Утв.		Филоненко		27.04.83				

Копировал: Пужко формат 7

Инв. № подл. | Подп. и дата | Взам. инв. № | Инв. № дубл. | Подп. и дата

26.058.ПВ.031.002

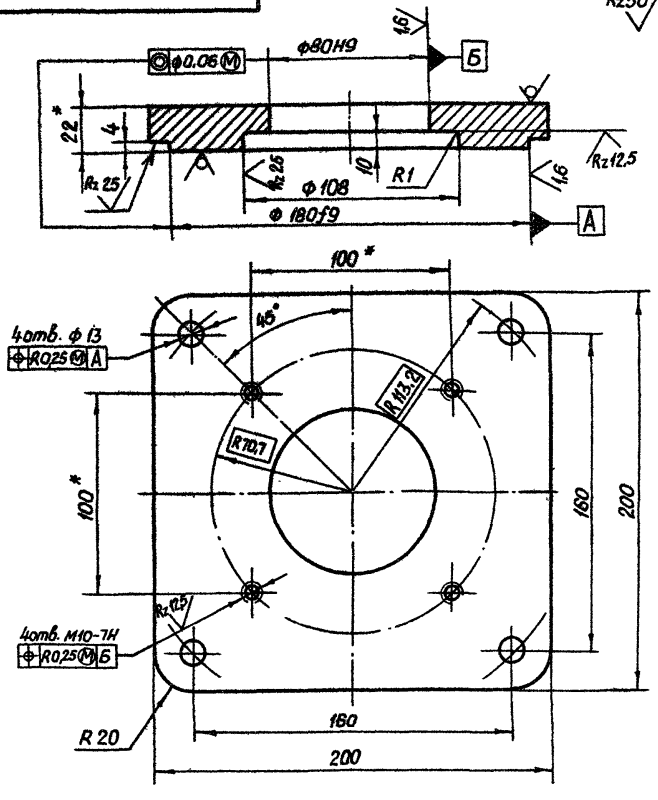

* Размеры для справок.

Изм.	Лист	№ докум.	Подп.	Дата
Разраб.		Сарнугаев		14.04.83
Пров.		Искандеров		18.04.83
Т.контр.		Грош		22.04.83
Гл.инж. проекта		Нагаев		25.04.83
Н.контр.		Мышкин		29.04.83
Утв.		Филоненко		27.04.83

3.820.2-44
26.058.ПВ.031.002

Крышка корпуса

Лит.	Масса	Масштаб
А	5,3	1:2
Лист	Листов 1	

Лист Б-ПН-НО-22 ГОСТ 19903-74
Вст3пс6 ГОСТ 14637-79

Копировал: Пужко Формат А4

26.058.ПВ.031.003

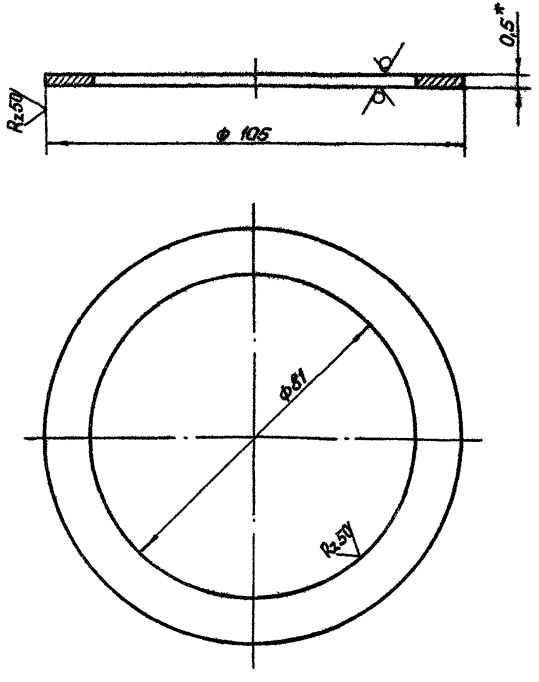

* Размер для справок.

Изм.	Лист	№ докум.	Подп.	Дата
Разраб.		Сарнугаев		14.04.83
Пров.		Искандеров		18.04.83
Т.контр.		Грош		22.04.83
Гл.инж. проекта		Нагаев		25.04.83
Н.контр.				29.04.83
Утв.				27.04.83

3.820.2-44
26.058.ПВ.031.003

Кольцо регулировочное

Лит.	Масса	Масштаб
А	0,01	1:1
Лист	Листов 1	

Лист Б-ПН-НО-0,5 ГОСТ [illegible]
4-IV-118[illegible]

Копировал: Формат А4

Инв.№ подл. | Подп. и дата | Взам.инв.№ | Инв.№ дубл. | Подп. и дата

Серия 3.820.2-44 Выпуск 4

26.058.ПВ.031.004

Rz 50 (√)

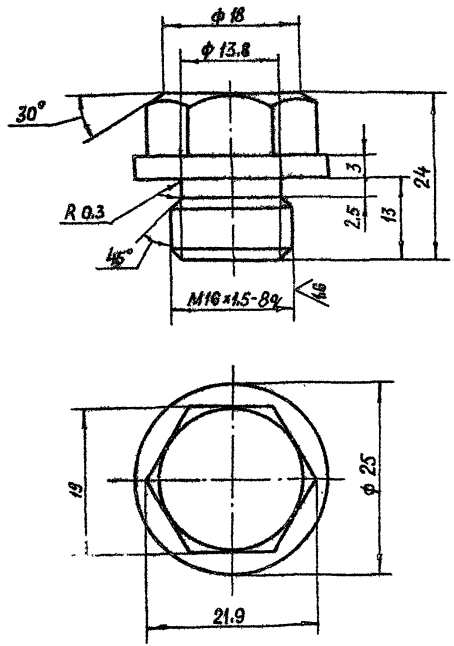

Изм	Лист	№ докум	Подп.	Дата
Разраб.		Сарнугаев		14.04.83
Пров		Искандеров		18.04.83
Т. контр		Грош		22.04.83
Гл. инж. проекта		Нагаев		25.04.83
Н. контр		Мышкин		29.04.83
Утв		Филоненко		27.04.83

3.820.2-44
26.058.ПВ.031.004

Пробка

Лит.	Масса	Масштаб
А	0,045	2:1

Лист | Листов 1

Круг 26-В ГОСТ 2590-71*
Б Ст3 ГОСТ 5-1-II ГОСТ 535-79

Копировал: Пужко формат А4

Подп. и дата | Инв. № дубл. | Взам. инв. № | Подп. и дата | Инв. № подл.

26.058.ПВ.031.005

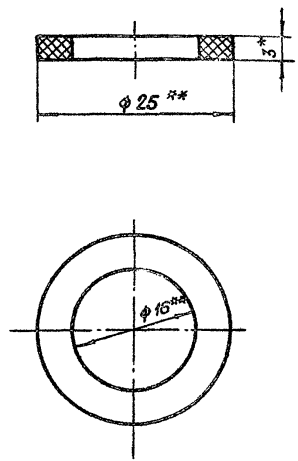

1.* Размер для справок.
2.** Размеры обеспеч. инстр.

Изм	Лист	№ докум	Подп	Дата
Разраб		Сарнугаев		14.04.83
Пров		Искандеров		18.04.83
Т. контр		Грош		22.04.83
Гл. инж. проекта		Нагаев		25.04.83
Н. контр		Мышкин		29.04.83
Утв		Филоненко		27.04.83

3.820.2-44
26.058.ПВ.031.005

Прокладка

Лит.	Масса	Масштаб
А	0,002	2:1

Лист | Листов 1

Паронит ПМБ-3 ГОСТ 481-80

Копировал: Пужко формат А4

Подп. и дата | Инв. № дубл. | Взам. инв. № | Подп. и дата | Инв. № подл.

26.058.ПВ.031.102

Rz 25 (V)

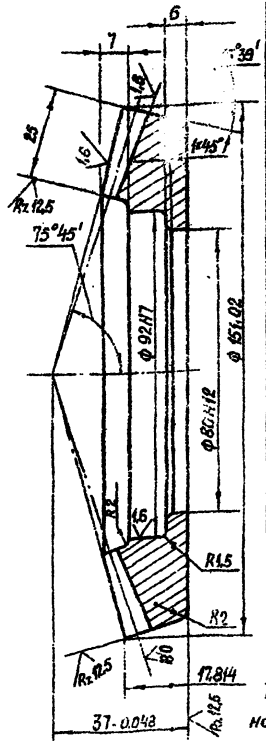

Внешний окружной модуль	m_e	3
Число зубьев	Z	50
Тип зуба		прямой
Исходный контур		ГОСТ 13754-81
Коэффициент смещения	$X_{\Sigma 2}$	- 0,389
Коэффициент изменения толщины зуба	X_τ	- 0,0395
Угол делительного конуса	δ	74° 21'
Степень точности	—	8-8СТ СЭВ 186-75
Толщина зуба по хорде	$\bar{S}_x$	$3,45^{-0,175}_{-0,298}$
Высота до хорды	$\bar{h}_x$	1,266
Межосевой угол передачи	Σ	90°
Средний окружной модуль	m_m	2,5184
Внешнее конусное расстояние	R_e	77,88
Среднее конусное расстояние	R_m	65,38
Средний делительный диаметр	d_m	125,92
Угол конуса впадин	δ_f	70°53'
Внешняя высота зуба	h_e	6,6
Обозначение чертежа сопряженной зубчатой шестерни.	—	26.058.ПВ.036.002 26.058.ПВ.042.002

Технические требования по общим ТУ на изготовление подъемника.

Изм.	Лист	№ докум.	Подп.	Дата
Разраб.		Сарнигаев		14.04.83
Пров.		Иоканидеров		18.04.83
Т. контр.		Грош		22.04.83
Н. отд. проекта		Наговв		25.04.83
Н. контр.		Мышкин		26.04.83
Утв.		Филоненко		27.04.83

3.820.2-44

26.058.ПВ.031.102

Колесо зубчатое коническое

Лит.	Масса	Масштаб
А	1,8	1:1
Лист	Листов 1	

Сталь 45 ГОСТ 1050-74**

Копировал: Пужко Формат А4

26.058.ПВ.031.101

Rz 25 (V)

26.058.ПВ.031.101 - изображена

26.058.ПВ.031.101-01 - зеркальное отражение

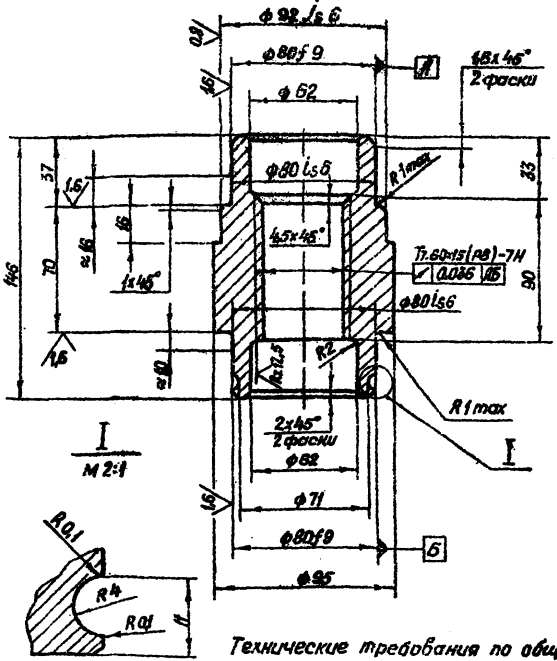

Технические требования по общим ТУ на изготовление подъемника

Изм.	Лист	№ докум.	Подп.	Дата
Разраб.		Сарнигаев		14.04.83
Пров.		Иоканидеров		19.04.83
Т. контр.		Грош		22.04.83
Н. отд. проекта		Наговв		25.04.83
Н. контр.		Мышкин		26.04.83
Утв.		Филоненко		27.04.83

3.820.2-44

26.058.ПВ.031.101

Гайка грузовая

Лит.	Масса	Масштаб
А	3,36	1:
Лист	Листов 1	

Отливка

Копировал Формат А4

Серия 3.820.2-44 Выпуск 4

26.058.ПВ.034.003

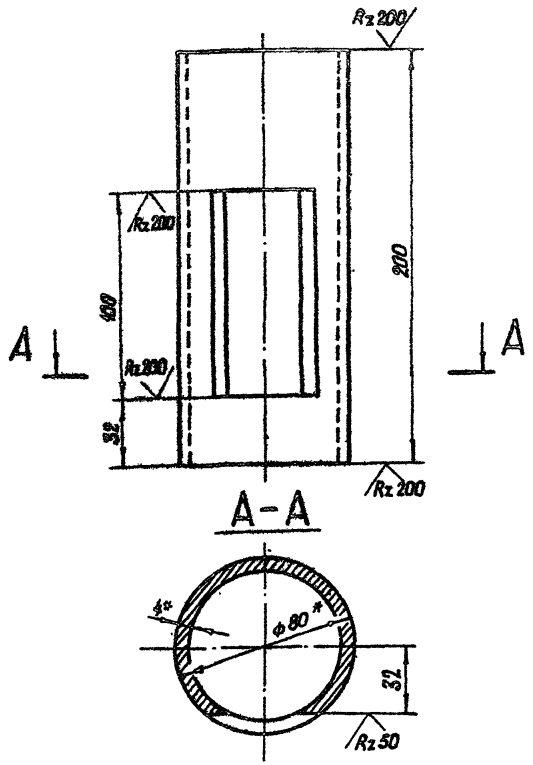

* Размер для справок.

					3.820.2-44 26.058.ПВ.034.003		
Изм.	Лист	№ докум.	Подп.	Дата			
Разраб.		Марданов		14.04.83	Труба	Лит.	Масса	Масштаб
Пров.		Искандеров		18.04.83		А	1,36	1:2
Т. контр.		Грош		22.04.83		Лист	Листов 1
Гл. инж. проекта		Нагаев		25.04.83	Труба 80×4 ГОСТ 8734-75* / Б 20 ГОСТ 8733-74*		
Н. контр.		Мышкин		29.04.83			
Утв.		Филоненков		27.04.83			

Копировал: Пужко Формат А4

Инв. № подл. | Подп. и дата | Взам. инв. № | Инв. № дубл. | Подп. и дата

26.058.ПВ.032.001

Rz 30 (√)

Модуль	m	2,75
Число зубьев	z	15
Нормальный исходный контур	ГОСТ 13755-81	
Степень точности	8-В ГОСТ 1643-81	
Диаметр делительной окружности.	d	41,25
Толщина зуба по дуге делительной окружности	$S\vartheta$	$4{,}32\ ^{-0{,}100}_{-0{,}200}$
Обозначение чертежа сопряженного винта	26.058.ПВ.030.001	

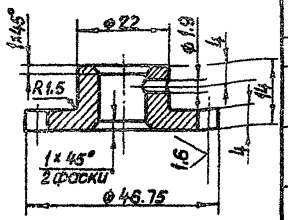

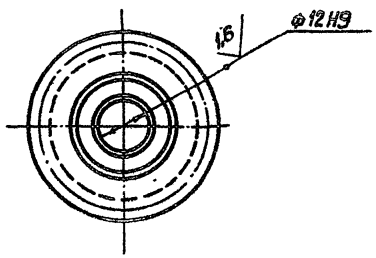

1. Данные для контроля по нормам точности по ГОСТ 1643-81.
2. Остальные технические требования по общим ТУ на изготовление подъемника.

					3.820.2-44 26.058.ПВ.032.001		
Изм.	Лист	№ докум.	Подп.	Дата			
Разраб.		Марданов		14.04.83	Шестерня приводная	Лит.	Масса	Масштаб
Пров.		Искандеров		18.04.83		А	0,05	1:1
Т. контр.		Грош		22.04.83		Лист	Листов 1
Гл. инж. проекта		Нагаев		25.04.83	Ст. 3сп ГОСТ 380-71*		
Н. контр.		Мышкин		27.04.83			
Утв.		Филоненков		27.04.83			

Копировал: Пужко Формат А4

Инв. № подл. | Подп. и дата | Взам. инв. № | Инв. № дубл. | Подп. и дата

26.058.ПВ.032.002

Серия 3.820.2-44 Выпуск 4

Rz 100 (V)

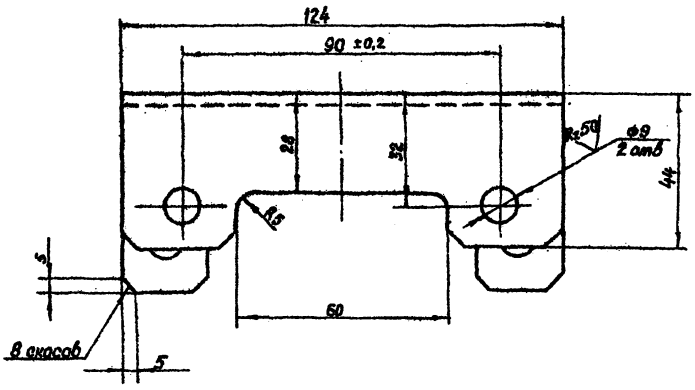

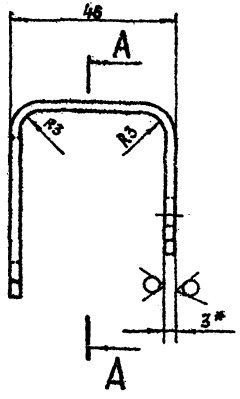

А-А

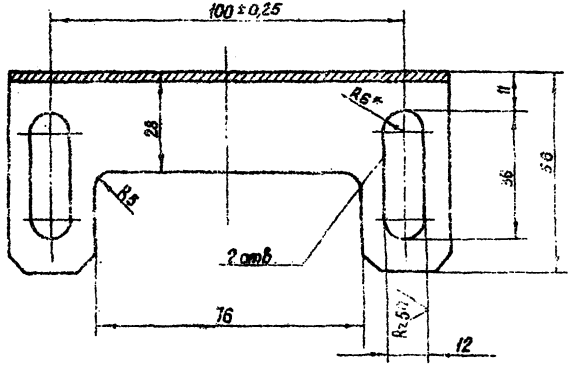

* Размеры для справок.

					3.820.2-44 26.058.ПВ.032.002			
Изм.	Лист	№ докум.	Подп.	Дата	Кронштейн	Лит	Масса	Масштаб
Разраб.		Марданов		19.04.83		А	0.3	1:1
Пров.		Искандеров		18.04.83		Лист	Листов 1	
Т. контр.		Грош		22.04.83				
Гл. инж. проекта		Нагаев		22.04.83				
Н. контр.		Мышкин		22.04.83	Лист Б-ПН-НО-3 ГОСТ 19903-74*			
Утв.		Филоненко		22.04.83	4-IV-НВст 3 ... 18.503-70*			

Копировал: Формат А3

Инв. № подл. | Подп. и дата | Взам. инв. № | Инв. № дубл. | Подп. и дата

26.058.ПВ.032.003

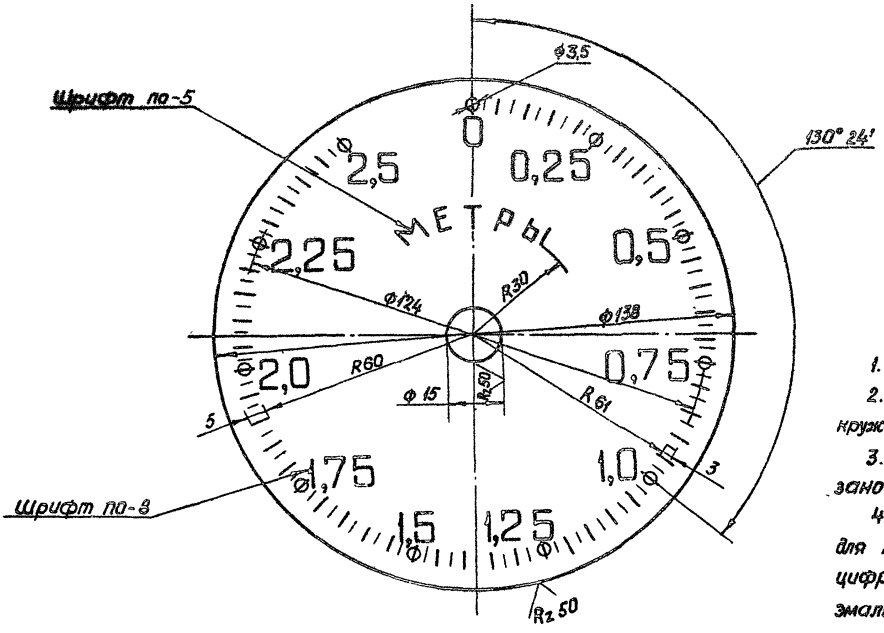

1. Число равных делений - 100.
2. Ширина длинных рисок 0,8, коротких рисок и кружочков - 0,5 мм.
3. Цифры расположить у кружочков, как показано на чертеже.
4. Покрыть фон циферблата эмалью для приборов (белого цвета) ГОСТ 5971-78, цифры, буквы, риски и кружки наносить эмалью черного цвета НЦ-184 черная ГОСТ 18335-73.*
5. Шрифт надписей по ГОСТ 2930-62**
6. Остальные технические требования по общим ТУ на изготовление подъемника.

					3.822.2-44 26.058.ПВ.032.003		
Изм	Лист	№ докум.	Подп	Дата	Циферблат на 2,5 м	Лит.	Масса 0,04 / Масштаб 1:1
Разраб		Морданов		14.04.83		А	
Пров		Искандеров		18.04.83		Лист	Листов 1
Т.контр		Грош		22.04.83			
Гл.инж.проекта		Нагаев		25.04.83			
Н.контр		Мышкин		22.04.83	Лист АД1-1 ГОСТ 21631-76		
Утв		Филоненко		27.04.83			

Копировал: Пуляко Формат А3

Серия 3.820.2-44 Выпуск 4

26.058.ПВ.032.004

Rz 25 (√)

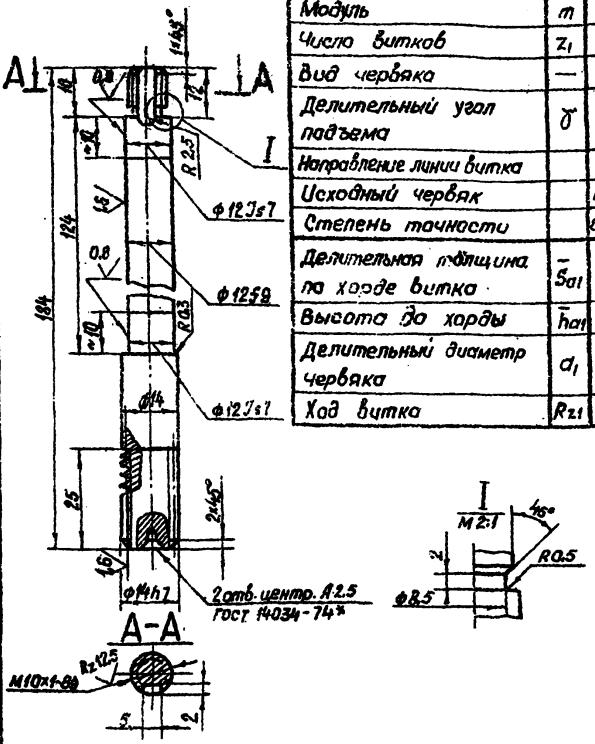

Модуль	m	1
Число витков	z_1	2
Вид червяка	—	ZA
Делительный угол подъема	γ	9°27'44"
Направление линии витка		Правое
Исходный червяк		ГОСТ 19036-81
Степень точности		8-ВСТСЭВ-311-76
Делительная толщина по хорде витка	$\bar{S}_{a1}$	1,565 $^{-0,220}_{-0,320}$
Высота до хорды	$\bar{h}_{a1}$	1
Делительный диаметр червяка	d_1	12
Ход витка	R_{z1}	6.28

Изм.	Лист	№ докум.	Подп.	Дата
Разраб.		Марданов		
Пров.		Искандеров		
Т. контр.		Грош		22
Гл. инж. проекта		Нагаев		25
Н. контр.		Мышкин		29.04.83
Утв.		Филоненко		27.04.83

3.820.2-44

26.058.ПВ.032.004

Червяк

Лит.	Масса	Масштаб
А	0,17	1:1

Лист | Листов 1

Круг 16-В-ГОСТ 2590-71*

БСт5сп-I-II ГОСТ 535-79

Копировал: Пужко

Формат А4

Подп. и дата | Инв. № дубл. | Взам. инв. № | Подп. и дата | Инв. № подл.

26.058.ПВ.032.005

Rz 25 (√)

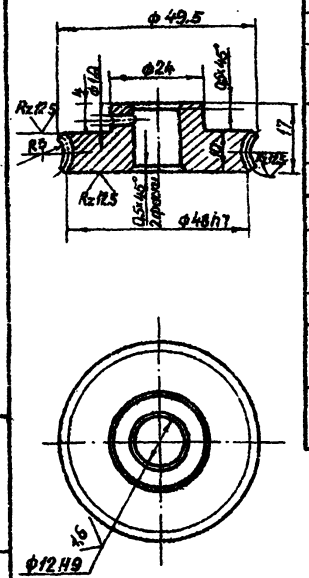

Модуль	m	1
Число зубьев	z_2	46
Направление линии зуба	—	Правое
Коэффициент смещения червяка	x	—
Исходный производящий червяк	—	ГОСТ 19036-81
Степень точности		8-ВСТСЭВ-311-76
Межосевое расстояние	a_w	29 ± 0,03
Делительный диаметр червячного колеса	d_2	46
Вид сопряженного червяка	—	ZA
Число витков сопряженного червяка	z_1	2
Обозначение чертежа сопряженного червяка		26.058.ПВ.032.004

Разрешается замена материала на бронзу.

Изм.	Лист	№ докум.	Подп.	Дата
Разраб.		Марданов		14.04.83
Пров.		Искандеров		16.04.83
Т. контр.		Грош		22.04.83
Гл. инж. проекта		Нагаев		25.04.83
Н. контр.		Мышкин		29.04.83
Утв.		Филоненко		27.04.83

3.820.2-44

26.058.ПВ.032.005

Колесо червячное

Лит.	Масса	Масштаб
А	0,13	1:1

Лист | Листов 1

Отливка СЧ20 ГОСТ 1412-79*

Копировал: Пужко

Формат А4

Подп. и дата | Инв. № дубл. | Взам. инв. № | Подп. и дата | Инв. № подл.

26.058.ПВ.032.006

Серия 3.820.2-44 Выпуск 4

Подп. и дата | Инв. № подл. | Взам. инв. № | Подп. и дата | Инв. № подл.

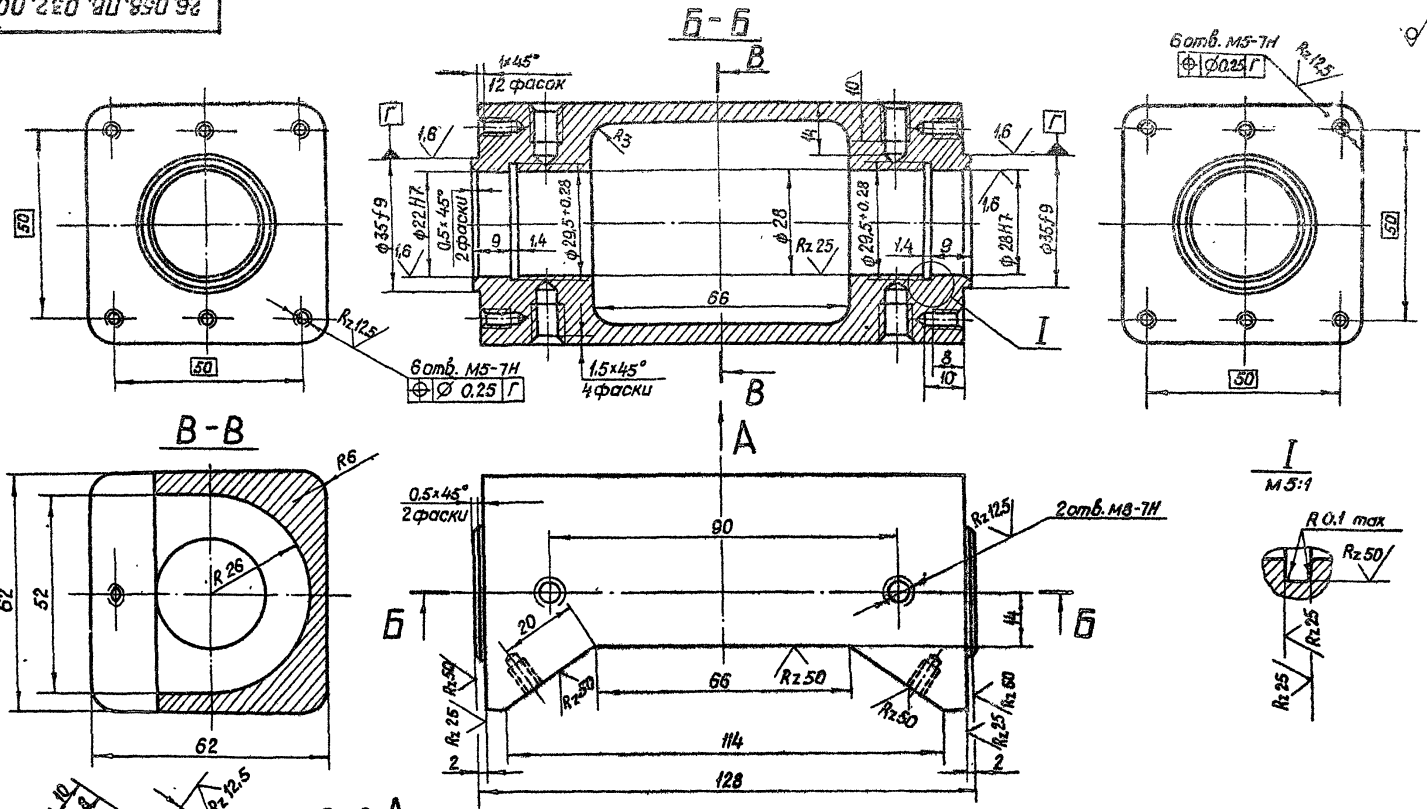

Изм.	Лист	№ докум.	Подп.	Дата
Разраб.		Мирданов		14.04.85
Пров.		Искандеров		18.04.85
Т. контр.		Гриш		22.04.85
Н. контр.		Нагаев		25.04.85
Гл. инж. проекта		Мышкин		25.04.85
Утв.		Филиппенко		27.04.85

3.820.2-44
26.058.ПВ.032.006

Корпус приводной шестерни

Лит.	Масса	Масштаб
А	0,6	1:1

Лист | Листов 1

АЛ2 ГОСТ 2685-75*

Копировал. Пужко

Формат А3

26.058.ПВ.032.007

Выпуск 4
Серия 3.820.2-44

Инв.№ подл. | Подп. и дата | Взам. инв.№ | Инв.№ дубл. | Подп. и дата

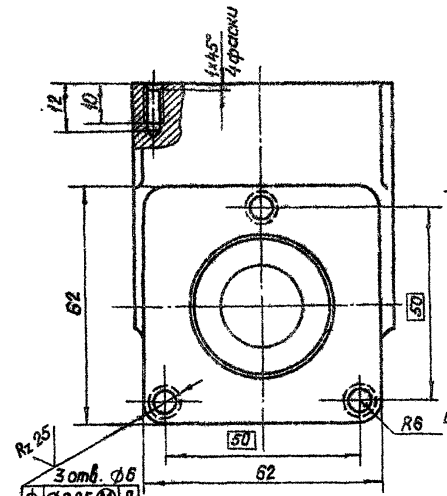

Вид А

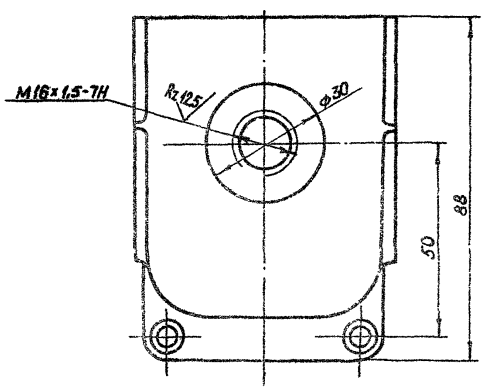

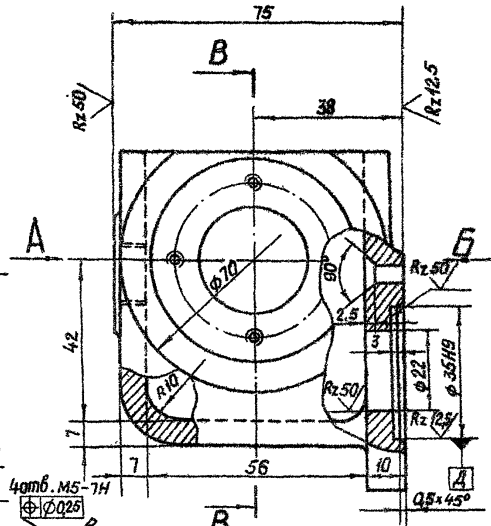

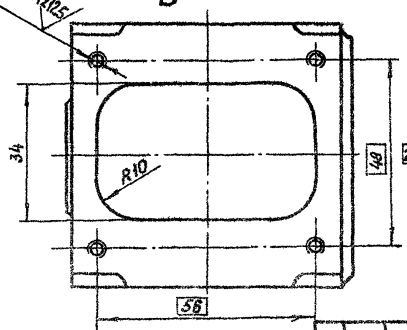

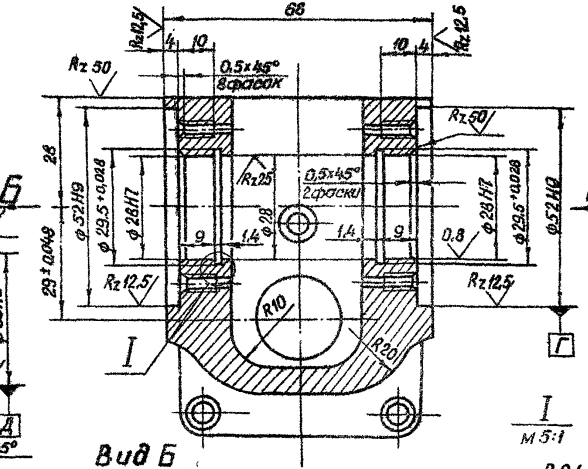

I
М 5:1

Вид Б

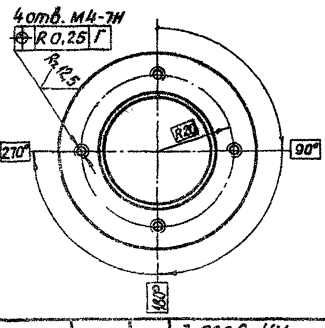

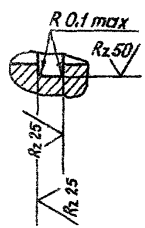

Изм.	Лист	№ докум.	Подп.	Дата
Разраб.		Марданов		14.04.83
Пров.		Искандеров		19.04.83
Т. контр.		Граш		22.04.83
Гл. инж. проекта		Наседев		25.04.83
Н. контр.		Мышкин		29.04.83
Утв.		Филоненко		27.04.83

3.820.2-44
26.058.ПВ.032.007

Корпус червячной пары

Лит.	Масса	Масштаб
А	0,6	1:1
Лист	Листов 1	

АЛ 2 ГОСТ [illegible]*

Копировал: Пужско

Формат А3

Серия 3.820.2-44 Выпуск 4

26.058.ПВ.032.008

Rz 50 (√)

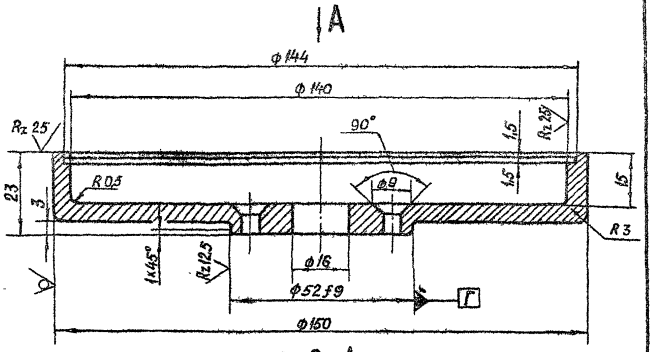

Вид А

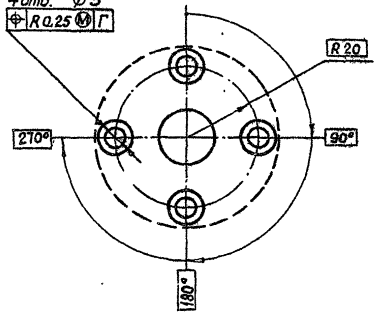

				26.058.ПВ.032.008			
				3.820.2-44			
Изм	Лист	№ докум	Подп.	Дата	Корпус циферблата	Лит.	Масса	Масштаб
Разраб.		Марданов		14.04.83		А	0,33	1:1
Пров		Искандеров		18.04.83		Лист	Листов 1
Т.контр		Грош		22.04.83			
Т.инж. проекта		Нагаев		25.04.83			
Н.контр		Мышкин		29.04.83	А.12 ГОСТ 2685-75*		
Утв		Филоненко		27.04.83			

Подп. и дата | Инв. № дубл. | Взам. инв. № | Подп. и дата | Инв. № подл.

26.058.ПВ.032.009

Rz 25 (√)

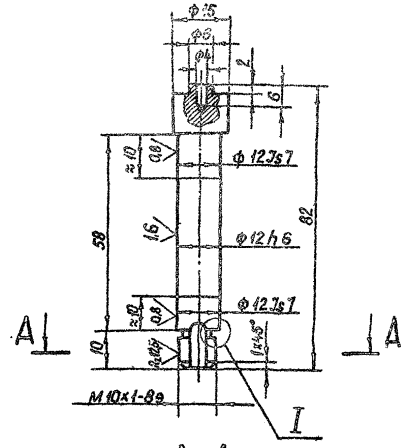

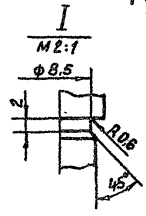

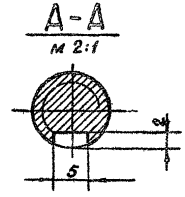

				3.820.2-44			
				26.058.ПВ.032.009			
Изм	Лист	№ докум	Подп	Дата	Валик	Лит	Масса	Масштаб
Разраб		Марданов		14.04.83		А	0,07	1:1
Пров		Искандеров		18.04.83		Лист	Листов 1
Т.контр		Грош		22.04.83			
Т.инж. проекта		Нагаев		25.04.83			
Н.контр		Мышкин		29.04.83	Круг 16-В-ГОСТ 2590-71*		
Утв		Филоненко		27.04.83	ОСТ 5 сп-I-II ГОСТ 565-79		

Копировал: Пужко

Формат

26.058.ПВ.032.010

$R_z 50$ (V)



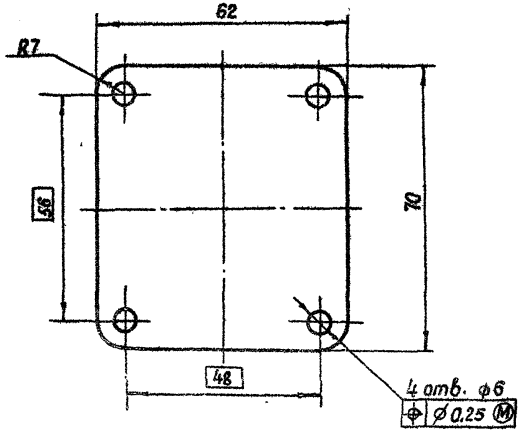

* Размер для справок.

Изм.	Лист	№ докум.	Подп.	Дата
Разраб.		Марданов		14.04.83
Пров.		Искандеров		18.04.83
Т. контр.		Гриш		22.04.83
Гл. инж. проекта		Нагаев		25.04.83
Н. контр.		Мышкин		29.04.83
Утв.		Филоненко		27.04.83

26.058.ПВ.032.010
3.820.2-44

Крышка

Лит.	Масса	Масштаб
А	0,07	1:1
Лист	Листов 1	

Лист: Б-ПУ-НО-2 ГОСТ 19903-74*
4-ŷ-НЗ0;3пс ГОСТ 18523-70*

Копировал: Гужко Формат А4

26.058.ПВ.032.011

$R_z 25$ (V)

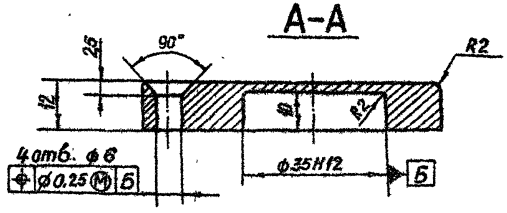

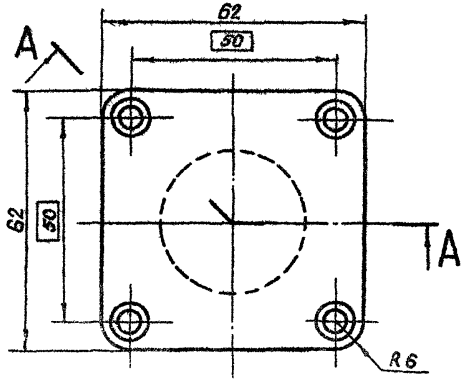

Изм.	Лист	№ докум.	Подп.	Дата
Разраб.		Марданов		14.04.83
Пров.		Искандеров		18.04.83
Т. контр.		Гриш		22.04.83
Гл. отд. проекта		Нагаев		25.04.83
Н. контр.		Мышкин		29.04.83
Утв.		Филоненко		27.04.83

3.820.2-44
26.058.ПВ.032.011

Колпачок

Лит.	Масса	Масштаб
А	0,25	1:1
Лист	Листов 1	

Ст.3 ГОСТ 380-71*

Копировал: Пужко Формат А4

Инв. № подл. | Подп. и дата | Взам. инв. № | Инв. № дубл. | Подп. и дата

26.058.ПВ.032.012

Серия 3.820.2-44 Выпуск 4

$R_z 25$ (√)

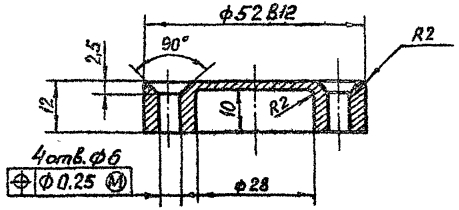

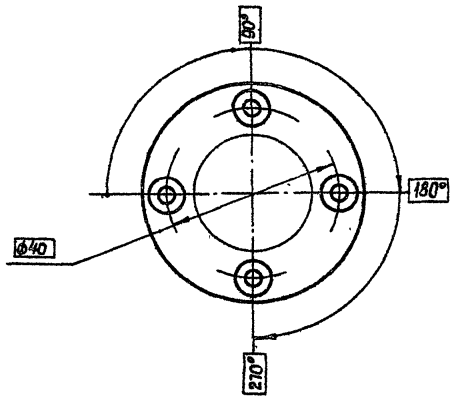

Изм.	Лист	№ докум.	Подп.	Дата
Разраб.		Марданов		14.04.83
Пров.		Искандеров		15.04.83
Т.контр.		Греш		22.04.83
Гл.инж. проекта		Наганов		25.04.83
Н.контр.		Мышкин		29.04.83
Утв.		Филоченко		27.01.83

3.820.2-44
26.058.ПВ.032.012

Колпачок

Лит.	Масса	Масштаб
А	0,12	1:1
Лист	Листов 1	

От 3 ГОСТ 380-71*

Копировал: Пужко Формат А4

26.058.ПВ.032.013

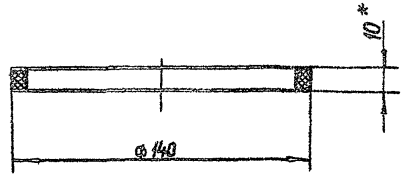

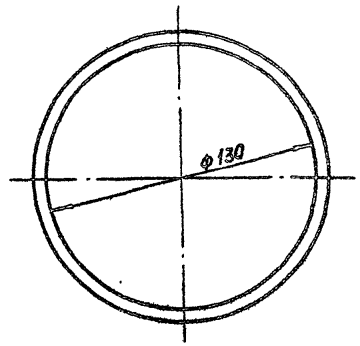

* Размер для справок.

Изм.	Лист	№ докум.	Подп.	Дата
Разраб.		Марданов		14.04.83
Пров.		Искандеров		14.04.83
Т.контр.		Греш		22.04.83
Гл.инж. проекта		Наганов		25.04.83
Н.контр.		Мышкин		29.04.83
Утв.		Филоченко		27.01.83

3.820.2-44
26.058.ПВ.032.013

Кольца прижимное

Лит.	Масса	Масштаб
А	0,03	1:2
Лист	Листов 1	

Резина-пластина 10м-м ГОСТ 7338-77*

Копировал: Пужко Формат А4

Инв.№ подл. | Подп. и дата | Взам.инв.№ | Инв.№ дубл. | Подп. и дата

26.058.ПВ.032.014

Rz 50 (▽)

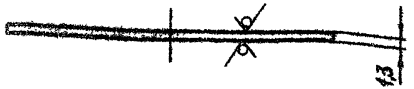

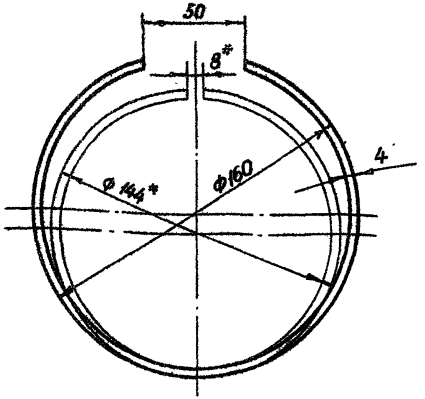

*Размеры для измерения.

Изм.	Лист	№ докум.	Подп.	Дата
Разраб.		Марданов		14.04.83
Пров.		Искандеров		13.04.83
Т. контр.		Грош		22.04.83
ГИП инж. проекта		Нагаев		25.04.83
Н. контр.		Мышкин		29.04.83
Утв.		Филоненко		27.04.83

3.820.2-44
26.058.ПВ.032.014

Кольцо запорное

Лит.	Масса	Масштаб
А	0,02	1:2
Лист	Листов 1	

Сталь 65Г ГОСТ 14959-79

Копировал: Пужко Формат А4

26.058.ПВ.032.015

Rz 25 (√)

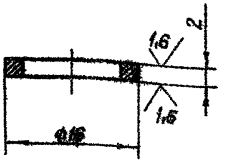

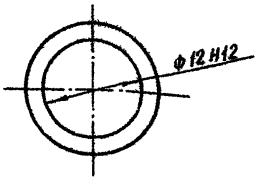

Технические требования по общим ТУ на изготовление подъемника.

Изм.	Лист	№ докум.	Подп.	Дата
Разраб.		Марданов		14.04.83
Пров.		Искандеров		13.04.83
Т. контр.		Грош		22.04.83
ГИП инж. проекта		Нагаев		25.04.83
Н. контр.				29.04.83
Утв.				27.04.83

3.820.2-44
26.058.ПВ.032.015

Кольцо регулировочное

Лит.	Масса	Масштаб
А	0,002	2:1
Лист	Листов 1	

Ст3сп, ГОСТ 380-71*

Копировал: Пужко Формат А3

26.058.ПВ.032.016

Rz 25 (✓)

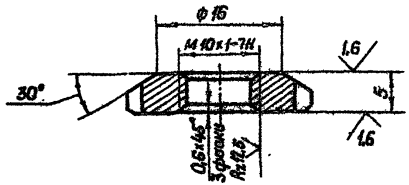

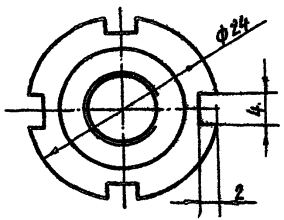

Изм.	Лист	№ докум.	Подп.	Дата
Разраб.		Марданов		14.04.83
Пров.		Искандеров		18.04.83
Т. контр.		Грош		22.04.83
Гл. инж. проекта		Нагаев		25.04.83
Н. контр.		Мышкин		29.04.83
Утв.		Филоненко		27.04.83

3.820.2-44
26.058.ПВ.032.016

Гайка круглая

Лит.	Масса	Масштаб
А	0,01	2:1
Лист	Листов 1	

Ст3.Сп ГОСТ 380-71*

Инв. № подл. | Подп. и дата | Взам. инв. № | Инв. № дубл. | Подп. и дата

26.058.ПВ.032.017



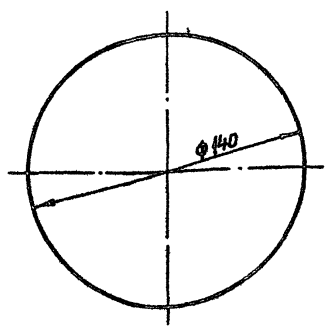

* Размер для справок.

Изм.	Лист	№ докум.	Подп.	Дата
Разраб.		Марданов		14.04.83
Пров.		Искандеров		18.04.83
Т. контр.		Грош		22.04.83
Гл. инж. проекта		Нагаев		25.04.83
Н. контр.		Мышкин		29.04.83
Утв.		Филоненко		27.04.83

3.820.2-44
26.058.ПВ.032.017

Стекло смотровое

Лит.	Масса	Масштаб
А	0,06	1:2
Лист	Листов 1	

СОЛ.3 ГОСТ 15809-70*

Копировал: Пужко

Формат А4

Инв. № подл. | Подп. и дата | Взам. инв. № | Инв. № дубл. | Подп. и дата

26.058.ПВ.032.018

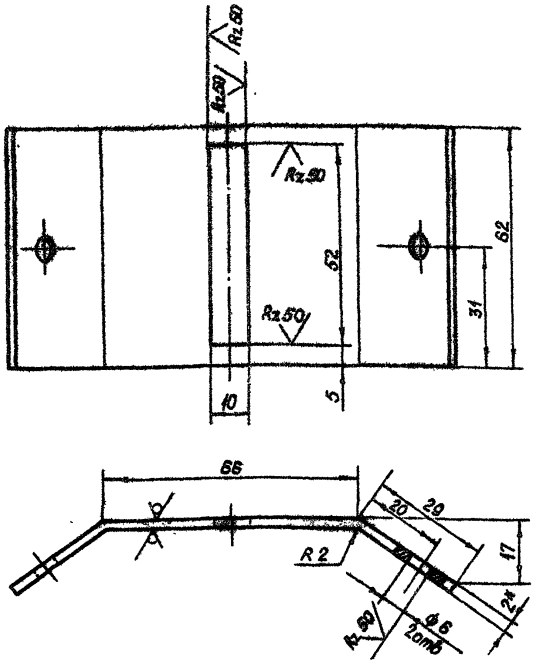

* Размер для справок.

					3.820.2-44		
					26.058.ПВ.032.018		
Изм.	Лист	№ докум.	Подп.	Дата			
Разраб.		Марданов		16.04.83	Крышка	Лит.	Масса	Масштаб
Пров.		Искандеров		18.04.83		А	0,12	1:1
Т. контр.		Грош		22.04.83				
Гл. инж. проекта		Нагаев		25.04.83		Лист	Листов 1
Н. контр.		Мышкин		29.04.83	Б-ПН-НО-2 ГОСТ 19903-74* / 4-IУ-НВ-Ст3пс ГОСТ 16523-70*		
Утв.		Филипченко		27.04.83			

Копировал Лужко формат А4

Взам. инв. № | Инв. № дубл. | Подп. и дата | Инв. № подл.

26.058.ПВ.032.019

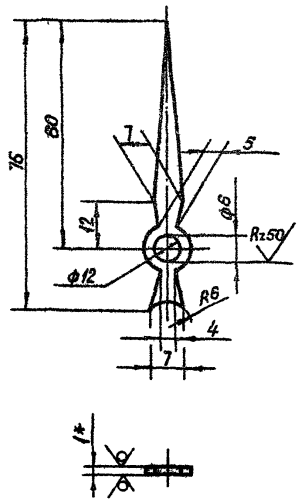

1. Покрытие - эмаль черного цвета НЦ-184 ГОСТ 18335-73. *
2* Размер для справок.
3. Остальные технические требования по общим ТУ на изготовление подъемника.

					3.820.2-44		
					26.058.ПВ.032.019		
Изм.	Лист	№ докум.	Подп.	Дата			
Разраб.		Марданов		16.04.83	Стрелка	Лит.	Масса	Масштаб
Пров.		Искандеров		18.04.83		А	0,002	
Т. контр.		Грош		22.04.83				
Гл. инж. проекта		Нагаев		25.04.83		Лист	Листов 1
Н. контр.		Мышкин		29.04.83	Б-ПН-НО-2 ГОСТ 19903-74* / 4-IУ-НВ-Ст3пс ГОСТ 16523-70*		
Утв.		Филипченко		27.04.83			

Копировал формат А4

Взам. инв. № | Инв. № дубл. | Подп. и дата | Инв. № подл.

26.058.ПВ.032.020

Серия 3.820.2-44 Выпуск 4

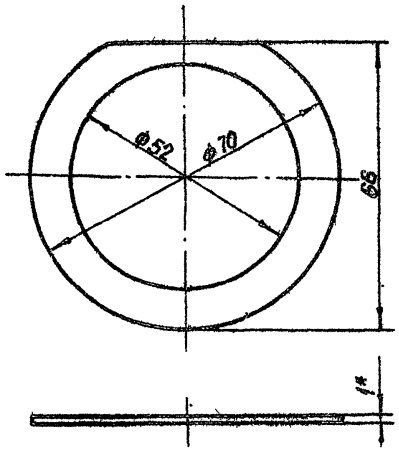

* Размер для справок.

Изм	Лист	№ докум	Подп.	Дата
Разраб		Марданов		14.04.83
Пров		Искандеров		18.04.83
Т.контр		Грош		22.04.83
Гл.инж.проекта		Нагаев		25.04.83
Н.контр		Мышкин		29.04.83
Утв		Филоненко		27.04.83

3.820.2-44
26.058.ПВ.032.020

Прокладка

Лит.	Масса	Масштаб
А	0,003	1:1

Лист | Листов 1

Паронит ГОСТ 481-80

Копировал: Лукина

Формат А4

Подп. и дата | Инв. № дубл. | Взам. инв. № | Подп. и дата | Инв. № подл.

26.058.ПВ.032.021

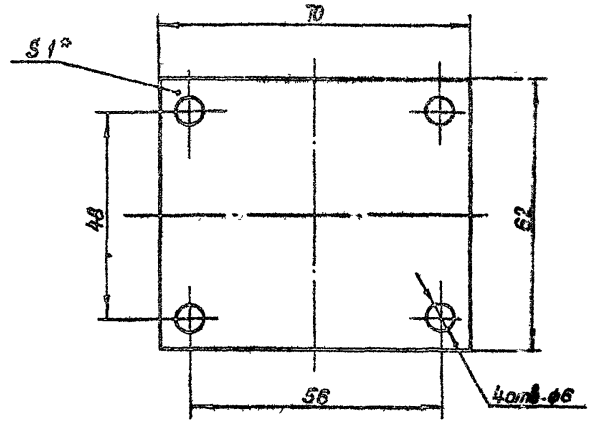

* Размер для справок.

Изм	Лист	№ докум	Подп	Дата
Разраб		Марданов		14.04.83
Пров		Искандеров		18.04.83
Т.контр		Грош		22.04.83
Гл.инж.проекта		Нагаев		25.04.83
Н.контр		Мышкин		29.04.83
Утв		Филоненко		27.04.83

3.820.2-44
26.058.ПВ.032.021

Прокладка

Лит.	Масса	Масштаб
А	0,003	1:1

Лист | Листов 1

Паронит ГОСТ 481-80

Копировал: Лукина

Формат А4

Подп. и дата | Инв. № дубл. | Взам. инв. № | Подп. и дата | Инв. № подл.

26 058 ПВ 033.001

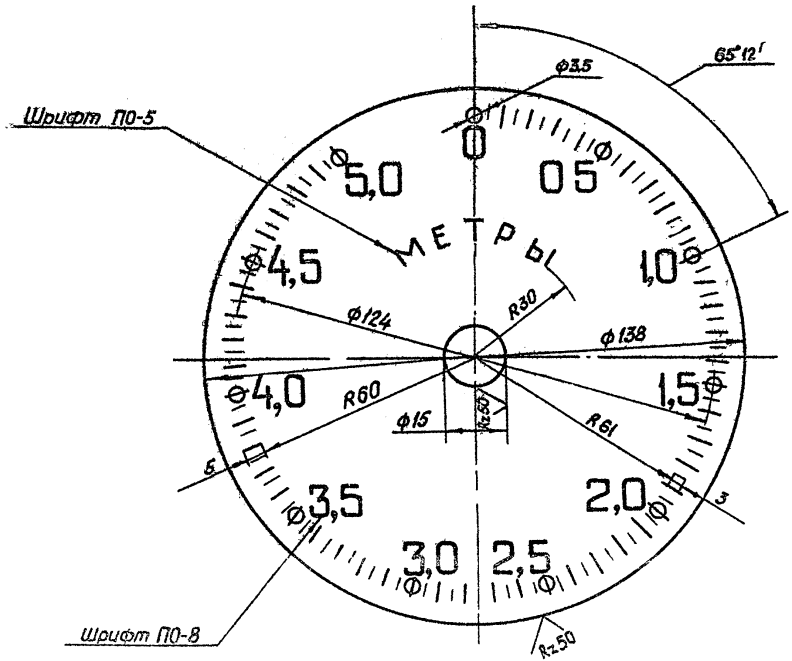

1 Число равных делений - 100

2 Ширина длинных рисок 0,8 коротких рисок и кружочков - 0,5 мм

3 Цифры расположить у кружочков, как показано на чертеже

4 Покрыть фон циферблата эмалью для приборов (белого цвета) ГОСТ 5971-78, цифры, буквы, риски и кружки наносить эмалью черного цвета НЦ-184 черная ГОСТ 18335-73*

5 Шрифт надписей по ГОСТ 2930-62**

6 Остальные технические требования по общим ТУ на изготовление подъемника

					3 8202-44 26 058.ПВ.033 001			
Изм	Лист	№ докум	Подп	Дата	Циферблат 5,0 м	Лит	Масса	Масштаб
Разраб		Марданов		14.04.83		А	004	11
Пров		Искандеров		18.04.83		Лист	Листов	
Т контр		Грош		22.04.83				
Гл инж проект		Лагоев		25.04.83				
Н контр		Кишкин		29.04.83	Лист АД1-1 ГОСТ 21631-76			
Утв		Чупченко		2.04.83				

Копировал Пужко

Формат 43

Серия 3 820 2-44 Выпуск 1

Инв № подл | Подп и дата | Взам инв № | Инв № дубл | Подп и дата

26.058.ПВ.033.002

$R_z 25$ (✓)

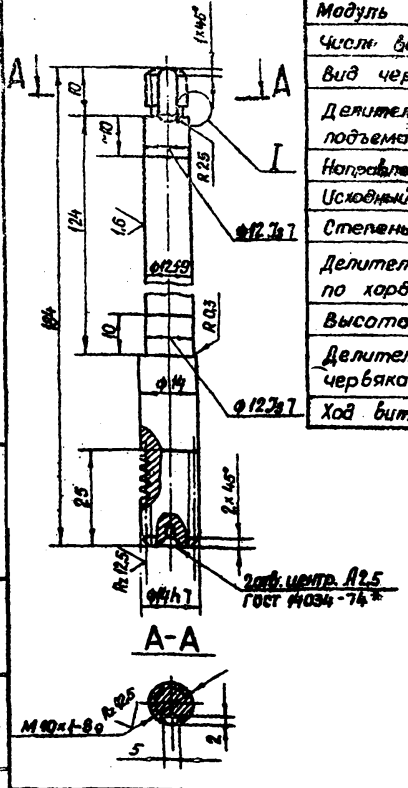

Модуль	m	1
Числ. витков	z_1	1
Вид червяка	—	ZA
Делительный угол подъема	γ	4° 45'49"
Направление линии витка	—	правое
Исходный червяк	—	ГОСТ 19036-81
Степень точности		8-8-ВСТСЭВ 311-76
Делительная толщина по хорде витка	$\bar{S}a_1$	$1,585^{-0,220}_{-0,320}$
Высота до хорды	$\bar{h}a_1$	1
Делительный диаметр червяка	d_1	12
Ход витка	$P_{z\,k}$	3,14

Изм.	Лист	№ докум.	Подп.	Дата	
Разраб.		Марданов		14.04.83	
Пров.		Искандеров		18.04.83	
Т.контр.		Грош		22.04.83	
Гл. инж. проекта		Нагаев		25.04.83	
Н. контр.		Мышкин		29.04.83	
Утв.		Филоненко		27.04.83	

3.820.2-УУ
26.053.ПВ.033.002

Червяк

Лит.	Масса	Масштаб
А	0,17	1:1

Лист | Листов 1

Круг 15-8- ГОСТ 2590-71*
Б Ст5сп-I-II ГОСТ 535-79

Копировал: Пуска Формат А4

Инв. № подл. | Подп. и дата | Взам. инв. № | Инв. № дубл. | Подп. и дата

26.058.ПВ.033.003

$R_z 25$ (✓)

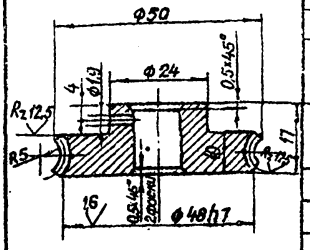

Модуль	m	1
Число зубьев	Z_2	
Направление линии витка	—	Правое
Коэффициент смещения червяка	x	—
Исходный производящий червяк	—	ГОСТ 19036-81
Степень точности	—	8-В СТСЭВ-311-76
Межосевое расстояние	a_w	29 ± 0,03
Делительный диаметр червячного колеса	d_2	46
Вид сопряженного червяка	—	ZA
Число витков сопряженного червяка.	z_1	1
Обозначение чертежа сопряженного червяка		26.058.ПВ.033.002

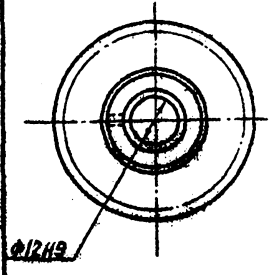

Разрешается замена материала на бронзу.

Изм.	Лист	№ докум.	Подп.	Дата	
Разраб.		Марданов		14.04.83	
Пров.		Искандеров		18.04.83	
Т.контр.		Грош		22.04.83	
Гл. инж. проекта		Нагаев		25.04.83	
Н. контр.		Мышкин		29.04.83	
Утв.		Филоненко		27.04.83	

3.820.2-УУ
26.058.ПВ.033.003

Колесо червячное

Лит.	Масса	Масштаб
А	0,13	1:1

Лист | Листов 1

Отливка СЧ 20 ГОСТ 1412-79*

Копировал: Пуска Формат А3

Инв. № подл. | Подп. и дата | Взам. инв. № | Инв. № дубл. | Подп. и дата

Серия 3.820.2-44 Выпуск 4

26.058.ПВ.034.001

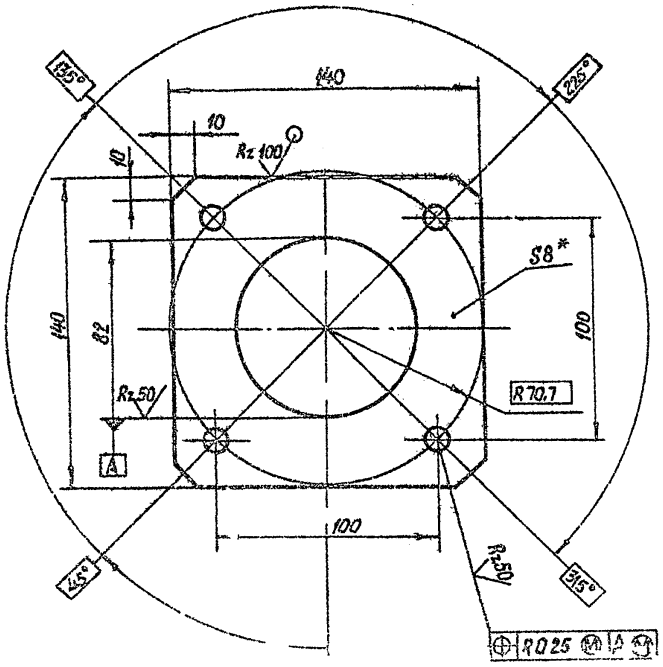

1.* Размер для справок.

2 Остальные технические требования, по общим ТУ на изготовление [illegible]

				3 820 2-44			
				26 058.ПВ 034 001			
Изм	Лист	№ докум	Подп	Дата	Фланец	Лит	Масса	Масштаб
Разраб		Марданов		14.04.83		A	0,85	1:2
Пров		Искандеров		16.04.83		Лист	Листов 1
Т контр		Грош		22.04.83			
Гл инж проекта		Нагаев		25.04.83			
Н контр		Мышкин		29.04.83			
Утв		Филоненко		29.04.83			

Лист 5 ПН-НО-8 ГОСТ 19903-74
Гл 3 сп ГОСТ 14637-79

Подп. и дата | Взам инв № | Инв № дубл | Подп. и дата | Инв № подл

Формат А4

26.058.ПВ.034.002

Rz 100

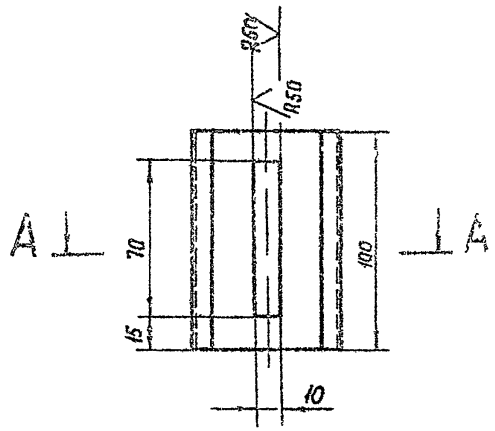

А-А

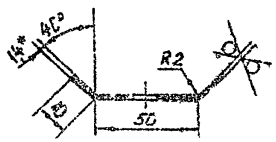

* Размер для справок

				3 820 2-44			
				26 058 ПВ.034.002			
Изм	Лист	№ докум	Подп	Дата	Диафрагма	Лит	Масса	Масштаб
Разраб		Марданов		14.04.83		A	0,19	1:2
Пров		Искандеров		16.04.83		Лист	Листов 1
Т контр		Грош		22.04.83			
Гл инж проекта		Нагаев		25.04.83			
Н контр		Мышкин		29.04.83			
Утв		Филоненко		29.04.83			

Лист 5-ПН НО-14 ГОСТ 19903-74
4-IV-НВ 1,3 пл [illegible]

Подп. и дата | Взам инв № | Инв № дубл | Подп. и дата | Инв № подл

Формат А4

26.058.ПВ.035.003

Серия 3.820.2-44 Выпуск 4

Rz 50

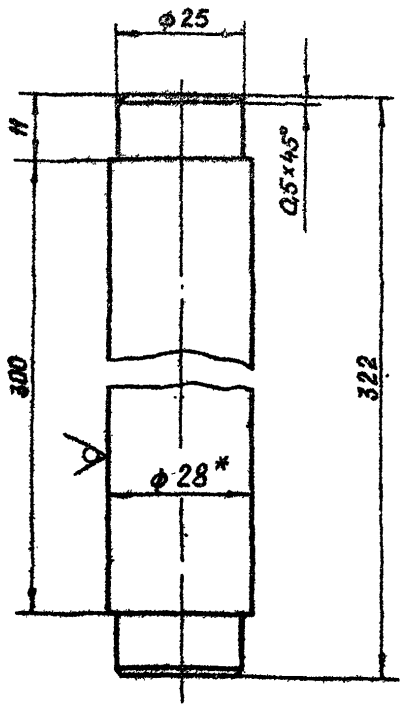

* Размер для справок.

Изм.	Лист	№ докум.	Подп.	Дата
Разраб.	Сергучаев			14.04.83
Пров.	Искандеров			18.04.83
Т. контр.	Грош			22.04.83
Гл. инж. проекта	Чарсев			25.04.83
Н. контр.	Мышкин			29.04.83
Утв.	Филоненко			27.04.83

3.820.2-44
26.058.ПВ.035.003

Ось

Лит.	Масса	Масштаб
А	1,5	1:1

Лист | Листов 1

Круг 28-В ГОСТ 2590-71*
Ст3пс5-1-Т ГОСТ 535-79

Копировал Пужко Формат А4

Подп. и дата | Инв. № дубл. | Взам. инв. № | Инв. № подл.

26.058.ПВ.035.004

Rz 50

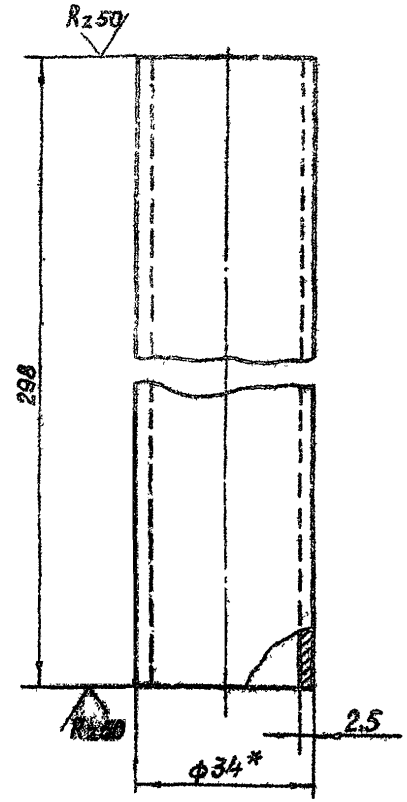

* Размер для справок.

Изм.	Лист	№ докум.	Подп.	Дата
Разраб.	Сергучаев			14.04.83
Пров.	Искандеров			18.04.83
Т. контр.	Грош			22.04.83
Гл. инж. проекта	Чарсев			25.04.83
Н. контр.	Мышкин			29.04.83
Утв.	Филоненко			29.04.83

3.820.2-44
26.058.ПВ.035.004

Труба

Лит.	Масса	Масштаб
А	3,58	1:1

Лист | Листов 1

Труба 34×2,5 ГОСТ 8734-75*
б20 ГОСТ 8733-74*

Копировал Формат А4

Подп. и дата | Инв. № дубл. | Взам. инв. № | Инв. № подл.

26.058.ПВ.035.005

Rz 25 (✓)

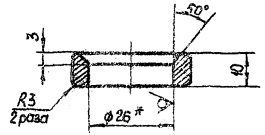

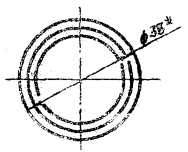

* Размер для справок.

26.058.ПВ.035.006

Rz 200 (✓)

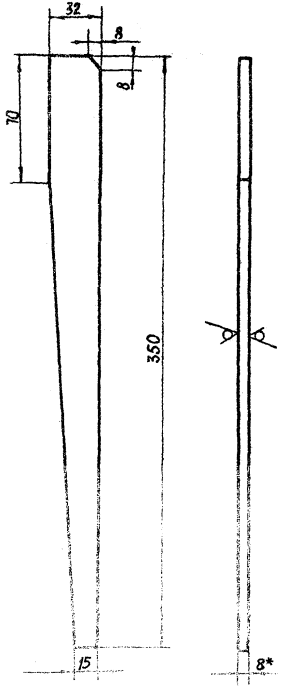

Размер для справок.

Серия 3.820.2-44 Выпуск 4

Инв. № подл. | Подп. и дата | Взам. инв. № | Инв. № дубл. | Подп. и дата

26.058.ПВ.036.002

Серия 3.820.2-44 Выпуск 4

Rz 25 (√)

Внешний окружной модуль	m_e	3
Число зубьев	z	14
Тип зуба		прямой
Исходный контур		ГОСТ 13754-68
Коэффициент смещения	$X_{\Sigma 1}$	+0,369
Коэффициент изменения толщины зуба	X_2	+0,0385
Угол делительного конуса	δ	15°39'
Степень точности		8-ВСТ СЭВ 186-75
Толщина зуба по хорде	$\bar{S}_x$	4,872 $^{-0,034}_{-0,212}$
Высота до хорды	$\bar{h}_x$	3.221
Межосевой угол передачи	Σ	90°
Средний окружной модуль	m_m	2.518
Внешнее конусное расстояние	R_e	77.88
Среднее конусное расстояние	R_m	65,38
Средний делительный диаметр	d_m	35,25
Угол конуса впадин	δ_f	13°49'
Внешняя высота зуба	h_e	6.6
Обозначение чертежа сопряженного зубчатого колеса		26.058.ПВ.031.102

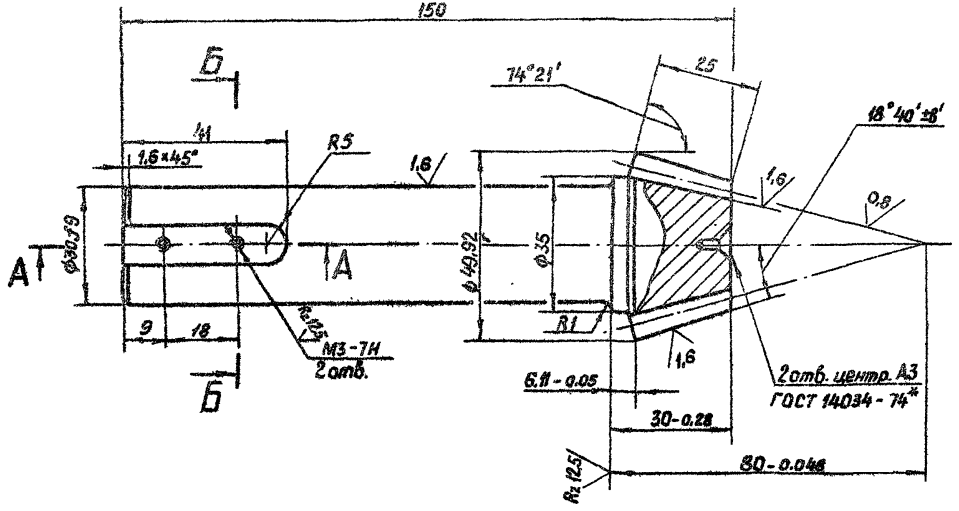

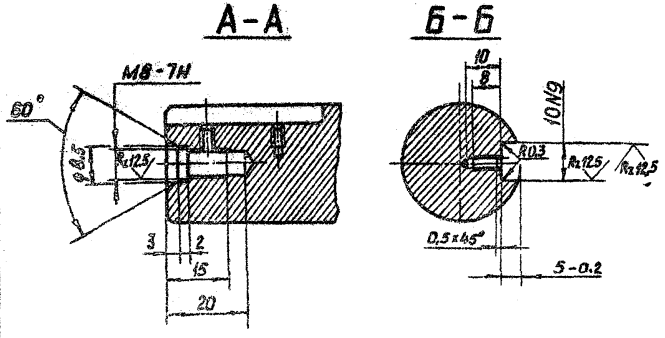

1. Смещение и перекос шпоночного паза относительно оси вала не более допуска на ширину шпоночного паза.
2. Допускается замена данных для контроля.
3. Остальные технические требования по общим ТУ на изготовление подъемника.

Изм.	Лист	№ докум.	Подп.	Дата
Разраб.		Сарнугаев		14.04.83
Пров.		Искандеров		18.04.83
Т. контр.		Грош		22.04.83
Гл. инж. проекта		Нагаев		25.04.83
Н. контр.		Мышкин		29.04.83
Утв.		Филоненко		27.04.83

3.820.2-44
26.058.ПВ.036.002

Вал - шестерня

Лит	Масса	Масштаб
А	1.7	1:1

Лист | Листов 1

Сталь 40Х ГОСТ 4543-71*

Копировал: Пужко

формат А3

Инв. № подл. | Подп. и дата | Взам. инв. № | Инв. № дубл. | Подп. и дата

Rz 25 (▽)

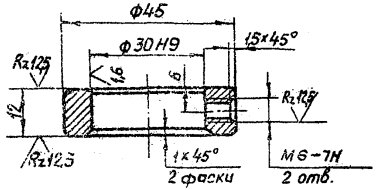

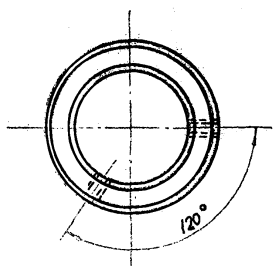

Серия 3.820-2-44 Выпуск 4

Инв.№ подл. | Подп. и дата | Взам. инв.№ | Инв.№ дубл. | Подп. и дата

Изм.	Кол. уч.	Лист	№ док.	Подп.	Дата
Разраб.					
Пров.	Колдобаров				04.86
Т. контр.			Гросш		04.86
Н. контр.			Козлов		04.86
Утв.					

3.820-2-44 036.004

Лит. | Масса | Масштаб
А | 0,03 | 1:1
Лист | Листов 1

Сталь 3 ГОСТ 380-71*

Копировал

Формат А4

Rz 25 (▽)

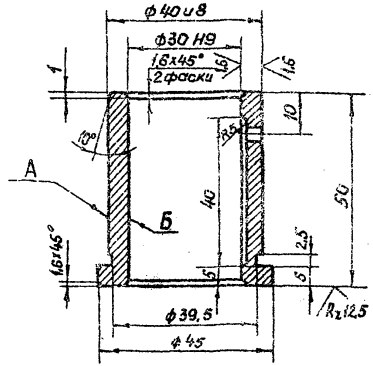

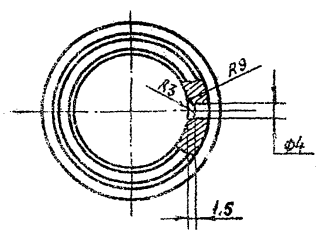

1. Несоосность отверстия Б относительно поверхности А не более 0,03 мм (допуск зависимый).
2. Остальные технические требования по общим ТУ на изготовление подъемника.

Изм.	Кол. уч.	Лист	№ док.	Подп.	Дата
Разраб.					
Пров.	Колдобаров				04.86
Т. контр.			Гросш		04.86
Н. контр.			Козлов		04.86
Утв.					

3.820-2-44 26.058.ПВ.036.003

Втулка

Лит. | Масса | Масштаб
А | 0,22 | 1:1
Лист | Листов 1

Сталь АС4-3 ГОСТ 1585-79

Копировал

Формат А4

26.058.ПВ.036.001

Выпуск 4

Серия 3.820.2-44

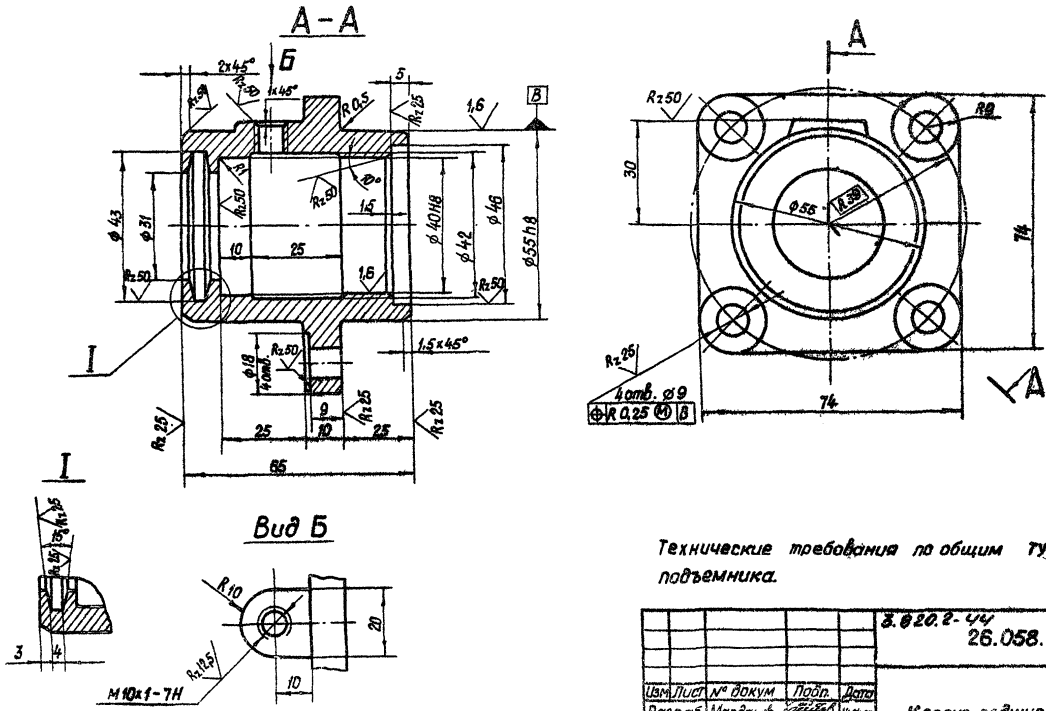

Технические требования по общим ТУ на изготовление подъемника.

					3.820.2-44 26.058.ПВ.036.001			
Изм.	Лист	№ докум.	Подп.	Дата	Корпус подшипника	Лит.	Масса	Масштаб
Разраб.		Марданов		14.04.83		А	1,1	1:1
Пров.		Цехандеров		18.04.83		Лист	Листов 1	
Т. контр.		Глош		22.04.83				
Гл. инж. проекта		Нигаев		25.04.83	Отливка 25Л ГОСТ 977-75*			
Н. контр.		Мышкин		29.04.83				
Утв.		Филоненко		27.04.83				

Копировал: Пужко

Формат А3

Инв. № подл. | Подп. и дата | Взам. инв. № | Инв. № дубл. | Подп. и дата

gost.e-ecolog.ru