ТИПОВАЯ ДОКУМЕНТАЦИЯ НА СТРОИТЕЛЬНЫЕ СИСТЕМЫ И ИЗДЕЛИЯ ЗДАНИЙ И СООРУЖЕНИЙ

СЕРИЯ 3.820.2-44

ПОДЪЕМНИКИ ВИНТОВЫЕ ДЛЯ ЗАТВОРОВ ГИДРОТЕХНИЧЕСКИХ СООРУЖЕНИЙ ГРУЗОПОДЪЕМНОСТЬЮ ДО 20 тс.

МОДЕЛИ В-83

ВЗАМЕН ТИПОВОГО ПРОЕКТА 820-165

ВЫПУСК 3

ПОДЪЕМНИК ОДНОВИНТОВОЙ С РУЧНЫМ ПРИВОДОМ г.п. 2,5 тс.
АРКИ 2,5 В

gost.e-ecolog.ru

ТИПОВАЯ ДОКУМЕНТАЦИЯ НА СТРОИТЕЛЬНЫЕ СИСТЕМЫ И ИЗДЕЛИЯ ЗДАНИЙ И СООРУЖЕНИЙ

СЕРИЯ 3.820.2 -44

ПОДЪЕМНИКИ ВИНТОВЫЕ ДЛЯ ЗАТВОРОВ ГИДРОТЕХНИЧЕСКИХ СООРУЖЕНИЙ ГРУЗОПОДЪЕМНОСТЬЮ ДО 20 тс. МОДЕЛИ В-83

ВЫПУСК 3

ПОДЪЕМНИК ОДНОВИНТОВОЙ С РУЧНЫМ ПРИВОДОМ г.п. 2.5 т.с. МАРКИ 2.5 В

СОСТАВ ПРОЕКТА:

Выпуск 0 - Пояснительная записка и габаритные чертежи подъемников
Выпуск 1 - Подъемник одновинтовой с ручным приводом г.п. 0.5 тс. Марки 0.5 В
Выпуск 2 - Подъемник одновинтовой с ручным приводом г.п. 1.0 тс. Марки 1В
Выпуск 3 - Подъемник одновинтовой с ручным приводом г.п. 2.5 тс. Марки 2.5 В
Выпуск 4 - Подъемник двухвинтовой с ручным приводом г.п. 2×2.5 тс Марки 5 ВД
Выпуск 5 - Подъемник одновинтовой с ручным приводом г.п. 5 тс. Марки 5В
Выпуск 6 - Подъемник двухвинтовой с ручным приводом г.п. 2×5 тс. Марки 10 ВД
Выпуск 7 - Подъемник одновинтовой с ручным приводом г.п. 10 тс Марки 10 В
Выпуск 8 - Подъемник двухвинтовой с ручным приводом г.п. 2×10 тс Марки 20 ВД
Выпуск 9 - Подъемник одновинтовой с электроприводом г.п. 1.0 тс. Марки 1 ЭВ
Выпуск 10 - Подъемник одновинтовой с электроприводом г.п. 2.5 тс. Марки 2.5 ЭВ
Выпуск 11 - Подъемник двухвинтовой с электроприводом г.п. 2×2.5 тс Марки 5 ЭВД
Выпуск 12 - Подъемник одновинтовой с электроприводом г.п. 5 тс. Марки 5 ЭВ
Выпуск 13 - Подъемник двухвинтовой с электроприводом г.п. 2×5 тс Марки 10 ЭВД
Выпуск 14 - Подъемник одновинтовой с электроприводом г.п. 10 тс. Марки 10 ЭВ
Выпуск 15 - Подъемник двухвинтовой с электроприводом г.п. 2×10 тс Марки 20 ЭВД
Выпуск 16 - Подъемник одновинтовой с электроприводом г.п. 20 тс Марки 20 ЭВ
Выпуск 17 - Электропривод винтовых подъемников

РАЗРАБОТАНА
ИНСТИТУТОМ „СРЕДАЗГИПРОВОДХЛОПОК"

Главный инженер института — Эйнгорн Ф.Я.
Начальник ОМК — Филоненко Г.И.
Главный инженер проекта — Нагаев Р.И.

Утверждена Минводхозом СССР и
Введена в действие институтом
„Средазгипроводхлопок"
Протокол №551 от 25 ноября 1983 г.
Приказ №328 от 28 мая 1984 г.

ЦЕНТРАЛЬНЫЙ ИНСТИТУТ ТИПОВОГО ПРОЕКТИРОВАНИЯ ГОССТРОЯ СССР
КАЗАХСКИЙ ФИЛИАЛ
Заказ №867 Тираж 700 экз. Цена 2-52 Инв №3820.2-44 Сдано в печать 13/V-85г.
Вып. 3

Наименование	Обозначение	Стр.
Подъемник одновинтовой с ручным приводом г.п. 2,5 т.с. Марки 2,5В	26.058.ПВ.030.000	4
Подъемник одновинтовой с ручным приводом г.п. 2,5 т.с. Марки 2,5В. Сборочный чертеж	26.058.ПВ.030.000 СБ	5
Подъемник одновинтовой с ручным приводом г.п. 2,5 т.с. Марки 2,5В. Габаритный чертеж.	26.058.ПВ.030.000 ГЧ	7
Подъемник одновинтовой с ручным приводом г.п. 2,5 т.с. Марки 2,5В. Ведомость спецификаций	26.058.ПВ.030.000 ВС	8
Подъемник одновинтовой с ручным приводом г.п. 2,5 т.с. Марки 2,5В. Ведомость покупных изделий.	26.058.ПВ.030.000 ВП	9
Подъемник одновинтовой с ручным приводом г.п. 2,5 т.с. Марки 2,5 В. Инструкция по монтажу и эксплуатации	26.058.ПВ.030.000 ИЭ	11
Узел грузовой части	26.058.ПВ.031.000	14
Узел грузовой части. Сборочный чертеж	26.058.ПВ.031.000 СБ	15
Узел грузовой гайки.	26.058.ПВ.031.100	16
Узел грузовой гайки. Сборочный чертеж.	26.058.ПВ.031.100 СБ	16
Указатель положения затвора УПР-258	26.058.ПВ.032.000	17
Указатель положения затвора УПР-258. Сборочный чертеж.	26.058.ПВ.032.000 СБ	18
Указатель положения затвора УПР-508	26.058.ПВ.033.000	20
Указатель положения затвора УПР-508. Сборочный чертеж	26.058.ПВ.033.000 СБ	21
Кожух винта 60	26.058.ПВ.034.000	23
Кожух винта 60. Сборочный чертеж.	26.058.ПВ.034.000.СБ	24
Кожух	26.058.ПВ.034.100	25
Кожух. Сборочный чертеж.	26.058.ПВ.034.100.СБ	25
Кожух составной	26.058.ПВ.034.200	26
Кожух составной. Сборочный чертеж	26.058.ПВ.034.200 СБ	26
Желоб составной	26.058.ПВ.034.210	27
Желоб составной. Сборочный чертеж.	26.058.ПВ.034.210 СБ	27
Рукоятка Р1	26.058.ПВ.035.000	28
Рукоятка Р1. Сборочный чертеж.	26.058.ПВ.035.000 СБ	28
Узел вал-шестерни.	26.058.ПВ.036.000	29
Узел вал-шестерни. Сборочный чертеж.	26.058.ПВ.036.000.СБ	30
Винт грузовой	26.058.ПВ.030.001	31
Лист монтажный	26.058.ПВ.030.002	32
Болт	26.058.ПВ.030.003	33
Прокладка	26.058.ПВ.030.004	33
Корпус	26.058.ПВ.031.001	34
Крышка корпуса	26.058.ПВ.031.002	35
Кольцо регулировочное	26.058.ПВ.031.003	35
Пробка	26.058.ПВ.031.004	36
Прокладка	26.058.ПВ.031.005	36
Гайка грузовая	26.058.ПВ.031.101	37
Колесо зубчатое коническое	26.058.ПВ.031.102	37
Шестерня приводная	26.058.ПВ.032.001	38
Кронштейн	26.058.ПВ.032.002	39
Циферблат на 2,5 м.	26.058.ПВ.032.003	40
Червак	26.058.ПВ.032.004	41
Колесо червячное	26.058.ПВ.032.005	41
Корпус приводной шестерни	26.058.ПВ.032.006	42
Корпус червячной пары	26.058.ПВ.032.007	43
Корпус циферблата	26.058.ПВ.032.008	44
Валик	26.058.ПВ.032.009	44

Инв.№ подл. | Подп. и дата | Взам. инв.№ | Инв.№ дубл. | Подп. и дата

Изм.	Лист	№ докум.	Подп.	Дата
Разраб.	Марданов			14.04.93
Пров.	Искандеров			18.04.93
Гл. инж. проекта	Наседв			25.04.93
Н. контр.	Мышкин			25.04.93
Утв.	Филоненко			27.04.93

3.820.2-44
26.058.ПВ.030.000 ДС

Подъемник одновинтовой с ручным приводом г.п. 2,5 т.с. Марки 2,5В. Содержание

Лит.	Масса	Масштаб
А		

Лист 1 Листов 2

Копировал Формат А3

Наименование	Обозначение	Стр.
Крышка	26. 058. ПВ. 032. 010	45
Колпачок	26. 058. ПВ. 032. 011	45
Колпачок	26. 058. ПВ. 032. 012	46
Кольцо прижимное	26. 058. ПВ. 032. 013	46
Кольцо запорное	26. 058. ПВ. 032. 014	47
Кольцо регулировочное	26. 058. ПВ. 032. 015	47
Гайка круглая	26 058. ПВ. 032. 016	48
Стекло смотровое	26. 058. ПВ. 032. 017	48
Крышка	26. 058. ПВ. 032. 018	49
Стрелка	26. 058. ПВ. 032. 019	49
Прокладка	26. 058. ПВ. 032. 020	50
Прокладка	26. 058. ПВ. 032 021	50
Циферблат 5,0м	26. 058. ПВ. 033. 001	51
Червяк	26. 058. ПВ. 033. 002	52
Колесо червячное	26. 058. ПВ. 033. 003	52
Фланец	26. 058. ПВ. 034. 001	53
Диафрагма	26. 058. ПВ. 034. 002	53
Труба	26. 058. ПВ. 034. 003	38
Желоб	26. 058. ПВ. 034. 101	23
Втулка	26. 058. ПВ. 035. 001	54
Полоса	26. 058. ПВ. 035. 002	54
Ось	26. 058. ПВ. 035. 003	55
Труба	26. 058. ПВ. 035. 004	55
Кольцо	26. 058. ПВ. 035. 005	56
Косынка	26. 058. ПВ. 035. 006	56
Корпус подшипника	26. 058. ПВ. 036. 001	57
Вал - шестерня	26. 058. ПВ. 036. 002	58
Втулка	26. 058. ПВ. 036. 003	59
Кольцо стопорное	26. 058. ПВ. 036. 004	(59)

Инв. № подл. | Подп. и дата | Взам. инв. № | Инв. № дубл. | Подп. и дата

Перечень ГОСТов примененных в проекте.

ГОСТ	103-76	ГОСТ	6402-70*
ГОСТ	380-71*	ГОСТ	6874-75
ГОСТ	481-80	ГОСТ	7798-70*
ГОСТ	535-79	ГОСТ	8338-75
ГОСТ	977-75*	ГОСТ	8734-75*
ГОСТ	1050-74	ГОСТ	8790-79
ГОСТ	1054-74**	ГОСТ	9347-74
ГОСТ	1412-79	ГОСТ	9833-73*
ГОСТ	1476-75*	ГОСТ	11371-78
ГОСТ	1491-80	ГОСТ	11872-73*
ГОСТ	1585-79	ГОСТ	14637-79
ГОСТ	2590-71	ГОСТ	16523-70*
ГОСТ	3128-70	ГОСТ	17473-80
ГОСТ	3129-70	ГОСТ	17475-80
ГОСТ	4543-71*	ГОСТ	19853-74
ГОСТ	5915-70*	ГОСТ	19903-74
ГОСТ	6308-71	ГОСТ	22034-76

Формат	Зона	Поз	Обозначение	Наименование	Кол	Примечание
				Документация		
А3			26.058.ПВ.030.000 СБ	Сборочный чертеж		
А3			26.058.ПВ.030.000 ГЧ	Габаритный чертеж		
А3			26.058.ПВ.030.000 ВС	Ведомость спецификаций.		
А3			26.058.ПВ.030.000 ВП	Ведомость покупных изделий.		
А4			26.058.ПВ.030.000 ИЭ	Инструкция по монтажу и эксплуатации.		
				Сборочные единицы		
А4		1	26.058.ПВ.031.000	Узел грузовой части	1	
А4		2	26.058 ПВ.032.000	Указатель положения затвора УПР-258	1	См.л 105
А4		3	26.058.ПВ.033.000	Указатель положения затвора УПР-508	1	См.л.105
А4		4	26.058.ПВ 034.000	Кожух винта 60	1	
А4		5	26.058.ПВ 035 000	Рукоятка Р1	1	
А4		6	26.058.ПВ.036 000	Узел вал-шестерни	1	
				Детали		
А3		7	26 058.ПВ.030.001	Винт грузовой	1	
А4		8	26.058 ПВ 030.002	Лист монтажный	1	
А4		9	26 058.ПВ 030 003	Болт	1	
А4		10	26 058.ПВ.030.004	Прокладка	2	Наиб.кол

Подп. и дата | Инв.№ подл. | Взам. инв.№ | Инв.№ дубл. | Подп. и дата

Изм.	Лист	№ докум.	Подп.	Дата
Разраб.		Мардалиов		10.01.84
Пров.		Шнейберов		10.01.84
Гл.спец. проекта		Наплев		10.01.84
Н.контр.		Мышкин		10.01.84
Утв.		Филоненко		27.01.84

26 058.ПВ.030 000

Подъемник однопролетный с ручным приводом г/п 2,5 тс марки 25В

Лит	Лист	Листов
А	1	2

Копировал Пужка Формат А4

Формат	Зона	Поз.	Обозначение	Наименование	Кол.	Примечание
				Стандартные изделия		
				Болты ГОСТ 7798-70* :		
		11		М8х20.66.0125	2	
		12		М10х20.66.0125	4	
		13		М12х35.66.0125	4	
		14		Шпилька М8-8gх25. 66.0125 ГОСТ 22034-76	4	
				Гайки ГОСТ 5915-70*:		
		15		М8.6.0125	4	
		16		М20.6.0125	1	
				Шайбы ГОСТ 8402-70*:		
		17		8.65Г.0125	4	
		18		10.65Г.0125	4	
		19		12.65Г.0125	4	
				Шайбы ГОСТ 11371-78		
		20		8.01.019	2	
		21		20.01.019	1	

Подп. и дата | Инв.№ подл. | Взам. инв.№ | Инв.№ дубл. | Подп. и дата

Изм.	Лист	№ докум.	Подп.	Дата

26.058.ПВ.030.000 | 3.820.2-44

Лист 2

Копировал Формат А4

26.058.ПВ.030.000 СБ

Выпуск 3
Серия 3.820.2-44

Таблица 1

Техническая характеристика подъемника

Резьба грузового винта	Усилие в тс. наиб.			Но в м наиб.	Усилие на рукоятке при Тв кгс	Время подъема затвора на 1м. в мин
	тяговое Т	посадочное П	движимое Д			
Тр.60х16(Р8)	2.5	2.5	3	3.65	16	7.5

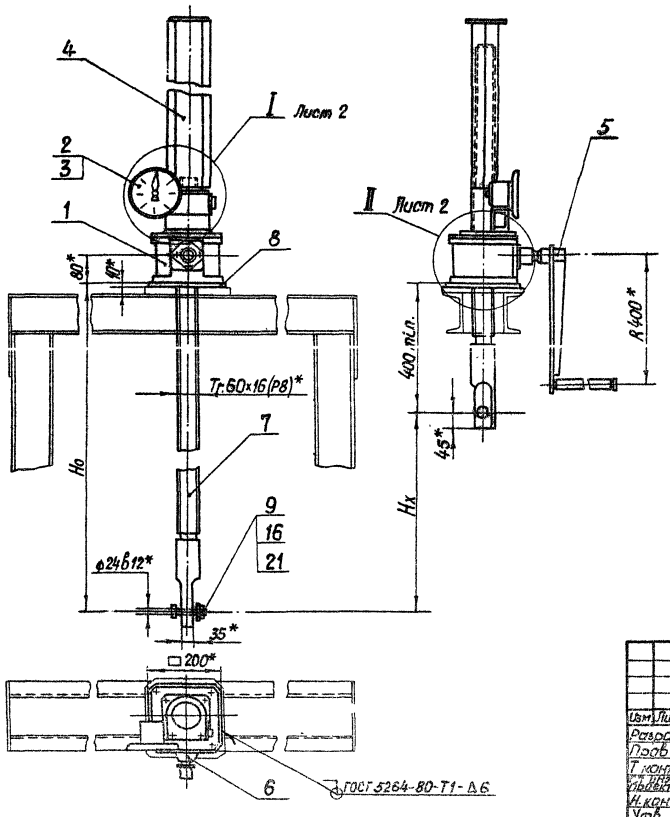

Технические требования

1. Указатель положения затвора выбирается в зависимости от Нх; при Нх ≤ 2,5 м установить упр 208 поз. 2, при 2,5 < Нх ≤ 5 м установить упр 208 поз. 5
2. Регулировку зацепления обеспечить установкой необходимого количества деталей поз. 10. Степень точности передачи ВОТ СЭВ 186-75.
3. На виде слева винт грузовой поз. 7 показан в крайнем верхнем положении.
4. На чертеже приведен один из способов крепления подъемников.
5. * Размеры для справок.
6. Остальные технические требования по общим ТУ на изготовление подъемников.

Изм.	Лист	№ докум.	Подп.	Дата
Разраб.		Марданов		14.04.83
Пров.		И. кандерель		18.04.83
Т. контр.		Грош		22.04.83
Нач. отд.		Нагаев		25.04.83
Н. контр.		Мышкин		25.04.83
Утв.		Филоненко		27.04.83

3.820.2-44
26.058.ПВ.030.000.СБ

Подъемник одновинтовой с ручным приводом г.п. 2,5 тс. марки 2,5В. Сборочный чертеж.

Лит	Масса	Масштаб
А	Октябрь 3	1:10
Лист 1	Листов 2	

Копировал: Пужко
Формат А3

Инв. № подл. | Подп. и дата | Взам. инв. № | Инв. № дубл. | Подп. и дата

26.058.ПВ.030.000 СБ

Серия 3.820.2-44 Выпуск 3

I лист 1
м 1:5

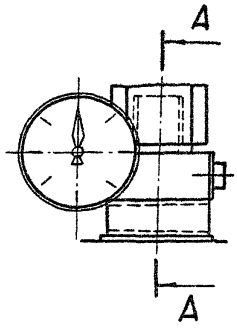

А-А
м 1:2

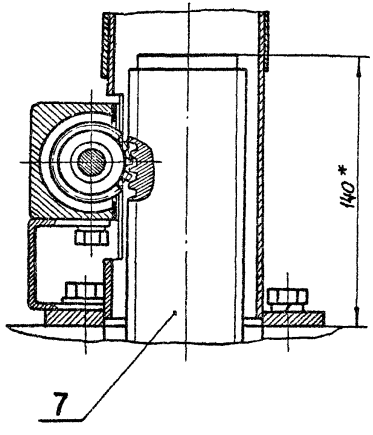

Таблица 2

Теоретическая масса подъемников

Hx, м	Ho, м				
	1,5	2,0	2,5	3,0	3,6
	Масса 1шт, без учета указателя положения затвора, кг				
1,0	69	85	99	114	133
1,5	—	79	93	108	125
2,0	—	—	87	102	120
2,5	—	—	—	96	114
3,2	—	—	—	—	106

II лист 1
м 1:5

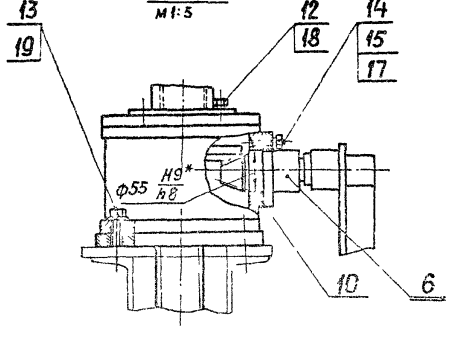

Изм	Лист	№ докум	Подп	Дата
Разраб		Марданов		14.04.83
Пров		Искандеров		16.04.83
Т.контр		Грош		22.04.83
Гл.инж.проекта		Назаев		25.04.83
Н.котр		Мышкин		29.04.83
Утв		Филоненко		27.04.83

26.058.ПВ.030.000 СБ

3 820 2-44

Подъемник одновинтовой с ручным приводом г.п 2,5 т.с Марки 2,5 В Сборочный чертеж

Лит	Масса	Масштаб
А		

Лист 2 | Листов 2

Копировал: [illegible] Формат А3

Инв. № подл. | Подп. и дата | Взам. инв. № | Инв. № дубл. | Подп. и дата

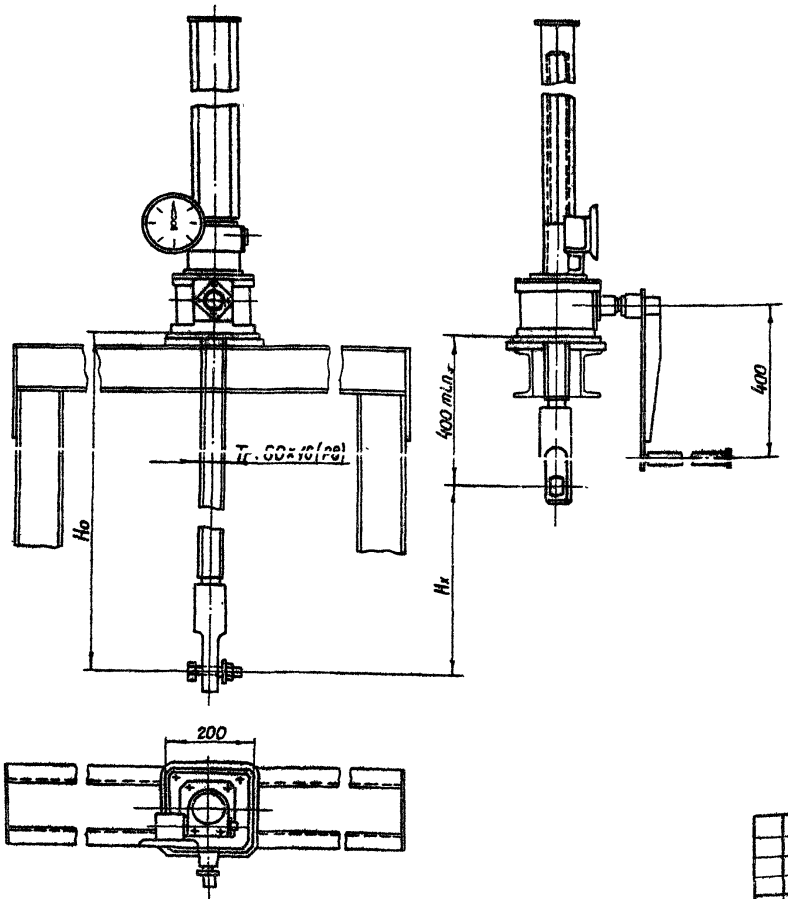

Указатель положения затвора выбирается в зависимости от H_x при $H_x \leq 2{,}5$ м установить УПР-258, при $2{,}5 < H \leq 5$ м установить - УПР-508.

Таблица 1

Техническая характеристика подъемника

Резьба грузового винта	Усилие в т.с наиб.		H_o в м наиб.	Усилие на рукоятке при Т в кгс.	Время подъема затвора на 1м в мин
	Тяговое Т	Посадочное П			
Тг. 60х16(Р6)	2,5	2,5	3,65	16	7,5

Таблица 2

Данные на заказ по затвору.

Усилие посадочное потребное в тс.	Пв	
Расстояние от подвески подъемника до оси проушины опущенного затвора в м	Но	
Полный ход затвора в м.	Нх	
Указатель положения затвора	—	УПР...
Теоретическая масса подъемника в кг.	Q	

Таблица 3

Теоретическая масса подъемников.

Нх, м	Но, м				
	1,5	2,0	2,5	3,0	3,8
	Масса 1 шт. без учета указателя положения затвора, кг				
1,0	69	85	99	114	133
1,5	—	79	93	108	125
2,0	—	—	87	102	120
2,5	—	—	—	96	114
3,2	—	—	—	—	106

Изм	Лист	№ докум.	Подп.	Дата
Разраб.		Марданов		14.04.83
Пров.		Искандеров		18.04.83
Т.контр.		Грош		22.04.83
Гл.инж. проекта		Назаев		25.04.83
Н.контр.		Мышкин		29.04.83
Утв.		Филоненко		27.04.83

3.820.2-44
26.058.ПВ.030.000 ГЧ

Подъемник одновинтовой с ручным приводом г.п. 2,5 т.с. Марки 2,5В. Габаритный чертеж.

Лит	Масса	Масштаб
А	См.табл.3	1:10
Лист	Листов 1	

Копировал: Пужко Формат А3

Инв.№ подл. | Подп. и дата | Взам. инв.№ | Инв.№ дубл. | Подп. и дата

№строки	Обозначение	Наименование	Куда входит: Обозначение	Куда входит: Кол.	Общее кол.	Примечание
1	26.058.ПВ.030.000	Подъемник одновинтовой с ручным приводом				
2		г.п. 2.5 т.с. Марки 2.5 В.				
3	26.058.ПВ.031.000	Узел грузовой части	26.058.ПВ.030.000		1	
4	26.058.ПВ.032.000	Указатель положения затвора УПР-258	26.058.ПВ.030.000		1	См.п.1 сб
5	26.058.ПВ.033.000	Указатель положения затвора УПР-508	26.058.ПВ.030.000		1	См п1 сб
6	26.058.ПВ.034.000	Кожух винта 60	26.058.ПВ.030.000		1	
7	26.058.ПВ.035.000	Рукоятка Р-1	26.058.ПВ.030.000		1	
8	26.058.ПВ.036.000	Узел вал-шестерни	26.058.ПВ.030.000		1	
9	26.058.ПВ.031.100	Узел грузовой гайки.	26.058.ПВ.030.000		1	
10	26.058.ПВ.034.100	Кожух	26.058.ПВ.031.000	1	1	
11	26.058.ПВ.034.200	Кожух составной	26.058.ПВ.034.000		1	
12	26.058.ПВ.034.210	Щелоб составной	26.058.ПВ.034.000		1	
13			26.058.ПВ.034.200		2	
14						
15						
16						
17						
18						
19						
20						
21						
22						
23						
24						
25						
26						

Подп. и дата | Инв. № подл. | Подп. и дата | Взам. инв. № | Инв. № дубл. | Подп. и дата

Изм.	Лист	№ докум.	Подп.	Дата
Разраб.		Мардонов		04.83
Пров.		Искандеров		04.83
Гл. инж. проекта		Нагаев		05.83
Н. контр.		Мышкин		09.83
Утв.		Филоненко		10.83

3.820.2-44
26.058.ПВ.030.000 ВС

Подъемник одновинтовой с ручным приводом г.п 2,5 т.с. Марки 2,5В
Ведомость спецификаций

Лит	Лист	Листов
А1		1

Копировал Пужко

Формат А3

Серия 3.820.2-44 Выпуск 3

№ строки	Наименование	Код ОКП	Обозначение документа на поставку	Поставщик	Куда входит обозначение	Количество: на изделие	Количество: в комплекты	Количество: на регулир.	Количество: всего	Примечание
1										
2	**Подшипники**									
3	Подшипник 8116		ГОСТ 6874-75		26.058.ПВ.031.000	2			2	
4	Подшипник 101		ГОСТ 8338-75		26.058.ПВ.032.000	4			4	
5										
6										
7										
8										
9	Болт М8х12.66.0125		ГОСТ 7798-70*		26.058.ПВ.032.000	2			2	
10	М8х20.66.0125				26.058.ПВ.030.000	2			2	
11	М10х20.66.0125				26.058.ПВ.030.000	4			4	
12	М12х35.66.0125				26.058.ПВ.030.000	4			4	
13	М12х50.66.0125				26.058.ПВ.031.000	4			4	
14	Винт М6х10.66.0125		ГОСТ 1476-75*		26.058.ПВ.035.000	2			2	
15	М3х10.66.0125		ГОСТ 1491-80		26.058.ПВ.036.000	2			2	
16	Винт В1.М5-8gх10.66.0125		ГОСТ 17473-80		26.058.ПВ.032.000	8			8	
17	В1.М4-8gх16.66.0125		ГОСТ 17475-80		26.058.ПВ.032.000	8			8	
18	В1.М5-8gх14.66.0125		ГОСТ 17475-80		26.058.ПВ.032.000	7			7	
19										
20	Гайка М8.6.0125		ГОСТ 5915-70*		26.058.ПВ.030.000	4			4	
21	М12.6.0125				26.058.ПВ.031.000	4			4	
22	М20.6.0125				26.058.ПВ.030.000	1			1	
23	Шайба 5.65Г.0125		ГОСТ 6402-70*		26.058.ПВ.032.000	8			8	
24	8.65Г.0125				26.058.ПВ.030.000	4			4	
25	10.65Г.0125				26.058.ПВ.030.000	4			4	

Инв.№ подл. | Подп. и дата | Взам. инв.№ | Инв.№ дубл. | Подп. и дата

Изм.	Лист	№ докум.	Подп.	Дата
Разраб.		Марданов		14.04.83
Пров.		Искандеров		18.04.83
Гл. инж. проекта		Нагаев		25.04.83
Г. контр.		Мышкин		29.04.83
Утв.		Филоненко		27.04.83

3.820.2-44
26.058.ПВ.030.000 ВП

Подъемник одновинтовой с ручным приводом г.п. 2,5 т с. марки 2,5В
Ведомость покупных изделий.

Лит	Лист	Листов
А	1	2

Копировал: Пужко

Формат А3

Серия 3.820.2-44 Выпуск 3

№ строки	Наименование	Код ОКП	Обозначение документа на поставку	Поставщик	Куда входит обозначение	Количество: на изделие	Количество: в комплекты	Количество: на регулир.	Количество: Всего	Примечание
1	Шайба 12.65Г.0125		ГОСТ 6402-70*		26.058.ПВ.030.000	8			8	
2										
3										
4	Шайба 8-01.019		ГОСТ 11371-78		26.058.ПВ.030.000	4			4	
5	Шайба 20-01.019				26.058.ПВ.030.000	1			1	
6	Шайба 10-001		ГОСТ 11872-80		26.058.ПВ.032.000	4			4	
7	Шпилька М8-8g.Х25.66.0125		ГОСТ 22034-76*		26.058.ПВ.030.000	4			4	
8										
9	Штифт 6т5х16		ГОСТ 3128-70*		26.058.ПВ.031.100	8			8	
10	Штифт 2х20		ГОСТ 3129-70*		26.058.ПВ.032.000	2			2	
11	Шпонка 3-10х8х36		ГОСТ 8790-79		26.058.ПВ.036.000	1			1	
12										
13	Прочие изделия									
14										
15	Масленка 1.2.Ц6		ГОСТ 19853-74		26.058.ПВ.036.000	1			1	
16	Кольцо 011-080-46-2-4		ГОСТ 9833-73*		26.058.ПВ.031.000	1			1	
17										
18										
19										
20										
21										
22										
23										
24										
25										
26										
27										
28										
29										
30										

Инв. № подл. | Подп. и дата | Взам. инв. № | Инв. № дубл. | Подп. и дата

Выпуск 3

Серия 3.820.2-44

1. Подготовка подъемника к монтажу.

1.1. Транспортирование подъемника до места монтажа производить в заводской таре. В случае отсутствия тары принять меры к сохранной доставке его на сооружение.

1.2. Распаковать и проверить комплектность подъемника.

1.3. Произвести расконсервацию подъемника. Консервационную смазку смыть керосином или соляровым маслом с помощью волосяной щетки, затем все составные части подъемника протереть чистой сухой ветошью.

1.4. Внешним осмотром проверить отсутствие трещин, надломов, погнутостей, забоин на резьбе грузового винта и грузовой гайки. При наличии забоин резьбу поправить личным или бархатным напильником, либо шабером

1.5. На резьбу грузового винта, на все обработанные и трущиеся детали нанести тонкий слой солидола.

1.6. Перед монтажом подъемника с помощью автокрана убедиться в том, что затвор в пазах закладных частей перемещается как вверх, так и вниз плавно, без рывков, перекосов и заеданий. Устранить причины, препятствующие плавному ходу затвора и опустить затвор на порог.

1.7 В случае раздельной поставки составных частей подъемника произвести его частичную сборку. Узел грузовой части собрать с примыкающими к нему составными узлами; отдельно оставить грузовой винт и кожух грузового винта.

Изм	Лист	№ докум	Подп	Дата
Разраб		Марданов		14.04.83
Пров.		Искандеров		15.04.83
Гл. инж. проекта		Нагаев		25.04.83
Н. контр.		Мышкин		25.04.83
Утв		Филоненко		21.04.83

26.058.ПВ.030 000. ИЭ

Подъемник одновинтовой с ручным приводом Г.П 2,5 т с Марки 2,5 В. Инструкция по монтажу и эксплуатации

Лит	Лист	Листов
А	1	5

Копировал Пужко формат А4

Подп. и дата | Инв. № дубл | Взам. инв. № | Подп. и дата

Выпуск 3

Серия

2. Монтаж.

2.1. Монтаж подъемника на сооружении производить в строгом соответствии с монтажным чертежом мехоборудования.

2.2. Произвести болтовое соединение грузового винта с проушиной затвора. Такелажные работы грузового винта осуществлять с помощью рым-болта, ввернутого в торец грузового винта.

2.3. На грузовой винт навинтить узел грузовой части в сборе с составными частями. Предварительное навинчивание произвести вращением всего узла, а затем проворачиванием вал-шестерни.

2.4. Выставить грузовой винт строго вертикально по отвесу перемещением грузовой части.

2.5. Произвести подъем затвора от ручного привода. При подъеме проверить отсутствие заеданий и посторонних шумов в зацеплениях зубчатых пар.

2.6. При верхнем положении затвора монтажный лист подъемника приварить по периметру сопряжения с листом рамы или колонки.

2.7. Произвести опускание затвора. При подъеме и опускании затвора убедиться в том, что усилие на рукоятке привода находится в пределах величины, указанной в характеристике подъемника.

2.8. При опущенном положении затвора снять крышку узла грузовой части и при вывернутой сливной пробке промыть керосином или соляровым маслом внутренние полости.

2.9. В грузовую часть и масленки набить свежий ЦИАТИМ-201, обильно смазать коническую пару и подшипники.

2.10. После замены смазки произвести подъем затвора на полную величину его хода и опустить затвор на порог.

Изм	Лист	№ докум	Подп.	Дата

26.058.ПВ.030.000.ИЭ

3.820.2-44

Лист 2

Копировал: Пужко формат А4

Подп. и дата | Инв. № дубл | Взам. инв. № | Подп. и дата | Инв. № подл.

2.11 Установить кожух и смонтировать указатель положения затвора. Убедиться в надежном зацеплении звездочки указателя с винтом. При положении затвора на порог показание указателя нулевое.

2.12. При работе подъемником проверить соответствие показаний указателя с истинным положением затвора.

2.13. Произвести сдачу в эксплуатацию смонтированного подъемника.

3. Эксплуатация подъемника.

Исправная работа подъемника может быть гарантирована только при постоянном и правильном уходе за ним; необходимо выполнять следующие основные требования:

3.1. Перед работой подъемником произвести внешний осмотр его на предмет отсутствия поломок и повреждений, обратив особое внимание на состояние грузового винта. Производить маневрирование затвора с погнутым винтом запрещается, т.к. это может привести к перегрузкам и поломкам других деталей подъемника

3.2. Проверить наличие крепежных изделий и затяжку всех болтовых соединений. В случае ослабления болтовые соединения подтянуть.

3.3 Проверить наличие смазки на трущихся поверхностях и на грузовом винте. Если грузовой винт загрязнен, необходимо его промыть керосином или соляровым маслом и нанести на резьбовую часть тонкий слой свежего солидола. Работа с загрязненным винтом резко сокращает срок службы грузовой гайки

3.4. Не реже двух раз в году производить замену смазки в грузовой части, в подшипниках и на резьбовых поверхностях

грузовых винтов. Сорта масел, применяемых в подъемнике указаны в ТУ. При замене смазки производить тщательную промывку керосином или соляровым маслом.

3.5. Периодически производить окраску подъемника в цвета, указанные в ТУ на изготовление. Перед окраской места покрытые ржавчиной, скопления толстого слоя старой краски и места потрескавшейся старой краски удалить металлической щеткой и протереть смоченной в бензине влажной ветошью.

3.6 По окончании вегетационного периода произвести разборку грузовой части подъемника. Все детали промыть в керосине или в соляровом масле, протереть ветошью, тщательно осмотреть, набить смазку ЦИАТИМ-201 и произвести сборку.

3.7. После каждой разборки грузовой части необходимо производить подъем затвора на полную величину его хода и опустить затвор на порог.

4. Правила по технике безопасности.

4.1 К обслуживанию подъемника допускаются лица, прошедшие инструктаж по соблюдению правил безопасности и изучившие инструкцию по эксплуатации подъемного механизма. Знания их проверяются ежегодно

4.2. Лица, допущенные к эксплуатации подъемника, должны быть оснащены всем необходимым исправным инструментом. Пользоваться неисправным инструментом запрещается.

4.3. На сооружении должно быть необходимое количество оградительных решеток и перил Решетки и перила должны быть в исправном состоянии.

4.4. Сооружение, на котором установлен подъемный механизм, должна быть оборудовано средствами тушения пожара (песок, лопата и пр.).

1.5. На служебном мостике и вблизи подъемника нельзя оставлять грязную промасленную ветошь и какие-либо посторонние предметы. Легко воспламеняющиеся жидкости для промывки деталей и узлов подъемника подносить в малоемкой таре.

1.6. Перед маневрированием затворам убедиться в отсутствии людей или скота, могущих подвергнуться затоплению.

1.7. Запрещается производить маневрирование затвором неисправным подъемником.

1.8. Все монтажные и такелажные работы производить в рукавицах.

1.9. Для работы в ночное время обслуживающий персонал должен быть обеспечен переносными средствами освещения.

1.10. В случае производства работ в нижнем бьефе при закрытых затворах - на приводной вал вывесить плакат: „Производится ремонт - работать подъемником нельзя."

Инв.№ подл. | Подп. и дата | Взам.инв.№ | Инв.№ дубл. | Подп. и дата

Изм	Лист	№ докум	Подп	Дата	26.058.ПВ.030.000. ИЭ	Лист 5

Копировал Лужко Формат А4

Инв.№ подл. | Подп. и дата | Взам.инв.№ | Инв.№ дубл. | Подп. и дата

Изм	Лист	№ докум	Подп	Дата	3.820.2-44	Лист

Копировал Лужко Формат А4

Серия 3.820.2-44 Выпуск

Формат	Зона	Поз.	Обозначение	Наименование	Кол.	Примечание
				Документация		
А3			26.058.ПВ.031.000.СБ	Сборочный чертеж		
				Сборочные единицы		
А4		1	26 058.ПВ.031.100	Узел грузовой гайки	1	
				Детали.		
А3		2	26.058.ПВ 031.001	Корпус	1	
А4		3	26 058.ПВ.031.002	Крышка корпуса	1	
А4		4	26.058.ПВ.031.003	Кольцо регулировочное	8	Наиб. кол
А4		5	26.058.ПВ 031.004	Пробка	1	
А4		6	26.058.ПВ.031.005	Прокладка	1	
				Стандартные изделия		
		7		Болт М12×50.66 0125		
				ГОСТ 7798-70*	4	
		8		Гайка М12.6.0125		
				ГОСТ 5915-70*	4	
		9		Шайба 12.65Г 0125		
				ГОСТ 6402-70*	4	
		10		Подшипник 8116		
				ГОСТ 6874-75	2	

Изм	Лист	№ докум.	Подп	Дата
Разраб		Сарнугаев		14.04.83
Пров		Искандеров		18.04.83
Гл. инж. проекта		Назаев		25.04.83
Н. контр.		Мышкин		
Утв.		Филоненко		

26.058.ПВ.031.000

Узел грузовой гайки

Лит	Лист	Листов
А	1	2

Подп и дата | Инв № дубл | Взам. инв № | Подп и дата | Инв № подл

Копировал Пужко Формат А4

Формат	Зона	Поз.	Обозначение	Наименование	Кол.	Примечание
		11		Кольцо 072-080-46-2-4		
				ГОСТ 9833-73*	1	

3 820.2-44
26.058 ПВ.031.000

Изм	Лист	№ докум	Подп	Дата

Лист 2

Подп и дата | Инв № дубл | Взам. инв № | Подп и дата | Инв № подл

Копировал Пужко Формат А4

26.058.ПВ.031.000 СБ

Серия 3.820.2-44 Выпуск 3

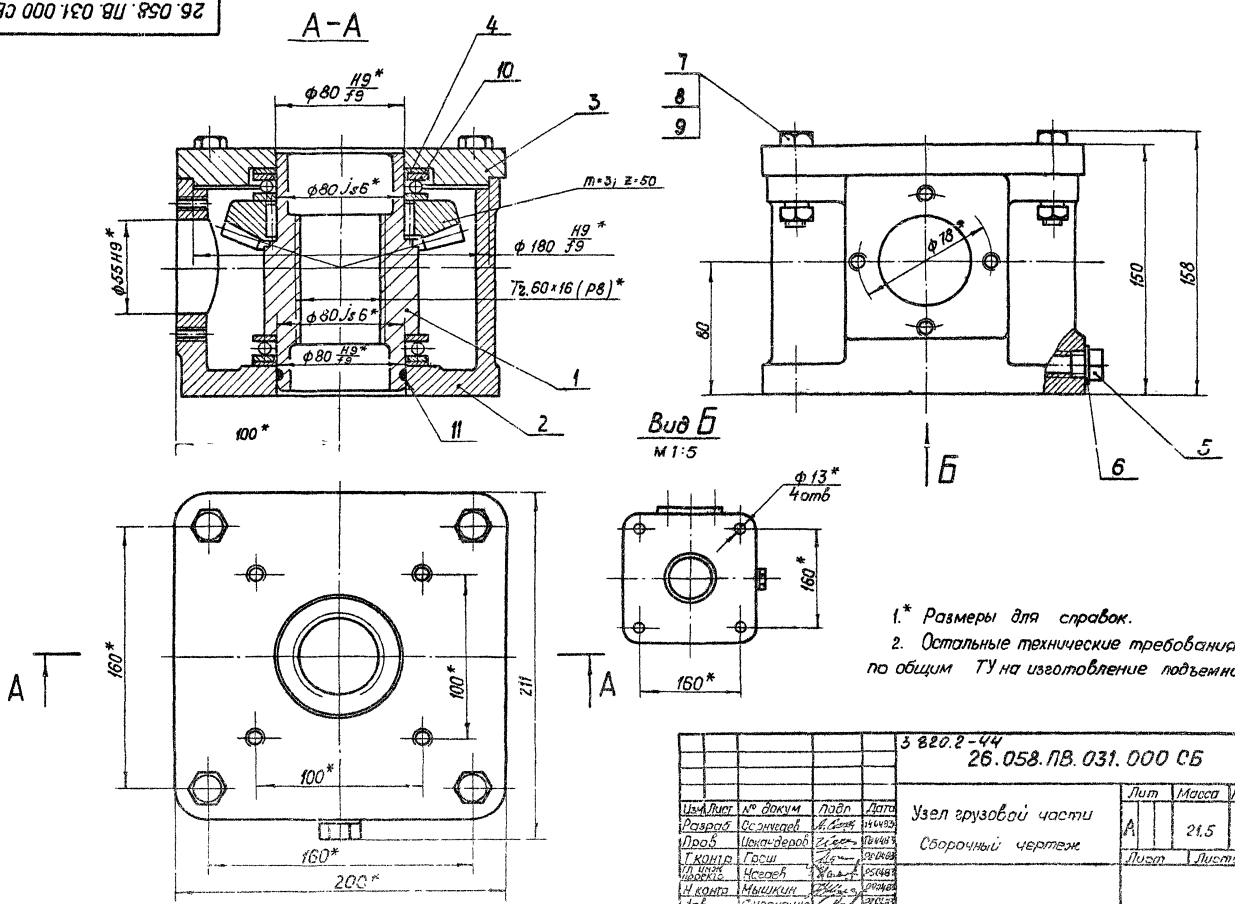

1.* Размеры для справок.

2. Остальные технические требования по общим ТУ на изготовление подъемника.

				3 820.2-44 26.058.ПВ.031.000 СБ			
Изм.	Лист	№ докум.	Подп.	Дата	Узел грузовой части Сборочный чертеж	Лит	Масса	Масштаб
Разраб.		Сорнугаев		14.04.83		А	21.5	1:2
Пров.		Искандеров		14.04.83		Лист	Листов 1
Т.контр.		Грош		20.04.83			
Гл.инж.проекта		Чегаев		20.04.83			
Н.контр.		Мышкин		20.04.83			
Утв.		Филоненко		20.04.83			

Копировал. Пужко формат А4

Инв. № подл.	Подп. и дата	Взам. инв. №	Инв. № дубл.	Подп. и дата

Серия 3 820.2-44 Выпуск 3

Формат	Зона	Поз.	Обозначение	Наименование	Кол.	Примечание
				Документация		
А4			26.058.ПВ.031.100.СБ	Сборочный чертеж		
				Детали		
А4		1	26.058.ПВ.031.101	Гайка грузовая	1	
А4		2	26.058.ПВ.031.102	Колесо зубчатое		
				Коническое	1	
				Стандартные изделия		
		3		Штифт 6т6×16		
				ГОСТ 3128-70*	8	

Изм	Лист	№ докум	Подп	Дата
Разраб		Сорнугаев		4.04.83
Провер		Искандеров		18.04.83
Гл. инж. проекта		Нагаев		25.04.83
Н. контр		Мышкин		29.04.83
Утв		Филаненко		27.04.83

26 058.ПВ.031.100

Узел грузовой гайки

Лит	Лист	Листов
А		1

Копировал: Пушко Формат А4

26.058.ПВ.031.100

А-А

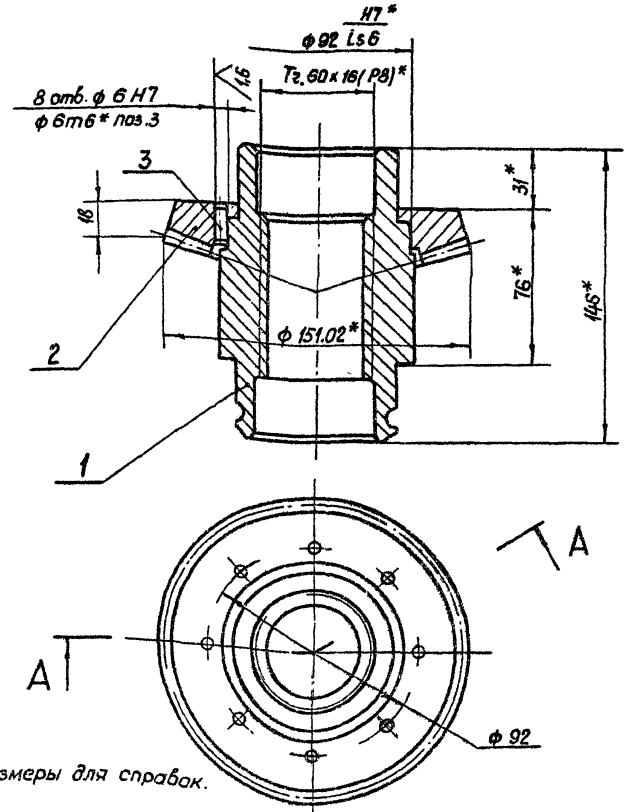

*Размеры для справок.

3.820.2-44
26.058.ПВ.031.100

Изм	Лист	№ докум	Подп	Дата
Разраб		Сорнугаев		14.04.83
Пров		Искандеров		16.04.83
Т. контр		Грош		22.04.83
Гл. инж. проекта		Нагаев		25.04.83
Н. контр		Мышкин		29.04.83
Утв		Филаненко		27.04.83

Узел грузовой гайки. Сборочный чертеж

Лит	Масса	Масштаб
А	5.18	1:2

Лист | Листов 1

Копировал Пушко Формат А4

Формат	Зона	Поз.	Обозначение	Наименование	Кол.	Примечание
				Документация		
А3			26.058.ПВ.032.000 СБ	Сборочный чертеж		
				Детали		
А4		1	26.058.ПВ.032.001	Шестерня приводная	1	
А3		2	26.058.ПВ.032.002	Кронштейн	1	
А4		3	26.058.ПВ.032.003	Циферблат на 2,5 м	1	
А4		4	26.058.ПВ.032.004	Червяк	1	
А4		5	26.058.ПВ.032.005	Колесо червячное	1	
А4		6	26.058.ПВ.032.006	Корпус приводной шестерни	1	
А4		7	26.058.ПВ.032.007	Корпус червячной пары	1	
А4		8	26.058.ПВ.032.008	Корпус циферблата	1	
А4		9	26.058.ПВ.032.009	Валик	1	
А4		10	26.058.ПВ.032.010	Крышка	1	
А4		11	26.058.ПВ.032.011	Колпачок	1	
А4		12	26.058.ПВ.032.012	Колпачок	1	
А4		13	26.058.ПВ.032.013	Кольцо прижимное	1	
А4		14	26.058.ПВ.032.014	Кольцо запорное	1	
А4		15	26.058.ПВ.032.015	Кольцо регулировочное	1	
А4		16	26.058.ПВ.032.016	Гайка круглая	2	
А4		17	26.058.ПВ.032.017	Стекло смотровое	1	
А4		18	26.058.ПВ.032.018	Крышка	1	
А4		19	26.058.ПВ.032.019	Стрелка	1	
А4		20	26.058.ПВ.032.020	Прокладка	1	
А4		21	26.058.ПВ.032.021	Прокладка	1	
А4		22	26.058.ПВ.031.004	Пробка	1	

Инв.№ подл. | Подп. и дата | Взам. инв.№ | Инв.№ дубл. | Подп. и дата

Изм.	Лист	№ докум.	Подп.	Дата	26.058.ПВ.032.000		
Разраб.		Марданов		4.04.83	Указатель положения затвора УПР-25Б	Лит. А	Лист 1	Листов 2
Пров.		Искандеров		4.04.83				
Т.контр.		Насаев		5.04.83				
Н.контр.		Мышкин		5.04.83				
Утв.		Филоненко		8.04.83				

Копировал Пужко Формат А4

Формат	Зона	Поз.	Обозначение	Наименование	Кол.	Примечание
А4		23	26.058.ПВ.031.005	Прокладка	1	
				Стандартные изделия		
				Болт М8х12.66.0125		
				ГОСТ 7798-70*	2	
				Винт В1.М4-8gх16.66.0125		
				ГОСТ 17475-80	8	
				Винт В1.М5-8gх14.66.0125		
				ГОСТ 17475-80	7	
				Винт В1.М5-8gх10.66.0125		
				ГОСТ 17473-80	6	
				Шайба 5.65Г.0125		
				ГОСТ 6402-70*	6	
				Шайба 8.01.019 ГОСТ 11371-78	2	
				Шайба 10.02.019 ГОСТ 11872-80	2	
				Штифт 2х20 ГОСТ 3129-70*	2	
				Подшипник 101 ГОСТ 8338-75	4	
				Кольцо А 28.65Г кд.15хр ГОСТ 13941-80	4	

Инв.№ подл. | Подп. и дата | Взам. инв.№ | Инв.№ дубл. | Подп. и дата

Изм.	Лист	№ докум.	Подп.	Дата	3.820.2-44 26.058.ПВ.032.000	Лист 2

Копировал Пужко Формат А4

26.058.ПВ.032.000СБ

Серия 3.820-2-44 Выпуск 3

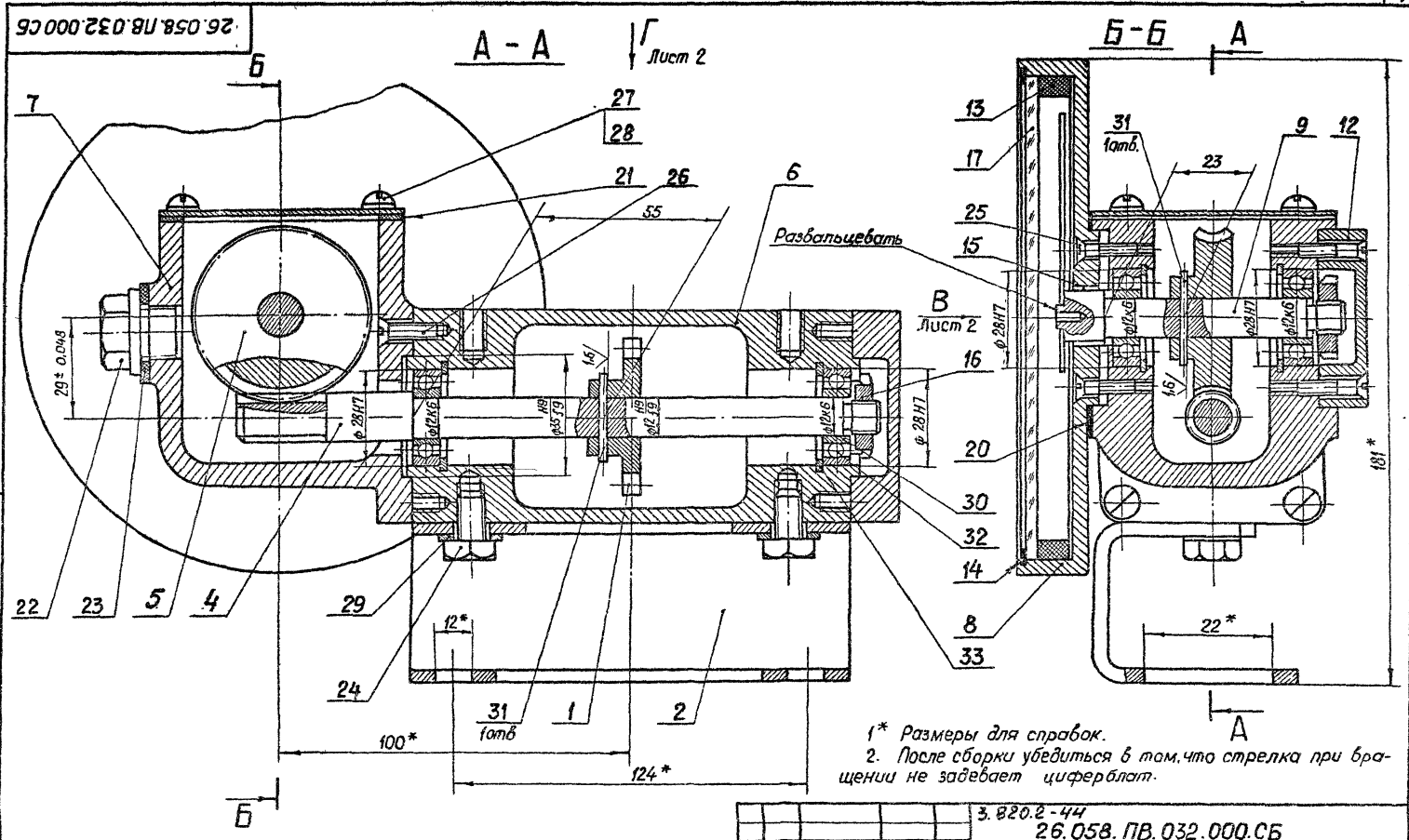
А - А
Лист 2
Б
Б
Б-Б
А
А
В
Лист 2
Развальцевать
55
29±0,048
100*
124*
12*
22*
181*
1,6
1,6
1,6

Вид Г Лист 1

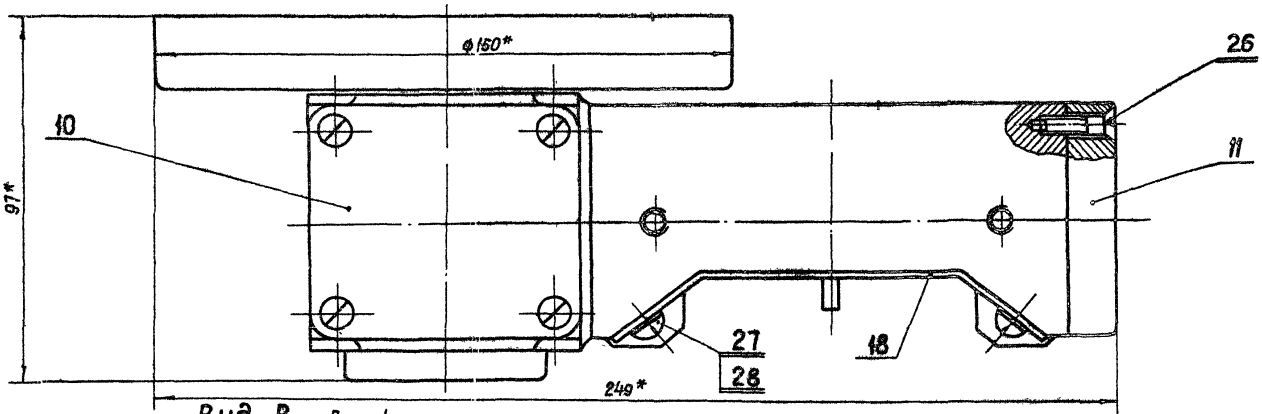

Вид В Лист 1

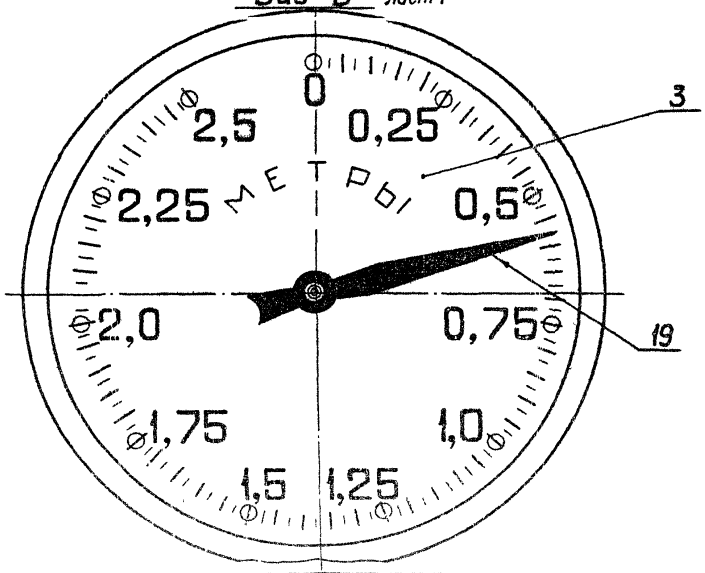

Изм.	Лист	№ докум.	Подп.	Дата
Разраб.		Марданов		14.04.83
Пров.		Искандеров		18.04.83
Т. контр.		Грош		22.04.83
Гл. инж. проекта		Нагаев		25.04.83
Н. контр.		Мышкин		09.04.83
Утв.		Филоненко		27.04.83

3.820.2-44
26.058.ПВ.032.000 СБ

Указатель положения затвора УПР-258
Сборочный чертеж

Лит.	Масса	Масштаб
А		1:1

Лист 2 Листов

Копировал: Пужко

Формат А3

Инв. № подл. | Подп. и дата | Взам. инв. № | Инв. № дубл. | Подп. и дата

Формат	Зона	Поз.	Обозначение	Наименование	Кол	Примечание
				Документация		
А3			26.058.ПВ.033.000. СБ	Сборочный чертеж		
				Детали		
А3		1	26.058.ПВ.033.001	Циферблат 5.0м	1	
А4		2	26.058.ПВ.033.002	Червяк	1	
А4		3	26.058.ПВ.033.003	Колесо червячное	1	
А4		4	26.058.ПВ.032.001	Шестерня приводная	1	
А3		5	26.058.ПВ.032.002	Кронштейн	1	
А3		6	26.058.ПВ.032.006	Корпус приводной шестерни	1	
А3		7	26.058.ПВ.032.007	Корпус червячной пары	1	
А4		8	26.058.ПВ.032.008	Корпус циферблата	1	
А4		9	26.058.ПВ.032.009	Валик	1	
А4		10	26.058.ПВ.032.010	Крышка	1	
А4		11	26.058.ПВ.032.011	Колпачок	1	
А4		12	26.058.ПВ.032.012	Колпачок	1	
А4		13	26.058.ПВ.032.013	Кольцо прижимное	1	
А4		14	26.058.ПВ.032.014	Кольцо запорное	1	
А4		15	26.058.ПВ.032.015	Кольцо регулировочное	1	
А4		16	26.058.ПВ.032.016	Гайка круглая	2	
А4		17	26.058.ПВ.032.017	Стекло смотровое	1	
А4		18	26.058.ПВ.032.018	Крышка	1	
А4		19	26.058.ПВ.032.019	Стрелка	1	
А4		20	26.058.ПВ.032.020	Прокладка	1	
А4		21	26.058.ПВ.032.021	Прокладка	1	
А4		22	26.058.ПВ.031.004	Пробка	1	
А4		23	26.058.ПВ.031.005	Прокладка	1	
				Стандартные изделия		
		24		Болт М8х12.66.0125 ГОСТ 7798-70*	2	
		25		Винт В1.М4-8gх16.66.0125 ГОСТ 17475-80	8	
		26		Винт В1.М5-8gх14.66.0125 ГОСТ 17475-80	7	
		27		Винт В1.М5-8gх10.66.0125 ГОСТ 17473-80	6	
		28		Шайба 5.65.Г.0125 ГОСТ 6402-70*	6	
		29		Шайба 8.01.019 ГОСТ 11371-78	2	
		30		Шайба 10.02.019 ГОСТ 11872-80	2	
		31		Штифт 2х20 ГОСТ 3129-70*	2	
		32		Подшипник 101 ГОСТ 8338-75	4	
		33		Кольцо А28.65Г.кд 15хр ГОСТ 13941-80	4	

Инв.№ подл. | Подп. и дата | Взам. инв.№ | Инв.№ дубл. | Подп. и дата

Изм.	Лист	№ докум.	Подп.	Дата
Разраб.		Мордвинов		09.83
Пров.		Искандеров		09.83
Н. контр.		Назаров		09.83
Гл. инж. проекта		Мышкин		09.83
Утв.		Филоненко		09.83

26.058.ПВ.033.000

Указатель положения затвора УПР-508

Лит.	Лист	Листов
А	1	2

Копировал: Пужко Формат А4

3.820.2-44

26.058.ПВ.033.000

Лист 2

Копировал: Пужко Формат А4

26.058.ПВ.033.000 СБ

Серия 3.820.2-44 Выпуск 3

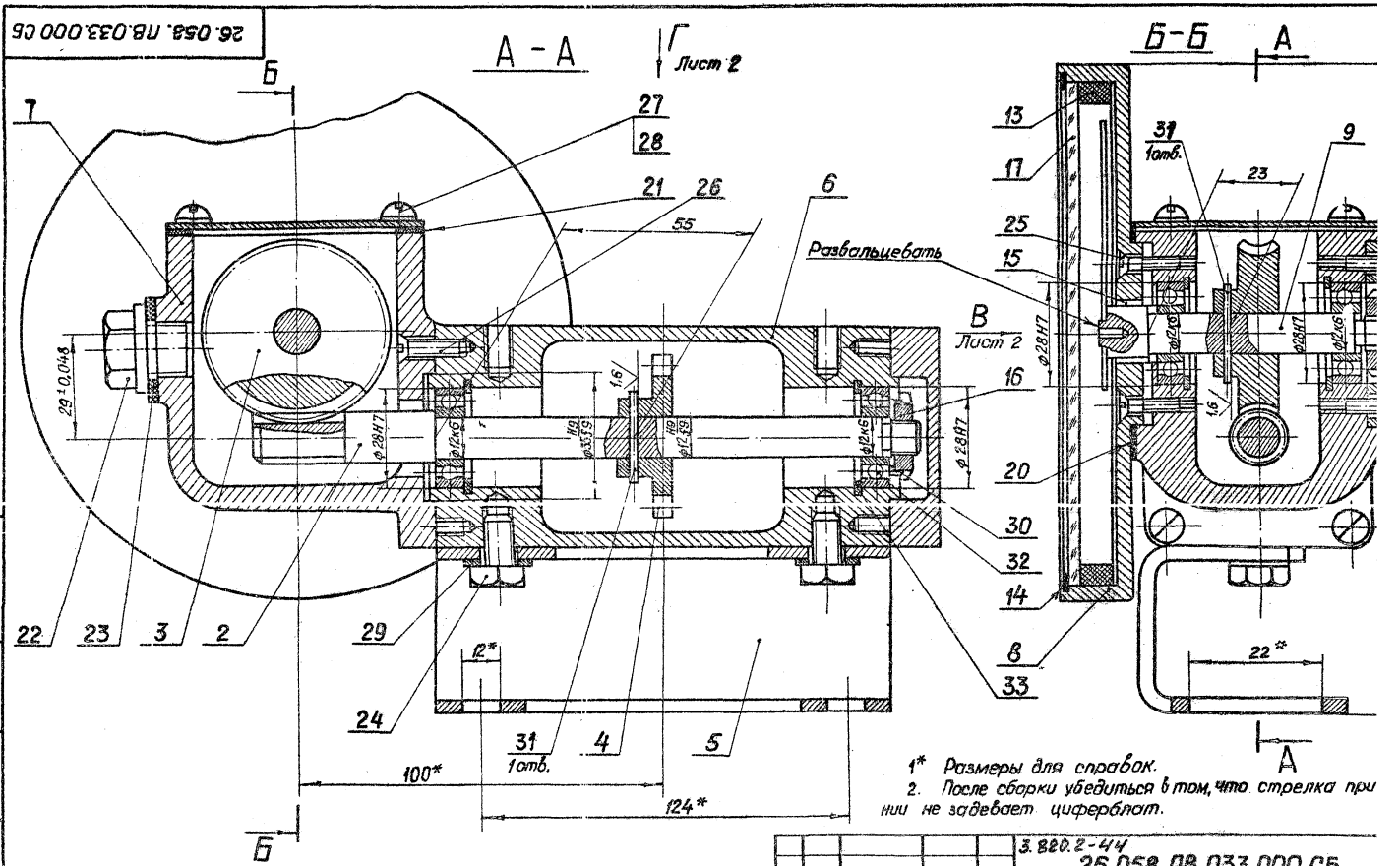

1* Размеры для справок.

2. После сборки убедиться в том, что стрелка при нии не задевает циферблат.

3. Остальные технические требования по общим ТУ на изготовление подъемника

Изм.	Лист	№ докум.	Подп.	Дата	
Разраб.		Марданов		14.04.93	Указатель положения затвора УПР-308 Сборочный чертеж
Пров.		Искандеров		19.04.93	
Т.контр.		Грош		20.04.93	
Гл. инж. проекта		Нагаев		23.04.93	
Н.контр.		Мышкин		29.04.93	
Утв.		Филоненко		27.04.93	

3.820.2-44
26.058.ПВ.033.000 СБ

Лит.	Масса	Масштаб
А	3,24	
Лист 1	Листов 1	

Копировал: Пужка

Формат А1

Инв.№ подл. | Подп. и дата | Взам. инв.№ | Инв.№ дубл. | Подп. и дата

26.058.ПВ.033.000СБ

Серия 3.820.2-44 Выпуск 3

Вид Г Лист 1

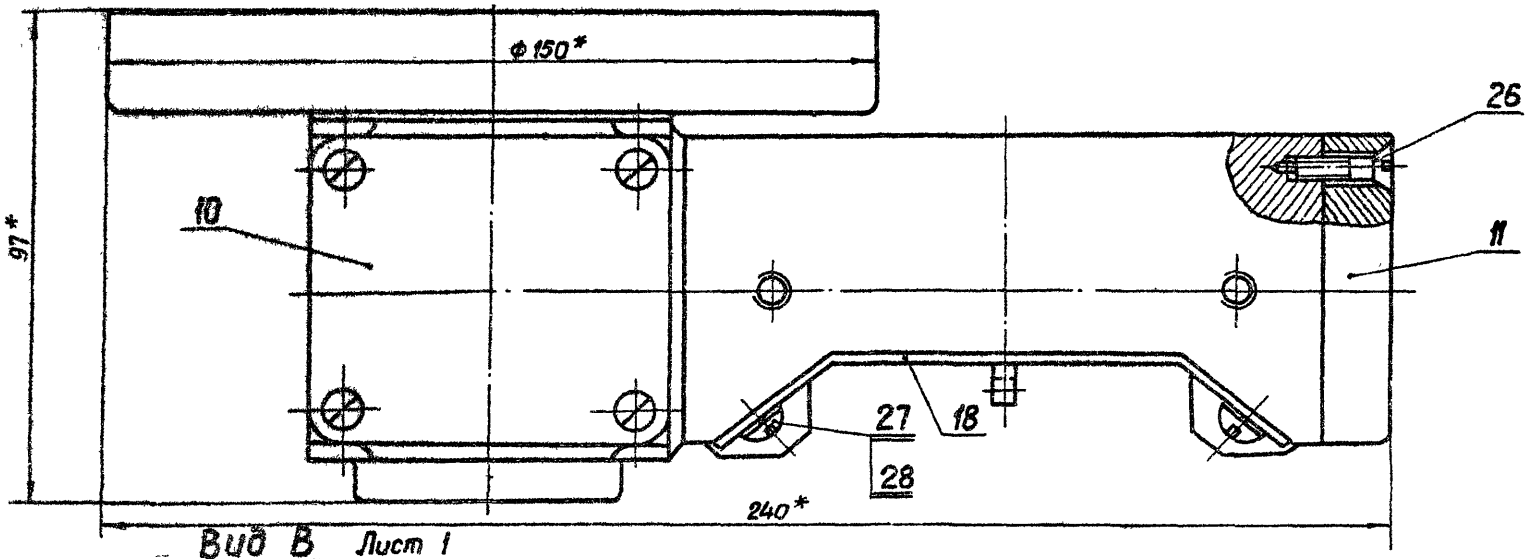

Вид В Лист 1

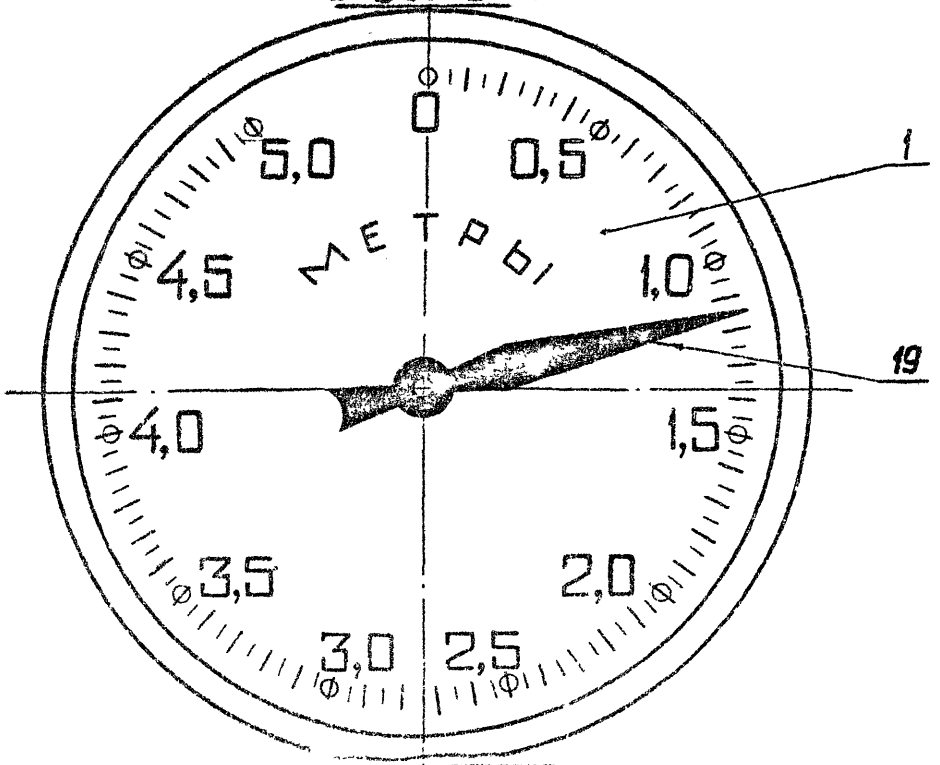

Изм.	Лист	№ докум.	Подп.	Дата
Разраб.		Марданов		14.04.83
Пров.		Искандеров		18.04.83
Т.контр.		Грош		22.04.83
Гл.инж. проекта		Нагаев		25.04.83
Н.контр.		Мышкин		25.04.83
Утв.		Филоненко		27.04.83

3 820 2-44
26.058.ПВ.033.000 СБ

Указатель положения затвора УПР-508
Сварочный чертеж.

Лит	Масса	Масштаб
А		1:1
Лист 2	Листов	

Копировал: Пужко Формат А3

Инв.№ подл. | Подп. и дата | Взам. инв.№ | Инв.№ дубл. | Подп. и дата

26.058.ПВ.034.101

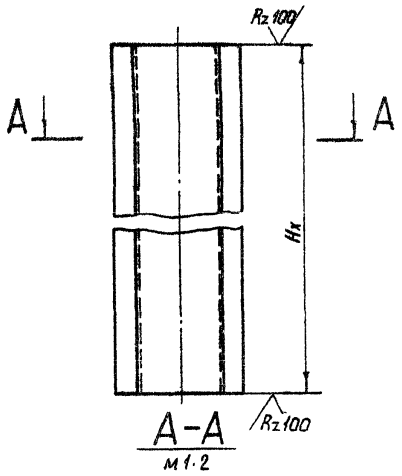

м 1:2

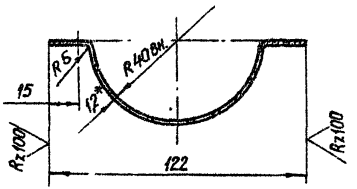

1. Длина желоба назначается в зависимости от Нх в м.
2. Масса 1 пог.м. желоба равна 1.55 кг
3.* Размер для справок

26.058.ПВ.034.101

Изм.	Лист	№ докум.	Подп.	Дата
Разраб.		Мардонов		14.04.83
Пров.		Исламбеков		18.04.83
Т.контр.		Горш		22.04.83
Гл.инж. проекта		Исаев		25.04.83
Н.контр.		Мышкин		29.04.83
Утв.		Филоненко		27.04.83

Желоб 5

Лит.	Масса	Масштаб
А	Ст.п 2	1:4
Лист	Листов 1	

Лист: 6-ПН-НВ-II.2 ГОСТ 19903-74* / 4-IV-НВ Ст3пс ГОСТ 16523-70*

Копировал: Пужко Формат А4

Инв.№ подл. | Подп. и дата | Взам. инв.№ | Инв.№ дубл. | Подп. и дата

Формат	Зона	Поз.	Обозначение	Наименование	Кол.	Примечание
				Документация		
А3			26.058.ПВ.034.000.СБ	Сборочный чертеж		
				Сборочные единицы		
А4		1	26.058.ПВ.034.100	Кожух	1	
				Детали		
А4		2	26.058.ПВ.034.001	Фланец	1	
А4		3	26.058.ПВ.034.002	Диафрагма	1	
А4		4	26.058.ПВ.034.003	Труба	1	
Б4		5	26.058.ПВ.034.004	Заглушка	1	
				Полоса 6-ПН-НВ-12 ГОСТ 19903-74* / 4-IV-НВ Ст3пс ГОСТ 16523-70*		
				ф 122	1	0.44 кг
				Переменные данные для исполнений 26.058.ПВ.034.000-01		
				Сборочные единицы		
А3		6	26.058.ПВ.034.200	Кожух составной	1	

Изм.	Лист	№ докум.	Подп.	Дата
Разраб.		Мардонов		14.04.83
Пров.		Исламбеков		18.04.83
Гл.инж. проекта		Исаев		25.04.83
Н.контр.		Мышкин		29.04.83
Утв.		Филоненко		27.04.83

3.820.2-44
26.058.ПВ.034.000

Кожух винта 60

Лит.	Лист	Листов
А		1

Копировал: Пужко Формат А4

26.058.ПВ.034.000.СБ

Серия 3.820.2-44 Выпуск 3

Инв.№ подл. | Подп. и дата | Взам. инв.№ | Инв.№ дубл. | Подп. и дата

Рис. 1

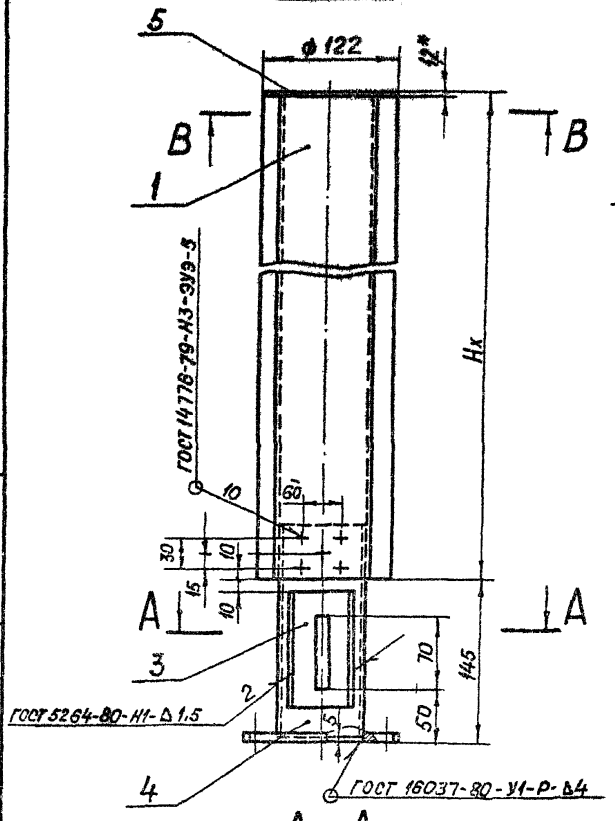

А-А

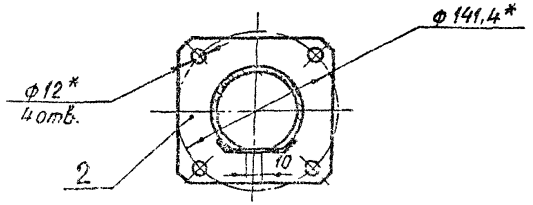

Рис. 2

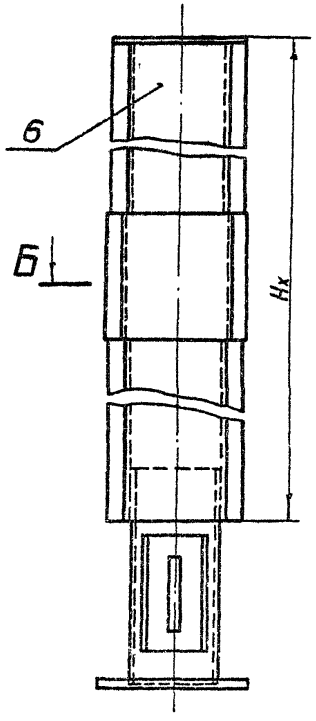

В-В
М1:2

Б-Б
М1:2

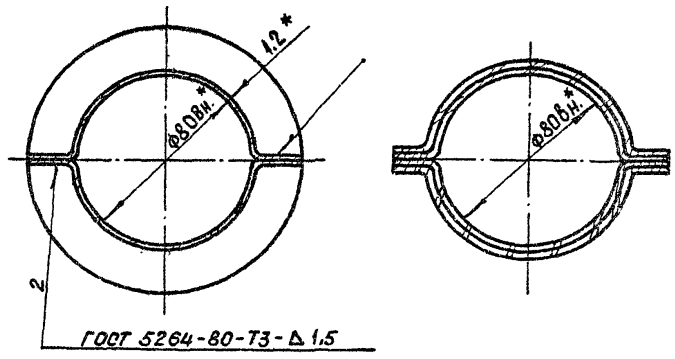

Обозначение	Рис.
26.058.ПВ.034.000	1
26.058.ПВ.034.000-01	2

1. Исполнение 26.058.ПВ.034.000-01, рис. 2, применяется при Нк 12,5 м.
2. Длина кожуха назначается взависимости от Нк в м.
3. Масса кожуха Qк определяется:
   а) для исп. 26.058.ПВ.034.000 – Нк · 3.12 + 2.28 кг, где Нк в м.
   б) для исп. 26.058.ПВ.034.000-01 – Нк · 3.12 + 2,58 кг, где Нк в м.
4. * Размеры для справок.

Изм.	Лист	№ докум.	Подп.	Дата
Разраб.		Марданов		14.04.83
Пров.		Искандеров		18.04.83
Т. контр.		Грош		22.04.83
Гл. инж. проекта		Нагаев		25.04.83
Н. контр.		Мышкин		25.04.83
Утв.		Филоненко		27.04.83

3.820.2-44
26.058.ПВ.034.000.СБ

Кожух винта 60
Сборочный чертеж

Лит.	Масса	Масштаб
А	См. л. 3	1:4
Лист	Листов	

Гл. Пужко

Формат А3

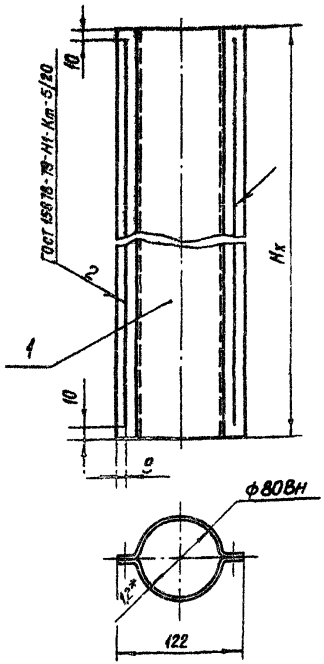

1. Длина кожуха назначается взависимости от Нх в м
2. Масса 1 пог.м кожуха равна 3,12 кг
3.* Размер для справок

Изм.	Лист	№ докум.	Подп.	Дата
Разраб.		Мардонов		14.04.83
Пров.		Исканбеков		18.04.83
Т.контр.		Грош		22.04.83
Гл. спец. проекта		Назаев		25.04.83
Н. контр.		Мышкин		26.04.83
Утв.		Филоненко		27.04.83

26.058.ПВ.034.100 СБ

Кожух

Сборочный чертеж

Лит.	Масса	Масштаб
А	см.п. 2	1:4
Лист	Листов 1	

Копировал: Пужко

Формат А4

Подп. и дата | Инв.№ подл. | Взам.инв.№ | Инв.№ дубл. | Подп. и дата

Формат	Зона	Поз.	Обозначение	Наименование	Кол.	Примечание
				Документация		
А4			26.058.ПВ.034.100 СБ	Сборочный чертеж		
				Детали		
А4		1	26.058.ПВ.034.101	Желоб	2	

Изм.	Лист	№ докум.	Подп.	Дата
Разраб.		Мардонов		14.04.83
Пров.		Исканбеков		18.04.83
Гл. спец. проекта		Назаев		25.04.83
Н. контр.		Мышкин		26.04.83
Утв.		Филоненко		27.04.83

3.820.2-44

26.058.ПВ.034.100

Кожух

Лит.	Лист	Листов
А		1

Копировал: Пужко

Формат А4

Подп. и дата | Инв.№ подл. | Взам.инв.№ | Инв.№ дубл. | Подп. и дата

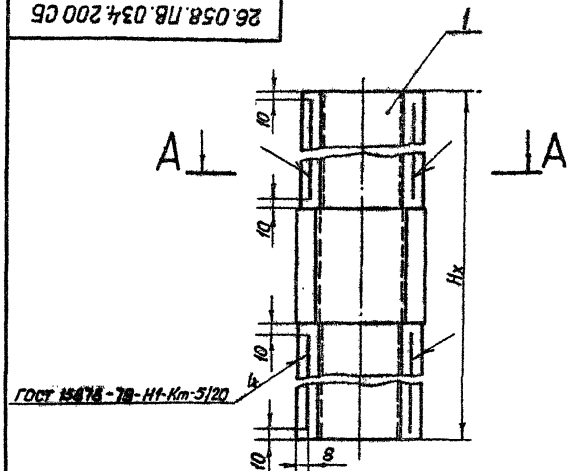

А-А

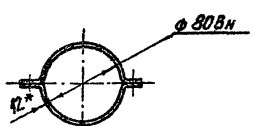

1. Кожух составной применяется при $H_x > 2.5$ м
2. Длина кожуха составного назначается в зависимости от H_x в м.
3. Масса кожуха составного определяется $H_x \cdot 3{,}12 + 0{,}3$ кг.
4. * Размер для справок.

Изм.	Лист	№ докум.	Подп.	Дата
Разраб.		Марданов		14.04.83
Пров.		Искандеров		26.04.83
Т. контр.		Грош		26.04.83
Гл. инж. проекта		Назаев		25.04.83
Н. контр.		Мышкин		29.04.83
Утв.		Филоненко		27.04.83

26.058.ПВ.034.200 СБ

Кожух составной
Сборочный чертеж

Лит.	Масса	Масштаб
А	См. п.3	1:4
Лист	Листов 1	

Копировал: Пужко Формат А4

Формат	Зона	Поз.	Обозначение	Наименование	Кол.	Примечание
				Документация		
А4			26.058.ПВ.034.200 СБ	Сборочный чертеж		
				Сборочные единицы.		
А4		1	26.058.ПВ.034.210	Желоб составной	2	

Изм.	Лист	№ докум.	Подп.	Дата
Разраб.		Марданов		14.04.83
Пров.		Искандеров		26.04.83
Гл. инж. проекта		Назаев		25.04.83
Н. контр.		Мышкин		29.04.83
Утв.		Филоненко		27.04.83

3.820.2-44
26.058.ПВ.034.200

Кожух составной

Лит.	Лист	Листов
А		1

Копировал: Пужко Формат А4

26.058.ПВ.034.210 СБ

Серия 3.820.2-44 Выпуск 3

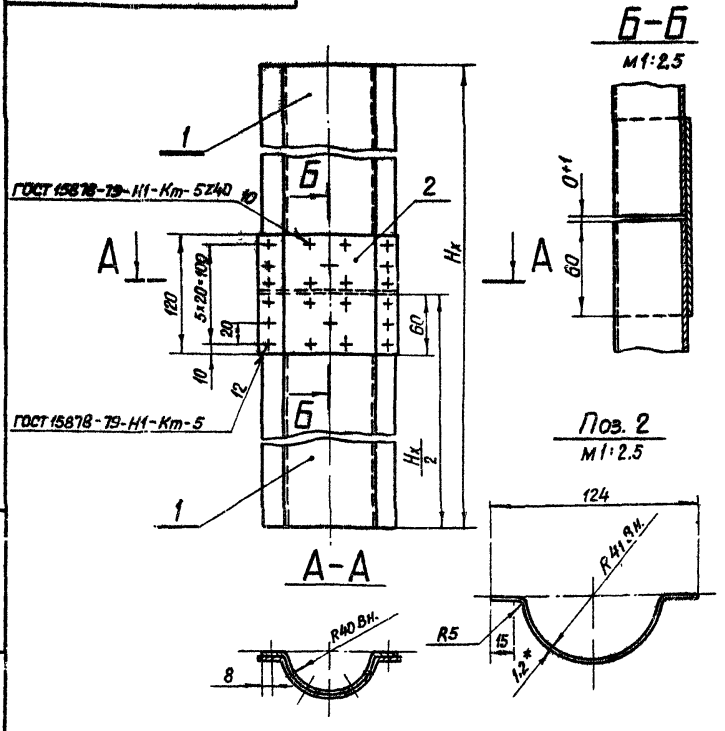

1.* Размер для справок.

2 Желоб составной применяется при $H_x > 2,5$ м.

3. Длина желоба составного назначается в зависимости от H_x в м

4 Масса желоба составного определяется $H_x \cdot 1,56 + 0.15$ кг.

Изм	Лист	№ докум	Подп	Дата
Разраб		Марданов		14.04.83
Пров		Искандеров		18.04.83
Т контр		Грош		22.04.83
Гл инж проекта		Нагаев		25.04.83
Н контр		Мышкин		29.04.83
Утв		Филоненко		27.04.83

26.058.ПВ.034.210.СБ

Желоб составной

Сборочный чертеж

Лит.	Масса	Масштаб
А	См п.4	1:4

Лист | Листов 1

Копировал: Пужко Формат А4

Формат	Зона	Поз.	Обозначение	Наименование	Кол	Примечание
				Документация		
А4			26.058.ПВ.034.210.СБ	Сборочный чертеж		
				Детали		
А4		1	26.058.ПВ.034.101.	Желоб	2	
Б4		2	26.058.ПВ.034.211	Накладка		
				Лист 6-ЛН-НВ-12 ГОСТ 19903-74* / 4-IV-Н8 Ст3пс ГОСТ 16523-70*		
				120×170	1	0.15 кг.

3.820.2-44

26.058.ПВ.034.210

Изм	Лист	№ докум	Подп	Дата
Разраб		Марданов		14.04.83
Пров.		Искандеров		18.04.83
Гл инж проекта		Нагаев		25.04.83
Н контр.		Мышкин		29.04.83
Утв.		Филоненко		27.04.83

Желоб составной

Лит.	Лист	Листов
А		1

Копировал: Пужко Формат А4

Подп. и дата | Инв. № дубл | Взам. инв. № | Подп. и дата | Инв. № подл.

Выпуск 3

Серия 3.820.2-44

Формат	Зона	Поз	Обозначение	Наименование	Кол.	Примечание
				Документация		
А4			26.058.ПВ.035.000 СБ	Сборочный чертеж		
				Детали		
А4		1	26.058.ПВ.035.001	Втулка	1	
А4		2	26.058.ПВ.035.002	Полоса	1	
А4		3	26.058.ПВ.035.003	Ось	1	
А4		4	26.058.ПВ.035.004	Труба	1	
А4		5	26.058.ПВ.035.005	Кольцо	1	
А4		6	26.058.ПВ.035.006	Косынка	1	

Подп. и дата | Инв. № дубл. | Взам. инв. № | Подп. и дата | Инв. № подл.

Изм.	Лист	№ докум.	Подп.	Дата
Разраб.		Марданов		14.04.83
Пров.		Искандеров		18.04.83
Т. контр.		Наговев		25.04.83
Н. контр.		Мышкин		29.04.83
Утв.		Филоненко		27.04.83

26.058.ПВ.035.000

Рукоятка Р1

Лит.	Лист	Листов
А		1

Копировал: Лужко Формат А4

26.058.ПВ.035.000 СБ

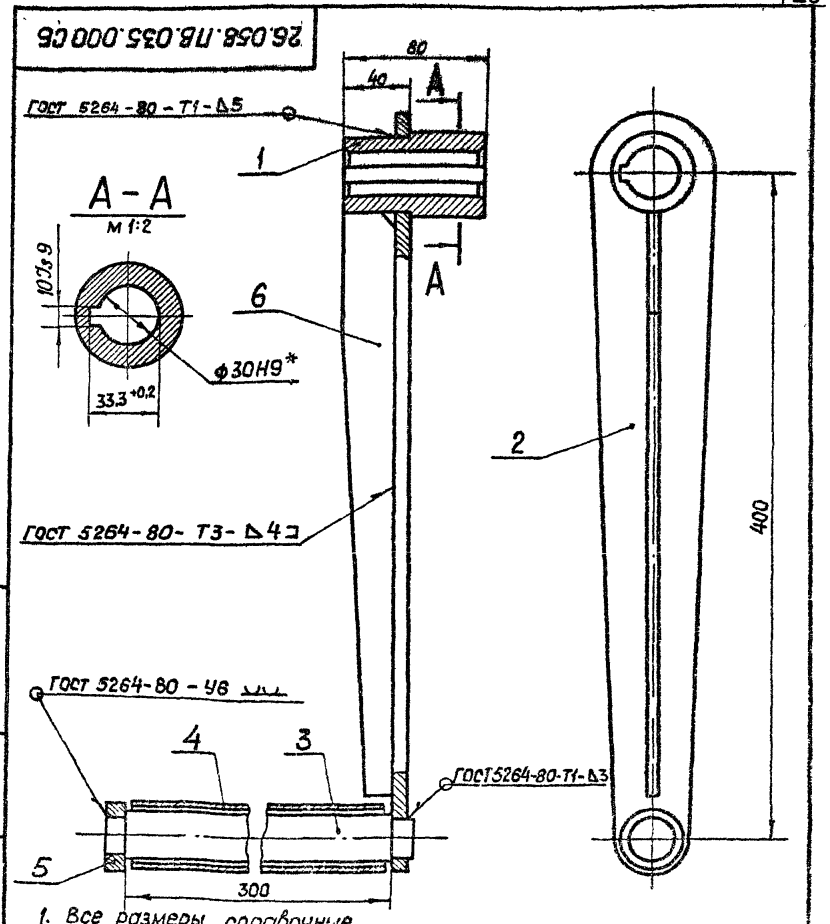

1. Все размеры справочные.
2. Остальные технические требования по общим ТУ на изготовление подъемника

Изм.	Лист	№ докум.	Подп.	Дата
Разраб.		Марданов		14.04.83
Пров.		Искандеров		18.04.83
Т. контр.		Грош		22.04.83
Гл. инж. проекта		Наговев		25.04.83
Н. контр.		Мышкин		29.04.83
Утв.		Филоненко		27.04.83

3.820.2-44
26.058.ПВ.035.000 СБ

Рукоятка Р1
Сборочный чертеж.

Лит.	Масса	Масштаб
А	4,6	1:2,5
Лист	Листов 1	

Копировал Формат А4

Серия 3.820.2-44 Выпуск 3

Формат	Зона	Поз.	Обозначение	Наименование	Кол.	Примечание
				Документация		
А3			26.058.ПВ.036.000 СБ	Сборочный чертеж.		
				Детали		
А3		1	26.058.ПВ.036.001	Корпус подшипника	1	
А3		2	26.058.ПВ.036.002	Вал-шестерня	1	
А4		3	26.058.ПВ.036.003	Втулка	1	
А4		4	26.058.ПВ.036.004	Кольцо стопорное	1	
Б4		5	26.058.ПВ.036.005	Кольцо		
				Войлок ТС5 ГОСТ 6308-71*		
				ф29/ф42	1	0,01 кг
				Стандартные изделия		
		6		Винт М6×10.66.0125		
				ГОСТ 1476-75*	2	
		7		Винт М3×10.66.012.5		
				ГОСТ 1491-80	2	
		8		Шпонка 3-10×8×36		
				ГОСТ 8790-79	1	
		9		Масленка 1.2.Ц6		
				ГОСТ 19853-74	1	

Инв.№ подл. | Подп. и дата | Взам. инв.№ | Инв.№ дубл. | Подп. и дата

Изм.	Лист	№ докум.	Подп.	Дата
Разраб.		Жарданов		11.04.83
Пров.		Искандеров		18.04.83
Гл. инж. проекта		Нагаев		25.04.83
Н. контр.		Мышкин		29.04.83
Утв.		Филоненко		27.04.83

26.058.ПВ.036.000

Узел Вал-шестерни

Лит.	Лист	Листов
А1		1

Копировал: Пужко Формат А4

Инв.№ подл. | Подп. и дата | Взам. инв.№ | Инв.№ дубл. | Подп. и дата

Формат	Зона	Поз.	Обозначение	Наименование	Кол.	Примечание

Изм.	Лист	№ докум.	Подп.	Дата

3.820.2-44

Лист

Копировал: Пужко Формат А4

26.058.ПВ.036.000.СБ

Серия 3.820.2-44 Выпуск 3

А-А

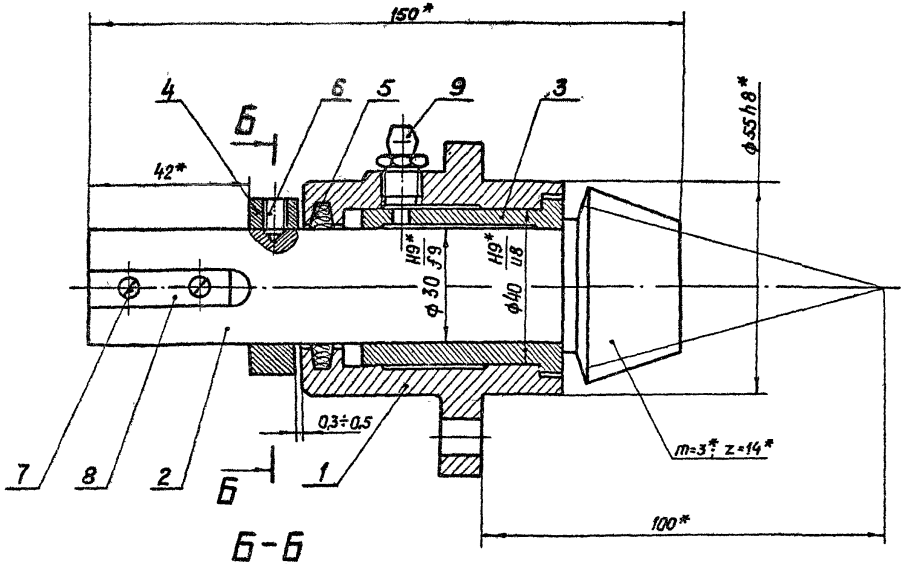

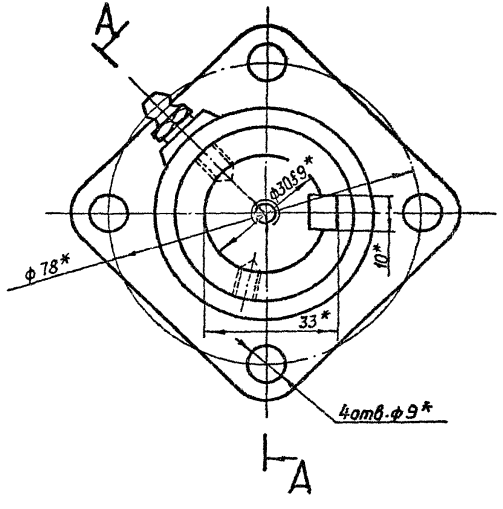

Б-Б

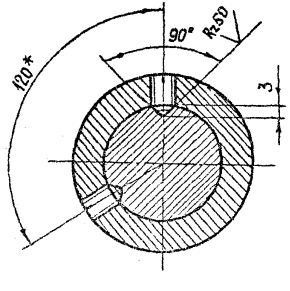

1.* Размеры и параметры для справок.

2. Остальные технические требования по ТУ на изготовление подъемника

Изм.	Лист	№ докум.	Подп.	Дата	3.820.2-44 26.058.ПВ.036.000.СБ		
Разраб.		Марданов		16.04.83	Узел вал - шестерни. Сборочный чертеж.	Лит.	Масса 23	Масштаб 1:1
Пров.		Искандеров		18.04.83		А		
Т.контр.		Грош		22.04.83		Лист	Листов 1	
Гл. спец. проекта		Нагаев		27.04.83				

Копировал Формат А3

Инв.№ подл. | Подп. и дата | Взам. инв.№ | Инв.№ дубл. | Подп. и дата

26.058.ПВ.030.001

Выпуск 3

Серия 3.820.2-44

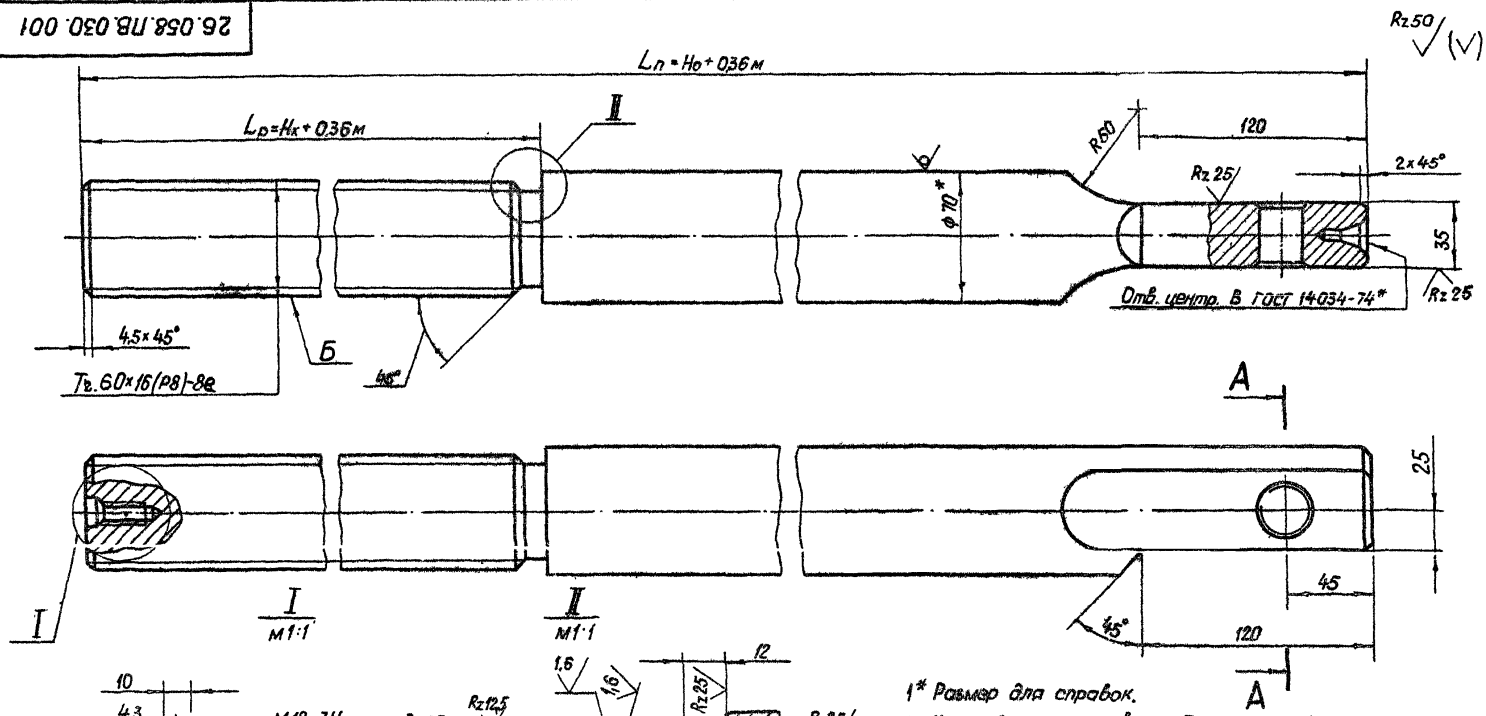

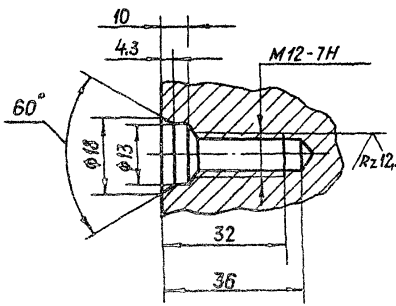

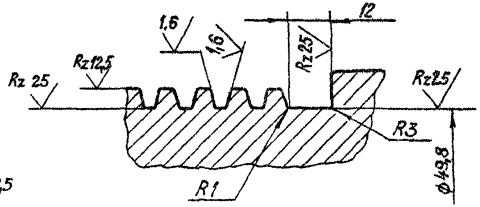

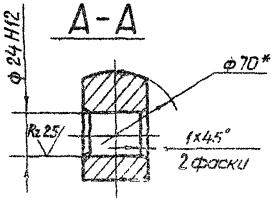

1* Размер для справок.

2. Конусообразность поверхн Б не более 0,2 мм.

3. Нецилиндричность поверхн Б не более 0,02 мм

4. Масса винта грузового Qв определяется по формуле $Q_в = 30.2 L_п - (10{,}88 L_р + 0.5)$ кг.

5. Остальные технические требования по общим ТУ на изготовление подъемника.

Изм.	Лист	№ докум.	Подп.	Дата
Разраб.		Сарнугаев		14.04.83
Пров.		Искандеров		18.04.83
Т. контр.		Грош		22.04.83
Гл. инж. проекта		Кагаев		25.04.83
Н. контр.		Мышкин		29.04.83
Утв.		Филоненко		26.04.83

3.820.2-44

26.058.ПВ.030.001

Винт грузовой

Лит	Масса	Масштаб
А	См п.9	1:2

Лист | Листов 1

Круг 70-В-ГОСТ 2590-71*
45-б-2 ГОСТ 1054-74**

Копировал: Пужко

Формат А3

Подп. и дата | Инв. № дубл. | Взам. инв. № | Подп. и дата | Инв. № подл.

26.058.ПВ.030.002

Серия 3.820.2-44 Выпуск 3

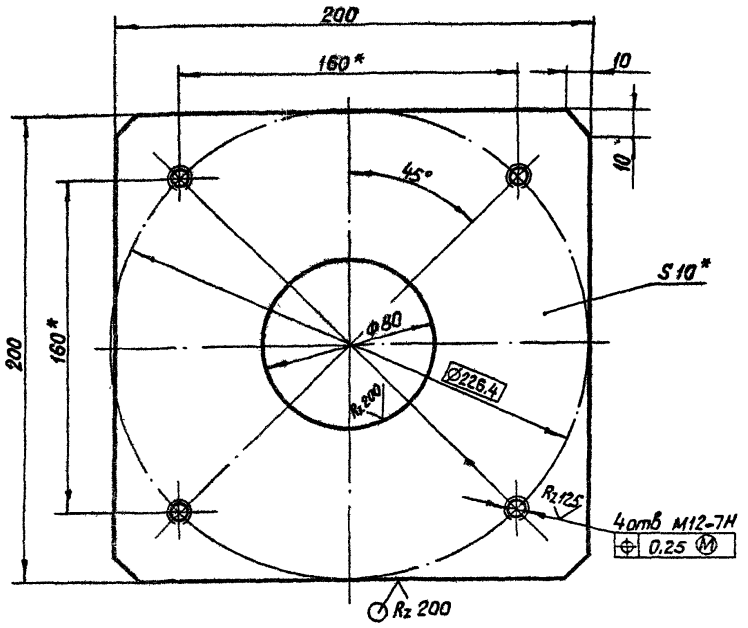

Изм	Лист	№ докум	Подп	Дата
Разраб		Мардалов		14.04.83
Пров		Искандеров		18.04.83
Т.контр		Грош		22.04.83
Гл.инж. проекта		Нагаев		25.04.83
Н.контр		Мышкин		27.04.83
Утв		Филоненко		27.04.83

3.820.2-44
26.058.ПВ.030.002

Лист монтажный

Лит	Масса	Масштаб
А	2,7	1:2
Лист	Листов 1	

Лист Б-ПН-НО-10 ГОСТ 19903-74*
В ст 3 сп 3 ГОСТ 14637-79

Подп. и дата | Инв. № подл. | Взам. инв. № | Инв. № дубл. | Подп. и дата

Копировал. Пужко Формат А4

3.820.2-44

Изм	Лист	№ докум	Подп	Дата
Разраб				
Пров				
Т.контр				
Гл.инж. проекта				
Н.контр				
Утв				

Лит	Масса	Масштаб
Лист	Листов	

Подп. и дата | Инв. № подл. | Взам. инв. № | Инв. № дубл. | Подп. и дата

Копировал Формат А4

26.058.ПВ.030.003

Серия 3.820.2-44 Выпуск 3

Rz 25 (▽)

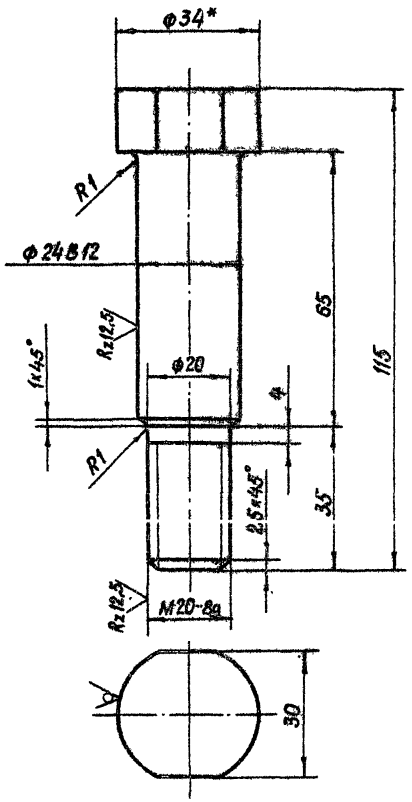

* Размер для справок.

Изм.	Лист	№ докум.	Подп.	Дата
Разраб.		Сарнугаев		14.04.83
Пров.		Искандеров		18.04.83
Т. контр.		Грош		22.04.83
Гл. инж. проекта		Нагаев		25.04.83
Н. контр.		Мышкин		29.04.83
Утв.		Филоненко		27.04.83

3.820.2-44
26.058.ПВ.030.003

Болт

Лит.	Масса	Масштаб
А	0.45	1:1
Лист	Листов 1	

Круг 34-В-ГОСТ 2590-71*
Б Ст.3 сп3-1-II ГОСТ 535-79

Копировал: Пужко формат А4

26.058.ПВ.030.004

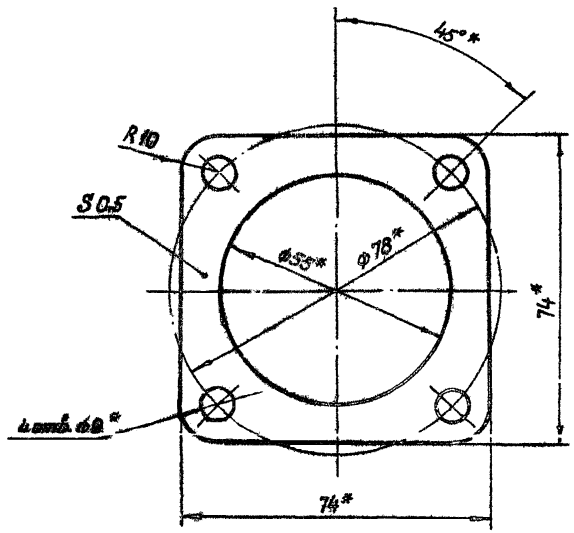

* Размеры обеспеч. инстр.

Изм.	Лист	№ докум.	Подп.	Дата
Разраб.		Сарнугаев		14.04.83
Пров.		Искандеров		18.04.83
Т. контр.		Грош		22.04.83
Гл. инж. проекта		Нагаев		25.04.83
Н. контр.		Мышкин		29.04.83
Утв.		Филоненко		27.04.83

3.820.2-44
26.058.ПВ.030.004

Прокладка

Лит.	Масса	Масштаб
А	0.01	1:1
Лист	Листов 1	

Картон прокладочный марки А ГОСТ 9347-74*

Копировал: Пужко формат А4

Инв. № подл. | Подп. и дата | Взам. инв. № | Инв. № дубл. | Подп. и дата

26.058.ПВ.031.001

Серия 3.820.2-44 Выпуск 3

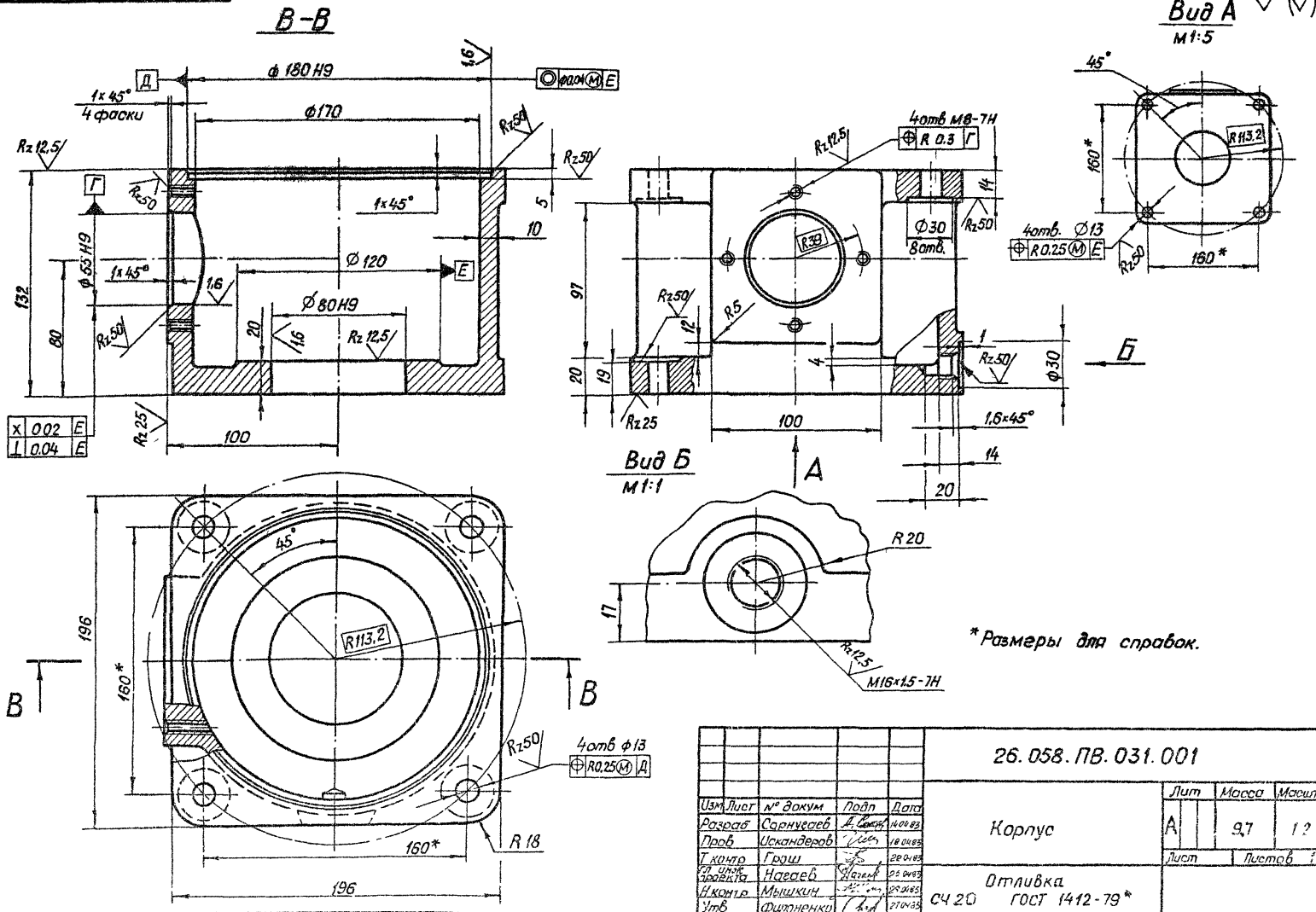

*Размеры для справок.

					26.058.ПВ.031.001			
Изм	Лист	№ докум	Подп	Дата	Корпус	Лит	Масса	Масштаб
Разраб		Сорнугаев		14.04.83		А	9,7	1:2
Пров		Искандеров		18.04.83		Лист	Листов 1	
Т контр		Грош		22.04.83				
Гл инж проекта		Нагаев		25.04.83	Отливка СЧ 20 ГОСТ 1412-79*			
Н контр		Мышкин		29.04.83				
Утв		Филоненко		27.04.83				

Копировал: Пужко Формат А3

Инв № подл | Подп и дата | Взам инв № | Инв № дубл | Подп и дата

26.058.ПВ.031.002

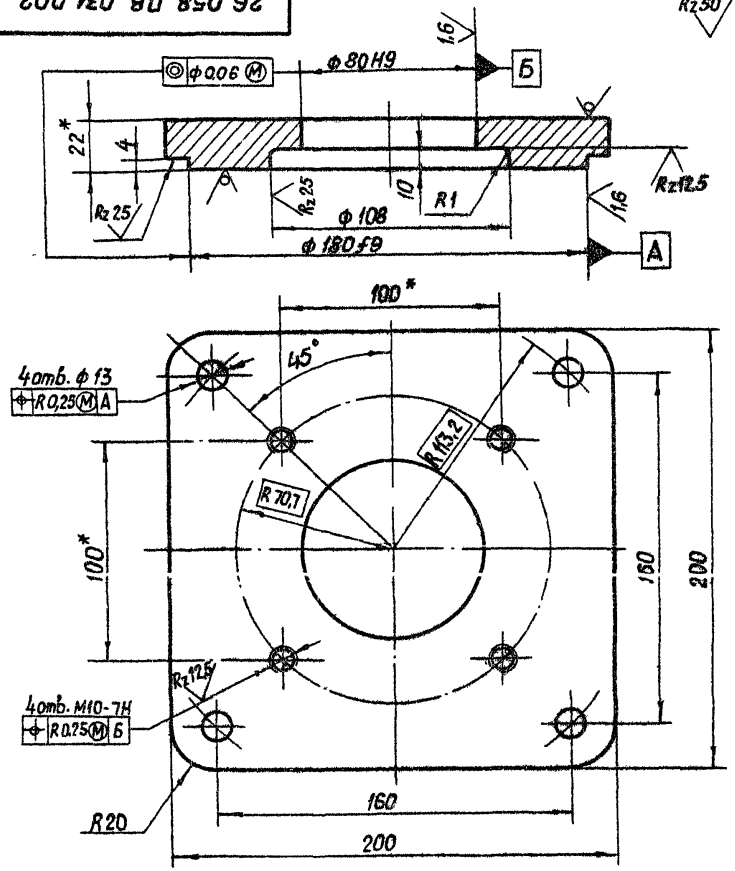

* Размеры для справок

					3.820.2-44			
					26.058.ПВ.031.002			
Изм.	Лист	№ докум.	Подп.	Дата	Крышка корпуса	Лит	Масса	Масштаб
Разраб.		Сарнуглев		11.04.83		А	5.3	1:2
Пров.		Искандеров		18.04.83		Лист	Листов 1	
Т. контр.		Грош		22.04.83				
Гл. спец.		Нагаев		25.04.83				
Н. контр.		Мышкин		29.04.83	Лист Б-ПН-НО-22 ГОСТ 19903-74* / ВСт3пс3 ГОСТ 14637-79			
Утв.		Филоненко		27.04.83				

Копировал Лужко Формат А4

26.058.ПВ.031.003

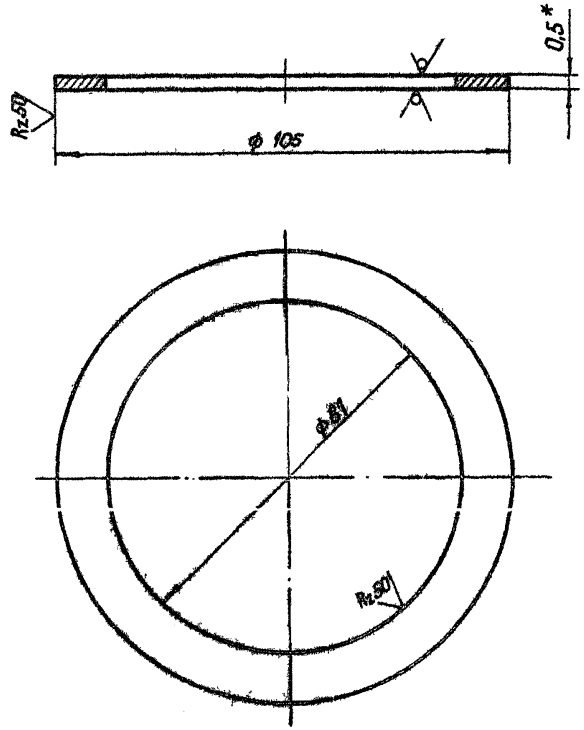

* Размер для справок.

					3.820.2-44			
					26.058.ПВ.031.003			
Изм.	Лист	№ докум.	Подп.	Дата	Кольцо регулировочное	Лит	Масса	Масштаб
Разраб.		Сарнуглев		11.04.83		А	0.01	1:1
Пров.		Искандеров		18.04.83		Лист	Листов 1	
Т. контр.		Грош		22.04.83				
Гл. спец.		Нагаев		25.04.83				
Н. контр.		Мышкин		29.04.83	Лист Б-ПН-НО-0,5 ГОСТ 19903-74* / 4-IV-Н5 Ст3пс3 ГОСТ 18523-73*			
Утв.		Филоненко		27.04.83				

Копировал: Лужко Формат А4

Подп. и дата | Инв. № дубл. | Взам. инв. № | Подп. и дата | Инв. № подл.

Серия 3 820.2-44 Выпуск 3

26.058.ПВ.031.004

Rz50

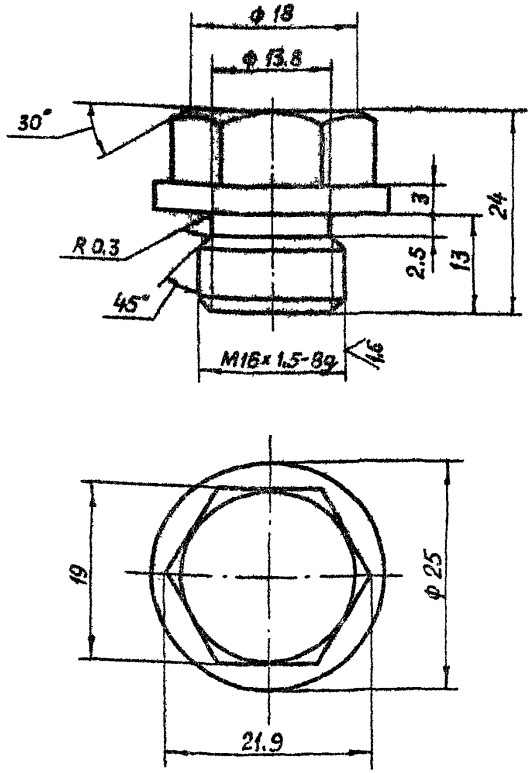

Изм	Лист	№ докум	Подп	Дата
Разраб		Сарнугаев		14.04.83
Пров		Искандеров		18.04.83
Т контр		Грош		22.04.83
Гл. конструктор		Нагаев		25.04.83
Н контр		Мышкин		22.04.83
Утв		Филоненко		21.04.83

3.820.2-44
26.058.ПВ.031 004

Пробка

Лит	Масса	Масштаб
А	0.045	2:1

Лист | Листов 1

Круг 26-В-ГОСТ 2590-71*
Ст 3 ГОСТ 535-79

Копировал Пужко

Формат А4

26.058.ПВ.031.005

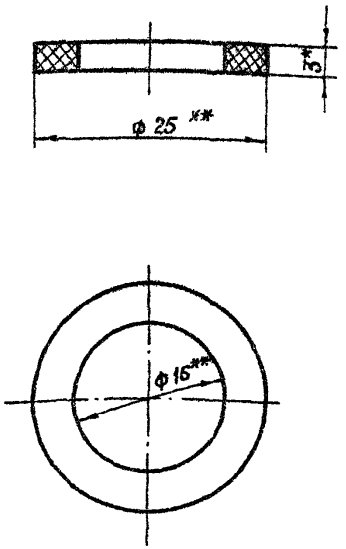

1.* Размер для справок
2.** Размеры обеспеч инстр

Изм	Лист	№ докум	Подп	Дата
Разраб		Сарнугаев		14.04.83
Пров		Искандеров		18.04.83
Т контр		Грош		22.04.83
Гл. конструктор		Нагаев		25.04.83
Н контр		Мышкин		24.04.83
Утв		Филоненко		21.04.83

3 820 2-44
26.058.ПВ. 031.005

Прокладка

Лит	Масса	Масштаб
А	0.002	2:1

Лист | Листов

Паронит ПМБ 3 ГОСТ 481-80

Копировал Пужко

Формат А4

Подп. и дата | Инв. № дубл. | Взам. инв. № | Подп. и дата | Инв. № подл.

26.058 ПВ.031.102

Rz 25 (V)

Серия 3.820.2-44 Выпуск 3

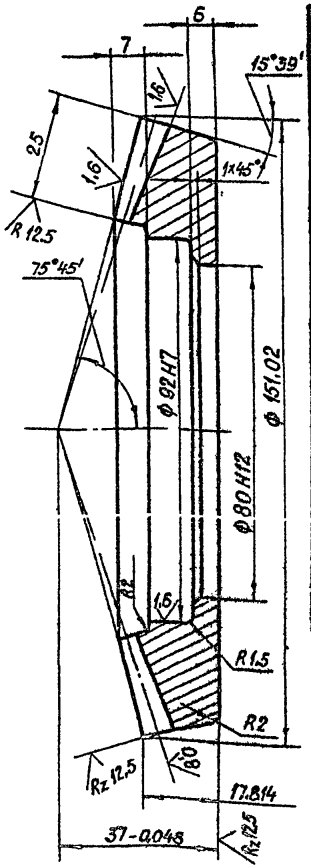

Внешний окружной модуль	m_e	3
Число зубьев	z	50
Тип зуба		прямой
Исходный контур		ГОСТ 13754-81
Коэффициент смещения	X_{ee}	- 0,389
Коэффициент изменения толщины зуба	X_τ	- 0 0385
Угол делительного конуса	δ	74°21'
Степень точности	—	8-ВСТ СЭВ 186-75
Толщина зуба по хорде	S_x	$3{,}45^{-0{,}126}_{-0{,}256}$
Высота до хорды	h_x	1,266
Межосевой угол передачи	Σ	90°
Средний окружной модуль	m_m	2,5184
Внешнее конусное расстояние	R_e	77 88
Среднее конусное расстояние	R_m	65,38
Средний делительный диаметр	d_m	125,92
Угол конуса впадин	δ_f	70°53'
Внешняя высота зуба	h_e	6,6
Обозначение чертежа сопрягаемой зубчатой шестерни		26.058.ПВ.036.002

Изм.	Лист	№ докум.	Подп.	Дата
Разраб.		Сарнугеев		14.04.83
Пров.		Искандеров		16.04.83
Т. контр.		Грош		20.04.83
Гл. инж. проекта		Нагаев		25.04.83
Н. контр.		Мышкин		29.04.83
Утв.		Филоненко		27.04.83

3 820 2-44
26 058 ПВ 031 102

Колесо зубчатое коническое

Лит	Масса	Масштаб
А	1,8	1:1
Лист	Листов 1	

Сталь 45 ГОСТ 1050-74**

Копировал Пужко формат А4

Инв. № подл. | Подп. и дата | Взам. инв. № | Инв. № дубл. | Подп. и дата

26.058 ПВ.031.101

Rz 25 (V)

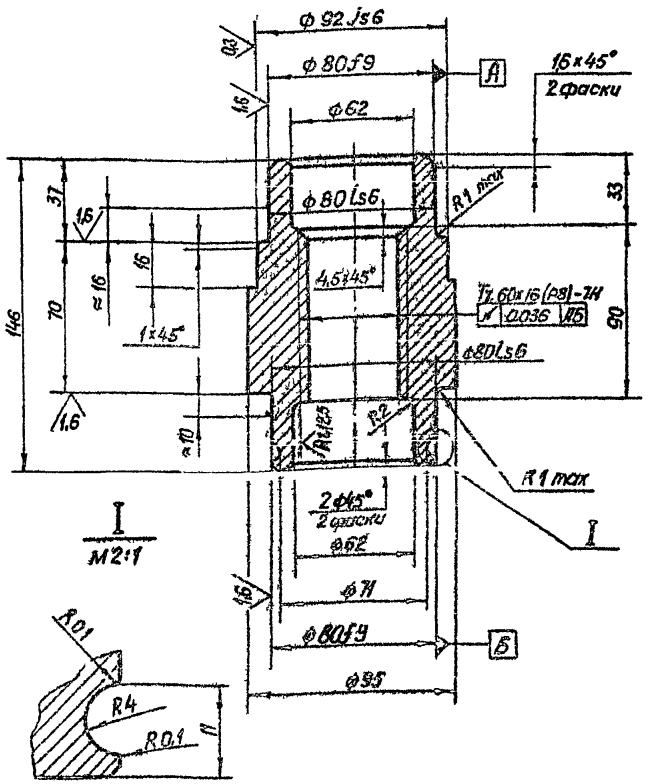

Изм.	Лист	№ докум.	Подп.	Дата
Разраб.		Сарнугеев		14.04.83
Пров.		Искандеров		16.04.83
Т. контр.		Грош		20.04.83
Гл. инж. проекта		Нагаев		25.04.83
Н. контр.		Мышкин		29.04.83
Утв.		Филоненко		27.04.83

3 820 2-44
26 058 ПВ.031.101

Гайка грузовая

Лит	Масса	Масштаб
А	3,36	1:2
Лист	Листов 1	

Отливка
СЧ 20 ГОСТ 1412-79*

Копировал Пужко формат А4

Серия 3.820.2-44 Выпуск 3

26.058.ПВ.034.003

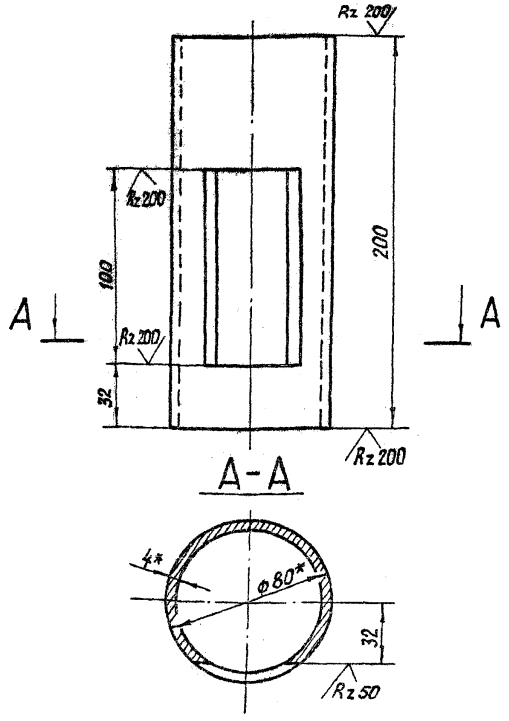

* Размеры для справок.

Изм.	Лист	№ докум.	Подп.	Дата
Разраб.		Марданов		14.04.83
Пров.		Искандеров		18.04.83
Т. контр.		Грош		22.04.83
Гл.инж. проекта		Новаев		25.04.83
Н. контр.		Мышкин		29.04.83
Утв.		Филоненко		27.04.83

3.820.2-44
26.058.ПВ.034.003

Труба

Лит.	Масса	Масштаб
А	1,36	1:2

Лист | Листов 1

Труба 80×4 ГОСТ 8734-75*
Б 20 ГОСТ 8733-74*

Копировал: Пужко Формат А4

26.058.ПВ.032.001

Rz 50 (▽)

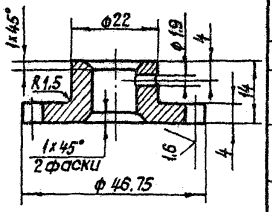

Модуль	m	2,75
Число зубьев	z	15
Нормальный исходный контур	ГОСТ 13755-81	
Степень точности	8-В ГОСТ 1643-81	
Диаметр делительной окружности	d	41,25
Толщина зуба по дуге делительной окружности	S8	4,32 -0,100 -0,200
Обозначение чертежа сопряженного винта	26.058.ПВ.30.001	

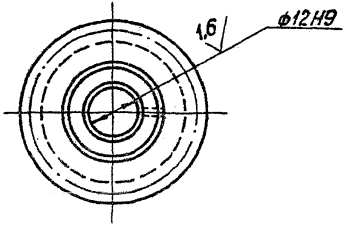

1. Данные для контроля по нормам точности - по ГОСТ 1643-81.
2. Остальные технические требования - по общим ТУ на изготовление подъемника.

Изм.	Лист	№ докум.	Подп.	Дата
Разраб.		Марданов		14.04.83
Пров.		Искандеров		18.04.83
Т. контр.		Грош		22.04.83
Гл.инж. проекта		Новаев		25.04.83
Н. контр.		Мышкин		29.04.83
Утв.		Филоненко		27.04.83

3.820.2-44
26.058.ПВ.032.001

Шестерня приводная

Лит.	Масса	Масштаб
А	0,05	1:1

Лист | Листов 1

Ст.3 сп. ГОСТ 380-71*

Копировал: Пужко Формат А4

26.058.ПВ.032.002

Серия 3.820.2-44 Выпуск 3

Rz 100 (√)

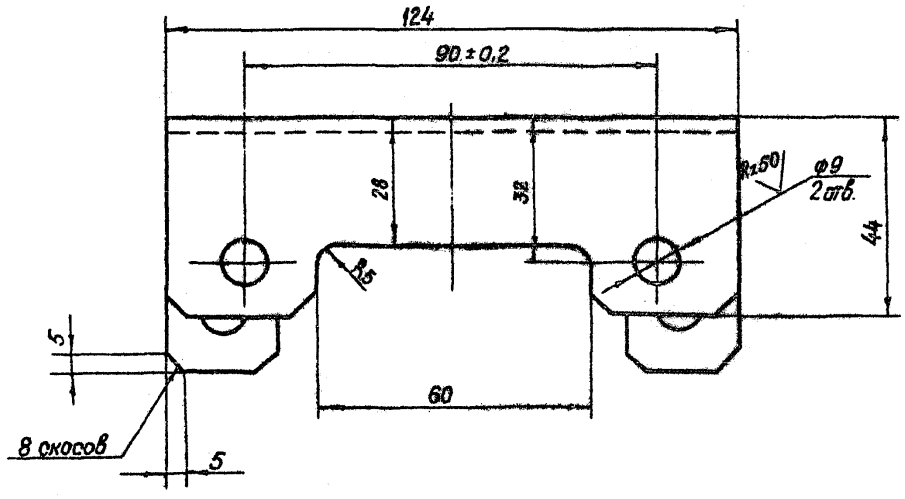

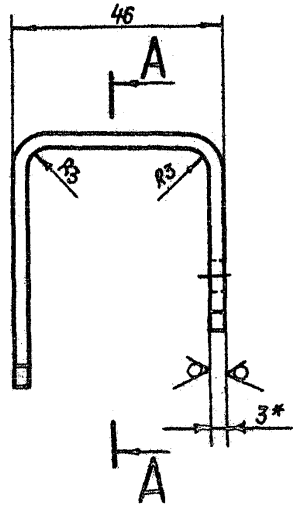

А-А

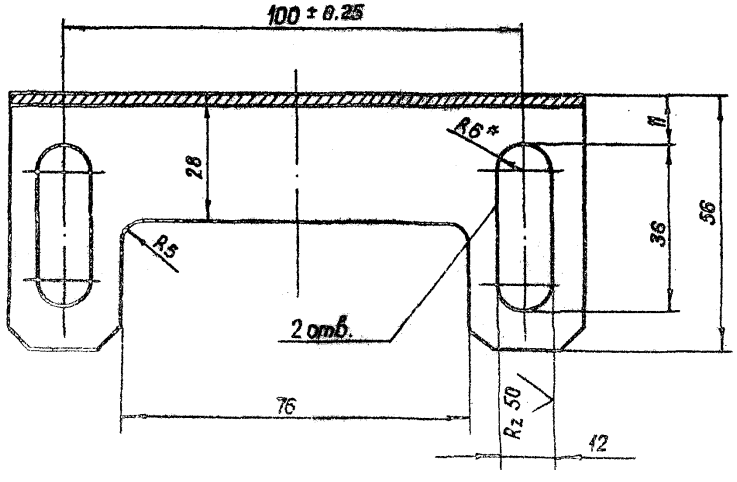

* Размеры для справок.

Изм.	Лист	№ докум.	Подп.	Дата
Разраб.		Марданов		14.04.83
Пров.		Искандеров		16.04.83
Т. контр.		Грош		22.04.83
Гл. инж. проекта		Нагаев		25.04.83
Н. контр.		Мышкин		29.04.83
Утв.		Филоненко		27.04.83

3.820.2-44
26.058.ПВ.032.002

Кронштейн

Лит.	Масса	Масштаб
А	0,3	1:1

Лист | Листов 1

Лист В-ПН-НО-3 ГОСТ 19903-74*
4-IV-НВ Ст3сп. ГОСТ 16523-70*

Копировал: Пужко

Формат А3

Инв. № подл. | Подп. и дата | Взам. инв. № | Инв. № дубл. | Подп. и дата

26.058.ПВ.032.003

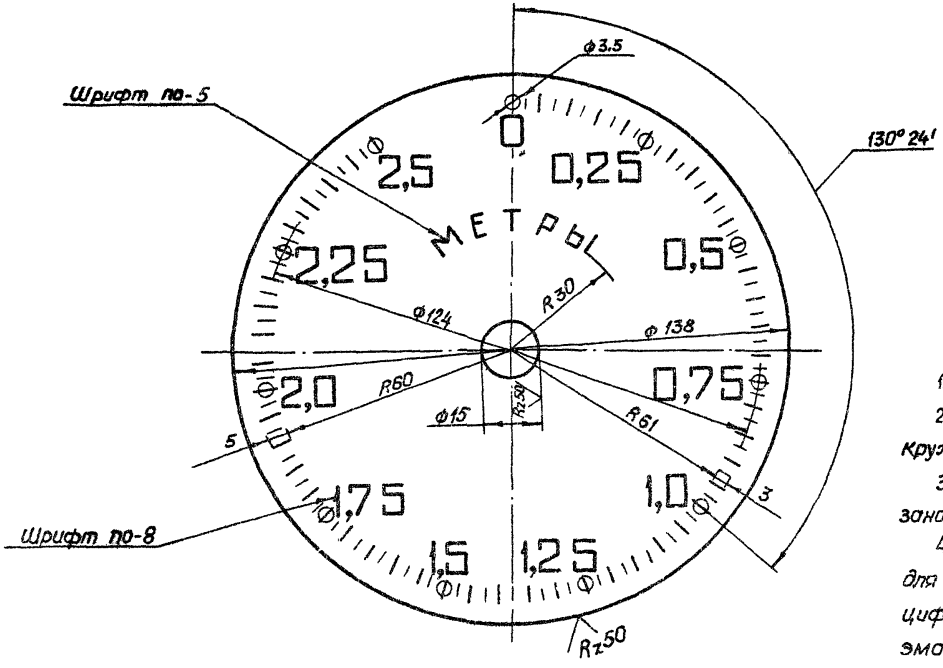

1. Число равных делений - 100
2. Ширина длинных рисок 0,8, коротких рисок и кружочков- 0,5 мм.
3. Цифры расплажить у кружочков, как показано на чертеже.
4. Покрыть фон циферблата эмалью для приборов (белого цвета) ГОСТ 5971-78, цифры, буквы, риски и кружки наносить эмалью черного цвета НЦ-184 черная ГОСТ 18335-73*
5. Шрифт надписей по ГОСТ 2930-62**
6. Остальные технические требования по общим ТУ. на изготовление подъемника

Изм.	Лист	№ докум.	Подп.	Дата
Разраб.		Марванов		14.04.83
Пров.		Искандеров		18.04.83
Т. контр.		Грош		22.04.83
Гл. инж. отдела		Нагаев		25.04.83
Н. контр.		Мышкин		25.04.83
м.п.		Филоненко		27.04.83

3.820.2-44
26.058.ПВ.032.003

Циферблат на 2,5 м

Лит.	Масса	Масштаб
А	0,04	1:1

Лист | Листов 1

Лист АД1-1 ГОСТ 21631-76

Копировал Пужко

Формат А3

Серия 3.820.2-44 Выпуск 3

Инв. № подл. | Подп. и дата | Взам. инв. № | Инв. № дубл. | Подп. и дата

Серия 3.820.2-44 Выпуск 3

Rz 25 (▽)

Модуль	m	1
Число витков	z_1	2
Вид червяка	—	ZA
Делительный угол подъема	γ	9°27'44"
Направление линии витка	—	Правое
Исходный червяк	—	ГОСТ 19036-81
Степень точности		8-В СТ СЭВ-311-76
Делительная толщина по хорде витка	$S a_1$	1,565 $^{-0,220}_{-0,320}$
Высота до хорды	$h a$	1
Делительный диаметр червяка.	d_1	12
Ход витка	P_{z1}	6,28

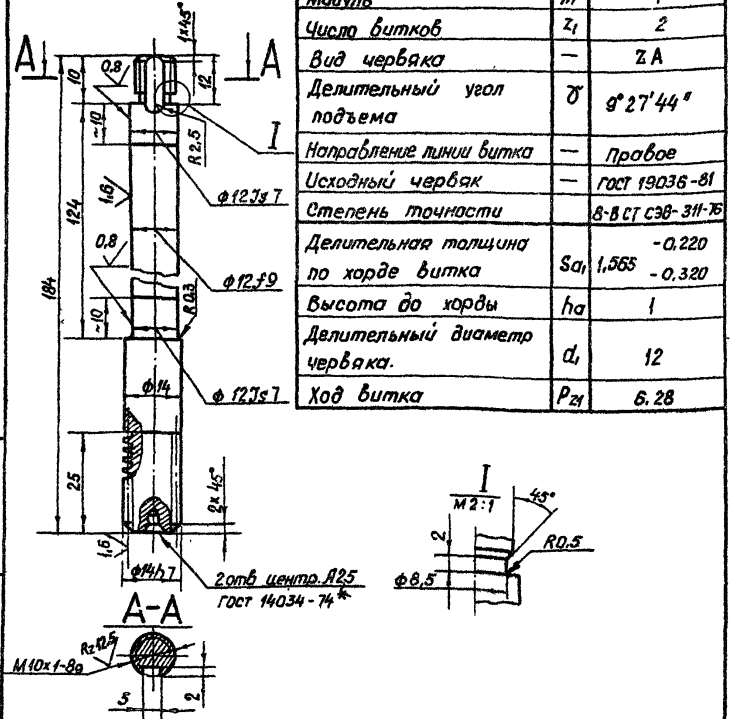

Изм.	Лист	№ докум.	Подп.	Дата
Разраб.		Мамданов		14.04.83
Пров.		Искандеров		18.04.83
Т. контр.		Грош		29.04.83
Гл. инж. проекта		Наговев		25.04.83
Н. контр.		Мышкин		29.04.83
Утв.		Филоненко		27.04.83

3.820.2-44
26.058.ПВ.032.004

Червяк

Лит.	Масса	Масштаб
А	0,17	1:1

Лист | Листов 1

16-В-ГОСТ 2590-71*
Круг
Б ст 5 сп - 1-II ГОСТ 535-79

Копировал: Пужко

Формат А4

Rz 25 (▽)

Модуль	m	1
Число зубьев	z_2	46
Направление линии зуба	–	Правое
Коэффициент смещения червяка	x	–
Исходный производящий червяк	–	ГОСТ 19036-81
Степень точности		8-В СТ СЭВ-311-76
Межосевое расстояние	a_w	29 ± 0,03
Делительный диаметр червячного колеса	d_2	46
Вид сопряженного червяка	—	ZA
Число витков сопряженного червяка.	z_1	2
Обозначение чертежа сопряженного червяка		26.058.ПВ.032.004

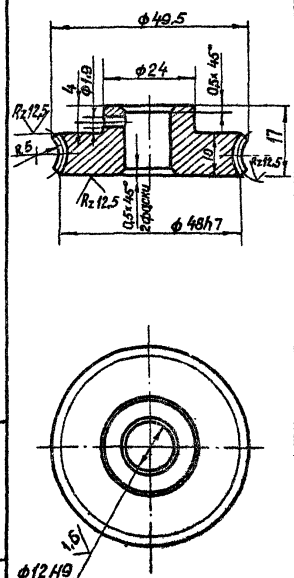

Разрешается замена материала на бронзу.

Изм.	Лист	№ докум.	Подп.	Дата
Разраб.		Мамданов		14.04.83
Пров.		Искандеров		18.04.83
Т. контр.		Грош		29.04.83
Гл. инж. проекта		Наговев		25.04.83
Н. контр.		Мышкин		29.04.83
Утв.		Филоненко		27.04.83

3.820.2-44
26.058.ПВ.032.005

Колесо червячное

Лит.	Масса	Масштаб
	0,13	1:1

Лист | Листов 1

Отливка
Сч 20 ГОСТ 1412-79*

Копировал: Пужко

Формат А4

Инв. № подл. | Подп. и дата | Взам. инв. № | Инв. № дубл. | Подп. и дата

26.058.ПВ.032.006

Серия 3.820.2-44 Выпуск 3

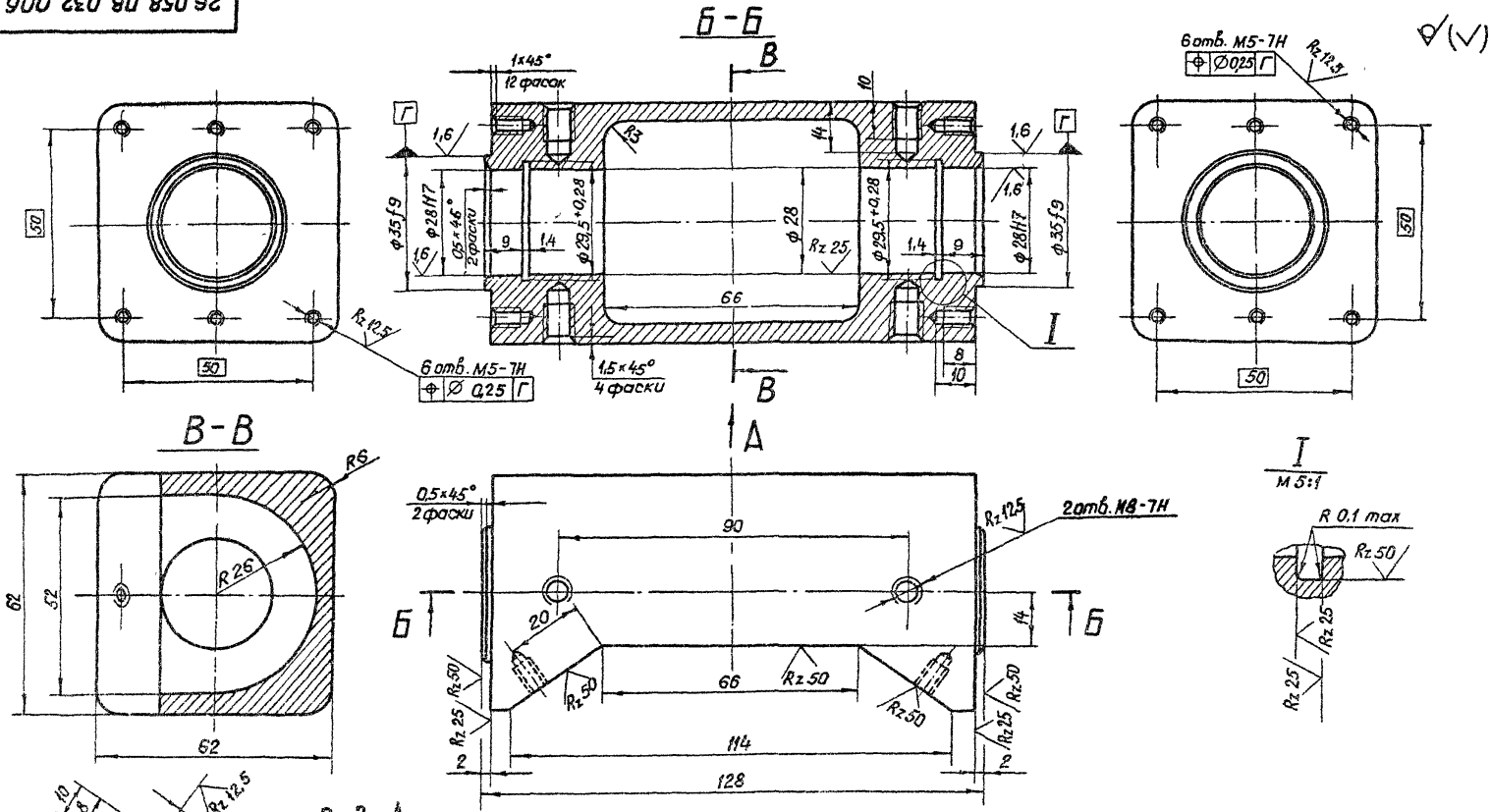

Изм	Лист	№ докум	Подп	Дата
Разраб		Марданов		14.04.83
Пров		Искандеров		18.04.83
Т.контр		Грош		22.04.83
		Назаев		25.04.83
		Мышкин		29.04.83
		Пономенко		27.04.83

3.820.2-44
26.058.ПВ.032.006

Корпус приводной шестерни

Лит	Масса	Масштаб
А	0,6	1:1

Лист | Листов 1

АЛ2 гос...

Копировал: Пужко

Формат А3

Инв. № подл. | Подп. и дата | Взам. инв. № | Инв. № дубл. | Подп. и дата

26.058.ПВ.032.007

Выпуск 3

серия 3.820.2-44

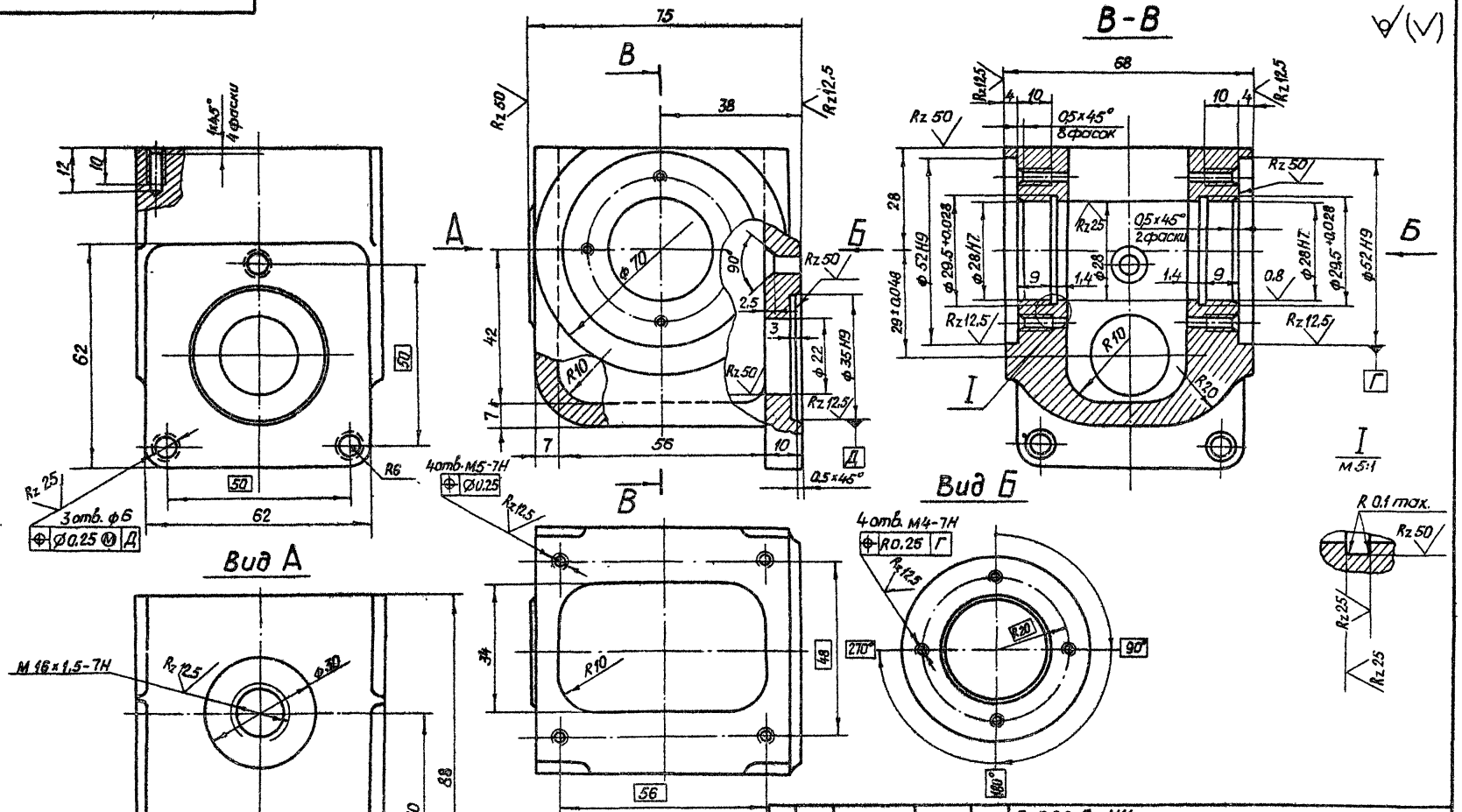

Изм	Лист	№ докум	Подп	Дата	3.820.2-44 26.058.ПВ.032.007			
Разраб		Марданов		14.04.83	Корпус червячной пары	Лит	Масса	Масштаб
Пров		Искандеров		18.04.83		А	0,6	1:1
Т контр		Грош		22.04.83		Лист	Листов 1	
Гл. инж. проекта		Нагаев		25.04.83				
Н контр		Мышкин		29.04.83	АЛ2 ГОСТ 2685-75*			
Утв		Филоненко		27.04.83				

Копировал: Пужко

Формат А3

Подп и дата | Взам. инв. № | Инв. № дубл | Подп и дата | Инв. № подл.

26.058.ПВ.032.008

Серия 3.820.2-44 Выпуск 3

Rz 50

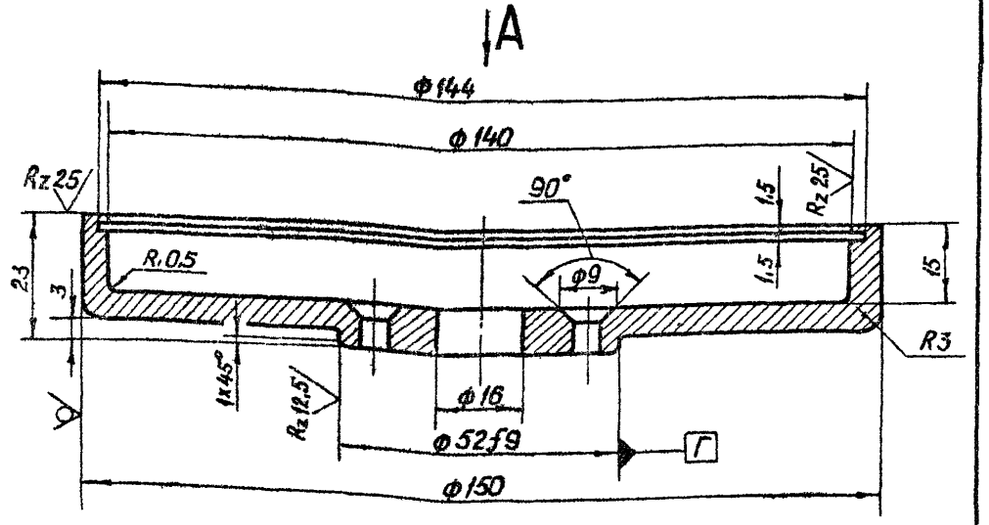

Вид А

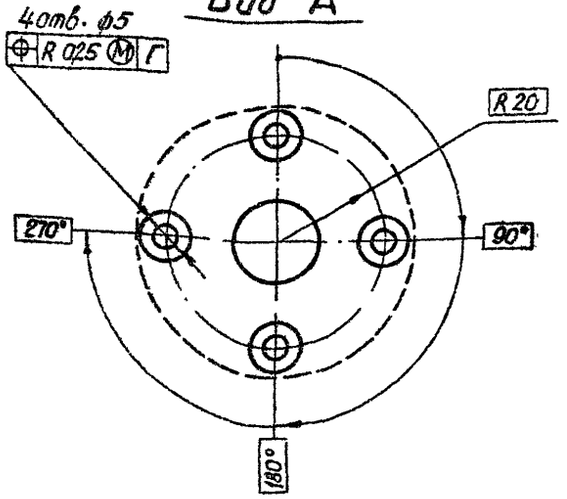

Изм	Лист	№ докум.	Подп.	Дата
Разраб.	Марданов			14.04.83
Пров.	Искандеров			16.04.83
Т. контр.	Грош			22.04.83
Гл. инж. проекта	Назаев			25.04.83
Н. контр.	Мышкин			29.04.83
Утв.	Филоненко			27.04.83

3.820.2-44
26.058.ПВ.032.008

Корпус циферблата

Лит.	Масса	Масштаб
А	0,35	1:1
Лист	Листов 1	

АЛ2 ГОСТ 2685-75*

Копировал: Пужко Формат А4

Инв.№ подл. | Подп. и дата | Взам. инв.№ | Инв.№ дубл. | Подп. и дата

26.058.ПВ.032.009

Rz 25

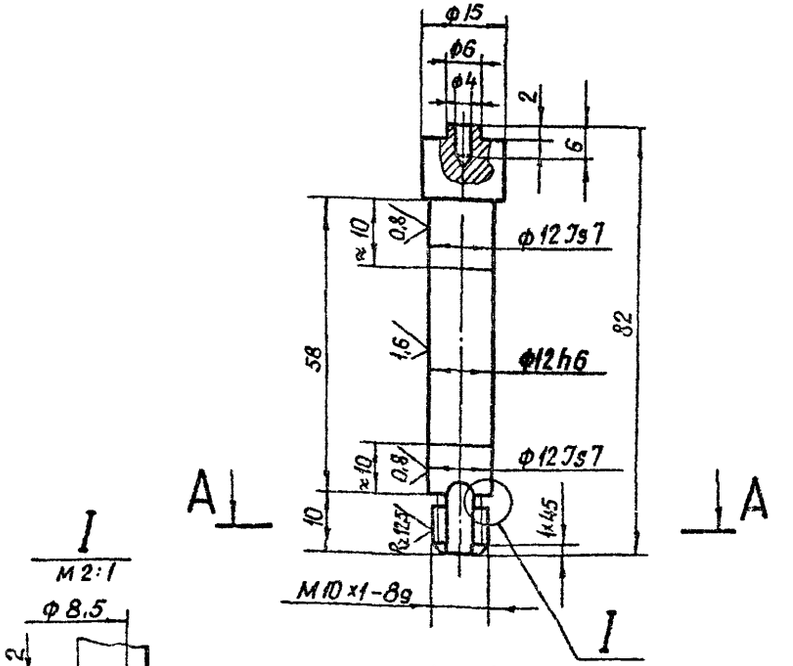

I
М 2:1

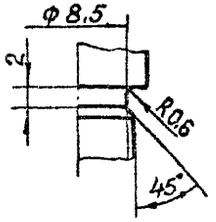

А-А
М 2:1

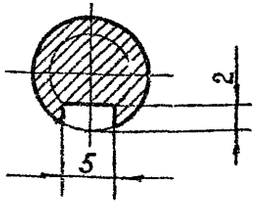

Изм	Лист	№ докум.	Подп.	Дата
Разраб.	Марданов			14.04.83
Пров.	Искандеров			18.04.83
Т. контр.	Грош			22.04.83
Гл. инж. проекта	Назаев			25.04.83
Н. контр.	Мышкин			29.04.83
	Филоненко			27.04.83

3.820.2-44
26.058.ПВ.032.009

Валик

Лит.	Масса	Масштаб
А	0,07	1:1
Лист	Листов 1	

Круг 16-В ГОСТ 2590-71* / Б Ст.5 сп.1-Г ГОСТ 535-79

Копировал: Пужко Формат А4

26.058.ПВ.032.010

Rz 50



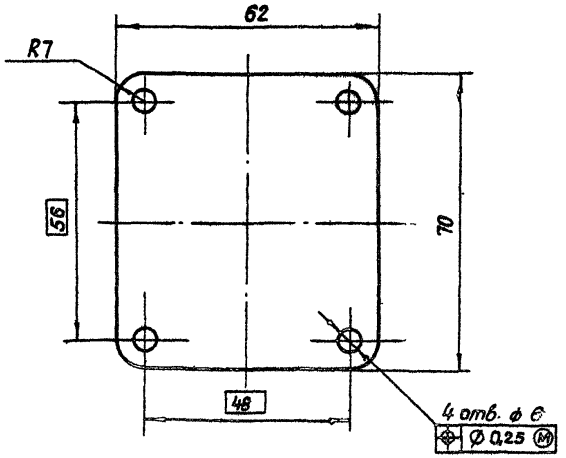

* Размер для справок

					3.820.2-44 26 058.ПВ.032.010			
Изм.	Лист	№ докум.	Подп.	Дата	Крышка	Лит	Масса	Масштаб
Разраб.		Мардачов		14.04.83		А	0.07	1:1
Пров.		Искандеров		18.04.83		Лист	Листов 1	
Т.контр.		Грош		22.04.83				
Гл. инж. проекта		Нагаев		25.04.83	Лист Б-ПН-НО-2 ГОСТ 19903-74* 4-IV-НВСт3пс ГОСТ 16523-70*			
Н. контр.		Мышкин		29.04.83				
Утв.		Филоненко		21.04.83				

Копировал: Пужко Формат А4

Инв. № подл. | Подп. и дата | Взам. инв. № | Инв. № дубл. | Подп. и дата

26.058.ПВ.032.011

Rz 25

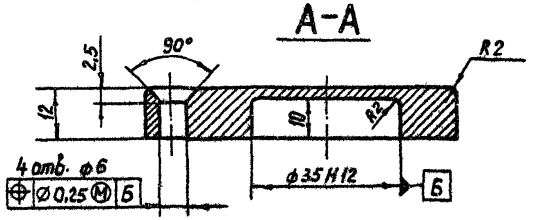

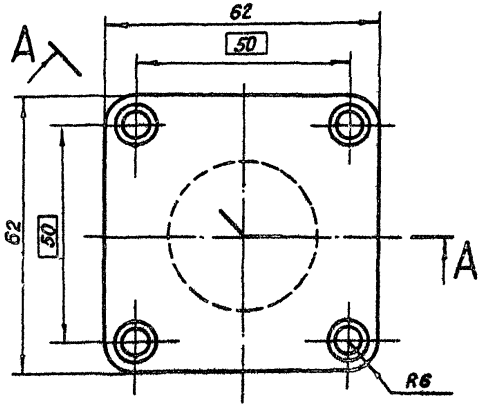

					3.820.2-44 26.058.ПВ.032.011			
Изм.	Лист	№ докум.	Подп.	Дата	Колпачок.	Лит	Масса	Масштаб
Разраб.		Мардалов		14.04.83		А	0.25	1:1
Пров.		Искандеров		18.04.83		Лист	Листов 1	
Т.контр.		Грош		22.04.83				
Гл. инж. проекта		Нагаев		25.04.83	Ст. 3 ГОСТ 380-71*			
Н. контр.		Мышкин		29.04.83				
Утв.		Филоненко		21.04.83				

Копировал: Пужко Формат А4

Серия 3.820.2-44 Выпуск 3

26.058.ПВ.032.012

Rz 25

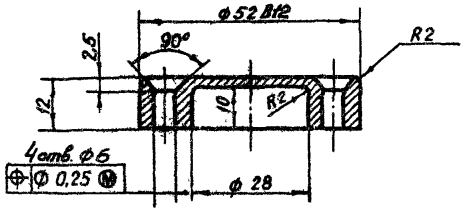

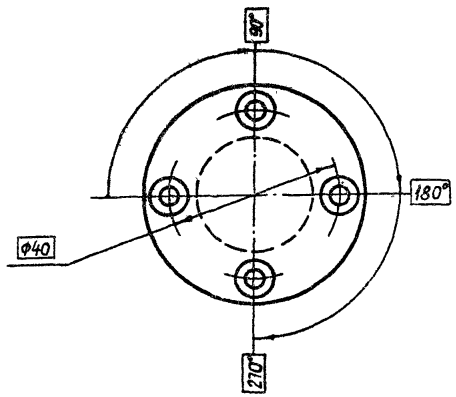

Изм.	Лист	№ докум.	Подп.	Дата
Разраб.	Марфачов			14.04.83
Пров.	Искандеров			18.04.83
Т.контр.	Грош			22.04.83
ГИП проекта	Назаров			22.04.83
Н.контр.	Мышкин			22.04.83
Утв.	Филоненко			22.04.83

3.820.2-44
26.058.ПВ 032 012

Колпачок

Лит.	Масса	Масштаб
А	0.12	1:1
Лист	Листов 1	

Ст 3 ГОСТ 380-71*

Копировал Пужко Формат А4

Инв. № подл. | Подп. и дата | Взам. инв. № | Инв. № дубл. | Подп. и дата

26.058.ПВ.032.013

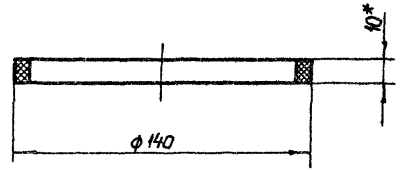

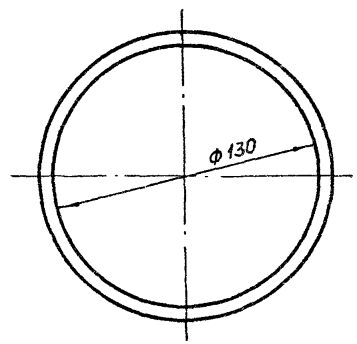

* Размер для справок

Изм.	Лист	№ докум.	Подп.	Дата
Разраб.	Марданов			14.04.83
Пров.	Искандеров			18.04.83
Т.контр.	Грош			22.04.83
ГИП проекта	Назаров			25.04.83
Н.контр.	Мышкин			29.04.83
Утв.	Филоненко			27.04.83

3.820.2-44
26 058. ПВ.032 013

Кольцо прижимное

Лит.	Масса	Масштаб
А	0.03	1:2
Лист	Листов 1	

Резина-пластина 10 м-м ГОСТ 7338-77*

Копировал Пужко Формат А4

26.058.ПВ.032.014

Rz 50 (▽)

Серия 3.820.2-44 Выпуск 3

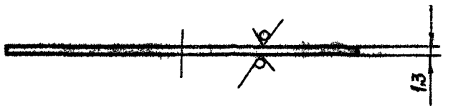

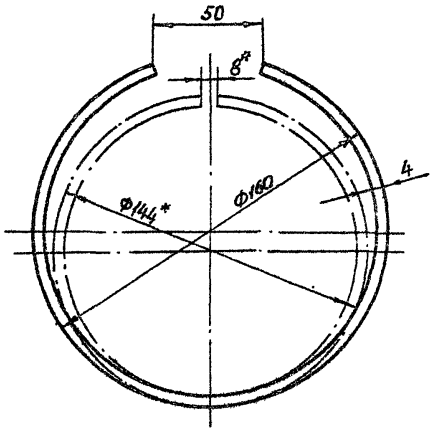

*Размеры для измерения

					3.820.2-44 26.058.ПВ.032.014		
Изм.	Лист	№ докум.	Подп.	Дата	Кольцо запорное	Лит.	Масса	Масштаб
Разраб.		Мардонов		14.04.83		А	0,02	1:2
Пров.		Искандеров		18.04.83		Лист	Листов 1
Т. контр.		Грош		22.04.83			
Гл. инж. проекта		Нагаев		25.04.83			
Н. контр.		Мышкин		26.04.83	Сталь 65Г гост 14963-79		
Утв.		Филоненко		27.04.83			

Копировал: Пужко Формат А4

Инв. № подл. | Подп. и дата | Взам. инв. № | Инв. № дубл. | Подп. и дата

26.058.ПВ.032.015

Rz 25 (▽)

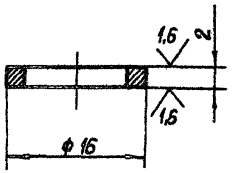

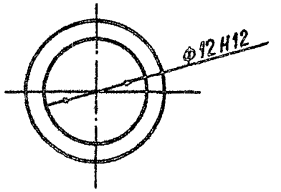

Технические требования по общим ТУ на изготовление подъемника

					3.820.2-44 26.058.ПВ.032.015		
Изм.	Лист	№ докум.	Подп.	Дата	Кольцо регулировочное	Лит.	Масса	Масштаб
Разраб.		Мардонов		14.04.83		А	0,002	2:1
Пров.		Искандеров		18.04.83		Лист	Листов 1
Т. контр.		Грош		21.04.83			
Гл. инж. проекта		Нагаев		25.04.83			
Н. контр.		Мышкин		26.04.83	Ст.3 сп гост 380-71*		
Утв.		Филоненко		27.04.83			

Копировал: Пужко Формат А4

Инв. № подл. | Подп. и дата | Взам. инв. № | Инв. № дубл. | Подп. и дата

26.058.ПВ.032.016

Rz 25/ (V)

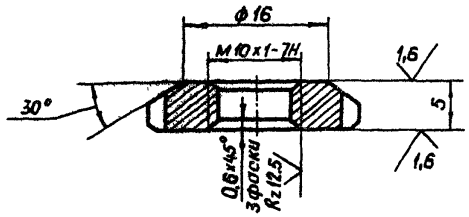

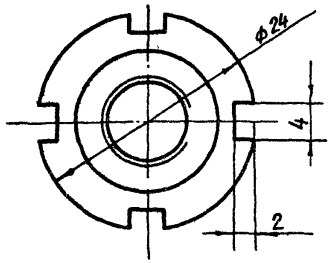

Изм.	Лист	№ докум.	Подп.	Дата
Разраб.		Марданов		14.04.83
Пров.		Искандеров		18.04.83
Т.контр.		Грош		22.04.83
Гл. инж. проекта		Нагаев		25.04.83
Н.контр.		Мышкин		29.04.83
Утв.		Филоненко		27.04.83

3.820.2-44
26.058.ПВ.032.016

Гайка круглая

Лит.	Масса	Масштаб
А	0,01	2:1
Лист	Листов 1	

Ст.3 сп. ГОСТ 380-71*

Копировал: Пужко Формат А4

Подп. и дата | Инв. № подл.

Взам. инв. № | Инв. № дубл. | Подп. и дата

26.058.ПВ.032.017

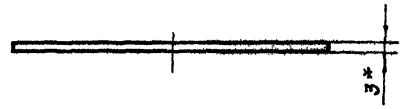

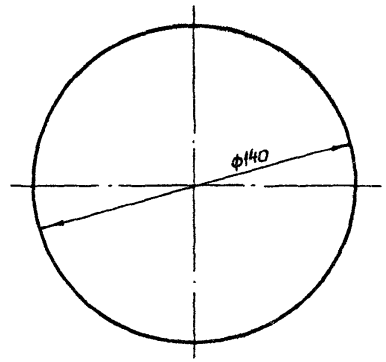

* Размер для справок.

Изм.	Лист	№ докум.	Подп.	Дата
Разраб.		Марданов		14.04.83
Пров.		Искандеров		18.04.83
Т.контр.		Грош		22.04.83
Гл. инж. проекта		Нагаев		25.04.83
Н.контр.		Мышкин		29.04.83
Утв.		Филоненко		27.04.83

3.820.2-44
26.058.ПВ.032.017

Стекло смотровое

Лит.	Масса	Масштаб
А	0,06	1:2
Лист	Листов 1	

Сол.3 ГОСТ 15809-70*

Копировал: Пуж... Формат А4

Подп. и дата | Инв. № подл.

Взам. инв. № | Инв. № дубл. | Подп. и дата

Серия 3.820.2-44 Выпуск 3

26.058.ПВ.032.018

Rz 200 √(√)

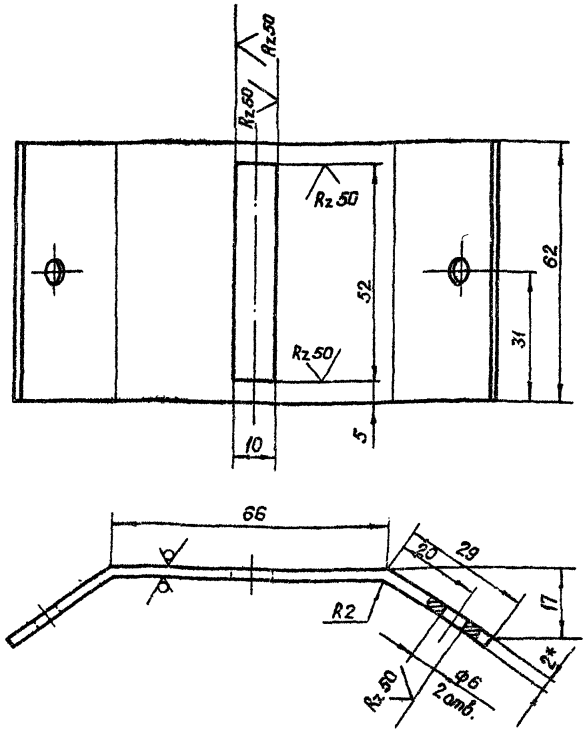

* Размер для справок.

Изм	Лист	№ докум	Подп	Дата
Разраб		Марданов		14.04.83
Пров		Искандеров		18.04.83
Т.контр		Грош		22.04.83
Гл.инж.проекта		Нагаев		25.04.83
Н.контр		Мышкин		25.04.83
Утв		Филоненко		27.04.83

3.820.2-44
26.058.ПВ 032.018

Крышка

Лит	Масса	Масштаб
А	0.12	1:1

Лист | Листов

Лист Б-ПН-НО-2 ГОСТ 19903-74*
4-IV-НВ-Ст3пс ГОСТ 16523-70*

Копировал Пужко Формат А4

26.058.ПВ.032.019

Rz 200 √(√)

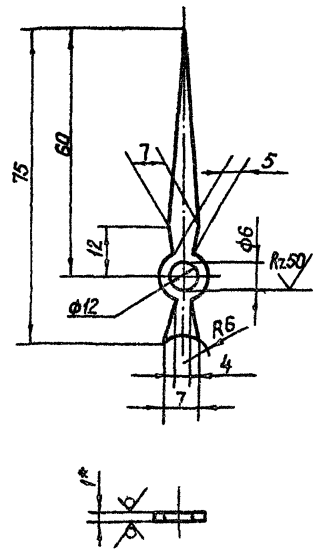

1. Покрытие - эмаль черного цвета НЦ-184 ГОСТ 18335-73.*
2* Размер для справок.
3 Остальные технические требования по общим ТУ на изготовление подъемника

Изм	Лист	№ докум	Подп	Дата
Разраб		Марданов		14.04.83
Пров		Искандеров		18.04.83
Т.контр		Грош		22.04.83
Гл.инж.проекта		Нагаев		25.04.83
Н.контр		Мышкин		25.04.83
Утв		Филоненко		27.04.83

3.820.2-44
26.058.ПВ 032 019

Стрелка

Лит	Масса	Масштаб
А	0.002	1:1

Лист | Листов 1

Лист Б-ПН-НО-2 ГОСТ 19903-74*
4-IV-НВ Ст3пс ГОСТ 16523-70*

Копировал Пужко Формат А4

Подп. и дата | Инв. № дубл. | Взам. инв. № | Подп. и дата | Инв. № подл.

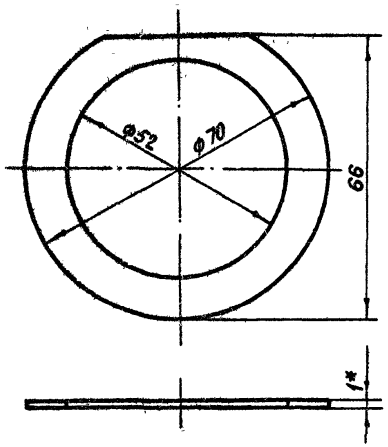

* Размер для справок.

Изм	Лист	№ докум	Подп	Дата	3.820.2-44 26.058.ПВ.032 020			
Разраб		Марданов		14.04.83	Прокладка	Лит	Масса	Масштаб
Пров		Искандеров		18.04.83		А	0,003	1:1
Т.контр		Грош		22.04.83		Лист	Листов 1	
Гл.инж. проекта		Нагаев		25.04.83				
Н.контр		Мышкин		29.04.83	Паронит ГОСТ 481-80			
Утв		Филоненко		27.04.83				

Копировал Пужко Формат А4

Инв.№ подл. | Подп. и дата | Взам.инв.№ | Инв.№ дубл. | Подп. и дата

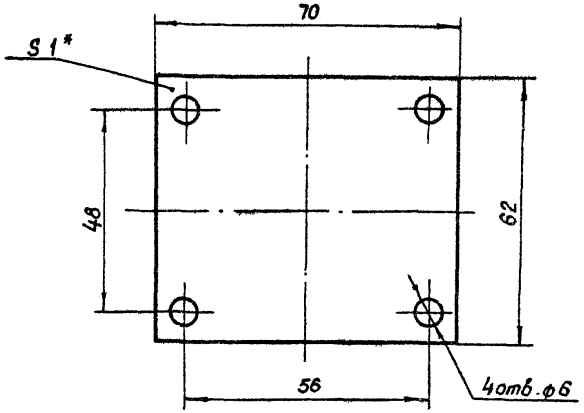

* Размер для справок.

Изм	Лист	№ докум	Подп	Дата	3.820.2-44 26.058.ПВ.032.021			
Разраб		Марданов		14.04.83	Прокладка	Лит	Масса	Масштаб
Пров		Искандеров		18.04.83		А	0,008	1:1
Т.контр		Грош		22.04.83		Лист	Листов 1	
Гл.инж. проекта		Нагаев		25.04.83				
Н.контр		Мышкин		29.04.83	Паронит ГОСТ 481-80			
Утв		Филоненко		27.04.83				

Копировал Пужко Формат А4

Инв.№ подл. | Подп. и дата | Взам.инв.№ | Инв.№ дубл. | Подп. и дата

26.058.ПВ.033.001

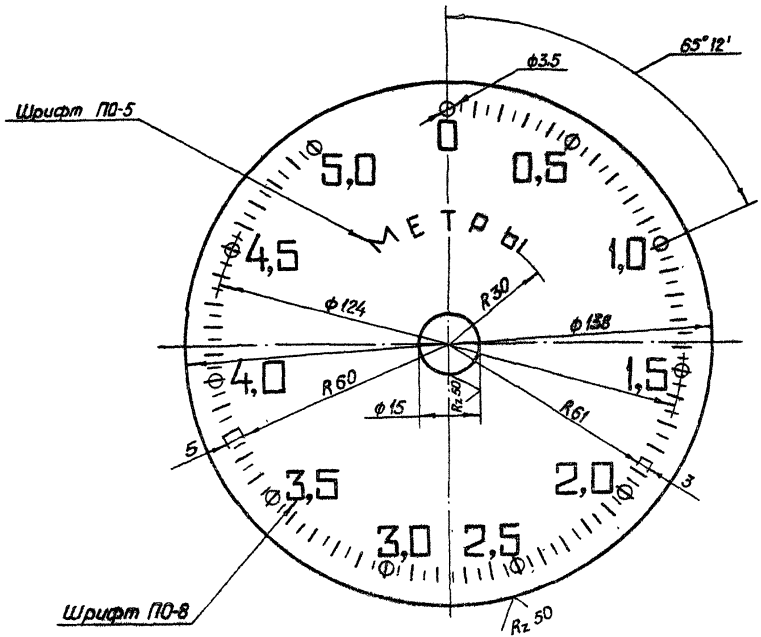

1. Число равных делений - 100.
2. Ширина длинных рисок 0,8, коротких рисок и кружочков - 0,5 мм.
3. Цифры расположить у кружочков, как показано на чертеже.
4. Покрыть фон циферблата эмалью для приборов (белого цвета) ГОСТ 5971-78, цифры, буквы, риски и кружки нанести эмалью черного цвета НЦ-184 черная ГОСТ 18335-73.*
5. Шрифт надписей по ГОСТ 2930-62**
6. Остальные технические требования по общим ТУ на изготовление подъемника.

					3.820.2-44 26.058.ПВ.033.001		
Изм.	Лист	№ докум.	Подп.	Дата			
Разраб.		Мардонов		14.04.83	Циферблат 5,0 м	Лит.	Масса 0,04	Масштаб 1:1
Пров.		Искандеров		16.04.83		А		
Т. контр.		Грош		22.04.83		Лист	Листов 1	
Гл. инж. проекта		Нагаев		25.04.83				
Н. контр.		Мышкин		29.04.83	Лист АД1-1 ГОСТ 21631-76			
Утв.		Филоненко		27.04.83				

Копировал: Лужко

Формат А3

Инв. № подл. | Подп. и дата | Взам. инв. № | Инв. № дубл. | Подп. и дата

Выпуск 3

Серия 3.820.2-44

26.058.ПВ.033.002

Rz 25 (√)

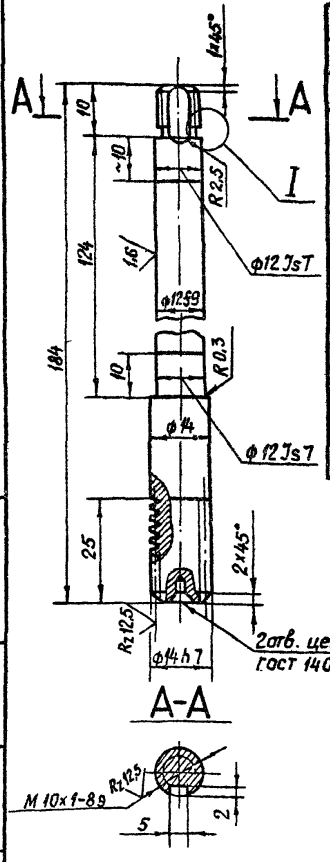

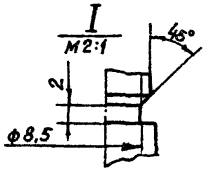

Модуль	m	1
Число витков	z_1	1
Вид червяка	—	ZA
Делительный угол подъема	γ	4°45'49"
Направление линии витка	—	Правое
Исходный червяк	—	ГОСТ 19036-81
Степень точности		8-ВСТСЭВ 311-76
Делительная толщина по хорде витка	$\bar{S}_{a1}$	1,565 $^{-0,220}_{-0,320}$
Высота до хорды	h_{a1}	1
Делительный диаметр червяка	d_1	12
Ход витка	P_{z1}	3,14

Изм	Лист	№ докум	Подп	Дата
Разраб		Марданов		14 04 83
Пров		Искандеров		18 04 83
Т контр		Грош		22 04 83
Гл инж проекта		Нагаев		25 04 83
Н. контр		Мышкин		29 04 83
Утв		Филоненко		27 04 83

3.820.2-44

26.058.ПВ 033 002

Червяк

Лит	Масса	Масштаб
А	0.17	1:1

Лист | Листов 1

Круг 16-8 - ГОСТ 2590-71*

Б Ст.5 сп-I-II ГОСТ 535-79

Копировал Пужко Формат А4

26.058.ПВ.033.003

Rz 25 (√)

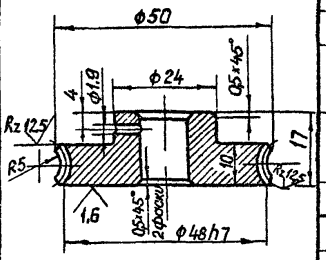

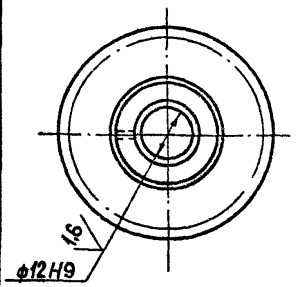

Модуль	m	1
Число зубьев	z_2	
Направление линии витка	—	Правое
Коэффициент смещения червяка	x	—
Исходный производящий червяк	—	ГОСТ 19036-81
Степень точности	—	8-В СТСЭВ-311-76
Межосевое расстояние	a_w	29±0,03
Делительный диаметр червячного колеса	d_2	46
Вид сопряженного червяка	—	ZA
Число витков сопряженного червяка	z_1	1
Обозначение чертежа сопряженного червяка		26.058.ПВ.033.002

Разрешается замена материала на бронзу.

Изм	Лист	№ докум	Подп	Дата
Разраб.		Марданов		14 04 83
Пров		Искандеров		18 04 83
Т контр		Грош		22 04 83
[illegible]		[illegible]		25 04 83
[illegible]		[illegible]		29 04 83
[illegible]		[illegible]		27 04 83

3.820.2-44

26.058.ПВ.033.003

Колесо червячное

Лит	Масса	Масштаб
А	0.13	1:1

Лист | Листов 1

Отливка

Сч 20 ГОСТ [illegible]

Копировал [illegible] Формат А4

Подп. и дата | Инв. № дубл. | Взам инв. № | Подп. и дата | Инв. № подл.

Серия 3.820.2-44 Выпуск 3

26.058.ПВ.034.002

Rz 200 (√)

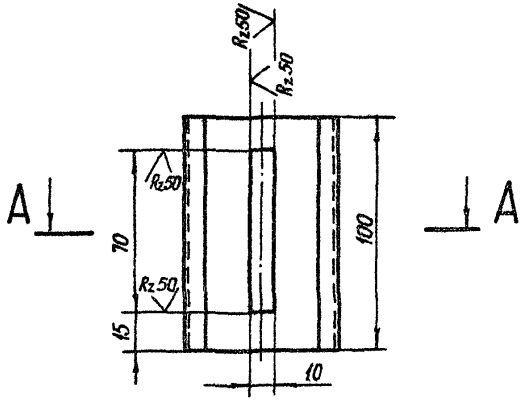

А-А

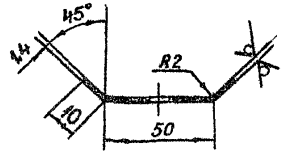

* Размер для справок.

Изм	Лист	№ докум	Подп	Дата
Разраб		Марданов		14.04.83
Пров		Искандеров		18.04.83
Т.контр		Грош		22.04.83
Гл.инж.проекта		Нагаев		25.04.83
Н.контр		Мышкин		26.04.83
Утв		Филоненко		27.04.83

3.820.2-44
26 058.ПВ 034 002

Диафрагма

Лит	Масса	Масштаб
А	0.09	1:2

Лист | Листов 1

Лист Б-ПН-НО-1,4 ГОСТ 19903-74*
4-IV-НВ Ст3пс ГОСТ 16523-70*

Копировал Пужко Формат А4

Подп. и дата | Инв. № дубл | Взам. инв. № | Подп. и дата | Инв. № подл

26.058.ПВ.034.001

(√)

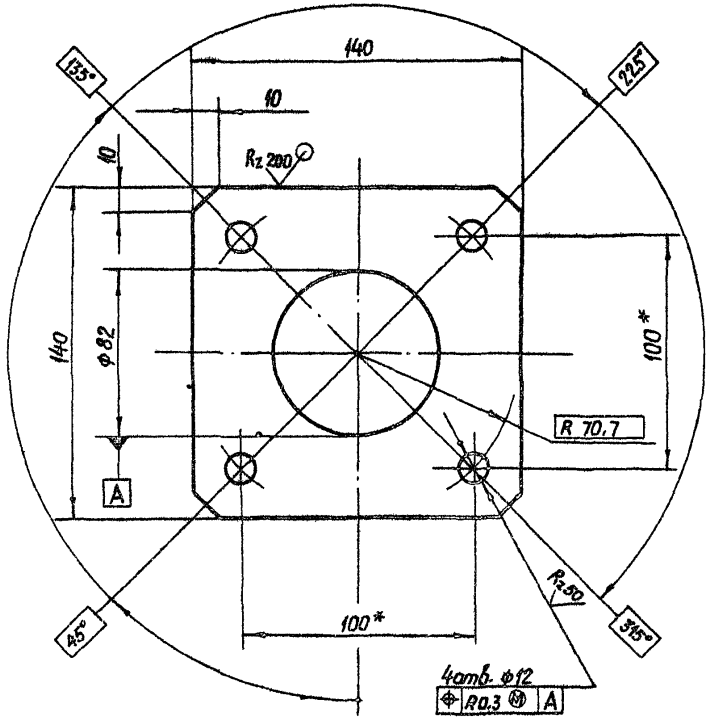

* Размеры для справок.

Изм	Лист	№ докум	Подп	Дата
Разраб		Марданов		14.04.83
Пров		Искандеров		18.04.83
Т.контр		Грош		20.04.83
Гл.инж.проекта		Нагаев		25.04.83
Н.контр		Мышкин		28.04.83
Утв		Филоненко		27.04.83

3.820.2-44
26.058.ПВ.034.001

Фланец

Лит	Масса	Масштаб
А	0,8	1:2

Лист | Листов 1

Лист Б-ПН-НО-8 ГОСТ 19903-74*
ВСт3сп3 ГОСТ 14637-79

Копировал Пужко Формат А4

Подп. и дата | Инв. № дубл | Взам. инв. № | Подп. и дата | Инв. № подл

Серия 3.820.2-44 Выпуск 3

26.058.ПВ.035.001

Rz 25 (√)

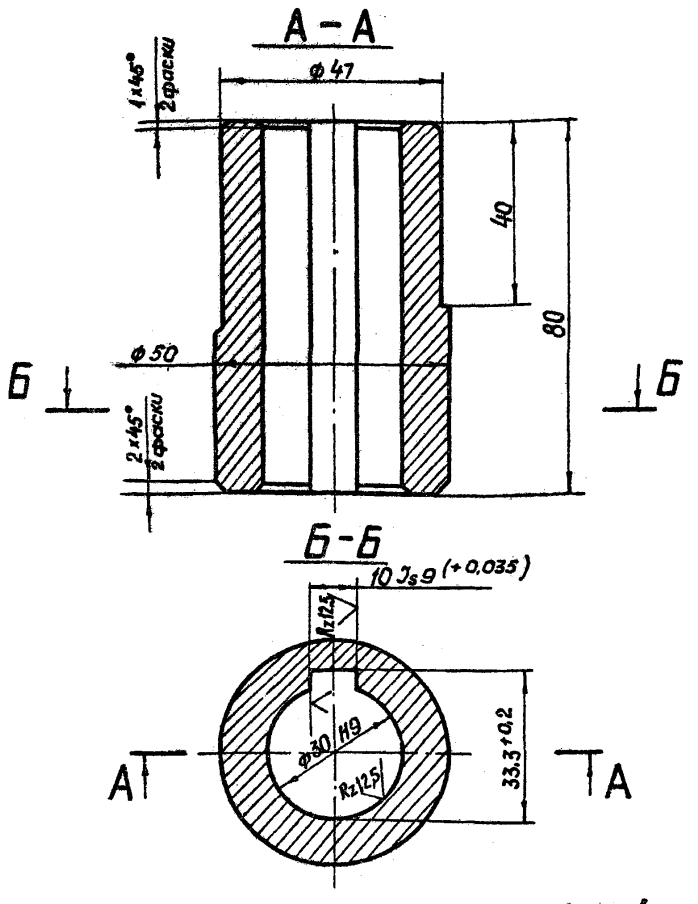

Смещение и перекос шпоночного паза относительно оси отверстия не более допуска на ширину шпоночного паза.

Изм	Лист	№ докум.	Подп.	Дата
Разраб.		Марданов		14.04.83
Пров.		Искандеров		18.04.83
Т.контр.		Грош		22.04.83
Гл. инж. проекта		Нагаев		25.04.83
Н.контр		Мышкин		29.04.83
Утв.		Филоненко		27.04.83

3.820.2-44
26.058.ПВ.035.001

Втулка

Лит.	Масса	Масштаб
А	0,75	1:1

Лист | Листов 1

Круг [illegible] ГОСТ 2590-71*
[illegible] II ГОСТ 535-79

Копировал: Пужко

Формат А4

Подп. и дата | Инв. № дубл. | Взам. инв. № | Подп. и дата | Инв. № подл.

26.058.ПВ.035.002

Rz 50 (√)

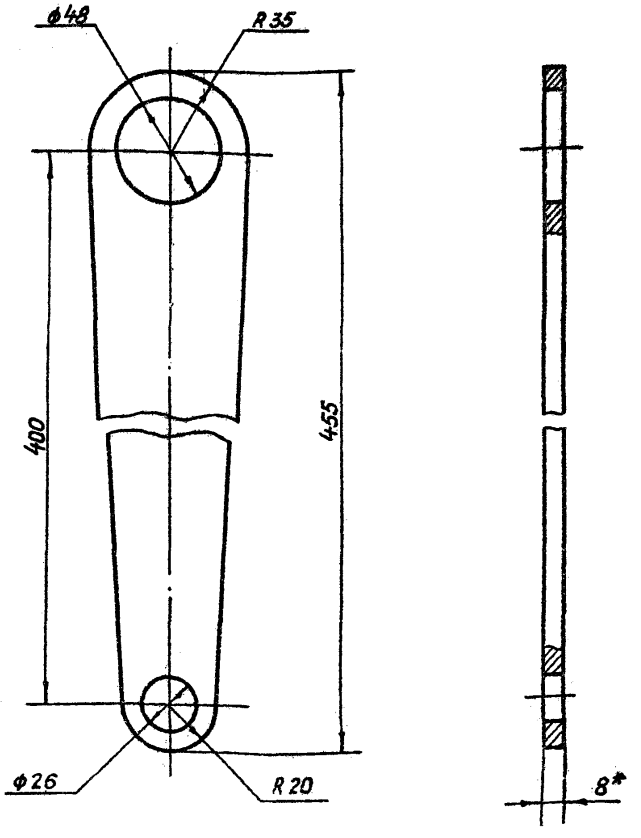

* Размер для справок.

Изм.	Лист	№ докум.	Подп.	Дата
Разраб.		Марданов		14.04.83
Пров.		Искандеров		18.04.83
Т. контр		Грош		22.04.83
[illegible]		[illegible]		25.04.83
[illegible]		[illegible]		29.04.83
[illegible]		[illegible]		27.04.83

3.820.2-44
26.058.ПВ.035.002

Полоса

Лит	Масса	Масштаб
А	1,27	1:2

Лист | Листов 1

Лист Б-ПН-НО-8 ГОСТ 19903-74*
ВСт3пс5 ГОСТ [illegible]

Копировал: Пужко

Формат А4

Подп. и дата | Инв. № дубл. | Взам. инв. № | Подп. и дата | Инв. № подл.

26.058.ПВ.035.003

Серия 3.820.2-44 Выпуск 3

Rz50 (V)

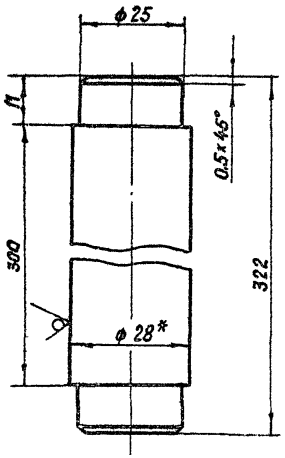

* Размер для справок

Изм.	Лист	№ докум.	Подп.	Дата
Разраб.		Марданов		14.04.83
Пров.		Искандеров		18.04.83
Т. контр.		Грош		22.04.83
Гл. инж. проекта		Нагаев		25.04.83
Н. контр.		Мышкин		29.04.83
Утв.		Филоненко		27.04.83

3.820.2-44
26 058.ПВ.035 003

Ось

Лит.	Масса	Масштаб
А	1,5	1:1
Лист	Листов 1	

Круг 28-В ГОСТ 2590-71*
Бст3пс5-1-II ГОСТ 535-79

Копировал Пужко Формат А4

Инв. № подл. | Подп. и дата | Взам. инв. № | Инв. № дубл. | Подп. и дата

26.058.ПВ.035.004

(V)

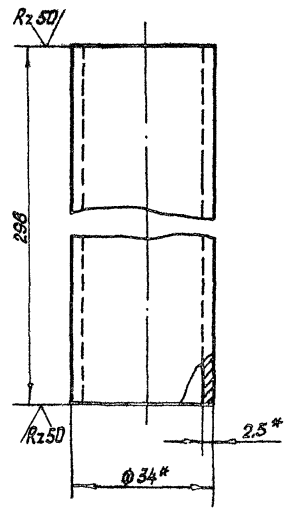

* Размер для справок.

Изм.	Лист	№ докум.	Подп.	Дата
Разраб.		Марданов		14.04.83
Пров.		Искандеров		18.04.83
Т. контр.		Грош		22.04.83
Гл. инж. проекта		Нагаев		25.04.83
Н. контр.		Мышкин		29.04.83
Утв.		Филоненко		27.04.83

3.820.2-44
26.058.ПВ.035.004

Труба

Лит.	Масса	Масштаб
А	0,83	1:1
Лист	Листов 1	

Труба 34х2,5 ГОСТ 8734-75*
Б 20 ГОСТ 8733-74*

Копировал Пужко Формат А4

Инв. № подл. | Подп. и дата | Взам. инв. № | Инв. № дубл. | Подп. и дата

Серия 3.820.2-44 Выпуск 3

26.058.ПВ.035.005

Rz 50 (√)

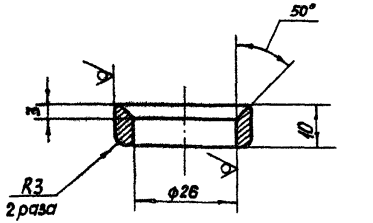

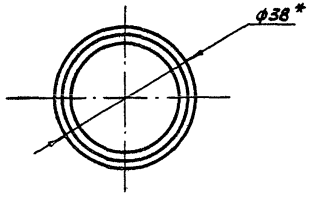

* Размер для справок.

Изм.	Лист	№ докум.	Подп.	Дата
Разраб.		Сорнугаев		14.04.83
Пров.		Искандеров		18.04.83
Т. контр.		Грош		19.04.83
Гл. инж. проекта		Нагаев		25.04.83
Н. контр.		Мышкин		29.04.83
Утв.		Филоненко		27.04.83

3.820.2-44
26.058.ПВ.035.005

Кольцо

Лит.	Масса	Масштаб
А	0,05	1:1

Лист | Листов 1

Труба 38×6 ГОСТ 8734-75*
Б 20 ГОСТ 8733-74*

Копировал | Формат А4

Взам. инв. № | Инв. № дубл. | Подп. и дата

26.058.ПВ.035.006

Rz 200 (√)

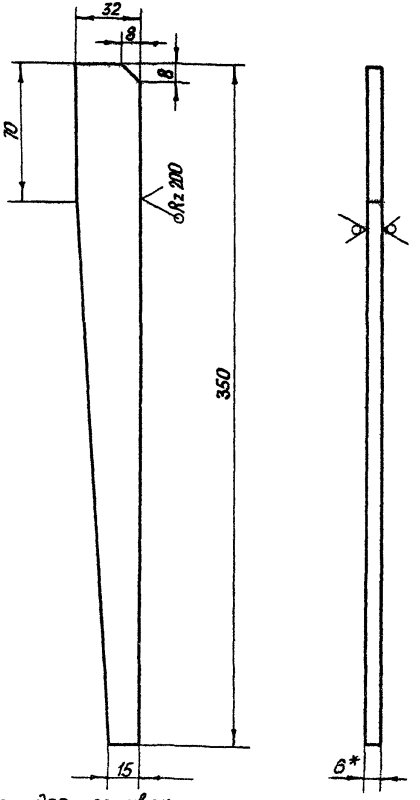

* Размер для справок.

Изм.	Лист	№ докум.	Подп.	Дата
Разраб.		Сорнугаев		14.04.83
Пров.		Искандеров		18.04.83
Т. контр.		Грош		19.04.83
Гл. инж. проекта		Нагаев		25.04.83
Н. контр.		Мышкин		29.04.83
		Филоненко		27.04.83

3.820.2-44
26.058.ПВ.035.006

Косынка

Лит.	Масса	Масштаб
А	0,36	1:2

Лист | Листов 1

Полоса Б-6×32
ВСт3пс2-2 ГОСТ 103-76

Копировал | Формат А4

Взам. инв. № | Инв. № дубл. | Подп. и дата

26.058.ПВ.036.001

Серия 3.820.2-44 Выпуск 3

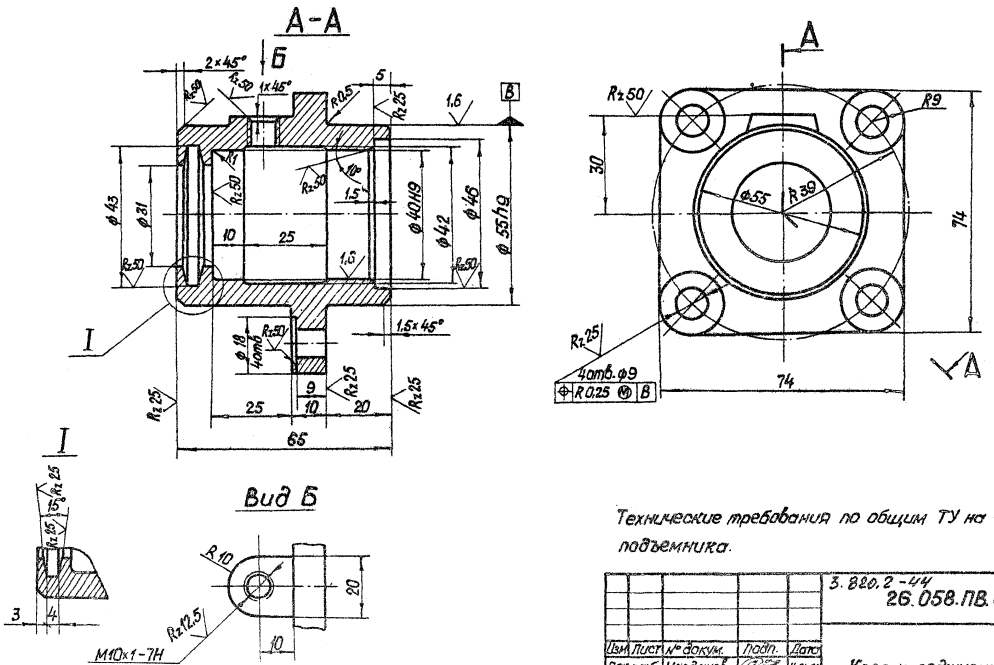

Технические требования по общим ТУ на изготовление подъемника.

					3.820.2-44 26.058.ПВ.036.001			
Изм.	Лист	№ докум.	Подп.	Дата	Корпус подшипника	Лит.	Масса	Масштаб
Разраб.		Марданов		14.04.83		А	1,1	1:1
Пров.		Искандеров		18.04.83		Лист	Листов 1	
Т.контр.		Грош		22.03.83				
Гл.инж. проекта		Назаев		25.04.83				
Н.контр.		Мышкин		29.04.83	Отливка 25Л ГОСТ 977-75*			
Утв.		Филоненко		27.04.83				

Копировал Лужко формат А3

Инв.№ подл. | Подп. и дата | Взам. инв.№ | Инв.№ дубл. | Подп. и дата

26.058.ПВ.036.002

Серия 3.820.2-44 Выпуск 3

Rz 25 (V)

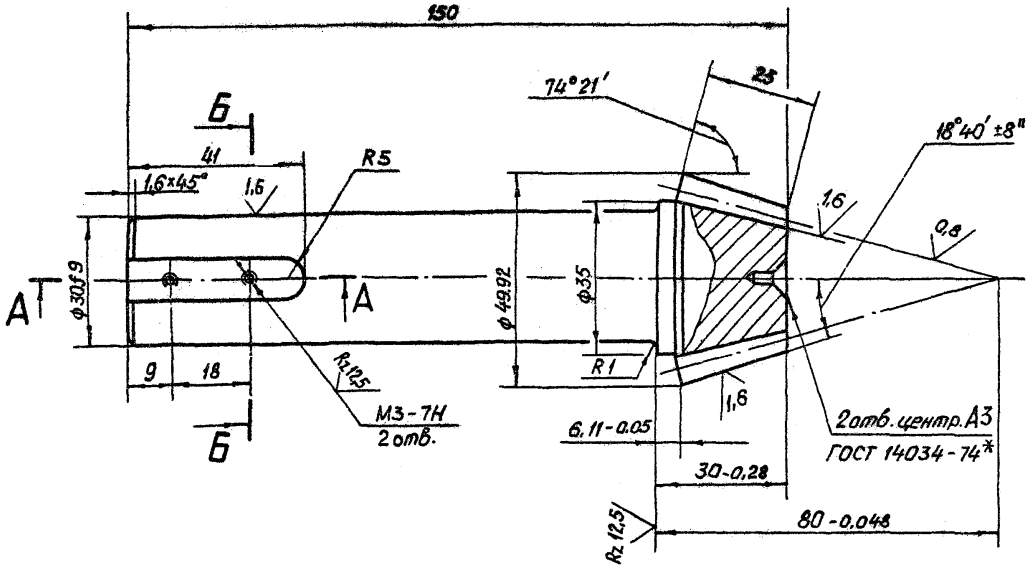

Внешний окружной модуль	m_e	3
Числа зубьев	z	14
Тип зуба		прямой
Исходный контур		ГОСТ 13754-81
Коэффициент смещения	X_{e1}	+0,369
Коэффициент изменения толщины зуба	X_T	+0,0385
Угол делительного конуса	δ	15°39'
Степень точности		8-ВСТ СЭВ 186-75
Толщина зуба по хорде	S_x	$4{,}872^{-0{,}084}_{-0{,}212}$
Высота до хорды	h_x	3.221
Межосевой угол передачи	Σ	90°
Средний окружной модуль	m_m	2.518
Внешнее конусное расстояние	R_e	77,88
Среднее конусное расстояние	R_m	65,38
Средний делительный диаметр	d_m	35,25
Угол конуса впадин	δ_f	13°49'
Внешняя высота зуба	h_e	6.6
Обозначение чертежа сопряженного зубчатого колеса		26.058.ПВ.031.102

А-А

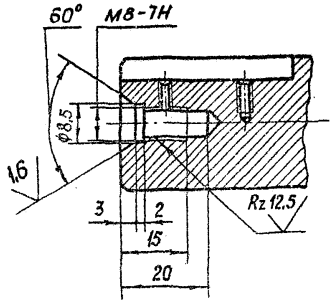

Б-Б

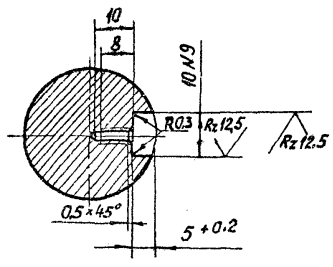

1. Смещение и перекос шпоночного паза относительно оси вала не более допуска на ширину шпоночного паза.
2. Допускается замена данных для контроля.
3. Остальные технические требования по общим ТУ на изготовление подъемника.

Изм	Лист	№ докум.	Подп.	Дата
Разраб.		Сарнугаев		14.04.83
Пров.		Искандеров		18.04.83
Т. контр.		Грош		22.04.83
Гл. инж. проекта		Нагаев		25.04.83
Н. контр.		Мышкин		29.04.83
		Филоненко		27.04.83

3.820.2-44
26.058.ПВ.036.002

Вал-шестерня.

Лит.	Масса	Масштаб
А	1,7	1:1

Лист | Листов 1

Сталь 40Х ГОСТ [illegible]

Копировал: Пужко Формат А3

Инв. № подл. | Подп. и дата | Взам. инв. № | Инв. № дубл. | Подп. и дата

26.058.ПВ.036.004

Rz 25 (√)

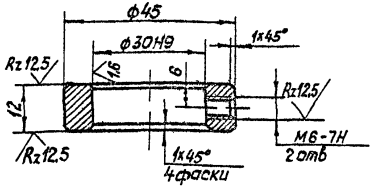

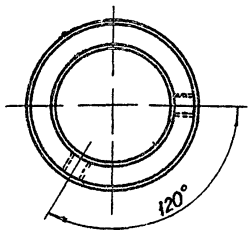

Технические требования по общим ТУ на изготовление подъемника

					3.820.2-44 26.058.ПВ.036.004		
Разраб	Марданов			14.04.83	Кольца стопорные	Лит	Масса	Масштаб
Пров	Цекандеров			18.04.83		А	0,08	1:1
Т.контр	Грош			22.04.83		Лист	Листов 1
Гл.инж.проекта	Назаев			25.04.83			
Н.контр	Мышкин			29.04.83	Ст 5 сп 3 ГОСТ 380-71*		
Утв	Филоненко			29.04.83			

Копировал Пужеко Формат А4

Серия 3.820.2-44 Выпуск 3

Инв.№ подл. | Подп. и дата | Взам.инв.№ | Инв.№ дубл. | Подп. и дата

gost.e-ecolog.ru

26.058.ПВ.036.003

Rz 25 (√)

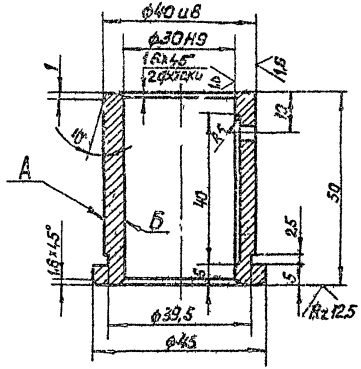

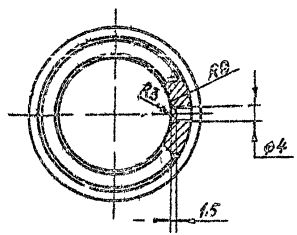

1 Несоосность отверстия „Б" относительно поверхности А не более 0,03 мм (допуск зависимый)

2. Остальные технические требования по общим ТУ на изготовление подъемника

					3.820.2-44 26.058.ПВ.036.003		
Разраб	Марданов			14.04.83	Втулка	Лит	Масса	Масштаб
Пров	Цекандеров			18.04.83		А	0,22	1:1
Т.контр	Грош			22.04.83		Лист	Листов 1
Гл.инж.проекта	Назаев			25.04.83			
Н.контр	Мышкин			29.04.83	АЧС-3 ГОСТ 1585-79		
Утв	Филоненко			29.04.83			

Копировал Пужеко Формат А4

Инв.№ подл. | Подп. и дата | Взам.инв.№ | Инв.№ дубл. | Подп. и дата