ТИПОВАЯ ДОКУМЕНТАЦИЯ НА СТРОИТЕЛЬНЫЕ СИСТЕМЫ И ИЗДЕЛИЯ ЗДАНИЙ И СООРУЖЕНИЙ

СЕРИЯ 3.820.2-44

ПОДЪЕМНИКИ ВИНТОВЫЕ ДЛЯ ЗАТВОРОВ ГИДРОТЕХНИЧЕСКИХ СООРУЖЕНИЙ ГРУЗОПОДЪЕМНОСТЬЮ ДО 20 тс.

МОДЕЛИ В-83

Взамен типового проекта 820-165

ВЫПУСК 2

ПОДЪЕМНИК ОДНОВИНТОВОЙ С РУЧНЫМ ПРИВОДОМ г.п. 1 тс.
МАРКИ 1 В

gost.e-ecolog.ru

ТИПОВАЯ ДОКУМЕНТАЦИЯ НА СТРОИТЕЛЬНЫЕ СИСТЕМЫ И ИЗДЕЛИЯ ЗДАНИЙ И СООРУЖЕНИЙ

СЕРИЯ 3.820.2-44

ПОДЪЕМНИКИ ВИНТОВЫЕ ДЛЯ ЗАТВОРОВ ГИДРОТЕХНИЧЕСКИХ СООРУЖЕНИЙ ГРУЗОПОДЪЕМНОСТЬЮ ДО 20 тс. МОДЕЛИ В-83

ВЫПУСК 2

ПОДЪЕМНИК ОДНОВИНТОВОЙ С РУЧНЫМ ПРИВОДОМ г.п. 1.0 т.с. МАРКИ 1 В

СОСТАВ ПРОЕКТА:

Выпуск 0 - Пояснительная записка и габаритные чертежи подъемников
Выпуск 1 - Подъемник одновинтовой с ручным приводом г.п. 0.5 тс. Марки 0.5 В
Выпуск 2 - Подъемник одновинтовой с ручным приводом г.п. 1.0 тс. Марки 1 В
Выпуск 3 - Подъемник одновинтовой с ручным приводом г.п. 2.5 тс. Марки 2.5 В
Выпуск 4 - Подъемник двухвинтовой с ручным приводом г.п. 2×2.5 тс. Марки 5 ВД
Выпуск 5 - Подъемник одновинтовой с ручным приводом г.п. 5 тс. Марки 5 В
Выпуск 6 - Подъемник двухвинтовой с ручным приводом г.п. 2×5 тс. Марки 10 ВД
Выпуск 7 - Подъемник одновинтовой с ручным приводом г.п. 10 тс. Марки 10 В
Выпуск 8 - Подъемник двухвинтовой с ручным приводом г.п. 2×10 тс. Марки 20 ВД
Выпуск 9 - Подъемник одновинтовой с электроприводом г.п. 1.0 тс. Марки 1 ЭВ
Выпуск 10 - Подъемник одновинтовой с электроприводом г.п. 2.5 тс. Марки 2.5 ЭВ
Выпуск 11 - Подъемник двухвинтовой с электроприводом г.п. 2×2.5 тс. Марки 5 ЭВД
Выпуск 12 - Подъемник одновинтовой с электроприводом г.п. 5 тс. Марки 5 ЭВ
Выпуск 13 - Подъемник двухвинтовой с электроприводом г.п. 2×5 тс. Марки 10 ЭВД
Выпуск 14 - Подъемник одновинтовой с электроприводом г.п. 10 тс. Марки 10 ЭВ
Выпуск 15 - Подъемник двухвинтовой с электроприводом г.п. 2×10 тс. Марки 20 ЭВД
Выпуск 16 - Подъемник одновинтовой с электроприводом г.п. 20 тс. Марки 20 ЭВ
Выпуск П - Электропривод винтовых подъемников

РАЗРАБОТАНА
институтом „Средазгипроводхлопок"

Главный инженер института — Эйнгорн Ф.Я.
Начальник ОМК — Филоненко Г.И.
Главный инженер проекта — Нагаев Р.И.

Утверждена Минводхозом СССР и
Введена в действие институтом
„Средазгипроводхлопок"
Протокол № 551 от 25 ноября 1983 г.
Приказ № 328 от 28 мая 1984 г.

ЦЕНТРАЛЬНЫЙ ИНСТИТУТ ТИПОВОГО ПРОЕКТИРОВАНИЯ ГОССТРОЯ СССР
КАЗАКСКИЙ ФИЛИАЛ
Заказ № 1856 Тираж 700 экз. Цена 0-72 Инв № 3820.2-44 Сдано в печать 18/I-55г.
6.2

Наименование	Обозначение	Стр.
Подъемник одновинтовой с ручным приводом г.п 1тс. марки 1В	26.058.ПВ.020.000.	3
Подъемник одновинтовой с ручным приводом г.п. 1тс марки 1В		
Сборочный чертеж	26.058.ПВ.020.000.СБ	4
Подъемник одновинтовой с ручным приводом г.п 1тс марки 1В		
Габаритный чертеж	26.058.ПВ.020.000.ГЧ	6
Подъемник одновинтовой с ручным приводом г.п 1тс марки 1В		
Ведомость спецификаций	26.058.ПВ.020.000.ВС	7
Подъемник одновинтовой с ручным приводом г.п 1тс марки 1В		
Ведомость покупных изделий	26.058.ПВ.020.000.ВП	8
Подъемник одновинтовой с ручным приводом г.п 1тс марки 1В		
Инструкция по монтажу и эксплуатаций	26.058.ПВ.020.000 И.Э	9
Рукоятка	26.058.ПВ.021.000	11
Рукоятка. Сборочный чертеж	26.058.ПВ.021.000 СБ	11
Корпус	26.058.ПВ.020.001	12
Гайка грузовая	26.058.ПВ.020.002	13
Плита	26.058.ПВ.020.003	13
Винт грузовой	26.058.ПВ.020.004	14
Болт	26.058.ПВ.020.005	15
Кольцо	26.058.ПВ.020.006	16
Кольцо	26.058.ПВ.020.007	16
Прокладка	26.058.ПВ.020.008	17
Кольцо упорное	26.058.ПВ.020.009	15
Кольцо рукоятки	26.058.ПВ.021.001	17

Выпуск 2

Серия 3.820.2-44

Инв. № подл. | Подп. и дата | Взам. инв. № | Инв. № дубл. | Подп. и дата

Перечень

ГОСТов, примененных в проекте

ГОСТ 380-71*
ГОСТ 535-79
ГОСТ 1412-79*
ГОСТ 2590-71*
ГОСТ 4366-76*
ГОСТ 5264-80
ГОСТ 5915-70*
ГОСТ 6308-71*
ГОСТ 6874-75
ГОСТ 7798-70*
ГОСТ 9347-74*
ГОСТ 9467-75
ГОСТ 11371-78
ГОСТ 20905-75
ГОСТ 24068-80

Изм.	Лист	№ докум.	Подп.	Дата
Разраб.		Марданов		11.04.83
Пров.		Искандеров		12.04.83
Гл. инж. проекта		Нагаев		25.04.83
Н. контр.		Мышкин		29.04.83
Утв.		Филоненко		22.04.83

3.820.2-44
26.058 ПВ 020 000 ДС

Подъемник одновинтовой с ручным приводом г.п 1тс. марки 1В

Содержание

Лит.	Лист	Листов

Копировал

Формат А3

Формат	Зона	Поз.	Обозначение	Наименование	Кол.	Примечание
				Документация		
А3			26.058.ПВ.020.000 СБ	Сборочный чертеж		
А3			26.058.ПВ.020.000 ГЧ	Габаритный чертеж		
А3			26.058.ПВ.020.000 ВС	Ведомость спецификаций		
А3			26.058.ПВ.020.000 ПВ	Ведомость покупных изделий		
А4			26.058.ПВ.020.000 ИЭ	Инструкция по монтажу и эксплуатации		
				Сборочные единицы		
А4		1	26.058.ПВ.021.000	Рукоятка	1	
				Детали		
А3		2	26.058.ПВ.020.001	Корпус	1	
А4		3	26.058.ПВ.020.002	Гайка грузовая	1	
А4		4	26.058.ПВ.020.003	Плита	1	
А3		5	26.058.ПВ.020.004	Винт грузовой	1	
А4		6	26.058.ПВ.020.005	Болт	1	
А4		7	26.058.ПВ.020.006	Кольцо	1	

Инв.№ подл. | Подп. и дата | Взам. инв.№ | Инв.№ дубл. | Подп. и дата

3.820.2-44
26.058.ПВ.020.000

Изм.	Лист	№ докум.	Подп.	Дата
Гл.конструктор		Мардамов		
Пров.		Ушкалёров		
Н.контр.		Новоселов		
Н.контр.		Мышляк		
Утв.		Дитоненко		

Подъемник однобашмачковый с ручным приводом г/п 1т.с. Марка 1Б

Лит.	Лист	Листов
Р	1	2

Копировал Русяко Формат А4

Формат	Зона	Поз.	Обозначение	Наименование	Кол.	Примечание
А4		8	26.058.ПВ.020.007	Кольцо	1	
А4		9	26.058.ПВ.020.008	Прокладка	1	
				Стандартные изделия		
		10		Подшипник 8116 ГОСТ 6874-75	2	
		11		Шпонка 20х12х56 ГОСТ 24068-80	1	
		12		Болт М16х1.6.6G.125 ГОСТ 7798-70*	2	
		13		Гайка М16.6.0.125 ГОСТ 5915-70*	2	
		14		Гайка М20.6.0.125 ГОСТ 5915-70	1	
		15		Шайба 20.01.019 ГОСТ 11371-78	1	
		16		Масленка 3.2 ГОСТ 20905-75	1	
				Переменные данные для исполнений 26.058.ПВ.020.000-01 СБ		
				Детали		
		17	26.058.ПВ.020.009	Кольцо упорное	1	
				Стандартные изделия		
		10		Подшипник 8116 ГОСТ 6874-75	1	

Инв.№ подл. | Подп. и дата | Взам. инв.№ | Инв.№ дубл. | Подп. и дата

26.058.ПВ.020.000

Изм.	Лист	№ докум.	Подп.	Дата

3.820.2-44

Лист 2

Копировал Русяко Формат А4

26.058.ПВ.020.000 СБ

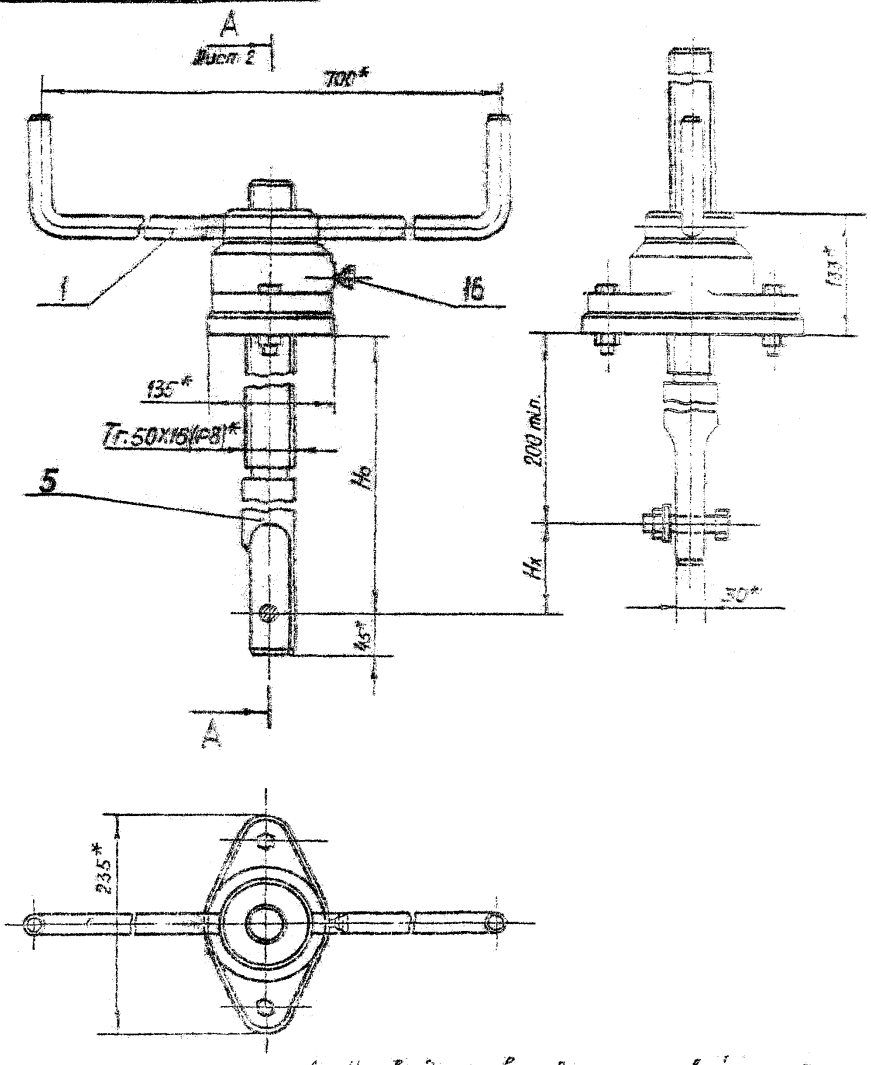

1. На виде слева винт грузовой поз. 5 показан в крайнем верхнем положении.
2* Размеры для справок.
3. Остальные технические требования по общим ТУ на изготовление подъемника.

Таблица 1

Техническая характеристика подъемника

Резьба грузового винта	Исп. 26.058.ПВ.020.000-01. Подъем на шарикоподшипнике. Посадка и дожим на чугунной опоре. Усилие в т.с.			Исп. 26.058.ПВ.020.000. Подъем, посадка и дожим на шарикоподшипнике. Усилие в т.с.			H_o в м. наиб.	Усилие на рукоятке в кгс.	Время подъема затвора на 1 м. в мин.
	Тяговое Т	Посадочное П	Дожимное Д	Тяговое Т	Посадочное П	Дожимное Д			
Тг. 50Х16(Р8)	1,0	0,8	0,75	1,0	1,0	1,2	2,9	2,0	2,5

Таблица 2

Теоретическая масса подъемников.

H_x в м	H_o в м										
	1,0	1,2	1,4	1,6	1,8	2,0	2,2	2,4	2,6	2,8	2,9
	Масса 1 шт. в кг										
0,8	31	35	38	42	46	50	54	58	62	66	68
1,0	—	33	37	41	45	49	53	57	61	65	67
1,2	—	—	36	40	44	48	52	56	60	64	66
1,4	—	—	—	39	43	47	51	55	59	63	65
1,6	—	—	—	—	41	45	49	53	57	61	63
1,8	—	—	—	—	—	44	48	52	56	60	62
2,0	—	—	—	—	—	—	46	50	54	58	60
2,2	—	—	—	—	—	—	—	49	53	57	59
2,4	—	—	—	—	—	—	—	—	52	56	58
2,6	—	—	—	—	—	—	—	—	—	54	57
2,7	—	—	—	—	—	—	—	—	—	—	56

Изм.	Лист	№ докум.	Подп.	Дата
Разраб.		Марданов		14.04.83
Пров.		Искандеров		18.04.83
Т.контр.		Грош		22.04.83
Нач.отд.		Нагаев		25.04.83
Н.контр.		Мышкин		29.04.83
Утв.		Филоненко		27.04.83

3.820.2-44

26.058.ПВ.020.000 СБ

Подъемник одновинтовой с ручным приводом г.п. 1 т.с. Марки 18. Оборочный чертеж

Лит.	Масса	Масштаб
А	См. табл. 2	1:5

Лист 1 Листов 2

Копировал: Пужко

Формат 1:3

Серия 3.820.2-44 Выпуск 2

Инв. № подл. | Подп. и дата | Взам. инв. № | Инв. № дубл. | Подп. и дата

Рис. 1 А-А Лист 1

М 1:2

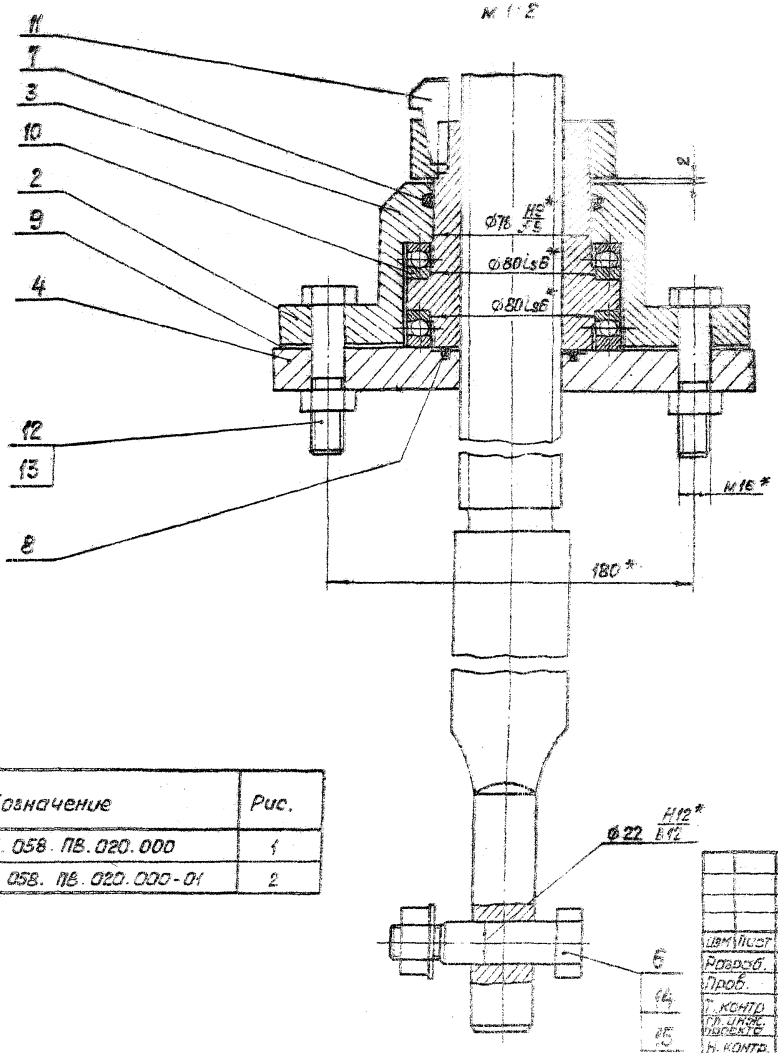

Рис. 2

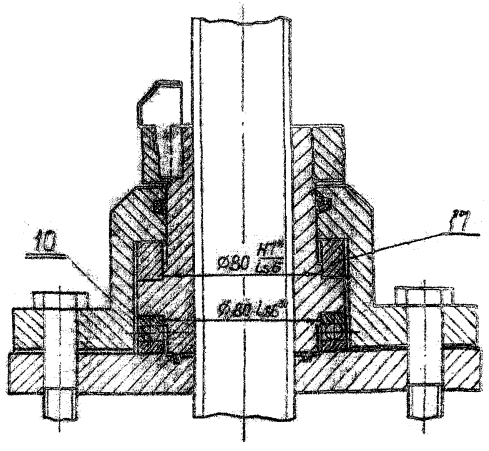

Обозначение	Рис.
26.058.ПВ.020.000	1
26.058.ПВ.020.000-01	2

Изм.	Лист	№ докум.	Подп.	Дата
Разраб.	Марданов		11.08
Пров.	Цаканбергов		11.08
Т. контр.	Гераш		11.08
Гл. инж. проекта	Нагаев		11.08
Н. контр.	Мышкин		11.08
Утв.	Филаненков		11.08

3.820.2-44
26.058 ПВ 020. 000 СБ

Подъемник однобалочный с ручным приводом г.п. 1 т.с. Марки 1В. Сборочный чертеж.

Лит.	Масса	Масштаб
А		
Лист 2	Листов	

Копировал: Пужко Формат А3

Серия 3.820.2-44 Выпуск 2

Инв.№ подл. | Подп. и дата | Взам.инв.№ | Инв.№ дубл. | Подп. и дата

26.058.ПВ.020.000 ГЧ

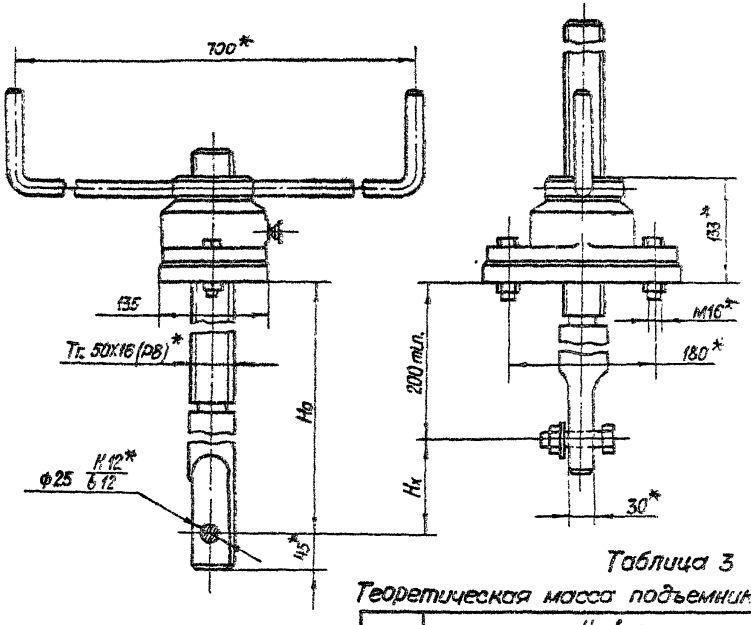

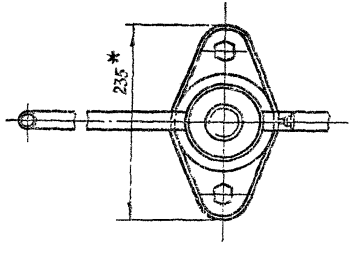

Таблица 1

Техническая характеристика

Резьба грузового винта	Исп. 26.058.ПВ.020.000-01 Подъем на шарикоподшипнике. Посадка и дожим на цугунной опоре. Усилие в тс		Исп. 26.058.ПВ.020.000 Подъем, посадка и дожим на шарикоподшипнике. Усилие в тс		Но в м наиб.	Усилие на рукоятке при Т в кгс	Время подъема затвора на 1 м в мин
	Тяговое Т	Посадочное П	Тяговое Т	Посадочное П			
Тг. 50Х16(Р8)	1.0	0.6	1.0	1.0	2.9	2.0	2.5

Таблица 2

Данные на заказ по затвору.

Усилие посадки потребное в т.с.	Пз	
Расстояние от подошвы подъемника до оси проушины опущенного затвора в м	Но	
Полный ход затвора в м.	Нх	
Теоретическая масса подъемника в кг	Q	

Таблица 3

Теоретическая масса подъемников

Нх в м	Но в м										
	1.0	1.2	1.4	1.6	1.8	2.0	2.2	2.4	2.6	2.8	2.9
	Масса 1 шт в кг										
0.8	31	35	38	42	46	50	54	58	62	66	68
1.0		33	37	41	45	49	53	57	61	65	67
1.2			36	40	44	48	52	56	60	64	66
1.4				39	43	47	51	55	59	63	65
1.6					41	45	49	53	57	61	63
1.8						44	48	52	56	60	62
2.0							46	50	54	58	60
2.2								49	53	57	59
2.4									52	56	58
2.6										54	57
2.7											56

Изм.	Лист	№ докум	Подп	Дата
Разраб		Марданов		14.04.83
Пров		Искандеров		18.04.83
Т контр		Грош		22.04.83
Гл. инж. проекта		Нагаев		25.04.83
Н контр		Мышкин		29.04.83
Утв		Филоненко		27.04.83

3.820.2-44
26.058.ПВ.020.000 ГЧ

Подъемник однобинтовой с ручным приводом г.п. 1 т с Марки 1В Габаритный чертеж

Лит	Масса	Масштаб
Р		1:5

Лист | Листов

Копировал. Лужко | Формат А3

Выпуск 2

Серия 3.820.2-44

Инв. № подл. | Подп. и дата | Взам. инв. № | Инв. № дубл. | Подп. и дата

Серия 3.820.2-44 Выпуск 2

№ строки	Обозначение	Наименование	Куда входит: Обозначение	Куда входит: Кол.	Общее кол.	Примечание
1	26 058. ПВ. 020. 000	Подъемник однобинтовой с ручным приводом				
		г.п. 1т.с Марки 1В			1	
2	26 058. ПВ. 021. 000	Рукоятка	26.058.ПВ. 020. 000	1	1	

Инв.№ подл. | Подп. и дата | Взам.инв.№ | Инв.№ дубл. | Подп. и дата

Изм.	Лист	№ докум.	Подп.	Дата
Разраб.		Марванов		14.01.15
Пров.		Искандеров		14.01.15
Гл. инж. проекта		Новиев		15.01.15
Н. контр.		Мышкин		15.01.15
Утв.		Филоненко		27.01.15

3.820.2-44
26.058.ПВ 020.000 ВС

Подъемник однобинтовой с ручным приводом г.п. 1т.с. Марки 1В
Ведомость спецификаций

Лит.	Лист	Листов
А		1

Копировал: Пужко Формат А3

Серия 3.820.2-44 Выпуск 2

№ строки	Наименование	Код ОКП	Обозначение документа на поставку	Поставщик	Куда входит (обозначение)	Количество: на изделия	Количество: в комплекты	Количество: на регулир	Количество: Всего	Примечание
1										
2	Подшипник 8116		ГОСТ 5874-75		26.058.ПБ.020.000	2			2	
3										
4										
5	Масленка 3,2		ГОСТ 20905-75		26.058.ПБ.020.000	1			1	
6										
7										
8										
9	Крепежные изделия									
10										
11	Болт М16×75 66 0125		ГОСТ 7798-70*		26.058.ПБ.020.000	2			2	
12										
13	Гайка М16 6.0125		ГОСТ 5915-70*		26.058.ПБ.020.000	2			2	
14	Гайка М20 6 0125		ГОСТ 5915-70*		26.058.ПБ.020.000	1			1	
15						2			2	
16	Шайба 20-01.019		ГОСТ 11371-78		26.058.ПБ.020.000	1			1	
17	Шпонка 20×12×56		ГОСТ 24068-80		26.058.ПБ.020.000	1			1	
18										
19										
20										
21										
22										
23										
24										
25										

Инв № подл. | Подп и дата | Взам инв № | Инв № дубл. | Подп и дата

Изм	Лист	№ докум	Подп	Дата
Разраб		Марданов	[signature]	14.04.80
Пров		Искандеров	[signature]	16.04.80
Гл инж проекта		Нагаев	[signature]	25.04.80
Н контр		Мышкин	[signature]	25.04.80
Утв		[illegible]	[illegible]	[illegible]

3.820.2-44

26 058 ПБ 020.000 ВП

Подъемник одновинтовой с ручным приводом гп 1 то марки 1В

Ведомость покупных изделий

Лит.	Лист	Лист
А		1

Копировал [illegible]

1. Подготовка подъемника к монтажу.

1.1. Транспортирование подъемника до места монтажа производить в заводской таре. В случае отсутствия тары принять меры к сохранной доставке его на сооружение

1.2. Распаковать и проверить комплектность подъемника.

1.3. Произвести расконсервацию подъемника. Консервационную смазку смыть керосином или соляровым маслом с помощью волосяной щетки, затем все составные части подъемника протереть чистой сухой ветошью.

1.4. Внешним осмотром проверить отсутствие трещин, надломов, погнутостей, забоин на резьбе грузового винта и грузовой гайки. При наличии забоин резьбу поправить личным или бархатным напильником, либо шабером.

1.5. На резьбу грузового винта, на все обработанные и трущиеся детали нанести тонкий слой солидола

1.6. Перед монтажом подъемника с помощью автокрана убедиться в том, что затвор в пазах закладных частей перемещается как вверх, так и вниз плавно, без рывков, перекосов и заеданий. Устранить причины, препятствующие плавному ходу затвора и опустить затвор на порог.

2. Монтаж

2.1. Монтаж подъемника на сооружении производить в строгом соответствии с монтажным чертежом мехоборудования.

2.2. Поставить подъемник на раму и болтом соединить грузовой винт с проушиной затвора.

Изм	Лист	№ докум	Подп.	Дата	3.820.2-44 26.058.ПВ.020.000.ИЭ			
Разраб.		Марданов	[подпись]	14.04.83	Подъемник одновинтовой с ручным приводом г.п. 1т.с. Марки 1В Инструкция по монтажу и эксплуатации.	Лит.	Лист	Листов
Пров.		Искандеров	[подпись]	18.04.83		А	1	4
Гл. инж. проекта		Нагаев	[подпись]	25.04.83				
Н.контр.		Мышкин	[подпись]	27.04.83				
Утв.		Филоненко	[подпись]	27.04.83				

Инв. № подл. | Подп. и дата | Взам. инв. № | Инв. № дубл. | Подп. и дата

Копировал: Пужко Формат А4

2.3. Вращая рукоятку приподнять затвор и в таком положении выставить с помощью отвеса подъемник так, чтобы грузовой винт был расположен строго вертикально.

2.4. Закрепить подъемник к раме закладных частей.

2.5. Произвести подъем затвора на полную высоту хода, затем опустить его на порог. При этом усилие на рукоятке при максимальном напоре воды не должно превышать величины, указанной в характеристике подъемника.

2.6. Смонтированный подъемник сдать в эксплуатацию.

3. Эксплуатация подъемника.

Исправная работа подъемника может быть гарантирована только при постоянном и правильном уходе за ним; необходимо выполнять следующие необходимые требования:

3.1. Перед работой подъемником произвести внешний осмотр на предмет отсутствия поломок и повреждений, обратив особое внимание на состояние грузового винта. Производить маневрирование затвора с погнутым винтом запрещается, т.к. это может привести к перегрузкам и поломкам других деталей подъемника

3.2. Проверить наличие крепежных изделий и затяжку всех болтовых соединений. В случае ослабления болтовые соединения подтянуть.

3.3. Проверить наличие смазки на трущихся поверхностях и на грузовом винте. Если грузовой винт загрязнен, необходимо его промыть керосином или соляровым маслом и нанести на резьбовую часть тонкий слой свежего солидола

Работа с загрязненным винтом резко сокращает срок службы грузовой гайки.

3.820.2-44

Изм	Лист	№ докум.	Подп.	Дата	26.058.ПВ.020.000.ИЭ	Лист 2

Инв. № подл. | Подп. и дата | Взам. инв. № | Инв. № дубл. | Подп. и дата

Копировал: Пужко Формат А4

3.4. Запрещается применять чрезмерные усилия на рукоятке, не выяснив причины их возникновения.

3.5. Замену смазки производить не реже двух раз в году: перед вегетационным периодом и после него. Для смазки применять солидол синтетический (ГОСТ 4366-76*)

3.6. Систематически производить окраску подъемника в цвета, указанные в ТУ на изготовление. Перед окраской места покрытые ржавчиной, скопления толстого слоя старой краски и места потрескавшейся старой краски удалить металлической щеткой и протереть смоченной в бензине влажной ветошью

3.7. По окончании вегетационного периода произвести разборку грузовой части подъемника. Все детали промыть в керосине или в солровой мазке, протереть ветошью, тщательно осмотреть, смазать солидолом и произвести сборку.

3.8. После каждой разборки и сборки грузовой части необходимо производить подъем затвора на полную величину его хода и опустить затвор на порог.

4. Требования безопасности.

4.1. К обслуживанию подъемника допускаются лица, прошедшие инструктаж по соблюдению требований безопасности и изучившие инструкцию по эксплуатации подъемного механизма.

4.2 На рабочем мостике не допускается оставлять грязную промасленную ветошь и какие-либо посторонние предметы. Легко воспламеняющиеся жидкости для промывки деталей и узлов подъемники подносить в малоемкой таре.

4.3 Запрещается:

а) производить маневрирование затвором неисправным подъемником.

б). производить монтаж и демонтаж подъемника без рукавиц.

4.4 Перед маневрированием затвором убедиться в отсутствии людей или скота, могущих подвергнуться затоплению.

4.5. Лица допущенные к эксплуатации подъемника должны быть оснащены всем необходимым исправным инструментом.

4.6. На сооружении должно быть необходимое количество оградительных решеток и перил. Решетки и перила должны быть в исправном состоянии.

Выпуск 2

Серия 3.820.2-44

Формат	Зона	Поз.	Обозначение	Наименование	Кол.	Примечание
				Документация		
А4			26.058.ПВ.021.000 СБ	Сборочный чертеж		
				Детали		
А4		1	26.058.ПВ.021.001	Кольцо рукоятки	1	
Б4		2	26.058.ПВ.021.002	Плечо рукоятки		
				Круг 22-В-ГОСТ 2590-71* / Ст3пс-Т-Д-ГОСТ 535-79		
				ℓ = 415	2	1,24 кг

Изм.	Лист	№ докум.	Подп.	Дата
Разраб.		Марданов		11.04.83
Пров.		Искандеров		18.04.83
Гл. констр. проекта		Наседа		25.04.83
Н. контр.		Мышкин		29.04.83
Утв.		Филоненко		07.04.83

3.820.2-44
26.058.ПВ.021.000

Рукоятка

Лит.	Лист	Листов
А		1

Копировал: Пужко

Формат А4

26.058.ПВ.021.000 СБ

А-А

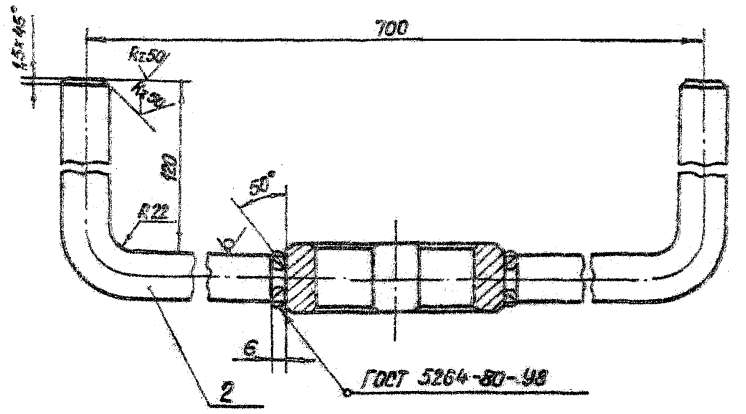

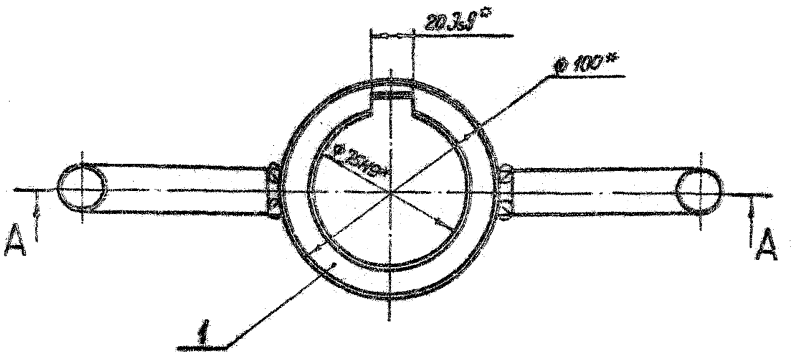

Изм.	Лист	№ докум.	Подп.	Дата
Разраб.		Марданов		11.04.83
Пров.		Искандеров		18.04.83
Гл. констр. проекта		Наседа		25.04.83
Н. контр.		Мышкин		29.04.83
Утв.		Филоненко		07.04.83

3.820.2-44
26.058.ПВ.021.000.СБ

Рукоятка. Сборочный чертеж.

Лит.	Масса	Масштаб
А	3,4	1:2
Лист	Листов 1	

Копировал: Пужко

Формат А4

26.058.ПВ.020.001

Серия 3.820.2-44 Выпуск 2

Rz 50 (V)

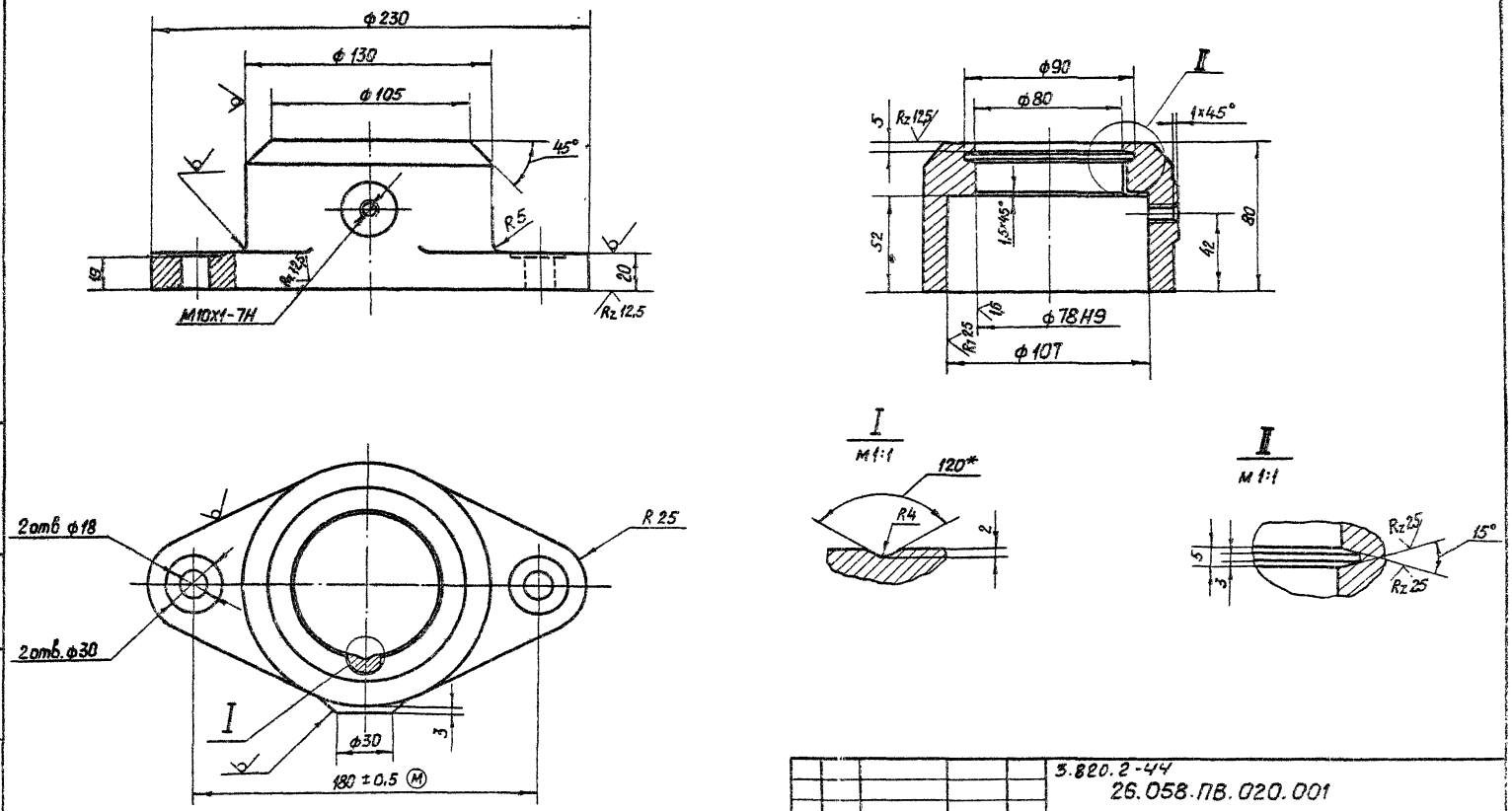

Изм	Лист	№ докум	Подп	Дата
Разраб.		Марданов		14.04.83
Пров		Искандеров		18.04.83
Т контр		Грош		25.04.83
Гл инж проекты		Нагаев		22.04.83
Н контр		Мышкин		29.04.83
		Филоненко		27.04.83

3.820.2-44
26.058.ПВ.020.001

Корпус

Лит.	Масса	Масштаб
R	3.9	1:2

Лист | Листов 1

Отливка
СЧ 20 ГОСТ 1412-79*

Копировал: Лужис

Формат А3

Подп. и дата | Инв. № дубл. | Взам. инв. № | Подп. и дата | Инв. № подл.

Серия 3.820.2-44 Выпуск 2

26.058.ПВ.020.002

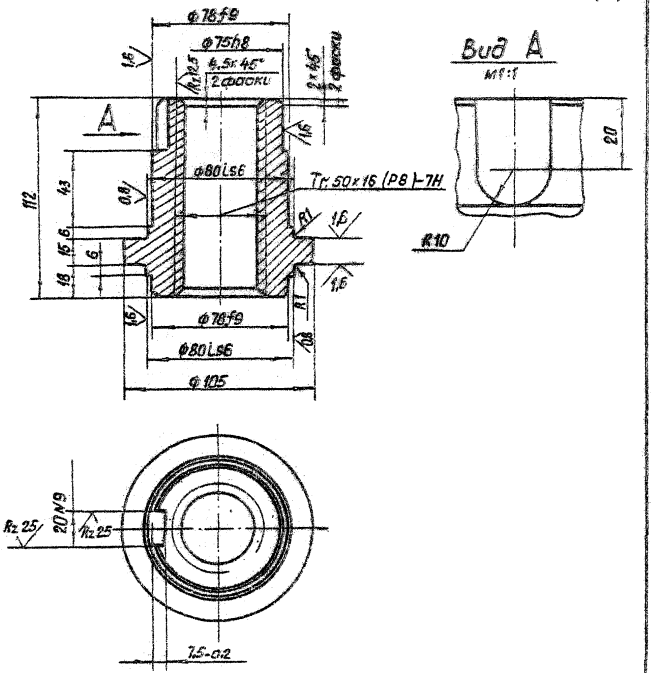

Изм.	Лист	№ докум.	Подп.	Дата		Лит.	Масса	Масштаб
Разраб.		Марданов		14.04.83	Гайка грузовая	А	2,85	1:2
Пров.		Искандеров		18.04.83				
Т. контр.		Грош		22.04.83		Лист	Листов 1	
Гл. инж. проекта		Нагаев		25.04.83	Отливка			
Н. контр.		Мышкин		29.04.83	СЧ 20 ГОСТ 1412-79*			
Утв.		Филоненко		27.04.83				

Копировал: Пужко Формат А4

Подп. и дата | Инв. № дубл. | Взам. инв. № | Подп. и дата | Инв. № подл.

26.058.ПВ.020.003

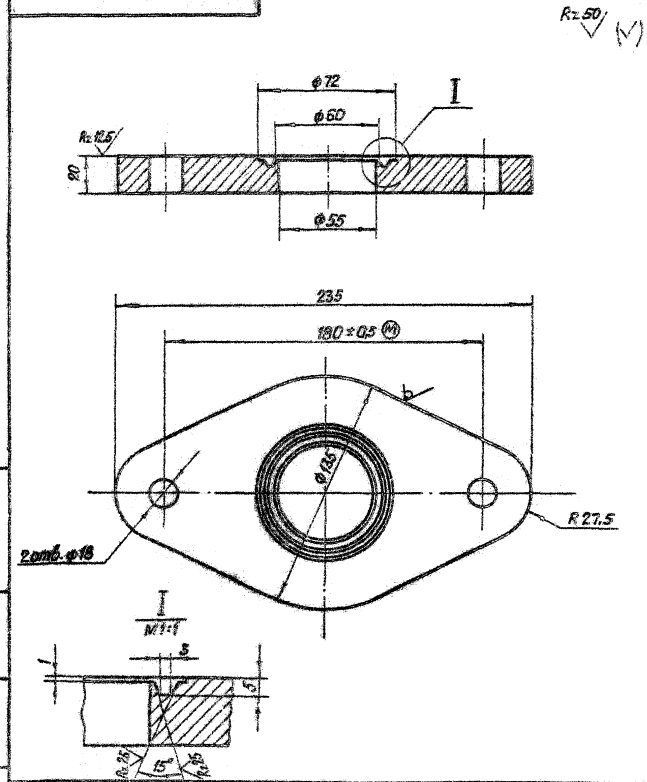

3.820.2-44

Изм.	Лист	№ докум.	Подп.	Дата		Лит.	Масса	Масштаб
Разраб.		Марданов		14.04.83	Плита	А	2,5	1:2
Пров.		Искандеров		18.04.83				
Т. контр.		Грош		22.04.83		Лист	Листов 1	
Гл. инж. проекта		Нагаев		25.04.83	Отливка			
Н. контр.		Мышкин		29.04.83	СЧ 20 ГОСТ 1412-79*			
Утв.		Филоненко		27.04.83				

Копировал: Пужко Формат А4

Подп. и дата | Инв. № дубл. | Взам. инв. № | Подп. и дата | Инв. № подл.

26.058.ПВ.020.004

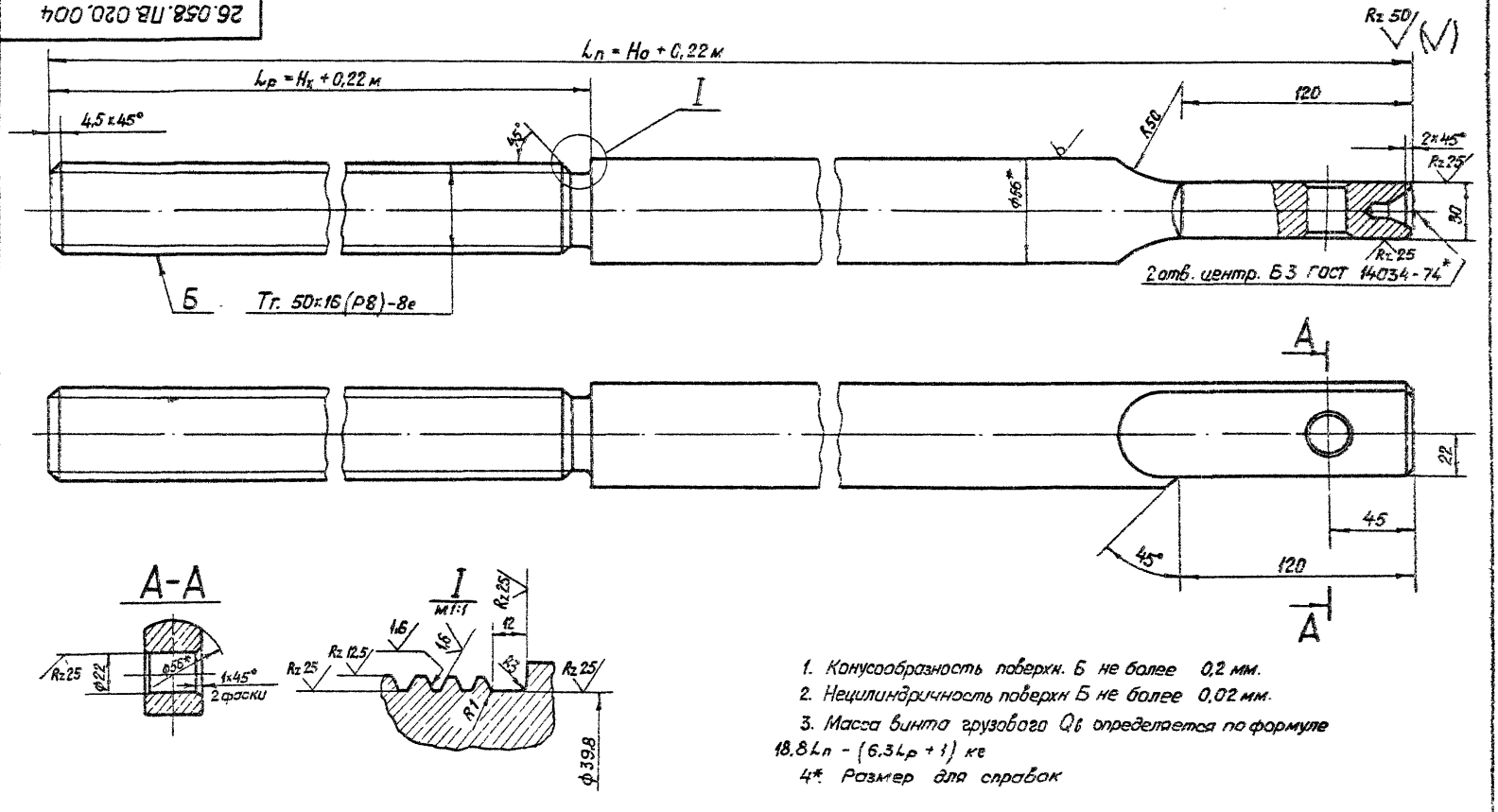

1. Конусообразность поверхн. Б не более 0,2 мм.
2. Нецилиндричность поверхн Б не более 0,02 мм.
3. Масса винта грузового $Q_в$ определяется по формуле $18,8 L_п - (6,3 L_р + 1)$ кг
4*. Размер для справок

Изм.	Лист	№ докум.	Подп.	Дата	3.820.2-44 26.058.ПВ.020.004			
Разраб.		Марданов		14.04.83	Винт грузовой	Лит.	Масса	Масштаб
Пров.		Искандеров		16.04.83				1:2
Т. контр.		Гроши		22.04.83				
Н. контр.		Назаров		25.04.83				
Н. контр.		Мышкин		29.04.83	Круг 55-3-ГОСТ 2590-74 / Б0 Ст5сп-I-II-ГОСТ 535-79			
Утв.		Филоненко		27.04.83				

Копировал: Пужко Формат А3

Серия 3.820.2-44 Выпуск 2

Инв. № подл. | Подп. и дата | Взам. инв. № | Инв. № дубл. | Подп. и дата

Серия 3.820.2-44 Выпуск 2

26.058 ПВ 020.005

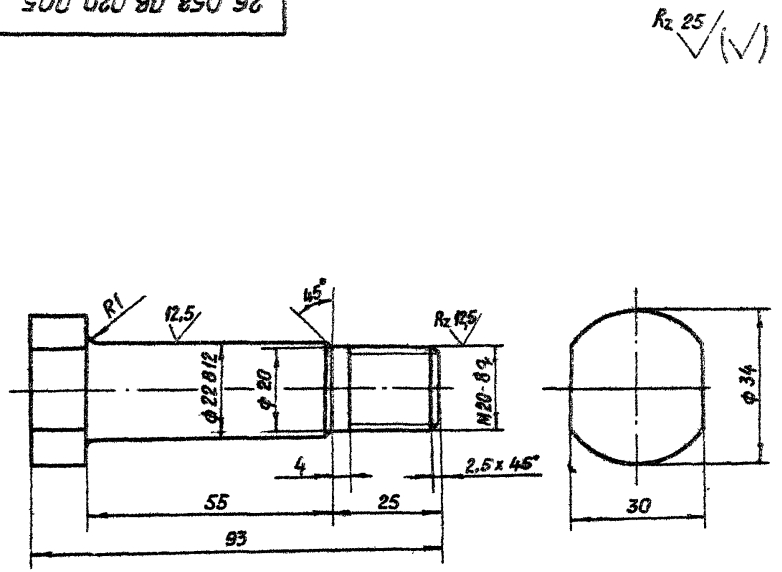

Изм.	Лист	№ докум.	Подп.	Дата
Разраб.		Марданов		14.04.83
Пров.		Искандеров		18.04.83
Т.контр.		Грош		22.04.83
Гл. инж. проекта		Насаев		25.04.83
Н.контр.		Мышкин		29.04.83
Утв.		Филоненко		27.04.83

26.058.ПВ 020.005.

Болт

Лит.	Масса	Масштаб
R	0,4	1:1

Лист | Листов 1

Круг 40-Б-ГОСТ 2590-71*
Б Ст.3сп-I-II-ГОСТ 535-79

Копировал: Пужко Формат 14

26.058 ПВ 020.009

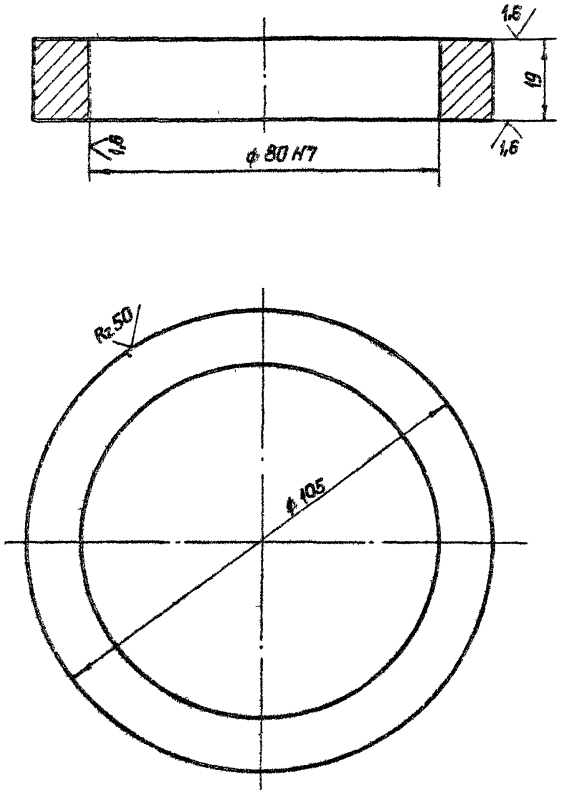

3.820.2-44
26.058.ПВ 020.009

Изм.	Лист	№ докум.	Подп.	Дата
Разраб.		Марданов		14.04.83
Пров.		Искандеров		18.04.83
Т.контр.		Грош		22.04.83
Гл. инж. проекта		Насаев		25.04.83
Н.контр.		Мышкин		29.04.83
Утв.		Филоненко		27.04.83

Кольцо упорное

Лит.	Масса	Масштаб
R	0,41	1:1

Лист | Листов 1

Отливка
СЧ20 ГОСТ 1412-78*

Копировал: Пужко Формат 14

Подп. и дата | Инв. № дубл. | Взам. инв. № | Подп. и дата | Инв. № подл.

Серия 3.820.2-44 Выпуск 2

26.058 ПВ 020.008

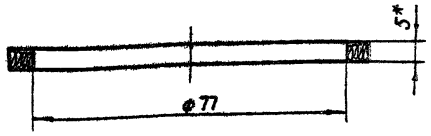

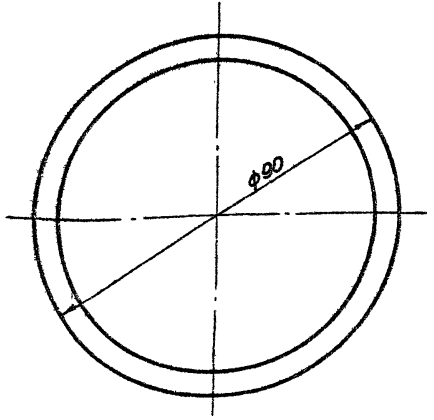

1. Размеры, обеспеч. инстр.

2* Размер для справок.

Изм.	Лист	№ докум.	Подп.	Дата
Разраб.		Марданов		14.04.83
Пров.		Исхандеров		18.04.83
Т.контр.		Грош		27.04.83
Гл. инж. проекта		Нагаев		25.04.83
Н. контр.		Мышкин		29.04.83
Утв.		Филоненко		27.04.83

26.058 ПВ 020.008

Кольцо

Лит.	Масса	Масштаб
А	0.001	1:1

Лист | Листов 1

Войлок ПС5 ГОСТ 6308-71*

Копировал: [illegible]

Формат А4

Подп. и дата | Инв. № дубл. | Взам. инв. № | Подп. и дата | Инв. № подл.

26.058 ПВ 020.007

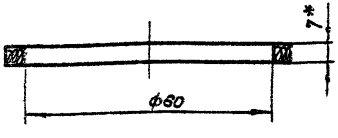

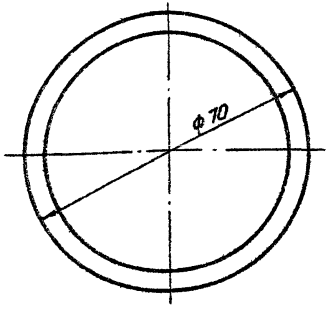

1. Размеры, обеспеч. инстр.

2* Размер для справок.

Изм.	Лист	№ докум.	Подп.	Дата
Разраб.		Марданов		14.04.83
Пров.		Исхандеров		18.04.83
Т.контр.		Грош		22.04.83
Гл. инж. проекта		Нагаев		25.04.83
Н. контр.		Мышкин		29.04.83
Утв.		Филоненко		27.04.83

3.820.2-44

26.058 ПВ 020.007

Кольцо

Лит.	Масса	Масштаб
А	0.001	1:1

Лист | Листов 1

Войлок ПС7 ГОСТ 6308-71*

Копировал: Пужко

Формат А4

Подп. и дата | Инв. № дубл. | Взам. инв. № | Подп. и дата | Инв. № подл.

26.058 ПВ 021.001

Серия 3.820.2-44 Выпуск 2

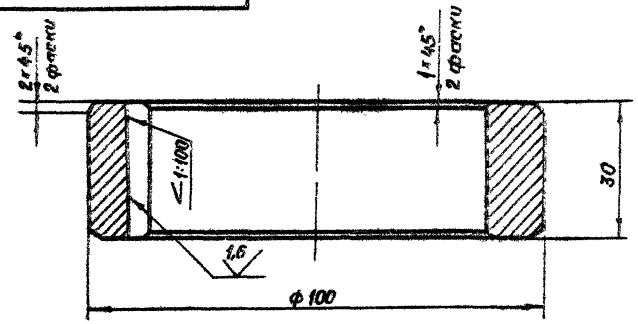

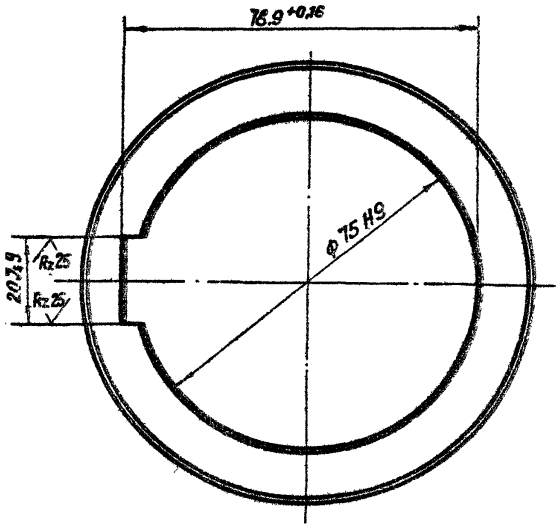

Предельные отклонения угла уклона $\pm \frac{AT10}{2}$.

					26.058 ПВ. 021.001			
Изм.	Лист	№ докум.	Подп.	Дата				
Разраб.		Мардонов		14.04.83	Кольцо рукоятки	Лит.	Масса	Масштаб
Пров.		Искандеров		14.04.83		Р	0,8	1:1
Т. контр.		Грош		22.04.83		Лист	Листов 1	
Гл. инж. проекта		Наседев		25.04.83				
Н. контр.		Мышкин		29.04.83	Ст. 5 ГОСТ 380-71*			
Утв.		Филоненко		27.04.83				

Копировал: Пужко Формат А4

Инв. № подл. | Подп. и дата | Взам. инв. № | Инв. № дубл. | Подп. и дата

gost.e-ecolog.ru

26.058 ПВ 020.009



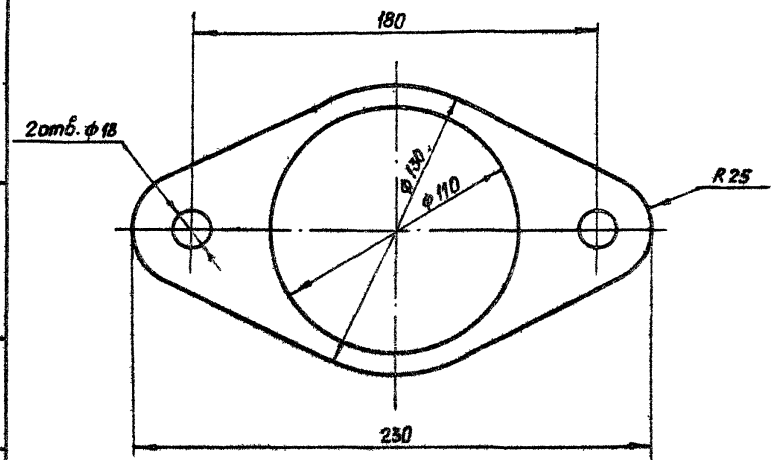

Размеры, обеспеч. инстр.

					3.820.2-44 26.058 ПВ 020.009			
Изм.	Лист	№ докум.	Подп.	Дата				
Разраб.		Мардонов		14.04.83	Прокладка	Лит.	Масса	Масштаб
Пров.		Искандеров		14.04.83		Р	0,006	1:2
Т. контр.		Грош		22.04.83		Лист	Листов 1	
Гл. инж. проекта		Наседев		25.04.83				
Н. контр.		Мышкин		29.04.83	Картон прокладочный марки Л ГОСТ 9347-74*			
Утв.		Филоненко		27.04.83				

Копировал: Пужко Формат А4

Инв. № подл. | Подп. и дата | Взам. инв. № | Инв. № дубл. | Подп. и дата