ТИПОВАЯ ДОКУМЕНТАЦИЯ НА СТРОИТЕЛЬНЫЕ СИСТЕМЫ И ИЗДЕЛИЯ ЗДАНИЙ И СООРУЖЕНИЙ

СЕРИЯ 3.820.2-44

ПОДЪЕМНИКИ ВИНТОВЫЕ ДЛЯ ЗАТВОРОВ ГИДРОТЕХНИЧЕСКИХ СООРУЖЕНИЙ ГРУЗОПОДЪЕМНОСТЬЮ ДО 20 тс. МОДЕЛИ В-83

ВЫПУСК 1

ПОДЪЕМНИК ОДНОВИНТОВОЙ С РУЧНЫМ ПРИВОДОМ г.п. 1.0 т.с. МАРКИ 1 В

СОСТАВ ПРОЕКТА:

Выпуск 0 - Пояснительная записка и габаритные чертежи подъемников
Выпуск 1 - Подъемник одновинтовой с ручным приводом г.п. 0.5 тс. Марки 0.5 В
Выпуск 2 - Подъемник одновинтовой с ручным приводом г.п. 1.0 тс. Марки 1 В
Выпуск 3 - Подъемник одновинтовой с ручным приводом г.п. 2.5 тс. Марки 2.5 В
Выпуск 4 - Подъемник двухвинтовой с ручным приводом г.п. 2×2.5 тс. Марки 5 ВД
Выпуск 5 - Подъемник одновинтовой с ручным приводом г.п. 5 тс. Марки 5 В
Выпуск 6 - Подъемник двухвинтовой с ручным приводом г.п. 2×5 тс. Марки 10 ВД
Выпуск 7 - Подъемник одновинтовой с ручным приводом г.п. 10 тс. Марки 10 В
Выпуск 8 - Подъемник двухвинтовой с ручным приводом г.п. 2×10 тс. Марки 20 ВД
Выпуск 9 - Подъемник одновинтовой с электроприводом г.п. 1.0 тс. Марки 1 ЭВ
Выпуск 10 - Подъемник одновинтовой с электроприводом г.п. 2.5 тс. Марки 2.5 ЭВ
Выпуск 11 - Подъемник двухвинтовой с электроприводом г.п. 2×2.5 тс. Марки 5 ЭВД
Выпуск 12 - Подъемник одновинтовой с электроприводом г.п. 5 тс. Марки 5 ЭВ
Выпуск 13 - Подъемник двухвинтовой с электроприводом г.п. 2×5 тс. Марки 10 ЭВД
Выпуск 14 - Подъемник одновинтовой с электроприводом г.п. 10 тс. Марки 10 ЭВ
Выпуск 15 - Подъемник двухвинтовой с электроприводом г.п. 2×10 тс. Марки 20 ЭВД
Выпуск 16 - Подъемник одновинтовой с электроприводом г.п. 20 тс. Марки 20 ЭВ
Выпуск П - Электропривод винтовых подъемников

РАЗРАБОТАНА
институтом „Средазгипроводхлопок"

Главный инженер института — Эйнгорн Ф.Я.
Начальник ОМК — Филоненко Г.И.
Главный инженер проекта — Нагаев Р.И.

Утверждена Минводхозом СССР и
Введена в действие институтом
„Средазгипроводхлопок"
Протокол № 551 от 25 ноября 1983 г.
Приказ № 328 от 28 мая 1984 г.

gost.e-ecolog.ru

Серия 3.820.2-44 Выпуск 1

Наименование	Обозначение	Стр.
Подъемник одновинтовой с ручным приводом гп 0,5тс марки 0,5В	26.058.ПВ.010.000	3
Подъемник одновинтовой с ручным приводом гп 0,5тс марки 0,5В		
Сборочный чертеж	26.058.ПВ.010.000СБ	4
Подъемник одновинтовой с ручным приводом гп 0,5тс. марки 0,5В		
Габаритный чертеж	26.058.ПВ.010.000ГЧ.	6
Подъемник одновинтовой с ручным приводом гп 0,5тс. марки 0,5В		
Ведомость спецификаций	26.058.ПВ.010.000ВС	7
Подъемник одновинтовой с ручным приводом гп 0,5тс марки 0,5В		
Ведомость покупных изделий	26.058.ПВ.010.000ВП	8
Подъемник одновинтовой с ручным приводом гп 0,5 тс марки 0,5В		
Инструкция по монтажу и эксплуатации	26.058.ПВ.010.000ИЭ	9
Рукоятка	26.058.ПВ.011.000	11
Рукоятка Сборочный чертеж	26.058.ПВ.011.000СБ	11
Корпус	26.058.ПВ.010.001	12
Гайка грузовая	26.058.ПВ.010.002	12
Винт грузовой	26.058.ПВ.010.003	13
Плита	26.058.ПВ.010.004	14
Болт	26.058.ПВ.010.005	14
Прокладка	26.058.ПВ.010.006	15
Кольцо рукоятки	26.058.ПВ.011.001	15

Инв.№ подл. | Подп. и дата | Взам. инв.№ | Инв.№ дубл. | Подп. и дата

Перечень

ГОСТов, примененных в проекте

ГОСТ 380-71*
ГОСТ 535-79
ГОСТ 1412-79*
ГОСТ 2590-71*
ГОСТ 4366-76*
ГОСТ 5264-80
ГОСТ 5915-70*
ГОСТ 6308-71*
ГОСТ 7798-70*
ГОСТ 9347-74*
ГОСТ 11371-78
ГОСТ 20905-75
ГОСТ 24068-80

Изм.	Лист	№ докум.	Подп.	Дата
Разраб.		Марданов		19.04.88
Пров.		Искандеров		18.04.88
Т.контр.				
Н.контр.		Назаров		25.04.88
ГИП				27.04.88

26.058.ПВ.010.000 ДС
3.820.2-44
Подъемник одновинтовой с ручным приводом г.п. 0,5тс. марки 0,5В
Содержание

Лит	Лист	Листов
А		1

Копировал Формат А4

Формат	Зона	Поз.	Обозначение	Наименование	Кол.	Примечание
				Документация		
А3			26.058.ПВ.010.000 СБ	Сборочный чертеж		
А3			26.058.ПВ 010.000 Гч.	Габаритный чертеж		
А3			26.058.ПВ.010.000 ВС	Ведомость спецификаций		
			26.058.ПВ.010.000 ВП	Ведомость покупных изделий		
А4			26.058.ПВ.010.000 И9	Инструкция по монтажу и эксплуатации		
				Сборочные единицы		
А4		1	26.058.ПВ.011.000	Рукоятка	1	
				Детали		
А4		2	26.058.ПВ.010.001	Корпус	1	
А4		3	26.058.ПВ.010.002	Гайка грузовая	1	
А4		4	26.058.ПВ.010.003	Винт грузовой	1	
А3		5	26.058.ПВ.010.004	Плита	1	
А4		6	26.058.ПВ.010.005	Болт	1	
А4		7	26.058.ПВ.010.006	Прокладка	1	

Инв.№ подл. | Подп. и дата | Взам.инв.№ | Инв.№ дубл. | Подп. и дата

Изм.	Лист	N докум.	Подп.	Дата
Разраб.		Мамданов		17.01.83
Пров.		Искандеров		18.01.83
Гл. инж. проекта		Назаров		25.01.83
Н. контр.		Мышкин		29.01.83
Утв.		Филиченков		31.01.83

26.058.ПВ 010.000

Подъемник одновинтовой с ручным приводом г/п 0,5 тс Марки 0,5.3

Лит.	Лист	Листов
А	1	2

Копировал Лужко Формат А4

Формат	Зона	Поз.	Обозначение	Наименование	Кол.	Примечание
				Стандартные изделия.		
		8		Шпонка 18Х11Х50 ГОСТ 24068-80	1	
		9		Болт М12х60.66.0125 ГОСТ 7798-70*	2	
		10		Гайка М12.6.0125 ГОСТ 5915-70*	3	
		11		Шайба 12.01.019 ГОСТ 11371-78	1	
		12		Масленка 3.2 ГОСТ 20905-75	1	
		13		Кольцо СЛ 60-47-5 ГОСТ 6308-71*	1	

Инв.№ подл. | Подп. и дата | Взам.инв.№ | Инв.№ дубл. | Подп. и дата

Изм.	Лист	N докум.	Подп.	Дата

26.058.ПВ 010.000

3.820.2-44

Лист 2

Копировал Лужко Формат А4

26.058.ПВ.010.000.СБ

Серия 3.820.2-44 Выпуск

Инв.№ подл. | Подп. и дата | Взам. инв.№ | Инв.№ дубл. | Подп. и дата

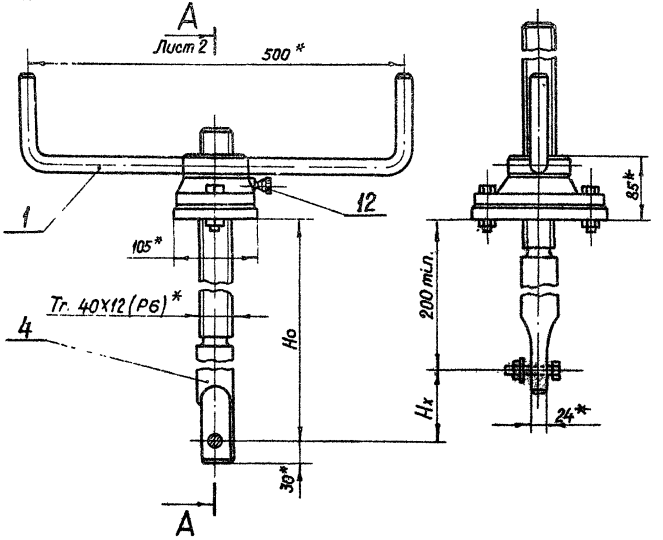

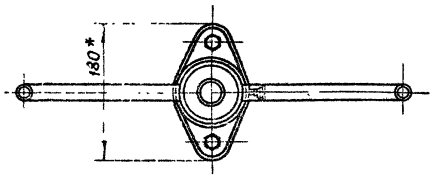

2 Размеры для справок.

3 Остальные технические требования по общим ТУ на изготовление подъемника.

Таблица 1

Техническая характеристика подъемника

Резьба грузового винта	Усилие в т.о.			H_o в м наиб.	Усилие на рукоятке в кгс.	Время подъема затвора на 1м в мин.
	Тяговое Т	Посадочное П	Дожимное Д			
Tr. 40X12 (P6)	0,5	0,5	0,6	2,35	20	2,0

Таблица 2

Теоретическая масса подъемников

H_x в м	H_o в м									
	0,6	0,8	1,0	1,2	1,4	1,6	1,8	2,0	2,2	2,35
	Масса 1 шт. в кг									
0,4	13	15	18	20	23	25	28	30	33	35
0,6	—	15	17	20	22	25	27	30	32	34
0,8	—	—	16	19	21	24	26	29	31	33
1,0	—	—	—	18	20	23	25	28	30	32
1,2	—	—	—	—	20	22	25	27	30	31
1,4	—	—	—	—	—	21	24	26	29	31
1,6	—	—	—	—	—	—	23	25	28	30
1,8	—	—	—	—	—	—	—	25	27	29
2,0	—	—	—	—	—	—	—	—	26	28
2,15	—	—	—	—	—	—	—	—	—	27

1. На виде слева винт грузовой поз. 4 показан в крайнем верхнем положении.

Изм.	Лист	№ докум.	Подп.	Дата
Разраб.		Марданов		14.04.83
Пров.		Искандеров		18.04.83
Т.контр.		Гордш		22.04.83
Н.контр.				25.04.83
Утв.				29.04.83
Согласов.				29.04.83

3.820.2-44
26.058.ПВ.010.000 СБ

Подъемник одновинтовой с ручным приводом г.п. 0,5 т.с. Марки 0,58 Сборочный чертеж

Лит.	Масса	Масштаб
А	см. табл. 3	1:5

Лист 1 | Листов 3

Копировал: Лужко

Формат А3

26.058 ПВ.010.000 СБ

А – А

лист 1

м 1:1

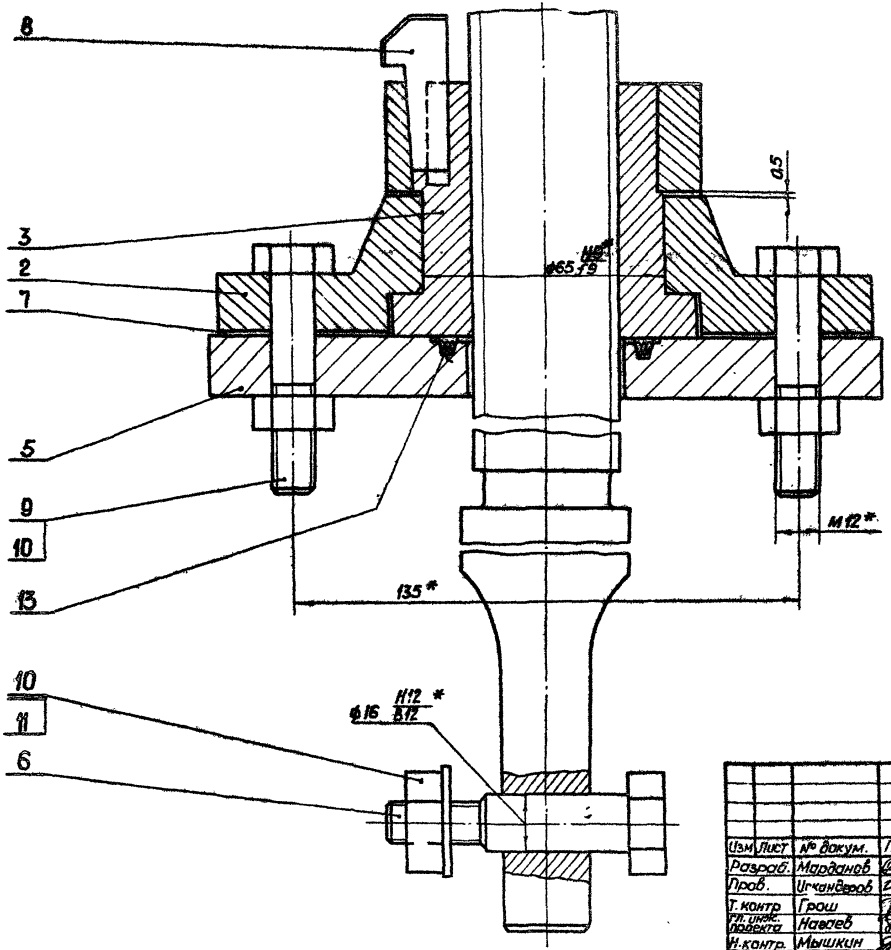

Серия 3.820.2-44 Выпуск 1

Изм	Лист	№ докум.	Подп.	Дата
Разраб.		Марданов		14.04.83
Пров.		Искандеров		18.04.83
Т. контр		Грош		22.04.
Гл. инж. проекта		Назаев		25.04.83
Н. контр.		Мышкин		29.04.
Утв		Филоненко		22.04.83

3.820.2-44
26.058 ПВ 010.000 СБ

Подъемник одновинтовой с ручным приводом г.п. 0,5 т.с. Марки 0,5 В
Сборочный чертеж

Лит	Масса	Масштаб
А		

Лист 2 | Листов

Копировал: Пужко

Формат А3

Инв. № подл. | Подп. и дата | Взам. инв. № | Инв. № дубл. | Подп. и дата

Серия 3.820.2-44 Выпуск 1

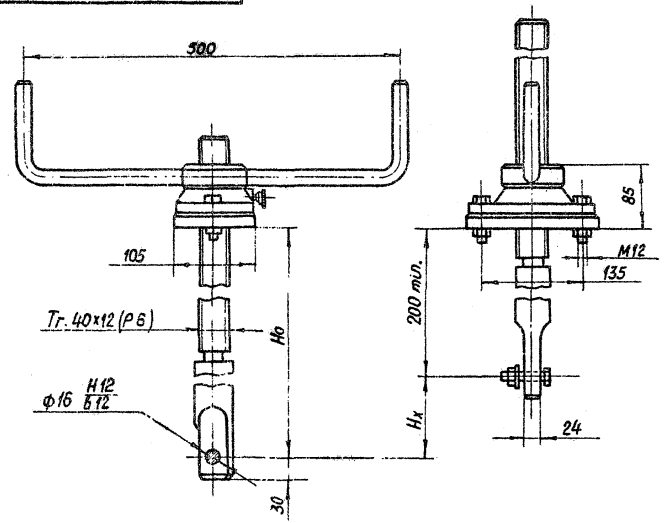

Таблица 1

Техническая характеристика

Резьба грузового винта	Усилие в тс.		Но в м наиб.	Усилие на рукоятке при Т в кгс	Время подъема затвора на 1 м, в мин.
	Тяговое Т	Посадочное П			
Тг. 40х12 (Р6)	0,5	0,5	2,35	2,0	2,0

Таблица 2

Данные на заказ по затвору.

Усилие посадочное потребное в т.с.	Пз	
Расстояние от подошвы подъемника до оси проушины опущенного затвора в м	Но	
Полный ход затвора в м	Нх	
Теоретическая масса подъемника в кг.	Q	

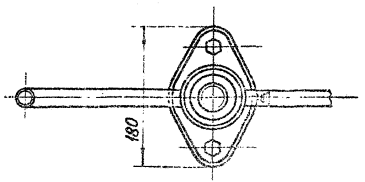

Таблица 3

Теоретическая масса подъемников

Нх в м	Но в м									
	0,6	0,8	1,0	1,2	1,4	1,6	1,8	2,0	2,2	2,35
	Масса 1 шт в кг.									
0,4	13	15	18	20	23	25	28	30	33	35
0,6	—	15	17	20	22	25	27	30	32	34
0,8	—	—	16	19	21	24	26	29	31	33
1,0	—	—	—	18	20	23	25	28	30	32
1,2	—	—	—	—	20	22	25	27	30	31
1,4	—	—	—	—	—	21	24	26	29	31
1,6	—	—	—	—	—	—	23	25	28	30
1,8	—	—	—	—	—	—	—	25	27	29
2,0	—	—	—	—	—	—	—	—	26	28
2,15	—	—	—	—	—	—	—	—	—	27

Изм.	Лист	№ докум.	Подп.	Дата
Разраб.		Мордачов		10.08.83
Пров.		Чекандеров		18.08.83
Т. контр.		Грош		22.08.83
Н. контр.		Новиков		25.08.83
Утв.		Мышкин		29.08.83
		Филоненко		23.08.83

3.820.2-44
26.058.ПВ.010.000 ГЧ

Подъемник одновинтовой с ручным приводом г.п. 0,5 в. Марки 0,5 в Габаритный чертеж.

Лит.	Масса	Масштаб
Р		1:5
Лист	Листов 1	

Копировал: Пужко Формат А3

Инв. № подл. | Подп. и дата | Взам. инв. № | Инв. № дубл. | Подп. и дата

Серия 3.820.2-44 Выпуск 1

№ строки	Обозначение	Наименование	Куда входит: Обозначение	Куда входит: Кол.	Общее кол.	Примечание
1.	26.058.ПВ.010.000	Подъемник одновинтовой с ручным приводом г.п. 0,5т.с. Марки 0,5В			1	
2	26.058 ПВ.011.000	Рукоятка	26.058 ПВ.010.000	1	1	

Инв.№ подл. | Подп. и дата | Взам.инв.№ | Инв.№ дубл. | Подп. и дата

Изм.	Лист	№ докум.	Подп.	Дата
Разраб.		Мардонов		14.04.83
Пров.		Искандеров		18.04.83
Гл. инж. проекта		Нагаев		25.04.83
Н. контр.		Мышкин		29.04.83
Утв.		Филоненко		21.04.83

3.820.2-44
26.058.ПВ.010.000 ВС

Подъемник одновинтовой с ручным приводом г.п. 0,5т.с. Марки 0,5В. Ведомость спецификаций

Лит.	Лист	Листов
А		1

Копировал: Гужко

Формат А5

Выпуск 1
Серия 3.820.2-44

№ строки	Наименование	Код ОКП	Обозначение документа на поставку	Поставщик	Куда входит (обозначение)	Количество: на изделия	Количество: в комплекты	Количество: на регулир.	Количество: Всего	Примечание
1										
2	Масленка 3,2		ГОСТ 20905-75		26.058.ПВ.010.000	1			1	
3										
4										
5	Кольцо СП60-47-5		ГОСТ 6308-71*		26.058.ПВ.010.000	1			1	
6										
7										
8										
9	Крепежные изделия									
10										
11	Болт М12×60.66.0125		ГОСТ 7798-70*		26.058.ПВ.010.000	2			2	
12										
13	Гайка М12.6.0125		ГОСТ 5915-70*		26.058.ПВ.010.000	3			3	
14										
15	Шайба 12.01.019		ГОСТ 11371-78		26.058.ПВ.010.000	1			1	
16										
17	Шпонка 18×11×50		ГОСТ 24068-80		26.053.ПВ.010.000	1			1	
18										
19										
20										
21										
22										
23										
24										

Инв.№ подл. | Подп. и дата | Взам. инв.№ | Инв.№ дубл. | Подп. и дата

Изм.	Лист	№ докум.	Подп.	Дата
Разраб.		Марданов		1.07.83
Пров.		Искандеров		18.07.83
Гл. инж. проекта		Нагаев		25.07.83
Т. контр.		Мышкин		29.07.83
Утв.		Филоненко		2.08.83

3.820.2-44
26.058 ПВ.010.000 ВП

Подъемник одновинтовой с ручным приводом г/п 0,5 т.с марки 0,5 В

Ведомость покупных изделий

Лит	Лист	Листов
А		1

Копировал:

Формат А3

Серия 3.820.2-44 Выпуск 1

1. Подготовка подъемника к монтажу.

1.1. Транспортирование подъемника до места монтажа производить в заводской таре. В случае отсутствия тары принять меры к сохранной доставке его на сооружение.

1.2. Распаковать и проверить комплектность подъемника.

1.3. Произвести расконсервацию подъемника. Консервационную смазку смыть керосином или соляровым маслом с помощью волосяной щетки, затем все составные части подъемника протереть чистой сухой ветошью.

1.4. Внешним осмотром проверить отсутствие трещин, надломов, погнутостей, забоин на резьбе грузового винта и грузовой гайки. При наличии забоин резьбу поправить личным или бархатным напильником, либо шабером.

1.5. На резьбу грузового винта, на все обработанные и трущиеся детали нанести тонкий слой солидола.

1.6. Перед монтажом подъемника с помощью автокрана убедиться в том, что затвор в пазах закладных частей перемещается как вверх, так и вниз плавно, без рывков, перекосов и заеданий. Устранить причины, препятствующие плавному ходу затвора и опустить затвор на порог.

2. Монтаж

2.1. Монтаж подъемника на сооружении производить в строгом соответствии с монтажным чертежом мехоборудования.

2.2. Поставить подъемник на раму и болтом соединить грузовой винт с проушиной затвора.

Изм.	Лист	№ докум.	Подп.	Дата	26.058 ПВ.010.000. ИЭ			
Разраб.		Мардонов		15.04.83	Подъемник - одновинтовой с ручным приводом с п. 0,5 т.с. Марка 0,5 В. Инструкция по монтажу и эксплуатации	Лит.	Лист	Листов
Пров.		Искендеров		18.04.83		А	1	4
Гл. инж. проекта		Нагаев		26.04.83				
Н. инж.		Мышкин		29.04.83				
Утв.		Филоненко		07.04.83				

Инв. № подл. | Подп. и дата | Взам. инв. № | Инв. № дубл. | Подп. и дата

Копировал: Пужко Формат А4

2.3. Вращая рукоятку приподнять затвор и в таком положении выставить с помощью отвеса подъемник так, чтобы грузовой винт был расположен строго вертикально.

2.4. Закрепить подъемник к раме закладных частей.

2.5. Произвести подъем затвора на полную высоту хода, затем опустить его на порог. При этом усилие на рукоятке при максимальном напоре воды не должно превышать величины, указанной в характеристике подъемника.

2.6. Смонтированный подъемник сдать в эксплуатацию.

3. Эксплуатация подъемника.

Исправная работа подъемника может быть гарантирована только при постоянном и правильном уходе за ним; необходимо выполнять следующие необходимые требования:

3.1. Перед работой подъемником произвести внешний осмотр на предмет отсутствия поломок и повреждений, обратив особое внимание на состояние грузового винта. Производить маневрирование затвора с погнутым винтом запрещается, т.к. это может привести к перегрузкам и поломкам других деталей подъемника.

3.2. Проверить наличие крепежных изделий и затяжку всех болтовых соединений. В случае ослабления болтовые соединения подтянуть.

3.3. Проверить наличие смазки на трущихся поверхностях и на грузовом винте. Если грузовой винт загрязнен, необходимо его промыть керосином или соляровым маслом и нанести на резьбовую часть тонкий слой свежего солидола.

Работа с загрязненным винтом резко сокращает срок службы грузовой гайки.

Инв. № подл. | Подп. и дата | Взам. инв. № | Инв. № дубл. | Подп. и дата

Изм.	Лист	№ докум.	Подп.	Дата	26.058. ПВ 010 000. ИЭ	Лист
					3.820.2-44	3

Формат А4

3.4. Запрещается применять чрезмерные усилия на рукоятке, не выяснив причины их возникновения

3.5. Замену смазки производить не реже двух раз в году перед вегетационным периодом и после него. Для смазки применять солидол синтетический (ГОСТ 4366-76*)

3.6. Систематически производить окраску подъемника в цвета, указанные в ТУ на изготовление. Перед окраской места покрытые ржавчиной, скопления толстого слоя старой краски и места потрескавшейся старой краски удалить металлической щеткой и протереть смоченной в бензине влажной ветошью

3.7. По окончании вегетационного периода произвести разборку грузовой части подъемника. Все детали промыть в керосине или в соляровом масле, протереть ветошью, тщательно осмотреть, смазать солидолом и произвести сборку.

3.8. После каждой разборки и сборки грузовой части необходимо производить подъем затвора на полную величину его хода и опустить затвор на порог

4. Требования безопасности

4.1. К обслуживанию подъемника допускаются лица, прошедшие инструктаж по соблюдению требований безопасности и изучившие инструкцию по эксплуатации подъемного механизма

4.2. На рабочем мостике не допускается оставлять грязную промасленную ветошь и какие-либо посторонние предметы. Легко воспламеняющиеся жидкости для промывки деталей и узлов подъемника подносить в малоемкой таре

4.3. Запрещается

а) производить маневрирование затвором неисправным подъемником

б) производить монтаж и демонтаж подъемника без рукавиц

4.4. Перед маневрированием затвором убедиться в отсутствии людей или скота, могущих подвергнуться затоплению

4.5. Лица допущенные к эксплуатации подъемника должны быть оснащены всем необходимым исправным инструментом

4.6. На сооружении должна быть необходимое количество оградительных решеток и перил. Решетки и перила должны быть в исправном состоянии

Выпуск 1
Серия 3.820.2-44

Формат	Зона	Поз.	Обозначение	Наименование	Кол.	Примечание
				Документация		
А4			26.058.ПВ.011.ОО ОБ	Сборочный чертеж		
				Детали		
А4		1	26.058.ПВ.011.001	Кольцо рукоятки	1	
Б4		2	26.058.ПВ.011.002	Плечо рукоятки		
				Круг 22-В-гост 2590-71* / Бст3сп-I-II-гост 535-79		
				ℓ = 315	2	0,92 кг

Инв.№ подл. | Подп. и дата | Взам.инв.№ | Инв.№ дубл. | Подп. и дата

Изм.	Лист	№ докум.	Подп.	Дата
Разраб.		Марданов		10.08
Пров.		Искандеров		10.08
Т.контр.				
Н.контр.		Нагаев		10.08
Утв.		Мышкин		10.08
		Филоненко		10.08

3.820.2-44
26.058 ПВ.011 ООО

Рукоятка

Лит.	Масса	Масштаб
Р		
	Лист	Листов
		1

Копировал Пужко Формат А4

26.058.ПВ.011.000.СБ

А-А

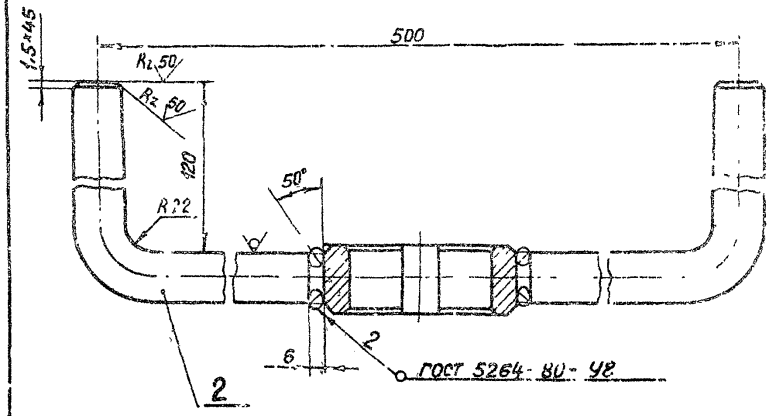

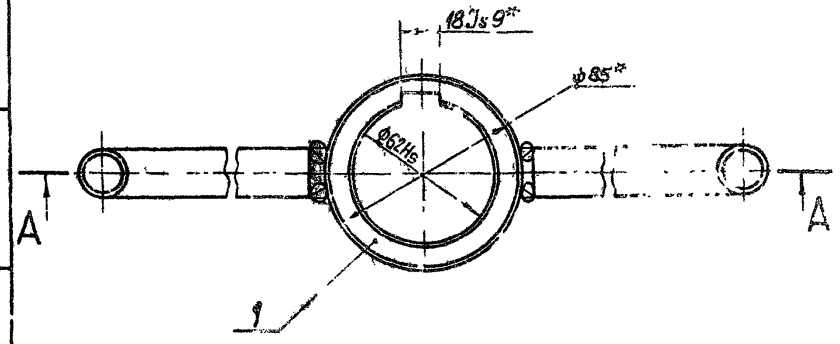

* Размеры для справок

Инв.№ подл. | Подп. и дата | Взам.инв.№ | Инв.№ дубл. | Подп. и дата

Изм.	Лист	№ докум.	Подп.	Дата
Разраб.		Марданов		10.08
Пров.		Искандеров		10.08
Т.контр.		Грош		10.08
Н.контр.		Нагаев		10.08
Утв.		Мышкин		10.08
		Филоненко		10.08

3.820.2-44
26.058.ПВ.011.ОО ОБ

Рукоятка
Сборочный чертеж

Лит.	Масса	Масштаб
Р		
	Лист	Листов
		1

Копировал Пужко

Серия 3.820.2-44 Выпуск 1

25.058.ПВ.010.002

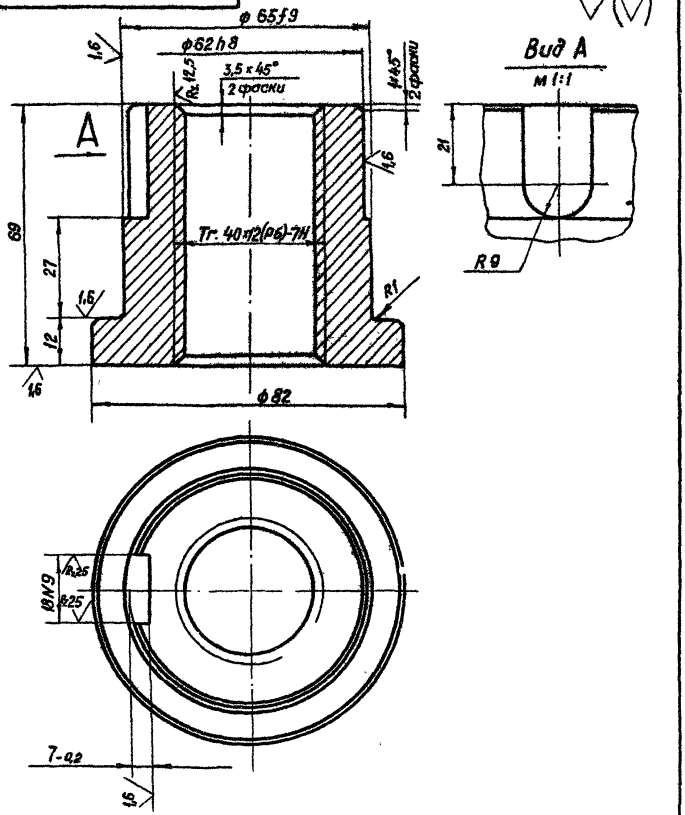

Изм	Лист	№ докум	Подп	Дата
Разраб.		Марданов		17.01.83
Пров		Искандеров		17.01.83
Т.контр		Гращ		21.01.83
Гл. инж. проекта		Нагаев		25.01.83
Н.контр		Мышкин		29.01.83
Утв.		Филаненко		27.01.83

3.820.2-44
26 058. ПВ 010.002

Гайка грузовая.

Лит	Масса	Масштаб
А	1,0	1:1
Лист	Листов 1	

Отливка
Сч 20. ГОСТ 1412-79*

Копировал: Пужко Формат А4

Подп. и дата | Взам. инв.№ | Инв.№ дубл. | Подп. и дата | Инв.№ подл.

26.058.ПВ.010.001

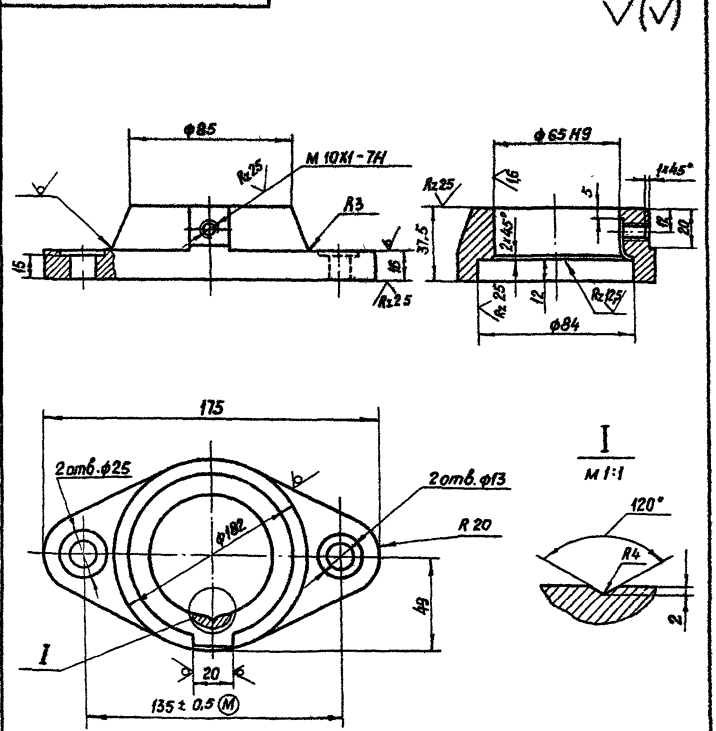

Изм	Лист	№ докум	Подп.	Дата
Разраб.		Марданов		17.01.83
Пров		Искандеров		17.01.83
Т.контр		Гращ		21.01.83
Гл. инж. проекта		Нагаев		25.01.83
Н.контр		Мышкин		29.01.83
Утв		Филаненко		27.01.83

3.820.2-44
26.058 ПВ. 010. 001

Корпус

Лит.	Масса	Масштаб
А	1,2	1:2
Лист	Листов 1	

Отливка
СЧ20 ГОСТ 1412-79*

Копировал: Пужко Формат А4

Подп. и дата | Взам. инв.№ | Инв.№ дубл. | Подп. и дата | Инв.№ подл.

26.058.ПВ.010.003

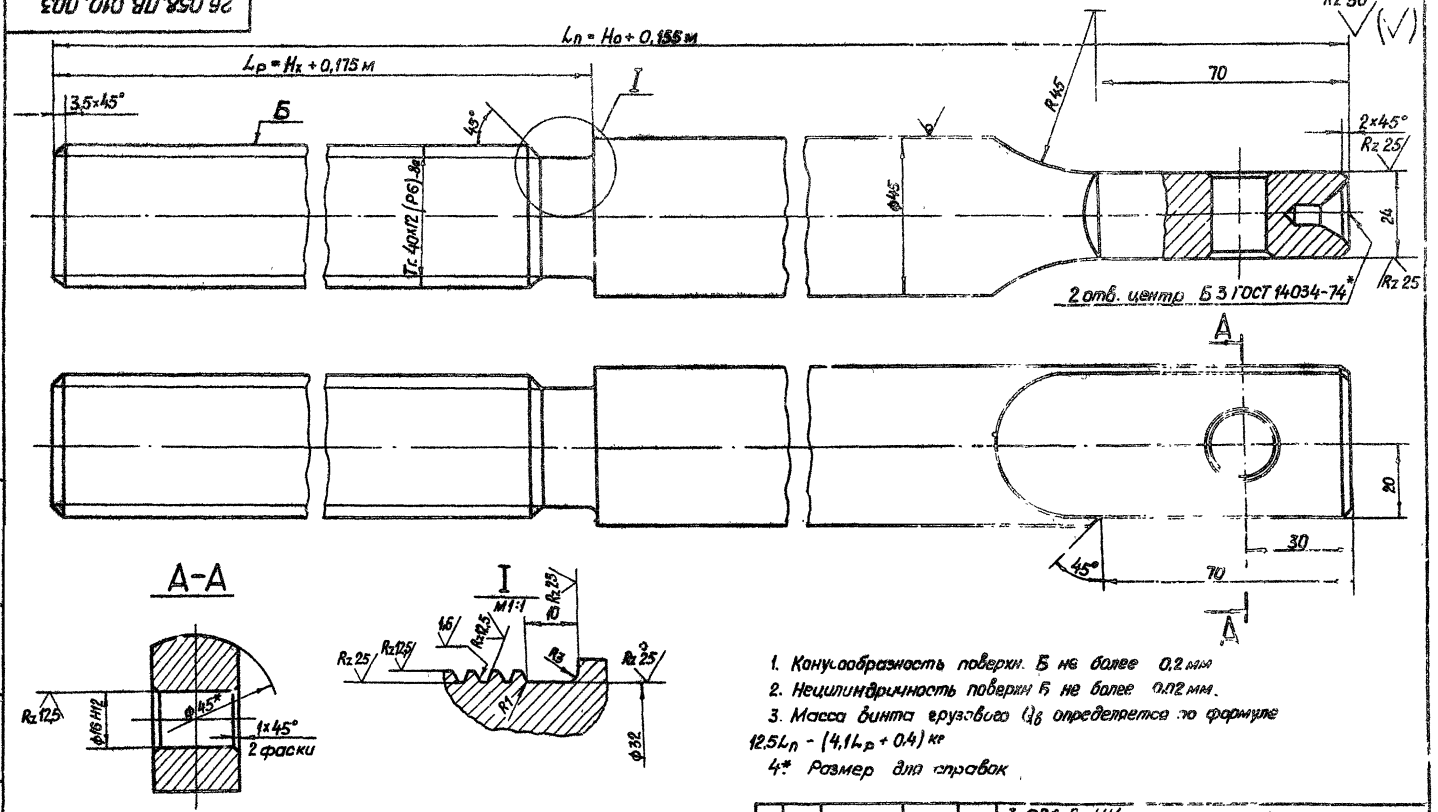

1. Конусообразность поверхн. Б не более 0,2 мм
2. Нецилиндричность поверхн Б не более 0,02 мм.
3. Масса винта грузового $Q_в$ определяется по формуле $12,5L_п - (4,1L_р + 0,4)$ кг
4* Размер для справок

					3.820.2-44 26.058.ПВ.010 003			
Изм	Лист	N докум	Подп	Дата	Винт грузовой	Лит.	Масса	Масштаб
Разраб		Марданов		14.01.83		А	См п.3	1:1
Пров.		Искандеров		18.01.83		Лист	Листов 1	
Т.контр		Грош		20.01.83				
Гл инж проекта		Нагаев		25.01.83	Круг 45-В- ГОСТ 2590-71*			
Н контр		Мышкин		29.01.83	Бст 3 пс-I-II-ГОСТ-535-79			
Утв		Филоненко		27.01.83				

Копировал: Пужко Формат А3

Выпуск 1

Серия 3.820.2-44

Инв. № подл.	Подп. и дата	Взам. инв. №	Инв. № дубл.	Подп. и дата

Серия 3.820.2-44 Выпуск 1

26.058.ПВ.010.004

$R_z 50$ (✓)

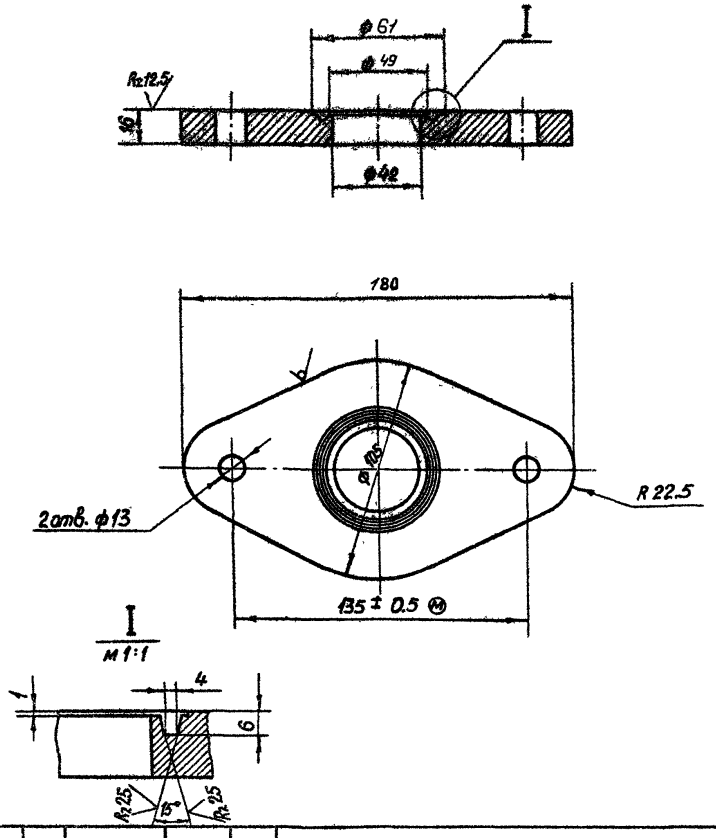

Изм	Лист	№ докум.	Подп	Дата
Разраб		Марданов		14.04.83
Пров		Искандеров		18.04.83
Т. контр		Грош		22.04.83
Гл. инж. проекта		Нагаев		25.04.83
Н. контр		Мышкин		29.04.83
Утв.		Филоненко		27.04.83

26.058.ПВ.010.004

Плита

Лит	Масса	Масштаб
А	1,24	1:2

Лист | Листов 1

Отливка СЧ20 ГОСТ 1412-79*

Копировал: Пужко Формат А4

Подп. и дата | Инв. № дубл. | Взам. инв. № | Подп. и дата | Инв. № подл.

26.058.ПВ.010.005

$R_z 50$ (✓)

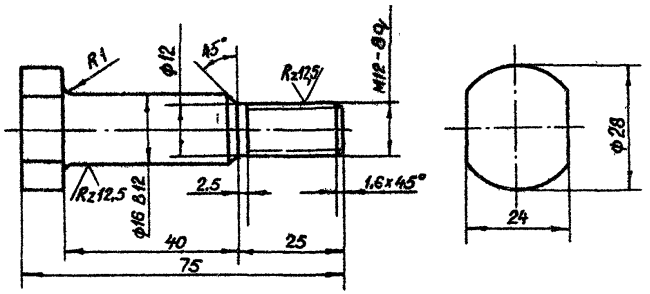

3.820.2-44

26.058.ПВ.010.005

Изм	Лист	№ докум.	Подп	Дата
Разраб		Марданов		14.04.83
Пров		Искандеров		16.04.83
Т. контр.		Грош		22.04.83
Гл. инж. проекта		Нагаев		25.04.83
Н. контр		Мышкин		29.04.83
Утв.		Филоненко		27.04.83

Болт

Лит	Масса	Масштаб
А	0.13	1:2

Лист | Листов 1

Круг 28-В ГОСТ 2590-71*

Бст 5сп-I-II ГОСТ 535-79

Копировал: Пужко Формат А4

Подп. и дата | Инв. № дубл. | Взам. инв. № | Подп. и дата | Инв. № подл.

26 058 ПВ.010.006

Серия 3.820.2-44 Выпуск 1

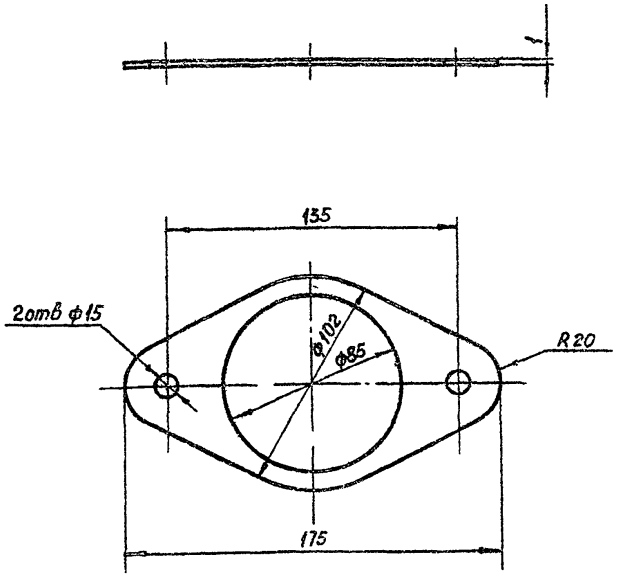

Размеры, обеспеч инстр

Изм	Лист	№ докум	Подп	Дата	26 058 ПВ 010 006	Лит	Масса	Масштаб
Разраб				14.04.83	Прокладка	R	0.006	1:1
Пров		Искандеров		18.04.83		Лист	Листов 1	
Т контр		Грош		22.04.83				
Гл инж. проект		Нагаев		25.04.83	Картон прокладочный марки 4 ГОСТ 9347-74*			
Н контр		Мышкин		29.04.83				
Утв		Филоненко		27.04.83				

Копировал Пуэкс Формат А4

Подп и дата | Инв № дубл | Взам инв № | Подп и дата | Инв № подл

gost.e-ecolog.ru

26 058 ПВ 011.001

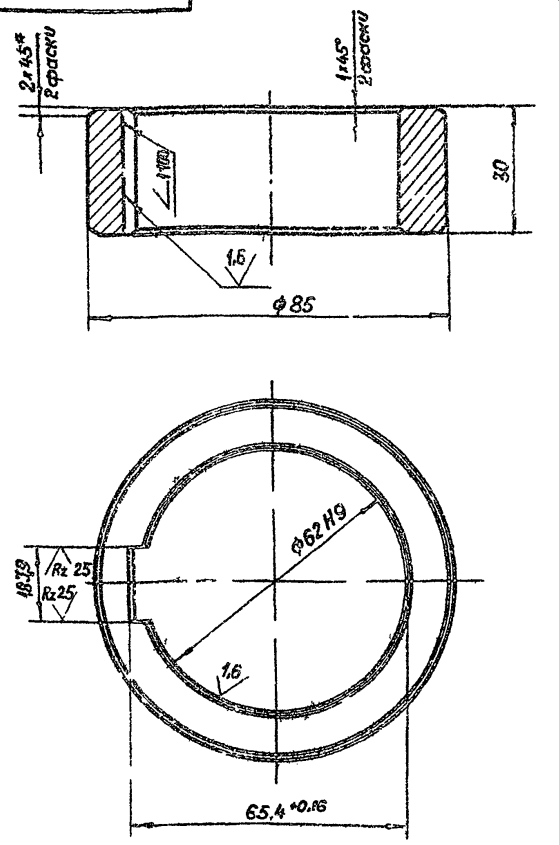

Предельные отклонения угла уклона $\pm \frac{AT10}{2}$.

3 820 2-44

Изм	Лист	№ докум	Подп	Дата	26 058 ПВ 011 001	Лит	Масса	Масштаб
Разраб		Марданов		14.04.83	Кольцо рукоятки	R	0,63	1:1
Пров		Искандеров		18.04.83		Лист	Листов	
Т контр		Грош		22.04.83				
Гл инж. проект		Нагаев		25.04.83				
Н контр		Мышкин		29.04.83				
Утв		Филоненко		27.04.83				

Подп и дата | Инв № дубл | Взам инв № | Подп и дата | Инв № подл