ТИПОВАЯ ДОКУМЕНТАЦИЯ НА СТРОИТЕЛЬНЫЕ СИСТЕМЫ И ИЗДЕЛИЯ ЗДАНИЙ И СООРУЖЕНИЙ

СЕРИЯ 3.820.2-44

ПОДЪЕМНИКИ ВИНТОВЫЕ ДЛЯ ЗАТВОРОВ ГИДРОТЕХНИЧЕСКИХ СООРУЖЕНИЙ ГРУЗОПОДЪЕМНОСТЬЮ ДО 20 тс. МОДЕЛИ В-83

ВЫПУСК 0

ПОЯСНИТЕЛЬНАЯ ЗАПИСКА И ГАБАРИТНЫЕ ЧЕРТЕЖИ ПОДЪЕМНИКОВ

СОСТАВ ПРОЕКТА:

Выпуск 0 - Пояснительная записка и габаритные чертежи подъемников
Выпуск 1 - Подъемник одновинтовой с ручным приводом г.п. 0.5 тс. Марки 0.5 В
Выпуск 2 - Подъемник одновинтовой с ручным приводом г.п. 1.0 тс. Марки 1В
Выпуск 3 - Подъемник одновинтовой с ручным приводом г.п. 2.5 тс. Марки 2.5В
Выпуск 4 - Подъемник двухвинтовой с ручным приводом г.п. 2×2.5 тс. Марки 5ВД
Выпуск 5 - Подъемник одновинтовой с ручным приводом г.п. 5 тс. Марки 5В
Выпуск 6 - Подъемник двухвинтовой с ручным приводом г.п. 2×5 тс. Марки 10ВД
Выпуск 7 - Подъемник одновинтовой с ручным приводом г.п. 10 тс. Марки 10В
Выпуск 8 - Подъемник двухвинтовой с ручным приводом г.п. 2×10 тс. Марки 20ВД
Выпуск 9 - Подъемник одновинтовой с электроприводом г.п. 1.0 тс. Марки 1ЭВ
Выпуск 10 - Подъемник одновинтовой с электроприводом г.п. 2.5 тс. Марки 2.5ЭВ
Выпуск 11 - Подъемник двухвинтовой с электроприводом г.п. 2×2.5 тс. Марки 5ЭВД
Выпуск 12 - Подъемник одновинтовой с электроприводом г.п. 5 тс. Марки 5ЭВ
Выпуск 13 - Подъемник двухвинтовой с электроприводом г.п. 2×5 тс. Марки 10ЭВД
Выпуск 14 - Подъемник одновинтовой с электроприводом г.п. 10 тс. Марки 10ЭВ
Выпуск 15 - Подъемник двухвинтовой с электроприводом г.п. 2×10 тс. Марки 20ЭВД
Выпуск 16 - Подъемник одновинтовой с электроприводом г.п. 20 тс. Марки 20ЭВ
Выпуск 17 - Электропривод винтовых подъемников

РАЗРАБОТАНА
ИНСТИТУТОМ „СРЕДАЗГИПРОВОДХЛОПОК"

ГЛАВНЫЙ ИНЖЕНЕР ИНСТИТУТА — ЭЙНГОРН Ф.Я.
НАЧАЛЬНИК ОМК — ФИЛОНЕНКО Г.И.
ГЛАВНЫЙ ИНЖЕНЕР ПРОЕКТА — НАГАЕВ Р.И.

УТВЕРЖДЕНА МИНВОДХОЗОМ СССР И ВВЕДЕНА В ДЕЙСТВИЕ ИНСТИТУТОМ „СРЕДАЗГИПРОВОДХЛОПОК"
ПРОТОКОЛ № 551, ОТ 25 НОЯБРЯ 1983 Г.
ПРИКАЗ № 328, ОТ 28 МАЯ 1984 Г.

gost.e-ecolog.ru

Выпуск 0
Серия 3.820.2-44

Наименование	Обозначение	Стр.
Пояснительная записка	26 058. ПВ 000. 000 ПЗ	4
Состав проекта	26. 058. ПВ 000. 000 ПВ	9
Техническая характеристика подъемников модели В-83	26 058. ПВ. 000. 000 ПЗ	10
Технико-экономические показатели	26. 058. ПВ. 000. 000 ПЗ	11
Описание датчика ДПМ 1	26. 058. ПВ. 000 000 ПЗ	12
Подъемник одновинтовой с ручным приводом г.п. 0,5 т.с марки 0,5 В. Габаритный чертеж	26. 058. ПВ 010. 000 ГЧ	13
Подъемник одновинтовой с ручным приводом г.п 1,0 т.с марки 1В. Габаритный чертеж	26 058. ПВ 020. 000 ГЧ	14
Подъемник одновинтовой с ручным приводом г.п. 2,5 т.с. марки 2,5 В. Габаритный чертеж	26. 058. ПВ. 030. 000 ГЧ	15
Подъемник двухвинтовой с ручным приводом г.п. 2х2,5 т.с марки 5ВД. Габаритный чертеж	26. 058. ПВ. 040 000 ГЧ	16
Подъемник одновинтовой с ручным приводом г.п. 5 т.с марки 5В Габаритный чертеж	26 058. ПВ 050. 000 ГЧ	17
Подъемник двухвинтовой с ручным приводом г.п. 2х5 т.с. марки 10ВД. Габаритный чертеж	26. 058. ПВ 060 000 ГЧ	18
Подъемник одновинтовой с ручным приводом г.п. 10 т.с. марки 10В. Габаритный чертеж	26.058. ПВ 070 000 ГЧ	19
Подъемник двухвинтовой с ручным приводом г.п. 2х10 т.с марки 20ВД. Габаритный чертеж	26. 058 ПВ 080 000 ГЧ	20
Подъемник одновинтовой с электроприводом г.п 10 т.с. марки 13В. Габаритный чертеж	26 058. ПВ 090. 000 ГЧ	21
Подъемник одновинтовой с электроприводом г.п 2,5 т.с марки 2,5ЭВ. Габаритный чертеж	26. 058. ПВ 100. 000 ГЧ	22
Подъемник двухвинтовой с электроприводом г.п 2х2,5 т.с марки 5ЭВД. Габаритный чертеж	26 058. ПВ. 110. 000 ГЧ	23
Подъемник одновинтовой с электроприводом г.п 5 т.с. марки 5ЭВ Габаритный чертеж	26 058. ПВ 120 000 ГЧ	24
Подъемник двухвинтовой с электроприводом г.п 2х5 т.с марки 10ЭВД Габаритный чертеж	76 058. ПВ 130. 000 ГЧ	25

Наименование	Обозначение	Стр
Подъемник одновинтовой с электроприводом г.п. 10 т.с. марки 10Э6. Габаритный чертеж	26.058 ПВ.140. 000 ГЧ	26
Подъемник двухвинтовой с электроприводом г.п 2х10 т.с марки 20ЭВД. Габаритный чертеж	26.058.ПВ.150. 000 ГЧ	27
Подъемник одновинтовой с электроприводом г.п 20 т.с. марки 20ЭВ Габаритный чертеж	26.058.ПВ.160. 000 ГЧ	28
Приспособление для регулировки грузового реле.	26.058.ПВ.001. 000	29
Приспособление для регулировки грузового реле Сборочный чертеж	26.058.ПВ.001.000 сб	30
Приспособление для регулировки грузового реле Ведомость спецификаций	26.058.ПВ. 001. 000 ВС	31
Приспособление для регулировки грузового реле Ведомость покупных изделий	26.058.ПВ.001. 000 ВП	32
Приспособление для регулировки грузового реле Инструкция	26 058. ПВ 001. 000 ДИ	33
Станина	26.058. ПВ. 001. 100	34
Станина Сборочный чертеж	26.058. ПВ 001 100 сб	35
Переходник	26.058 ПВ. 001. 200	36
Переходник Сборочный чертеж	26 058. ПВ 001. 200 сб	37
Переходник М95/М85	26. 058. ПВ. 001. 001	38

Инв. № подл. | Подп. и дата | Взам. инв. № | Инв. № дубл. | Подп. и дата

Изм	Лист	№ докум	Подп	Дата
Разраб		Нагаев		14.04.83
Пров		Искандеров		18.04.83
Гл. спец. проекта		Нагаев		25.04.83
Н. контр		Мышкин		20.04.83
Утв		Филоненко		27.04.83

3.820.2-44
26.058.ПВ.000.000 ДС

Подъемники винтовые грузоподъемностью до 20 т.с модели В-83
Содержание

Лит	Масса	Масштаб
А	1	2

Копировал: Пужко

Формат А3

Наименование	Обозначение	Стр.
Пята	26.058.ПВ.001.002	38
Траверса	26.058.ПВ.001.003	39
Прокладка	26.058.ПВ.001.004	39
Штуцер	26.058.ПВ.001.005	40
Прокладка	26.058.ПВ.001.006	40
Швеллер	26.058.ПВ.001.101	41
Шпилька	26.058.ПВ.001.102	41
Прокладка	26.058.ПВ.001.103	42
Полоса	26.058.ПВ.001.104	42
Квадрат	26.058.ПВ.001.201	43
Трубка	26.058.ПВ.001.202	(43)

Серия 3.820.2-44 Выпуск 0

Инв.№подл. | Подп. и дата | Взам. инв.№ | Инв.№дубл. | Подп. и дата

1. Общая часть

Типовая проектная документация винтовых подъемников с ручным и электрическим приводом модели В-83 разработана на основании задания Главного технического управления Минводхоза СССР от 11 марта 1982 г.

Винтовые подъемники с ручным и электрическим приводом грузоподъемностью до 20 т.с. предназначены для маневрирования затворами на гидротехнических сооружениях.

Типовая документация разработана на базе типового проекта винтовых подъемников модели В-73.

При составлении рабочей документации был учтен многолетний опыт изготовления подъемников на Ташкентском ремонтно-экскаваторном, Псковском опытно-экспериментальном и др. заводах, а также опыт эксплуатации их на гидротехнических сооружениях.

Рабочая документация разработана с учетом требований ЕСКД и ГОСТов действующих на 01.03.1983 г.

Работа по составлению типовой проектной документации винтовых подъемников модели В-83 выполнена главным инженером проекта Нагаевым Р.И., старшими инженерами Искандеровым А.А., Сарнгаевым А., Мардановым С., с участием начальника отдела металлоконструкций Филоненко Г.И.

Все замечания по типовой документации просим направлять по адресу: 700011, г. Ташкент-11, ул. Навои, 44.

Изм.	Лист	№ докум.	Подп.	Дата
Разраб.		Нагаев		14.04.83
Пров.		Искандеров		18.04.83
Гл. инж. проекта		Нагаев		25.04.83
Н. контр.		Мышкин		20.04.83
Утв.		Филоненко		27.04.83

26.058.ПВ.000.000 ПЗ

Подъемники винтовые грузоподъемностью до 20 т.с. модели В-83. Пояснительная записка

Лит.	Лист	Листов
А	1	9

Копировал: Пужко Формат А4

института Средазгипроводхлопок.

2. Состав проекта

В состав проекта входит восемнадцать выпусков:

Выпуск 0 – пояснительная записка, габаритные чертежи винтовых подъемников, рабочая документация приспособления для регулировки грузовых реле.

Выпуски 1÷16 рабочая документация на винтовые подъемники с ручным и электрическим приводом грузоподъемностью от 0,5 т.с. до 20 т.с.

Выпуск 17 – рабочая документация электропривода винтовых подъемников.

В типовой проектной документации подъемников модели В-83 включены новые, облегченные конструкции кожухов грузовых винтов, упрощена конструкция корпуса грузовых реле, рукоятки редукторов и др., которые облегчают сборку и монтаж подъемников уменьшают их вес, а также улучшают условия их эксплуатации.

Каждый подъемник имеет марку, где цифры и буквы обозначают: цифры впереди – таговое усилие подъемника, буквы „В" или „ВД" – одновинтовой с ручным приводом или двухвинтовой с ручным приводом; буквы „ЭВ" или „ЭВД" – одновинтовой с электроприводом или двухвинтовой с электроприводом.

В цифре чертежей подъемника 26 означает различительный индекс предприятия, выпустившего данный проект, 058 – порядковый номер проекта, „ПВ" – подъемник винтовой. Последующие две цифры означают порядковый номер подъемника в типовой документации.

Следующая цифра означает порядковый номер узла, входящего в сборочный чертеж соответствующего подъемника. Первая цифра после точки означает порядковый номер подузла, входящего в узел с порядковым номером предшествующей цифры

Последние две цифры означают порядковый номер детали. Перечень всех выпусков типовой проектной документации приведен в настоящей записке (смотри таблицу 1).

В каждый выпуск, на определенный вид подъемника, входят техническая документация необходимая для изготовления и эксплуатации подъемника.

3. Подъемники с ручным приводом

Типовая документация подъемников с ручным приводом выполнена следующих грузоподъемностей: одновинтовые 0,5 т.с, 1 т.с., 2,5 т.с., 5 т.с., и 10 т.с., двухвинтовые 2×2,5 т.с., 2×5 т.с. и 2×10 т.с.

Тяговыми органами подъемников служат поступательно движущиеся грузовые винты с трапецеидальной резьбой, нижние концы которых соединены с затворами, а верхние концы ввинчены в грузовые гайки.

Вращением грузовых гаек производится подъем или опускание затворов. С целью уменьшения крутящего момента грузовые гайки установлены на упорных шарикоподшипниках.

Для увеличения скорости маневрирования грузовые винты запроектированы с двухзаходной трапецеидальной резьбой.

Упорные подшипники, грузовые гайки и связанные с ними зубчатые конические передачи размещены в литых чугунных

корпусах грузовых частях

Грузовые гайки, подъемников грузоподъемностью 0,5 т.с. и 1 т.с. приводятся во вращение непосредственно рукояткой, соединенной с гайкой, в подъемнике – 2,5 т.с. рукояткой через одну пару зубчатой конической передачи, расположенной в корпусе грузовой части; подъемники 5 т.с. и 10 т.с. – приводятся во вращение рукояткой через две пары зубчатых конических передач, расположенных в корпусе грузовой части и в редукторе. Редуктора с одной зубчатой конической передачей крепятся к грузовым частям.

Двухвинтовые подъемники 2×2, 5 т.с., 2×5 т.с. и 2×10 т.с. состоят из двух грузовых частей. Грузовая гайка ведущей грузовой части приводится во вращение также, как и в подъемниках одновинтовых. Ведомая грузовая часть связана с грузовой гайкой ведущей грузовой части при помощи соединительного вала, имеющего по концам кулачковые муфты.

Конструкция муфты компенсирует возможную несоосность грузовых частей при монтаже подъемников.

Грузовые части подъемников приболчиваются к монтажным плитам, которые в свою очередь на гидросооружении крепятся к раме закладных частей или колонкам в зависимости от конструкции.

Грузовые винты подъемников (за исключением подъемников 0,5 т.с. и 1 т.с.) сверху защищены от действия пыли, дождя и снега кожухами грузовых винтов.

На кожухе грузовых винтов устанавливаются указатели положения затвора УПР на 2,5 метра или на 5 метров.

Инструкция по монтажу и эксплуатации подъемников с ручным приводом, требования безопасности при их эксплуатации, приведены в каждом выпуске на подъемник. Подъемники снабжены техническими условиями на изготовление

4. Подъемники с электроприводом

Типовая документация подъемников с электроприводом выполнена следующих грузоподъемностей: однovинтовые 1 т.с, 2.5 т.с, 5 т.с., 10 т.с., и 20 т.с., двухвинтовые 2×2,5 т.с, 2×6 т.с., 2×10 т.с.

В подъемниках с электроприводом конструкция грузовых частей, грузовых винтов, соединительных валов такая же, что и в подъемниках с ручным приводом.

Тяговыми органами подъемников служат поступательно движущиеся грузовые винты.

Вращением грузовых гаек производится подъем и опускание затворов.

Для уменьшения крутящего момента грузовые гайки установлены на упорных шарикоподшипниках.

Для увеличения скорости маневрирования грузовые винты запроектированы с двухзаходной трапецеидальной резьбой.

К грузовым частям подъемников прибалчиваются редуктора.

Для подъемников грузоподъемностью 1т.с., 2,5 т.с.. и 2×2,5 т.с. редуктор выполнен в чугунном корпусе с одной червячной передачей.

На редуктор устанавливается электродвигатель.

Для подъемников грузоподъемностью 5 т.с., 10 т.с., 20 т.с., 2×5 т.с. и 2×10 т.с. редуктор выполнен с одной конической передачей и одной цилиндрической зубчатой передачей.

Сверху на редуктор устанавливается электродвигатель.

Характеристика электродвигателей для всех подъемников, помещена в таблице 2.

На случай отсутствия электроэнергии, подъемники

Инв.№ подл. | Подп. и дата | Взам. инв.№ | Инв.№ дубл. | Подп. и дата

Изм	Лист	№ докум.	Подп.	Дата	26.058.ПВ.000.000 ПЗ	Лист 5

Копировал: Пижко Формат А4

снабжены ручным аварийным приводом, которым можно пользоваться в исключительных случаях. Конструкция ручной блокировки подъемников описана в каждом выпуске.

В двухвинтовых подъемниках грузовые гайки грузовых частей приводятся во вращение также, как и в подъемниках с ручным приводом.

Для предохранения грузовых винтов от продольного изгиба при перегрузках применена электромеханическая защита винтов - грузовое реле.

Конструкция грузового реле разработана на основе авторского свидетельства № 0211764 оправдала себя на практике.

Чертежи грузового реле имеются в каждом выпуске, типовая документация приспособления для регулировки грузового реле на необходимое посадочное усилие затвора приведена в настоящем выпуске.

К грузовым частям подъемника крепятся верхние и нижние листы грузовых реле. При монтаже подъемников нижние листы грузовых реле привариваются к колонкам или тумбам на гидросооружении.

Грузовые винты подъемников сверху защищены от действия пыли, дождя и снега кожухами винтов.

К кожухом грузовых винтов крепится датчик положения затвора - ДПМ1 конструкции ПКТБ „Узводприборавтоматика."

Пример крепления датчика показан в приложении выпусков подъемников с электроприводом, краткое описание датчика приводится в настоящей записке.

3.820.2-44

Инв.№ подл. | Подп. и дата | Взам. инв.№ | Инв.№ дубл. | Подп. и дата

Изм.	Кол. уч.	Лист	№ докум.	Подп.	Дата	26.058 ПВ.000.000 ПЗ	Лист 6

Копировал: Пижко Формат А4

Конструкция подъемников позволяет крепление других видов датчиков:

В качестве станций управления электроприводом подъемников применены станции управления типа ЯАА 5401-74У1, серийное производство которых освоено на Рассказовском заводе низковольтной аппаратуры Министерства электротехнической промышленности СССР.

Подробные данные по электроприводу смотри в выпуске 17 данной типовой документации.

Инструкция по монтажу и эксплуатации подъемников с электроприводом, требования безопасности, приведены в каждом выпуске на подъемник.

Подъемники снабжены техническими условиями на изготовление.

5. Выбор подъемника

Выбор подъемника производится следующим порядком:

5.1. Определяется тип подъемника - одновинтовой или двухвинтовой, в зависимости от размеров затвора.

5.2. По расчетному для затвора тяговому усилию и типу определяется марка подъемника.

5.3. По посадочному усилию на затворе и на подъемнике.

5.4. По расчетной длине винта, Но на сооружении и наибольшей допустимой длине Но на подъемнике. (Но - расстояние от подошвы подъемника до проушины грузового винта при опущенном затворе. Наибольшая длина грузового винта Но, для каждого подъемника рассчитывалась на продольный изгиб при сечении по внутреннему диаметру резьбы и гибкости стержня $\lambda \leq 200$).

Инв. № подл. | Подп. и дата | Взам. инв. № | Инв. № дубл. | Подп. и дата

Изм.	Лист	№ докум.	Подп.	Дата	26.058.ПВ.000.000 ПЗ	Лист 7

Копировал: Пужко — формат А4

Все данные для выбора подъемника приведены на сборочных и габаритных чертежах подъемников. На габаритном чертеже выбранного подъемника заполняется таблица 2. „Данные на заказ по затвору" – которые служат привязкой подъемника к затвору и исходными данными для изготовления подъемника на заводе.

В случае, когда завод-изготовитель обеспечен выпусками типовой документации подъемников, то для заказа подъемника организация-заказчик может ограничиться передачей заводу только заполненных габаритных чертежей подъемника.

6. Технико-экономические показатели.

Для сравнения технико-экономических показателей винтовых подъемников взяты подъемники моделей В-66, В-73 и В-83 (смотри таблицу 3).

Подъемники сравниваются при одинаковой грузоподъемности, одинаковых Но и Нх грузовых винтов и при одинаковом диаметре трапецеидальной резьбы

Для возможности сравнения стоимость подъемников модели В-66, В-73 приведена в ценах 1969 года.

Из стоимости подъемников В-83, с ручным приводом, исключена стоимость указателей УПР, а в подъемниках с электроприводом стоимость датчиков ДПМ1.

В подъемниках моделей В-66 и В-73 из стоимости подъемников с ручным приводом исключена стоимость указателей УР и УПР, а в подъемниках с электроприводом исключена стоимость указателей УПЗ и ДПЗ.

Стоимость подъемников модели В-83 приведена по прейскуранту оптовых цен за № 24-18-60, введенного в действие от 1 января 1982 года.

Инв. № подл. | Подп. и дата | Взам. инв. № | Инв. № дубл. | Подп. и дата

Изм.	Лист	№ докум.	Подп.	Дата	3.820.2-44 26.058.ПВ.000.000 ПЗ	Лист 8

Копировал: Пужко — формат А4

Сравнение технико-экономических показателей подъемников моделей В-83, В-73 и В-66 показывает, что подъемники модели В-83 легче по весу и экономичнее.

В связи с многочисленными запросами в настоящей записке приводятся адреса некоторых заводов-изготовителей.

1. 700057, г. Ташкент, ул. Усто-Ширин 134, Ташкентский опытно-механический ремонтно-экскаваторный завод Минводхоза Уз. ССР.
2. 180640, ГСП, г. Псков, ул. Конная 35, Псковский опытно-экспериментальный механический завод. Минводхоза РСФСР.
3. Куйбышев, 61, ул. Лысвенская, 32, Куйбышевский ремонтно-механический завод. Минводхоза РСФСР.
4. 33063, г. Запорожье, Тупиковый пер. 22, Запорожский ремонтно-механический завод. Минводхоза УССР.
5. 370033 г. Баку, Московский пр-т 115, Бакинский экспериментальный ремонтно-механический завод, по. „Азмелиоремаш."
6. 473035, г. Целиноград, промзона, опытно-экспериментальный завод „Реммелиостроймаш." Минводхоза, Каз. ССР.

Инв.№ подл. | Подп. и дата | Взам. инв.№ | Инв.№ дубл. | Подп. и дата

Инв.№ подл. | Подп. и дата | Взам. инв.№ | Инв.№ дубл. | Подп. и дата

Таблица 1

Состав типовой проектной документации.

Наименование	№ № выпусков
Пояснительная записка и габаритные чертежи подъемников	0
Подъемник одновинтовой с ручным приводом г.п. 0,5 т.с. марки 0,5 В	1
Подъемник одновинтовой с ручным приводом г.п. 1 т.с. марки 1В	2
Подъемник одновинтовой с ручным приводом г.п. 2,5 т.с марки 2,5 В	3
Подъемник двухвинтовой с ручным приводом г.п. 2×2,5 т.с. марки 5ВД	4
Подъемник одновинтовой с ручным приводом г.п. 5 т.с. марки 5В	5
Подъемник двухвинтовой с ручным приводом г.п 2×5 т.с. марки 10ВД	6
Подъемник одновинтовой с ручным приводом г.п. 10 т.с. марки 10В	7
Подъемник двухвинтовой с ручным приводом г.п. 2×10 т.с. марки 20ВД	8
Подъемник одновинтовой с электроприводом г.п. 1 т.с марки 1ЭВ	9
Подъемник одновинтовой с электроприводом г.п 2.5 т.с марки 2,5ЭВ	10
Подъемник двухвинтовой с электроприводом г.п 2×2,5 т.с. марки 5ЭВД	11
Подъемник одновинтовой с электроприводом г п. 5 т с. марки 5ЭВ	12
Подъемник двухвинтовой с электроприводом г.п. 2×5 т.с. марки 10ЭВД	13
Подъемник одновинтовой с электроприводом г.п 10 т.с. марки 10ЭВ	14
Подъемник двухвинтовой с электроприводом г.п. 2×10 т.с. марки 20ЭВД	15
Подъемник одновинтовой с электроприводом г.п. 20 т.с. марки 20ЭВ	16
Электропривод винтовых подъемников	17

Выпуск 0

Серия 3.820.2-44

Инв.№ подл. | Подп. и дата | Взам. инв.№ | Инв.№ дубл. | Подп. и дата

Таблица 2

Техническая характеристика подъемников модели В-83.

Марка подъемника	Усилие в тс.			Но в м. наиб.	Резьба винта грузового	Электрический привод				Ручной привод			Наиб. теоретическая масса подъемника в кг.
	тяговое Т	посадочное П	дожимное Д			Марка электродвигателя	Мощность в квт.	Число оборотов в мин.	Время подъема на 1м. в мин.	Усилие на рукоятке в кгс.	Число оборотов рукоятки на 1м. подъема	Время подъема на 1м. в мин	
0,5 В	0,5	0,5	0,6	2,35	Tr. 40×12 (P6)	—	—	—	—	20.0	76.0	2.0	35
1 В	1.0	1,0	1,2	2,90	Tr. 50×16 (P8)	—	—	—	—	20,0	68.0	2,5	68
2,5 В	2,5	2,5	3,0	3,65	Tr. 60×16 (P8)	—	—	—	—	15.0	168.0	7.0	133
5 ВД	2×2,5	2×2,5	2×3,0	3,65	Tr. 60×16 (P8)	—	—	—	—	12.0	435	18	325
5 В	5,0	5,0	6,0	4,2	Tr. 70×20 (P10)	—	—	—	—	14,0	360	15	238
10 ВД	2×5.0	2×5.0	2×6.0	4,2	Tr. 70×20 (P10)	—	—	—	—	23,0	455	19	504
10 В	10.0	10.2	12.0	4,9	Tr. 80×20 (P10)	—	—	—	—	17.0	795	33	360
20 ВД	2×10.0	2×10.0	2×12.0	4,9	Tr. 80×20 (P10)	—	—	—	—	38,0	990	41	724
1 ЭВ	1.0	1.0	1,2	2,93	Tr. 50×16 (P8)	ЧАС 71 В6 У1 исполнение М 302	0.4	920	8	6.0	72,0	3,0	121
2.5 ЭВ	2,5	2,5	3,0	3,65	Tr. 60×16 (P8)	ЧАС 71 А6 У1 исполнение М 302	0.63	920	8	15.0	168	7,0	172
5 ЭВД	2×2.5	2×2,5	2×3,0	3,65	Tr. 60×16 (P8)	ЧАС 80 В6 У1 исполнение М 302	1,2	860	8	35,0	216	9,0	337
5 ЭВ	5,0	5,0	6.0	4,2	Tr. 70×20 (P10)	ЧАС 80 В6 У1 исполнение М302	~~1,2~~ 1	~~860~~ 760	5	14.0	360	15	308
10 ЭВД	2×5,0	2×5,0	2×6,0	4,2	Tr. 70×20 (P10)	ЧАС 90 L 6 У1 исполнение М302	1,7	900	5	31,0	360	19	585
10 ЭВ	10,0	10,0	12,0	4,9	Tr. 80×20 (P10)	ЧАС 90 L 6 У1 исполнение М302	1.7	900	5	24,0	480	20	440
20 ЭВД	2×10,0	2×10,0	2×12,0	4,9	Tr. 80×20 (P10)	ЧАС 100 L 6 У1 исполнение М302	2,6	920	6	50,0	960	40	852
20 ЭВ	20,0	20.0	22,0	5,5	Tr. 90×24 (P12)	ЧАС 100 L 6 У1 исполнение М 302	2,6	920	6	50,0	795	33	598

Серия 3.820.2-44 Выпуск 0

Инв. № подл. | Подп. и дата | Взам. инв. № | Инв. № дубл. | Подп. и дата

3.820.2-44

Изм.	Лист	№ докум.	Подп.	Дата	26.058 ПВ 000 000 ПЗ	Лист

Копировал: Пужко

формат А3

Таблица 3

Технико-экономические показатели

Привод	Марка подъемника	Тяговое усилие подъемника в тс.	Резьба винта грузового	Подъемник модели В-83		Подъемник модели В-73		Подъемник модели В-66	
				Наибольшая масса подъемника в кг.	Стоимость приобретения 1 шт подъемника в руб.	Наибольшая масса подъемника в кг.	Стоимость приобретения 1 шт подъемника в руб	Наибольшая масса подъемника в кг.	Стоимость приобретения 1 шт. подъемника в руб
1	2	3	4	5	6	7	8	9	10
ручной	0,5 В	0,5	Тг. 40×12 (Р6)	35	32	35	47.25	35	47.25
	1 В	1,0	Тг. 50×16 (Р8)	68	52	68	91,80	68	91,80
	2,5 В	2,5	Тг. 60×16 (Р8)	133	96	141	182.74	205	265,68
	5 ВД	2×2,5	Тг. 60×16 (Р8)	325	295	341	441,94	536	694.66
	5 В	5	Тг. 70×20 (Р10)	238	190	250	295.	260	336.96
	10 ВД	2×5	Тг. 70×20 (Р10)	504	454	528	575	506	655,78
	10 В	10	Тг. 80×20 (Р10)	360	264	379	438	385	498.96
	20 ВД	20	Тг. 80×20 (Р10)	724	537	761	695	652	845
электрический	1 ЭВ	1	Тг. 50×16 (Р8)	121	200	126	206.89	132	216.74
	2,5 ЭВ	2,5	Тг. 60×16 (Р8)	172	216	177	290.63	183	300,49
	5 ЭВД	2×2,5	Тг. 60×16 (Р8)	337	440	347	569.77	427	701,13
	5 ЭВ	5	Тг. 70×20 (Р10)	308	400	316	518,87	327	536.98
	10 ЭВД	2×5	Тг. 70×20 (Р10)	585	620	600	1036.80	622	1074.82
	10 ЭВ	10	Тг. 80×20 (Р10)	440	490	452	781.06	469	810,43
	20 ЭВД	2×10	Тг. 80×20 (Р10)	852	752	876	1513.73	911	1574,21
	20 ЭВ	20	Тг. 90×24 (Р12)	598	568	612	1057,54	—	—

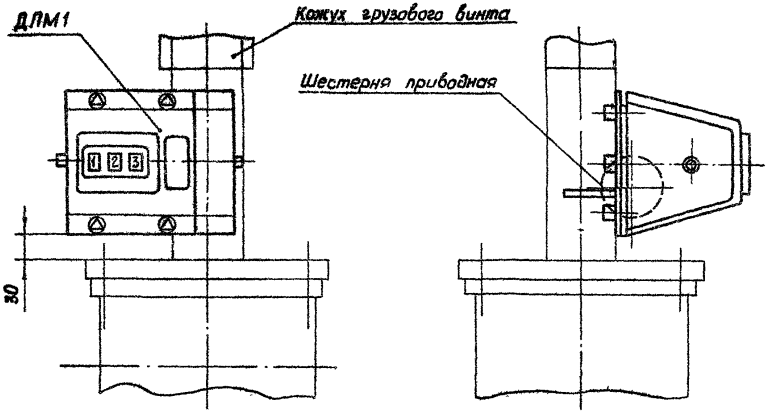

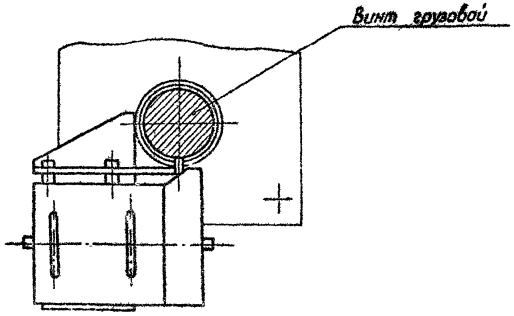

Датчик положения исполнительных механизмов ДПМ1 предназначен для измерения и контроля положения затвора на гидротехнических сооружениях.

Датчик используется в комплексе устройств телемеханики кодового преобразователя, а также в виде самостоятельного прибора для снятия показаний местного отсчета.

Диапазон измерения положения затвора от 0 до 400 см при необходимости измерение может выполнять до 1000 см.

Цифры на счетчике означают предел измерения верхнего положения затвора в см. Датчик приводится в действие вращением приводной шестерни, которая входит в зацепление с грузовым винтам подъемника. В зависимости от шага грузового винта, в датчике устанавливается соответствующая приводная шестерня. Поэтому при оформлении заказа на изготовление необходимо указать шаг грузового винта.

Допускаемый шаг трапецеидальной резьбы грузового винта подъемника: 8, 10, 12, 16, 20 и 24 мм.

Адрес изготовителя: Уз.ССР. г. Нариманов, ПКТБ „Узводприбораватоматика".

26.058.ПВ.010.000 ГЧ

Серия 3.820.2-44 Выпуск 0

Инв.№ подл. | Подп. и дата | Взам. инв.№ | Инв.№ дубл. | Подп. и дата

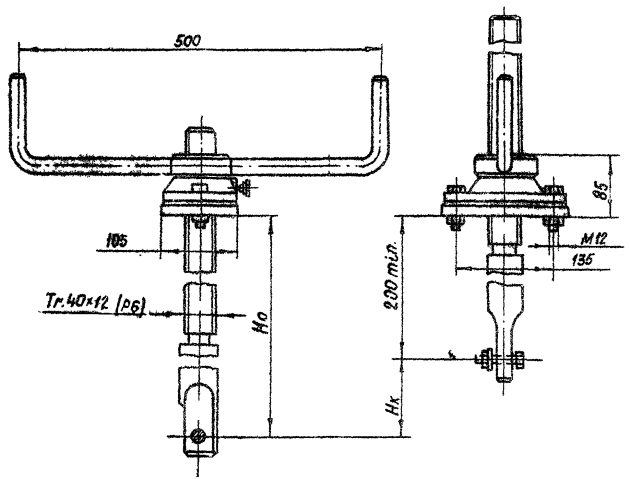

Таблица 1

Техническая характеристика подъемника

Резьба грузового винта	Усилие в т.с.		Ho в м. наиб.	Усилие на рукоятке при Т 8 кгс	Время подъема затвора на 1 м в мин.
	тяговое Т	посадочное П			
Tr.40×12 (P6)	0,5	0,5	2,35	2,0	2,0

Таблица 2

Данные на заказ по затвору.

Усилие посадочное потребное в тс.	Пв	
Расстояние от подошвы подъемника до оси проушины опущенного затвора в м.	Ho	
Полный ход затвора в м.	Hк	
Теоретическая масса подъемника в кг.	Q	

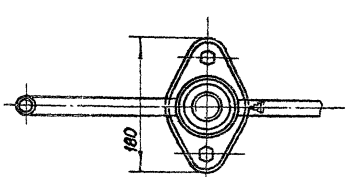

Таблица 3

Теоретическая масса подъемников

Hк в м	Ho в м.									
	0,6	0,8	1,0	1,2	1,4	1,6	1,8	2,0	2,2	2,35
	Масса 1 шт в кг.									
0,4	13	15	16	20	23	25	28	30	33	35
0,6	–	15	17	20	22	25	27	30	32	34
0,8	—	—	16	19	21	24	26	29	31	33
1,0	—	—	—	18	20	23	25	28	30	32
1,2	—	—	—	—	20	22	25	27	30	31
1,4	—	—	—	—	—	21	24	26	29	31
1,6	—	—	—	—	—	—	23	25	28	30
1,8	—	—	—	—	—	—	—	25	27	29
2,0	—	—	—	—	—	—	—	—	26	28
2,15	—	—	—	—	—	—	—	—	—	27

3.820.2-44

Изм.	Лист	№ докум.	Подп.	Дата
Разраб.		Марбанов		14.04.93
Пров.		Искандеров		18.04.93
Т. контр.		Грош		22.04.93
Гл. инж. проекта		Чагаев		25.04.93
Н. контр.		Мышкин		26.04.93
Утв.		Филоненко		27.04.93

26.058.ПВ.010.000 ГЧ

Подъемник одновинтовой с ручным приводом г.п. 0,5 т.с. марки 0,5В

Габаритный чертеж

Лит	Масса	Масштаб
А	См. табл. 3	1:5
Лист	Листов 1	

Копировал: Пужко

Формат А3

26.058.ПВ.020.000 ГЧ

Выпуск 0

Серия 3.820.2-44

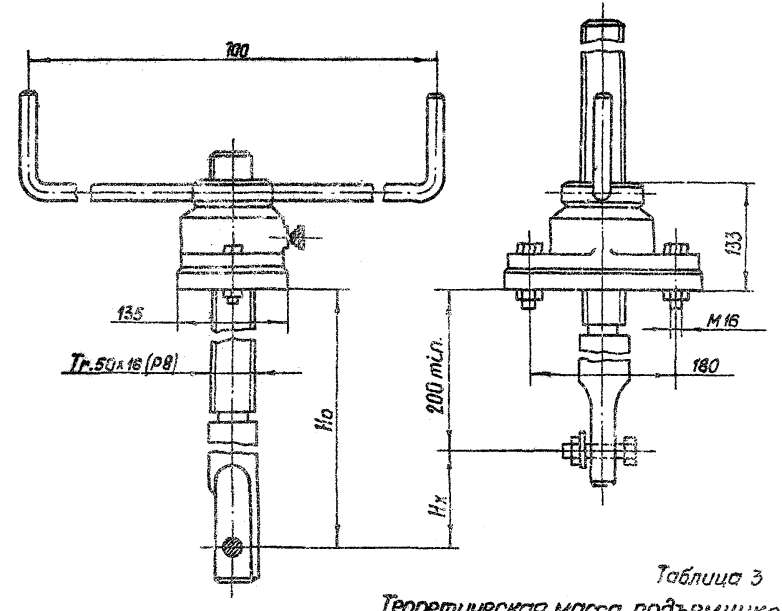

Таблица 1

Техническая характеристика подъемника

Резьба грузового винта	Исп. 26.058.ПВ.020.000-01 Подъем на шарикоподшипнике. Посадка и дожим на чугунной опоре		Исп. 26.058.ПВ.020.000 Подъем, посадка и дожим на шарикоподшипнике		Ho в м наиб.	Усилие на рукоятке при T в кгс.	Время подъема затвора на 1 м. в мин.
	Усилие в т.с.		Усилие в т.с.				
	тяговое T	посадочное П	тяговое T	посадочное П			
Tr. 50x16(P8)	1,0	0,6	1,0	1,0	2,9	2,0	2,5

Таблица 2

Данные на заказ по затвору

Усилие посадки потребное в т.с.	Пз	
Расстояние от подошвы подъемника до оси прошивны опущенного затвора в м.	Ho	
Полный ход затвора в м.	Hx	
Теоретическая масса подъемника в кг	Q	

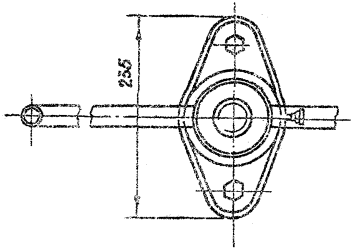

Таблица 3

Теоретическая масса подъемников

Hx в м	Ho, в м.										
	1.0	1.2	1.4	1.6	1.8	2.0	2.2	2.4	2.6	2.8	2.9
	Масса 1 шт. в кг										
0.8	31	35	38	42	46	50	54	58	62	66	68
1.0		33	37	41	45	49	53	57	61	65	67
1.2			36	40	44	48	52	56	60	64	66
1.4				39	43	47	51	55	59	63	65
1.6					41	45	49	53	57	61	63
1.8						44	48	52	56	60	62
2.0							46	50	54	58	60
2.2								48	53	57	59
2.4									52	56	58
2.6										54	57
2.7											56

3.820.2-44

26.058.ПВ.020.000 ГЧ

Изм.	Лист	№ докум.	Подп.	Дата
Разраб.		Мордашов		14.04.83
Пров.		Искандеров		18.04.83
Т. контр.		Грош		22.04.83
Гл. спец.		Нагаев		25.04.83
Н. отд.		Мишкин		26.04.83
Н. сект.		Белоненко		27.04.83

Подъемник одновинтовой с ручным приводом г.п. 1 т.с марки 18 Габаритный чертеж

Лит.	Масса	Масштаб
А	Оп.табл.5	

Лист | Листов

Копировал: Гурина Формат А3

Инв.№ подл. | Подп. и дата | Взам. инв.№ | Инв.№ дубл. | Подп. и дата

26.058.ПВ.030.000 ГЧ

Серия 3.820-2-44 Выпуск 0

Подп. и дата | Инв.№ дубл. | Взам.инв.№ | Подп. и дата | Инв.№ подл.

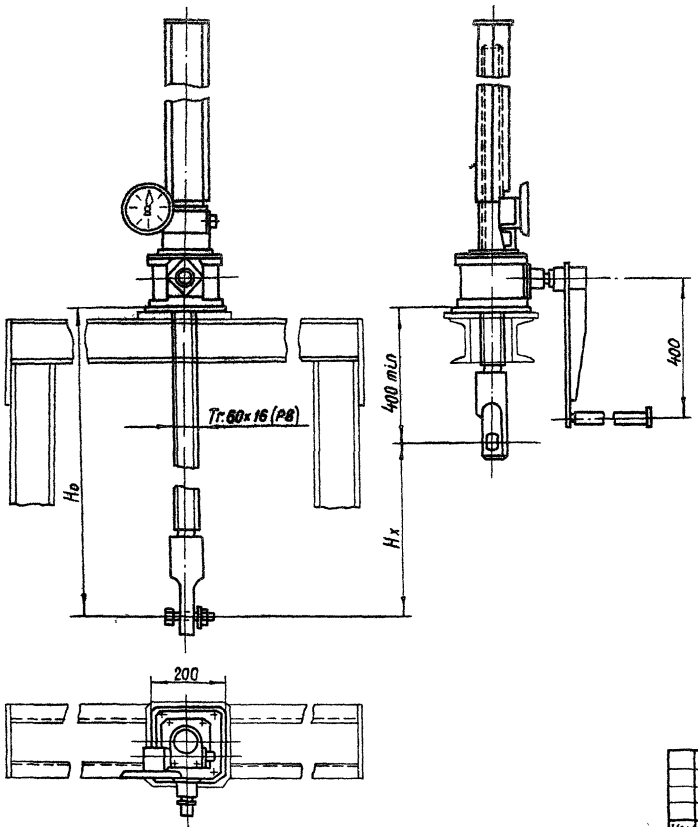

Указатель положения затвора выбирается взависимости от Нх: при Нх ≤ 2,5м установить УПР 258, при 2,5 < Нх ≤ 5м установить УПР 508

Таблица 1

Техническая характеристика подъемника

Резьба грузового винта	Усилие в т.с. наиб.		Но в м. наиб.	Усилие на рукоятке при Т в кгс	Время подъема затвора на 1м. в мин.
	тяговое Т	посадочное П			
Тг:60×16(Р8)	2,5	2,5	3.65	16	7,5

Таблица 2

Данные на заказ по затвору

Усилие посадочное потребное в т.с.	Пз	
Расстояние от подошвы подъемника до оси проушины опущенного затвора в м	Но	
Полный ход затвора в м	Нх	
Указатель положения затвора	—	УПР...
Теоретическая масса подъемника в кг	Q	

Таблица 3

Теоретическая масса подъемников

Нх, м	Но, м				
	1.5	2.0	2.5	3.0	3.6
	Масса 1 шт. без учета указателя положения затвора, кг.				
1.0	69	85	99	114	133
1,5		79	93	108	125
2,0			87	102	120
2.5				96	114
3.2					106

3.820.2-44

Изм.	Лист	№ докум.	Подп.	Дата
Разраб		Марданов		14.04.83
Пров		Искандеров		19.04.83
Т.контр.		Грош		22.04.83
Гл.спец. проекта		Наседа		25.04.83
Н.контр.		Мышкин		26.04.83
Утв.		Филоненчо		27.04.83

26.058.ПВ.030.000 ГЧ

Подъемник одновинтовой с ручным приводом г.п 2,5 т.с. марки 2,5В
Габаритный чертеж

Лит.	Масса	Масштаб
А	См.табл.3	1:10

Лист | Листов 1

Копировал: Пушка

Формат А3

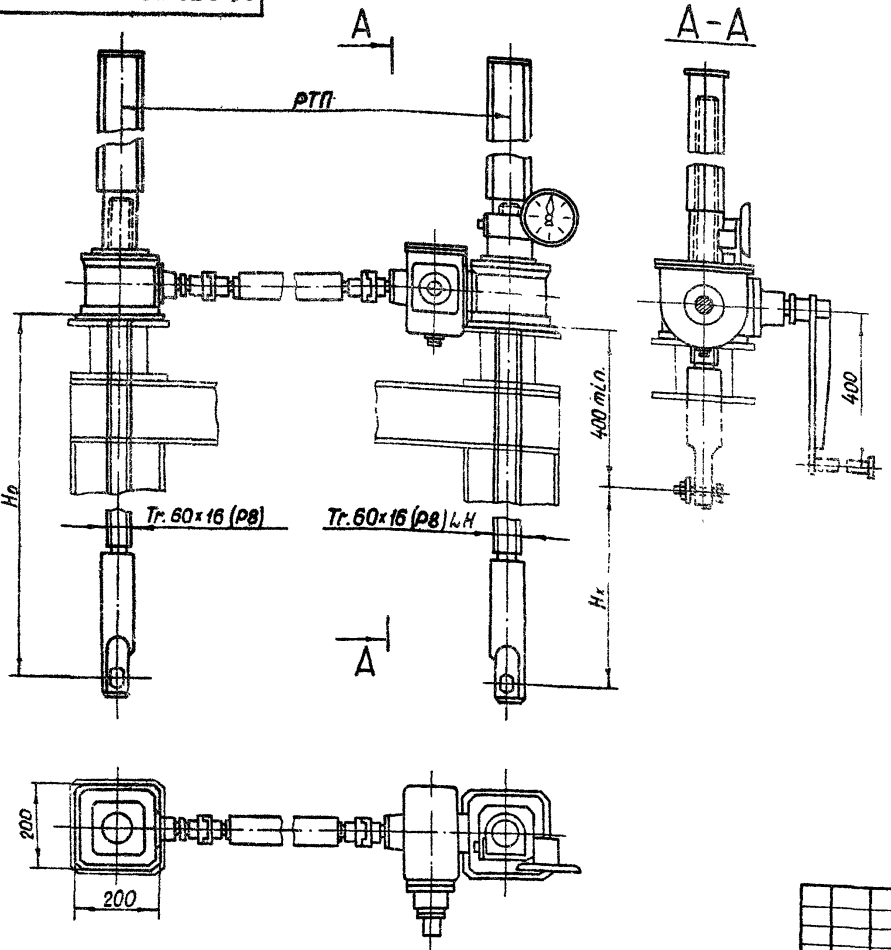

Указатель положения затвора выбирается в зависимости от Hx: при Hx ≤ 2.5 м установить УПР 258 при 2.5 < Hx < 6 м установить УПР 508.

Таблица 1

Техническая характеристика подъемника

Резьба грузового винта	Усилие в тс наиб		Hо м наиб	Усилие на рукоятке при Т в кгс.	Время подъема затвора на 1 м в мин
	тяговое Т	посадочное П			
Tr. 60×16 (Р8)	2×2.5	2×2.5	3.65	12	18

Таблица 2

Данные на заказ по затвору

Усилие посадочное потребное в тс	Пз	
Расстояние от подошвы подъемника до оси проушины опущенного затвора	Hо	
Полный ход затвора	Hx	
Расстояние точек подвеса затвора в м	РТП	
Указатель положения затвора	—	УПР
Теоретическая масса подъемника в кг	Q	

Таблица 3

Теоретическая масса подъемников при РТП=3м

Hx, м	Hо, м				
	1.5	2.0	2.5	3.0	3.65
	Масса 1шт. без учета указателя положения затвора, кг				
1,0	193	223	253	285	325
1.5	—	214	246	276	316
2.0	—	—	237	269	309
2.5	—	—	—	262	302
3,5	—	—	—	—	292

3 820 2-44

Изм	Лист	№ докум.	Подп	Дата
Разраб.		Марданов		[illegible].83
Пров.		Искандеров		[illegible]
Т контр		Грош		22.[illegible]
Гл инж проекта		Нагаев		25.04.83
Н контр		Мышкин		23.04.83
Утв		Филоненко		27.04.83

26.058.ПВ.040 000 ГЧ

Подъемник одновинтовой с ручным приводом Гп 2×2.5 тс марки 5ВД Габаритный чертеж

Лит.	Масса	Масштаб
А	См табл 3	1:10
Лист	Листов 1	

Копировал: [illegible] формат А3

Инв.№ подл | Подп и дата | Взам.инв.№ | Инв.№ дубл. | Подп и дата

Серия 3.820.2-44 Выпуск 0

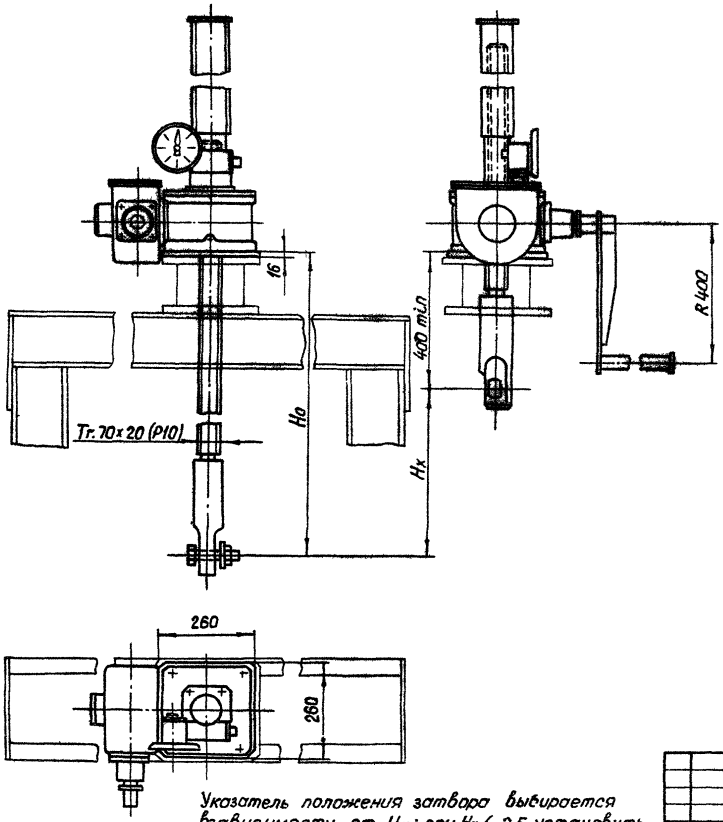

Указатель положения затвора выбирается взависимости от H_x: при $H_x \leq 2.5$ установить УПР 2510, при $2.5 < H_x \leq 5$ м установить УПР 5010.

Таблица 1

Техническая характеристика подъемника

Резьба грузового винта	Усилие в т.с. наиб. тяговое T	Усилие в т.с. наиб. посадочное П	Ho в м. наиб.	Усилие на рукоятке при T в кг.	Время подъема затвора на 1 м. в мин.
Tr. 70×20 (P10)	5	5	4,2	20	20

Таблица 2

Данные на заказ по затвору

Усилие посадочное потребное в т.с.	Пв	
Расстояние от подошвы подъемника до оси проушины опущенного затвора	Ho	
Полный ход затвора в м.	Hx	1650, 2250
Указатель положения затвора	—	УПР...
Теоретическая масса подъемника в кг	Q	

Таблица 3

Теоретическая масса подъемников

H_x, м	Ho, м. 2.0	2.5	3.0	3.5	4.0	4.2
	Масса 1 шт без учета указателя положения затвора, кг.					
1.5	151	171	190	210	229	238
2.0	—	164	184	203	223	232
2.5	—	—	176	195	215	224
3.0	—	—	—	188	208	217
3.5	—	—	—	—	201	210
3.8	—	—	—	—	—	203

3.820.2-44

Изм.	Лист	№ докум.	Подп.	Дата
Разраб		Марванов		14.04.88
Пров.		Искандеров		18.04.88
Т. контр.		Грош		22.04.88
Гл. инж. проекта		Назаев		25.04.88
Н. контр.		Мышкин		28.04.88
Утв.		Филаненко		27.04.88

26.058.ПВ.050.000 ГЧ

Подъемник одновинтовой с ручным приводом г.п. 5 т.с. марки 5В. Габаритный чертеж.

Лит.	Масса	Масштаб
А	см. табл. 3	1:10

Лист | Листов 1

Копировал: Пужка

Формат А3

Инв. № подл. | Подп. и дата | Взам. инв. № | Инв. № дубл. | Подп. и дата

26.058.ПВ.060.000 ГЧ

Выпуск 0

Серия 3.820.2-44

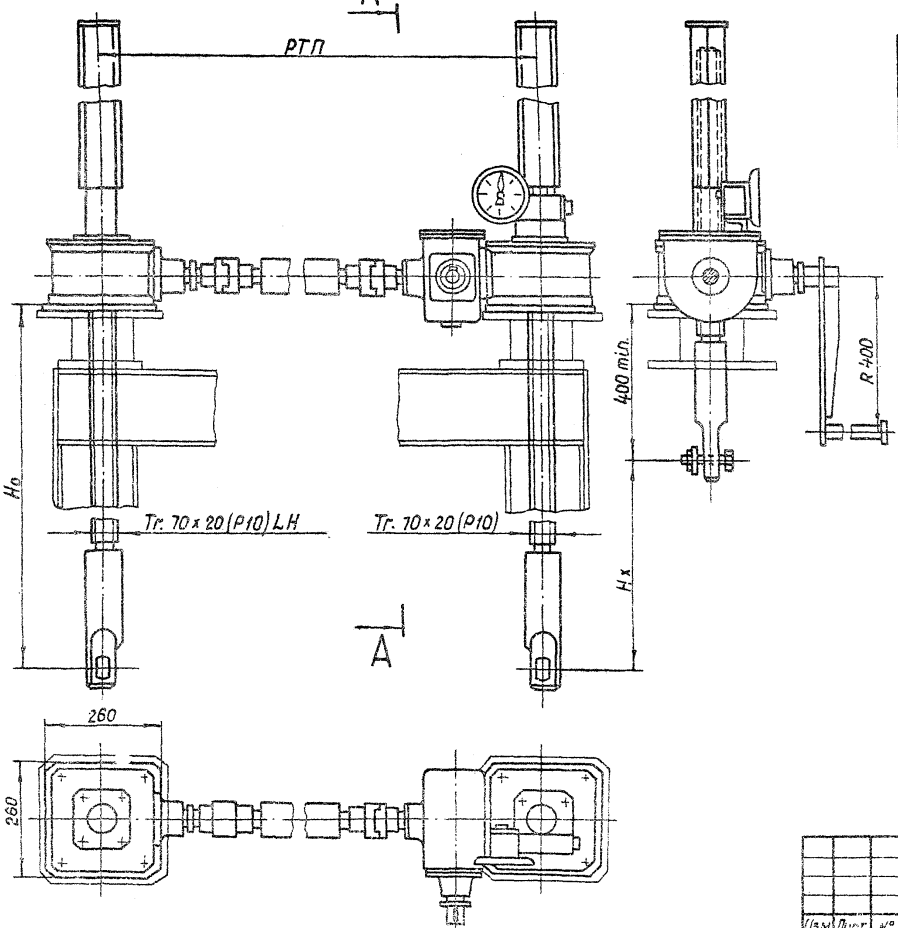

Указатель положения затвора выбирается в зависимости от Нх: при Нх ≤ 2,5 м установить УПР 2510, при 2,5 < Нх ≤ 5 м установить УПР 5010.

Таблица 1

Техническая характеристика подъемника

Резьба грузового винта	Усилие в тс. наиб.		Но в м. наиб.	Усилие на рукоятке при Т в кгс.	Время подъема затвора на 1 м. в мин.
	тяговое Т	посадочное П			
Тг. 70х20(Р10)	2х5	2х5	4,2	23	19

Таблица 2

Данные на заказ по затвору

Усилие посадочное потребное в тс.	Пв	
Расстояние от подошвы подъемника до оси проушины опущенного затвора	Но	
Полный ход затвора в м.	Нх	
Расстояние точек подвеса затвора в м.	РТП	
Указатель положения затвора	—	УПР ..
Теоретическая масса подъемника в кг.	Q	

Таблица 3

Теоретическая масса подъемников при РТП = 4 м

Нх, м	Но, м					
	2,0	2,5	3,0	3,5	4,0	4,2
	Масса 1 шт. без учета указателя положения затвора кг.					
1,5	330	370	409	448	448	504
2,0		356	396	435	475	492
2,5			379	419	458	476
3,0				405	445	463
3,5					428	448
3,8						435

3.820.2-44

Изм.	Лист	№ докум.	Подп.	Дата
Разраб.		Марванов		04.83
Пров.		Исканделов		03.83
Т. контр.		Гром		03.83
Гл. инж. проекта		Нагаев		25.04.83
Н. контр.		Мышкич		29.04.83
Утв.		Филиппенко		03.05.83

26.058.ПВ.060.000 ГЧ

Подъемник двухвинтовой с ручным приводом г.п. 2х5 т.с. марки 108Д. Габаритный чертеж

Лит.	Масса	Масштаб
А	См. табл. 3	1:10

Лист | Листов 1

Копировал: Пужко

Формат А3

Инв. № подл. | Подп. и дата | Взам. инв. № | Инв. № дубл. | Подп. и дата

Серия 3.820.2-44 Выпуск 0

Таблица 1

Техническая характеристика подъемника

Резьба грузового винта	Усилие в т.с. наиб.		Ho в м. наиб.	Усилие на рукоятке при Т в кгс	Время подъема затвора на 1м в мин.
	тяговое Т	посадочное П			
Тг. 80х х 20 (Р10)	10	10	4,9	17	33

Таблица 2

Данные на заказ по затвору

Усилие посадочное потребное в т.с.	Пз	
Расстояние от подошвы подъемника до оси проушины опущенного затвора	Ho	
Полный ход затвора в м.	Hx	
Указатель положения затвора	—	УПР....
Теоретическая масса подъемника в кг	Q	

Таблица 3

Теоретическая масса подъемников

Hx, м	Ho, м					
	2,5	3,0	3,5	4,0	4,5	4,9
	Масса 1 шт. без учета указателя положения затвора					
2,0	240	265	290	315	340	360
2,5		256	281	306	331	351
3,0			273	298	323	343
3,5				289	314	334
4,0					306	325
4,5						316

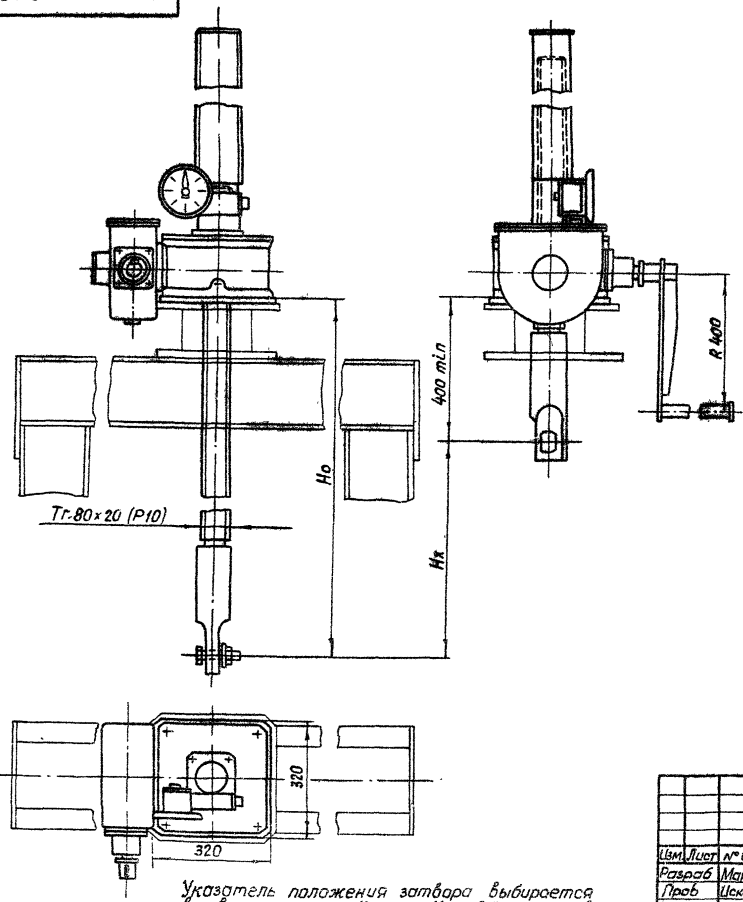

Указатель положения затвора выбирается в зависимости от Hx: при Hx ≤ 2,5 м установить УПР 2510, при 2,5 < Hx < 5 установить УПР 5010

3.820.2-44

Изм.	Лист	№ докум.	Подп.	Дата
Разраб		Марданов		14.04.83
Пров		Искандеров		18.04.83
Т. контр.		Грош		22.04.83
Гл. спец. проекта		Нигаев		25.04.83
Н. контр.		Мышкин		29.04.83
Утв.		Филоненко		27.04.83

26.058.ПВ.070.000 ГЧ

Подъемник одновинтовой с ручным приводом г.п. 10 т.с. марки 10В Габаритный чертеж

Лит.	Масса	Масштаб
А	См. табл. 3	1:10

Лист | Листов

Копировал: Пужко

Формат А3

Инв. № подл. | Подп. и дата | Взам. инв. № | Инв. № дубл. | Подп. и дата

26.058.ПВ.080.000 ГЧ

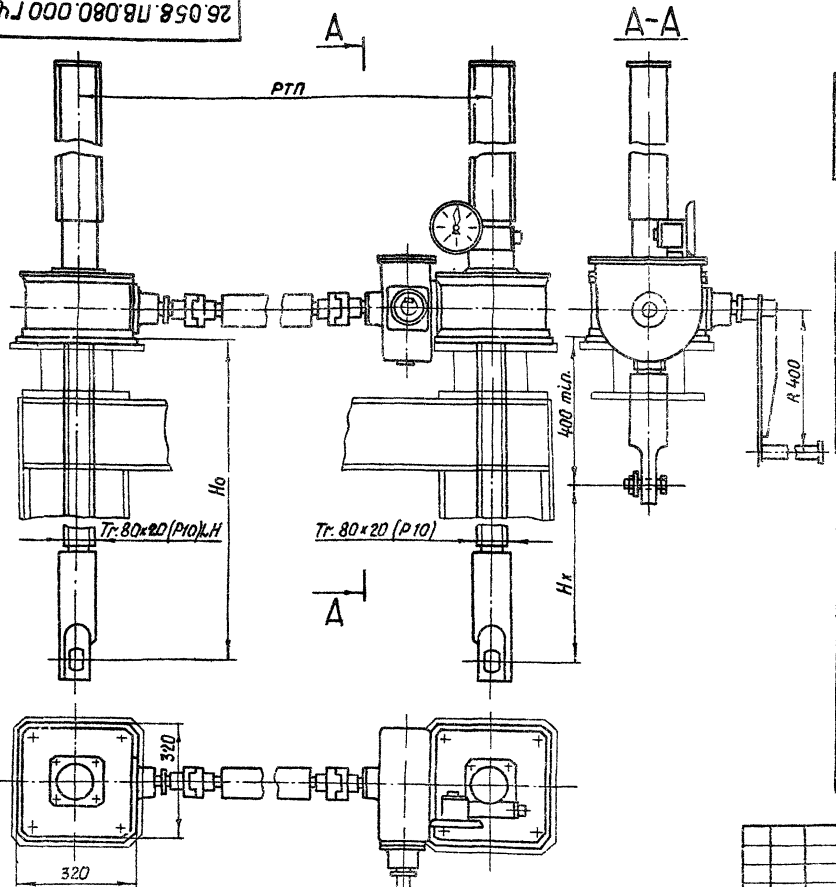

Указатель положения затвора выбирается взависимости от Нх: при Нх ≤ 2.5м установить УПР 2510, при 2.5 < Нх < 5.0 м установить УПР 5010.

Таблица 1

Техническая характеристика подъемника

Резьба грузового винта	Усилие в тс наиб		Но в м наиб.	Усилие на рукоятке при Т в кгс	Время подъема затвора на 1м в мин.
	тяговое Т	посадочное П			
Тг 80 × ×20 (Р10)	2×10	2×10	4.9	38	41

Таблица 2

Данные на заказ по затвору

Усилие посадочное потребное в т с.	Пз	
Расстояние от подошвы подъемника до оси проушины опущенного затвора	Но	
Полный ход затвора в м	Нх	
Расстояние точек подвеса затвора в м.	РТП	
Указатель положения затвора	—	УПР....
Теоретическая масса подъемника в кг	G	

Таблица 3

Теоретическая масса подъемников при РТП = 4м.

Нх, м	Но, м					
	2.5	3.0	3.5	4.0	4.5	4.9
	Масса 1шт. без учета указателя положения затвора кг					
2.0	483	533	583	633	683	724
2.5	—	514	565	615	665	705
3.0	—	—	548	598	648	688
3.5	—	—	—	576	630	670
4.0	—	—	—	—	612	652
4.5	—	—	—	—	—	635

3.820.2-44

Изм	Лист	№ докум	Подп	Дата
Разраб		Марданов		14.04.83
Пров		Искандеров		18.04.83
Т. инж.		Грош		22.04.83
Гл. инж. проекта		Нагаев		25.04.83
Н. контр		Мышкин		29.04.83
Утв		Филаненко		27.04.83

26.058.ПВ 080.000 ГЧ

Подъемник двухвинтовой с ручным приводом г.п 2×10 тс марки 20ВД Габаритный чертеж

Лит	Масса	Масштаб
А		

Лист | Листов 1

Копировал: Пужко

формат А3

Серия 3.820.2-44 Выпуск 0

Инв. № подл. | Подп. и дата | Взам. инв. № | Инв. № дубл. | Подп. и дата

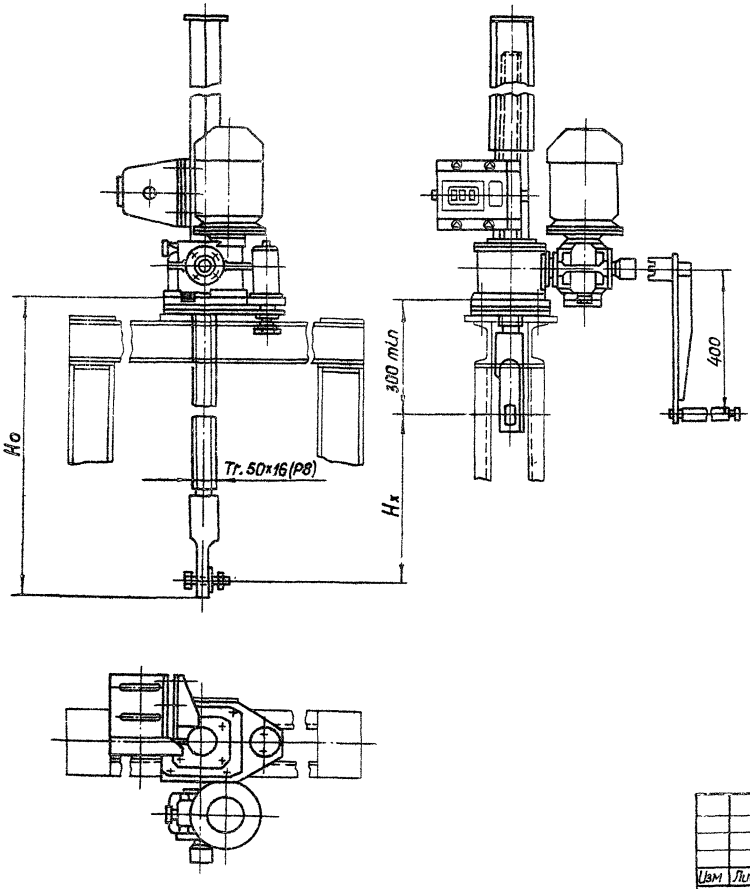

Регулировку грузового реле произвести по потребному посадочному усилию (см табл 2).

Таблица 1

Техническая характеристика подъемника

Резьба грузового винта	Усилие в т.с		Но в м наиб.	Электродв. ЧАС 71А6У1 исп м 302	Станция управления электропр.	Усилие на рукоятке при 1 в кгс.	Время подъема затвора на 1м в мин.	
	тяговое Т	посадки П					электр.	вручную
Тг.50×16(Р8)	1	1	2,93	n=920об/мин N=0,4 кВт	ЯАА 5401-2174 У1	6	8	3

Таблица 2

Данные на заказ по затвору

Усилие посадочное потребное в т.с.	$П_з$	
Усилие регулировки грузового реле в т.с.	Р	
Расстояние от подсивы подъемника до оси проушины опущенного затвора в м.	Но	
Полный ход затвора в м.	Нх	
Датчик ДПМ1. Шаг гр винта	Р	
Теоретическая масса подъемника в кг	Q	

Таблица 3

Теоретическая масса подъемников

Нх, м	Но, м			
	1,5	2,0	2,5	2,93
	Масса 1 шт. без учета электроаппаратуры, кг			
1,0	92	102	112	121
1,5	—	98	108	116
2,0	—	—	104	112
2,5	—	—	—	107

Изм	Лист	№ докум.	Подп	Дата
Разраб	Сарнугаев			11.04.83
Пров	Искандеров			18.04.83
Т. контр	Грош			22.04.83
Гл. инж. проекта	Нагаев			25.04.83
Н. контр	Мышкин			29.04.83
Утв.	Филоненко			21.04.83

3.820.2-44
26.058.ПВ.090.000 ГЧ

Подъемник одновинтовой с электроприводом г.п. 1,0 т.с. марки 138 Габаритный чертеж

Лит	Масса	Масштаб
А	См табл.3	1:10
Лист	Листов 1	

Копировал Пужко

Формат А1

26.058.ПВ.100.000 ГЧ

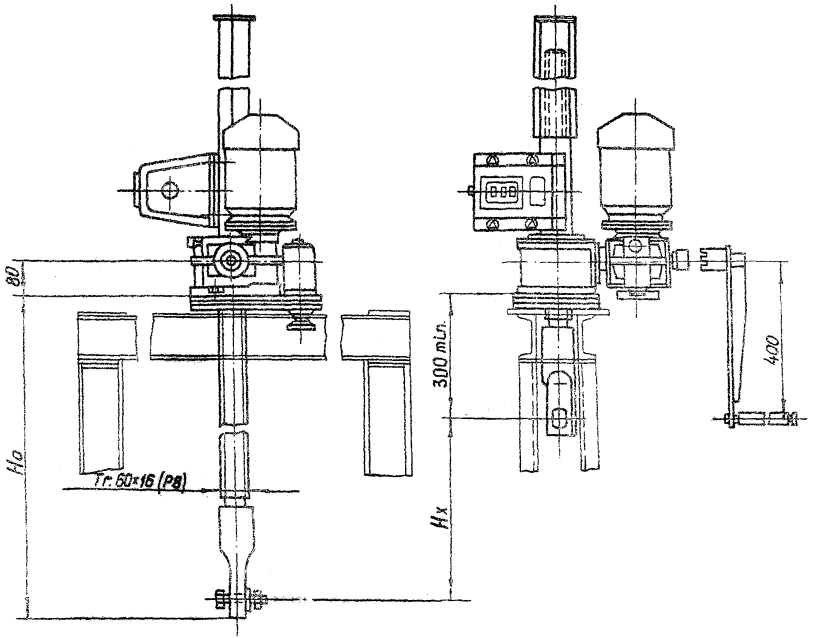

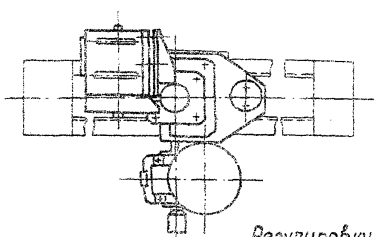

Регулировку грузового реле произвести по потребному посадочному усилию (см. табл. 2).

Таблица 1

Техническая характеристика подъемника

Резьба грузового винта	Усилие в тс: тяговое Т	Усилие в тс: посадки П	Ho в м наиб.	Электродв. ЧАС 71В6 У1 исп. М 302	Станция управления электропр.	Усилие на рукоятке при Т в кгс.	Время подъема затвора на 1 м. в мин.: электр.	Время подъема затвора на 1 м. в мин.: вручную
Tr.60×16(P8)	2.5	2.5	3,65	n=920 об/мин. N=0.63 квт.	ЯАА 5401-2474 У1	15	8	7

Таблица 2

Данные на заказ по затвору

Усилие посадочное потребное в т.с.	Пз	
Усилие регулировки грузового реле в тс.	Р	
Расстояние от подошвы подъемника до оси проушины опущенного затвора в м.	Ho	
Полный ход затвора в м.	Hx	
Датчик ДПМ1. Шаг гр. винта	P	
Теоретическая масса подъемника в кг.	Q	

Таблица 3

Теоретическая масса подъемников.

Hx, м	Ho, м. 1.5	2	2.5	3	3,65
	Масса 1 шт. без учета электроаппаратуры, кг				
1.0	108	123	138	153	172
1.5	—	119	132	148	166
2.0	—	—	126	141	159
2.5	—	—	—	134	152
3.2	—	—	—	—	145

3.820.2-44

Изм.	Лист	№ докум.	Подп.	Дата
Разраб.		Сорнусаев	[illegible]	14.04.83
Пров.		Искандеров	[illegible]	18.04.83
Т. контр.		Грош	[illegible]	22.04.83
Гл. инж. проекта		Нагаев	[illegible]	25.04.83
Н. контр.		Мышкин	[illegible]	20.04.83
Утв.		[illegible]	[illegible]	27.04.83

26.058.ПВ.100.000 ГЧ

Подъемник одновинтовой с электроприводом г.п. 2.5 т.с. марки 2,5 эВ Габаритный чертеж

Лит.	Масса	Масштаб
А	См. табл. 3	1:10

Лист | Листов 1

Копировал: Пужка

Формат А3

Инв. № подл. | Подп. и дата | Взам. инв. № | Инв. № дубл. | Подп. и дата

Серия 3.820.2-44 Выпуск 0

26.058.ПВ.110.000 ГЧ

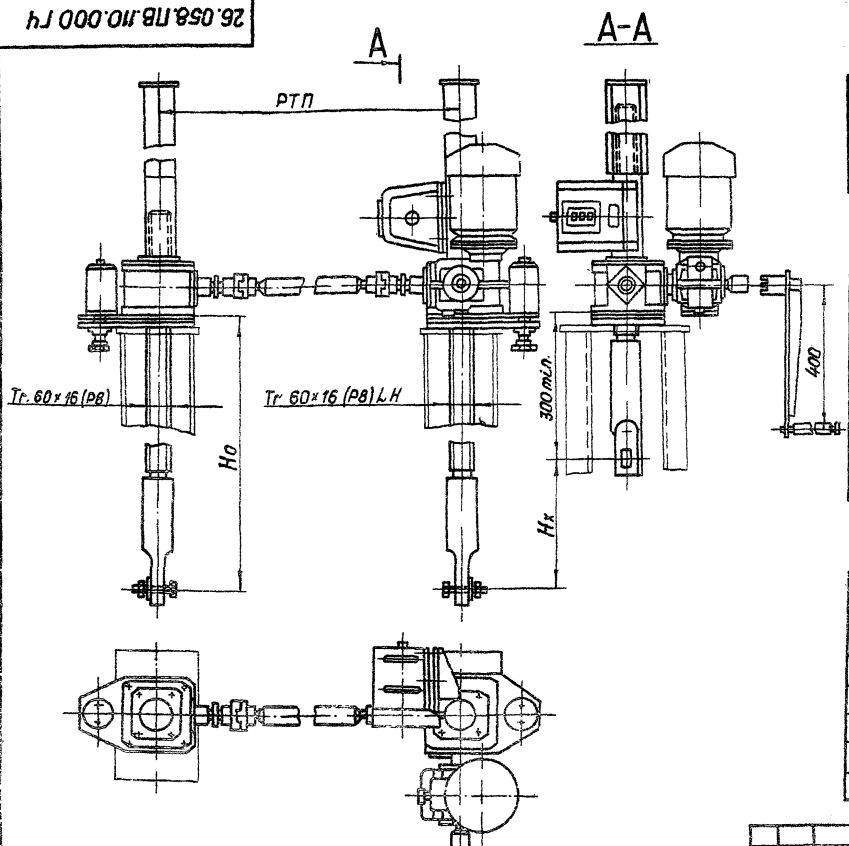

Регулировку грузового реле произвести по потребнему посадочному усилию (см. табл. 2)

Таблица 1

Техническая характеристика подъемника.

Резьба грузового винта	Усилие в тс. тяговое Т	Усилие в тс. посадки П	Ho в м. наиб.	Электродвиг. ЧАС 86 6У1 исп. м 302	Станция управления электропр.	Усилие на рукоятке при Т в кгс.	Время подъема затвора на 1 м. в мин. электр.	Время подъема затвора на 1 м. в мин. вручную
Tr. 60×16 (Р8)	2×2,5	2×2,5	3,65	П=860 об/мин N=1,2 квт.	ЯАА 5401-2674У1	30	8	9

Таблица 2

Данные на заказ по затвору.

Усилие посадочное потребное в тс.	Пз	
Усилие регулировки грузового реле в тс.	Р	
Расстояние от подошвы подъемника до оси проушина опущенного затвора	Ho	
Полный ход затвора в м.	Hx	
Расстояние точек подвеса затвора в м.	РТП	
Датчик ДПМ 1. Шаг гр. винта	Р	
Теоретическая масса подъемников кг.	Q	

Таблица 3

Теоретическая масса подъемников при РТП=3м.

Hx, м	Ho, м 1,5	2,0	2,5	3,0	3,65
	Масса 1шт. без учета электроаппаратуры, кг.				
1.0	209	238	269	299	337
1,5	—	225	255	287	323
2.0	—	—	245	275	311
2.5	—	—	—	262	298
3.2	—	—	—	—	283

3.820.2-44

Изм.	Лист	№ докум.	Подп.	Дата
Разраб.		Сорнугаев		14.04.83
Пров.		Искандеров		18.04.83
Т. контр.		Грош		22.04.83
Гл. инж. проекта		Нагаев		25.04.83
Н. контр.		Мышкин		29.04.83
Утв.		Филоненко		27.04.83

26.058.ПВ.110.000 ГЧ

Подъемник двухвинтовой с электроприводом г.п. 2×2,5 тс. Марки 5ЭВД Габаритный чертеж.

Лит.	Масса	Масштаб
А	См. табл. 3	1:10

Лист | Листов 1

Серия 3.820.2-44 Выпуск 0

Инв. № подл. | Подп. и дата | Взам. инв. № | Инв. № дубл. | Подп. и дата

Копировал: Пужко

Формат А3

26.058.ПВ.120.000 ГЧ

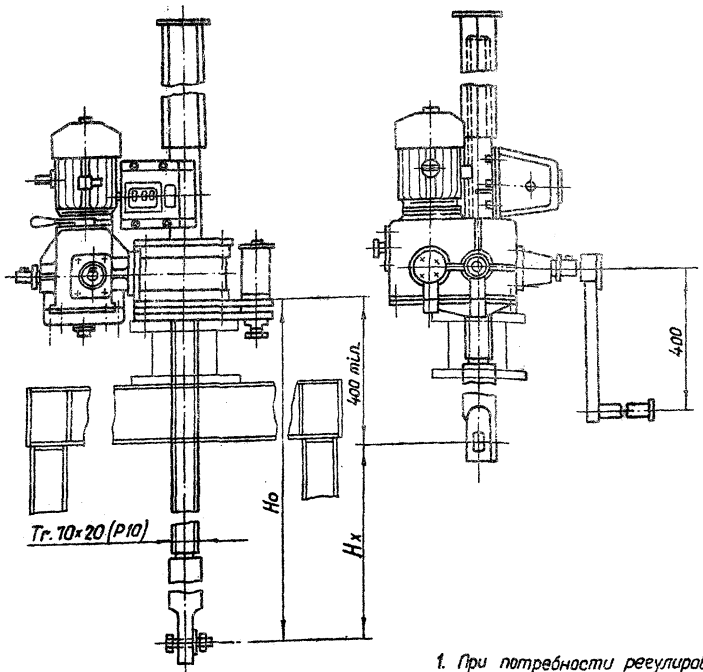

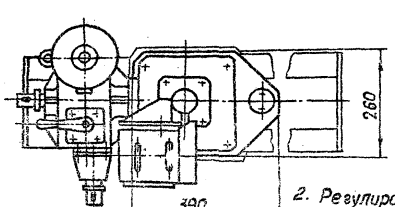

1. При потребности регулировки ниже предела 0,98 тс. подъемник комплектуется другим грузовым реле 2,5 ГРТ с соответствующими пределами заневоливания пружин.

2. Регулировку грузового реле произвести по потребному посадочному усилию (см. табл. 2)

Таблица 1

Техническая характеристика подъемника

Резьба грузового винта	Усилие в тс. тяговое Т	Усилие в тс. посадки П	Ho в м наиб.	Электродв. ЧАС 80В6У1 исп. м 302	Станция правления электропр.	Усилие на рукоятке при Т в кгс.	Время подъема затвора на 1 м в мин. электр.	Время подъема затвора на 1 м в мин. вручную
Tr.70×20 (P10)	5	5	4.2	П=860 об/мин N=1,2 кВт.	ЯАА 5401-2674 У1	14	5	15

Таблица 2

Данные на заказ по затвору

Усилие посадочное потребное в т.с.	Пз	
Усилие регулировки грузового реле в т.с.	Р	
Расстояние от подошвы подъемника до оси проушины опущенного затвора в м.	Ho	
Полный ход затвора в м.	Hx	
Датчик ДПМ 1. Шаг гр. винта	P	
Теоретическая масса подъемника в кг.	Q	

Таблица 3

Теоретическая масса подъемников

Hx, м	Ho, м 2.0	2.5	3.0	3.5	4.0	4.2
	Масса 1 шт. без учета электроаппаратуры в кг.					
1,5	221	241	260	280	299	308
2.0	—	233	253	272	292	301
2.5	—	—	245	264	284	293
3.0	—	—	—	257	277	286
3.5	—	—	—	—	270	279
3.8	—	—	—	—	—	272

3.820.2-44

Изм.	Лист	№ докум.	Подп.	Дата
Разраб.		Сарнугаев		19.04.83
Пров.		Искандеров		18.04.83
Т. контр.		Грош		22.04.83
Гл. инж. проекта		Нагаев		22.04.83
Н. контр.		Мышкин		
Утв.		Филонов		

26.058.ПВ.120.000 ГЧ

Подъемник одновинтовой с электроприводом г.п. 5 тс. марки 5ЭВ Габаритный чертеж

Лит.	Масса	Масштаб
А	См. табл. 3	1:10
Лист	Листов 1	

Серия 3.820.2-44 Выпуск 0

Инв. № подл. | Подп. и дата | Взам. инв. № | Инв. № дубл. | Подп. и дата

Тировал: Пик

Формат А3

26.058.ПВ.130.000 ГЧ

Серия 3.820.2-44 Выпуск 0

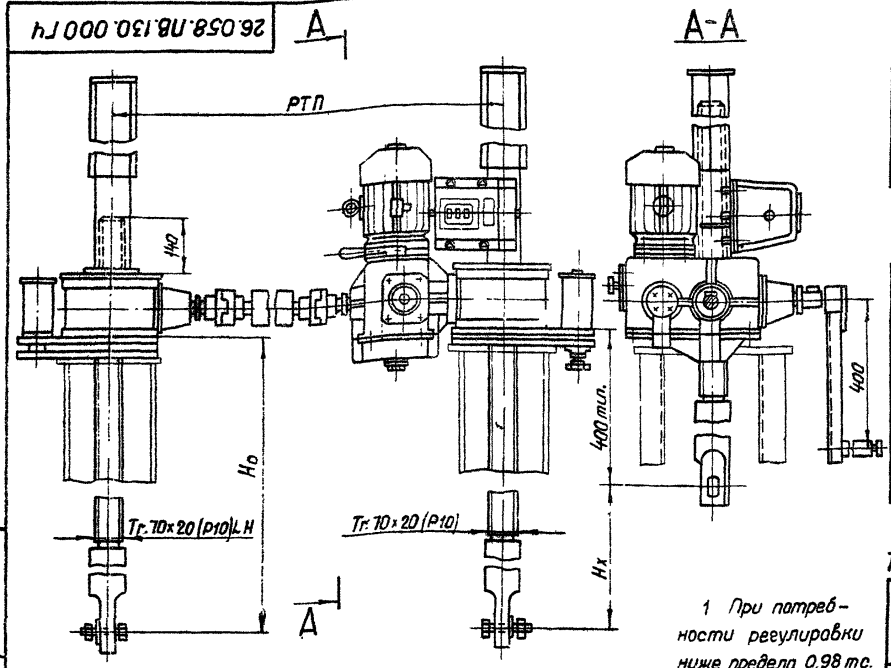

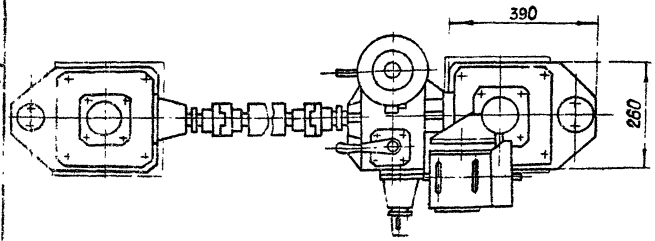

1 При потребности регулировки ниже предела 0,98 тс. подъемник комплектуется другим грузовым реле 2,5 ГРТ с соответствующими пределами заневоливания пружин.

2. Регулировку грузового реле произвести по потребнему посадочному усилию (см. табл 2)

Таблица 1

Техническая характеристика подъемника

Резьба грузового винта	Усилие в тс. тяговое Т	Усилие в тс. посадки П	Ho в м наиб.	Электродв. ЧАС 90L6У1 исп. м 302	Станция управления электропр.	Усилие на рукоятке при Т в кгс.	Время подъема затвора на 1м. в мин. электр.	Время подъема затвора на 1м. в мин. вручную
Tr.70×20(P10)	2×5	2×5	4.2	П=900 об/мин N=1,7 кВт	ЯАА 5401-2874 У1	31	5	19

Таблица 2

Данные на заказ по затвору.

Усилие посадочное потребное в т.с.	Пз	
Усилие регулировки грузового реле в т.с.	Р	
Расстояние от подошвы подъемника до оси проушины опущенного затвора в м.	Ho	
Полный ход затвора в м.	Hx	
Расстояние точек подвеса затвора в м.	РТП	
Датчик ДПМ 1. Шаг гр. винта	Р	
Теоретическая масса подъемника в кг	Q	

Таблица 3

Теоретическая масса подъемников при РТП = 4 м.

Hx, в м	Ho, в м. 2,0	2,5	3,0	3,5	4,0	4,2
	Масса 1шт. без учета электроаппаратуры, кг.					
1,5	411	451	490	529	569	585
2,0	—	435	475	514	554	571
2,5	—	—	464	500	539	557
3,0	—	—	—	484	524	542
3,5	—	—	—	—	508	528
3,8	—	—	—	—	—	516

Изм.	Лист	№ докум	Подп	Дата
Разраб		Сарнугаев		14.04.83
Пров		Искандеров		18.04.83
Т. контр		Грош		22.04.83
Гл инж проекта		Нагаев		25.04.83
Н контр		Мышкин		29.04.83
Утв.		Филоненко		27.04.83

3 820.2-44

26.058.ПВ.130.000 ГЧ

Подъемник двухвинтовой с электроприводом г.П. 2×5 т.с. марки 10ЭВД Габаритный чертеж

Лит.	Масса	Масштаб
А	См. табл 3	1:10

Лист | Листов 1

Копировал: Пужко

формат А3

Подп и дата | Взам инв № | Инв № дубл | Подп и дата | Инв № подл

26.058.ПВ.140.000 ГЧ

Серия 3.820.2-44 Выпуск 0

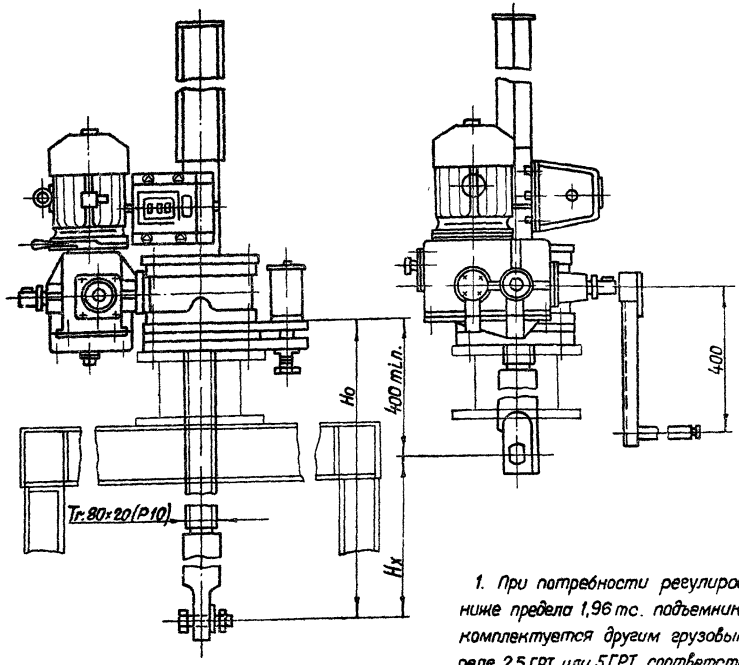

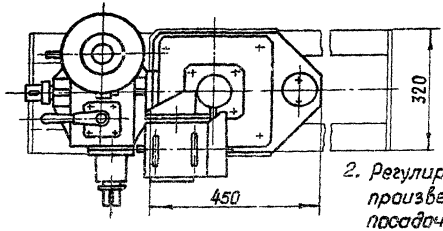

1. При потребности регулировки ниже предела 1,96 тс. подъемник комплектуется другим грузовым реле 2,5 ГРТ или 5 ГРТ соответствующими пределами заневоливания пружин.

2. Регулировку грузового реле произвести по потребному посадочному усилию (см. табл.2)

Таблица 1

Техническая характеристика подъемника

Резьба грузового винта	Усилие в т.с. тяговое Т	Усилие в т.с. посадки П	Ho в м наиб.	Электродвиг ЧАС 901.6У1 исп. М 302	Станция управления электропр	Усилие на рукоятке при Т в кгс.	Время подъема затвора на 1м. в мин Электр	Время подъема затвора на 1м. в мин Вручную
Tr.80×20(P10)	10	10	4.9	n=900 об/мин N=1,7 квт	ЯАА 5401-2874-У1	24	6	20

Таблица 2

Данные на заказ по затвору

Усилие посадочное потребное в т.с.	$П_з$	
Усилие регулировки грузового реле в тс	P	
Расстояние от подошвы подъемника до оси проушины опущенного затвора в м	Ho	
Полный ход затвора в м	Hx	
Датчик ДПМ1. Шаг гр. винта	P	
Теоретическая масса подъемника в кг.	Q	

Таблица 3

Теоретическая масса подъемников

Hx, м	Ho, м 2,5	3,0	3,5	4,0	4,5	4,9
	Масса 1шт без учета электроаппаратуры, кг.					
2,0	320	345	370	395	420	440
2,5	—	336	361	386	411	431
3,0	—	—	353	378	403	423
3,5	—	—	—	368	393	413
4,0	—	—	—	—	385	405
4,5	—	—	—	—	—	396

3.820.2-44

26.058.ПВ.140.000 ГЧ

Изм.	Лист	№ докум.	Подп	Дата
Разраб		Сарнугаев		14.04.83
Пров		Искандеров		16.04.83
Т.контр		Грош		22.04.83
Гл. инж.				25.04.83
Н				29.04.83
				27.04.83

Подъемник одновинтовой с электроприводом г.п 10 т.с. Марки 10ЭВ Габаритный чертеж

Лит	Масса	Масштаб
А	См. табл.3	1:10

Лист | Листов 1

Копировал: Пужко

Формат А3

Инв. № подл | Подп. и дата | Взам. инв. № | Инв. № дубл. | Подп. и дата

26.058.ПВ.150.000 ГЧ

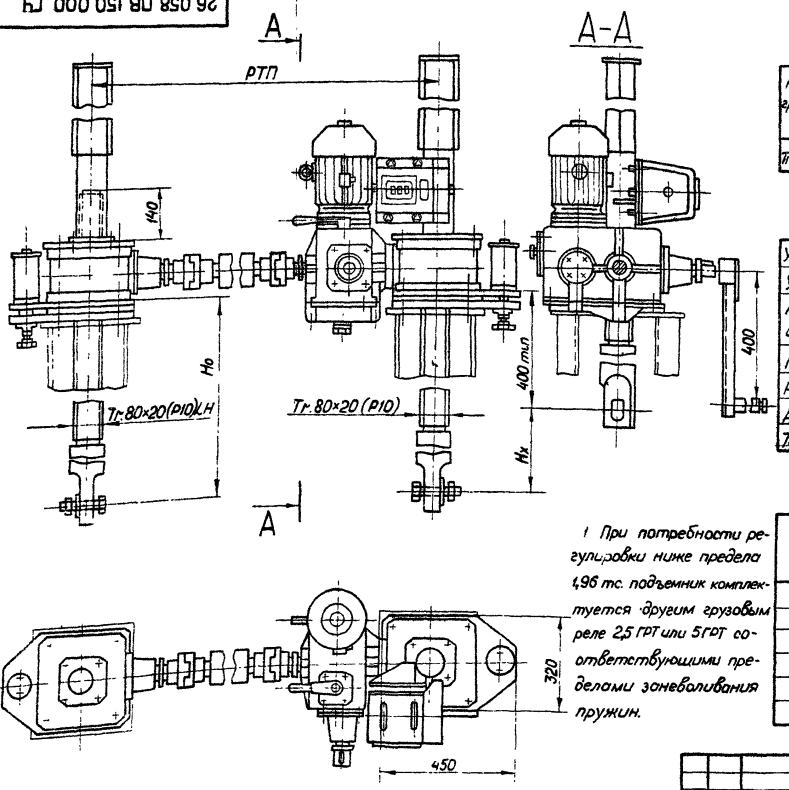

1. При потребности регулировки ниже предела 4,96 тс. подъемник комплектуется другим грузовым реле 2,5 ГРТ или 5 ГРТ соответствующими пределами заневоливания пружин.

2. Регулировку грузового реле произвести по потребному посадочному усилию (см. табл. 2)

Таблица 1

Техническая характеристика подъемника

Резьба грузового винта	Усилие в т.с. тяговое Т	Усилие в т.с. посадки П	Но в м наиб.	Электродв. ЧАС100L 6 УЗ исп. м 302	Станция управления электропр.	Усилие на рукятке при Т в кгс.	Время подъема затвора на 1 м. в мин. электр.	Время подъема затвора на 1 м. в мин. вручную
Тг-80×20(Р10)	2×10	2×10	4,9	n=920 об/мин N=26 кВт.	ЯАА 5401-2974 У1	50	6	40

Таблица 2

Данные на заказ по затвору

Усилие посадочное потребное в т.с.	Пз	
Усилие регулировки грузового реле в т.с.	Р	
Расстояние от подошвы подъемника до оси проушины опущенного затвора в м.	Но	
Полный ход затвора в м.	Нх	
Расстояние между точками подвеса затвора	РТП	
Датчик ДПМ1. Шаг гр. винта	Р	
Теоретическая масса подъемника в кг.	Q	

Таблица 3

Теоретическая масса подъемников при РТП = 4 м

Нх, в м	Но в м. 2,5	3,0	3,5	4,0	4,5	4,9
	Масса 1 шт. без учета электроаппаратуры кг.					
2,0	611	611	711	761	811	852
2,5	—	645	694	744	794	834
3,0	—	—	677	727	777	817
3,5	—	—	—	719	759	799
4,0	—	—	—	—	741	781
4,5	—	—	—	—	—	762

3.820.2-44

Изм.	Лист	№ докум.	Подп.	Дата
Разраб		Сорнуегев		14.04.83
Пров.		Искандеров		18.04.83
Т. контр.		Грош		22.04.83
Гл. инж. проекта		Нагаев		25.04.83
Н. контр.		Мышкин		29.04.83
Утв.		Филоненко		27.04.83

26.058.ПВ.150 000 ГЧ

Подъемник двухвинтовой с электроприводом г.п. 2×10 тс марки 2038Д. Габаритный чертеж

Лит.	Масса	Масштаб
А	См. табл 3	1:10

Лист | Листов 1

Копировал: Пужко

Формат А3

Выпуск 0

Серия 3.820.2-44

Инв. № подл. | Подп. и дата | Взам. инв. № | Инв. № дубл. | Подп. и дата

26.058.ПВ.160.000 ГЧ

Серия 3.820.2-44 Выпуск 1

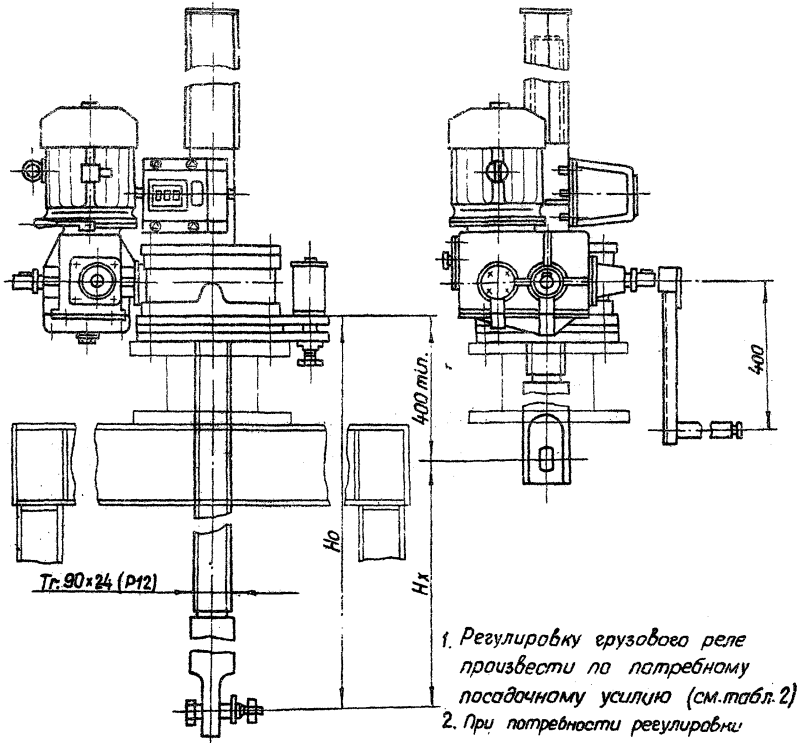

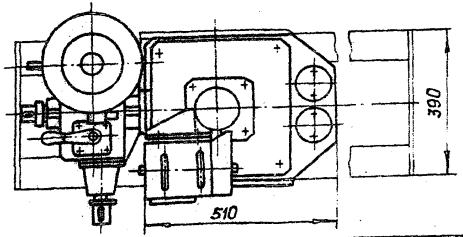

1. Регулировку грузового реле произвести по потребному посадочному усилию (см.табл.2).
2. При потребности регулировки ниже предела 1,96 тс. подъемник комплектуется другим грузовым реле 2,5ГРТ или 5ГРТ соответствующими пределами заневоливания пружин.

Таблица 1

Техническая характеристика подъемника

Резьба грузового винта	Усилие в т.с. тяговое Т	Усилие в т.с. посадки П	Ho в м. наиб.	Электродв. ЧАС100L6У1 исп. М302	Станция управления электропр.	Усилие на рукоятке при Т в кгс.	Время подъема затвора на 1 м. в мин электр.	Время подъема затвора на 1 м. в мин вручную
Tr.90×24(P12)	20	20	5,5	n=320 об/мин. N=2,6 кВт.	ЯАА Б401-2874 У1	50	5	33

Таблица 2

Данные на заказ по затвору

Усилие посадочное потребное в т.с.	Пз	
Усилие регулировки грузового реле в т.с.	Р	
Расстояние от подошвы подъемника до оси проушины опущенного затвора в м.	Ho	
Полный ход затвора в м	Hx	
Датчик ДПМ1. Шаг гр винта	Р	
Теоретическая масса подъемника в кг.	Q	

Таблица 3

Теоретическая масса подъемников

Hx, м	Ho, м 2.5	3.0	3.5	4.0	4.5	5.0	5.5
	Масса 1шт. без учета электроаппаратуры, кг.						
2.0	413	444	475	506	537	568	598
2.5	—	434	455	496	527	558	588
3,0	—	—	452	486	517	548	578
3.5	—	—	—	476	507	538	567
4.0	—	—	—	—	492	527	556
4.5	—	—	—	—	—	517	546
5,1	—	—	—	—	—	—	538

3 820.2-44

Изм	Лист	№ докум.	Подп.	Дата
Разраб.		Сорнугаев		14.04.83
Пров.		Искондеров		18.04.83
Т.контр.		Грош		22.04.83
Гл.инж. проекта		Нагаев		25.04.83
Н.контр.		Мышкин		29.04.83
Утв.		Филоненко		27.04.83

26.058.ПВ.160.000.ГЧ

Подъемник двухвинтовой с электроприводом Г.П. 20 тс. Марки 203В Габаритный чертеж

Лит.	Масса	Масштаб
А	см.табл.3	1:10

Лист | Листов 1

Копировал: Пужко

Формат А3

Инв.№ подл. | Подп. и дата | Взам.инв.№ | Инв.№ дубл. | Подп. и дата

Серия 3.820.2-44 Выпуск 0

Формат	Зона	Поз.	Обозначение	Наименование	Кол.	Примечание
				Документация		
А3			26.058 ПВ.001.000 СБ	Сборочный чертеж		
А3			26.058.ПВ.001.000 ВС	Ведомость спецификаций		
А3			26.058.ПВ.001.000 ВП	Ведомость покупных изделий		
			26.058.ПВ.001.000 ДИ	Инструкция		
				Сборочные единицы		
А4		1.	26.058.ПВ.001.100	Станина	1	
А4		2.	26.058.ПВ.001.200	Переходник	1	
				Детали		
А4		3	26.058 ПВ.001.001	Переходник М95/М85	1	
А4		4	26.058.ПВ.001.002	Пята	1	
А4		5	26.058.ПВ.001.003	Траверса	1	
А4		6	26.058.ПВ.001.004	Прокладка	2	
А4		7	26.058.ПВ.001.005	Штуцер	1	
А4		8	26.058.ПВ.001.006	Прокладка	1	
				Стандартные изделия		
		9		Болт М6×35.6б.0125		
				ГОСТ 7798-70*	4	
		10		Гайка М6.6.С125		

Изм.	Лист	№ докум.	Подп.	Дата
Разраб		Сарнугаев	[signature]	14.04.83
Пров		Искандеров	[signature]	18.04.83
Т.к. инж. проекта		Нагаев	[signature]	25.04.83
Н.контр		Мышкин	[signature]	29.04.83
Утв.		Филоненко	[signature]	27.04.83

26.058.ПВ.001.000

Приспособление для регулировки грузового реле

Лит	Лист	Листов
А	1	2

Копировал: Пужко Формат А4

Формат	Зона	Поз.	Обозначение	Наименование	Кол.	Примечание
				ГОСТ 5915-70*	4	
		11		Гайка М24.6.0125		
				ГОСТ 5915-70*	8	
		12		Шайба 6.01.019		
				ГОСТ 11371-78	4	
		13		Шайба 24.01.019		
				ГОСТ 11371-78	8	
		14		Монометр для жидкости		
				600 кг/см² ГОСТ 8625-77	1	
				Прочие изделия		
		15		Домкрат гидравлический		
				грузоподъемностью 5 тс.		
				(автомобильный)	1	

Подп. и дата | Инв. № дубл. | Взам. инв. № | Подп. и дата | Инв. № подл.

Изм	Лист	№ докум.	Подп.	Дата

3.820.2-44 26.058.ПВ.001.000 Лист 2

Копировал: Пужко Формат А4

26.058.ПВ.001.000СБ

Серия 3.820.2-44 Выпуск 0

Инв. № подл. | Подп. и дата | Взам. инв. № | Инв. № дубл. | Подп. и дата

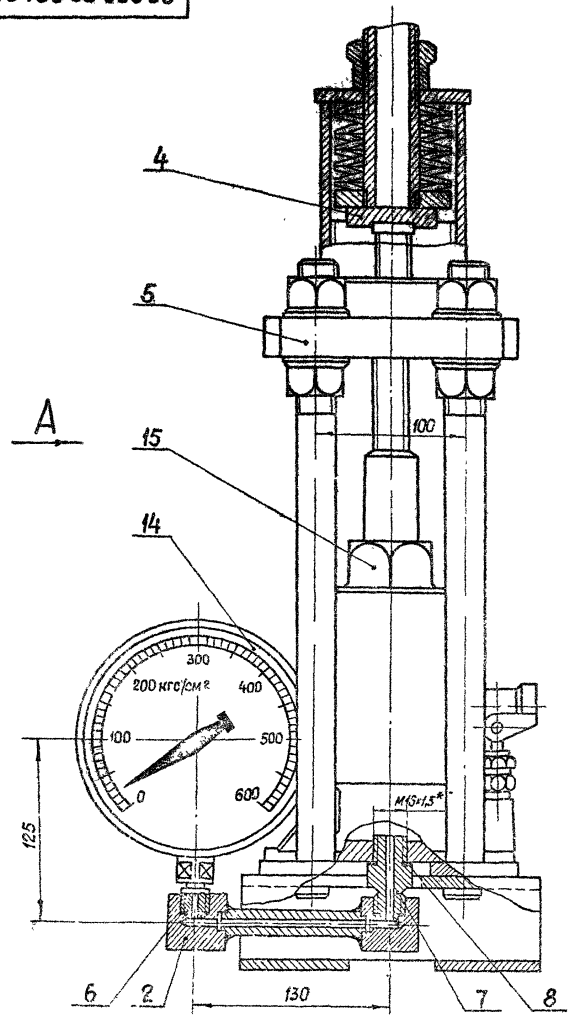

Вид А

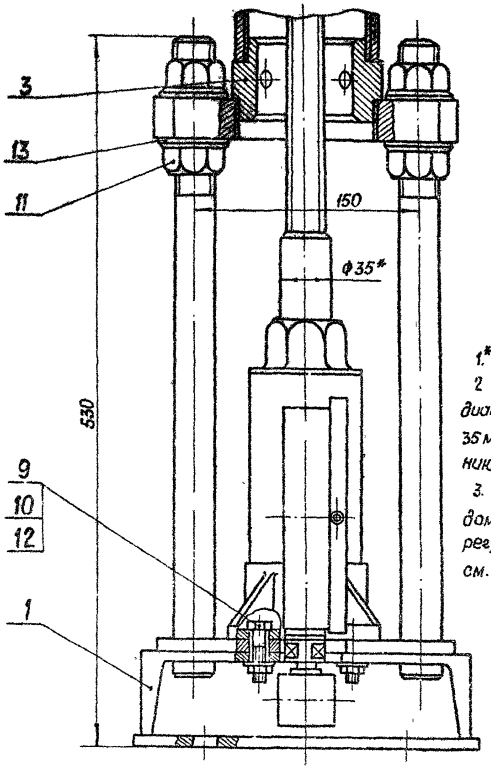

1.* Размеры для справок

2. Одна тонна усилия при диаметре штока домкрата 35 мм. соответствует показанию манометра 104 кг/см².

3. Инструкцию по доработке домкрата, подготовке и регулировке грузового реле см. 26.058.ПВ.001.000 ДИ.

Изм.	Лист	№ докум.	Подп.	Дата
Разраб	Сарнугаев			14.04.83
Пров	Искандеров			18.04.83
Т. контр.	Гераш			22.04.83
Гл. инж. проекта	Нагаев			25.04.83
Н. контр.	Мышкин			29.04.83
Утв.	Филоненко			27.04.83

3.820.2-44

26.058.ПВ.001.000СБ

Приспособление для регулировки грузового реле. Сборочный чертеж

Лит.	Масса	Масштаб
А	31.8	1:2,5
Лист	Листов 1	

Копировал: Лужко

Формат А3

Серия 3.820.2-44 Выпуск 0

№ строки	Обозначение	Наименование	Кувa входит: Обозначение	Кол.	Общее кол.	Примечание
1	26.058.ПВ.001.000	Приспособление для регулировки			1	
2		грузового реле				
3	26.058.ПВ.001.100	Станина	26.058.ПВ.001.000		1	
4	26.058.ПВ.001.200	Переходник	26.058.ПВ.001.000		1	
5						
6						
7						
8						
9						
10						
11						
12						
13						
14						
15						
16						
17						
18						
19						
20						
21						
22						
23						
24						
25						

Инв.№ подл. | Подп. и дата | Взам. инв.№ | Инв.№ дубл. | Подп. и дата

Изм.	Лист	№ докум.	Подп.	Дата
Разраб		Сарнуеев		14.04.83
Пров.		Исканверов		18.04.83
Гл. инж. проекта		Новеев		15.04.83
Н. контр.		Мышкин		20.04.83
Утв.		Филоненко		21.04.83

3.820.2-44
26.058.ПВ.001.000 ВС

Приспособление для регулировки грузового реле. Ведомость спецификаций

Лит.	Лист	Листов
А1		1

Копировала. Пужко

Формат А3

Серия 3.820.2-44 Выпуск 0

№ строки	Наименование	Код ОКП	Обозначение документа на поставку	Поставщик	Куда входит (обозначение)	Количество: на изделие	Количество: в комплекты	Количество: на регулир.	Количество: Всего	Примечание
1										
2	Крепежные изделия									
3										
4	Болт М6-35.66.016.25		ГОСТ 7798-70*		26.058.ПВ.001.000	4			4	
5	Гайка М6.66.0125		ГОСТ 5915-70*		26.058.ПВ.001.000	4			4	
6	Гайка М24.66.0125				26.058.ПВ.001.000	8			8	
7	Шайба 6.01.019		ГОСТ 11371-78		26.058.ПВ.001.000	4			4	
8	Шайба 24.01.019		ГОСТ 11371-78		26.058.ПВ.001.000	8			8	
9										
10										
11	Прочие изделия									
12										
13	Манометр для жидкости									
14	60 кг/см²		ГОСТ 8625-77							
15	Домкрат гидравлический				26.058.ПВ.001.000	1			1	
16	грузоподъемностью 5 т.с.									
17	(автомобильный)				26.058.ПВ.001.000	1			1	
18										
19										
20										
21										
22										
23										
24										
25										

Инв.№ подл. | Подп. и дата | Взам.инв.№ | Инв.№ дубл. | Подп. и дата

Изм.	Лист	№ докум.	Подп.	Дата
Разраб.		Сарнучаев		24.04.85
Пров.		Шекатеров		18.04.85
Гл. инж. проекта		Нагаев		25.04.85
Н. контр.		Мышкин		29.04.85
Утв.		Филоненко		21.04.85

3.820.2-44 26.058.ПВ.001.000 ВП

Приспособление для регулировки грузового реле.

Ведомость покупных изделий.

Лит. А | Лист | Листов 1

Копировал: Пужко

Формат А3

Выпуск 0

Серия 3.820.2-44

1. Доработка домкрата для применения в приспособлении (см. 26.058.ПВ.001.000 СБ).

1.1. В домкрате (поз.15) снизу по центру просверлить и нарезать резьбу М16×1.5 для штуцера (поз.7).

1.2. Совместно со станиной (поз.1) в домкрате просверлить 4 отв. ф 7 под болты крепления домкрата к станине (см. черт. 26.058.ПВ.001.100 СБ), расположив их симметрично относительно станины

2. Подготовка стаканчика грузового реле (см. рис)

2.1. Снять крышку и ослабив контрящий болт, вывернуть диск регулировочный, нажимающий на шток микропереключателя.

2.2. Отвернув винты крепления кронштейна микропереключателя и крепления хомута электропровода, вытащить их из корпуса реле.

3. Регулировка грузового реле.

3.1. Навинтить стаканчик на резьбу переходника М95/М85 (поз.3) приспособления так, чтобы трубчатый болт был направлен вверх.

3.2. Надев на шток домкрата пяту (поз.4) и подкачивая насос домкрата, подвести пяту к опорной площадке трубчатого болта; создать давление по манометру, соответствующее потребному усилию, при этом пружины грузового реле будут сжиматься, а между гайкой и днищем корпуса будет образовываться зазор.

Изм.	Лист	№ докум.	Подп.	Дата	3.820.2-44 26.058.ПВ.001.000 ДИ			
Разраб.		Сарнугаев		14.04.83	Приспособление для регулировки грузового реле. Инструкция.	Лит.	Лист	Листов
Пров.		Искандеров		18.04.83		А	1	2
Гл. инж. проекта		Нагаев		25.04.83				
Н. контр.		Мышкин		26.04.83				
Утв.		Филоненко		27.04.83				

Копировала: Пужко

Формат А4

Подп. и дата | Инв. № дубл. | Взам. инв. № | Подп. и дата | Инв. № подл.

3.3. Подвернуть гайку до плотного соприкосновения с днищем корпуса не прикладывая при этом больших усилий.

3.4. Медленно отвернуть запорную иглу на домкрате и опустить шток домкрата вниз.

3.5. Вывинтить стаканчик из приспособления и смонтировать на место микропереключатель.

3.6. Завернуть регулировочный диск до отчетливо слышного щелчка штифта микропереключателя (при этом электрическая цепь двигателя подъемника должна быть замкнута); в таком положении регулировочный диск законтрить болтом.

3.7. Надеть крышку, завернуть винты, законтрить и опломбировать.

3.8. На корпусе реле краской нанести величину усилия в тоннах, на которое заневолены пружины.

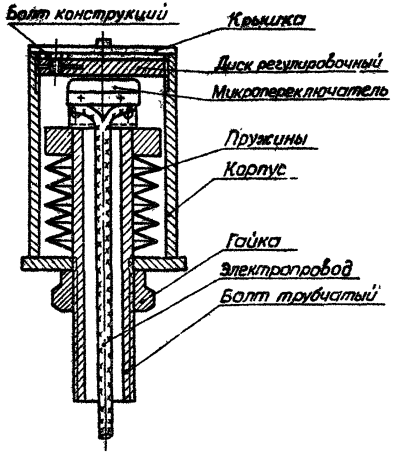

Примечания:

1. Одна тонна усилия при диаметре штока домкрата 35 мм. соответствует показанию манометра 104 кг/см².
2. Поз. в тексте ссылка на СБ.

Изм.	Лист	№ докум.	Подп.	Дата	3.820.2-44 26.058.ПВ.001.000 ДИ	Лист 2

Копировала Пужко

Формат А4

Серия 3.820.2-44 Выпуск 0

Формат	Зона	Поз.	Обозначение	Наименование	Кол.	Примечание
				Документация		
А3			26.058.ПВ 001.100 СБ	Сборочный чертеж		
				Детали		
А4		1	26.058.ПВ 001.101	Швеллер	1	
А4		2	26.058.ПВ 001.102	Шпилька	4	
А4		3	26.058.ПВ 001.103	Подкладка		
А4		4	26.058.ПВ 001.104	Полоса		
				Материалы		
				Электроды АНО-5-4.0-2 ГОСТ 9466-75	0,3	кг.

Подп. и дата | Инв. № дубл. | Взам. инв. № | Подп. и дата | Инв. № подл.

Изм.	Лист	№ докум.	Подп.	Дата
Разраб.		Гос. Гусаев		19.04.83
Пров.		Искандеров		18.04.83
Гл. инж. проекта		Назаев		25.04.83
Н. контр.		Машкин		29.04.83
Утв.		Филоненко		27.04.83

3.820.2-44
26.058.ПВ.001.100

Станина

Лит.	Лист	Листов
А		1

Копировал: Пужко Формат А4

Формат	Зона	Поз.	Обозначение	Наименование	Кол.	Примечание

Подп. и дата | Инв. № дубл. | Взам. инв. № | Подп. и дата | Инв. № подл.

Изм.	Лист	№ докум.	Подп.	Дата

3.820.2-44

Лист

Копировал Пужко Формат А4

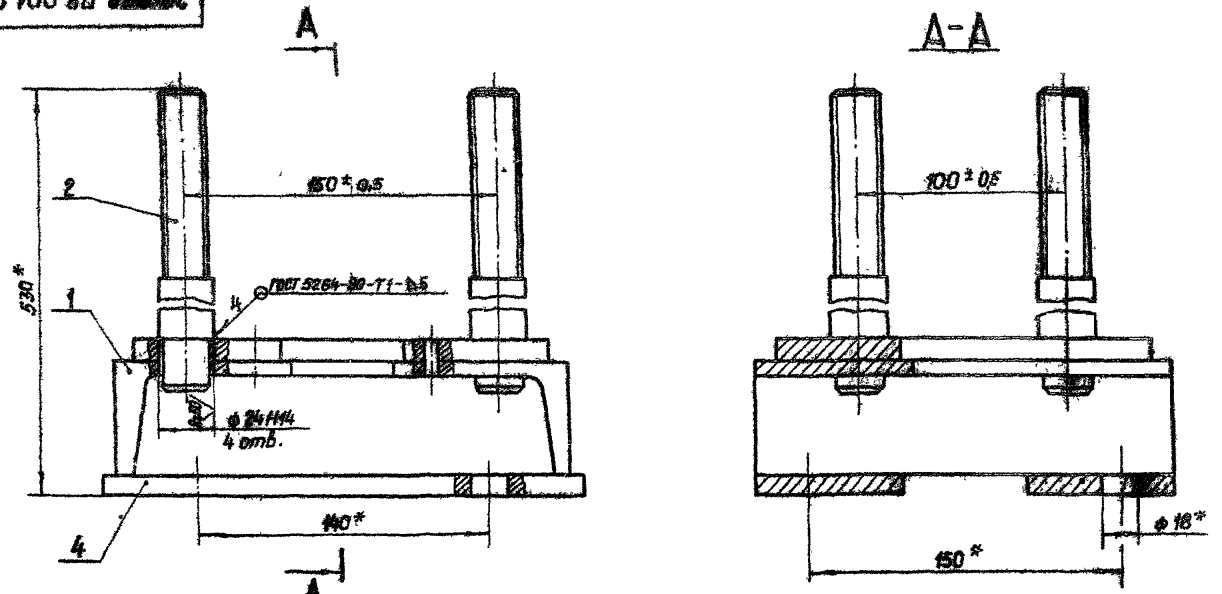

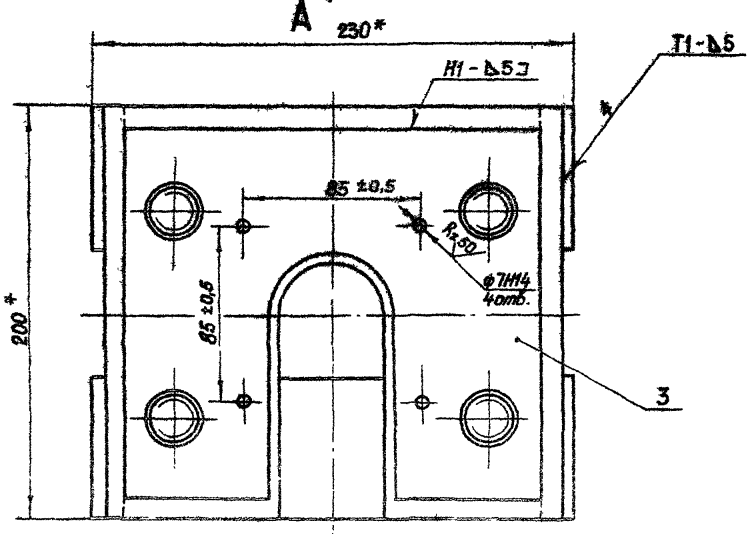

1.* Размеры для справок.

Изм.	Лист	№ докум.	Подп.	Дата
Разраб.		Сарнуаев		14.04.83
Пров.		Искандеров		18.04.83
Т. контр.		Грош		22.04.83
Гл. инж. проекта		Нагаев		25.04.83
Н. контр.		Мышкин		29.04.83
Утв.		Филоненко		27.04.83

3.820.2-4/4

26.058.ПВ.001.100 СБ

Станина.
Сборочный чертеж.

Лит.	Масса	Масштаб
А	15.3	1:2
Лист	Листов 1	

Копировал: Пужко

Формат А3

Выпуск 0

Серия

Инв. № подл. | Подп. и дата | Взам. инв. № | Инв. № дубл. | Подп. и дата

Серия 3.820.2-44 Выпуск 0

Формат	Зона	Поз.	Обозначение	Наименование	Кол	Примечание
				Документация		
А3			26.058.ПВ.001.200 СБ	Сборочный чертеж		
				Детали		
А4		1	26.058.ПВ.001.201	Квадрат	2	
А4		2	26.058.ПВ.001.202	Трубка	1	
				Материалы		
				Электроды АНО-5-40-2 ГОСТ 9466-75	0.1	кг.

Подп. и дата | Инв.№ дубл. | Взам.инв.№ | Подп. и дата | Инв.№ подл.

Изм.	Лист	№ докум.	Подп.	Дата
Разраб.		Сарнугаев		14.04.83
Пров.		Цискаридзе		18.04.83
Гл. инж. проекта		Исаев		25.04.83
Н. контр.		Мышкин		29.04.83
Утв.		Филоленко		27.04.83

3.820.2-44
26.058.ПВ.001.200

Переходник

Лит	Лист	Листов
А1		1

Копировал: Пужко Формат А4

Формат	Зона	Поз.	Обозначение	Наименование	Кол	Примечание

Подп. и дата | Инв.№ дубл. | Взам.инв.№ | Подп. и дата | Инв.№ подл.

Изм.	Лист	№ докум.	Подп.	Дата

3.820.2-44

Лист

Копировал: Формат А4

26.058.ПВ.001.200 СБ

Серия 3.820.2-44 Выпуск-0

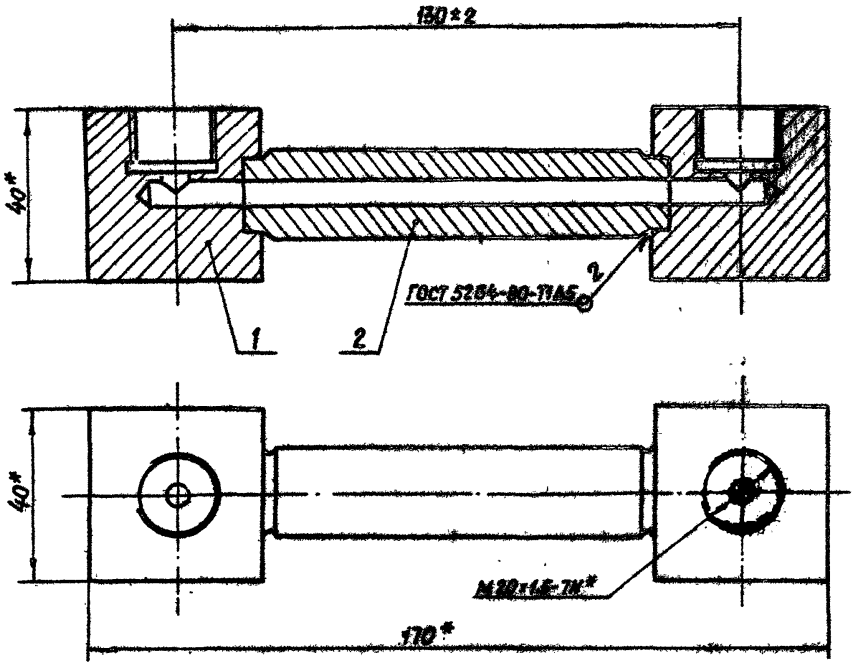

1.* Размеры для справок

2. После сварки проверить швы на герметичность под давлением 600 кг/см²

Изм.	Лист	№ докум.	Подп.	Дата
Разраб.		Сарнугаев		14.04.83
Пров.		Искандеров		18.04.83
Т.контр.		Грош		22.04.83
Гл.инж. проекта		Нагаев		25.04.83
Н.контр.		Мышкин		29.04.83
Утв.		Филоненко		27.04.83

3.820.2-44

26.058.ПВ.001.200 СБ

Переходник

Сборочный чертеж

Лит.	Масса	Масштаб
А	1,2	1:1

Лист | Листов 1

Инв.№ подл. | Подп. и дата | Взам.инв.№ | Инв.№ дубл. | Подп. и дата

Копировал: Пужко

Формат А3

26.058.ПВ.001.001

Выпуск 0

Серия 3.820.2-44

Rz 50 (√)

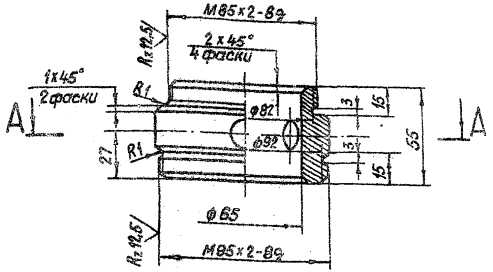

А-А

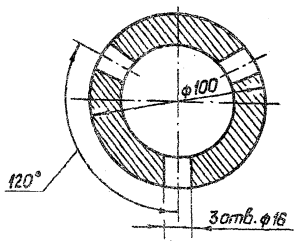

Изм.	Лист	№ докум.	Подп.	Дата
Разраб.		Сарнугаев		14.04.83
Пров.		Искандеров		18.04.83
Т.контр.		Грош		22.04.83
Гл.инж. проекта		Нагаев		25.04.83
Н.контр.		Мышкин		29.04.83
Утв.		Филоненко		27.04.83

3.820.2-44
26.058.ПВ.001.001

Переходник М95/М85

Лит.	Масса	Масштаб
А	0,5	1:2

Лист | Листов 1

Ст.5 сп.3 ГОСТ 380-71*

Копировал: Пужко

Формат А4

Подп. и дата | Инв. № дубл. | Взам. инв. № | Подп. и дата | Инв. № подл.

26.058.ПВ.001.002

Rz 50 (√)

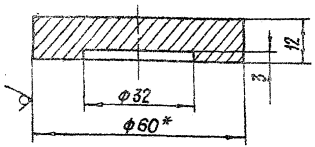

* Размер для справок.

Изм.	Лист	№ докум.	Подп.	Дата
Разраб.		Сарнугаев		14.04.83
Пров.		Искандеров		18.04.83
Т.контр.		Грош		22.04.83
Гл.инж. проекта		Нагаев		25.04.83
Н.контр.		Мышкин		29.04.83
Утв.		Филоненко		27.04.83

3.820.2-44
26.058.ПВ.001.002

Пята

Лит.	Масса	Масштаб
А	0,25	1:1

Лист | Листов 1

Круг 60-8 ГОСТ 2590-71*
Б Ст.5-1-II ГОСТ 535-79

Копировал: Пужко

Формат А4

Подп. и дата | Инв. № дубл. | Взам. инв. № | Подп. и дата | Инв. № подл.

26.058.ПВ.001.003

Rz 50 (√)

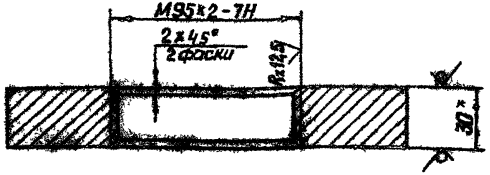

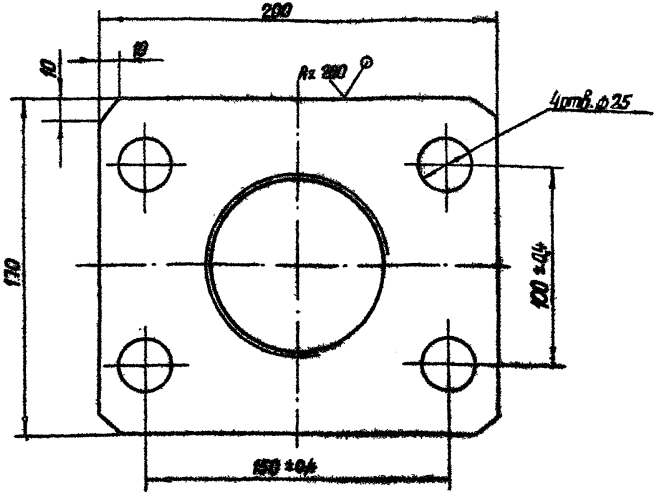

1* Размер для справок

Серия 3.820.2-44 Выпуск 0

Инв.№ подл. | Подп. и дата | Взам. инв.№ | Инв.№ дубл. | Подп. и дата

					3.820.2-44 26.058.ПВ.001.003		
Изм.	Лист	№ докум.	Подп.	Дата			
Разраб.		Сарнугаев		14.04.83	Траверса	Лит.	Масса	Масштаб
Пров.		Искандеров		18.04.83		А	5,8	1:2
Т. контр.		Грош		22.04.83		Лист	Листов 1	
Гл. инж. проекта		Наговв		25.04.83	Лист Б-ПН-НО-30 ГОСТ 19903-74* Ст3пс5 ГОСТ 14637-79			
Н. контр.		Мышкин		29.04.83				
Утв.		Филоненко		27.04.83				

Копировал: Пужко

Формат А4

26.058.ПВ.001.004

Rz 50 (√)

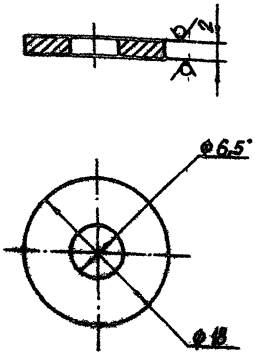

					3.820.2-44 26.058.ПВ.001.004		
Изм.	Лист	№ докум.	Подп.	Дата			
Разраб.		Сарнугаев		14.04.83	Прокладка	Лит.	Масса	Масштаб
Пров.		Искандеров		18.04.83		А	0,003	2:1
Т. контр.		Грош		22.04.83		Лист	Листов 1	
Гл. инж. проекта		Наговв		25.04.83	Медь ГОСТ 859-78			
Н. контр.		Мышкин		29.04.83				
Утв.		Филоненко		27.04.83				

Копировал: Пужко

Формат А4

Выпуск 0

Серия 3.820.2-44

26.058.ПВ.001.005

Rz 25 (√)

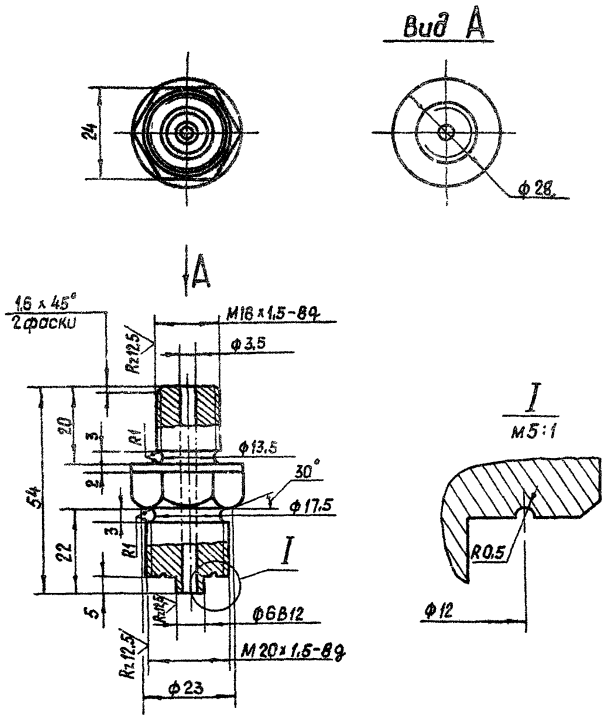

Изм	Лист	№ докум	Подп	Дата
Разраб		Сарнугаев		14.04.83
Пров		Искандеров		18.04.83
Т. контр		Грош		22.04.83
Гл. инж. проекта		Нагаев		25.04.83
Н. контр		Мышкин		29.04.83
Утв.		Филоненко		27.04.83

3.820.2-44
26.058.ПВ.001.005

Штуцер

Лит	Масса	Масштаб
А	0,12	1:1

Лист | Листов 1

Сталь 35 ГОСТ 1050-74**

Копировал: Пужко

Формат А4

Подп. и дата | Инв. № дубл | Взам. инв. № | Подп. и дата | Инв. № подл.

26.058.ПВ.001.006

Rz 50 (√)

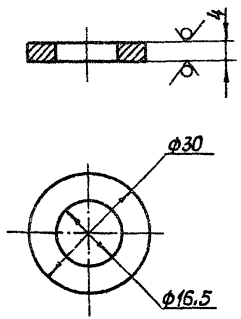

Изм	Лист	№ докум	Подп	Дата
Разраб		Сарнугаев		14.04.83
Пров		Искандеров		18.04.83
Т. контр		Грош		22.04.83
Гл. инж. проекта		Нагаев		25.04.83
Н. контр		Мышкин		29.04.83
Утв.		Филоненко		27.04.83

3.820.2-44
26.058.ПВ.001.006

Прокладка

Лит	Масса	Масштаб
А	0,012	[illegible]

Лист | Листов 1

Медь ГОСТ 859-78,

Копировал: Пужко

Формат А4

Подп. и дата | Инв. № дубл | Взам. инв. № | Подп. и дата | Инв. № подл.

Серия 3.820.2-44 Выпуск 0

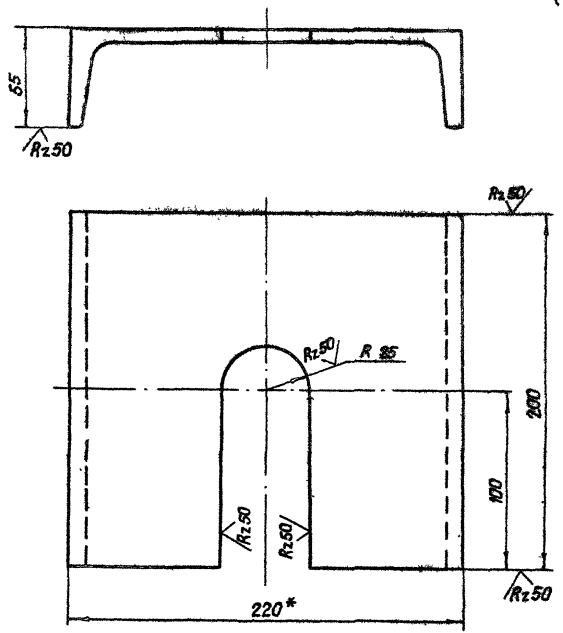

* Размер для справок

Изм.	Лист	№ докум.	Подп.	Дата
Разраб.		Сарнуглев		14.04.83
Пров.		Искандеров		18.04.83
Т. контр.		Грош		22.04.83
Гл. инж. проекта		Нагаев		25.04.83
Н. контр.		Мышкин		26.04.83
Утв.		Филоненко		27.04.83

3.820.2-44 26.058.ПВ.001.101

Швеллер

Лит.	Масса	Масштаб
А	3,3	1:2
Лист	Листов 1	

Швеллер 22 ГОСТ 8240-72*
В ст.3 пс5-I ГОСТ 535-79

Копировал: Пужко Формат А4

Инв. № подл. | Подп. и дата | Взам. инв. № | Инв. № дубл. | Подп. и дата

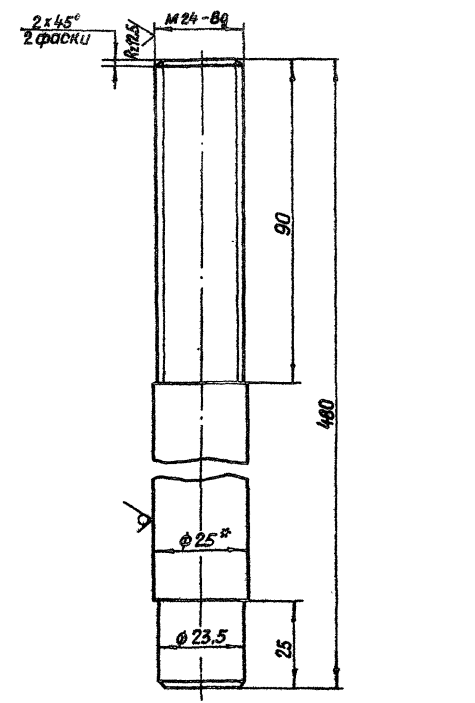

* Размер для справок

Изм.	Лист	№ докум.	Подп.	Дата
Разраб.		Сарнуглев		14.04.83
Пров.		Искандеров		18.04.83
Т. контр.		Грош		22.04.83
Гл. инж. проекта		Нагаев		25.04.83
Н. контр.		Мышкин		26.04.83
Утв.		Филоненко		27.04.83

3.820.2-44 26.058.ПВ.001.102

Шпилька

Лит.	Масса	Масштаб
А	1,8	1:1
Лист	Листов 1	

Круг 25-В ГОСТ 2590-71*
БСт 5сп-1-II ГОСТ 535-79

Копировал: Пужко Формат А4

Инв. № подл. | Подп. и дата | Взам. инв. № | Инв. № дубл. | Подп. и дата

Выпуск 0

Серия 3.820.2-44

26.058.ПВ.001.103

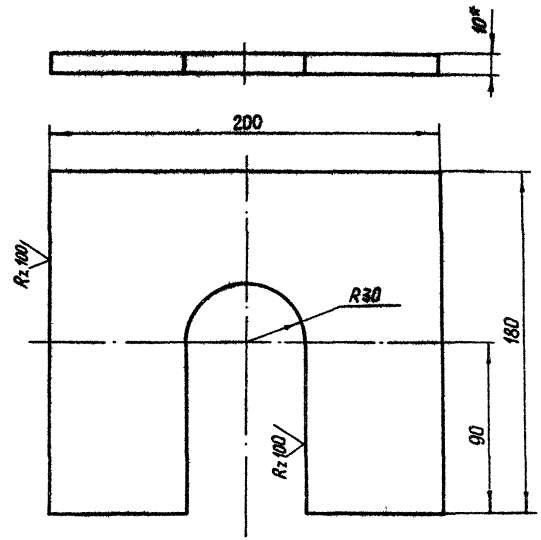

* Размер для справок.

Изм.	Лист	№ докум.	Подп.	Дата
Разраб.		Сарнугаев		14.03.04
Пров.		Искандеров		18.04.83
Т. контр.		Грош		22.04.83
Гл. инж. проекта		Нагаев		25.04.83
Н. контр.		Мышкин		29.04.83
Утв.		Филаненко		27.04.83

3.820.2-44

26.058.ПВ.001.103

Подкладка

Лит.	Масса	Масштаб
А	2,1	1:2
Лист	Листов 1	

Лист 5-ПН-НО-10 ГОСТ 19903-74*
В Ст3пс5 ГОСТ 14637-79

Копировал: Пужко Формат А4

26.058.ПВ.001.104

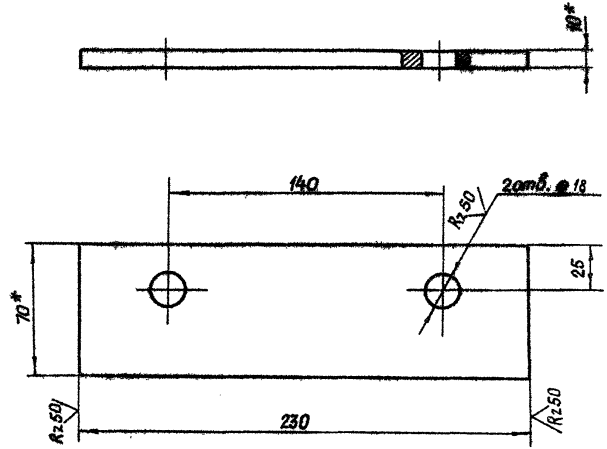

* Размеры для справок.

3.820.2-44

26.058.ПВ.001.104

Полоса

Лит.	Масса	Масштаб
А	1,2	1:2
Лист	Листов 1	

Полоса 5-10×110 ГОСТ 103-76
В Ст3пс5 ГОСТ 535-79

Копировал: Пужко Формат А4

Подп. и дата | Инв. № дубл. | Взам. инв. № | Подп. и дата | Инв. № подл.

Rz 50 (√)

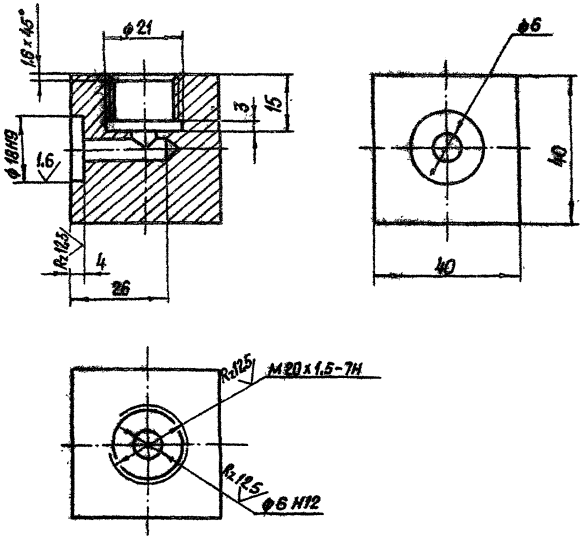

Серия 3.820.2-44 Выпуск 0

Подп. и дата | Инв. № дубл. | Взам. инв. № | Инв. № подл. | Подп. и дата

				3.820.2-44 26.058.ПВ.001.201	
Изм.	Лист	№ докум.	Подп.	Дата	
Разраб	Сарнуегов			14.04.83	Квадрат
Пров	Искандеров			18.04.83	
Т. контр.	Граш			22.04.83	
Гл. инж. проекта	Нагаев			25.04.83	
Н. контр.	Мышкин			29.04.83	Ст.3 сп.3 ГОСТ 380-71*
Утв	Филоненко			27.04.83	

Лит	Масса	Масштаб
А	0,45	1:1
Лист	Листов 1	

Копировал: Пужко Формат А4

gost.e-ecolog.ru

Rz 50 (√)

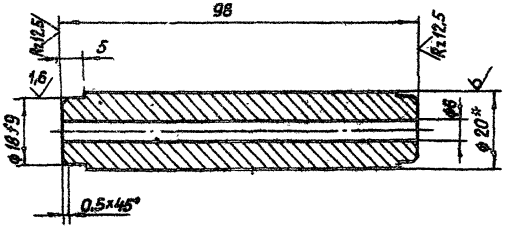

* Размер для справок

Подп. и дата | Инв. № дубл. | Взам. инв. № | Инв. № подл. | Подп. и дата

				3.820.2-44 26.058.ПВ.001.202	
Изм.	Лист	№ докум.	Подп.	Дата	
Разраб	Сарнуегов			14.04.83	Трубка
Пров	Искандеров			18.04.83	
Т. контр.	Граш			22.04.83	
Гл. инж. проекта	Нагаев			25.04.83	
Н. контр.	Мышкин			29.04.83	Круг 20-В ГОСТ 2590-71* / Б Ст.5сп-1-II ГОСТ 535-79
Утв	Филоненко			27.04.83	

Лит.	Масса	Масштаб
А	0,2	1:1
Лист	Листов 1	

Копировал: Пужко Формат А4