Типовые проектные решения
820-4-033.88

Водосбросы трубчатые с ковшовым оголовком на расход воды до 50 м³/с с перепадом от 7 до 15 м

АЛЬБОМ 2

Конструкции железобетонные

2517/2
и цено: 6-92

gost.e-ecolog.ru

Оф. копия N 2517/2

Типовые проектные решения

820-4-033.88

Водосбросы трубчатые с ковшовым оголовком на расход воды до 50 м³/с с перепадом от 7 до 15 м

АЛЬБОМ 2

ПЕРЕЧЕНЬ АЛЬБОМОВ

Альбом 1 Пояснительная записка, архитектурно-строительные решения

Альбом 2 Конструкции железобетонные

Альбом 3 Конструкции металлические

Альбом 4 Сметы

Альбом 5 Ведомость потребности в материалах

Разработан институтом „Белгипроводхоз"

Главный инженер института П. Е. Лапчук

Главный инженер проекта В. М. Макеев

Согласован

Зам. нач. В/О „Союзводпроект" Б. В. Орлов

Главный инженер проекта Л. И. Ляманская

Утвержден и введен в действие Минводхозом СССР

Протокол № 778

от 14 июня 1988 г.

© Госстрой СССР 1989 г.

№ 2617/2

Альбом 2

Ведомость рабочих чертежей основного комплекта КЖ

Лист	Наименование	Примечание
1...4	Общие данные	
5	КВАТ-1С Входной оголовок. Спецификация	
6	КВАТ-1С Ведомость расхода стали. Опалубочный чертеж. План. Разрезы 1-1 ... 2-2.	
7	КВАТ-1С Схема армирования участка монолитного УМ1. Разрезы 1-1 ... 6-6	
8	КВАТ-1С Схемы армирования участка монолитного УМ2, УМ3. Разрезы 1-1 ... 4-4	
9	КВАТ-1С Схемы армирования участков монолитных УМ4, УМ5, УМ6. Разрезы 1-1 ... 2-2	
10	КВАТ-2С. Входной оголовок Спецификация.	
11	КВАТ-2С Опалубочный чертеж. Входной оголовок. План. Разрез 1-1.	
12	КВАТ-2С Ведомость расхода стали. Опалубочный чертеж. Разрез 2-2.	
13	КВАТ-2С. Схема армирования участка монолитного УМ1. Разрезы 1-1 ... 3-3	
14	КВАТ-2С. Схема армирования участка монолитного УМ1. Разрезы 4-4 ... 7-7	
15	КВАТ-2С. Схема армирования участка монолитного УМ2. Разрезы 1-1 ... 3-3	
16	КВАТ-2С. Схемы армирования участков монолитных УМ3 ... УМ6.	

Ведомость рабочих чертежей основного комплекта КЖ

Лист	Наименование	Примечание
17	КВАТ-3С. Входной оголовок. Спецификация	
18	КВАТ-3С. Опалубочный чертеж. Входной оголовок. План. Разрез 1-1.	
19	КВАТ-3С. Ведомость расхода стали. Опалубочный чертеж. Разрез 2-2.	
20	КВАТ-3С. Схема армирования участка монолитного УМ1. Разрезы 1-1 ... 3-3.	
21	КВАТ-3С. Схема армирования участка монолитного УМ1. Разрезы 4-4 ... 7-7.	
22	КВАТ-3С. Схема армирования участка монолитного УМ2. Разрезы 1-1 ... 3-3.	
23	КВАТ-3С. Схема армирования участков монолитных УМ3 ... УМ6.	
24	КВАТ-4С. Входной оголовок. Спецификация	
25	КВАТ-4С. Опалубочный чертеж. Входной оголовок. План. Разрез 1-1.	
26	КВАТ-4С. Ведомость расхода стали. Опалубочный чертеж. Разрез 2-2.	
27	КВАТ-4С. Схема армирования участка монолитного	

Типовые проектные решения разработаны в соответствии с действующими нормами и правилами.

Главный инженер проекта В.М. Макеев
ГИП организации привязчика

Инв. № подл. | Подпись и дата | Взам. инв. №

2517/2

Привязан

Инв. №

ТПР 820-4-033.88 КЖ

Водосбросы трубчатые с ковшовым оголовком на расход воды до 50 м³/с при перепадах от 7 до 15 м.

				Стадия	Лист	Листов
Разраб.	Мирошенко		07.88	Р	1	
ГИП	Макеев		08.88			
Нач. отд.	Красчукий		08.88	Общие данные (начало)	Белгипроводхоз	
Н. контр.	Новик		08.88			

Копировал

Формат А3

Альбом 2

Ведомость рабочих чертежей основного комплекта КЖ

Лист	Наименование	Примечание
	УН 1 Разрезы 1-1 ... 3-3	
28	КВАТ-4С Схема армирования участка монолитного	
	УН 1 Разрезы 4-4 ... 7-7	
29	КВАТ-4С Схема армирования участка монолитного	
	УН 2 Разрезы 1-1 ... 3-3	
30	КВАТ-4С Схемы армирования участков монолитных	
	УН 3 ... УН 6	
31	КВАТ-10 Схема армирования диафрагмы	
32	КВАТ-20 Схема армирования диафрагмы	
33	КВАТ-30 Схема армирования диафрагмы	
34	КВАТ-40 Схема армирования диафрагмы	
35	КВАТ-1 Концевой лоток. Узел 1. Спецификация	
36	КВАТ-1 Схема армирования концевого лотка. Узел 1	
37	КВАТ-2 Концевой лоток. Узел 1. Спецификация	
38	КВАТ-2 Схема армирования концевого лотка. Узел 1	
39	КВАТ-3 Концевой лоток. Спецификация. Узел 1	
40	КВАТ-3 Схема армирования концевого лотка. Узел 1	
41	КВАТ-4 Концевой лоток. Спецификация. Узел 1	
42	КВАТ-4 Схема армирования концевого лотка. Узел 1	
43	КВАТ-1 Монолитная насадка. Спецификация. Узел 2	
44	КВАТ-1 Схема армирования монолитной насадки. Узел 2	
45	КВАТ-2 Монолитная насадка. Спецификация. Узел 2	
46	КВАТ-2 Схема армирования монолитной насадки. Узел 2	
47	КВАТ-3 Монолитная насадка. Спецификация. Узел 2	
48	КВАТ-3 Схема армирования монолитной насадки. Узел 2	
49	КВАТ-4 Монолитная насадка. Спецификация. Узел 2	

Ведомость рабочих чертежей основного комплекта КЖ

Лист	Наименование	Примечание
50	КВАТ-4 Схема армирования монолитной насадки. Узел 2	
51	КВАТ-1 Концевой лоток. Спецификация. Узел 3	
52	КВАТ-1 Схема армирования концевого лотка. Узел 3	
53	КВАТ-2 Концевой лоток. Спецификация. Узел 3	
54	КВАТ-2 Схема армирования концевого лотка. Узел 3	
55	КВАТ-3 Концевой лоток. Спецификация. Узел 3	
56	КВАТ-3 Схема армирования концевого лотка. Узел 3	
57	КВАТ-4 Концевок лоток. Спецификация. Узел 3	
58	КВАТ-4 Схема армирования концевого лотка. Узел 3	
59	КВАТ-1 Схема расстановки закладных деталей	
60	КВАТ-2 Схема расстановки закладных деталей	
61	КВАТ-3 Схема расстановки закладных деталей	
62	КВАТ-4 Схема расстановки закладных деталей	
63	КВАТ-1Н Входной оголовок спецификация	
64	КВАТ-1Н Ведомость расхода стали. Опалубочный	
	чертеж. План. Разрезы 1-1 ... 3-3	
65	КВАТ-1Н схема армирования участка монолитного	
	УН 1 Разрезы 1-1 ... 5-5	
65	КВАТ-1Н Схема армирования участка монолитного	
	УН 2 Разрезы 1-1 ... 3-3	
67	КВАТ-1Н Схема армирования участка монолитного	
	УН 3 Разрезы 1-1 ... 3-3	

2517/2

Инв. № подл. | Подпись и дата | Взам. инв. №

Привязан

Инв. №

Разраб.	Жирощенко		03.88
ГИП	Накеев		03.88
Нач. отд.	Красницкий		03.88
Н. контр.	Новик		03.88

ТПР 820-4-033.88 КЖ

Водосбросы трубчатые с ковшовым оголовком на расход воды до 50 м³/с при перепаде от 7 до 15 м

Стадия	Лист	Листов
Р	2	

Общие данные (продолжение)

Белгипроводхоз

Копировал

Формат А3

Альбом 2

Ведомость рабочих чертежей основного комплекта КЖ

Лист	Наименование	Примечание
68	КВАТ-2М Входной оголовок. Спецификация	
69	КВАТ-2М Опалубочный чертеж. Входной оголовок. План. Разрез 1-1	
70	КВАТ-2М Ведомость расхода стали. Опалубочный чертеж. Разрез 2-2.	
71	КВАТ-2М Схема армирования участка монолитного УМ1 Разрезы 1-1 ... 2-2	
72	КВАТ-2М Схема армирования участка монолитного УМ1. Разрезы 3-3 ... 4-4	
73	КВАТ-2М Схема армирования участка монолитного УМ2. Разрезы 1-1 ... 3-3	
74	КВАТ-2М Схема армирования участка монолитного УМ3. Разрезы 1-1 ... 3-3	
75	КВАТ-3М Входной оголовок. Спецификация	
76	КВАТ-3М Опалубочный чертеж. Входной оголовок План. Разрез 1-1	
77	КВАТ-3М Ведомость расхода стали. Опалубочный чертеж. Разрез 2-2	
78	КВАТ-3М Схема армирования участка монолитного УМ1. Разрезы 1-1 ... 2-2	
79	КВАТ-3М Схема армирования участка монолитного УМ1. Разрезы 3-3 ... 4-4	
80	КВАТ-3М Схема армирования участка монолитного УМ2. Разрезы 1-1 ... 3-3.	
81	КВАТ-3М Схема армирования участка монолитного УМ3. Разрезы 1-1 ... 3-3.	

Ведомость рабочих чертежей основного комплекта КЖ

Лист	Наименование	Примечание
82	КВАТ-4М Входной оголовок. Спецификация	
83	КВАТ-4М Опалубочный чертеж. Входной оголовок План. Разрез 1-1	
84	КВАТ-4М Ведомость расхода стали. Опалубочный чертеж. Разрез 2-2	
85	КВАТ-4М Схема армирования участка монолитного УМ1. Разрезы 1-1 ... 2-2	
86	КВАТ-4М Схема армирования участка монолитного УМ1. Разрезы 3-3 ... 4-4	
87	КВАТ-4М Схема армирования участка монолитного УМ2. Разрезы 1-1 ... 3-3	
88	КВАТ-4М Схема армирования участка монолитного УМ3. Разрезы 1-1 ... 3-3	

Инв. № подл. | Подпись и дата | Взам. инв. №

Привязан

Инв. №

Разраб.	Мирошенко		01.88
ГИП	Макеев		08.88
Нач. отд.	Красницкий		08.88
Н. контр.	Новик		01.88

·2517/2

ТПР 820-4-033.88 КЖ

Водосбросы трубчатые с кобшовым оголовком на расход воды до 50 м³/с при перепадах от 7 до 15 м.

Стадия	Лист	Листов
Р	3	

Общие данные (продолжение)

Белгипроводхоз

Копировал

Формат А3

Альбом 2

Ведомость спецификаций КЖ

Лист	Наименование	Примечание
5	КВАТ-1с Входной оголовок. Спецификация	
10	КВАТ-2С Входной оголовок. Спецификация	
17	КВАТ-3С Входной оголовок. Спецификация	
24	КВАТ-4С Входной оголовок. Спецификация	
35	КВАТ-1 Концевой лоток. Узел 1. Спецификация	
37	КВАТ-2 Концевой лоток. Узел 1 Спецификация	
39	КВАТ-3 Концевой лоток. Узел 1. Спецификация	
41	КВАТ-4 Концевой лоток. Узел 1 Спецификация	
43	КВАТ-1 Монолитная насадка. Спецификация. Узел 2	
45	КВАТ-2 Монолитная насадка. Спецификация. Узел 2	
47	КВАТ-3 Монолитная насадка. Спецификация Узел 2	
49	КВАТ-4 Монолитная насадка. Спецификация. Узел 2	
51	КВАТ-1 Концевой лоток. Спецификация. Узел 3	
53	КВАТ-2 Концевой лоток. Спецификация. Узел 3	
55	КВАТ-3 Концевой лоток. Спецификация. Узел 3	
57	КВАТ-4 Концевой лоток. Спецификация. Узел 3	
63	КВАТ-1М Входной оголовок. Спецификация	
68	КВАТ-2М Входной оголовок. Спецификация	
75	КВАТ-3М Входной оголовок. Спецификация	
82	КВАТ-4М Входной оголовок. Спецификация	

Ведомость ссылочных и прилагаемых документов

Обозначение	Наименование	Примечание
	Ссылочные документы	
ГОСТ 25192-82	Бетоны, классификация и общие технические требования	
ГОСТ 7473-85	Смеси бетонные. Технические требования	
ГОСТ 26633-85	Бетон тяжелый. Технические условия	
ГОСТ 9355-81	Грунтовка ХС-010. Эмаль ХС-710, лак ХС-76. Технические условия	
ГОСТ 5264-80	Швы сварных соединений. Ручная электродуговая сварка	
	Основные типы и конструктивные элементы.	

Ведомость основных комплектов рабочих чертежей

Обозначение	Наименование	Примечание
ТПР 820-4-033.88 АС	Пояснительная записка Архитектурно-строительные решения.	
ТПР 820-4-033.88 КЖ	Конструкции железобетонные	
ТПР 820-4-033.88 КЖИ	Конструкции металлические	

2517/2

ТПР 820-4-033.88 КЖ

Водосбросы трубчатые с ковшовым оголовком на расход воды до 50 м³/с при перепадах от 7 до 15 м.

				Стадия	Лист	Листов
Разраб.	Мирошенко		07.88	Р	4	
ГИП	Макеев		01.88			
Нач.отд	Красицкий		02.88	Общие данные (окончание)	Белгипроводхоз	
Н.контр.	Новик		03.88			

Привязан

Инв. № подл. | Подпись и дата | Взам. инв. №

Копировал

Формат А3

Формат	Зона	Поз.	Обозначение	Наименование	Кол.	Примечание
				Документация		
				КВАТ-1С		
				Входной оголовок		
				Участок монолитный УН1		
				Сборочные единицы		
А4		1	ТПР 820-4-033.88 КЖИ-5	Сетка арматурная С1	2	56,7 кг
А4		2	ТПР 820-4-033.88 КЖИ-7	Сетка арматурная С2	1	138,99 кг
А4		3	ТПР 820-4-033.88 КЖИ-6	Сетка арматурная С3	1	78,5 кг
А4		4	ТПР 820-4-033.88 КЖИ-9	Сетка арматурная С4	1	28,54 кг
А4		5	ТПР 820-4-033.88 КЖИ-10	Сетка арматурная С5	2	12,96 кг
А4		6	ТПР 820-4-033.88 КЖИ-11	Сетка арматурная С6	1	15,02 кг
				Детали		
А4		7	КЖИ-199	12А-III ГОСТ 5781-82* ℓ=1480	84	1,31 кг
				Участок монолитный УН-2		
А4		8	ТПР 820-4-033.88 КЖИ-12	Сетка арматурная С7	2	21,63 кг
А4		9	ТПР 820-4-033.88 КЖИ-13	Сетка арматурная С8	2	9,03 кг
А4		10	ТПР 820-4-033.88 КЖИ-14	Сетка арматурная С9	2	23,85 кг
А4		11	ТПР 820-4-033.88 КЖИ-15	Сетка арматурная С10	2	14,35 кг
А4		12	ТПР 820-4-033.88 КЖИ-16	Сетка арматурная С11	1	22,26 кг
А4		13	ТПР 820-4-033.88 КЖИ-17	Сетка арматурная С12	1	32,06 кг
А4		14	ТПР 820-4-033.88 КЖИ-18	Сетка арматурная С13	1	68,05 кг
А4		15	ТПР 820-4-033.88 КЖИ-19	Сетка арматурная С14	1	64,09 кг
А4		16	ТПР 820-4-033.88 КЖИ-20	Сетка арматурная С15	2	1,48 кг
				Участок монолитный УН3	2	
А4		17	ТПР 820-4-033.88 КЖИ-21	Сетка арматурная С16	1	64,68 кг
А4		18	ТПР 820-4-033.88 КЖИ-22	Сетка арматурная С17	1	29,0 кг
А4		19	ТПР 820-4-033.88 КЖИ-23	Сетка арматурная С18	1	33,6 кг
А4		20	ТПР 820-4-033.88 КЖИ-24	Сетка арматурная С19	1	52,2 кг
А4		21	ТПР 820-4-033.88 КЖИ-25	Сетка арматурная С20	1	18,78 кг
				Участок монолитный УН4	2	
А4		22	ТПР 820-4-033.88 КЖИ-21	Сетка арматурная С16	1	64,68 кг
А4		23	ТПР 820-4-033.88 КЖИ-26	Сетка арматурная С21	1	30,94 кг
А4		24	ТПР 820-4-033.88 КЖИ-22	Сетка арматурная С17	2	29,0 кг
А4		25	ТПР 820-4-033.88 КЖИ-23	Сетка арматурная С18	1	33,6 кг
А4		26	ТПР 820-4-033.88 КЖИ-27	Сетка арматурная С22	1	16,6 кг
				Участок монолитный УН5	1	
А4		16	ТПР 820-4-033.88 КЖИ-20	Сетка арматурная С15	6	1,48 кг
А4		27	ТПР 820-4-033.88 КЖИ-28	Сетка арматурная С23	6	5,68 кг
				Детали		
А4		28	КЖИ-200	8А-I ГОСТ 5781-82* ℓ=590	9	0,23 кг
				Участок монолитный УН6	3	
А4		29	КЖИ-201	3В1 ГОСТ 8239-80 ℓ=33190	1	1,87 кг
Б4		30		Полоса 120х10 ГОСТ 103-76* / Ст3кп ГОСТ 535-79 ℓ=380	1	3,4 кг
				Материалы		
				Бетон тяжелый В15		
				F150 W6 ГОСТ 26633-85		34,66 м³
				Канат смоленый 26		
				ГОСТ 483-75		11,4 м.п.

Привязан 2517/2

Инв. №

Инв. № подл. | Подпись и дата | Взам. инв. №

		ТПР 820-4-033.88	КЖ
		Водосброс трубчатый с ковшовым оголовком на расход воды до 30 м³/с при перепадах от 7 до 15 м	
Разраб.	Ярошевич	06.88	КВАТ-1С
Провер.			Стадия: Р; Лист: 5; Листов:
ГИП	Макеев	06.88	Входной оголовок. Спецификация
Н.контр.	Новик	06.88	Белгипроводхоз
Нач. отд.	Красуцкий	06.88	

Копировал

Формат А3

Альбом 2

Разрез 1-1

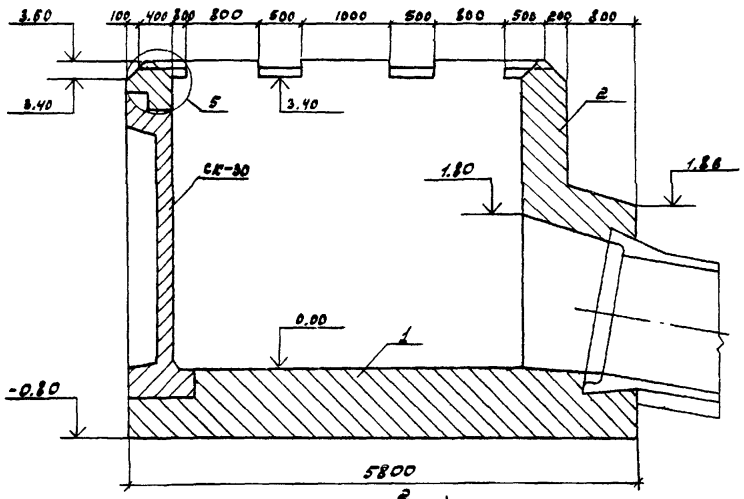

Разрез 2-2

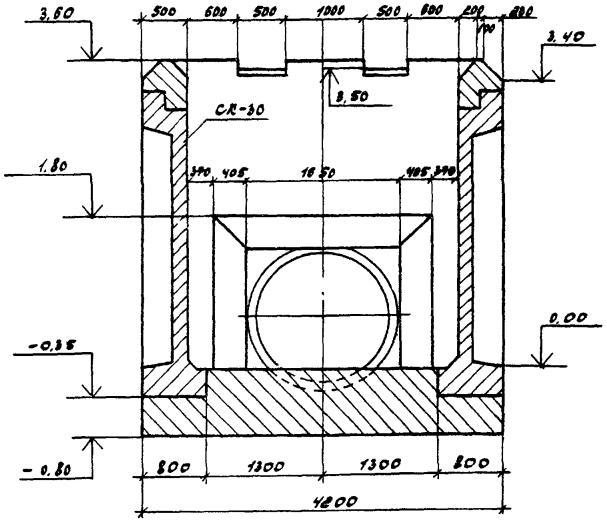

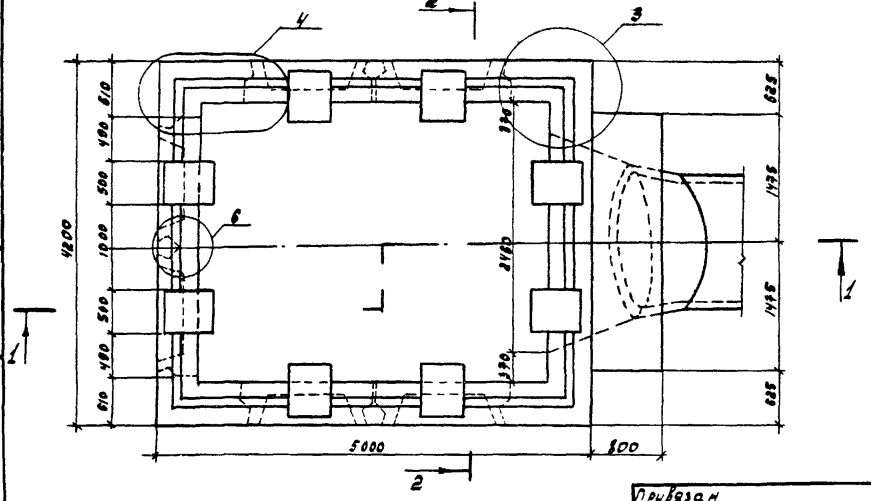

Ведомость расхода стали на входной оголовок №2

Марка элемента	Изделия арматурные					Изделия закладные				Общий расход
	Арматура класса							Прокат марки		
	A-I	A-III				B-I		Вст3 кп2 ГОСТ 535-79		
	ГОСТ 5781-82					ГОСТ 6727-80		ГОСТ 103-76		
	ф8	ф10	ф12	ф16	Итого	ф3	Итого	-120х10	Итого	
Входной оголовок	88.62	451.40	512.51	691.66	1744.19	5.61	5.61	10.2	10.2	1968.0

2517/2

ТПР 820-4-033.88 КЖ

Водосбросы трубчатые с ковшовыми оголовками на расход воды до 60 м³/с при перепадах от 7 до 15 м

КВАТ-1С

Ведомость расхода стали
Опалубочный чертеж
План, разрезы 1-1... 2-2

				стадия	лист	листов
Разраб.	Жирощенков		06.88	Р	6	
Провер.						
ГИП	Макеев		06.88			
Нач. отд.	Красучкий		06.88			
Н. контр.	Новик		06.88	Белгипроводхоз		

Привязан

Инв. № подл. | Подпись и дата | Взам. инв. №

Инв. №

Копировал

Формат А3

Альбом 2

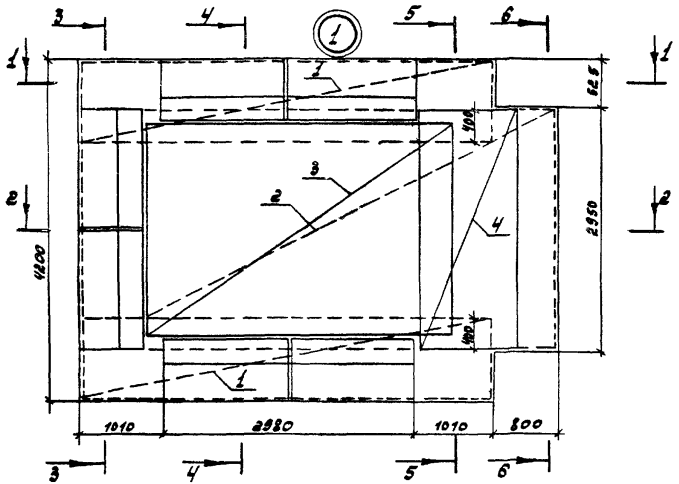

Разрез 1-1

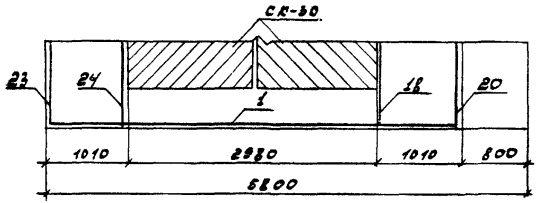

Разрез 2-2

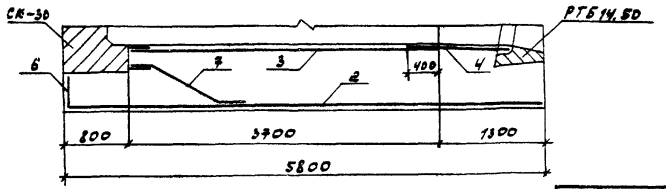

Разрез 3-3

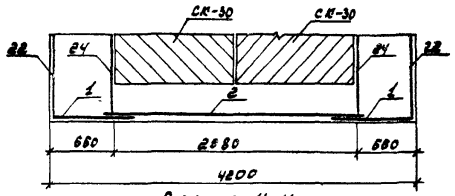

Разрез 4-4

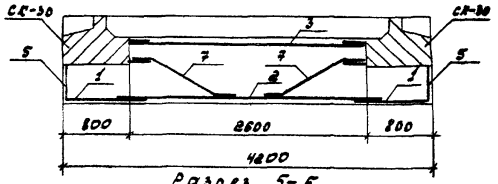

Разрез 5-5

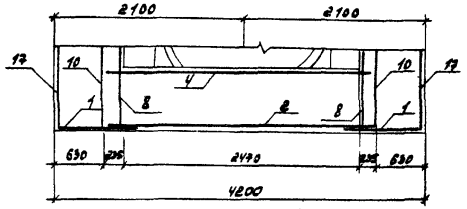

Разрез 6-6

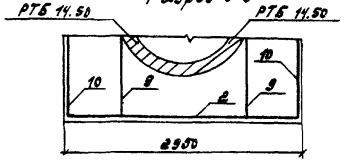

1. Защитный слой бетона 30 миллиметров

2517/2

Привязан				Разраб.	Чирощенко		01.93
				Провер.			
				ГИП	Макеев		01.93
				Н.контр.	Новик		03.93
Инв.№				Нач. отд	Красучкий		03.93

ТПР 820-4-033.88 КЖ

Водосбросы трубчатые с ковшовым оголовком на расход воды до 60 м³/с при перепаде от 4 до 15 м

КВАТ-1С

Стадия	Лист	Листов
Р	7	

Схема армирования участка номинального УК 1 разрезы 1-1 ... 6-6

Белгипроводхоз

Копировал

Формат А3

Инв. № подл. | Подпись и дата | Взам. инв. №

Альбом 2

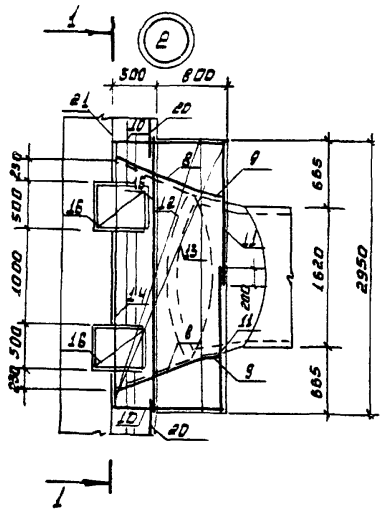

Разрез 1-1

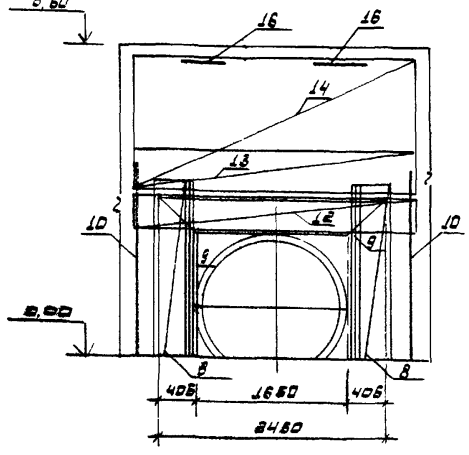

Разрез 2-2

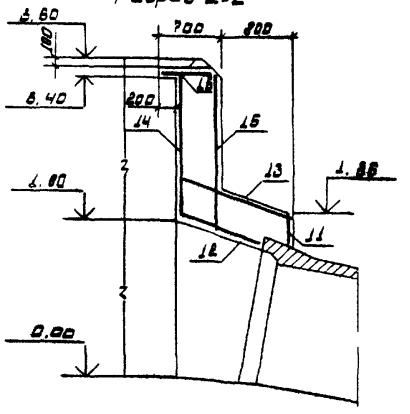

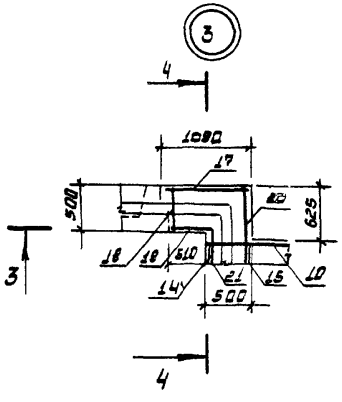

Разрез 3-3

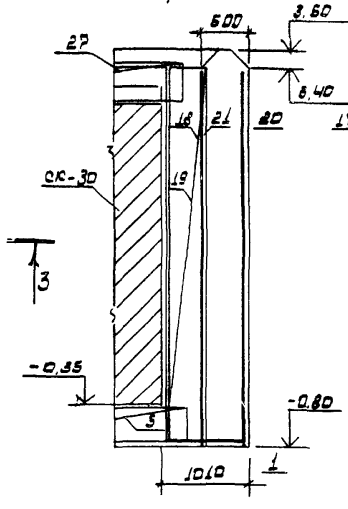

Разрез 4-4

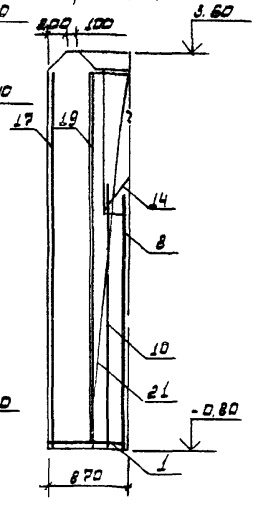

1. Защитный слой бетона 30 миллиметров.

2517/2

Привязан					ТПР 820-4-033.88 КЖ		
					Водосбросы трубчатые с ковшовым оголовком на расход воды до 50 м³/с при перепадах от 7 до 13 м.		
					КВАТ-1С	Стадия	Лист	Листов
						Р	8	
					Схемы армирования участка монолитного УМ 2, УМ 3 Разрезы 1-1... 4-4	БЕЛГИПРОВОДХОЗ		
Инв. №								

Разраб.	Мирощенко		01.88
Провер.			
ГИП	Макеев		08.88
Н. конт.	Новик		03.88
Нач. отд.	Красуцкий		08.88

Инв. № подл. | Подпись и дата | Взам. инв. №

Формат А3

Альбом 2

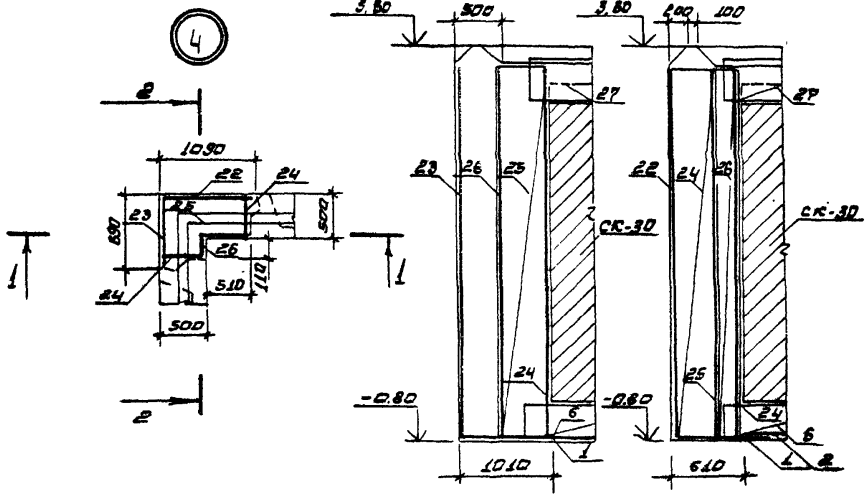

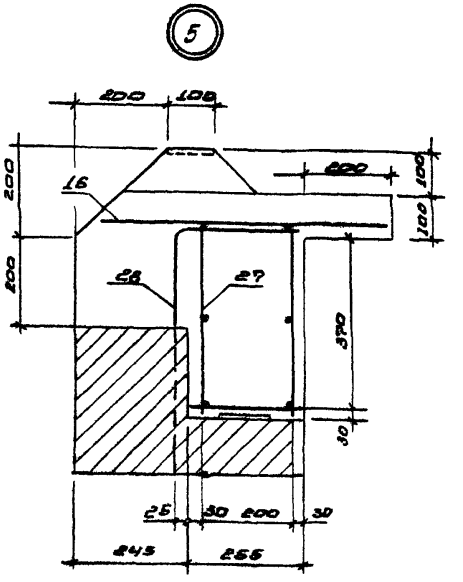

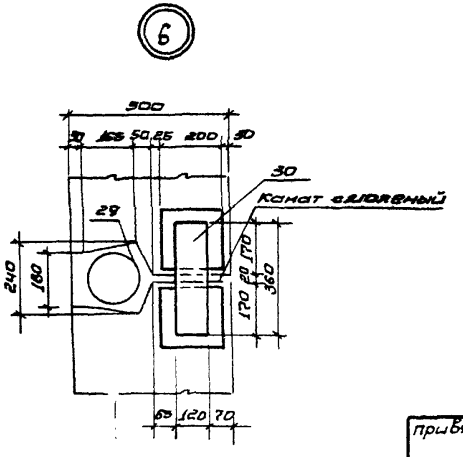

1. Защитный слой бетона 30 миллиметров.

2517/2

				ТПР В20-4-033.88 КЖ			
				Водосбросы трубчатые с ковшовым оголовком на расход воды до 50 м³/с при перепадах от 7 до 15 м.			
Привязан	Разраб.	Мирощенко	08.88	КВАТ-1С	Стадия	Лист	Листов
	Провер.				Р	9	
	ГИП	Макеев	08.88				
	Н.конт.	Новик	08.88	Схемы армирования участков монолитных УМ4, УМ5, УМ6. Разрезы 1-1 ... 2-2	Белгипроводхоз		
Инв. №	Нач.отд.	Красуцкий	08.88				

Инв. № подл. | Подпись и дата | Взам. инв. №

Формат А3

Альбом 2

Формат	Зона	Поз.	Обозначение	Наименование	Кол.	Примечание
				Документация		
				КВАТ-2С		
				Входной оголовок		
				Участок монолитный УМ1		
				Сборочные единицы		
А4		1	ТПР 820-4-033.88 КЖИ-5	Сетка арматурная С1	2	56,7 кг
А4		2	КЖИ-29	Сетка арматурная С24	2	202,54 кг
А4		3	КЖИ-30	Сетка арматурная С25	1	125,42 кг
А4		4	КЖИ-31	Сетка арматурная С26	2	29,4 кг
А4		5	КЖИ-10	Сетка арматурная С5	2	12,96 кг
А4		6	КЖИ-32	Сетка арматурная С27	1	21,6 кг
				Детали		
А4		7		12А-III ГОСТ 5781-82* ℓ=1480	112	1,31 кг
				Участок монолитный УМ2		
А4		8	КЖИ-17	Сетка арматурная С7	4	21,63 кг
А4		9	КЖИ-18	Сетка арматурная С8	4	9,03 кг
А4		10	КЖИ-14	Сетка арматурная С9	2	23,85 кг
А4		11	КЖИ-15	Сетка арматурная С10	2	14,35 кг
А4		12	КЖИ-33	Сетка арматурная С28	1	24,38 кг
А4		13	КЖИ-34	Сетка арматурная С29	1	42,84 кг
А4		14	КЖИ-35	Сетка арматурная С30	1	61,29 кг
А4		15	КЖИ-36	Сетка арматурная С31	1	131,07 кг
А4		16	КЖИ-37	Сетка арматурная С32	2	33,7 кг
А4		17	КЖИ-38	Сетка арматурная С33	1	63,4 кг
А4		18	КЖИ-20	Сетка арматурная С15	4	1,48 кг
				Участок монолитный УМ3	2	
А4		19	КЖИ-21	Сетка арматурная С16	1	64,68 кг
А4		20	КЖИ-22	Сетка арматурная С17	1	27,0 кг

Формат	Зона	Поз.	Обозначение	Наименование	Кол.	Примечание
А4		21	ТПР 820-4-033.88 КЖИ-23	Сетка арматурная С18	1	34,32 кг
А4		22	КЖИ-24	Сетка арматурная С19	1	52,2 кг
А4		23	КЖИ-25	Сетка арматурная С20	1	18,72 кг
				Участок монолитный УМ4	2	
А4		24	КЖИ-21	Сетка арматурная С16	1	64,68 кг
А4		25	КЖИ-40	Сетка арматурная С35	1	27,9 кг
А4		26	КЖИ-23	Сетка арматурная С18	1	33,6 кг
А4		27	КЖИ-22	Сетка арматурная С17	1	27,0 кг
А4		28	КЖИ-39	Сетка арматурная С34	1	35,16 кг
				Участок монолитный УМ5	1	
А4		18	КЖИ20	Сетка арматурная С15	8	1,48 кг
А4		29	КЖИ-26	Сетка арматурная С23	8	5,68 кг
				Детали		
А4		30	КЖ-200	8А-I ГОСТ 5781-82* ℓ=570	11	0,23 кг
				Участок монолитный УМ6	5	
А4		31	КЖИ-201	3В1 ГОСТ 6727-80 ℓ=33130	1	1,87 кг
		32		полоса 120х10 ГОСТ 103-76 Вст3кп ГОСТ 535-79 ℓ=360	1	3,4 кг
				Материалы		
				Бетон тяжелый В15 F150 W6 ГОСТ 26633-85		51,98 м³
				Канат смоленый ф26 ГОСТ 483-75		19 м.п.

2517/2

Инв. № подл. | Подпись и дата | Взам. инв. №

Привязан

Инв. №

Разраб.	Ярошевич		01.88
Провер.			
ГИП	Макеев		01.88
Н. контр.	Новик		01.88
Нач. отд.	Красуцкий		01.88

ТПР 820-4-033.88 КЖ

Бабосбросы трубчатые с кольцевым оголовком на расход воды до 50 м³/с при перепадах от Р до 15 м.

КВАТ-2С

Стадия	Лист	Листов
Р	10	

Входной оголовок. Спецификация

Белгипроводхоз

Формат А3

Альбом 2

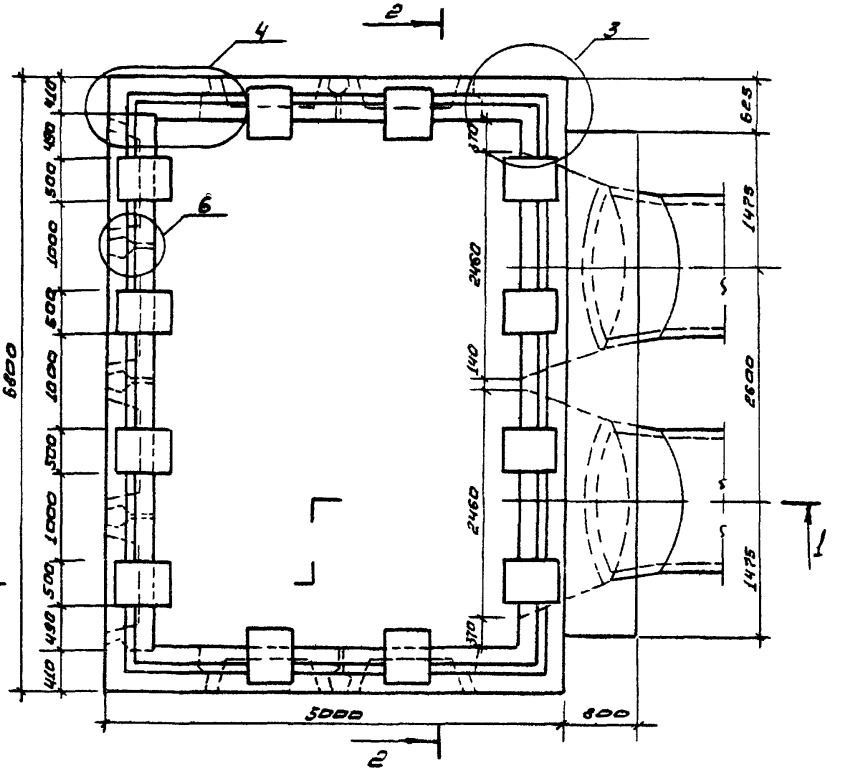

Разрез 1-1

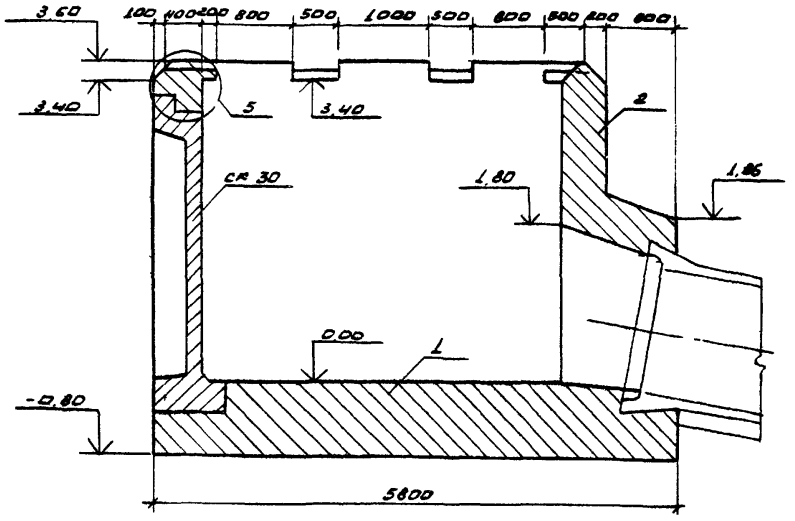

2517/2

				ТПР 820-4-033.88 КЖ	
				Водосбросы трубчатые с косшовым оголовком на расход воды до 50 м³/с при перепадах от 7 до 15 м.	
привязан	Разраб.	Мирошенко	03.88	КВАТ-2С	стадия: Р; лист: 11; листов:
	Провер.				
	Гип	Шакевъ	03.88		
	Нач.отд	Красуцкий	03.88	Ополубочный чертежъ входной оголовок План. Разрез 1-1	БЕЛГИПРОВОДХОЗ
инв.№	Н.контр.	Новик	03.88		

Инв.№ подл. | Подпись и дата | Взам.инв.№

Формат А3

Альбом 2

Разрез 2-2

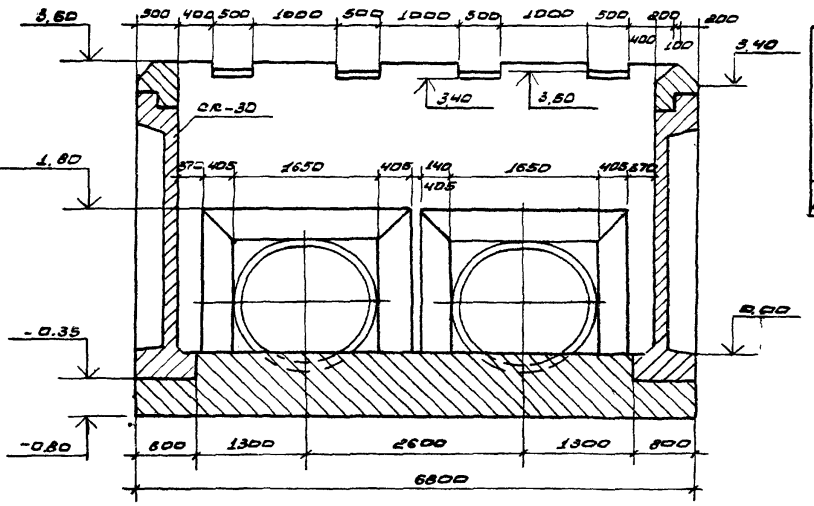

Ведомость расхода стали на входной оголовок кг

Марка элемента	Изделия арматурные					Изделия закладные				Общий расход
	Арматура классов							прокат марки		
	A-I	A-III				B-I		В ст. 3 кп. 2 ГОСТ 535.79		
	ГОСТ 5781-82					ГОСТ 6727-80		ГОСТ 103-76		
	Ф8	Ф10	Ф12	Ф15	Итого	Ф3	Итого	-120х10	Итого	
Входной оголовок	123,95	613,90	830,36	761,51	2329,83	9,35	9,35	17,0	17,0	2356,18

2517/2

ТПР 820-4-033.88 КЖ

Водосбросы трубчатые с коршовым оголовком на расход воды до 50 м³/с при перепадах от 7 до 15м

Привязан	Разраб.	Широченко		01.88	КВАТ-2С	Стадия: Р; Лист: 12; Листов:
	Провер.					
	ГИП	Макеев		08.88		
	Нач.отд.	Красицкий		08.88	Ведомость расхода стали. Опалубочный чертеж. Разрез 2-2	Белгипроводхоз
Инв.№	Н.контр.	Набик		08.88		

Инв.№ подл. | Подпись и дата | Взам.инв.№

Формат А3

Альбом 2

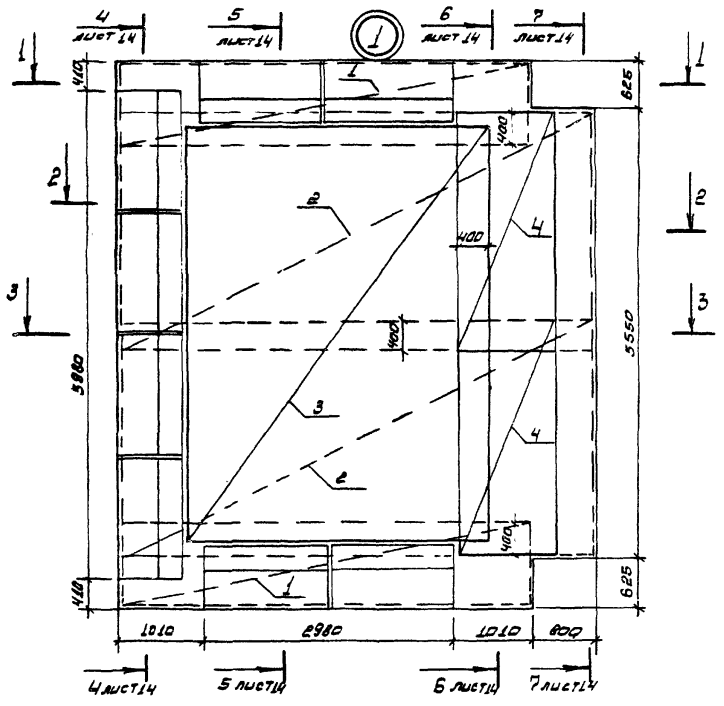

Разрез 1-1

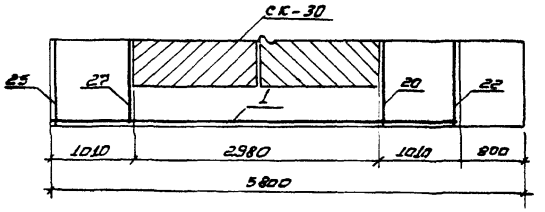

Разрез 2-2

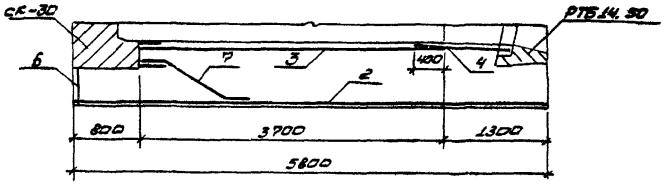

Разрез 3-3

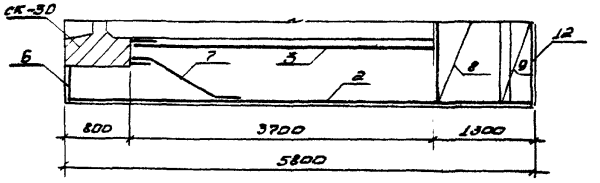

1. Защитный слой бетона 30 миллиметров.

2517/2

					ТПР 820-4-033.88 КЖ	
					Водосбросы трубчатые с ковшовым оголовком на расход воды до 50 м³/с при перепадах от 7 до 15 м.	
Привязан		Разраб.	Мирощенко	08.88	КВАТ-20	стадия: Р; лист: 13; листов:
		Провер.				
		ГИП	Макеев	08.88		
		Нач.отд	Красущкий	08.88	Схема армирования участка монолитного УМ1. Разрезы 1-1... 3-3	БЕЛГИПРОВОДХОЗ
Инв.№		Н.контр.	Новик	08.88		

Инв.№ подл. | Подпись и дата | Взам.инв.№

Формат А3

Альбом 2

Разрез 4-4

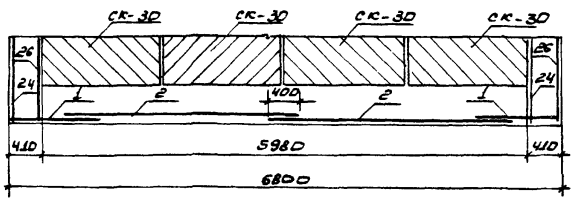

Разрез 5-5

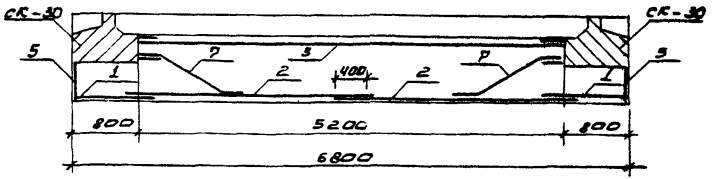

Разрез 6-6

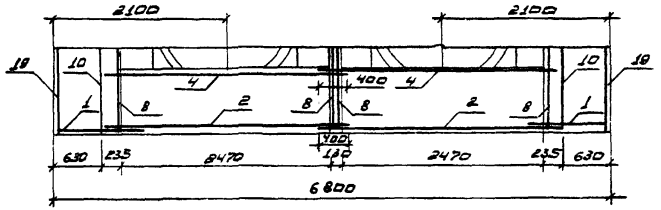

Разрез 7-7

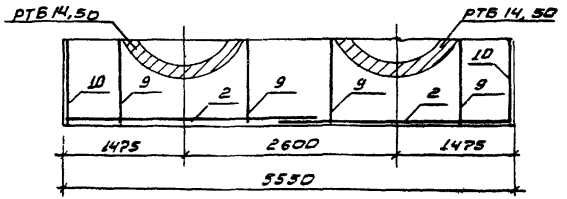

1. Защитный слой бетона 30 миллиметров.

2517/2

				ТПР 820-4-033.88			К ж/с
				Водосбросы трубчатые с кабшовым вселовкам на расход воды до 50 м³/с при перепадах от 7 до 15 м.			
Привязан	Разраб.	Мирощенко	01.88	КВАТ-2С	Стадия	Лист.	Листов
	Провер.				Р	14	
	ГИП	Макеев	01.88				
	Н.контр	Новик	08.88	Схема армирования участка монолитного УМ1 Разрезы 4-4 ... 7-7	БЕЛГИПРОВОДХОЗ		
Инв. №	Нач.отд	Красуцкий	08.88				

Инв. № подл. | Подпись и дата | Взам. инв. №

формат А3

Альбом 2

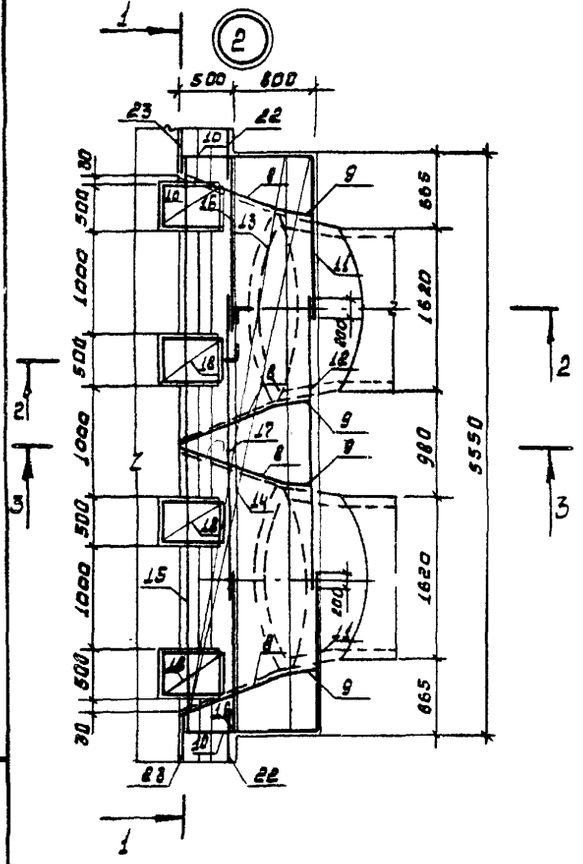

Разрез 1-1

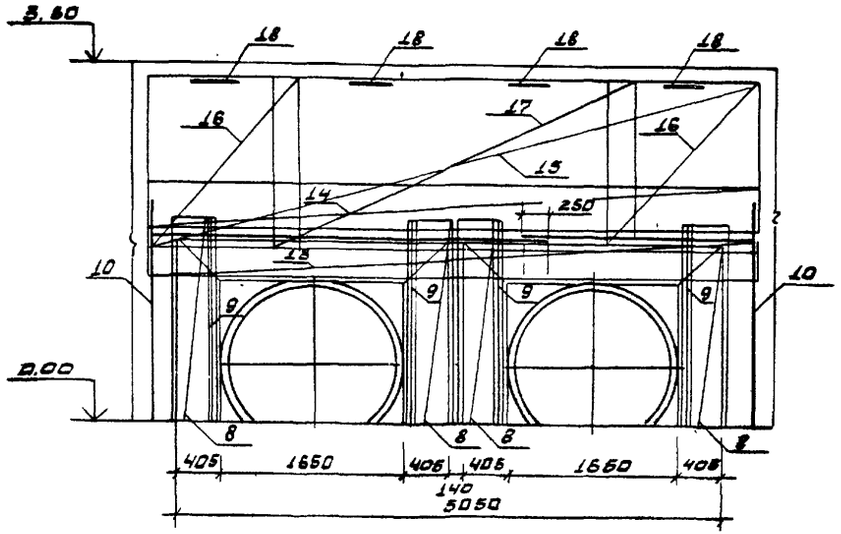

Разрез 2-2

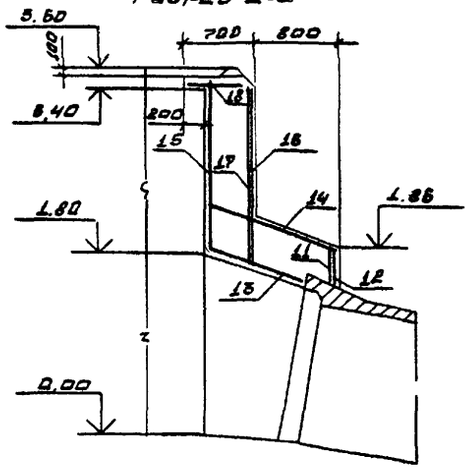

Разрез 3-3

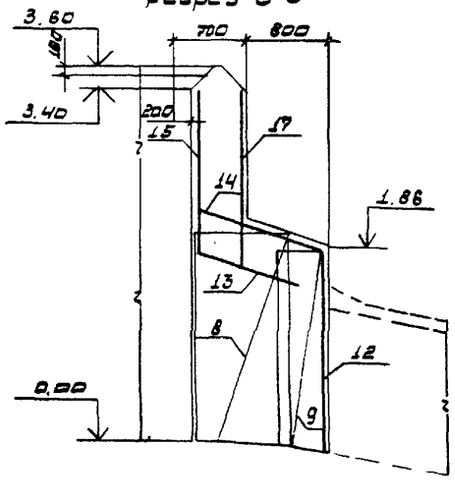

1. Защитный слой бетона 30 миллиметров

2517/2

				ТПР 820-4-033.88 кж			
				Водосбросы трубчатые с кобшовым оголовком на расход воды до 50 м³/с при перепадах от 7 до 15 м.			
Привязан	Разраб.	Мирощенко	08.88	КВАТ-2С	Стадия	Лист	Листов
	Провер.				Р	15	
	Гип	Макеев	08.88				
	Н.конт.	Новик	08.88	Схема армирования участка монолитного УМ2 Разрезы 1-1... 3-3	БЕЛГИПРОВОДХОЗ		
Инв. №	Нач.отд.	Красуцкий	08.88				

Формат А3

Инв. № подл. | Подпись и дата | Взам. инв. №

Альбом 2

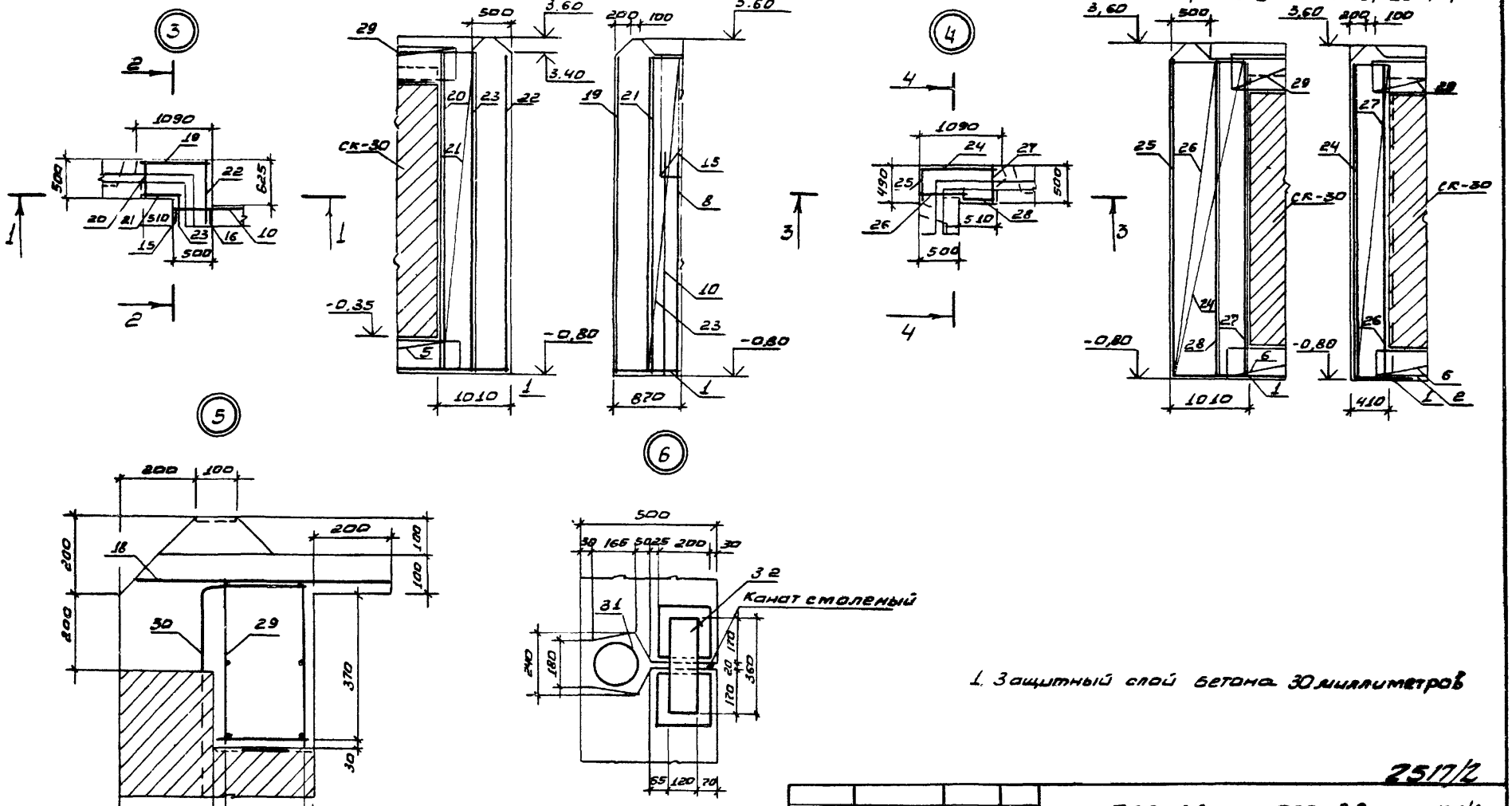

1. Защитный слой бетона 30 миллиметров

25/7/2

					ТПР 820-4-033.88 КЖ	
					Водосбросы трубчатые с кашовым оголовком на расход воды до 50 м³/с при перепадах от 7 до 15 м.	
привязан		Разраб.	Мирощенко	08.88	КВАТ-2С	Стадия: Р; Лист: 16; Листов:
		Провер.				
		ГИП	Макеев	08.88		
		Н. контр.	Новик	08.88	Схемы армирования участков монолитных УМ 3... УМ6	БЕЛГИПРОВОДХОЗ
инв. №		Нач. отд.	Красницкий	08.88		

Инв. № подл. | Подпись и дата | Взам. инв. №

Формат А3

Альбом 2

Формат	Зона	Поз.	Обозначение	Наименование	Кол.	Примечание
				Документация		
				КВЯТ-3С		
				Входной оголовок		
				Участок монолитный УМ1	1	
А4		1	ТПР 820-4-033.88 КЖИ-6	Сетка арматурная С1	2	56,7 кг
А4		2	КЖИ-41	Сетка арматурная С36	3	209,30 кг
А4		3	КЖИ-42	Сетка арматурная С37	2	120,66 кг
А4		4	КЖИ-43	Сетка арматурная С38	3	28,52 кг
А4		5	КЖИ-10	Сетка арматурная С5	2	12,96 кг
А4		6	КЖИ-44	Сетка арматурная С39	2	17,61 кг
				Детали		
А4		7		12А-III ГОСТ 5781-82* ℓ=1480	140	1,31 кг
				Участок монолитный УМ2	1	
А4		8	КЖИ-12	Сетка арматурная С7	6	21,63 кг
А4		9	КЖИ-13	Сетка арматурная С8	6	9,03 кг
А4		10	КЖИ-14	Сетка арматурная С9	2	23,85 кг
А4		11	КЖИ-15	Сетка арматурная С10	2	14,35 кг
А4		12	КЖИ-23	Сетка арматурная С28	2	24,38 кг
А4		13	КЖИ-45	Сетка арматурная С40	3	21,13 кг
А4		14	КЖИ-46	Сетка арматурная С41	2	48,55 кг
А4		15	КЖИ-47	Сетка арматурная С42	2	99,33 кг
А4		16	КЖИ-48	Сетка арматурная С43	1	133,60 кг
А4		17	КЖИ-37	Сетка арматурная С32	2	39,7 кг
А4		18	КЖИ-20	Сетка арматурная С15	6	1,48 кг
				Участок монолитный УМ3	2	
А4		19	КЖИ-21	Сетка арматурная С16	1	64,68 кг
А4		20	КЖИ-22	Сетка арматурная С17	1	27,0 кг
А4		21	КЖИ-23	Сетка арматурная С18	1	34,32 кг
А4		22	ТПР 820-4-033.88 КЖИ-24	Сетка арматурная С10	1	52,2 кг
А4		23	КЖИ-25	Сетка арматурная С20	1	18,72 кг
				Участок монолитный УМ4	2	
А4		24	КЖИ-49	Сетка арматурная С44	1	17,86 кг
А4		25	КЖИ-21	Сетка арматурная С16	1	64,68 кг
А4		26	КЖИ-23	Сетка арматурная С18	1	34,32 кг
А4		27	КЖИ-22	Сетка арматурная С17	2	27,0 кг
А4		28	КЖИ-50	Сетка арматурная С45	1	14,60 кг
				Участок монолитный УМ5	1	
А4		18	КЖИ-20	Сетка арматурная С15	10	1,48 кг
А4		29	КЖИ-28	Сетка арматурная С23	10	5,68 кг
				Детали		
А4		30	КЖИ-200	8А-I ГОСТ 5781-82* ℓ=570	13	0,23 кг
				Участок монолитный УМ6	7	
А4		31	КЖИ-201	38 I ГОСТ 6927-80 ℓ=33130	1	1,87 кг
		32		Полоса 120х10 ГОСТ 103-76* В27.3 кп ГОСТ 535-79 ℓ=360	1	3,4 кг
				Материалы		
				Бетон тяжелый		
				В25, F150, W8 ГОСТ 26633-85		69,40 м³
				Канат смоляной ф26		
				ГОСТ 483-75		26,6 м.п

2517/2

Инв.№ подл. | Подпись и дата | Взам. инв.№

Привязан

Инв.№

Разраб.	Мирощенко		08.88
Провер.			
ГИП	Макеев		08.88
Н.контр.	Новик		08.88
Нач.отд.	Красицкий		08.88

ТПР 820-4-033.88 КЖ

Вавосбросы трубчатые с ковшовым оголовком на расход воды до 50 м³/с при перепаде от 7 до 15 м.

КВЯТ-3С

Стадия	Лист	Листов
Р	17	

Входной оголовок
Спецификация

БЕЛГИПРОВОДХОЗ

Формат А3

Альбом 2

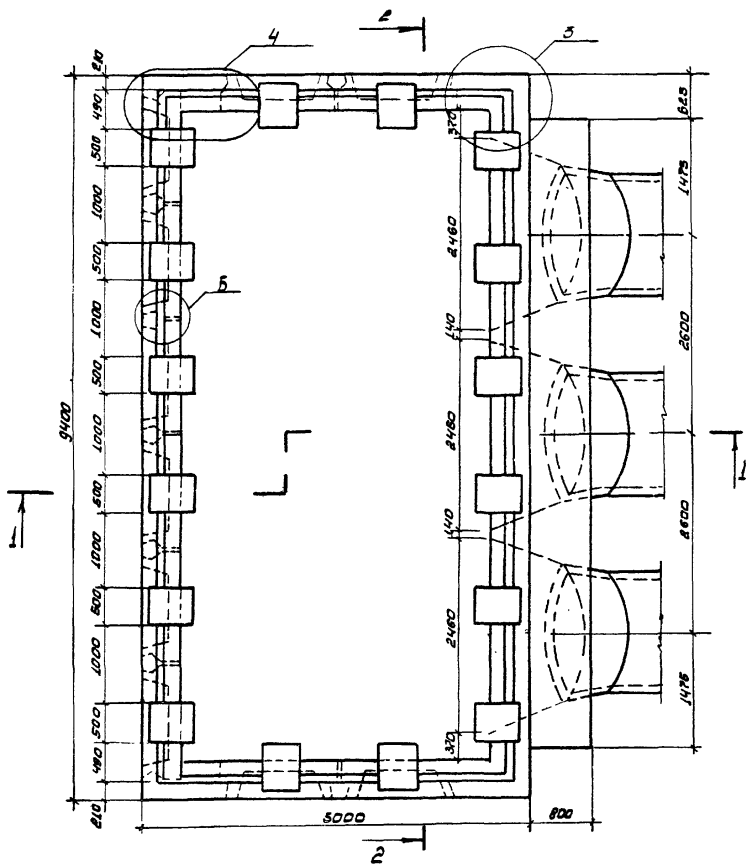

Разрез 1-1

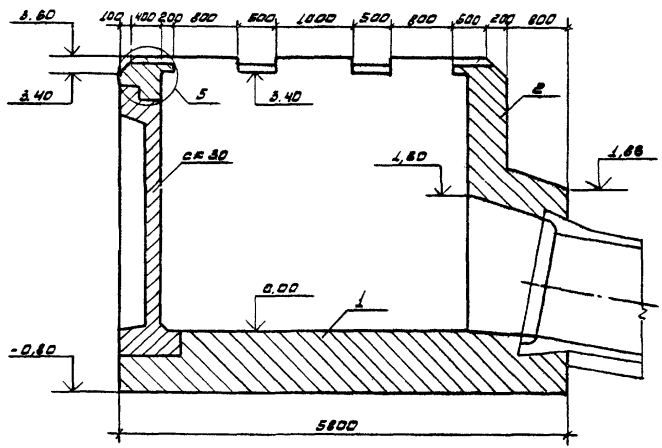

2517/2

Привязан		Разраб.	Мирощенко		11.88
		Провер.			
		ГИП	Макеев		01.89
		Нач.отд	Красуцкий		01.89
Инв. №		Н.контр.	Новик		11.88

ТПР 820-4-033.88 К Ж

Водосбросы трубчатые с ковшовым оголовком на расход воды до 50 м³/с при перепадах от 2 до 15 м.

КВАТ-30

Стадия	Лист	Листов
Р	18	

Опалубочный чертеж входной оголовок План. Разрез 1-1

БЕЛГИПРОВОДХОЗ

Инв. № подл. | Подпись и дата | Взам. инв. №

Формат А3

Альбом 2

Разрез 2-2

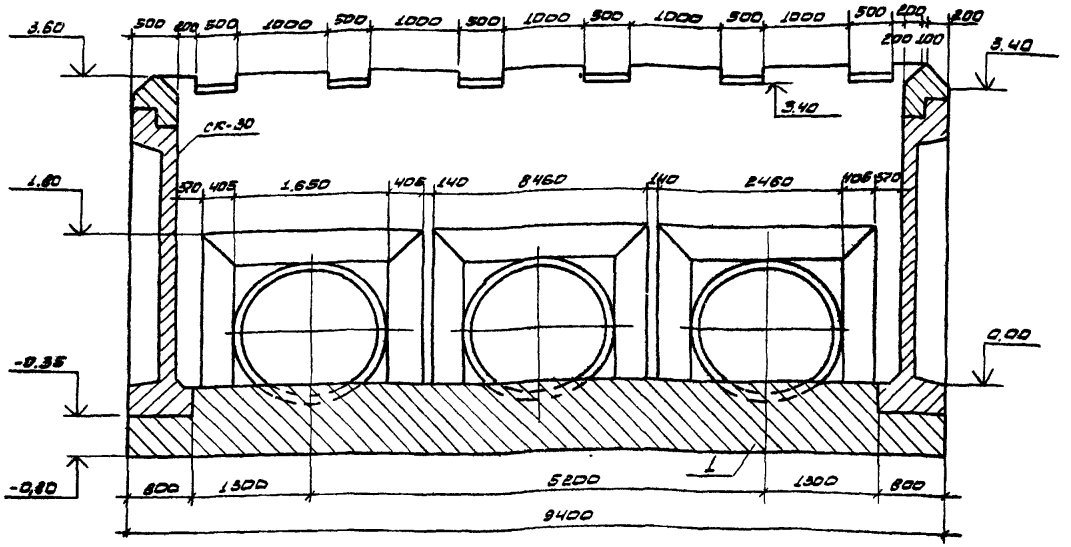

Ведомость расхода стали на входной оголовок

Марка элемента	Изделия арматурные					Изделия закладные				Общий расход
	Арматура класса							Прокат марки		
	A-I	A-III				B-I		Ст.3 кп 2 ГОСТ 535-79		
	ГОСТ 5781-82					ГОСТ 6727-80		ГОСТ 103-76		
	Ф8	Ф10	Ф12	Ф16	Итого	Ф3	Итого	-120х10	Итого	
Входной оголовок	235,17	892,72	1334,6	771,24	3173,43	13,09	13,09	28,80	28,80	3215,32

2517/2

ТПР 820-4-033.88 КЖ

Водосбросы трубчатые с ковшовым оголовком на расход воды до 50 м³/с при перепадах от 2 до 15 м.

КВАТ-3С

стадия	лист	листов
Р	19	

Ведомость расхода стали
Опалубочный чертеж
Разрез 2-2

Белгипроводхоз

разраб	Мирошенко		11.88
Провер			
ГИП	Макеев		08.88
Нач.отд	Красицкий		08.88
Н.контр	Новик		08.88

привязан

инв.№

Инв.№ подл. | Подпись и дата | Взам.инв.№

Формат А3

Альбом 2

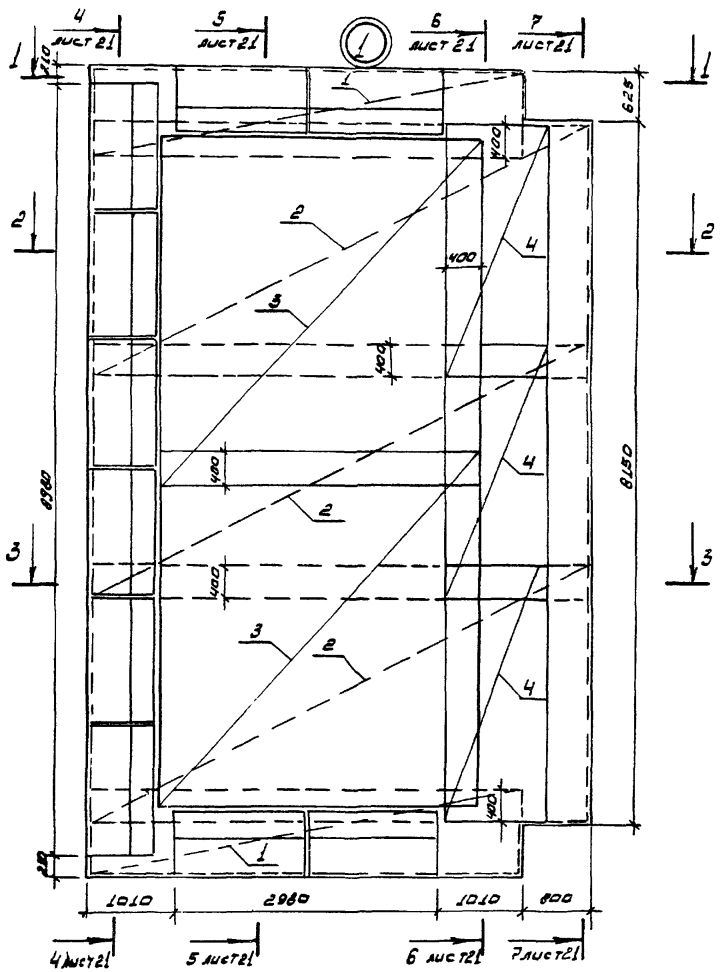

Разрез

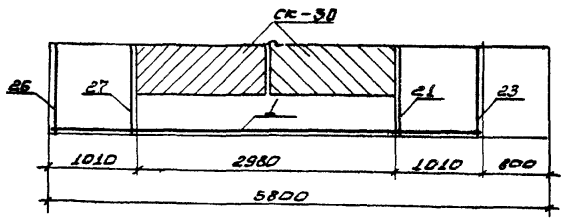

Разрез 2-2

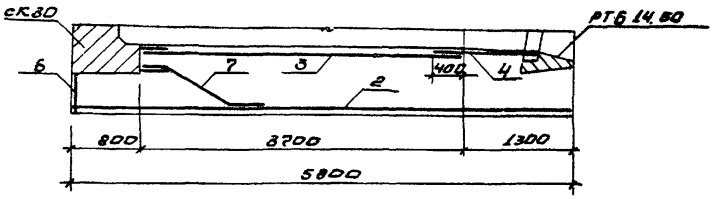

Разрез 3-3

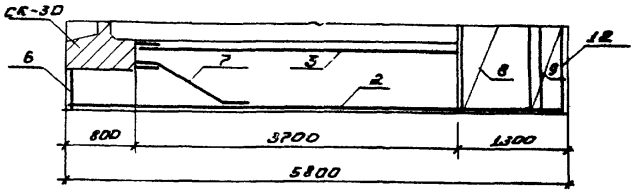

1. Защитный слой бетона 30 миллиметров

2517/2

					ТПР 820-4-033.88 КЖС		
					Водосбросы трубчатые с кабшабым оголовком на расход воды до 50 м³/с при перепадах от 7 до 15 м		
Привязан		Разраб.	Мирощенко	03.88	КВАТ-30	Стадия	Лист	Листов
		Провер.				Р	20	
		Гип	Шкеев	03.88				
		Нач. отд	Красицкий	03.88	Схема армирования участка монолитного УМ1. Разрезы 1-1 ... 3-3	БЕЛГИПРОВОДХОЗ		
Инв. №		Н. контр.	Новик	03.88				

Инв. № подл. | Подпись и дата | Взам. инв. №

Формат А3

Альбом 2

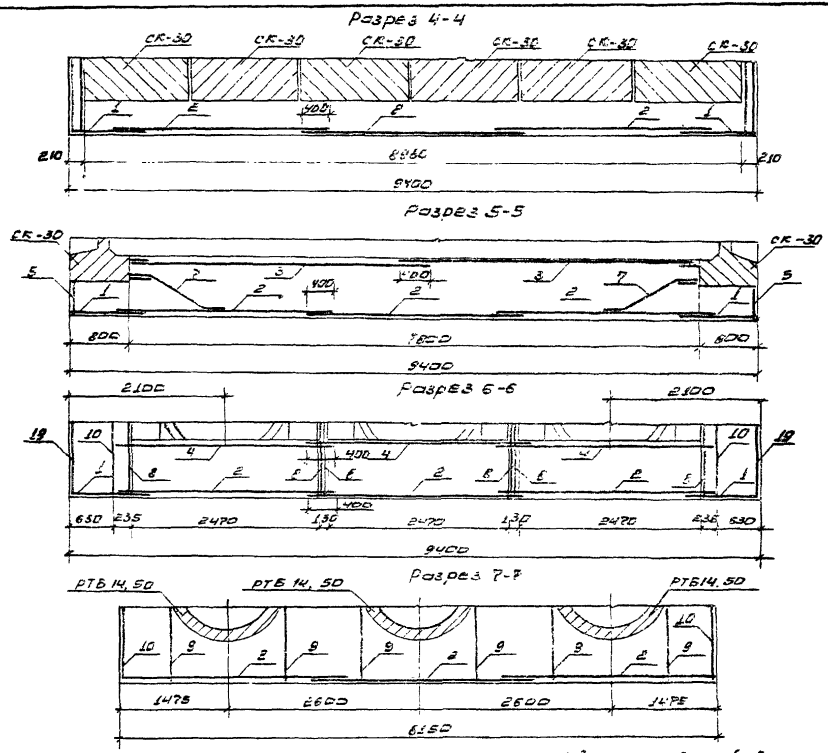

1. Защитный слой бетона 30 миллиметров.

2517/2

					ТПР 820-4-033.88 КЖ		
					Водосбросы трубчатые с ковшовым оголовком на расход воды до 60 м³/с при перепадах от 7 до 15 м		
Привязан	Разраб.	Мирощенко		01.88	КВАТ-3С	Стадия	Лист	Листов
	Провер.					Р	21	
	ГИП	Макеев		08.88	Схема армирования участка Монолитного УМ1 Разрезы 4-4 ... 7-7	БЕЛГИПРОВОДХОЗ		
	Н.контр.	Новик		01.88				
Инв. №	Нач.отд.	Прасуцкий		01.88				

Формат А3

Инв. № подл. | Подпись и дата | Взам. инв. №

Альбом 2

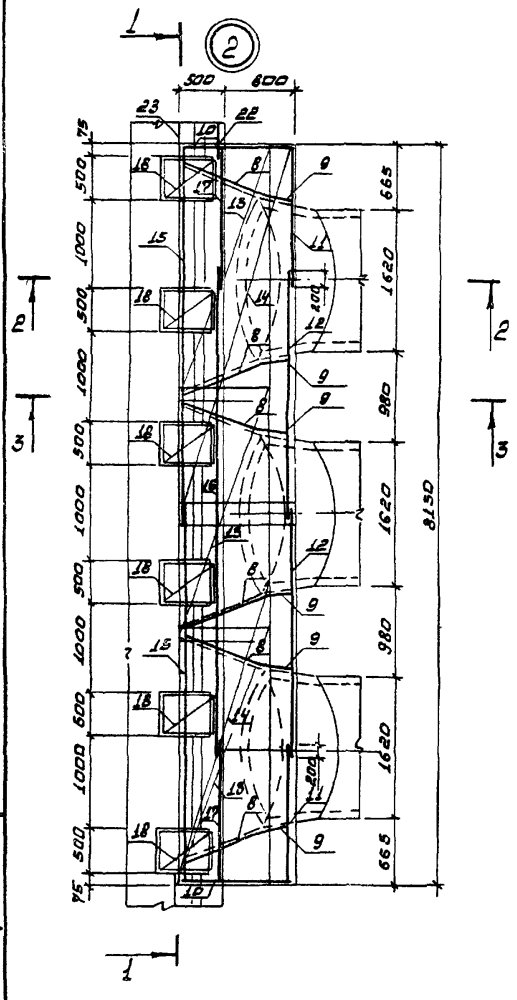

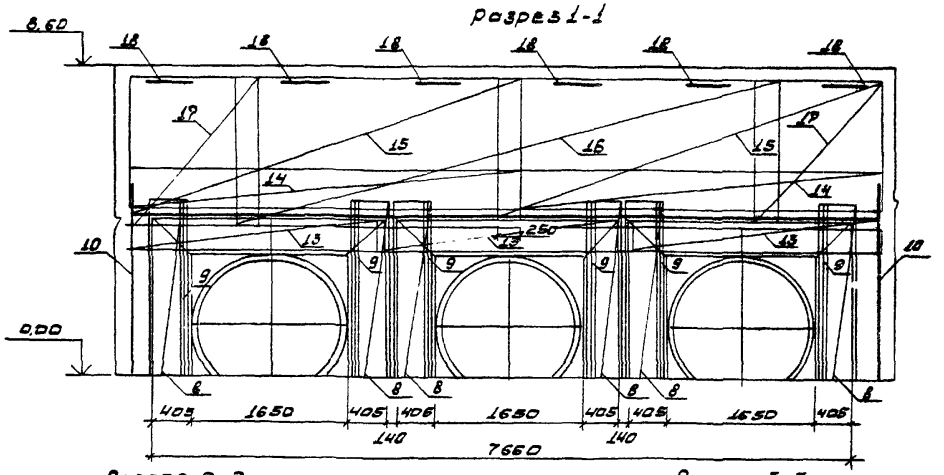

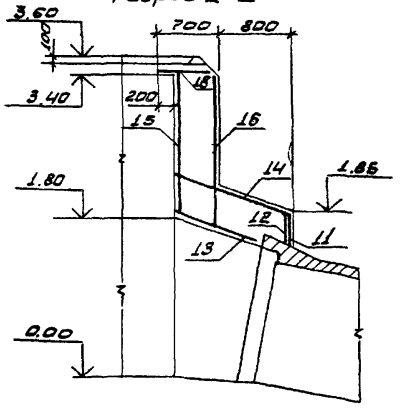

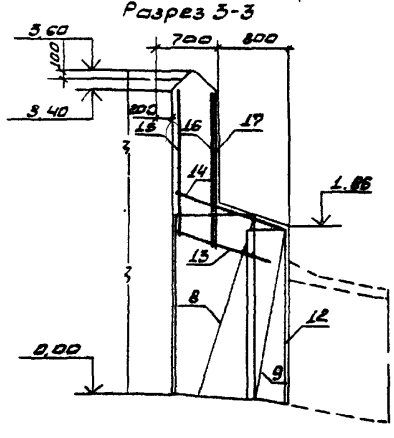

1. Защитный слой бетона 30 миллиметров

2517/2

				ТПР 820-4-033.88 КЖ			
				Водосбросы трубчатые с ковшовым оголовком на расход воды до 50 м³/с при перепадах от 7 до 15 м.			
Привязан	Разраб.	Мирошенко	08.88	КВАТ-3С	Стадия	Лист	Листов
	Провер				Р	22	
	ГИП	Макеев	08.88				
	Н.конт.	Новик	08.88	Схема армирования участка монолитного УМ2. Разрезы 1-1 ... 3-3	БЕЛГИПРОВОДХОЗ		
Инв. №	Нач отд.	Красуцкий	08.88				

Формат А3

Инв. № подл. | Подпись и дата | Взам. инв. №

Альбом 2

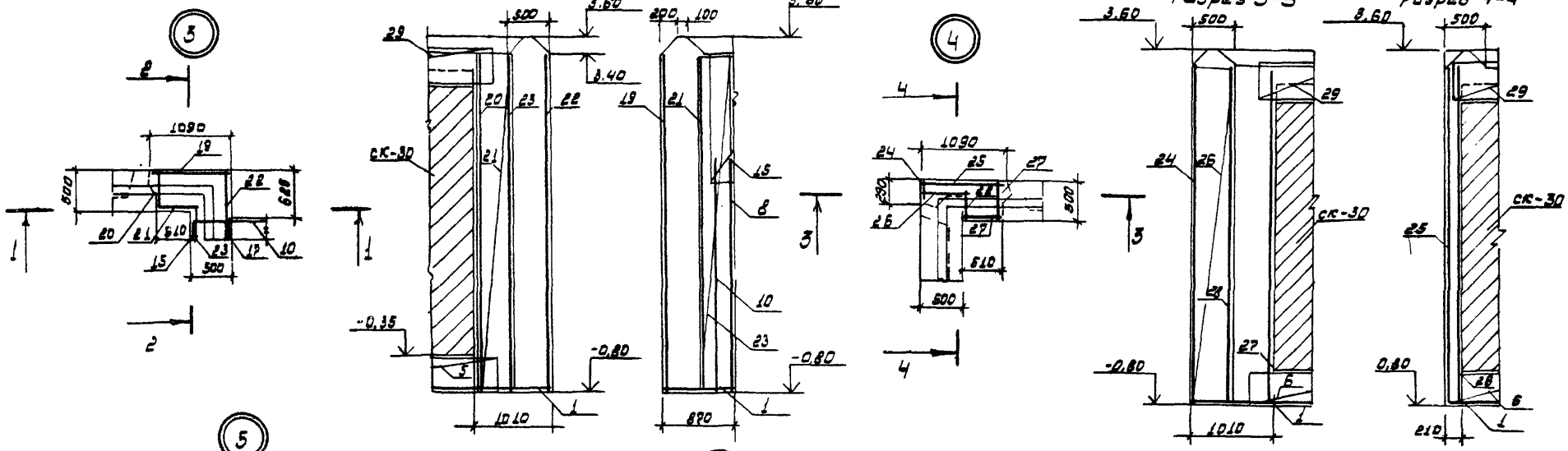

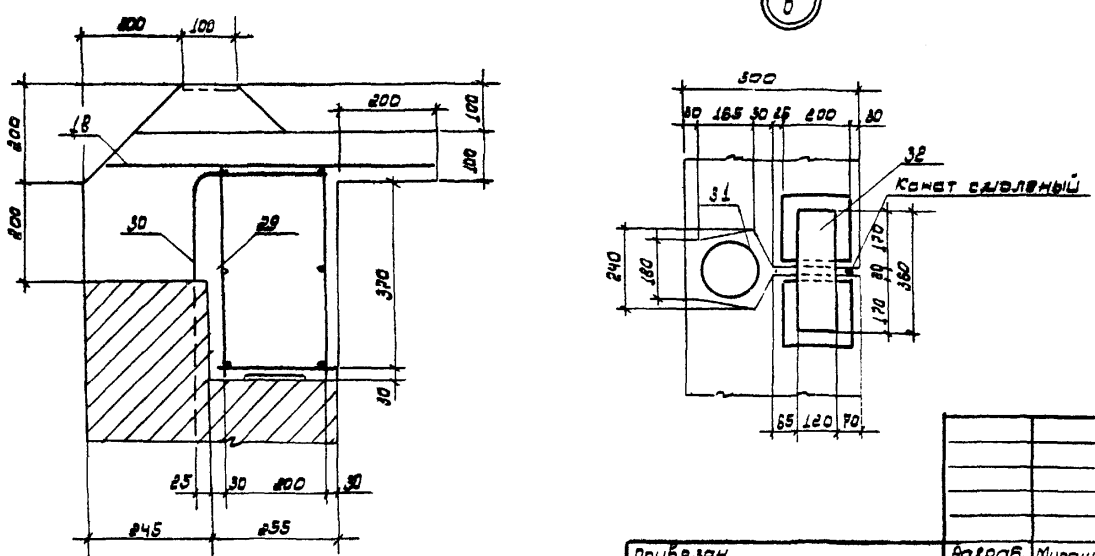

1. Защитный слой бетона 30 миллиметров.

2517/2

					ТПР 820-4-033.88 КЖС	
					Водосбросы трубчатые с каршовым оголовком на расход воды до 50 м³/с при перепадах от 7 до 15 м.	
Привязан					КВАТ - 5С	Стадия: Р; Лист: 23; Листов:
	Разраб.	Мирощенко		08.88		
	Провер.					
	ГИП	Макеев		08.88		
	Н. контр.	Кобик		08.88	Схемы армирования участков монолитных УМ3 ... УМ6	Белгипроводхоз
Инв. №	Нач. отд.	Красуцкий		08.88		

Инв. № подл. | Подпись и дата | Взам. инв. №

Формат А3

Альбом 2

Формат	Зона	Поз.	Обозначение	Наименование	Кол.	Примечание
				Документация		
				КВАТ-4С		
				Входной оголовок		
				Участок монолитный УМ1		
				Сборочные единицы		
А4		1	ТПР 820-4-033.88 КЖИ-6	Сетка арматурная С1	2	56,7 кг
А4		2	КЖИ-29	Сетка арматурная С24	4	206,54 кг
А4		3	КЖИ-51	Сетка арматурная С45	3	159,19 кг
А4		4	КЖИ-43	Сетка арматурная С38	4	29,52 кг
А4		5	КЖИ-10	Сетка арматурная С5	2	12,96 кг
А4		6	КЖИ-52	Сетка арматурная С47	3	12,07 кг
				Детали		
А4		7	КЖИ-199	12А-III ГОСТ 5781-82* l=1480	154	1,31 кг
				Участок монолитный УМ2		
А4		8	КЖИ-12	Сетка арматурная С7	8	21,63 кг
А4		9	КЖИ-13	Сетка арматурная С6	8	9,03 кг
А4		10	КЖИ-14	Сетка арматурная С9	2	23,85 кг
А4		11	КЖИ-15	Сетка арматурная С10	2	14,35 кг
А4		12	КЖИ-33	Сетка арматурная С28	3	24,38 кг
А4		13	КЖИ-53	Сетка арматурная С48	3	28,95 кг
А4		14	КЖИ-54	Сетка арматурная С49	2	61,19 кг
А4		15	КЖИ-47	Сетка арматурная С42	2	99,33 кг
А4		16	КЖИ-55	Сетка арматурная С50	1	67,37 кг
А4		17	КЖИ-37	Сетка арматурная С32	2	33,7 кг
А4		18	КЖИ-56	Сетка арматурная С51	2	130,84 кг
А4		19	КЖИ-20	Сетка арматурная С15		
				Участок монолитный УМ3	2	
А4		20	КЖИ-21	Сетка арматурная С16	1	64,88 кг
А4		21	ТПР 820-4-033.88 КЖИ-22	Сетка арматурная С17	1	17,0 кг
А4		22	КЖИ-23	Сетка арматурная С18	1	34,32 кг
А4		23	КЖИ-24	Сетка арматурная С19	1	52,2 кг
А4		24	КЖИ-25	Сетка арматурная С20	1	18,72 кг
				Участок монолитный УМ4	2	
А4		25	КЖИ-21	Сетка арматурная С16	1	64,88 кг
А4		26	КЖИ-52	Сетка арматурная С52	1	47,18 кг
А4		27	КЖИ-22	Сетка арматурная С17	2	27,0 кг
А4		28	КЖИ-23	Сетка арматурная С18	1	34,32 кг
А4		29	КЖИ-49	Сетка арматурная С44	1	17,86 кг
				Участок монолитный УМ5	1	
А4		19	КЖИ-20	Сетка арматурная С15	11	1,48 кг
А4		30	КЖИ-28	Сетка арматурная С23	11	5,68 кг
				Детали		
А1		31	КЖИ-200	ВА-I ГОСТ 5781-82* l=570	14	0,23 кг
				Участок монолитный УМ6		
А4		32	КЖИ-201	38I ГОСТ 6727-80 l=33130	8	1,87 кг
Б4		33		Полоса 120х10 ГОСТ 103-76* Ст3кп ГОСТ 535-79 l=360	8	3,4 кг
				Материалы		
				Бетон тяжелый В25		
				F150W8 ГОСТ 26633-85		89,56 м³
				Канат стальной ф26		
				ГОСТ 483-75		30,4 м.п.

Инв.№ подл. | Подпись и дата | Взам.инв.№

Привязан 2517/2

Инв.№

Разраб	Арошевич		08.88
Провер			
ГИП	Макеев		08.88
Н.контр	Набиев		08.88
Н.отд	Красицкий		08.88

ТПР 820-4-033.88 КЖ

Водосбросы трубчатые с каршовым оголовком на расход воды до 50 м³/с при перепадах от 7 до 15 м.

Стадия	Лист	Листов
Р	24	

КВАТ-4С

Входной оголовок

Спецификация

Белгипроводхоз

Формат А3

Альбом 2

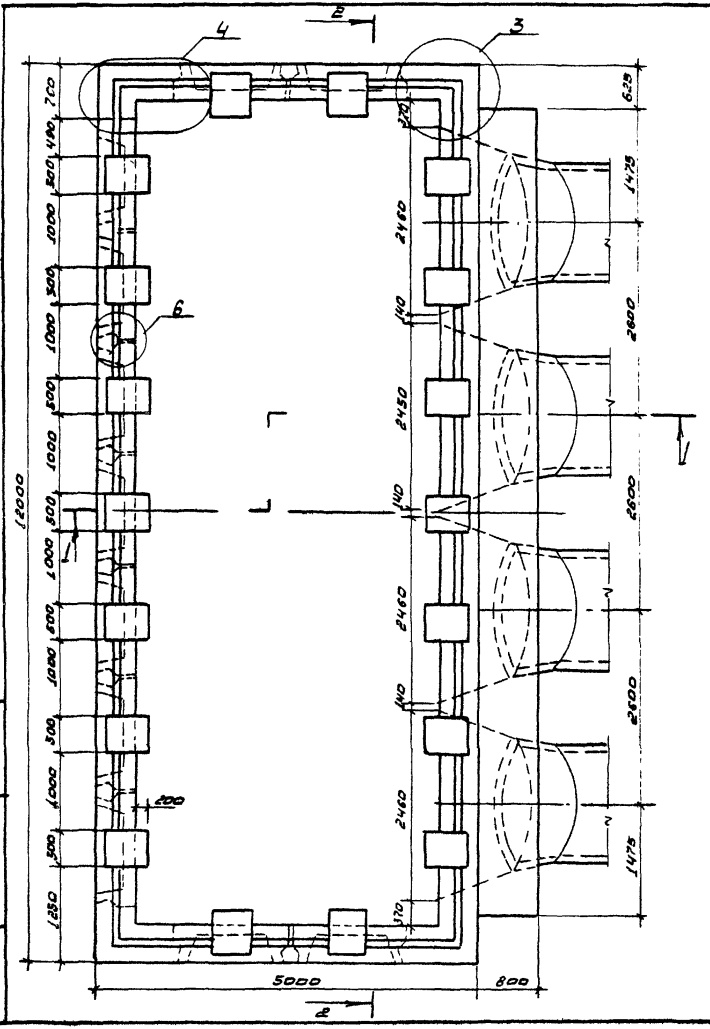

Разрез 1-1

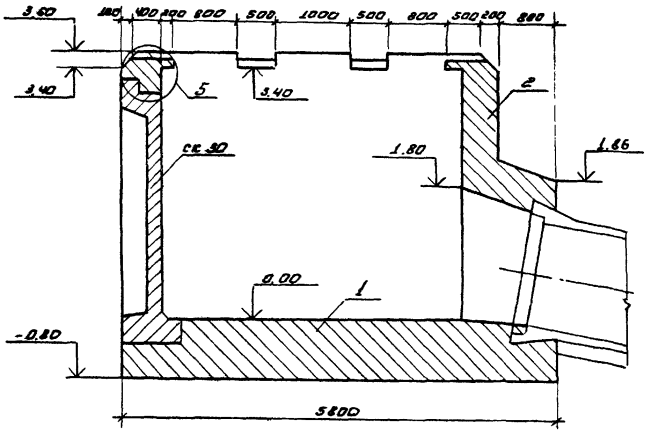

2517/2

привязан

инв. №

				ТПР 820-4-033.88 КЖ	
				Водосбросы трубчатые с кавшовым оголовком на расход воды до 50 м³/с при перепадах от 7 до 15 м.	
Разраб.	Мрощенко		06.88	КВАТ-4С	Стадия: Р; Лист: 25; Листов:
Прибер.					
ГИП	Шакеев		06.88		
Нач. отд.	Красицкий		06.88	Спилубочный чертеж входной оголовок. План. Разрез 1-1	БЕЛГИПРОВОДХОЗ
Н. контр.	Новик		06.88		

Инв. № подл. | Подпись и дата | Взам. инв. №

Формат А3

Разрез 2-2

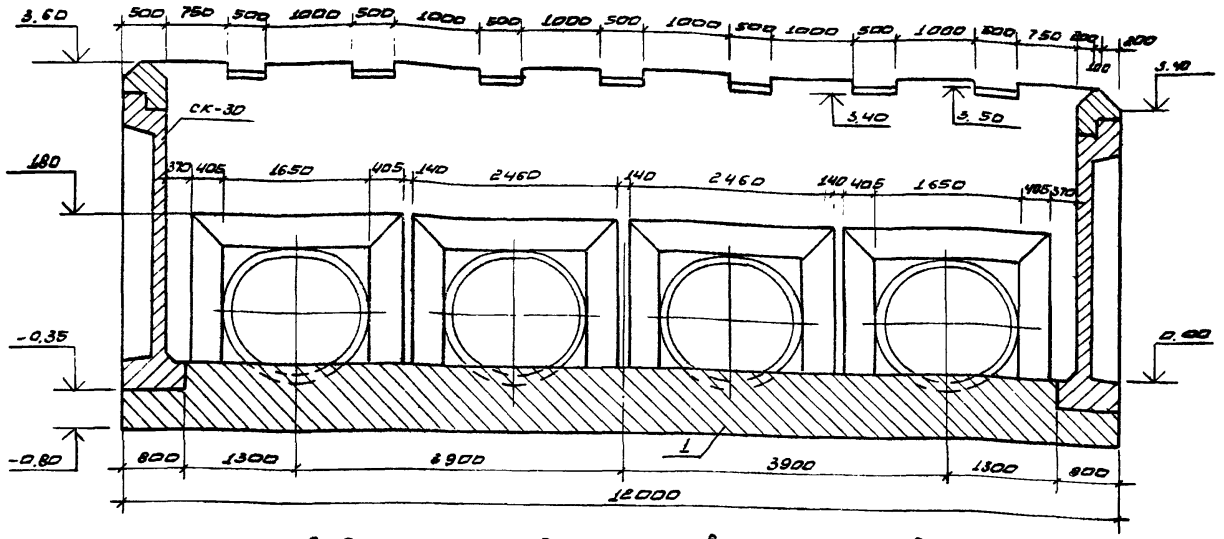

Ведомость расхода стали на входной оголовок, кг.

Марка элемента	Изделия арматурные					Изделия закладные				Общий расход
	Арматура класса							Прокат марки		
	A-I	A-III				B-I		Вст3кп2 ГОСТ535-79		
	ГОСТ5781-82					ГОСТ6727-80		ГОСТ103-76		
	Ф8	Ф10	Ф12	Ф16	Итого	Ф3	Итого	-120х10	Итого	
Входной оголовок	277,8	752,64	2245,19	893,89	4169,52	14,96	14,96	27,2	27,2	4211,68

2.517/2

ТПР 820-4-033.88 КЖ

Водосбросы трубчатые с каскадным оголовком на расход воды до 50 м³/с при перепадах от 2 до 15 м.

Разраб.	Мирощенко		08.88
Пров.			
ГИП	Шакеев		08.88
Нач. отд.	Кроцкий		08.88
Н. контр.	Новик		08.88

КВАТ-4С

Стадия	Лист	Листов
Р	26	

Ведомость расхода стали. Опалубочный чертеж разрез 2-2.

Белгипроводхоз

Привязан

Инв. №

Инв. № подл. | Подпись и дата | Взам. инв. №

Формат А3

Альбом 2

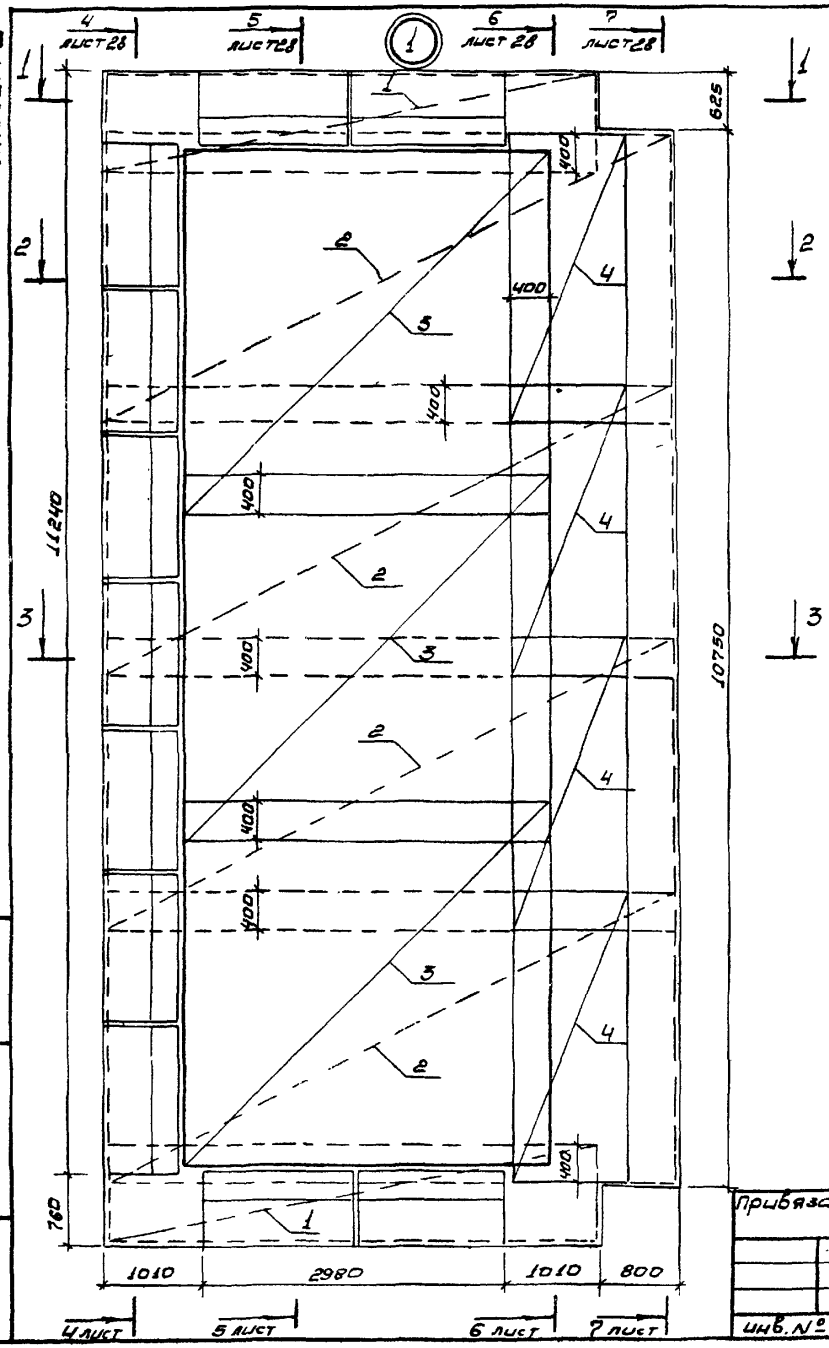

Разрез 1-1

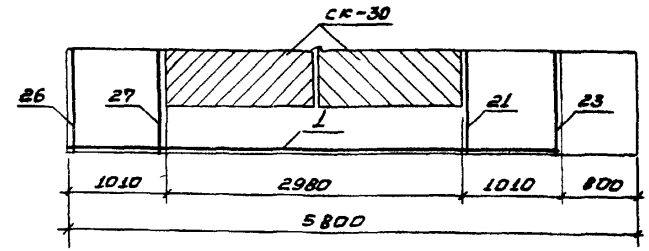

Разрез 2-2

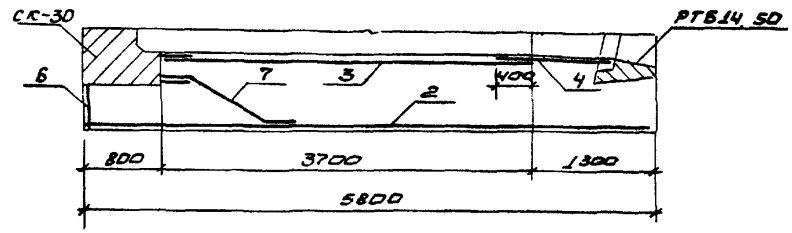

Разрез 3-3

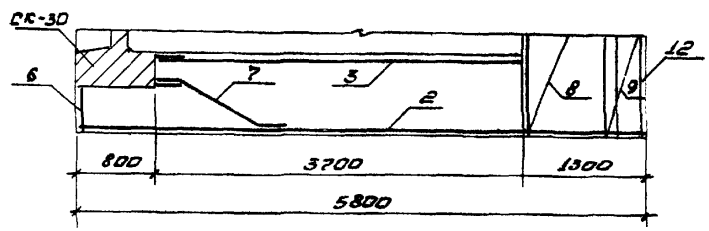

1. Защитный слой бетона 30 миллиметров

2517/2

				ТПР 820-4-033.88 КЖС	
				Водосбросы трубчатые с ковшовым оголовком на расход воды до 50 м³/с при перепадах от Р до 15 м.	
Разраб.	Мирошенко		08.88	КВАТ-4С	Стадия: Р; Лист: 27; Листов:
Провер.					
ГИП	Макеев		08.88		
Нач.отд	Красицкий		08.88	Схема армирования участка монолитного УМ1. Разрезы 1-1... 3-3	БЕЛГИПРОВОДХОЗ
Н.контр.	Набиж		08.88		

Привязан

Инв.№

Инв.№ подл. | Подпись и дата | Взам.инв.№

Формат А3

Разрез 4-4

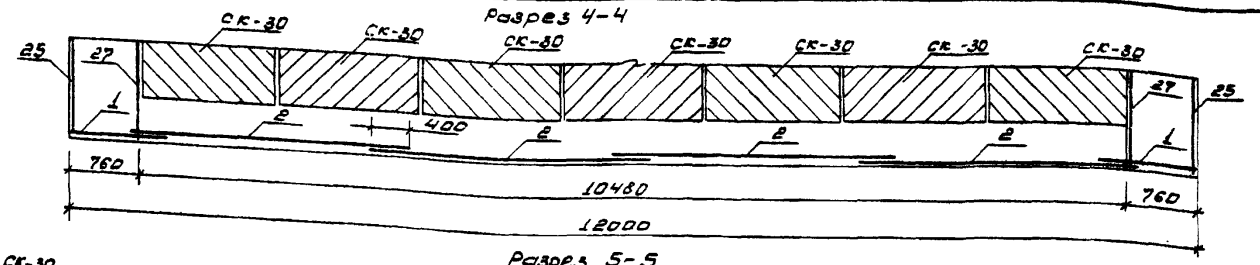

Разрез 5-5

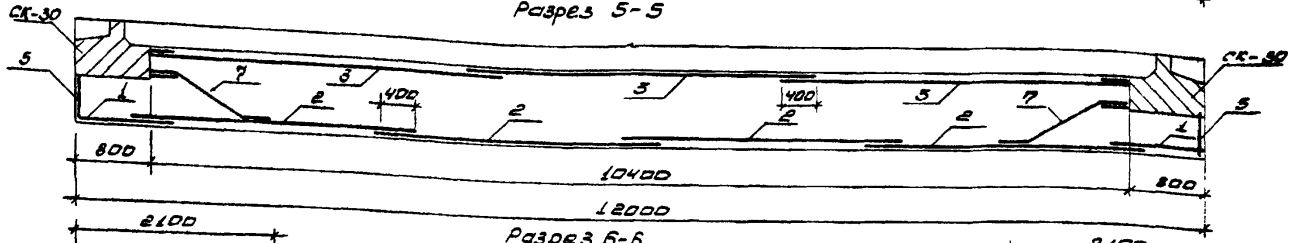

Разрез 6-6

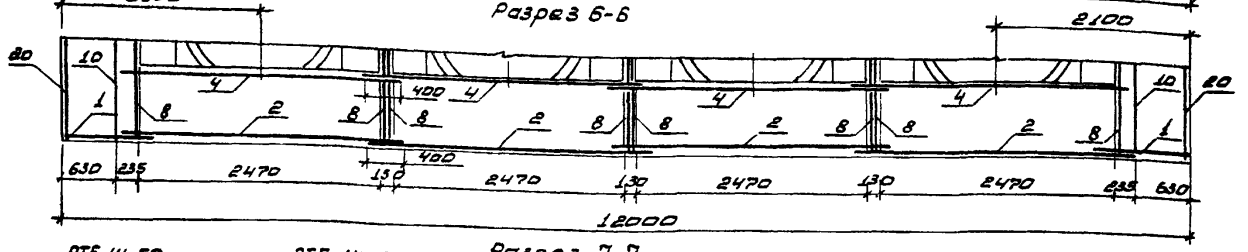

Разрез 7-7

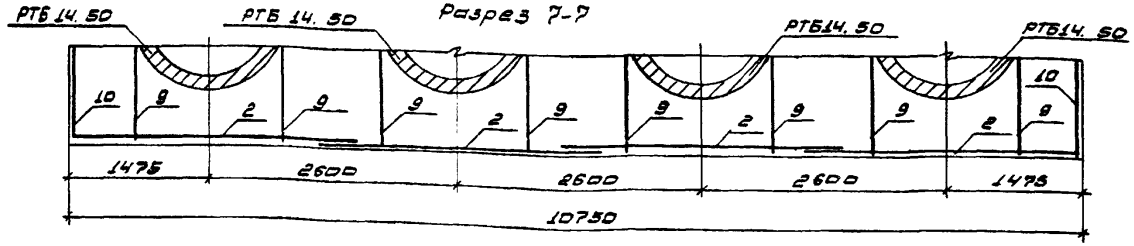

1. Защитный слой бетона 30 миллиметров

2517/2

					ТПР 820-4-033.88 КЖ	
					Водосбросы трубчатые с лобовым оголовком на расход воды до 50 м³/с при перепадах от 7 до 15м.	
Привязан					КВАТ - 4С	Стадия: Р; Лист: 28; Листов:
	Разраб.	Жирищенко		08.88		
	Провер.					
	ГИП	Макеев		08.88	Схема армирования участка монолитного УМ. Разрезы 4-4 ... 7-7	Белгипроводхоз
	Н.контр.	Набик		08.88		
Инв. №	Нач. отд.	Красуцкий		08.88		

Инв.№ подл. | Подпись и дата | Взам. инв.№

Формат А3

Альбом 2

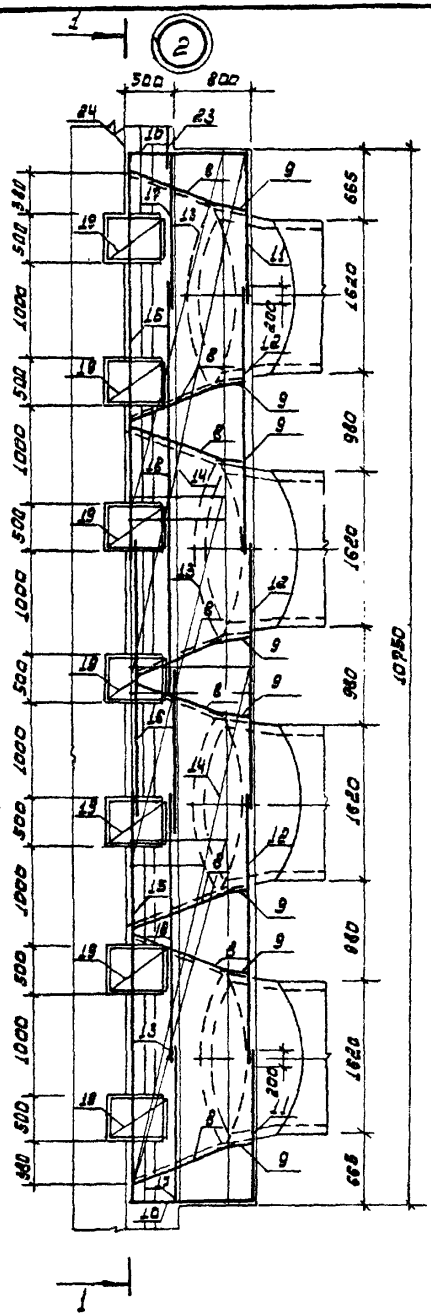

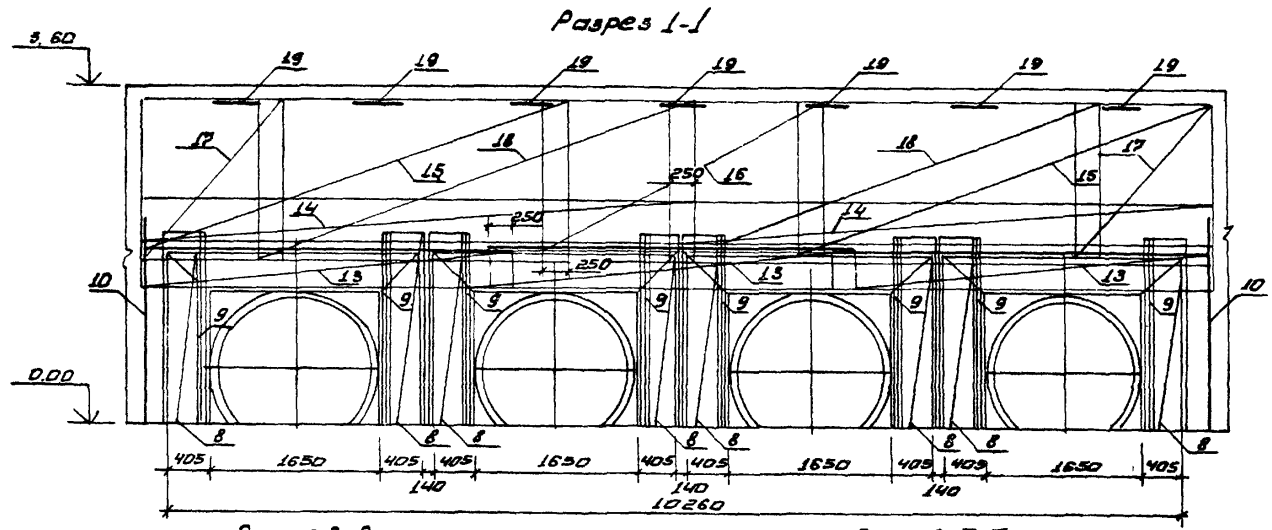

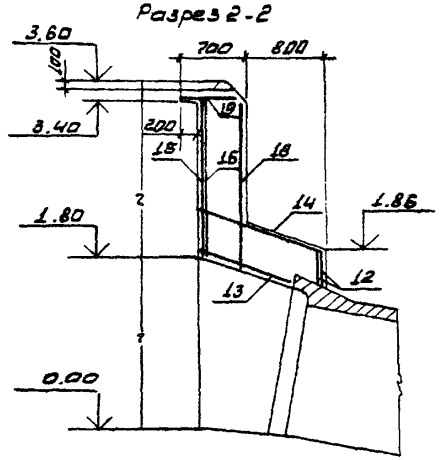

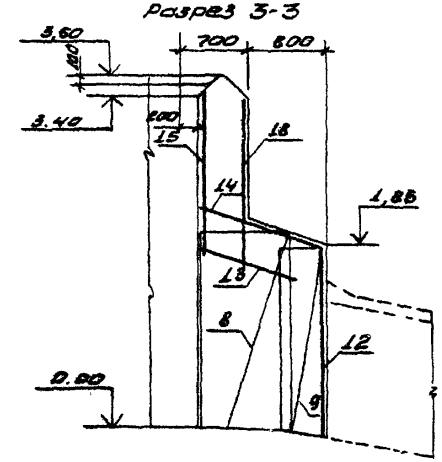

1. Защитный слой бетона 30 миллиметров

2517/2

Привязан		Разраб.	Мурощенко		06.88	ТПР 820-4-033.88 КЖ	
		Пробер.				Водосбросы трубчатые с ковшовым оголовком на расход воды 50 м³/с при перепадах от 7 до 15 м	
		ГИП	Моисеев		06.88	КВАТ-4С	Стадия: Р; Лист: 29; Листов:
		Н.контр.	Новик		06.88	Схема армирования участка монолитного ум 2. Разрезы 1-1 ... 3-3	БЕЛГИПРОВОДХОЗ
Инв.№		Нач.отд.	Красуцкий		06.88		

Инв.№ подл. | Подпись и дата | Взам.инв.№

Формат А3

Альбом 2

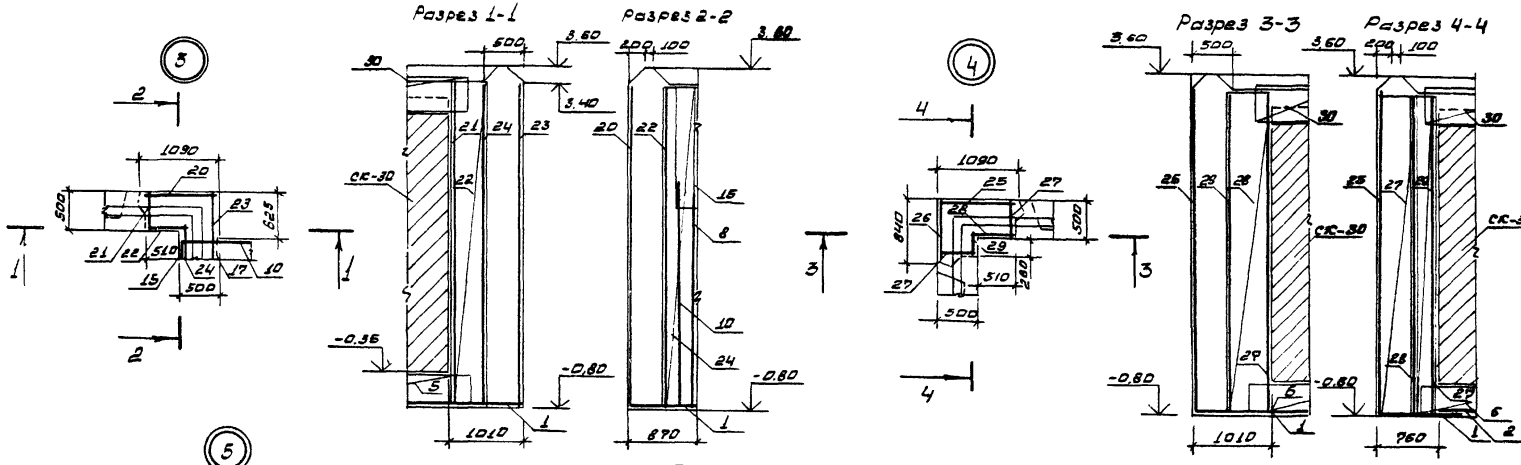

2517/2

ТПР 820-4-033.88 КЖ

Водосбросы трубчатые с кабшовым оголовком на расход воды до 60 м³/с при переливах от Р до 15 м.

КВАТ-40

Стадия	Лист	Листов
Р	30	

Схемы армирования участков монолитных УМ3... УМ6.

БЕЛГИПРОВОДХОЗ

Разраб.	Мирошенко		08.86
Провер.			
ГИП	Шкавев		08.86
Н.контр.	Кобик		08.86
Нач. отд.	Красуцкий		08.86

Привязан

Инв. № подл. | Подпись и дата | Взам. инв. №

Формат А3

Альбом 2

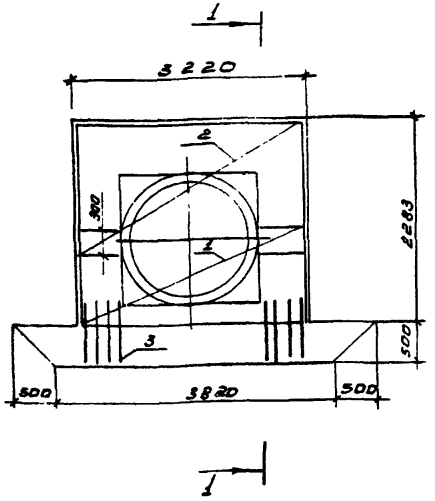

Разрез 1-1

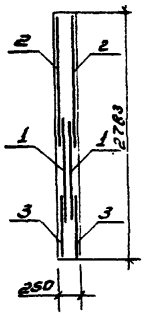

Формат	Зона	Поз.	Обозначение	Наименование	Кол.	Примечание
				Документация		
				Диафрагма	2	
				Сборочные единицы		
А4		1	ТПР 820-4-033.88 КЖИ-58	Сетка арматурная С53	2	12,63 кг
А4		2	КЖИ-59	Сетка арматурная С54	2	17,62 кг
				Детали		
Б4		3		12А-III ГОСТ 5781-82 ℓ=790	16	0,70 кг
				Материалы		
				Бетон тяжелый		
				В25, F150, W8		1,86 м³

Ведомость расхода стали на один элемент, кг

Марка элемента	Изделия арматурные				Общий расход
	Арматура класса А-III ГОСТ 5781-82			Всего	
	Ф10	Ф12	Итого		
Диафрагма	60,5	11,2	71,7	71,7	71,7

2517/2

Разраб.	Мирощенко		08.88	ТПР 820-4-033.88 КЖ
Провер.				Водосбросы трубчатые с кавшовым оголовком на расход воды до 50 м³/с при перепадах от 7 до 16 м
Гип	Макеев		08.88	КВАТ-1 □
Нач.отд.	Красуцкий		08.88	Стадия: Р; Лист: 31; Листов:
Н.контр.	Новик		08.88	Схема армирования диафрагмы

Белгипроводхоз

Привязан

Инв. №

Инв. № подл. | Подпись и дата | Взам. инв. №

Формат А3

Альбом 2

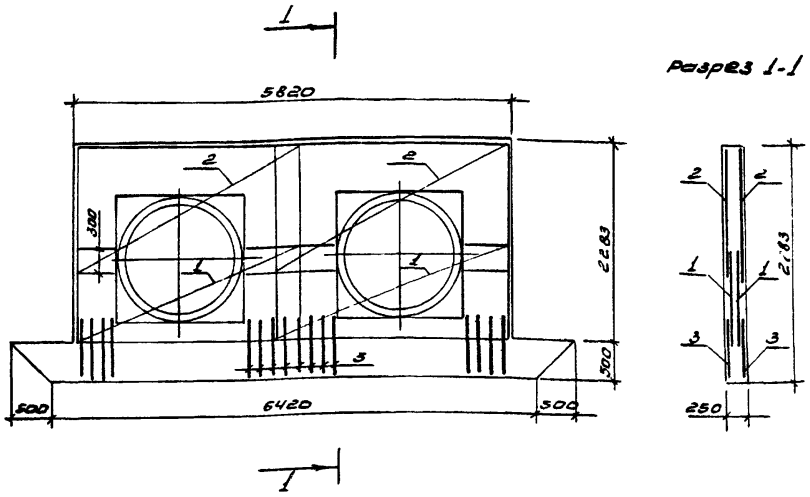

Формат	Дана	Поз.	Обозначение	Наименование	Кол.	Примечание
				Документация		
				Диафрагма	2	
				Сборочные единицы		
А4		1	ТПР 820-4-033.88 КЖИ-58	Сетка арматурная С53	4	12,63 кг
А4		2	КЖИ-59	Сетка арматурная С54	4	17,62 кг
				Детали		
Б4		3		12А-III ГОСТ 5781-82 l=200	32	0,70 кг
				Материалы		
				Бетон тяжелый		
				В25, F150, W8		3,15 м³

Ведомость расхода стали на один элемент, кг

Марка элемента	Изделия арматурные				Общий расход
	Арматура класса А-III ГОСТ 5781-82			Всего	
	Ф10	Ф12	Итого		
Диафрагма	121	22,4	143,4	143,4	143,4

2517/2

Разраб.	Мирощенко		08.88	ТПР 820-4-033.88 КЖ	
Провер.				Водосбросы трубчатые с ковшовым оголовком на расход воды до 50 м³/с при перепадах от 2 до 15 м.	
ГИП	Макеев			КВАТ-2	Стадия: Р; Лист: 32; Листов:
Нач. отд.	Красуцкий		08.88	Схема армирования диафрагмы	БЕЛГИПРОВОДХОЗ
Н. контр.	Новик		08.88		

Привязан

Инв. №

Инв. № подл. | Подпись и дата | Взам. инв. №

Формат А3

Альбом 2

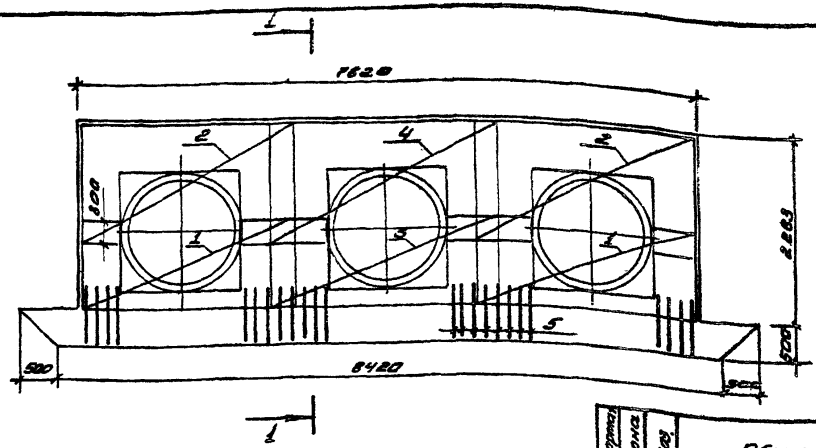

Разрез 1-1

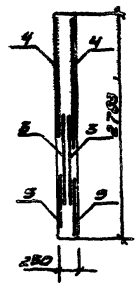

Ведомость расхода стали на один элемент, кг

Марка элемента	Изделия арматурные				Общий расход
	Арматура класса А-III ГОСТ 5781-82			Всего	
	Ф10	Ф12	Итого		
Диафрагма	187,34	33,6	220,94	220,94	220,94

Формат	Зона	Поз.	Обозначение	Наименование	Кол.	Примечание
				Документация		
				Диафрагма	2	
				Сборочные единицы		
А4		1	ТПР 820-4-033.88 КЖИ-58	Сетка арматурная С53	4	12,63 кг
А4		2	КЖИ-59	Сетка арматурная С54	4	17,62 кг
А4		3	КЖИ-60	Сетка арматурная С55	2	14,5 кг
А4		4	КЖИ56	Сетка арматурная С56	2	18,67 кг
				Детали		
Б4		5		12 А-III ГОСТ 5781-82 ℓ=790	48	0,70 кг
				Материалы		
				Бетон тяжелый		
				В25, F150, W8		4,02 м³

ТПР 820-4-033.88 КЖ

Водосбросы трубчатые с ковшовым оголовком на расход воды до 50 м³/с при перепадах от 7 до 15 м

КВАТ-3 □

Стадия	Лист	Листов
Р	33	

Схема армирования диафрагмы

Белгипроводхоз

2517/2

Привязан

Инв. №

Разраб.	Мирошенко		08.88
Провер.			
ГИП	Макеев		08.88
Нач.отд.	Красицкий		08.88
Н.контр.	Новик		08.88

Инв. № подл. | Подпись и дата | Взам. инв. №

Формат А3

Альбом 2

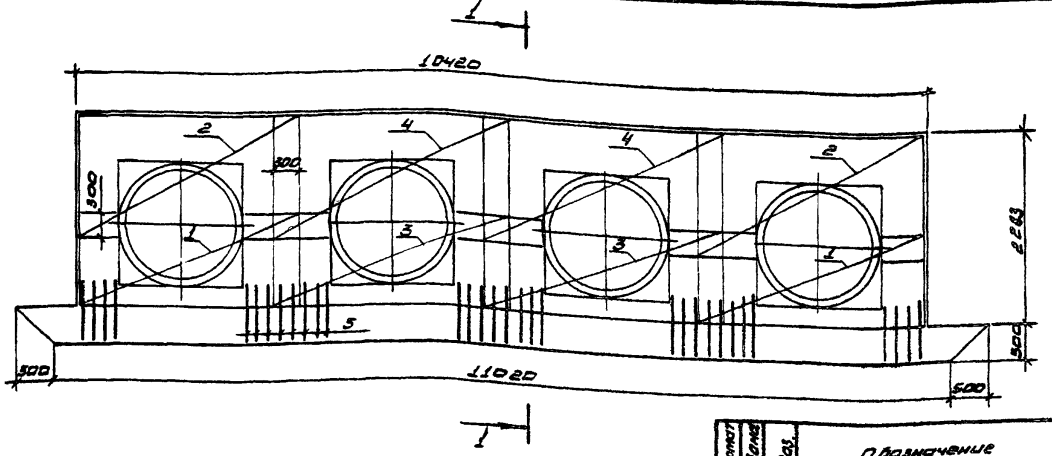

Разрез 1-1

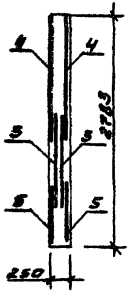

Ведомость расхода стали на один элемент, кг

Марка элемента	Изделия арматурные				Общий расход
	Арматура класса А-III ГОСТ 5781-82			Всего	
	Ф10	Ф12	Итого		
Диафрагма	253,68	44,8	298,48	298,48	298,48

Формат	Зона	Поз.	Обозначение	Наименование	Кол.	Примечание
				Документация		
				Диафрагма	2	
				Сборочные единицы		
А4		1	ТПР820-4-033.88 КЖИ-58	Сетка арматурная С53	4	12,63кг
А4		2	КЖИ-59	Сетка арматурная С54	4	17,62кг
А4		3	КЖИ-60	Сетка арматурная С55	4	14,5кг
А4		4	КЖИ-61	Сетка арматурная С56	4	18.67кг
				Детали		
Б4		5		12А-III ГОСТ 5781-82 ℓ=780	64	0,70кг
				Материалы		
				Бетон тяжелый		
				В25.F150.W8		5.31 м³

2517/2

Разраб.	Мирощенко		08.88
Провер.			
ГИП	Макеев		08.88
Нач.отд.	Красуцкий		08.88
Н.контр.	Новик		08.88

ТПР 820-4-033.88 КЖ

Водосбросы трубчатые с кавшовым оголовком на расход воды до 30 м³/с при переходах от 2 до 15 м.

КВАТ-4 □

Стадия	Лист	Листов
Р	34	

Схема армирования диафрагмы

БЕЛГИПРОВОДХОЗ

Привязан

Инв. №

Инв. № подл. | Подпись и дата | Взам. инв. №

Формат А3

Формат	Зона	Поз	Обозначение	Наименование	Кол.	Примечание
				Документация		
				КВЯТ-1		
				Концевой лоток. Узел 1		
				Сборочные единицы		
А4		1	ТПР 820-4-033.88 КЖИ-62	Сетка арматурная С57	1	25,5кг
А4		2	КЖИ-63	Сетка арматурная С58	1	25,08 кг
А4		3	КЖИ-64	Сетка арматурная С59	1	3,75 кг
А4		4	КЖИ-65	Сетка арматурная С60	2	5,7 кг
А4		5	КЖИ-66	Сетка арматурная С61	2	2,05 кг
А4		6	КЖИ-67	Сетка арматурная С62	2	5,39 кг
А4		7	КЖИ-68	Сетка арматурная С63	2	9,58 кг
А4		8	КЖИ-69	Сетка арматурная С64	2	14,43кг
А4		9	КЖИ-70	Сетка арматурная С65	4	12,6кг
А4		10	КЖИ-71	Сетка арматурная С66	1	6,57 кг
А4		11	КЖИ-72	Сетка арматурная С67	2	21,16 кг
А4		12	КЖИ-73	Сетка арматурная С68	1	7,22 кг
А4		13	КЖИ-74	Сетка арматурная С69	1	10,89 кг
А4		14	КЖИ-75	Сетка арматурная СП0	1	3,54 кг
А4		15	КЖИ-76	Сетка арматурная СП1	1	8,81 кг
А4		16	КЖИ-112	Сетка арматурная С117	2	4,33 кг
				Детали		
Б4		17		10А-III ГОСТ 5781-82* ℓ=250	8	0,15кг
				Материалы		
				Бетон тяжелый В15		6,38м3
				F150 W6 ГОСТ 26633-85		

Ведомость расхода стали на один элемент, кг

Марка элемента	Изделия арматурные			Общий расход
	Арматура класса		Всего	
	А-III			
	ГОСТ 5781-82*			
	Ф10	Итого		
Концевой лоток	268,27	268,27	268,27	268,27

Инв. № подл. | Подпись и дата | Взам. инв. №

Привязан

Инв. №

2517/2

ТПР-820-4-033.88 КЖ

Водосбросы трубчатые с кюветом-оголовком на расход воды до 50 м³/с при перепадах от 7 до 15 м.

Разраб.	Ярошевич		06.88	КВЯТ-1	Стадия: Р; Лист: 35; Листов:
Провер.					
ГИП	Макеев		04.89	Концевой лоток. Узел 1 Спецификация	Белгипроводхоз
Н. контр.	Набик		04.89		
Нач. отд.	Красицкий		04.89		

Формат А3

Альбом 2

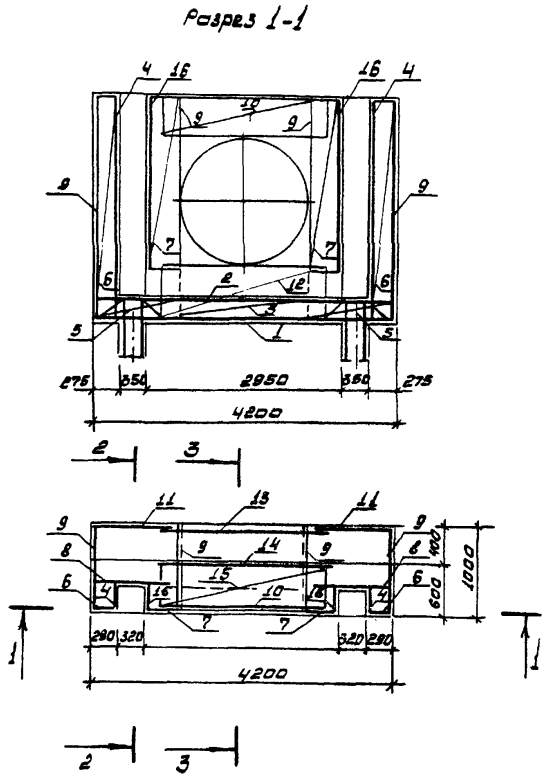

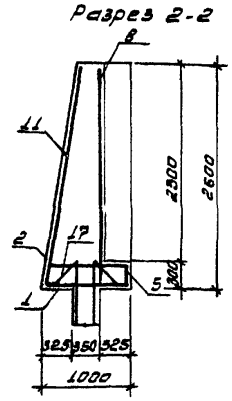

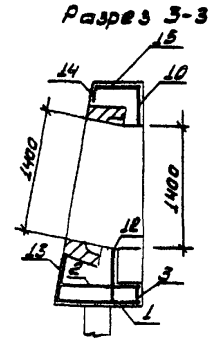

1. Защитный слой бетона 30 миллиметров

2517/2

				ТПР 820-4-033.88 КЖ			
				Водосбросы трубчатые с ковшовым гвалтовком на расход воды до 50м³/с при перепадах от 8 до 18м.			
Привязан		Разраб.	Мирощенко		КВАТ-1	Стадия	Лист	Листов
		Провер.				Р	36	
		Гип	Макеев					
		Нач. отд	Красуцкий		Схема армирования концевого лотка. Узел 1	БЕЛГИПРОВОДХОЗ		
Инв. №		Н.контр	Новик					

Инв. № подл. | Подпись и дата | Взам. инв. №

Формат А3

Альбом 2

Формат	Зона	Поз.	Обозначение	Наименование	Кол.	Примечание
				Документация		
				КВАТ-2С		
				Концевой лоток		
				Сборочные единицы		
А4		1	ТПР 820-4-033.88 КЖИ-77	Сетка арматурная С72	3	16,4 кг
А4		2	КЖИ-78	Сетка арматурная С73	1	11,65 кг
А4		3	КЖИ-79	Сетка арматурная С74	2	13,1 кг
А4		4	КЖИ-80	Сетка арматурная С75	1	9,16 кг
А4		5	КЖИ-65	Сетка арматурная С60	2	5,7 кг
А4		6	КЖИ-66	Сетка арматурная С61	2	2,05 кг
А4		7	КЖИ-67	Сетка арматурная С62	2	5,39 кг
А4		8	КЖИ-81	Сетка арматурная С76	2	6,08 кг
А4		9	КЖИ-69	Сетка арматурная С64	2	14,43 кг
А4		10	КЖИ-82	Сетка арматурная С77	1	13,89 кг
А4		11	КЖИ-70	Сетка арматурная С65	6	12,6 кг
А4		12	КЖИ-71	Сетка арматурная С66	2	6,57 кг
А4		13	КЖИ-83	Сетка арматурная С78	2	16,76 кг
А4		14	КЖИ-84	Сетка арматурная С79	1	15,08 кг
А-4		15	КЖИ-85	Сетка арматурная С80	1	17,59 кг
А4		16	КЖИ-74	Сетка арматурная С69	2	10,89 кг
А4		17	КЖИ-75	Сетка арматурная С70	2	3,54 кг
А4		18	КЖИ-86	Сетка арматурная С81	1	16,8 кг
А4		19	КЖИ-122	Сетка арматурная С117	2	4,33 кг
				Детали		
Б4		20		10А-III ГОСТ 5781-82* ℓ = 250	12	0,15 кг
				Материалы		
				Бетон тяжелый В15		
				F150 W6 ГОСТ 26633-85		8,64 м³

Ведомость расхода стали на один элемент, кг

Марка элемента	Изделия арматурные			Общий расход
	Арматура класса А-III ГОСТ 5781-82*		Всего	
	Ф10	Итого		
Концевой лоток	397,11	397,11	397,11	397,11

2517/2

Разраб.	Ярошевич		08.88
Провер.			
Гип	Макеев		08.88
Н.контр	Новик		08.88
Нач.отд	Красуцкий		08.88

ТПР 820-4-033.88 КЖ

Водосбросы трубчатые с кавшовым оголовком на расход воды до 50 м³/с при перепадах от 7 до 15м

КВАТ-2

Стадия	Лист	Листов
Р	37	

Концевой лоток. Узел 1 Спецификация

Белгипроводхоз

Привязан

Инв. №

Инв. № подл. | Подпись и дата | Взам. инв. №

Формат А3

Альбом 2

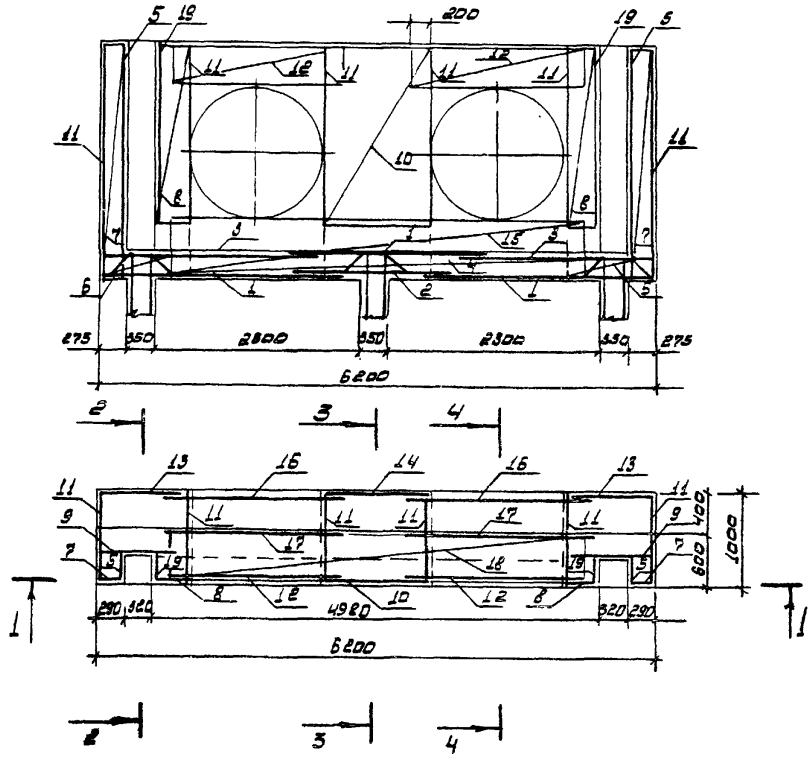

Разрез 2-2

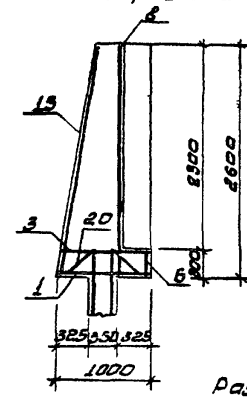

Разрез 3-3

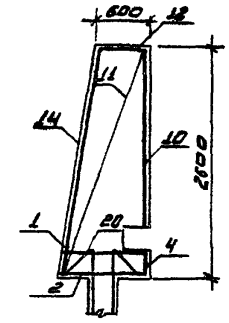

Разрез 4-4

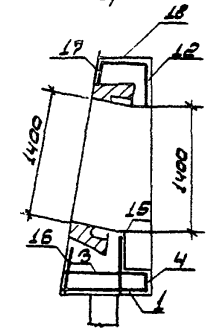

1. Защитный слой бетона 30 миллиметров.

25/7/2

					ТПР 820-4-033.88 КЖ	
					Водосбросы трубчатые с лобовым оголовком на расход воды до 50 м³/с при переливах от 2 до 8 м.	
Привязан					КВАТ-2	стадия: Р; лист: 38; листов:
	разраб.	Мироценко		08.88		
	Провер.					
	ГИП	Макеев		08.88		
	Нач.отд.	Красуцкий		08.88	Схема армирования концевого лотка. Узел 1	Белгипроводхоз
Инв.№	Н.контр.	Новик		08.88		

Формат А3

Инв.№ подл. | Подпись и дата | Взам.инв.№

Альбом 2

Формат	Зона	Поз.	Обозначение	Наименование	Кол	Примечание
				Документация		
				КВЯТ-3		
				Концевой лоток		
				Сборочные единицы		
А4		1	ТПР 820-4-033.88 КЖИ-87	Сетка арматурная С82	4	31,36 кг
А4		2	КЖИ-88	Сетка арматурная С83	5	13,0 кг
А4		3	КЖИ-89	Сетка арматурная С84	3	5,68 кг
А4		4	КЖИ-65	Сетка арматурная С60	2	5,7 кг
А4		5	КЖИ-66	Сетка арматурная С61	2	2,05 кг
А4		6	КЖИ-67	Сетка арматурная С62	2	5,39 кг
А4		7	КЖИ-68	Сетка арматурная С63	2	9,58 кг
А4		8	КЖИ-69	Сетка арматурная С64	2	14,43 кг
А4		9	КЖИ-82	Сетка арматурная С77	2	13,89 кг
А4		10	КЖИ-70	Сетка арматурная С65	8	12,6 кг
А4		11	КЖИ-71	Сетка арматурная С66	3	6,57 кг
А4		12	КЖИ-90	Сетка арматурная С85	2	22,25 кг
А4		13	КЖИ-84	Сетка арматурная С79	2	15,08 кг
А4		14	КЖИ-91	Сетка арматурная С-86	3	10,91 кг
А4		15	КЖИ-74	Сетка арматурная С69	3	10,89 кг
А4		16	КЖИ-75	Сетка арматурная С70	3	3,54 кг
А4		17	КЖИ-92	Сетка арматурная С87	2	13,14 кг
А4		18	КЖИ-122	Сетка арматурная С117	2	4,33 кг
				Детали		
Б4		19		10А-III ГОСТ 5781-82* ℓ=250	16	0,15 кг
				Материалы		
				Бетон тяжелый В15		
				F150 W6 ГОСТ 26633-85		12,91 м³

Ведомость расхода стали на один элемент, кг

Марка элемента	Изделия арматурные			Общий расход
	Арматура класса А-III ГОСТ 5781-82		Всего	
	Ф 10	Итого		
Концевой лоток	618,16	618,16	618,16	618,16

2517/2

ТПР 820-4-033.88 КЖ

Водосбросы трубчатые с ковшовым оголовком на расход воды до 50 м³/с при перепадах от 7 до 15 м

Разраб.	Мирошенко		08.88
Провер.			
ГИП	Макеев		08.88
Нач.отд.	Красицкий		08.88
Н.контр.	Новик		08.88

КВЯТ-3

Стадия	Лист	Листов
Р	89	

Концевой лоток
Спецификация Узел 1

Белгипроводхоз

Формат А3

Инв. № подл. | Подпись и дата | Взам. инв. №

Привязан

Инв. №

Альбом 2

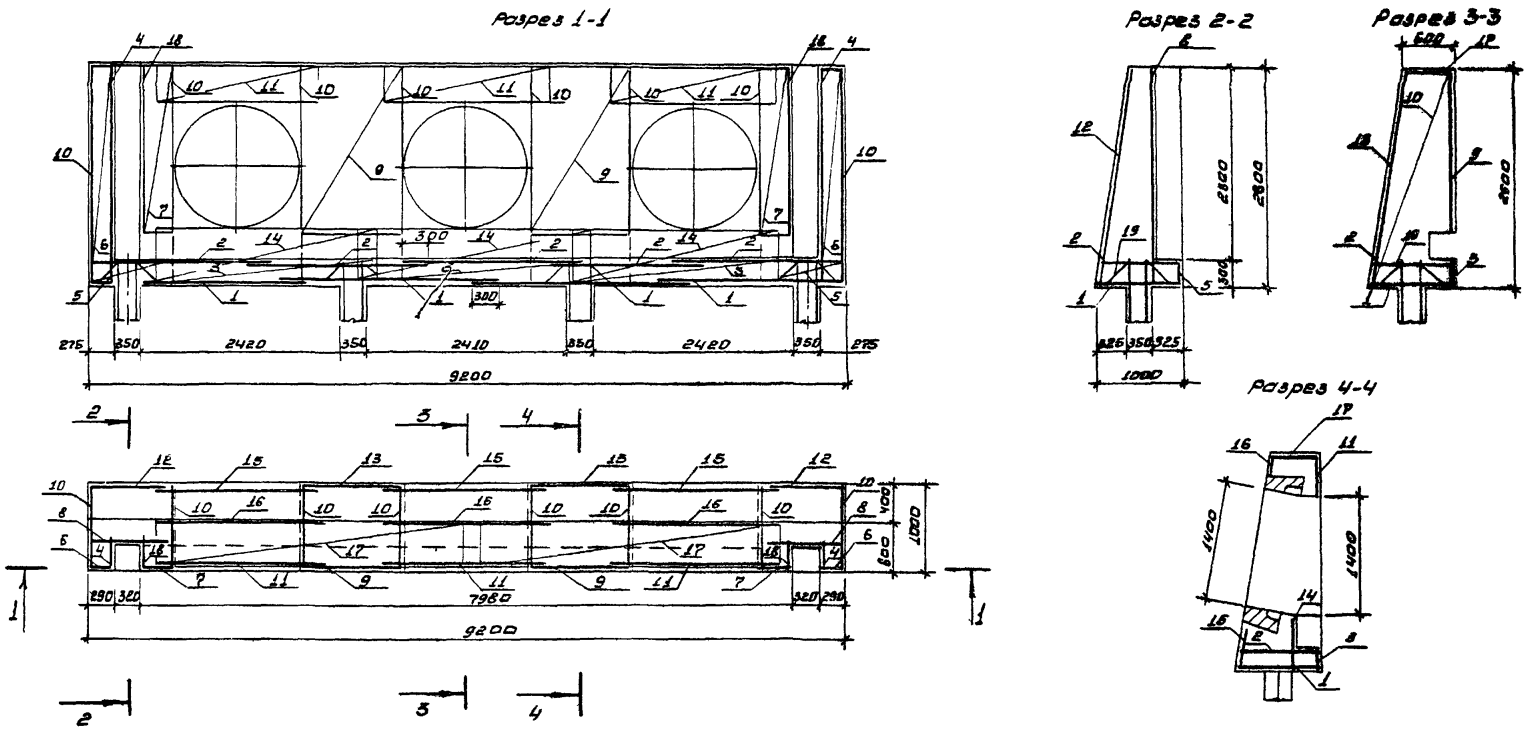

1. Защитный слой бетона 30 миллиметров

2517/2

				ТПР 820-4-033.88			КЖ
				Водосбросы трубчатые с ковшовым оголовком на расход воды до 60 м³/с при перепадах от 7 до 15м.			
Привязан	Разраб	Мирошенко	08.88	КВАТ-3	Стадия	Лист	Листов
	Провер				Р	40	
	ГИП	Макеев	08.88				
	Нач.отд	Красуцкий	08.88	Схема армирования концевого лотка Узел 1	БЕЛГИПРОВОДХОЗ		
Инв. №	Н.контр.	Новик	08.88				

Инв. № подл. | Подпись и дата | Взам. инв. №

формат А3

Альбом 2

Формат	Зона	Поз.	Обозначение	Наименование	Кол.	Примечание
				Документация на		
				КВАТ-4		
				Концевой лоток		
				Сборочные единицы		
А4		1	ТПР 820-4-033.88 КЖИ-77	Сетка арматурная С72	5	15,4 кг
А4		2	КЖИ-93	Сетка арматурная С88	6	12,88 кг
А4		3	КЖИ-94	Сетка арматурная С89	4	5,31 кг
А4		4	КЖИ-65	Сетка арматурная С60	2	5,7 кг
А4		5	КЖИ-66	Сетка арматурная С61	2	2,05 кг
А4		6	КЖИ-67	Сетка арматурная С62	2	5,39 кг
А4		7	КЖИ-95	Сетка арматурная С90	2	4,74 кг
А4		8	КЖИ-69	Сетка арматурная С64	2	14,43 кг
А4		9	КЖИ-82	Сетка арматурная С77	3	18,3 кг
А4		10	КЖИ-70	Сетка арматурная С65	10	12,6 кг
А4		11	КЖИ-71	Сетка арматурная С66	4	6,57 кг
А4		12	КЖИ-96	Сетка арматурная С91	2	14,48 кг
А4		13	КЖИ-84	Сетка арматурная С79	3	15,08 кг
А4		14	КЖИ-97	Сетка арматурная С92	4	10,24 кг
А4		15	КЖИ-74	Сетка арматурная С69	4	10,89 кг
А4		16	КЖИ-75	Сетка арматурная С70	4	3,54 кг
А4		17	КЖИ-98	Сетка арматурная С93	2	17,51 кг
А4		18	КЖИ-122	Сетка арматурная С117	2	4,33 кг
				Детали		
А4		19		10 А-III ГОСТ 5781-82* ℓ=250	20	0,15 кг
				Материалы		
				Бетон тяжёлый В15		15,22 м³
				F150 W6 ГОСТ 26633-85		

Ведомость расхода стали на один элемент, кг

Марка элемента	Изделия арматурные		Всего	Общий расход
	Арматура класса А-III ГОСТ 5781-82			
	ф 10	Итого		
Концевой лоток	653,74	653,74	653,74	653,74

2517/2

ТПР 820-4-033.88 КЖ

Водосбросы трубчатые с каскадным оголовком на расход воды до 50 м³/с при перепадах от 7 до 15 м.

КВАТ-4

Стадия	Лист	Листов
Р	41	

Концевой лоток. Спецификация Узел 1

Белгипроводхоз

Разраб.	Мурощенко		06.88
Провер.			
ГИП	Макеев		06.88
Нач. отд.	Красицкий		06.88
Н. контр.	Новик		06.88

привязан

Инв. № подл. | Подпись и дата | Взам. инв. №

Инв. №

Альбом №2

Разрез 1-1

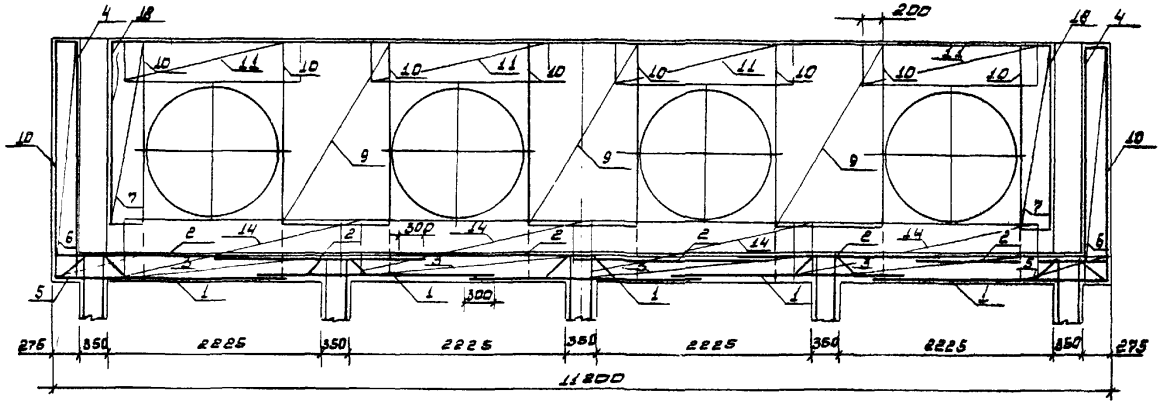

Разрез 2-2

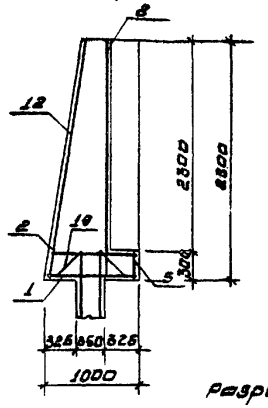

Разрез 3-3

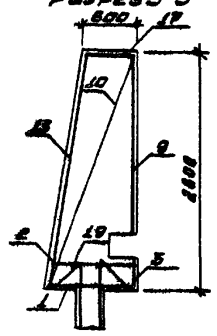

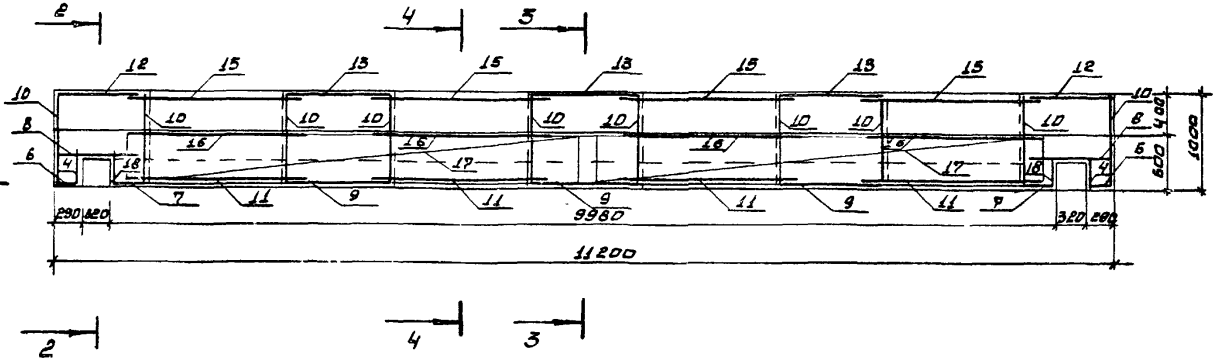

Разрез 4-4

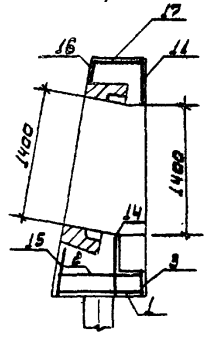

2517/2

ТПР 820-4-033.88 КЖ

Водосбросы трубчатые с кабшовым водобоем на расход воды до 50 м³/с при перепадах от 7 до 15 м.

КВАТ-4

Стадия Р | Лист 42 | Листов

Схема армирования концевого лотка. Узел 1

БЕЛГИПРОВОДХОЗ

Разраб.	Мирощенко		08.88
Провер.			
ГИП	Макеев		08.88
Нач.отд	Кросунский		08.88
Н.контр	Новик		08.88

Привязан

Инв. №

Инв. № подл. | Подпись и дата | Взам. инв. №

Формат А3

Альбом 2

Формат	Зона	Поз.	Обозначение	Наименование		Примечание
				Документация		
				КВАТ-1		
				Монолитная насадка		
				Сборочные единицы		
А4		1	ТПР 820-4-033.88 КЖИ-99	Сетка арматурная С94	2	25,9 кг
А4		2	КЖИ-100	Сетка арматурная С95	2	9,98 кг
А4		3	КЖИ-101	Сетка арматурная С96	4	12,89 кг
А4		4	КЖИ-102	Сетка арматурная С97	4	17,46 кг
А4		5	КЖИ-103	Сетка арматурная С98	2	15,36 кг
А4		6	КЖИ-104	Сетка арматурная С99	2	20,89 кг
А4		7	КЖИ-105	Сетка арматурная С100	2	8,77 кг
				Детали		
		8		10А-III ГОСТ 5781-82* l=250	8	0,15 кг
				Материалы		
				Бетон тяжелый В15		4,6 м³
				F 150 W6 ГОСТ 26633-85		

Ведомость расхода стали на один элемент, кг

Марка элемента	Изделие арматурное			Общий расход
	Арматура класса А-III ГОСТ 5781-82*		Всего	
	Ф10	Итого		
Монолитная насадка. Узел 2	285.93	285.93	285.93	285.93

7517/2

Разраб.	Ярошевич		03.88	ТПР 820-4-033.88 КЖ	
Провер.				Водосбросы трубчатые с кобшовым оголовком на расход воды до 50 м³/с при перепадах от 7 до 15 м.	
ГИП	Макеев		03.88	КВАТ-1	Стадия: Р; Лист: 43; Листов:
Н.контр.	Новик		03.88	Монолитная насадка. Узел 2 Спецификация	Белгипроводхоз
Н.отд.	Красуцкий		03.88		

Привязан

Инв. №

Инв. № подл. | Подпись и дата | Взам. инв. №

Формат 23

Альбом 2

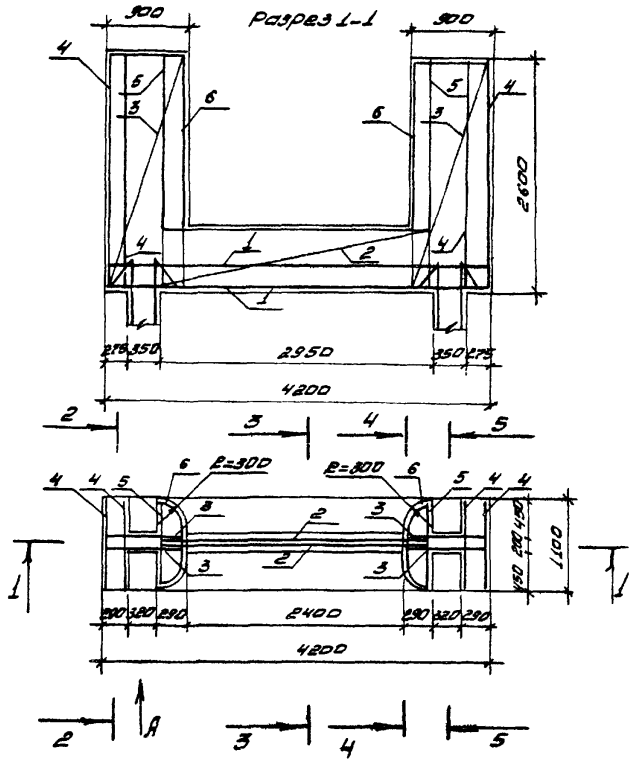

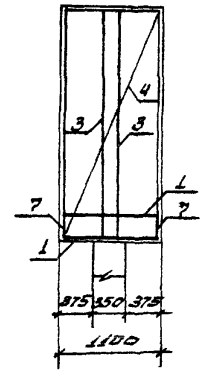

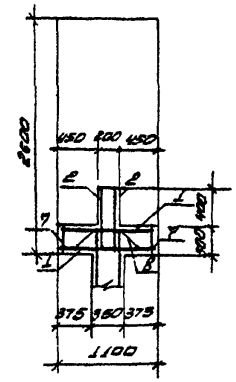

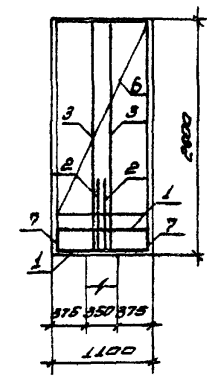

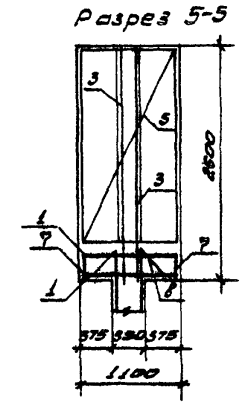

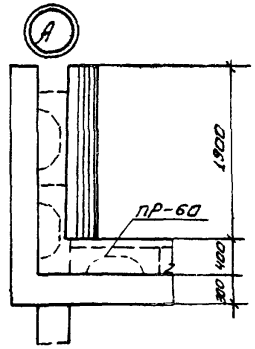

1. Защитный слой бетона 30 миллиметров

2517/2

					ТПР 820-4-033.88 КЖ		
					Водосбросы трубчатые с кошевым регулятором на расход воды 20,50 м³/с при перепадах от 7 до 15 м.		
Привязан		Разраб.	Мирошенко	08.88	КВАТ-1	Стадия	Лист	Листов
		Провер.				Р	44	
		ГИП	Макеев	04.87				
		Нач.отд	Красицкий	08.88	Схема армирования монолитной насадки узел 2	БЕЛГИПРОВОДХОЗ		
Инв. №		Н.контр.	Новик	08.88				

Формат А3

Инв. № подл. | Подпись и дата | Взам. инв. №

Альбом 2

Формат	Зона	Поз.	Обозначение	Наименование	Кол.	Примечание
				Документация		
				КВАТ-2		
				Монолитная насадка		
				Сборочные единицы		
А4		1	ТПР 820-4-033.88 КЖИ-106	Сетка арматурная С101	3	14,28 кг
А4		2	КЖИ-107	Сетка арматурная С101	2	21,79 кг
А4		3	КЖИ-108	Сетка арматурная С103	1	16,60 кг
А4		4	КЖИ-101	Сетка арматурная С96	4	12,89 кг
А4		5	КЖИ-102	Сетка арматурная С97	4	17,46 кг
А4		6	КЖИ-103	Сетка арматурная С98	2	15,86 кг
А4		7	КЖИ-104	Сетка арматурная С99	2	20,59 кг
А4		8	КЖИ-109	Сетка арматурная С104	4	4,57 кг
				Детали		
Б4		9		10А-III ГОСТ 5781-82* ℓ=250	12	0,15 кг
				Материалы		
				Бетон тяжёлый В-15		5,42 м³
				F-150 W6 ГОСТ 26633-85		

Ведомость расхода стали на один элемент, кг

Марка элемента	Изделия арматурные			Общий расход
	Арматура класса А-III ГОСТ 5781-82		Всего	
	ф 10	Итого		
Монолитная насадка	316,48	316,48	316,48	316,48

2517/2

Разраб	Мирошенко		03.88	ТПР 820-4-033.	КЖ
Провер				Водосбросы трубчатые с ковшовым оголовком на расход воды до 50 м³/с при перепадах от 7 до 15 м	
ГИП	Макеев		03.88	КВАТ-2	Стадия: Р; Лист: 45; Листов:
Нач.отд	Кракушкий		03.88	Монолитная насадка	Белгипроводхоз
Н.контр	Новик		03.88	Спецификация Узел 2	

Привязан

Инв. №

Инв. № подл. | Подпись и дата | Взам. инв. №

Формат 88

Альбом 2

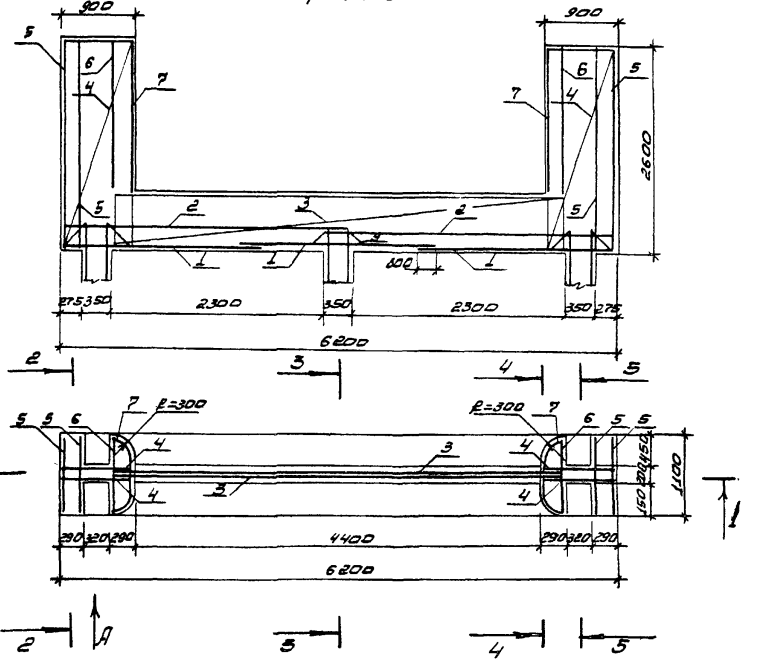

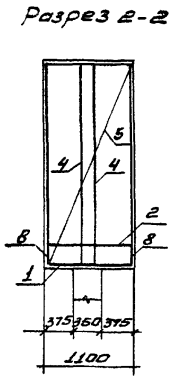

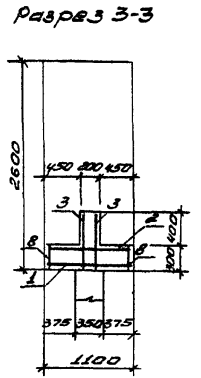

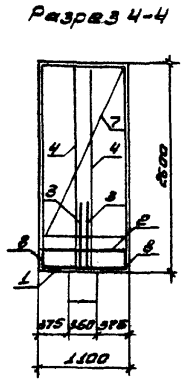

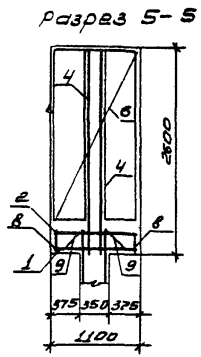

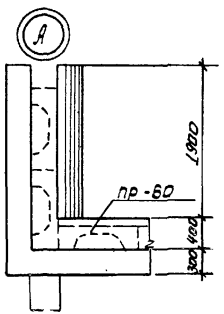

1. Защитный слой бетона 30 миллиметров

2517/2

				ТПР 820-4-033.88			КЖ
				Водосбросы трубчатые с кольцевым оголовком на расход воды до 50 м³/с при переходах от 7 до 16 м			
Привязан	Разраб.	Мирощенко	08.88	КВАТ-2	Стадия	Лист	Листов
	Провер.				Р	46	
	Гип	Маквев	08.88				
	Нач.отд	Красуцкий	08.88	Схема армирования монолитной насадки узел 2	БЕЛГИПРОВОДХОЗ		
Инв. №	Н.контр.	Новик	08.88				

Инв. № подл. | Подпись и дата | Взам. инв. №

формат А3

Альбом 2

Формат	Зона	Поз.	Обозначение	Наименование	Кол.	Примечание
				Документация		
				КВАТ-3		
				Монолитная насадка		
				Сборочные единицы		
А4		1	ТПР 820-4-033.88 КЖИ-110	Сетка арматурная С105	3	20,8 кг
А4		2	КЖИ-111	Сетка арматурная С106	2	34,81 кг
А4		3	КЖИ-112	Сетка арматурная С107	4	19,02 кг
А4		4	КЖИ-101	Сетка арматурная С96	4	12,89 кг
А4		5	КЖИ-102	Сетка арматурная С97	4	17,46 кг
А4		6	КЖИ-103	Сетка арматурная С98	2	15,36 кг
А4		7	КЖИ-104	Сетка арматурная С99	2	20,59 кг
А4		8	КЖИ-113	Сетка арматурная С108	3	6,70 кг
				Детали		
Б4		9		10А-III ГОСТ 5781-82* е=250	16	0,15 кг
				Материалы		
				Бетон тяжёлый В15		6,84 м3
				F150 W6 ГОСТ 26633-85		

Ведомость расхода стали на один элемент, кг

Марка элемента	Изделия арматурные			Общий расход
	Арматура класса А-III ГОСТ 5781-82		Всего	
	Ф10	Итого		
Монолитная насадка	444,07	444,07	444,07	444,07

2517/2

ТПР 820-4-033.88 КЖ

Водосбросы трубчатые с ковшовым оголовком на расход воды до 60 м³/с при перепадах от 7 до 10 м

Разраб.	Мирощенко		06.88
Провер.			
ГИП	Макеев		06.88
Нач.отд	Красуцкий		06.88
Н.отд	Новик		06.88

КВАТ-3

Стадия	Лист	Листов
Р	47	

Монолитная насадка
Спецификация Узел 2

Белгипроводхоз

Привязан

Инв. №

Инв. № подл. | Подпись и дата | Взам. инв. №

Формат А3

Альбом 2

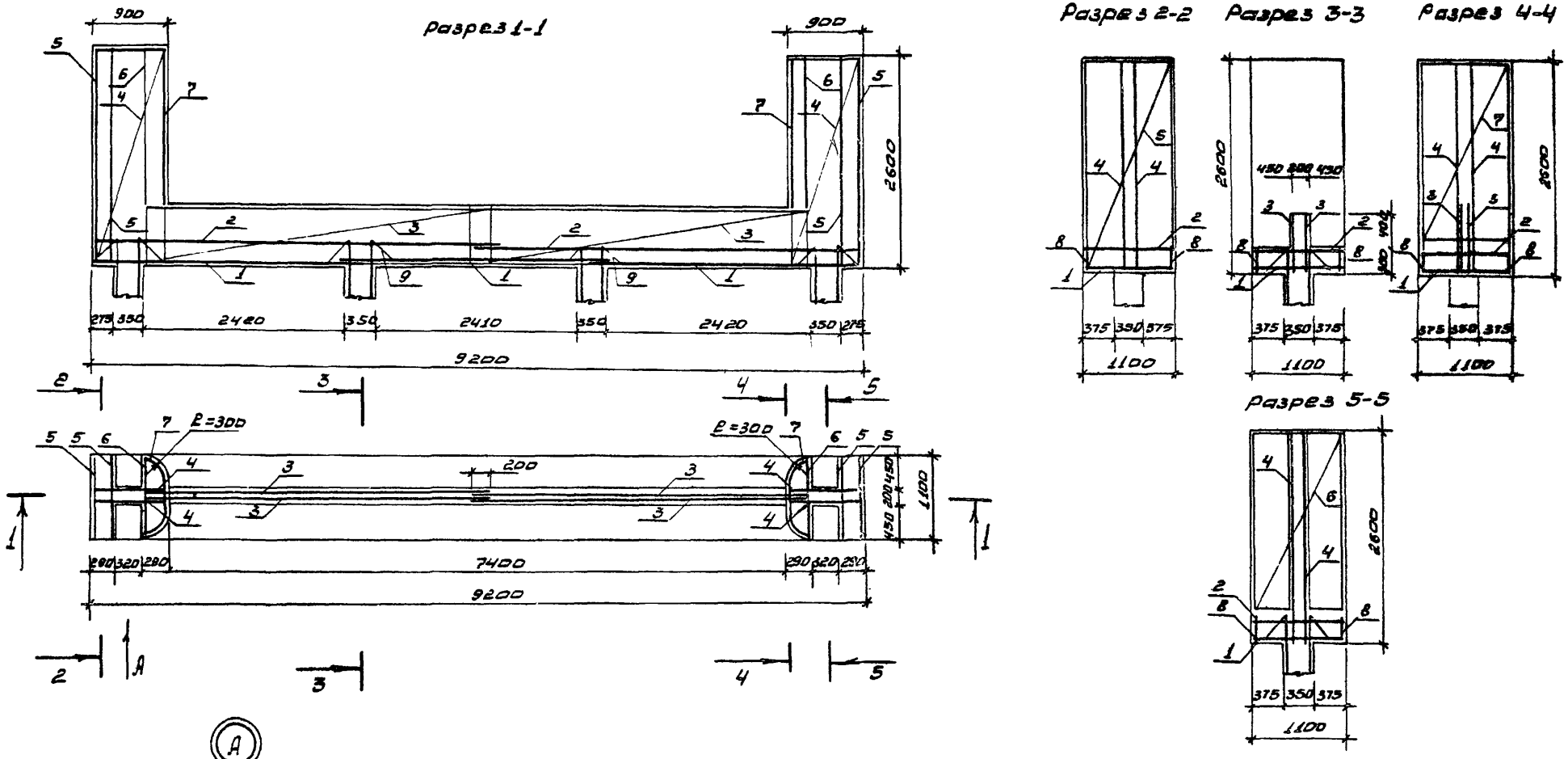

1. Защитный слой бетона 30 миллиметров

2517/2

ТПР 820-4-033.88 КЖ

Водосбросы трубчатые с ковшовым оголовком на расход воды до 50 м³/с при перепадах от 7 до 15 м

Привязан				КВАТ-3	Стадия	Лист	Листов
					Р	48	
Разраб.	Мирощенко		08.88	Схема армирования монолитной насадки узел 2	БЕЛГИПРОВОДХОЗ		
Пров.							
ГИП	Макеев		08.88				
Нач.отд	Красуцкий		08.88				
Н.контр.	Новик		08.88				

Инв. № подл. | Подпись и дата | Взам. инв. №

Формат А3

Альбом 2

Формат	Зона	Поз.	Обозначение	Наименование	Кол.	Примечание
				Документация		
				КВАТ-4		
				Монолитная насадка Узел 2		
				Сборочные единицы		
А4		1	ТПР 820-4-033.88 КЖИ-114	Сетка арматурная С109	3	27,72 кг
А4		2	КЖИ-115	Сетка арматурная С110	2	40,32 кг
А4		3	КЖИ-116	Сетка арматурная С111	6	12,15 кг
А4		4	КЖИ-101	Сетка арматурная С96	4	12,89 кг
А4		5	КЖИ-102	Сетка арматурная С97	4	17,46 кг
А4		6	КЖИ-103	Сетка арматурная С98	2	15,36 кг
А4		7	КЖИ-104	Сетка арматурная С99	2	20,59 кг
А4		8	КЖИ-117	Сетка арматурная С112	4	12,01, кг
				Детали		
Б4		9		10А-III ГОСТ 5781-82* ℓ=250	20	0,15 кг
				Материалы		
				Бетон тяжелый В15		7,47 м³
				F150 W6 ГОСТ 26633-85		

Ведомость расхода стали на один элемент, кг.

Марка элемента	Изделия арматурные			Общий расход
	Арматура класса А-III ГОСТ 5781-82*		Всего	
	Ф10	Итого		
Монолитная насадка Узел 2	481,13	481,13	481,13	481,13

2517/2

ТПР-820-4-033.88 КЖ

Водосбросы трубчатые с кобшовым оголовком на расход воды до 50 м³/с при перепадах от 7 до 15 м.

Разраб	Ярошевич		06.88
Провер			
ГИП	Макеев		06.88
Н.контр	Новик		06.88
Нач.отд	Красуцкий		06.88

КВАТ-4

Стадия	Лист	Листов
Р	49	

Монолитная насадка. Узел 2
Спецификация

Белгипроводхоз

Привязан

Инв. №

Инв. № подл. | Подпись и дата | Взам. инв. №

Формат А3

Альбом 2

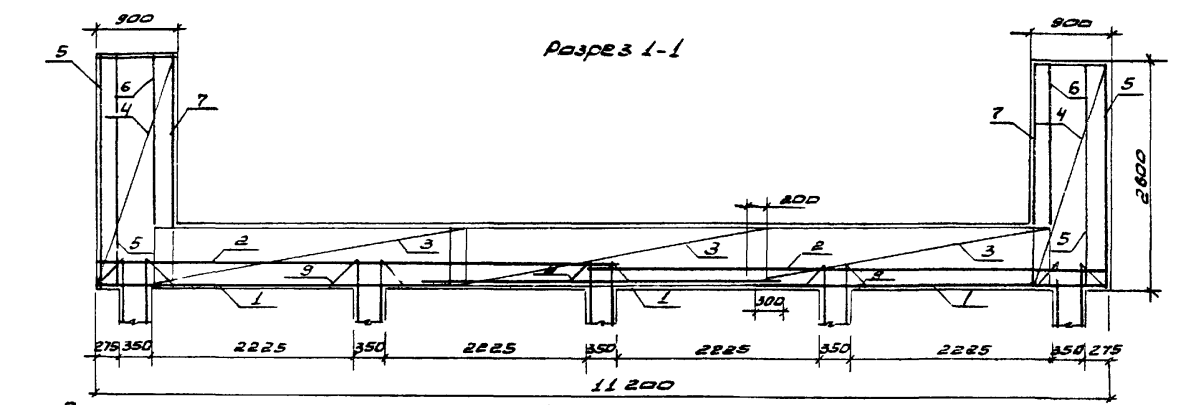

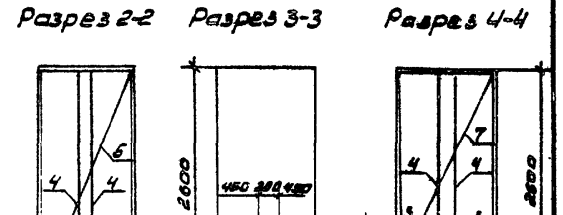

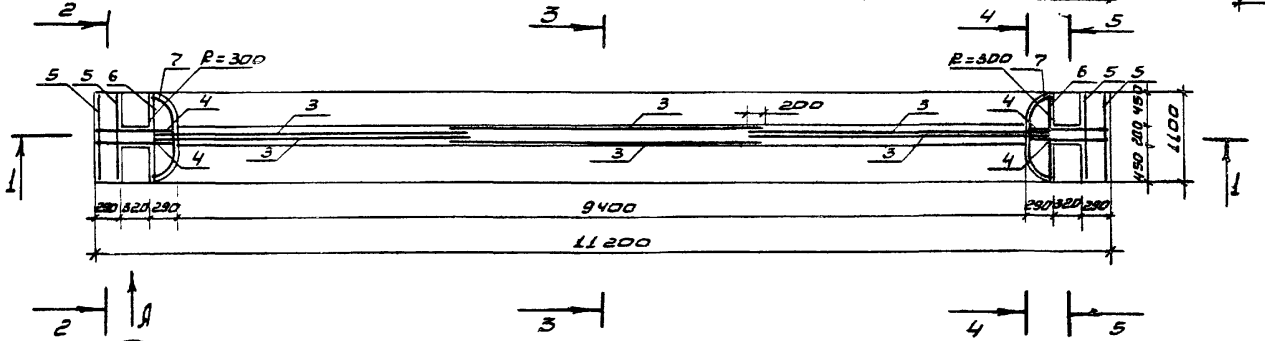

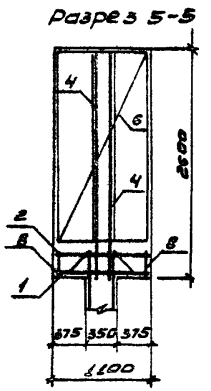

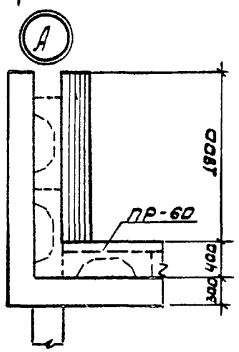

1. Защитный слой бетона 30 миллиметров

2517/2

					ТПР 820-4-033.88 КЖ		
					Водосбросы трубчатые с коньшовым оголовком на расход воды до 50 м³/с при перепадах от 7 до 18м		
Привязан		Разраб.	Мирошенко	08.88	КВАТ-4	Стадия	Лист	Листов
		Провер.				Р	30	
		ГИП	Макеев	08.88				
		Нач.отд.	Красицкий	08.88	Схема армирования монолитной насадки узел 2	Белгипроводхоз		
Инв. №		Н.контр.	Новик	08.88				

Инв.№ подл. | Подпись и дата | Взам.инв.№

Формат А3

Альбом 2

Формат	Зона	Поз.	Обозначение	Наименование	Кол.	Примечание
				Документация		
				КВАТ-1		
				Концевой лоток. Узел 3		
				Сборочные единицы		
А4		1	ТПР 820-4-033.88 КЖИ-118	Сетка арматурная С113	2	61.46 кг
А4		2	КЖИ-189	Каркас пространственный К1	1	116.7 кг
А4		3	КЖИ-119	Сетка арматурная С114	2	7.08 кг
А4		4	КЖИ-128	Сетка арматурная С115	2	6.83 кг
А4		5	КЖИ-59	Сетка арматурная С64	2	14.48 кг
А4		6	КЖИ-121	Сетка арматурная С116	4	5.44 кг
А4		7	КЖИ-57	Сетка арматурная С62	2	5.38 кг
А4		8	КЖИ-105	Сетка арматурная С100	1	8.77 кг
А4		9	КЖИ-122	Сетка арматурная С117	2	4.33 кг
А4		10	КЖН-65	Сетка арматурная С60	2	5.7 кг
А4		11	КЖИ-64	Сетка арматурная С59	2	3.75 кг
				Детали		
Б4		12		10А-III ГОСТ 5781-82* ℓ=250	16	0.15 кг
				Материалы		
				Бетон тяжёлый В15		5.91 м³
				F150 W6 ГОСТ 26633-85		

Ведомость расхода стали на один элемент, кг

Марка элемента	Изделия арматурные			Общий расход
	Арматура класса А-III ГОСТ 5781-82*		Всего	
	Ф10	Итого		
Концевой лоток узел 3	828,63	828,63	828,63	828,63

2517/2

Привязан			
Инв. №			
Разраб.	Арешевич		02.91
Провер.			
ГИП	Алексеев		02.91
Н. контр.	Набиев		02.91
Нач. отд.	Красицкий		02.91

ТПР 820-4-033.88 КЖ

Водосбросы трубчатые, с ковшовым оголовком на расход воды до 50 м³/с при перепадах от 7 до 18 м.

КВАТ-1

Концевой лоток. Узел 3
Спецификация.

Стадия	Лист	Листов
Р	51	

Белгипроводхоз

Инв. № подл. | Подпись и дата | Взам. инв. №

Формат А3

Альбом 2

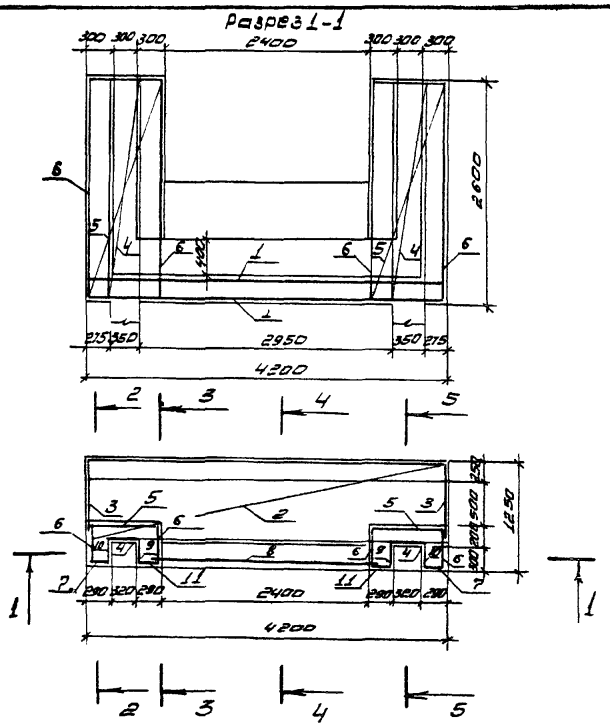

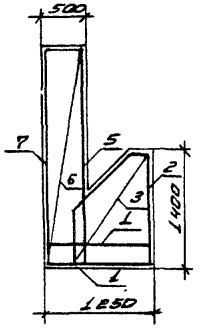

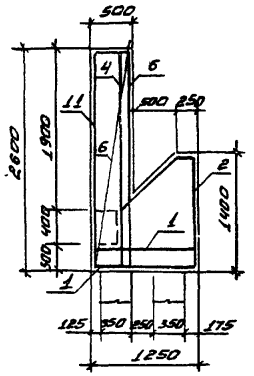

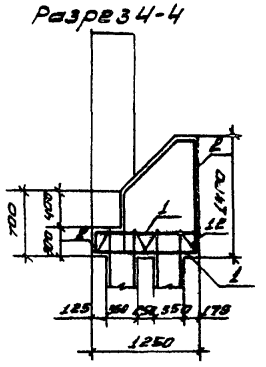

1. Защитный слой бетона 30 миллиметров

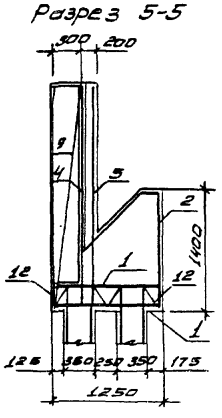

2517/2

				ТПР 820-4-033.88 КЖ			
				Водосбросы трубчатые с ковшовым оголовком на расход воды до 50 м³/с при перепадах от 7 до 18 м.			
Привязан	Разраб	Мирощенко	01.88	КВАТ-1	Стадия	Лист	Листов
	Провер				Р	52	
	ГИП	Макеев					
	Нач. отд	Красуцкий	01.88	Схема армирования концевого лотка узел 3	Белгипроводхоз		
Инв. №	Н. контр	Новик	01.88				

Инв. № подл. | Подпись и дата | Взам. инв. №

Формат А3

Альбом 2

Формат	Зона	Поз.	Обозначение	Наименование	Кол.	Примечание
				Документация		
				КВАТ-2		
				Концевой лоток. Узел 3		
				Сборочные единицы		
А4		1	ТПР 820-4-033.88 КЖИ-128	Сетка арматурная С118	3	16,72 кг
А4		2	КЖИ-129	Сетка арматурная С119	2	25,45 кг
А4		3	КЖИ-190	Каркас пространственный КП2	2	95,38 кг
А4		4	КЖИ-119	Сетка арматурная С114	2	7,03 кг
А4		5	КЖИ-120	Сетка арматурная С115	2	6,93 кг
А4		6	КЖИ-69	Сетка арматурная С64	2	14,43 кг
А4		7	КЖИ-124	Сетка арматурная С116	4	8,38 кг
А4		8	КЖИ-67	Сетка арматурная С62	2	5,39 кг
А4		9	КЖИ-125	Сетка арматурная С120	2	5,1 кг
А4		10	КЖИ-122	Сетка арматурная С117	2	4,33 кг
А4		11	КЖИ-65	Сетка арматурная С60	2	5,7 кг
А4		12	КЖИ-64	Сетка арматурная С59	2	3,75 кг
				Детали		
Б4		13		10А-III ГОСТ 5781-82* l=250	24	0,15 кг
				Материалы		
				Бетон тяжёлый В15		8,4 м³
				F150 W6 ГОСТ 26633-85		

Ведомость расхода стали на один элемент, кг

Марка элемента	Изделия арматурные			Общий расход
	Арматура класса А-III ГОСТ 5781-82*		Всего	
	Ф10	Итого		
Концевой лоток Узел 3	438,58	438,58	438,58	438,58

2517/2

Разраб.	Ярошевич		01.88	ТПР 820-4-033.88 КЖ	
Провер.				Водосбросы трубчатые с кабшовым оголовком на расход воды до 50 м³/с при перепадах от 7 до 15 м	
Гип.	Макеев		05.87	КВАТ-2	Стадия: Р; Лист: 53; Листов:
Н. конт.	Новик		01.88	Концевой лоток. Узел 3	БЕЛГИПРОВОДХОЗ
Нач. отд.	Красуцкий		01.88	Спецификация	

Привязан

Инв. №

Инв. № подл. | Подпись и дата | Взам. инв. №

Формат А3

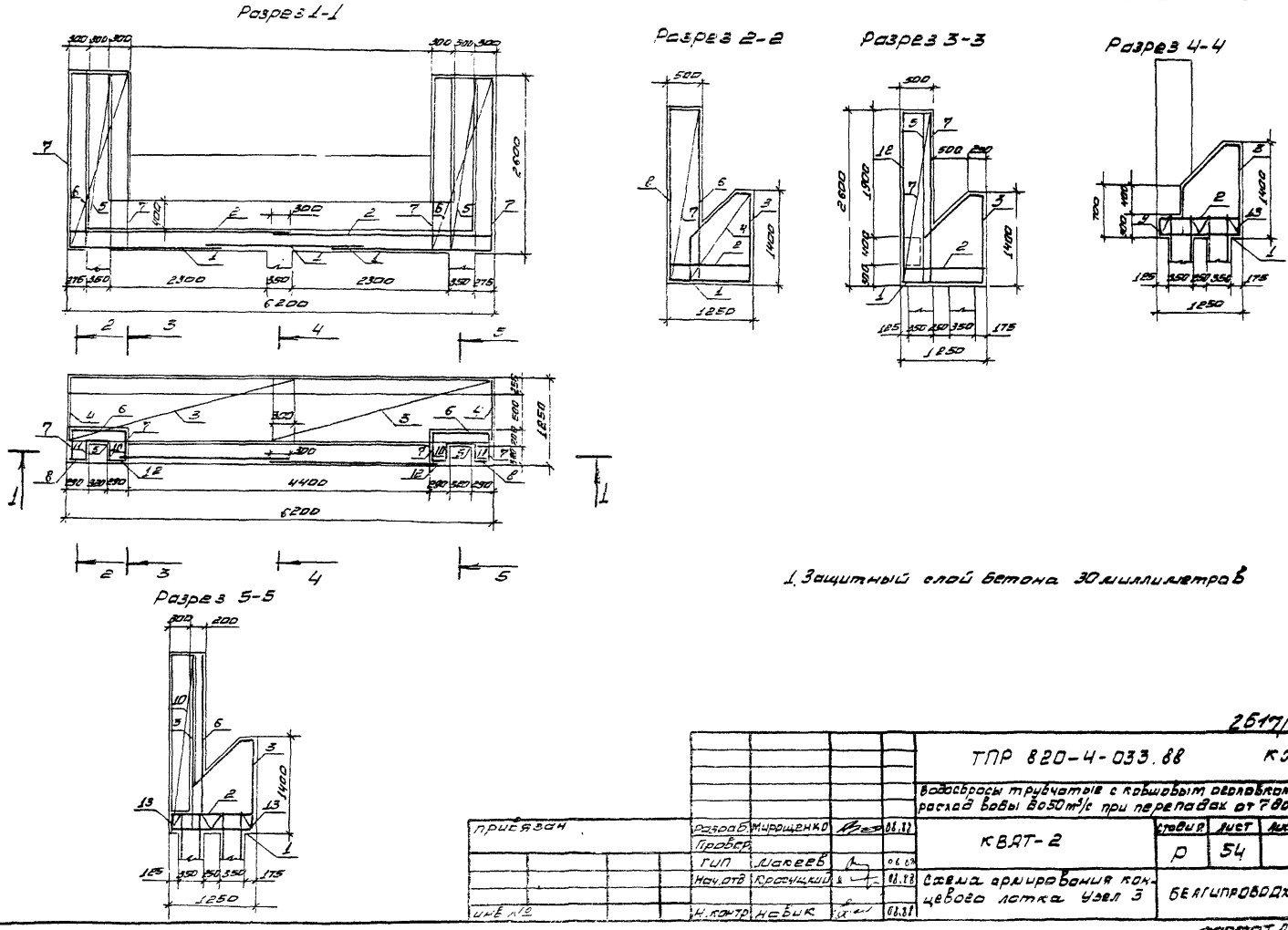
Разрез 1-1
Разрез 2-2
Разрез 3-3
Разрез 4-4
Разрез 5-5
6200
4400
2300
2600
1400
1250
1900
700
1. Защитный слой бетона 30 миллиметров
2617/2
ТПР 820-4-033.88
КЖ
Водосбросы трубчатые с кавшовым оголовком на расход воды до 50 м³/с при перепадах от 7 до 16 м
КВАТ-2
Схема армирования концевого лотка Узел 3
БЕЛГИПРОВОДХОЗ
Стадия
Лист
Листов
Р
54
Разраб. Мирошенко
Провер.
ГИП Макеев
Нач.отд. Красуцкий
Н.контр. Новик
Инв. № подл.
Подпись и дата
Взам. инв. №
Инв. № подл.
Подпись и дата
Взам. инв. №

Альбом 2

Формат	Зона	Поз.	Обозначение	Наименование	Кол.	Примечание
				Документация		
				КВАТ-3		
				Концевой лоток		
				Сборочные единицы		
А4		1	ТПР 820-4-033.88 КЖСИ-128	Сетка арматурная С121	3	27,74кг
А4		2	КЖСИ-127	Сетка арматурная С122	2	67,07кг
А4		3	КЖСИ-191	Каркас пространственный КП3	3	94,76кг
А4		4	КЖСИ-119	Сетка арматурная С114	2	7,03кг
А4		5	КЖСИ-120	Сетка арматурная С115	2	6,93кг
А4		6	КЖСИ-69	Сетка арматурная С64	2	14,43кг
А4		7	КЖСИ-121	Сетка арматурная С116	4	8,88кг
А4		8	КЖСИ-67	Сетка арматурная С62	2	5,39кг
А4		9	КЖСИ-128	Сетка арматурная С123	2	10,16кг
А4		10	КЖСИ-122	Сетка арматурная С117	2	4,33кг
А4		11	КЖСИ-60	Сетка арматурная С60	2	5,7кг
А4		12	КЖСИ-64	Сетка арматурная С59	2	3,75кг
				Детали		
Б4		13		10А-III ГОСТ 5781-82* ℓ=250	32	0,15кг
				Материалы		
				Бетон тяжёлый В15		12,14м³
				F150W6 ГОСТ 26633-85		

Ведомость расхода стали на один элемент, кг

Марка элемента	Изделия арматурные		Всего	Общий расход
	Арматура класса А-III ГОСТ 5781-82			
	Ф 10	Итого		
Концевой лоток	590,76	590,76	590,76	590,76

привязан

Инв. № подл. | Подпись и дата | Взам. инв. №

Инв. №

2617/8

ТПР 820-4-033.88 КЖ

Водосбросы трубчатые с кабшовым оголовком на расход воды до 60 м³/с при перепадах от 2 до 15 м

Разраб.	Мирошенко		04.88
Пров.			
ГИП	Макеев		04.88
Нач. отд.	Красницкий		04.88
Н. контр.	Новик		04.88

КВАТ-3

Стадия	Лист	Листов
Р	55	

Концевой лоток

Спецификация узел 3

Гидропроект

Альбом 8

Разрез 1-1

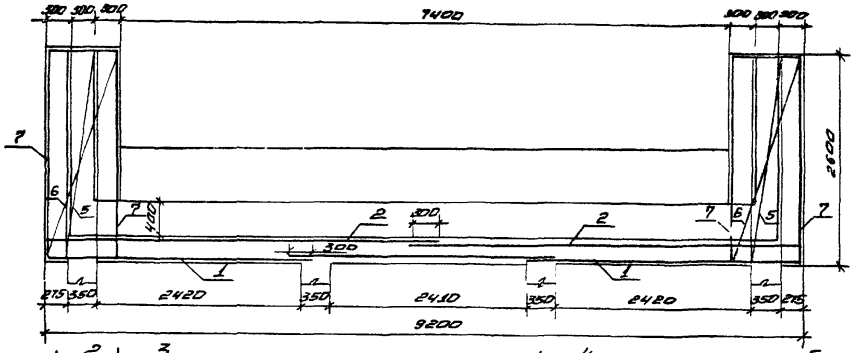

Разрез 2-2

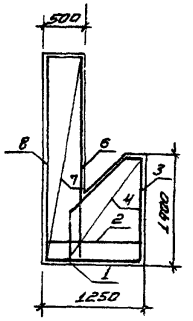

Разрез 3-3

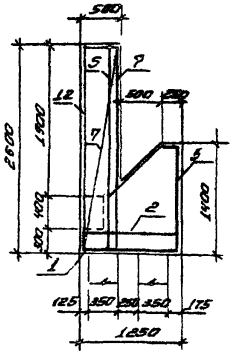

Разрез 4-4

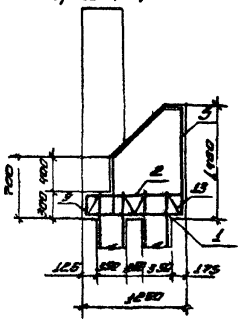

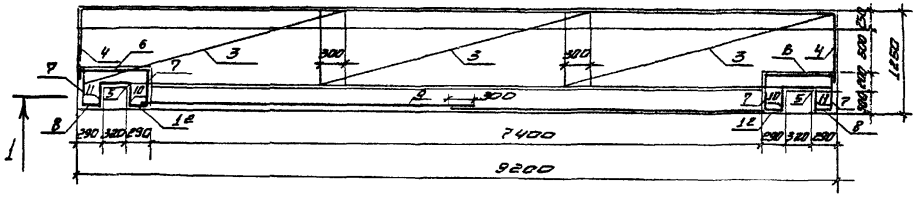

Разрез 5-5

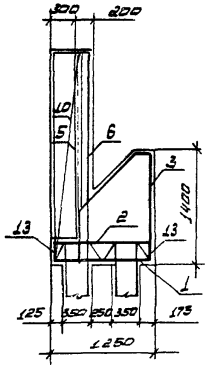

1. Защитный слой бетона 30 миллиметров

2617/2

					ТПР 820-4-033.88 КЖ	
					Водосбросы трубчатые с кюветным оголовком на расход воды до 50 м³/с при перепадах от 7 до 15 м	
Привязан					Стадия	Лист	Листов
	Разраб.	Мирошенко		01.91	КВАТ-3	Р	56	
	Провер.							
	ГИП	Алексеев		01.91				
	Нач.отд	Красицкий		01.91	Схема армирования концевого лотка Узел 3	БЕЛГИПРОВОДХОЗ	
Инв. №	Н.контр.	Навик		01.91			

Инв. № подл. | Подпись и дата | Взам. инв. №

Формат А3

Альбом 2

Формат	Зона	Поз.	Обозначение	Наименование	Кол.	Примечание
				Документация		
				КВАТ-4		
				Концевой лоток		
				Сборочные единицы		
А4		1	ТПР 820-4-033.88 КЖИ-129	Сетка арматурная С124	3	28,69 кг
А4		2	КЖИ-130	Сетка арматурная С125	2	43,25 кг
А4		3	КЖИ-192	Каркас пространственный КП4	4	88,75 кг
А4		4	КЖИ-119	Сетка арматурная С114	2	7,03 кг
А4		5	КЖИ-120	Сетка арматурная С115	2	6,93 кг
А4		6	КЖИ-69	Сетка арматурная С64	2	14,43 кг
А4		7	КЖИ-121	Сетка арматурная С116	4	8,38 кг
А4		8	КЖИ-67	Сетка арматурная С62	2	5,39 кг
А4		9	КЖИ-181	Сетка арматурная С128	2	10,67 кг
А4		10	КЖИ-122	Сетка арматурная С117	2	4,88 кг
А4		11	КЖИ-65	Сетка арматурная С60	2	5,7 кг
А4		12	КЖИ-64	Сетка арматурная С59	2	3,75 кг
				Детали		
Б4		13		10А-III ГОСТ 5781-82* ℓ=250	40	0,15 кг
				Материалы		
				Бетон тяжёлый В15		14,65 м3
				F150 W6 ГОСТ 26633-85		

Ведомость расхода стали на один элемент, кг

Марка элемента	Изделия арматурные			Общий расход
	Арматура класса А-III ГОСТ 5781-82		Всего	
	Ф10	Итого		
Концевой лоток	670,95	670,95	670,95	670,95

Инв. № подл. | Подпись и дата | Взам. инв. №

Привязан

Инв. №

Разраб	Мирощенко		08.87
Провер			
ГИП	Макеев		08.87
Нач.отд	Красуцкий		08.88
Н.контр	Новик		08.88

2517/2

ТПР 820-4-033.88 КЖ

Водосбросы трубчатые с ковшовым оголовком на расход воды до 50 м³/с при перепадах от 7 до 15 м

КВАТ-4

Стадия	Лист	Листов
Р	5Р	

Концевой лоток
Спецификация. Узел 3

Белгипроводхоз

Формат А3

Альбом 2

Разрез 1-1

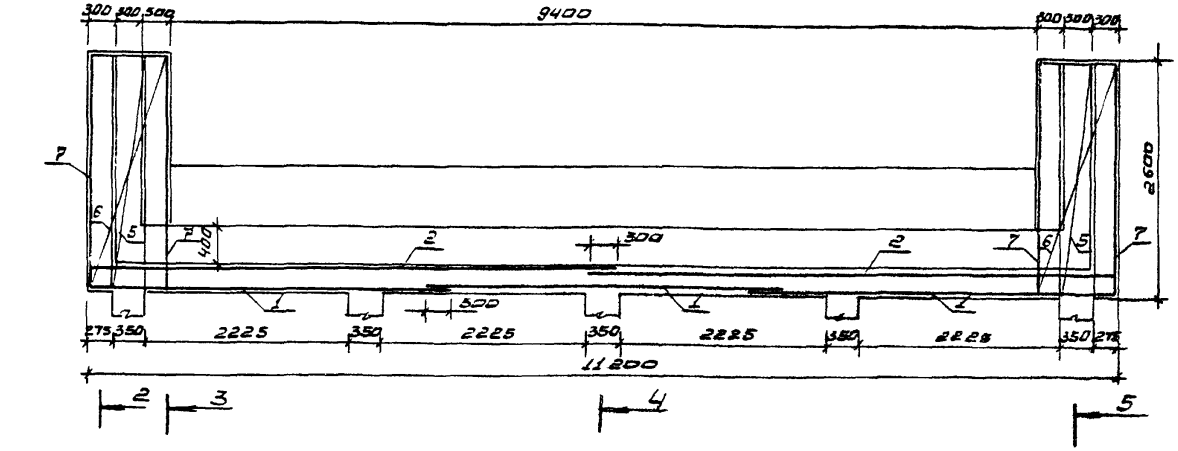

Разрез 2-2

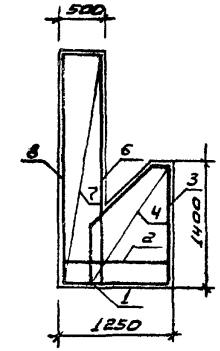

Разрез 3-3

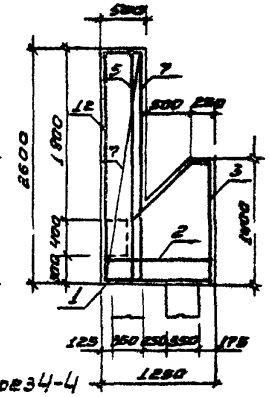

Разрез 4-4

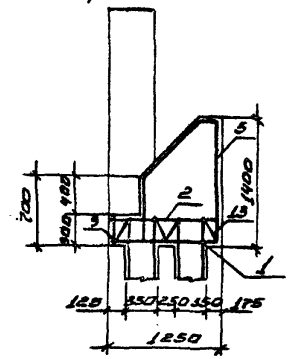

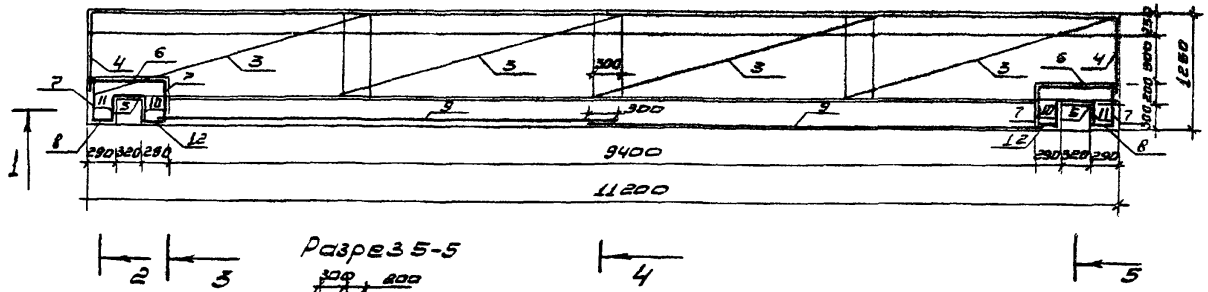

Разрез 5-5

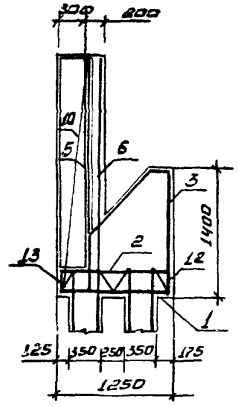

1. Защитный слой бетона 30 миллиметров

2517/2

					ТПР 820-4-033.88 КЖС		
					Водосбросы трубчатые с кюветным оголовком на расход воды до 50 м³/с при перепаде от 7 до 15 м.		
Привязан					КВАТ-4	Стадия	Лист	Листов
		Разраб.	Мирошенко			Р	58	
		Провер.						
		ГИП	Макеев		Схема армирования концевого лотка узел 3	БЕЛГИПРОВОДХОЗ		
		Нач. отд.	Красуцкий					
		Н. контр.	Набик					
Инв. №								

Инв. № подл. | Подпись и дата | Взам. инв. №

Формат А3

Альбом 2

Формат	Зона	Поз.	Обозначение	Наименование	Кол.	Примечание
				Документация		
				КВАТ-1		
				Входной вестовок		
				Сборочные единицы		
А4		1	ТПР820-4-033.88 КЖСИ 198	Изделие закладное ЗД-1	16	1,78 кг
				Концевой лоток		
				Сборочные единицы		
А4		1	КЖСИ 198	Изделие закладное ЗД-1	2	1,78 кг
А3		2	КЖСИ 205	Перильное ограждение 110	1	46,03 кг
А4		3	КЖСИ 206	Перильное ограждение 210	1	21,38 кг

Входной вестовок

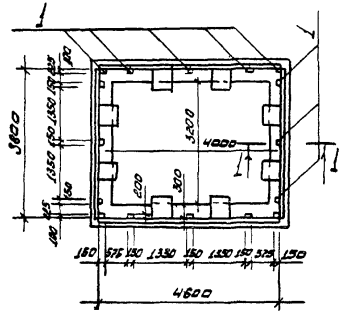
1
1
3800
1350
150
150
150

Альбом 2

Входной оголовок

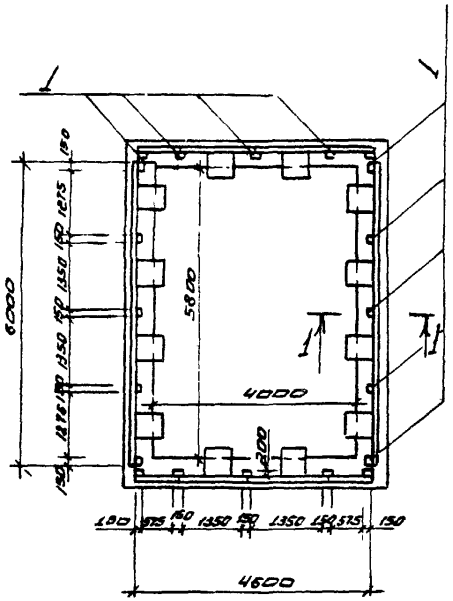

Концевой лоток

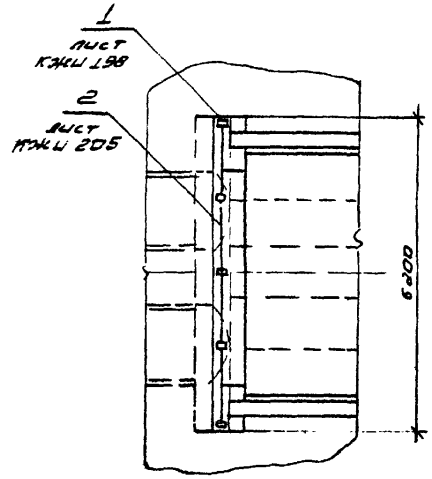

Формат	Зона	Поз	Обозначение	Наименование	Кол.	Примечание
				Документация		
				КВАТ-2		
				Входной оголовок		
				Сборочные единицы		
А4		1	ТПР 820-4-033.88 КЖИ 198	Изделие закладное ЗД-1	20	1,78 кг
				Концевой лоток		
				Сборочные единицы		
А4		1	КЖИ 198	Изделие закладное ЗД-1	5	1,78 кг
А3		2	КЖИ 205	Перильное ограждение 1П0	2	46,03 кг

Разрез 1-1

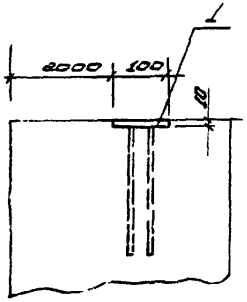

2517/2

Привязан				Разраб.	Дрозд		
				ГИП	Макеев		
				Н.контр	Новик		
Инв. №				Нач.отд	Красуцкий		

ТПР 820-4-033.88 КЖ

Водосбросы трубчатые с кавшовым оголовком на расход воды до 50 м³/с при перепадах от 7 до 15 м.

	Стадия	Лист	Листов
КВАТ-2	Р	60	

Схема растановки закладных деталей

БЕЛГИПРОВОДХОЗ

Формат А3

Инв. № подл. | Подпись и дата | Взам. инв. №

Альбом 2

Входной оголовок

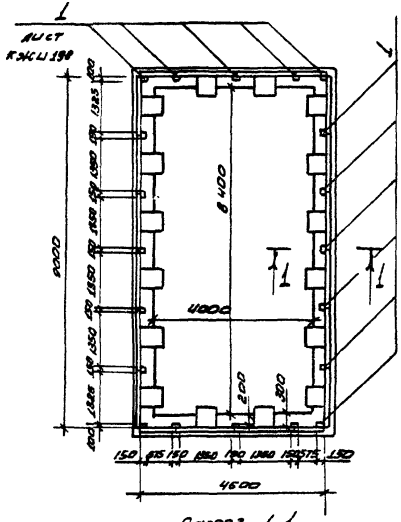

Разрез 1-1

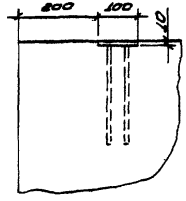

Концевой лоток

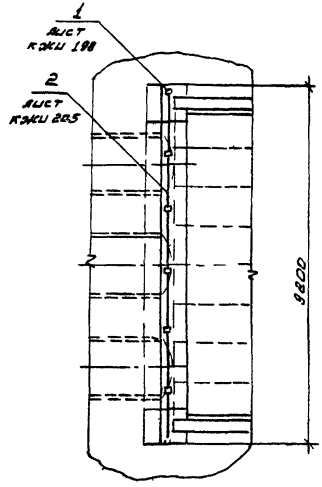

Формат	Зона	Поз.	Обозначение	Наименование	Кол.	Примечание
				Документация		
				КВАТ-3		
				Входной оголовок		
				Сборочные единицы		
А4		1	кжи 198	Изделие закладное ЗД-1	20	1,78 кг
				Концевой лоток		
				Сборочные единицы		
А4		1	кжи 198	Изделие закладное ЗД-1	7	1,78 кг
А3		2	кжи 205	Перильное ограждение 1 по	3	46,03 кг

2517/2

ТПР 820-4-033.88 кж

Водосбросы трубчатые с ковшовым оголовком на расход воды до 50 м³/с при перепадах от 7 до 15 м.

Разраб.	Дрозд		08.88
Гип.	Макеев		08.88
Н.контр.	Новик		08.88
Нач.отд.	Красуцкий		08.88

КВАТ-3

Стадия	Лист	Листов
Р	61	

Схема растановки закладных деталей

БЕЛГИПРОВОДХОЗ

Привязан

Инв. №

Инв. № подл. | Подпись и дата | Взам. инв. №

Формат А3

Альбом 2

Входной оголовок

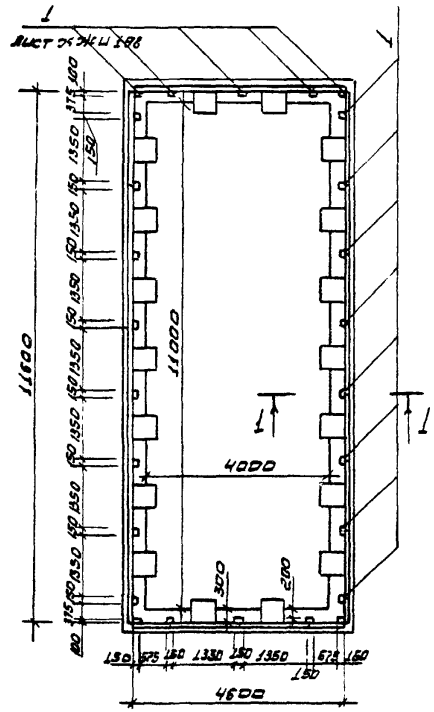
1
Лист КЖИ 198
1
11600
11000
4000
4600
1
1
300
200
150
975
150
1330
150
1350
150
675
150
150
150

Формат	Зона	Поз.	Обозначение	Наименование	Кол.	Примечание
				Документация		
				КВАТ-1Н		
				Входной оголовок		
				Участок монолитный УН1		
				сборочные единицы		
А4		1	ТПР 820-4-033.88 КЖИ-148	Сетка арматурная С143	1	210,0 кг
А4		2	КЖИ-149	Сетка арматурная С144	1	47,49 кг
А4		3	КЖИ-150	Сетка арматурная С145	2	85,52 кг
А4		4	КЖИ-151	Сетка арматурная С146	2	165,91 кг
А4		5	КЖИ-152	Сетка арматурная С147	2	40,88 кг
				Детали		
А4		6	КЖИ-203	12А-III ГОСТ 5781-82* ℓ = 1100	19	0,97 кг
				Участок монолитный УН2		
А4		7	КЖИ-153	Сетка арматурная С148	2	61,50 кг
А4		8	КЖИ-154	Сетка арматурная С149	2	67,60 кг
А4		9	КЖИ-155	Сетка арматурная С150	2	74,95 кг
А4		10	КЖИ-156	Сетка арматурная С151	2	18,98 кг
А4		11	КЖИ-157	Сетка арматурная С152	2	17,00 кг
А4		12	КЖИ-158	Сетка арматурная С153	2	84,08 кг
А4		13	КЖИ-159	Сетка арматурная С154	2	86,38 кг
А4		14	КЖИ-160	Сетка арматурная С155	2	96,92 кг
А4		15	КЖИ-161	Сетка арматурная С156	1	120,69 кг
А4		16	КЖИ-162	Сетка арматурная С157	1	100,42 кг
А4		17	КЖИ-163	Сетка арматурная С158	6	1,14 кг
А4		18	КЖИ-164	Сетка арматурная С159	2	24,6 кг

Формат	Зона	Поз.	Обозначение	Наименование	Кол.	Примечание
А4		19	ТПР 820-4-033.88 КЖИ-165	Сетка арматурная С160	2	38,69 кг
				Детали		
А4		20	КЖИ-204	12А-III ГОСТ 5781-82* ℓ = 900	52	0,8 кг
				Участок монолитный УН3		
А4		21	КЖИ-12	Сетка арматурная С9	2	21,61 кг
А4		22	КЖИ-13	Сетка арматурная С8	2	9,03 кг
А4		23	КЖИ-14	Сетка арматурная С6	2	31,35 кг
А4		24	КЖИ-15	Сетка арматурная С10	2	14,35 кг
А4		25	КЖИ-16	Сетка арматурная С11	1	22,26 кг
А4		26	КЖИ-17	Сетка арматурная С12	1	32,05 кг
А4		27	КЖИ-18	Сетка арматурная С13А	1	47,0 кг
А4		28	КЖИ-166	Сетка арматурная С161	1	54,61 кг
				Материалы		
				Бетон тяжелый В15		
				F150 W6 ГОСТ 26633-85		53,6 м³

Альбом 2

Инв. № подл. | Подпись и дата | Взам. инв. №

Привязан

Инв. №

Разраб.	Курошенко		07.91
Провер.			
ГИП	Макеев		08.91
Нач.отд.	Красицкий		08.91
Н.контр.	Новик		07.91

ЕС17/2

ТПР 820-4-033.88 КЖ

Водосбросы трубчатые с ковшовым оголовком на расход воды до 50 м³/с при перепадах от 9 до 15 м

КВАТ-1Н

Стадия	Лист	Листов
Р	63	

Входной оголовок
Спецификация

Белгипроводхоз

Копировал

Формат А3

Альбом 2

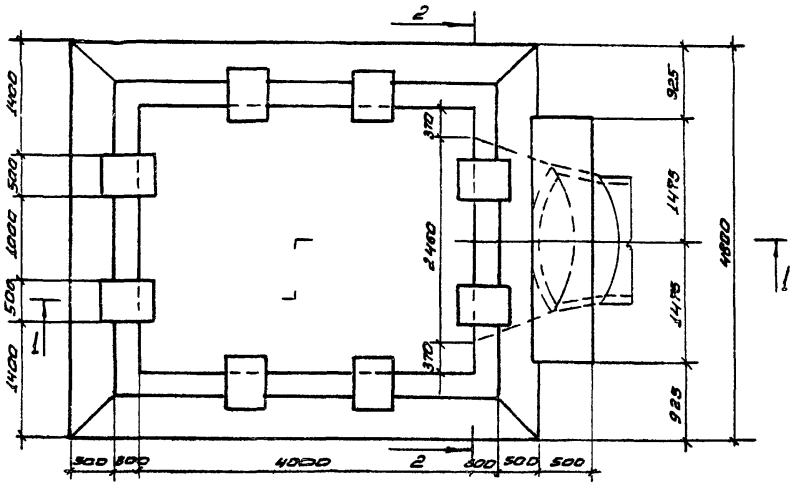

Разрез 1-1

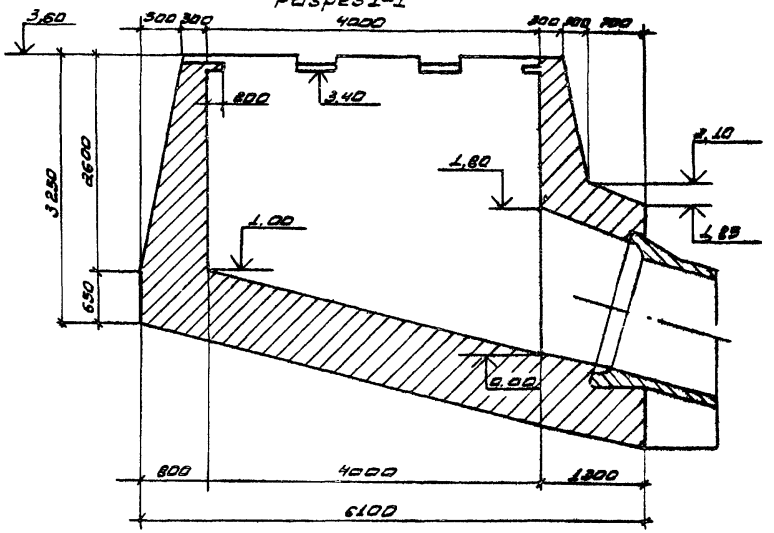

Разрез 2-2

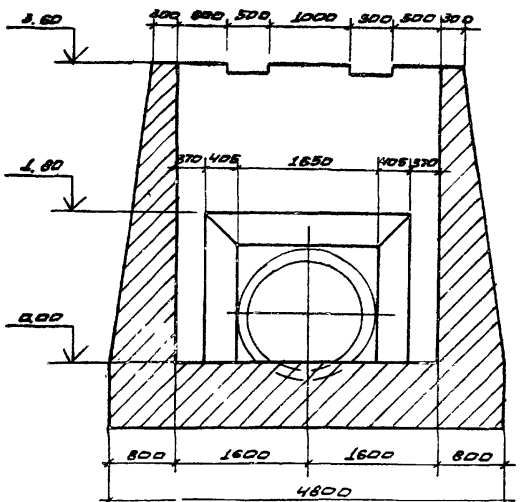

Ведомость расхода стали на входной оголовок, кг

Марка элемента	Изделия арматурные					Общий расход
	Арматура класса					
	А-I		А-III			
	ГОСТ 5781-82					
	Ф8	Итого	Ф10	Ф12	Итого	
Входной оголовок	45,46	45,46	573,85	1803,73	2377,58	2423,04

2517/2

				ТПР 820-4-033.88 кж			
				Водосбросы трубчатые с кавшовым оголовком на расход воды до 30 м³/с при перепадах от 7 до 16 м.			
Привязан	Разраб.	Мирощенко	88	КВАТ-1М	Стадия	Лист	Листов
	Провер.				Р	64	
	ГИП	Макеев	88				
	Нач.отд.	Красуцкий	88	Ведомость расхода стали Опалубочный чертеж План Разрезы 1-1...3-3	БЕЛГИПРОВОДХОЗ		
Инв. №	Н.контр.	Новик	88				

Инв. № подл. | Подпись и дата | Взам. инв. №

Формат А3

Альбом 2

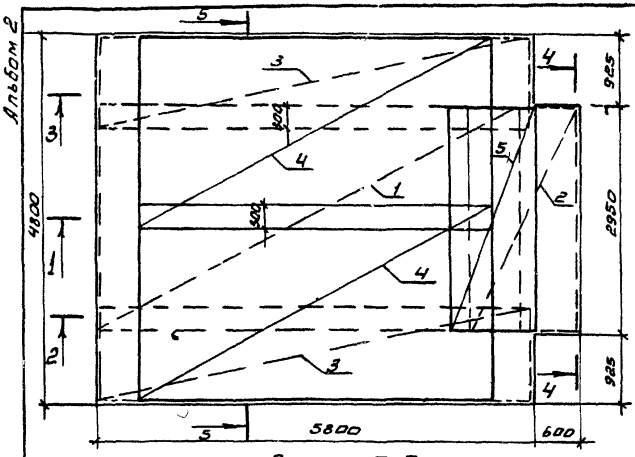

Разрез 3-3

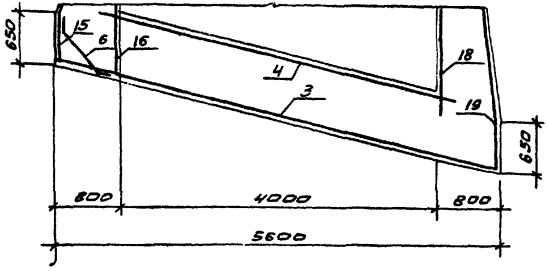

Разрез 5-5

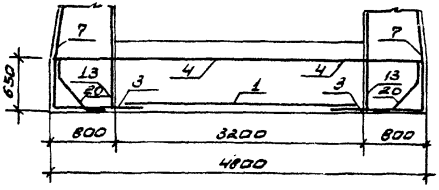

Разрез 1-1

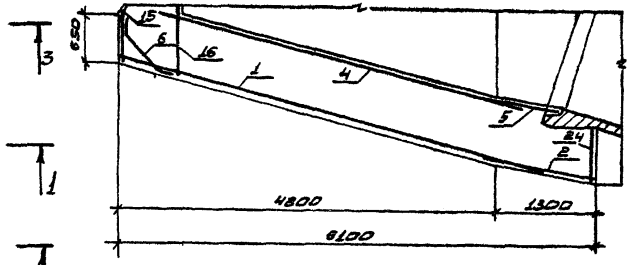

Разрез 4-4

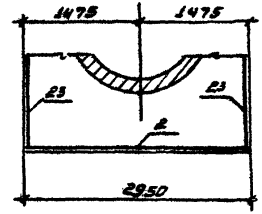

Разрез 2-2

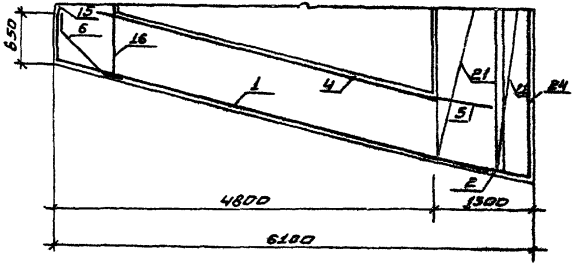

1. Защитный слой бетона 30 миллиметров

2517/2

ТПР 820-4-033.88 КЖ

Водосбросы трубчатые с кюбшобым оголовком на расход воды до 50 м³/с при перепадах от 2 до 15 м

КВАТ-1М

стадия	лист	листов
Р	65	

Схема армирования участка монолитного УМ1. Разрезы 1-1 ... 5-5

Белгипроводхоз

Разраб.	Лирощенко		09.88
Пробер.			
ГИП	Лакеев		08.88
Нач.отд	Красуцкий		09.88
Н.контр.	Набиж		09.88

Прибязан

Инв.№

Инв.№ подл. | Подпись и дата | Взам.инв.№

Формат А3

Альбом 2

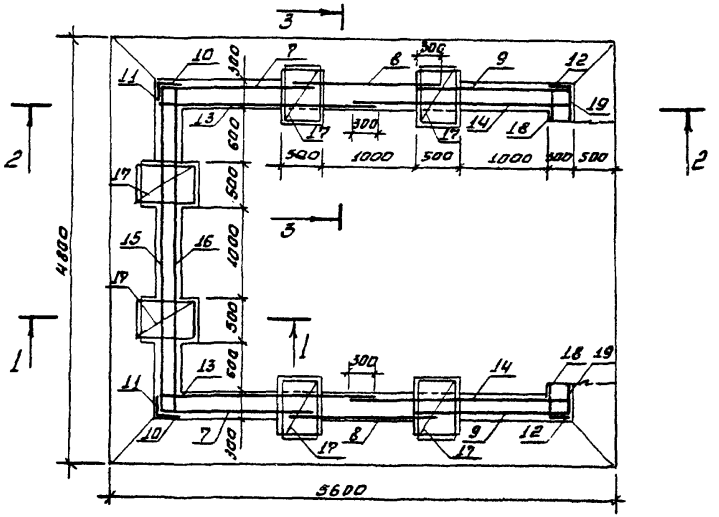

Разрез 2-2

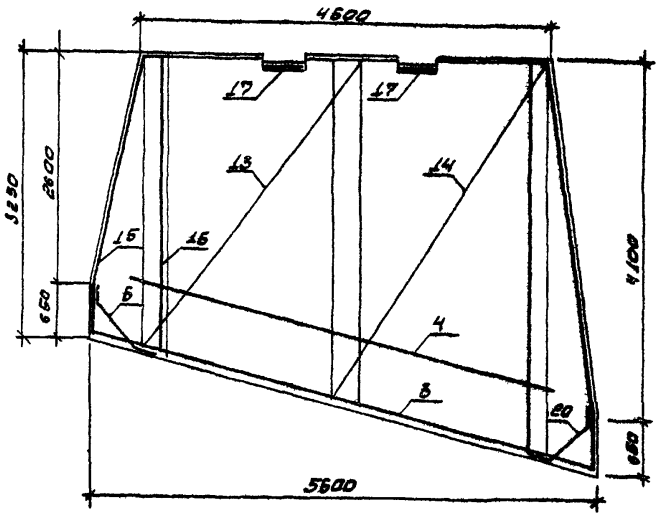

Разрез 1-1

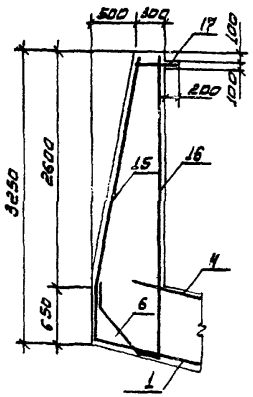

Разрез 3-3

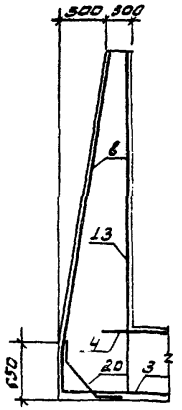

1. Защитный слой бетона 30 миллиметров.

2517/2

				ТПР 820-4-033.88 КЖ			
				Водосбросы трубчатые с кавшовым оголовком на расход воды до 50 м³/с при перепадах от 7 до 16 м			
Привязан	Разраб.	Мирощенко	08.87	КВАТ-1М	Стадия	Лист	Листов
	Провер.				Р	66	
	ГИП	Макеев	08.87				
	Нач.отд	Красуцкий	08.87	Схема армирования участка монолитного УМ2. Разрезы 1-1 ... 3-3	БЕЛГИПРОВОДХОЗ		
Инв. №	Н. контр	Новик	08.87				

Инв. № подл. | Подпись и дата | Взам. инв. №

формат А3

Альбом 2

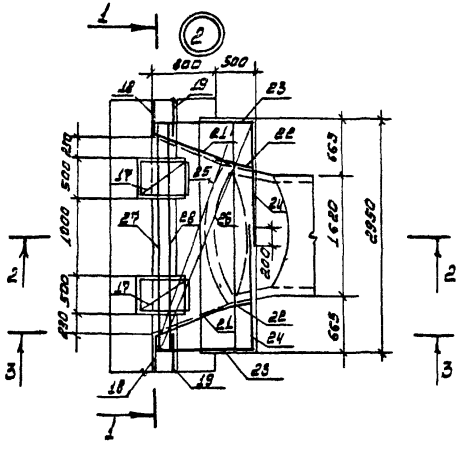

Разрез 1-1

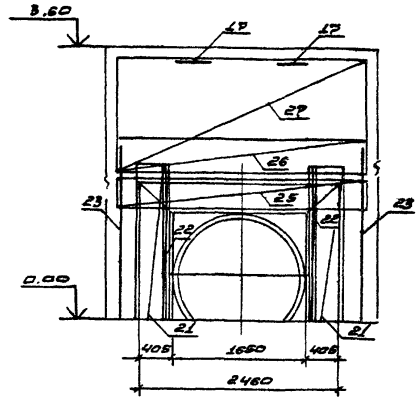

Разрез 2-2

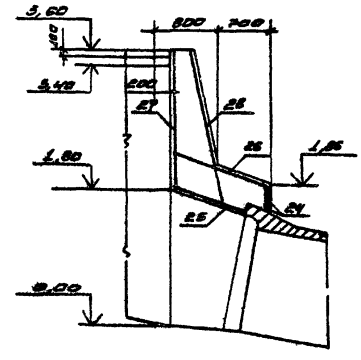

Разрез 3-3

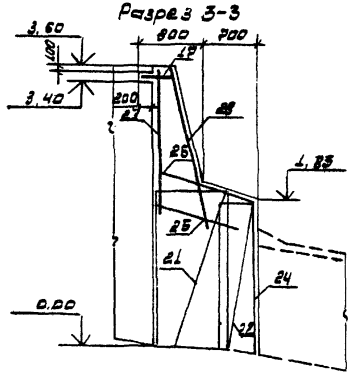

1. Защитный слой бетона 30 миллиметров

2517/2

				ТПР 820-4-033.88		К ЖС
				Водосбросы трубчатые с кавшовым оголовком на расход воды до 50 м³/с при перепадах от 7 до 15 м.		
Привязан	Разраб.	Мирошенко		КВАТ-1М	Стадия	Лист	Листов
	Провер.				Р	67	
	ГИП	Макеев					
	Нач. отд.	Красуцкий		Схема армирования участка монолитного УМЗ. Разрезы 1-1 ... 3-3	БЕЛГИПРОВОДХОЗ		
Инв. №	Н. контр.	Новик					

Инв. № подл. | Подпись и дата | Взам. инв. №

Формат А3

Альбом 2

Формат	Зона	Поз.	Обозначение	Наименование	Кол.	Примечание
				Документация		
				КВАТ-2М		
				Входной оголовок		
				Участок монолитный УМ1		
А4		1	820-4-033.88 КЖИ-167	Сетка арматурная С 162	2	181,2кг
А4		2	КЖИ-168	Сетка арматурная С 163	1	74,9 кг
А4		3	КЖИ-150	Сетка арматурная С 145	2	85,52кг
А4		4	КЖИ-169	Сетка арматурная С 164	3	188,02кг
А4		5	КЖИ-170	Сетка арматурная С 165	1	59,9кг
				Детали		
А4		6	КЖИ-203	12А-III ГОСТ 5781-82* L=1100	28	0,99кг
				Участок монолитный УМ2		
А4		7	КЖИ-153	Сетка арматурная С 148	2	61,50кг
А4		8	КЖИ-154	Сетка арматурная С 149	2	67,60кг
А4		9	КЖИ-155	Сетка арматурная С150	2	74,75кг
А4		10	КЖИ-156	Сетка арматурная С151	2	18,29кг
А4		11	КЖИ-157	Сетка арматурная С152	2	17,00кг
А4		12	КЖИ-158	Сетка арматурная С153	2	24,08кг
А4		13	КЖИ-159	Сетка арматурная С154	2	86,38кг
А4		14	КЖИ-160	Сетка арматурная С155	2	96,92кг
А4		15	КЖИ-171	Сетка арматурная С166	2	111,16кг
А4		16	КЖИ-172	Сетка арматурная С167	3	88,8 кг
А4		17	КЖИ-163	Сетка арматурная С158	8	1,14 кг
А4		18	КЖИ-164	Сетка арматурная С159	2	24,6кг
А4		19	КЖИ-165	Сетка арматурная С160	2	36,67кг

Формат	Зона	Поз.	Обозначение	Наименование	Кол.	Примечание
				Детали		
А4		20	КЖИ-204	12А-III ГОСТ 5781-82* L=900	52	0,8кг
				Участок монолитный УМ3		
А4		21	КЖИ-12	Сетка арматурная С7	4	21,63кг
А4		22	КЖИ-13	Сетка арматурная С8	4	9,03кг
А4		23	КЖИ-14	Сетка арматурная С9	2	23,85кг
А4		24	КЖИ-15	Сетка арматурная С10	2	14,85кг
А4		25	КЖИ-33	Сетка арматурная С28	1	24,38кг
А4		26	КЖИ-34	Сетка арматурная С29	1	42,84кг
А4		27	КЖИ-35	Сетка арматурная С30	1	61,29кг
А4		28	КЖИ-36	Сетка арматурная С31А	1	90,08кг
А4		29	КЖИ-173	Сетка арматурная С168	2	27,6кг
А4		30	КЖИ-174	Сетка арматурная С169	1	61,88кг
				Материалы		
				Бетон тяжелый В15		
				F150 W6 ГОСТ 26633-85		75,4м³

Инв.№ подл. | Подпись и дата | Взам. инв.№

Привязан

Инв.№

2517/2

ТПР 820-4-033.88 КЖ

Водосбросы трубчатые с ковшовым оголовком на расход воды до 50 м³/с при перепадах от Р до 15м.

Разраб	Ярошевич		06.88
Провер.			
ГИП	Лукеев		07.88
Нач.отд	Красуцкий		07.88
Н. контр.	Новик		07.88

КВАТ-2М

Стадия	Лист	Листов
Р	68	

Входной оголовок
Спецификация

БЕЛГИПРОВОДХОЗ

Формат А3

Альбом 2

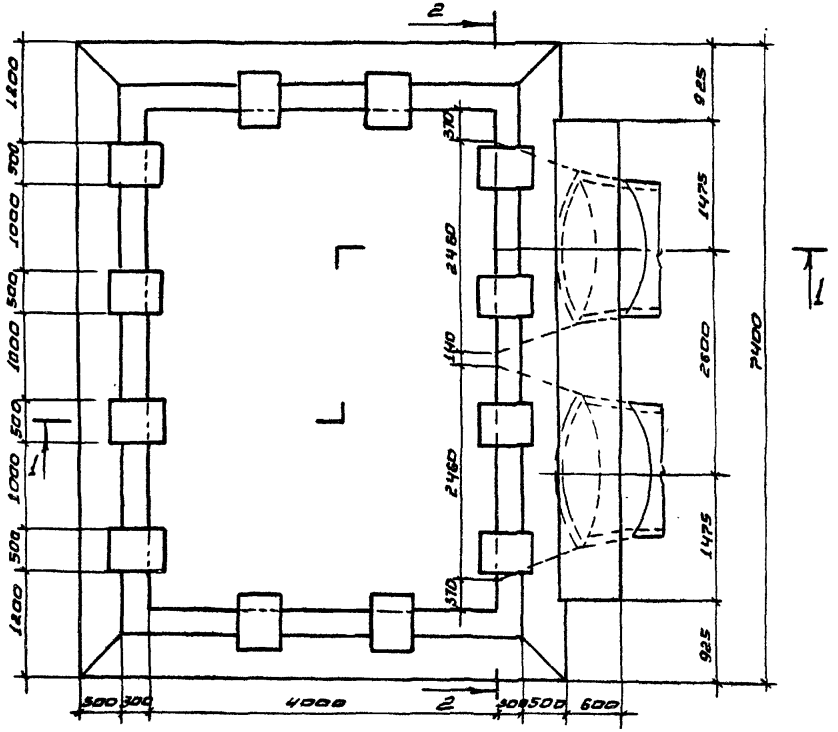

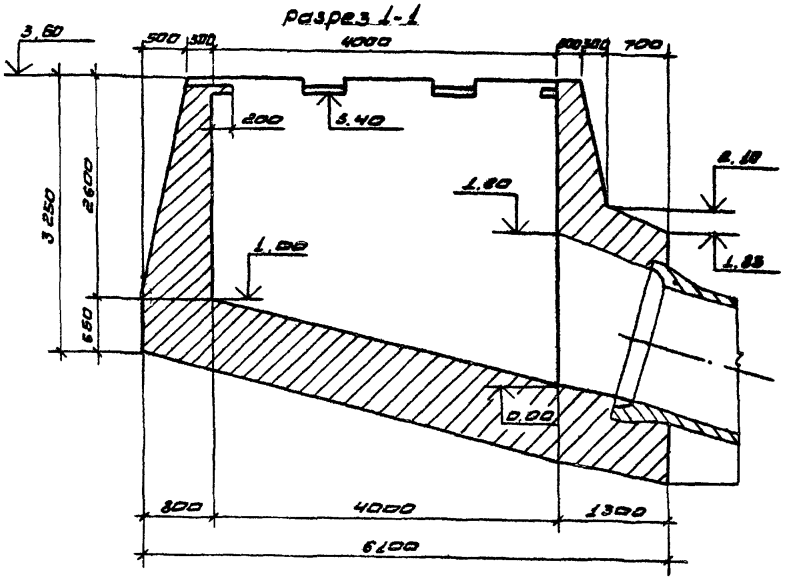

2517/2

				ТПР 820-4-033.88 КЖ	
				Водосбросы трубчатые с ковшовым оголовком на расход воды 8050 м³/с при перепадах от 7 до 15 м.	
Привязан	Разраб.	Мирощенко	08.88	КВАТ-2М.	Стадия: Р; Лист: 69; Листов:
	Провер.				
	ГИП	Макеев	08.88		
	Нач.отд.	Красуцкий	08.88	Опалубочный чертеж входной оголовок План. Разрез 1-1	БЕЛГИПРОВОДХОЗ
Инв.№	Н.контр.	Новик	08.88		

Инв.№ подл. | Подпись и дата | Взам.инв.№

Формат А3

Альбом 2

Разрез 2-2

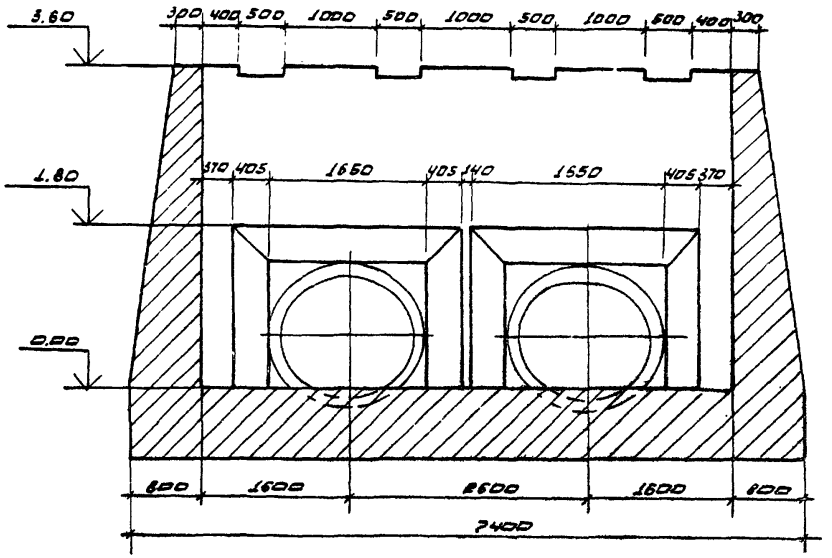

Ведомость расхода стали на входной оголовок, кг

Марка элемента	Изделия арматурные					Общий расход
	Арматура класса					
	А-I		А-III			
	ГОСТ 5781-82					
	Ф8	Итого	Ф10	Ф12	Итого	
Входной оголовок	67,34	67,34	1106,86	1957,74	3064,6	3131,94

2517/2

				ТПР 820-4-033.88 кж		
				Водосбросы трубчатые с ковшовым оголовком на расход воды до 50 м³/с при перепадах от 7 до 15 м		
Привязан	Разраб.	Мирощенко		КВАТ-2М	Стадия	Лист	Листов
	Провер				Р	70	
	ГИП	Макеев		Ведомость расхода стали Опалубочный чертеж Разрез 2-2	БЕЛГИПРОВОДХОЗ		
	Нач.отд.	Красуцкий					
Инв. №	Н.контр	Новик					

Инв. № подл. | Подпись и дата | Взам. инв. №

Формат А3

Альбом 2

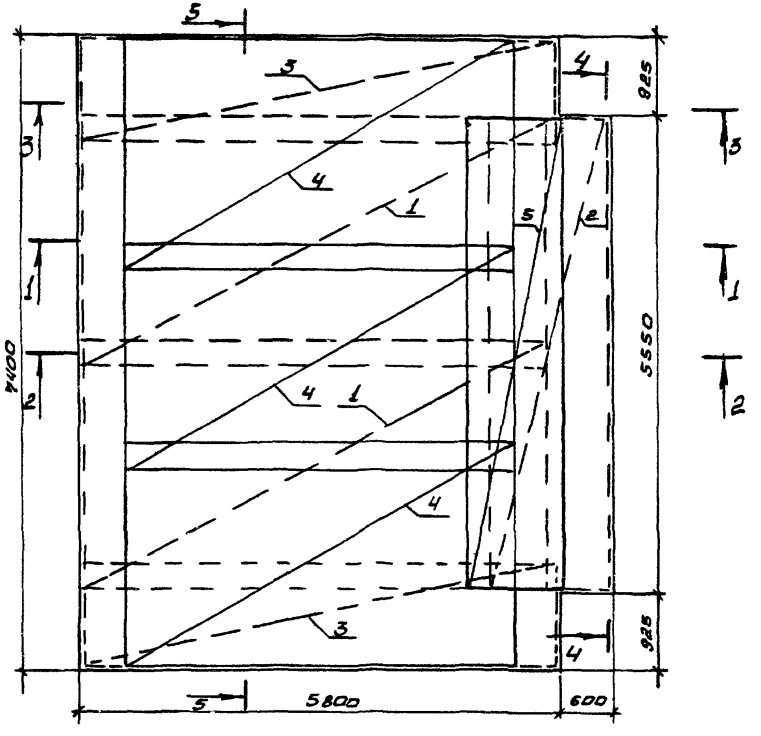

Разрез 1-1

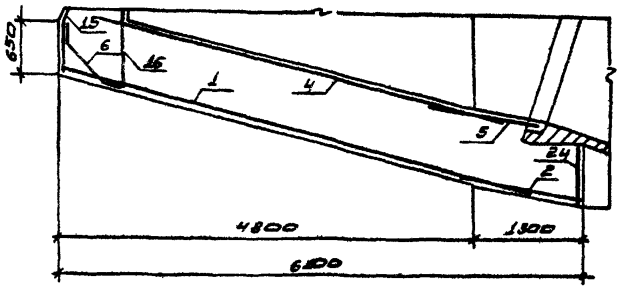

Разрез 2-2

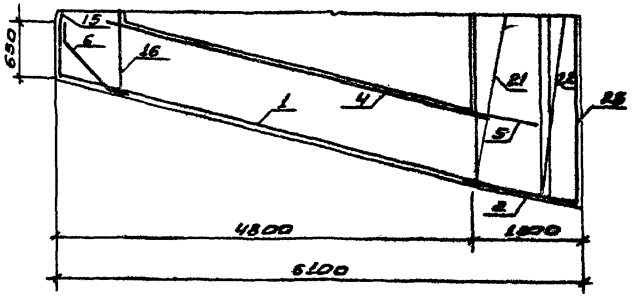

1. Защитный слой бетона 30 миллиметров

25/7/2

					ТПР 820-4-033.88 КЖС		
					Водосбросы трубчатые с кабшовым оголовком на расход воды до 50 м³/с при перепадах от 7 до 15 м.		
Привязан					КВАТ-2М	Стадия	Лист	Листов
		Разраб.	Мирощенко		01.88	Р	71	
		Провер.						
		ГИП	Шакеев		09.88			
		Нач. отд.	Красуцкий		03.88	Схема армирования участка монолитного УМ.1. Разрезы 1-1... 2-2	Белгипроводхоз	
Инв. №		Н. контр.	Новик		08.88			

Инв. № подл. | Подпись и дата | Взам. инв. №

Формат А3

Альбом 2

Разрез 3-3

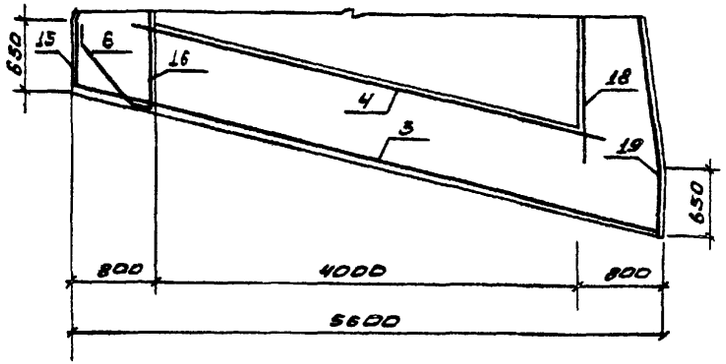

Разрез 4-4

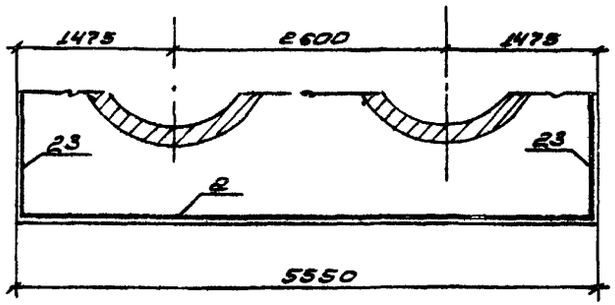

Разрез 5-5

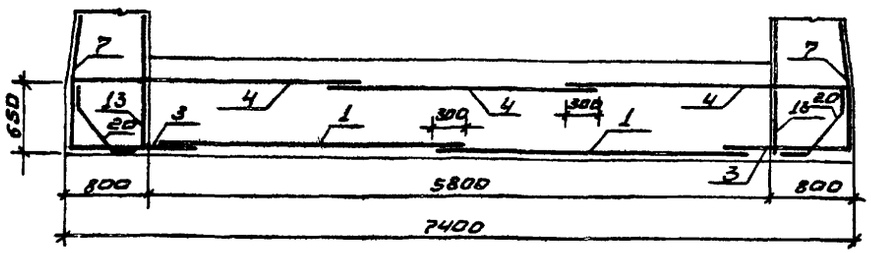

1. Защитный слой бетона 30 миллиметров

2517/2

					ТПР 820-4-033.88 КЖС		
					Водосбросы трубчатые с кобшовым оголовком на расход воды до 50 м³/с при перепадах от 7 до 15 м.		
привязан			Разраб.	Лирощенко	03.88	КВАТ-2М	Стадия: Р; Лист: 72; Листов:
			Провер.				
			ГИП	Макеев	08.88		
			Нач. отд	Красицкий	08.88	Схема армирования участка монолитного УМ1. Разрезы 3-3 ... 4-4	БЕЛГИПРОВОДХОЗ
инв. №			Н. контр.	Новик	08.88		

Инв. № подл. | Подпись и дата | Взам. инв. №

Формат А3

Альбом 2

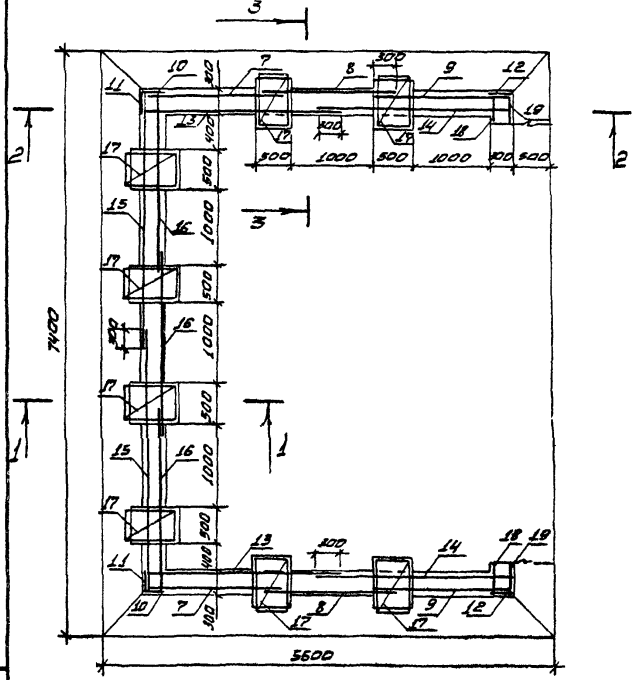

Разрез 1-1

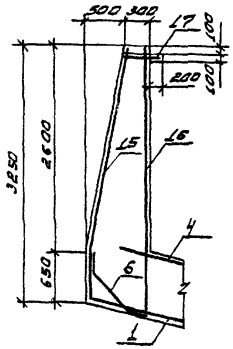

Разрез 2-2

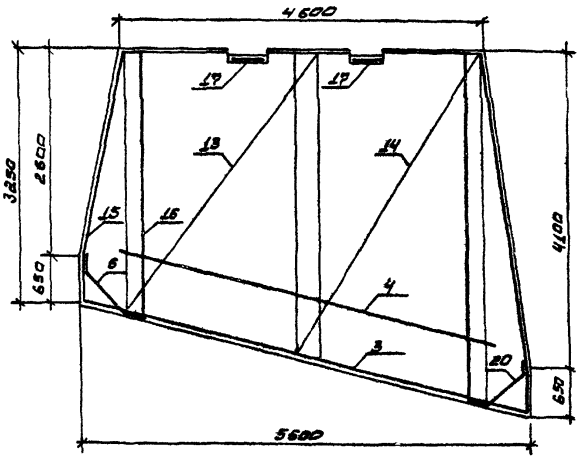

Разрез 3-3

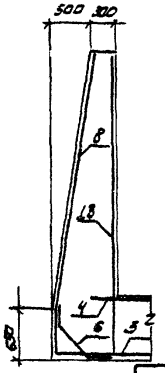

1. Защитный слой бетона 30 миллиметров

2517/2

ТПР 820-4-033.88 КЖ

Водосбросы трубчатые с клиновым оголовком на расход воды до 50 м³/с при перепадах от 0,6 до 1,5 м.

КВАТ-2М

Стадия	Лист	Листов
Р	73	

Схема армирования участка монолитного УМ2. Разрезы 1-1 ... 3-3

Белгипроводхоз

Разраб.	Сирощенко		08.88
Провер.			
ГИП	Шакеев		08.88
Нач.отд	Красуцкий		08.88
Н.контр	Новик		08.88

Привязан

Инв.№

Инв.№ подл. | Подпись и дата | Взам.инв.№

Формат А3

Альбом 2

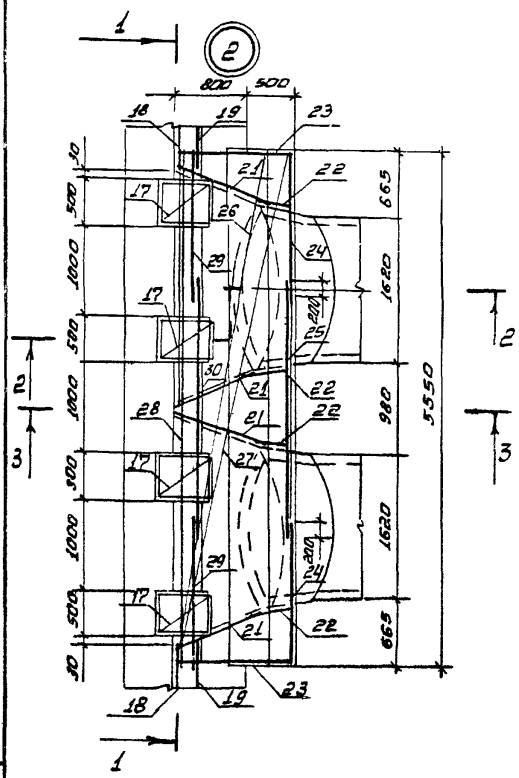

Разрез 1-1

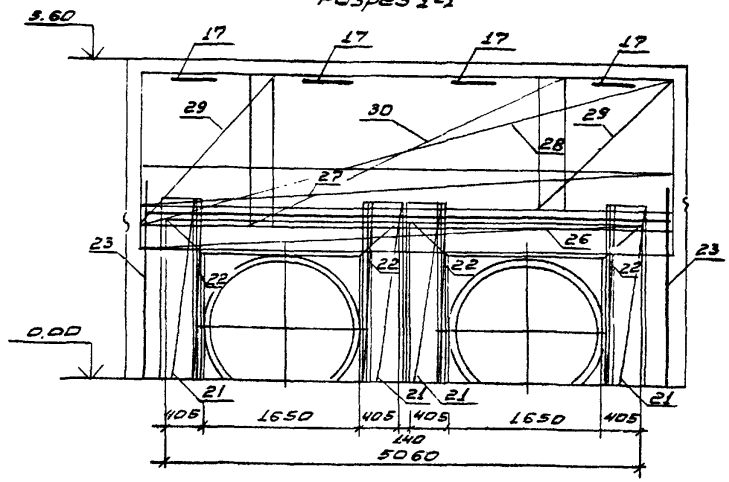

Разрез 2-2

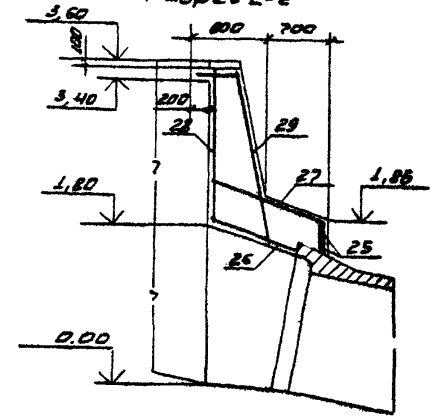

Разрез 3-3

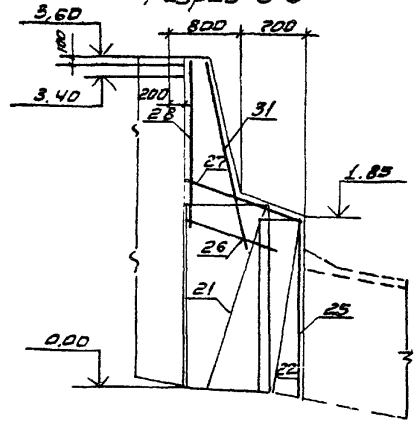

1. Защитный слой бетона 30 миллиметров

25/7/2

				ТПР 820-4-033.88 КЖС		
				Водосбросы трубчатые с кабшобым оголовком на расход воды до 50 м³/с при перепадах от 7 до 15 м.		
Привязан	Разраб.	Тыроценко	08.88	КВАТ-2М	Стадия	Лист	Листов
	Провер.				Р	74	
	ГИП	Макеев	08.88				
	Н. контр.	Новик	08.88	Схема армирования участка монолитного УМЗ Разрезы 1-1 ... 3-3	Белгипроводхоз		
Инв. №	Нач. отд.	Красуцкий	08.88				

Инв. № подл. | Подпись и дата | Взам. инв. №

Формат А3

Формат	Зона	Поз.	Обозначение	Наименование	Кол.	Примечание
				Документация		
				КВАТ-3.М		
				Входной оголовок		
				Участок монолитный УМ-1		
				Сборочные единицы		
А4		1	ТПР820-4-033.88 КЖСИ-148	Сетка арматурная С143	3	210.0 кг
А4		2	КЖСИ-175	Сетка арматурная С170	2	69.63 кг
А4		3	КЖСИ-150	Сетка арматурная С145	2	85.52 кг
А4		4	КЖСИ-176	Сетка арматурная С171	4	164.44 кг
А4		5	КЖСИ-177	Сетка арматурная С172	4	28.80 кг
				Детали		
А4		6	КЖСИ-203	12 А-III ГОСТ 5781-82* ℓ=1100	55	0.97 кг
				Участок монолитный УМ-2		
				Сборочные единицы		
А4		7	КЖСИ-153	Сетка арматурная С148	2	61.50 кг
А4		8	КЖСИ-154	Сетка арматурная С149	2	67.60 кг
А4		9	КЖСИ-155	Сетка арматурная С150	2	74.75 кг
А4		10	КЖСИ-156	Сетка арматурная С151	2	18.99 кг
А4		11	КЖСИ-157	Сетка арматурная С152	2	17.00 кг
А4		12	КЖСИ-158	Сетка арматурная С153	2	24,08 кг
А4		13	КЖСИ-159	Сетка арматурная С154	2	86,38 кг
А4		14	КЖСИ-160	Сетка арматурная С155	2	96,92 кг
А4		15	КЖСИ-178	Сетка арматурная С173	3	96,10 кг
А4		16	КЖСИ-179	Сетка арматурная С174	4	66,12 кг
А4		17	КЖСИ-163	Сетка арматурная С158	9	1,14 кг
А4		18	КЖСИ-164	Сетка арматурная С159	2	24,6 кг
А4		19	ТПР820-4-033.88 КЖСИ-165	Сетка арматурная С160	2	36,62 кг
				Детали		
А4		20	КЖСИ-204	12А-III ГОСТ 5781-82* ℓ=800	52	0,8 кг
				Участок монолитный УМ-3		
				Сборочные единицы		
А4		21	КЖСИ-12	Сетка арматурная С7	6	21,63 кг
А4		22	КЖСИ-13	Сетка арматурная С8	6	9,03 кг
А4		23	КЖСИ-14	Сетка арматурная С9	2	23,85 кг
А4		24	КЖСИ-15	Сетка арматурная С10	2	14,35 кг
А4		25	КЖСИ-33	Сетка арматурная С28	2	24,38 кг
А4		26	КЖСИ-45	Сетка арматурная С40	3	21,13 кг
А4		27	КЖСИ-46	Сетка арматурная С41	2	46,55 кг
А4		28	КЖСИ-47	Сетка арматурная С42А	2	25,28 кг
А4		29	КЖСИ-180	Сетка арматурная С175	1	114,95 кг
А4		30	КЖСИ-181	Сетка арматурная С176	2	27,83 кг
				Материалы		
				Бетон тяжелый В15		
				F150 W6 ГОСТ 26633-85		97,13 м³

2517/2

Привязан

Инв. №

Разраб.	Конон		08.88
ГИП	Макеев		08.88
Н. контр.	Новик		03.88
Нач. отд.	Красницкий		03.88

ТПР 820-4-033.88 КЖ

Водосбросы трубчатые с тюшевыми оголовками на расход воды до 50 м³/с с перепадом от 7 до 15 м

КВАТ-3.М

Стадия	Лист	Листов
Р	75	

Входной оголовок

Спецификация

Белгипроводхоз

Копировал

Формат А3

Инв. № подл. | Подпись и дата | Взам. инв. №

Альбом 2

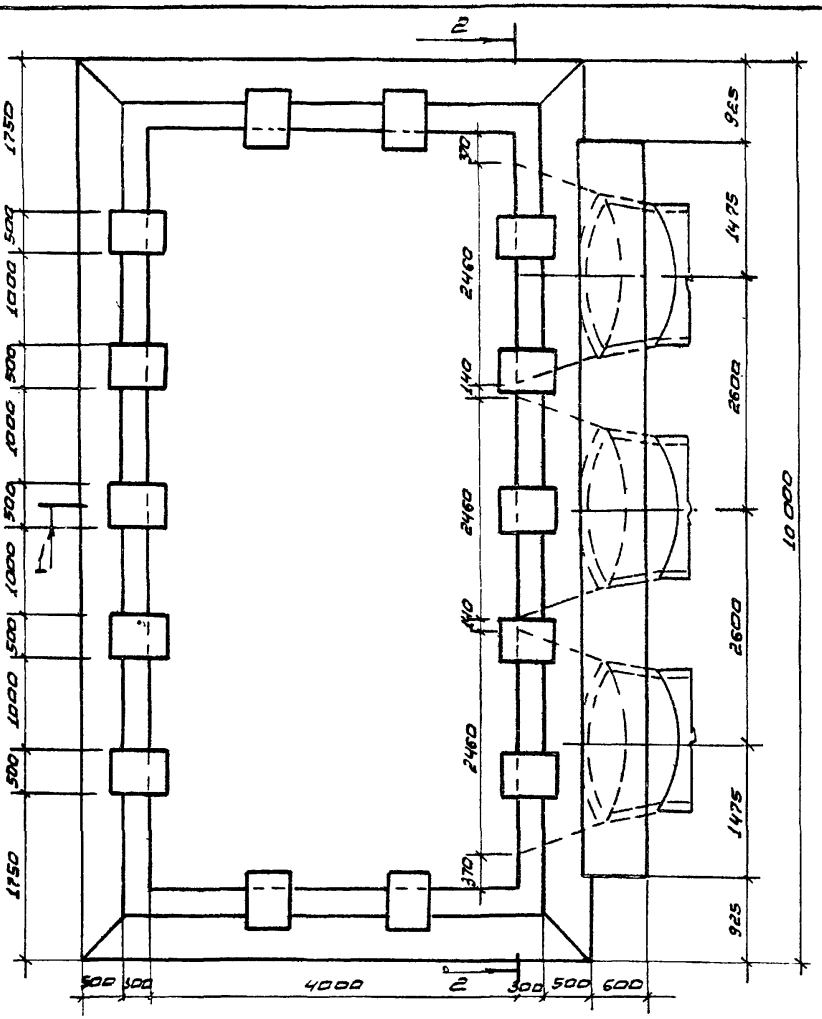

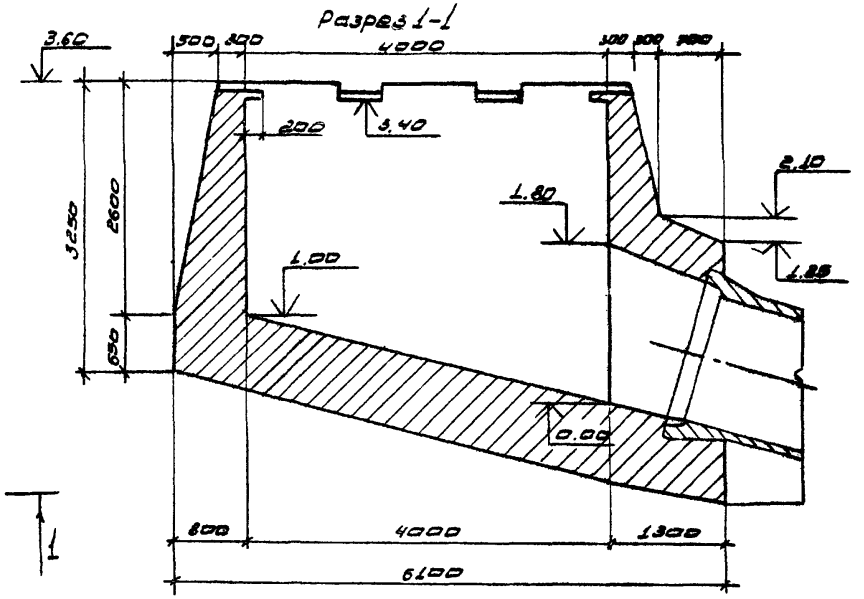

2517/2

Привязан	Разраб	Мирощенко		08.88	ТПР В20-4-033.88 КЖ
	Провер				Водосбросы трубчатые с ковшовым оголовком на расход воды до 50 м³/с при перепадах от 2 до 15 м.
	Гип	Макеев		08.88	КВАТ- 3М
	Нач.отд	Красуцкий		08.88	Стадия: Р; Лист: 78; Листов:
Инв.№	Н.контр	Новик		08.88	Опалубочный чертеж входной оголовок План. Разрез 1-1
					БЕЛГИПРОВОДХОЗ

Формат А3

Инв. № подл. | Подпись и дата | Взам. инв. №

Альбом 2

Разрез 2-2

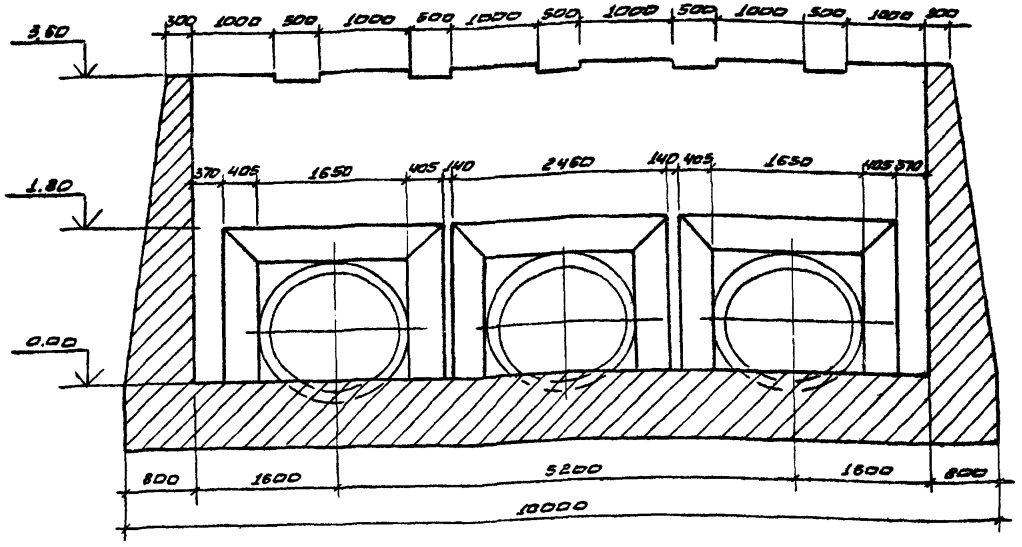

Ведомость расхода стали на входной оголовок, кг.

Марка элемента	Изделия арматурные					Общий расход
	Арматура класса					
	А-I	А-III				
	ГОСТ 5781-82					
	Ф8	Итого	Ф10	Ф12	Итого	
Входной оголовок	88,04	88,04	918,85	3089,65	4008,5	4096,54

25/7/2

ТПР 820-4-033.88 КЖ

Водосбросы трубчатые с конфузорами оголовками на расход воды до 50 м³/с при перепадах от 7 до 15м

КВАТ-3М

Стадия	Лист	Листов
Р	77	

Ведомость расхода стали. Спалубочный чертеж. Разрез 2-2.

БЕЛГИПРОВОДХОЗ

Разраб.	Жирошенко		01.88
Провер.			
ГИП	Макеев		01.88
Нач.отд.	Красильников		01.88
Н.контр.	Новик		

Привязан

Инв.№

Инв.№ подл. | Подпись и дата | Взам.инв.№

Формат А3

Альбом 2

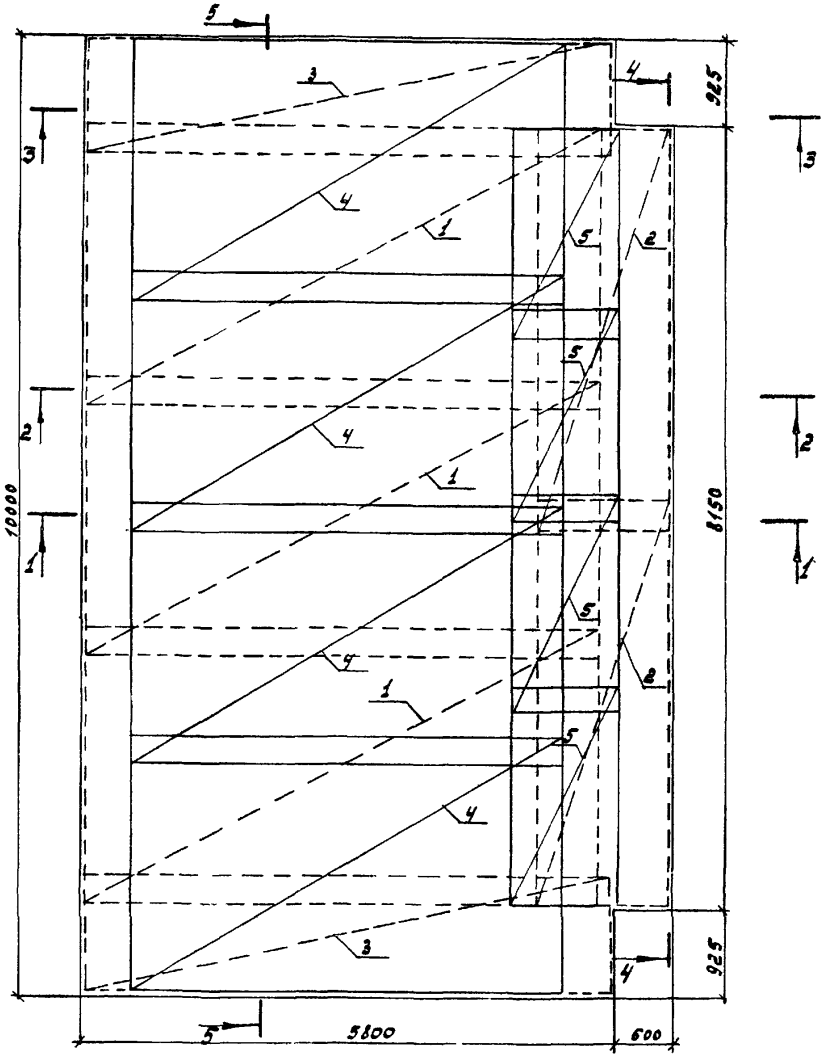

Разрез 1-1

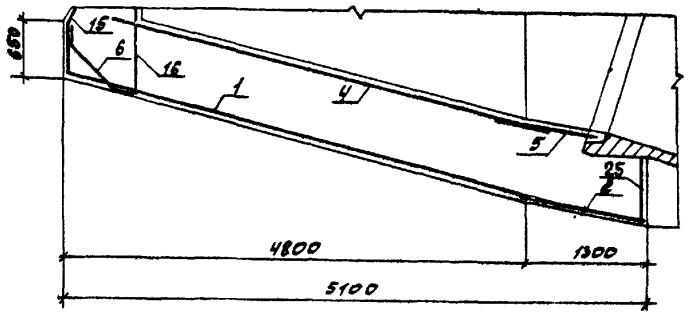

Разрез 2-2

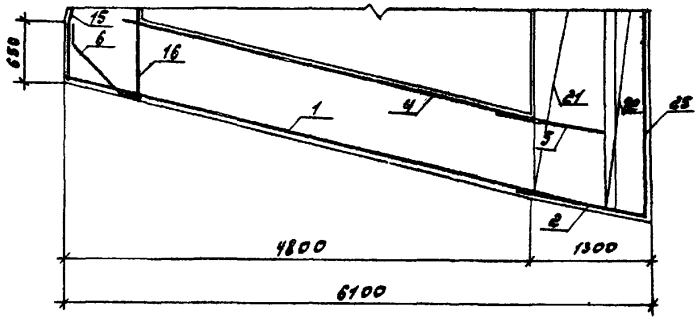

1. Защитный слой бетона 30 миллиметров

2517/2

					ТПР 820-4-033.88	КЖ
					Водосбросы трубчатые с ковшовым оголовком на расход воды до 50 м³/с при перепадах от 9 до 15 м	
Привязан						Стадия: Р; Лист: 78; Листов:
	Разраб.	Нирощенко		08.88	КВАТ-3 Ж	
	Провер.					
	ГИП	Макеев				
	Нач. отд.	Красуцкий		08.88	Схема армирования участка монолитного УК1. Разрезы 1-1 ... 2-2	Белгипроводхоз
Инв. №	Н. контр.	Новик		08.88		

Копировал

Формат А3

Инв. № подл. | Подпись и дата | Взам. инв. №

Альбом 2

Разрез 3-3

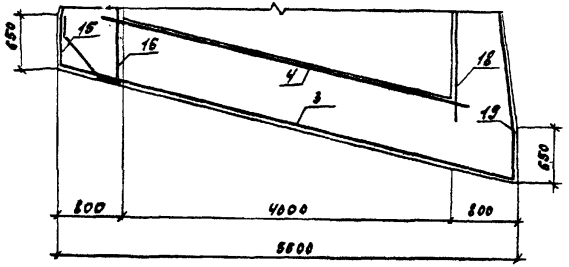

Разрез 4-4

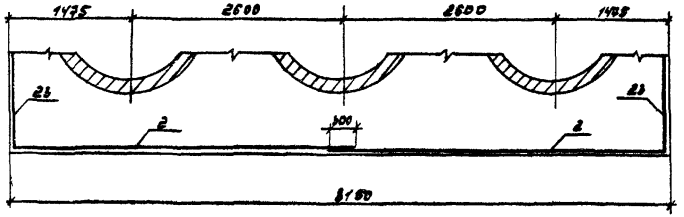

Разрез 5-5

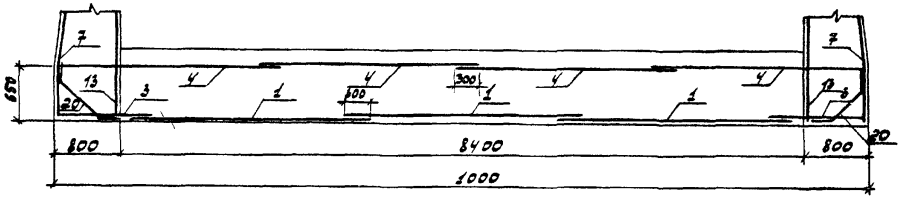

1. Защитный слой бетона 30 миллиметров

2517/2

				ТПР 820-4-033.88		КЖ
				Водосбросы трубчатые с ковшовым оголовком на расход воды до 50 м³/с при перепаде от 3 до 15 м		
Привязан				КВАТ 3.м	Стадия: Р	Лист: 79	Листов:
	Разраб.	Жирошенкин	08.88				
	Провер.						
	ГИП	Матеев	08.88				
	Нач. отд.	Красунский	08.88	Схема армирования участка монолитного узла разрезы 3-3 ... 4-4	Белгипроводхоз		
Инв. №	Н. контр.	Новик	08.88				

Копировал

Формат А3

Инв. № подл. | Подпись и дата | Взам. инв. №

Альбом 2

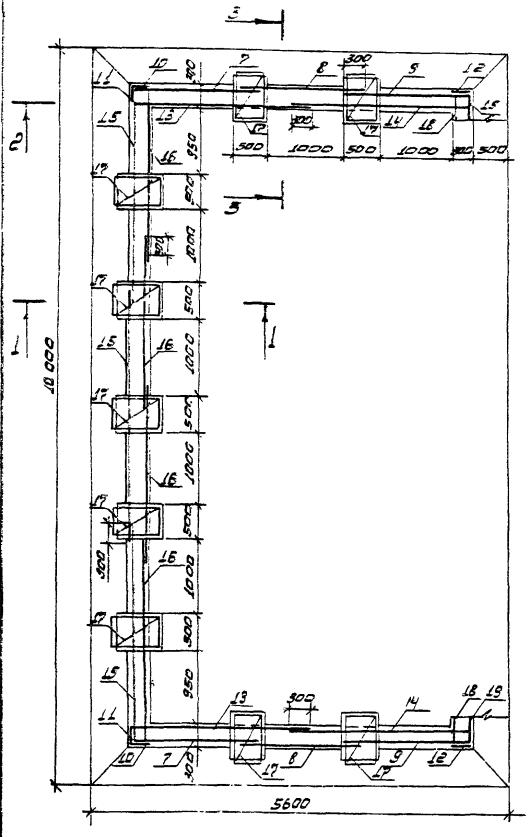

Разрез 1-1

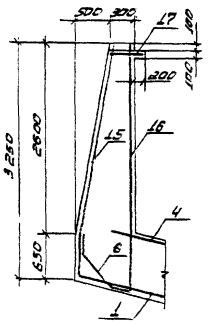

Разрез 2-2

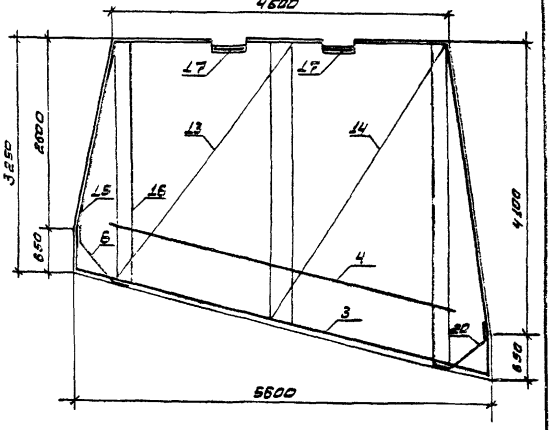

Разрез 3-3

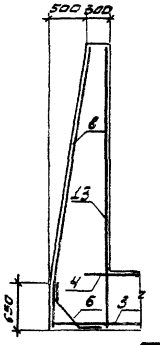

1. Защитный слой бетона 30 миллиметров

2517/2

						ТПР 820-4-033.88		К ж
						Водосбросы трубчатые с ковшовым оголовком на расход воды до 50 м³/с при перепадах от Р 80 13 м		
Привязан			Разраб.	Мирошенко	08.88	КВАТ-3М	Стадия	Лист	Листов
			Провер.				Р	80	
			ГИП	Макеев	08.88				
			Нач. отд.	Красуцкий	08.88	Схема армирования участка монолитного УМ2 Разрезы 1-1... 3-3	БЕЛГИПРОВОДХОЗ		
Инв. №			Н. контр.	Новик	08.88				

Инв. № подл. | Подпись и дата | Взам. инв. №

Формат А3

Альбом 8

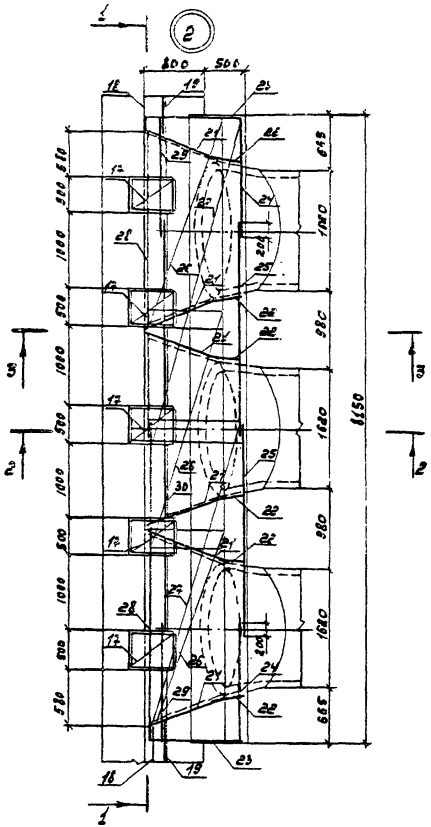

Разрез 1-1

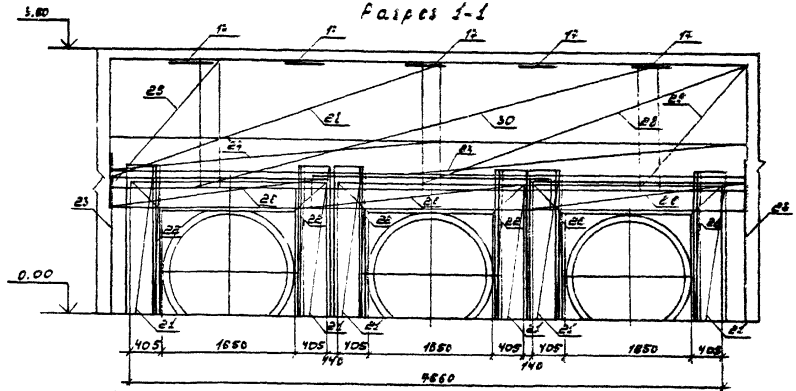

Разрез 2-2

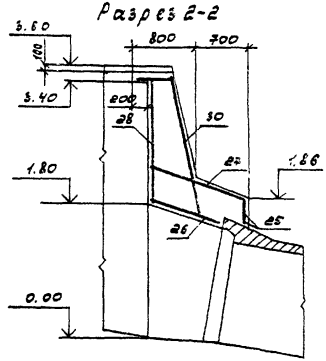

Разрез 3-3

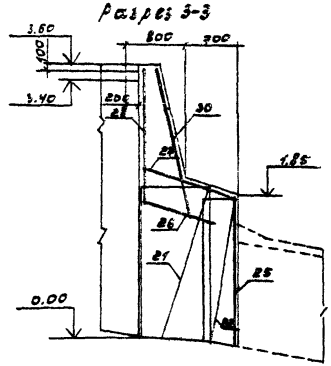

1. Защитный слой бетона 30 миллиметров

2517/2

				ТПР 820-4-033.88			КЖ
				Водосбросы трубчатые с ковшовым оголовком на расход воды до 50 м³/с при перепадах от 7 до 15 м			
Привязан	Разраб.	Мирошенко	08.88	КВАТ-3М	Стадия	Лист	Листов
	Провер.				Р	81	
	ГИП	Максев	08.88				
	К. контр.	Новик	08.88	Схема армирования участка монолитного УМЗ Разрезы 1-1...3-3	Белгипроводхоз		
Инв. №	Нач. отд.	Красицкий	08.88				

Копировал

Формат А3

Инв. № подл. | Подпись и дата | Взам. инв. №

Формат	Зона	Поз.	Обозначение	Наименование	Кол.	Примечание
				Документация		
				КВАТ-4м		
				Входной оголовок		
				Участок монолитный УМ1		
				Сборочные единицы		
А4		1	ТПР 820-4-033.88 КЖИ-182	Сетка арматурная С177	4	165,35 кг
А4		2	КЖИ-183	Сетка арматурная С178	3	60,12 кг
А4		3	КЖИ-150	Сетка арматурная С145	2	85,52 кг
А4		4	КЖИ-184	Сетка арматурная С179	5	165,35 кг
А4		5	КЖИ-185	Сетка арматурная С180	2	55,35 кг
				Детали		
А4		6	КЖИ-203 12А-III ГОСТ 5781-82* ℓ=1400		67	0,94 кг
				Участок монолитный УМ2		
				Сборочные единицы		
А4		7	КЖИ-153	Сетка арматурная С146	3	61,50 кг
А4		8	КЖИ-154	Сетка арматурная С149	2	67,60 кг
А4		9	КЖИ-155	Сетка арматурная С150	2	74,75 кг
А4		10	КЖИ-156	Сетка арматурная С151	2	18,99 кг
А4		11	КЖИ-157	Сетка арматурная С152	2	17,00 кг
А4		12	КЖИ-158	Сетка арматурная С153	2	24,08 кг
А4		13	КЖИ-159	Сетка арматурная С154	2	86,38 кг
А4		14	КЖИ-160	Сетка арматурная С155	2	96,92 кг
А4		15	КЖИ-186	Сетка арматурная С181	3	130,05 кг
А4		16	КЖИ-187	Сетка арматурная С182	4	93,71 кг
А4		17	КЖИ-163	Сетка арматурная С158	11	1,24 кг
А4		18	ТПР 820-4-033.88 КЖИ-164	Сетка арматурная С159	2	24,6 кг
А4		19	КЖ 165	Сетка арматурная С160	2	36,69 кг
				Детали		
А4		20	КЖИ-204 12А-III ГОСТ 5781-82* ℓ=900		52	0,8 кг
				Участок монолитный УМ3		
				Сборочные единицы		
А4		21	КЖИ-12	Сетка арматурная С7	4	21,63 кг
А4		22	КЖИ-13	Сетка арматурная С8	8	9,03 кг
А4		23	КЖИ-14	Сетка арматурная С9	2	23,85 кг
А4		24	КЖИ-15	Сетка арматурная С10	2	14,35 кг
А4		25	КЖИ-33	Сетка арматурная С28	3	24,38 кг
А4		26	КЖИ-53	Сетка арматурная С48	3	25,95 кг
А4		27	КЖИ-54	Сетка арматурная С49	2	61,19 кг
А4		28	КЖИ-47	Сетка арматурная С42А	2	25,28 кг
А4		29	КЖИ-55	Сетка арматурная С50А	1	38,14 кг
А4		30	КЖИ-181	Сетка арматурная С176	2	22,83 кг
А4		31	КЖИ-188	Сетка арматурная С183	2	99,16 кг
				Материалы		
				Бетон тяжелый В15 F150 W6 ГОСТ 26633-85		118,9 м³

2517/2

Привязан

Инв. №

Разраб.	Конон		06.88
ГИП	Акеев		08.88
Н. контр.	Новик		08.88
Нач. отд.	Красучкий		08.88

ТПР 820-4-033.88 КЖ

Водосбросы трубчатые с ковшовым оголовком на расход воды до 50 м³/с с перепадом от 4 до 15 м

КВАТ-4м

Стадия	Лист	Листов
Р	82	

Входной оголовок
Спецификация

Белгипроводхоз

Копировал

Формат А3

Инв. № подл. | Подпись и дата | Взам. инв. №

Альбом 2

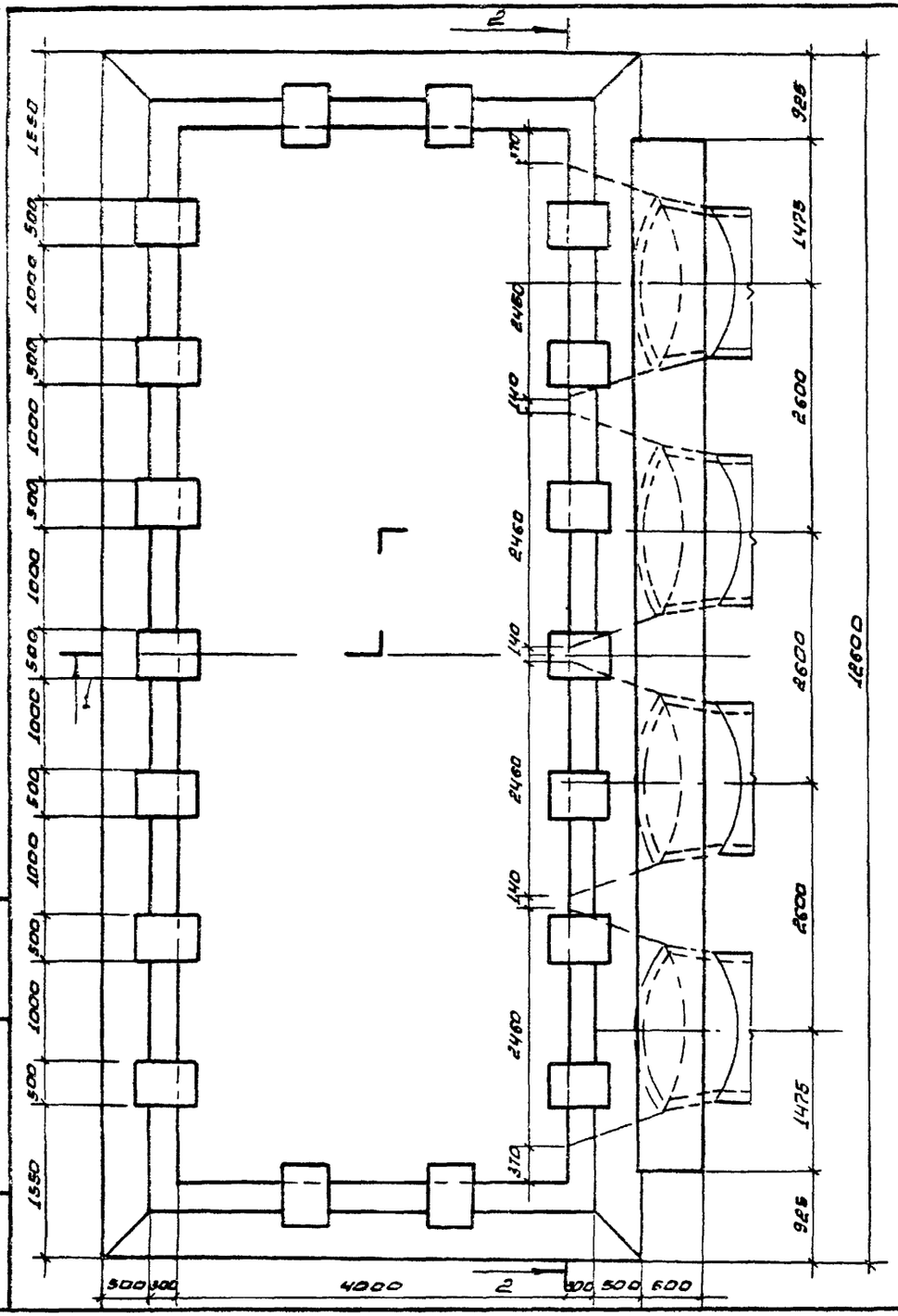

Разрез 1-1

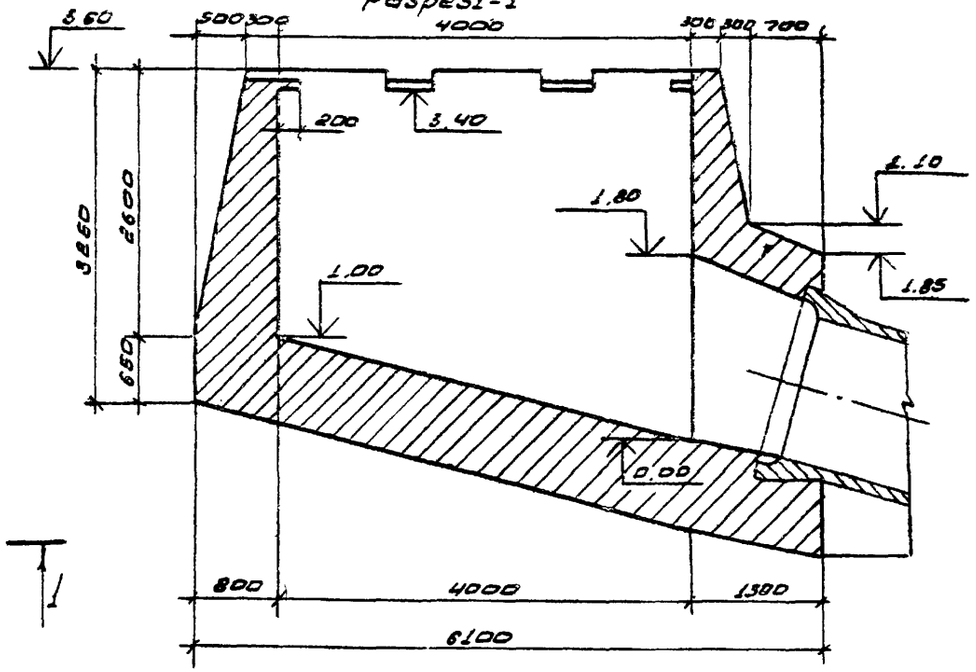

2517/2

привязан

инв. №

				ТПР 820-4-033.88 КЖ	
				Водосбросы трубчатые с ковшовым оголовком на расход воды до 50 м³/с при перепадах от 7 до 15 м.	
Разраб.	Кирощенко		01.88	КВАТ-4М	Стадия: Р; Лист: 83; Листов:
Провер.					
ГИП	Макеев		01.88		
Нач.отд	Красуцкий		01.88	Опалубочный чертеж Входной оголовок План. Разрез 1-1	БЕЛГИПРОВОДХОЗ
Н.контр.	Новик		01.88		

Инв. № подл. | Подпись и дата | Взам. инв. №

Формат А3

Альбом 2

Разрез 2-2

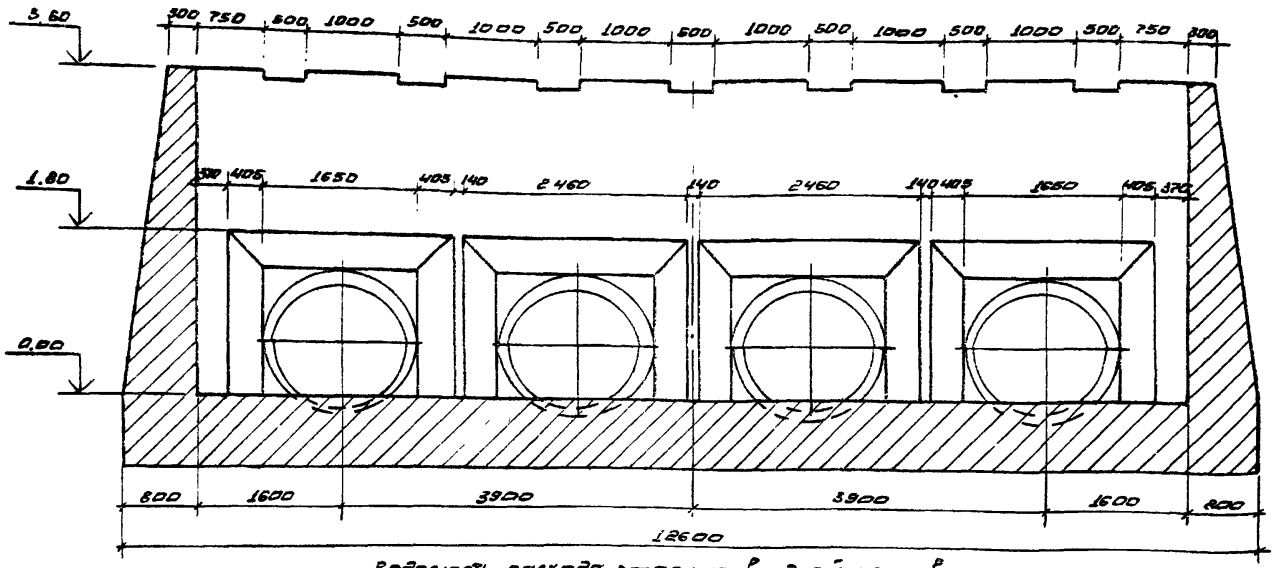

Ведомость расхода стали на входной оголовок, кг

Марка элемента	Изделия арматурные					Общий расход
	Арматура класса					
	А-I		А-III			
	ГОСТ 5781-82					
	Ф8	Итого	Ф10	Ф12	Итого	
Входной оголовок	92,54	92,54	1138,49	3582,76	4721,25	4813,79

2517/2

				ТПР 820-4-033.88 КЖ			
				Водосбросы трубчатые с кавшовым оголовком на расход воды до 50 м³/с при переходах от 2 до 15 м			
Привязан	Разраб.	Мирошенко	08.88	КВАТ-4М	Стадия	Лист	Листов
	Провер.				Р	84	
	ГИП	Макеев	08.88				
	Нач.отд.	Красуцкий	08.88	Ведомость расхода стали Опалубочный чертеж Разрез 2-2	Белгипроводхоз		
Инв. №	Н. контр.	Новик	08.88				

Формат А3

Инв. № подл. | Подпись и дата | Взам. инв. №

Альбом 2

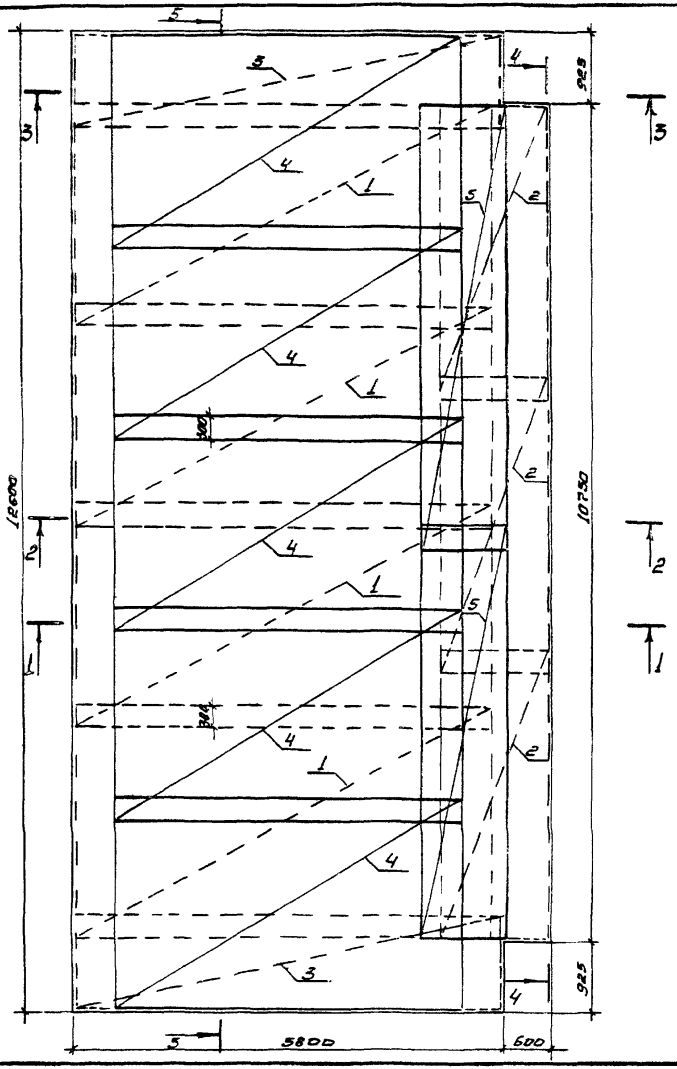

Разрез 1-1

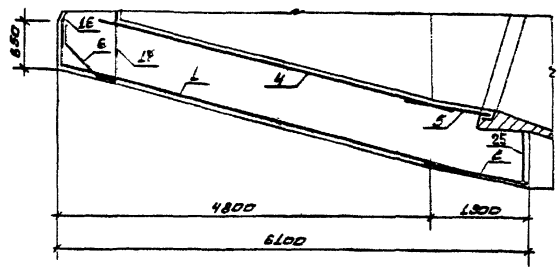

Разрез 2-2

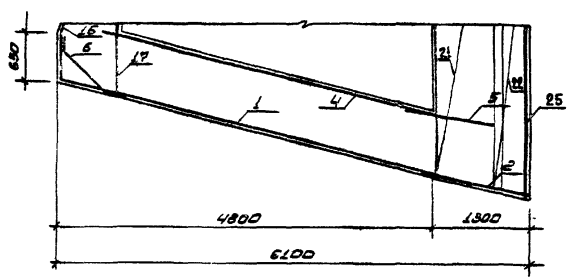

1. Защитный слой бетона 30 миллиметров.

2517/2

ТПР 820-4-033.88 КЖС

Водосбросы трубчатые с кюветным оголовком на расход воды до 50 м³/с при перепадах от 2 до 15 м.

Разраб.	Мирощенко		01.88	КБАТ-4М	Стадия	Лист	Листов
Провер.					Р	85	
ГИП	Лакеев		01.88				
Нач.отд.	Красуцкий		01.88	Схемы армирования участка монолитного УМ. Разрезы 1-1... 2-2	Белгипроводхоз		
Н.контр.	Набиж		01.88				

Инв.№ подл. | Подпись и дата | Взам.инв.№

Формат А3

Альбом 2

Разрез 3-3

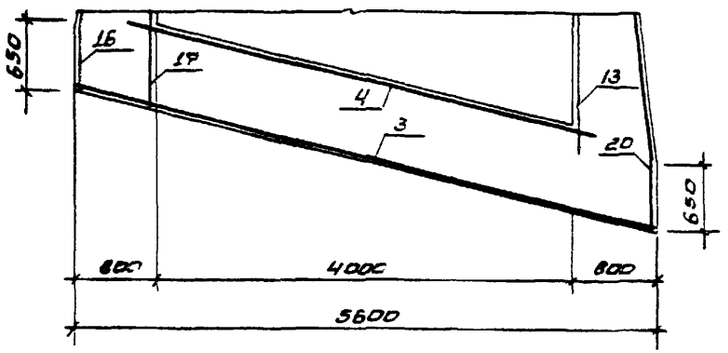

Разрез 4-4

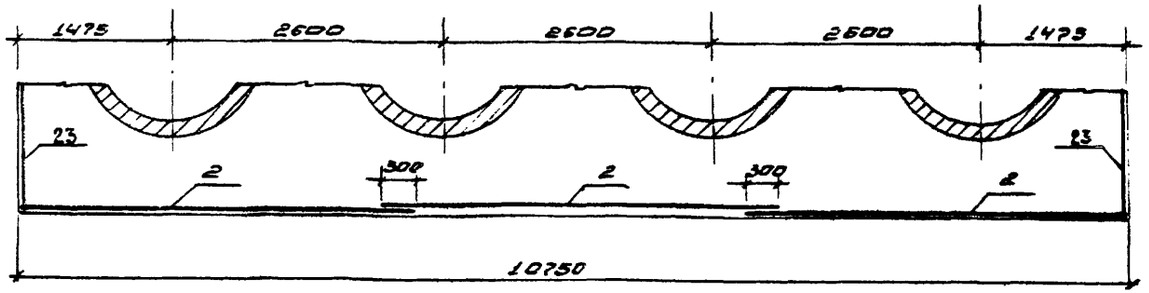

Разрез 5-5

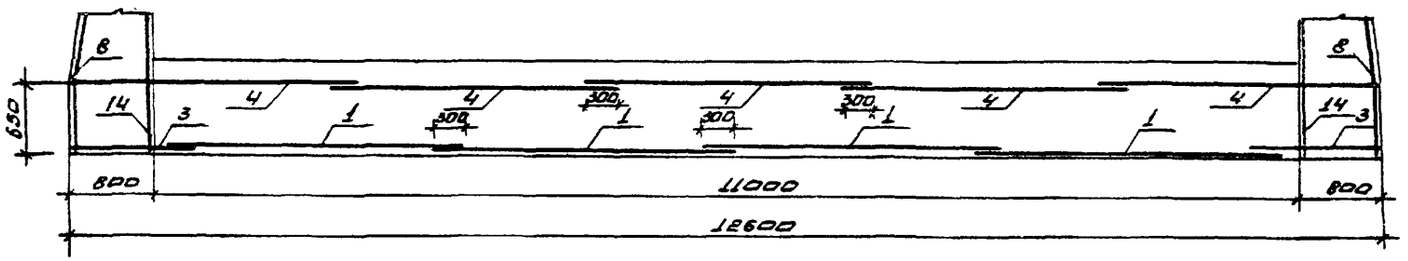

1. Защитный слой бетона 30 миллиметров

2517/2

				ТПР 820-4-033.88 КЖ	
				Водосбросы трубчатые с кюветным оголовком на расход воды до 50 м³/с при перепадах от Р до 15 м.	
привязан	Разраб.	Мирошенко	08.88	КВАТ ЧМ	Стадия: Р; Лист: 86; Листов:
	Провер.				
	ГИП	Макеев	08.88		
	Нач.отд	Красицкий	08.88	Схема армирования участка монолитного ум1. Разрезы 3-3 ... 4-4	БЕЛГИПРОВОДХОЗ
инв.№ подл.	Н.контр.	Новик	08.88		

Подпись и дата | Взам.инв.№

Формат А3

Альбом 2

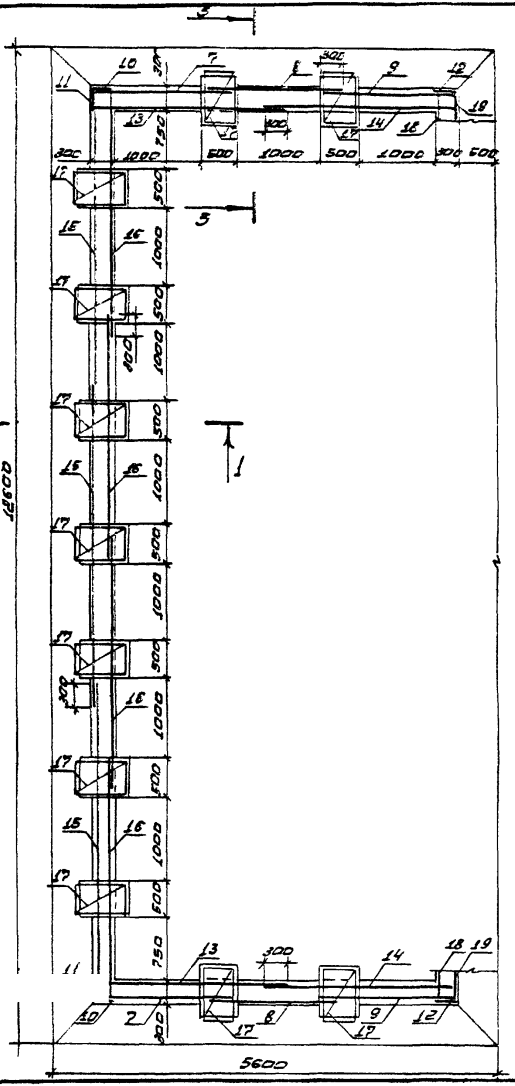

Разрез 1-1

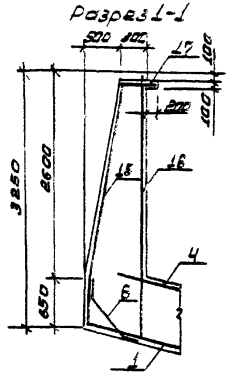

Разрез 2-2

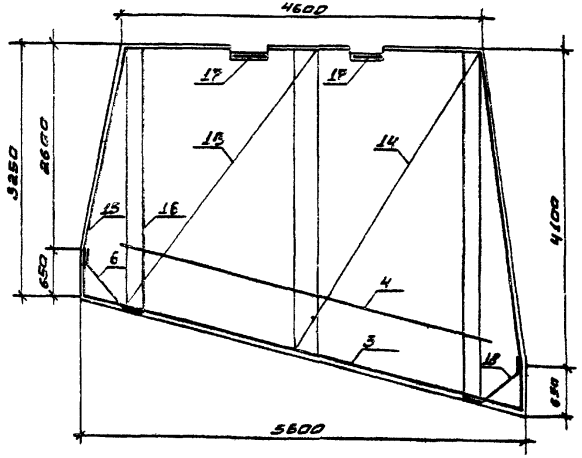

Разрез 3-3

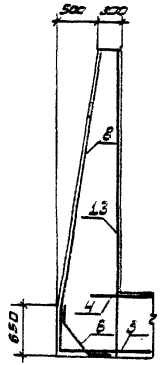

1. Защитный слой бетона 30 миллиметров

2517/2

					ТПР 820-4-033.88 КЖ		
					Водосбросы трубчатые с колодцем-гасителем на расход воды до 50 м³/с при перепадах от 7 до 15 м.		
Привязан					КВАТ-ШЛ	Стадия	Лист	Листов
		Разраб.	Широченко			Р	87	
		Провер.						
		ГИП	Макеев					
		Нач. отд.	Красуцкий		Схема армирования участка монолитного УМГ. Разрезы 1-1 ... 3-3.	Белгипроводхоз		
Инв. №		Н. контр.	Небык					

Подпись и дата | Взам. инв. №

Инв. № подл.

gost.e-ecolog.ru

Формат А3