типовой проект
817-142

Склад подстилки на 4000м^3

Состав проекта

Альбом I Архитектурно-строительные и электротехнические чертежи
Альбом II Сметы

Альбом I

Разработан институтом
„Гипросельхозптицепром"
13109-01
ЦЕНА ~~1-14~~ 2-28

Привязка проекта возможна "до I августа 1987г. с внесением изменений и дополнений в соответствии с действующими нормативными документами. В дальнейшем проект может использоваться как вспомогательный материал без ссылки на него".

Утвержден МСХ СССР 29.7.1974г.
Введен в действие институтом
„Гипросельхозптицепром". Приказ №26
от 24. 1. 1975г.

gost.e-ecolog.ru

© КФЦИТП Госстроя СССР, 1988г

Содержание альбома

N/N п.п.	Наименование листа	Марка листа	N стр.
1	2	3	4
1	Заглавный лист. Содержание альбома.		
	Технико-экономические показатели.	лист 1	2
2	Заглавный лист. Пояснительная записка.	лист 2	3
	Архитектурно-строительная часть		
3	Фасады. План. Разрез 1-1. План фундаментов.	АС-1	4
4	Монтажный план каркаса. Монтажный		
	план плит покрытия.	АС-2	5
5	Опалубочные чертежи колонн, плит покрытия		
	и балок покрытия. Спецификации	АС-3	6
6	Монтажная схема каркаса. Узлы и детали.	АС-4	7
7	Элемент плана 1. Узлы 5÷7	АС-5	8
8	Фасады. План. Разрез 1-1. План фундаментов.		
	(Вариант с кирпичными стенами)	АС-6	9
9	Монтажный план каркаса. Монтажный план плит		
	покрытия. (Вариант с кирпичными стенами)	АС-7	10
10	Узлы 1÷5 и детали. (Вариант с кирпичными		
	стенами)	АС-8	11
11	Опалубочные чертежи колонн, плит покрытия и		
	балок покрытия. (Вариант с кирпичными стенами)	АС-9	12
	Электротехническая часть		
12	Электрическое освещение и молниезащита		
	Планы.	ЭЛ-1	13
13	Пожарная сигнализация	ЭЛ-2	14

Условные обозначения

Марки детали здания (1)

Серия 1.462-1 в.1; 2; — (1 / АС-) — Номер детали; Марка и номер листа

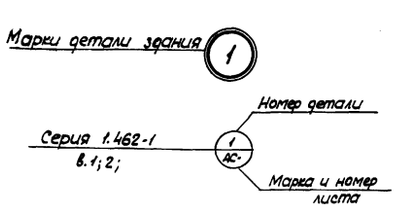

Перечень марок (частей) рабочих чертежей проекта

Наименование частей проекта	Марка
Архитектурно-строительная	АС
Электротехническая	ЭЛ

Расход бетона и стали на здание

Группы конструкций	Бетон м³				Сталь кг							
	Марка			Итого	класс							Итого
	150	200	500		A I	A II	A III	A IV	A V	B I	Проект	
Сборные конструкции, принятые по ГОСТам, нормалям и типовым чертежам												
Железобетонные	12.24	109.46	43.2	164.9	2083.8	2496.2	1973.4	1770.8	3422.4	3154.3	2868.9	17769.8
Бетонные	—	—	—	—	—	—	—	—	—	—	—	—
Сборные конструкции по чертежам проекта												
Железобетонные	—	—	—	—	—	—	—	—	—	—	—	—
Бетонные	—	—	—	—	—	—	—	—	—	—	—	—
Монолитные конструкции												
Железобетонные	—	—	—	—	—	—	—	—	—	—	—	—
Бетонные	23.2	—	—	23.2	—	—	—	—	—	—	—	—
Стальные конструкции	—	—	—	—	—	—	—	—	—	—	—	709.4

Технико-экономические показатели

N/N п.п.	Наименование показателей	Ед. изм.	Количество: Вариант со стенами из асбестоцементных волнистых листов	Количество: Вариант со стенами из кирпича
	А. Показатели сметной стоимости			
1	Общая стоимость строительства	тыс. руб.	38,36	41.94
2	Стоимость строительно-монтажных работ	—"—	38,18	41.76
3	Стоимость оборудования	—"—	0,18	0.18
	Б. Объемно-планировочные показатели			
4	Строительный объём	м³	8991.3	8991.3
5	Площадь застройки.	м²	1551.3	1551.3
6	Полезная площадь	м²	1508.6	1508.6

Экспликация проемов ворот

Тип проема по проекту	Кол-во шт.	Размеры проема мм	Марка блока: Стандарт или лист проекта	Марка блока: N типа	Примечания
В-1	4	3600×3600	Серия 1.435-3. В.1	—	Распашные

Перечень применённых в проекте стандартов и типовых чертежей

Шифр стандарта	Наименование стандарта	N листов, чертежей и страниц листа
Серия 1.810-1 вып. 1	Железобетонные фундаменты для производственных зданий сельского хозяйства	комплект
Серия 1.823-1 вып. 1	Железобетонные колонны для производственных зданий сельского хозяйства.	—"—
Серия 1.865-1 вып. 2	Железобетонные плиты покрытий для производственных зданий сельского хозяйства	—"—
Серия 1.462-1 вып. 1; 2	Железобетонные предварительно напряженные балки с параллельными поясами пролётом 12м для покрытий зданий с плоской и скатной кровлей.	—"—
Серия 1.435-3 в. 1; 6; 7.	Ворота промышленных зданий.	—"—
Серия 2.430-2 вып. 1	Типовые архитектурно-строительные детали одноэтажных промышленных неотапливаемых зданий со стенами из асбестоцементных волнистых листов	—"—

Примечания:

1. Расход бетона и стали на здание дан для варианта со стенами из асбестоцементных волнистых листов „УВ".

Министерство сельского хозяйства СССР Главсельстройпроект Гипросельхозптицепром г. Ростов-на-Дону 1974г.	Заглавный лист. Содержание альбома. Технико-экономические показатели.	Типовой проект 817-142
Склад подстилки на 4000 м³.		Альбом I
		Лист 1

Гл. инж. проекта	Рыков	Рук. группы		Заубер	
Гл. спец. тех. отд.	Бабанских	Проверил		Мазур	
Нач. отдела	Жевнеров	Исполнитель		Кикош	
Гл. спец. отд.	Ющенко				
Рук. сектора	Хотинов				

Пояснительная записка.

I Общая часть

Склад подстилки разработан на основании плана типового проектирования на 1974г., утвержденного Госстроем СССР поз.41 и задания №1т, утвержденного заместителем министра сельского хозяйства СССР от 27 декабря 1973г.

Проект склада подстилки разработан для строительства в районах с расчетной зимней температурой наружного воздуха – 30°С.

Несущие конструкции склада подстилки разработаны для строительства в районах с весом снегового покрова 100 кг/м² горизонтальной поверхности земли, с нормативным скоростным напором ветра 27 кг/м², с сейсмичностью не выше 6 баллов.

Рельеф территории спокойный, грунтовые воды отсутствуют.

Грунты в основании непучинистые, непросадочные со следующими нормативными характеристиками:
$\varphi^н = 28°$, $C^н = 0{,}2$ кг/см², $E = 150$ кг/см², $\gamma = 1{,}8$ т/м³.

Глубина заложения фундаментов должна назначаться в соответствии со СНиП II-Б.1-62*, но не менее 50 см от естественного рельефа земли. При других условиях размеры и глубина заложения фундаментов должны уточняться в соответствии с нормами проектирования оснований зданий и сооружений (СНиП II-Б.1-62*).

Здание оборудовано системой электроснабжения от наружных сетей. Степень огнестойкости склада подстилки – III, класс – III, степень долговечности – III. При варианте с кирпичными стенами степень огнестойкости – I

Загрузка подстилающего материала в склад осуществляется бульдозером и универсальным погрузчиком ПШ-0.4. Погрузка подстилки в транспортные средства из склада производится погрузчиком ПШ-0.4.

II Участок для строительства.

Размещение склада на участке

Склад подстилки размещается на участке в соответствии с утвержденным генеральным планом птицеводческого хозяйства. Участок для строительства должен быть сухим с небольшим уклоном для отвода поверхностных вод и отвечать пожарным, санитарным и зооветеринарным требованиям.

III Архитектурно-строительная часть

Объемно-планировочные решения

Здание склада подстилки принято в плане прямоугольной формы с размерами в осях 36,0×42,0 м. Высота помещений до низа выступающих конструкций принята – 4,2 м.

Здание склада решено в полном железобетонном каркасе со стенами из асбестоцементных листов типа „УВ" по деревянным прогонам.

Строительные конструкции.

Фундаменты под колонны – железобетонные башмаки стаканного типа, серии 1.810-1, вып.1, т.р.-1.

Под кирпичные стены – железобетонные балки, серии 1.810-1, вып. 1, т.р.-1.

Колонны – сборные железобетонные, серии 1.823-1, вып.1, т.р.-2

Стены – запроектированы из волнистых асбестоцементных листов типа „УВ" серия 2.430-2 в. 1 по деревянным разрезным прогонам. До отм. +0,31 устраивается цоколь из красного кирпича пластического прессования М-100, Мрз-25 на цементно-известковом растворе М-10 с последующей штукатуркой цементным раствором. Разработан вариант с самонесущими кирпичными стенами из красного кирпича пластического прессования М-75, Мрз-15 на цементно-известковом растворе М-10.

Покрытие – из сборных железобетонных плит, серии 1.865-1, вып.2, т.р.-1 по сборным железобетонным балкам серии 1.462-1, вып. 1,2, т.р.-1.

Кровля – рулонная, трехслойная. Полы – бетонные.

Ворота – металлические, распашные, серии 1.435-3, вып.1,67 т.р.-1.

Отделочные работы.

Поверхности потолка, колонн, балок и стен (для варианта с кирпичными стенами) окрасить известковым раствором. Кладку кирпичных стен вести с расшивкой швов снаружи и вподрезку изнутри. Полотна ворот окрасить масляной краской за 2 раза.

Защита строительных конструкций.

Все деревянные конструкции должны быть защищены от гниения, поражения дереворазрушающими насекомыми и поверхностно обработаны огнезащитными составами в соответствии с указаниями СНиП III-В.7-69 и СНиП I-В.28-62. Все металлические детали необходимо защищать от коррозии путем нанесения лакокрасочных антикоррозийных покрытий в соответствии с указаниями СНиП III-28-73 или органосиликатных материалов типа ВН-30 для антикоррозийной защиты металлических конструкций согласно инструкции ВСН-40-71 Госстрой РСФСР

Деревянные прогоны в варианте со стенами из асбестоцементных листов подвергнуть глубокой пропитке антипиренами согласно СНиП II-А. 5-70.

Проект разработан для производства строительных работ в летнее время. При производстве работ в зимнее время необходимо руководствоваться требованиями СНиП II-В. 1-70, СНиП III-В.4-72 и СНиП III-16-73.

IV Наружное пожаротушение

Для склада из волнистых асбестоцементных листов по деревянным прогонам расход воды на наружное пожаротушение – 20 л/сек; для варианта склада с самонесущими кирпичными стенами расход воды на наружное пожаротушение – 15 л/сек. (СНиП II-31-74 таблица 5).

Время восстановления неприкосновенного противопожарного запаса воды в резервуаре – 24 часа (СНиП II-31-74, п.2.20)

V Электротехническая часть

Электротехнической частью проекта предусматривается электрическое освещение, пожарная сигнализация и молниезащита. По степени надежности электроснабжения склад относится к III категории.

Электрическое освещение.

Проектом предусмотрено общее освещение лампами накаливания. Напряжение сети 380/220В, у ламп – 220В.

Величина освещенности принята в соответствии с „Нормами технологического проектирования птицеводческих хозяйств" НТП-СХ. 4-72. Групповая сеть освещения выполняется кабелем марки АВРГ-500 с креплением скобами.

Пожарная сигнализация.

Система электрической пожарной сигнализации предназначена в проекте для обнаружения загорания (пожара) и сообщения о месте его возникновения. При возникновении пожара нарушается линия блокировки и сигнал подается на концентратор малой емкости „Сигнал-12", устанавливаемый на пожпосте, где фиксируется световой и звуковой сигнализацией. План с расположением пожарных извещателей см. лист ЭЛ-2.

Молниезащита.

В соответствии с „Указаниями по проектированию и устройству молниезащиты зданий и сооружений" СН 305-69 (таблица 1, п.4) для склада, относящегося к пожароопасным сооружениям класса П-IIа, предусматривается III категория устройств молниезащиты путем укладки в кровле молниеприемной сетки. При варианте склада с кирпичными стенами устройство молниезащиты не требуется.

Типовой проект разработан в соответствии с действующими нормами и правилами и предусматривает мероприятия, обеспечивающие взрывобезопасность и пожаробезопасность при эксплуатации здания.

Главный инженер проекта /Г.И. Рыков/

Согласовано: Гл. инж. 2 отд. Соловкин; Гл. спец. 2 отд. Кассвицкий; Нач. отд. Жевнеров; Гл. спец. отд. Ушенко

Гл. инж. пр-та Зиновец; Гл. конструктор Рыков; Рук. сектора Бабаянцев; Рук. группы Жевнеров

Разраб.	Холтинов	Стены из асбестоцементных листов	
Рук. гр.	Зайцев		
Рук. сект.	Зайцев		
Рук. группы	Тишкин		

Типовой проект 817-142 Альбом I Лист 2

Министерство сельского хозяйства СССР Главсельстройпроект Гипросельхозптицепром г. Ростов-на-Дону 1974г.

Склад подстилки на 4000 т.

Заглавный лист. Пояснительная записка.

ВСН-40-71 Госстрой РСФСР 3

13109-01 3

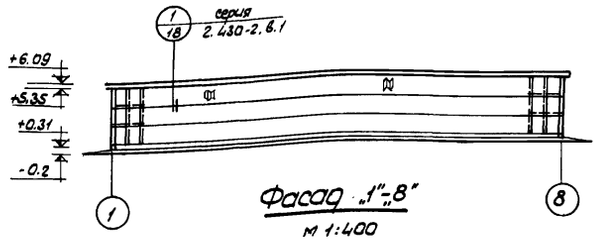

Фасад „1"-„8"
м 1:400

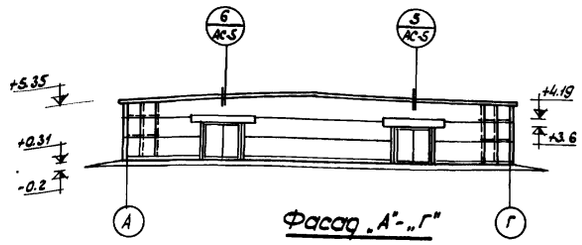

Фасад „А"-„Г"
м 1:400

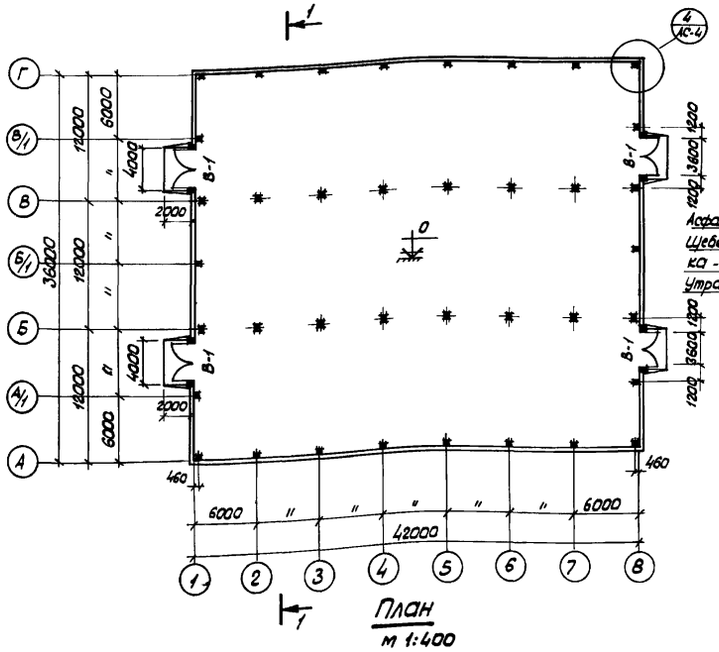

План
м 1:400

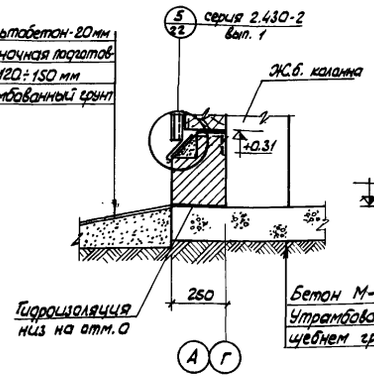

Узел „Б"
м 1:20

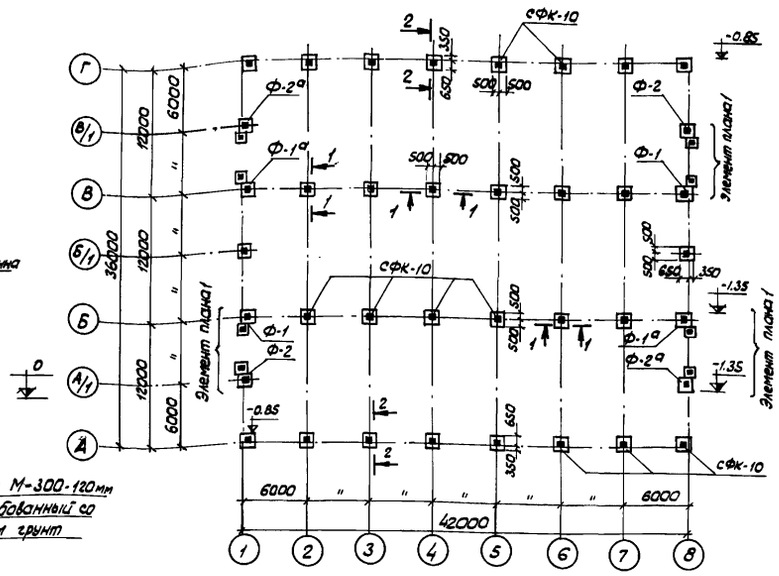

План фундаментов
м 1:400

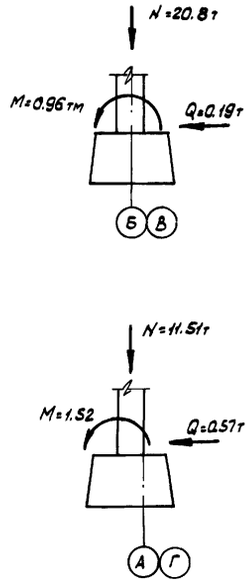

Расчетная схема фундамента

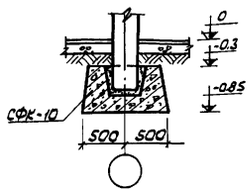

1-1

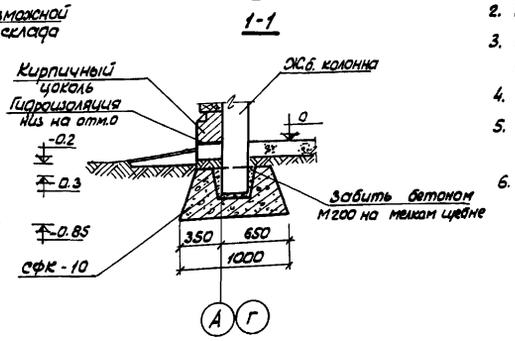

2-2
м 1:50

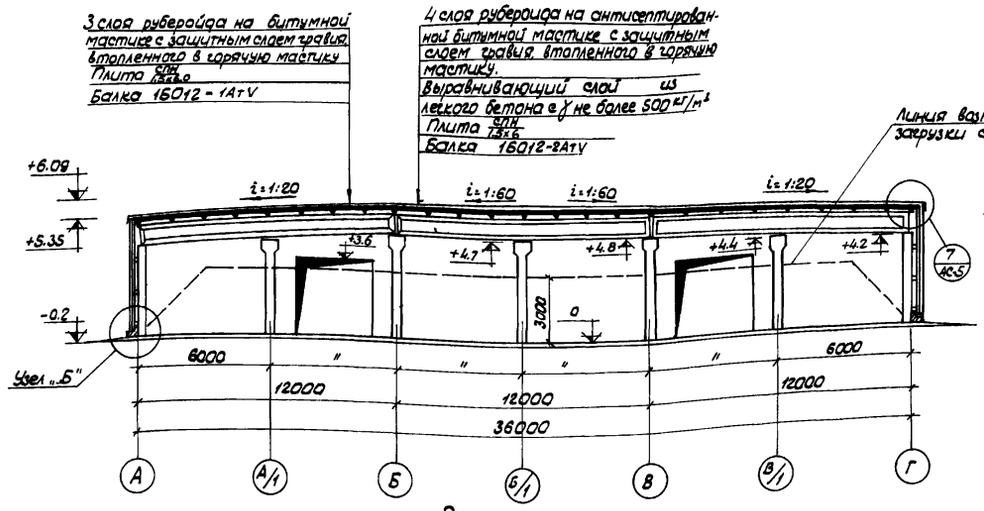

Разрез 1-1
м 1:200

Примечания:

1. За относительную отметку 0 принята отметка чистого пола склада, соответствующая абсолютной отметке ▭
2. Элемент плана 1 см. на листе АС-5.
3. Конструктивную характеристику склада и грунтовые условия см. пояснительную записку.
4. Вокруг здания устроить асфальтобетонную отмостку шириной 700 мм.
5. Гидроизоляцию выполнять из цементного раствора состава 1:2. Цемент марки не ниже 400.
6. На внутренней поверхности стен написать несмываемой краской: „Стены не загружать".

Министерство сельского хозяйства СССР Главсельстройпроект Гипросельхозпитцепром г. Ростов-на-Дону. 1974г.	Фасады. План. Разрез 1-1. План фундаментов.	Типовой проект 817-142
Склад подстилки на 4000 м³		Альбом I
		Лист АС-1.

13109-01 4

Согласовано:
Гл. инж. института — Зиновец
Гл. инж. проекта — Рыков
Гл. спец. тех. отд. — Бабанских
Нач. отдела — Жевнеров
Гл. спец. отдела — Юшенко
Рук. сектора — Хотинов
Рук. группы — Заубер
Проверил — Мазур
Исполнитель — Кикош
Гл. спец. ЭЛ — Головкин
Рук. группы ТМ — Носовицкий

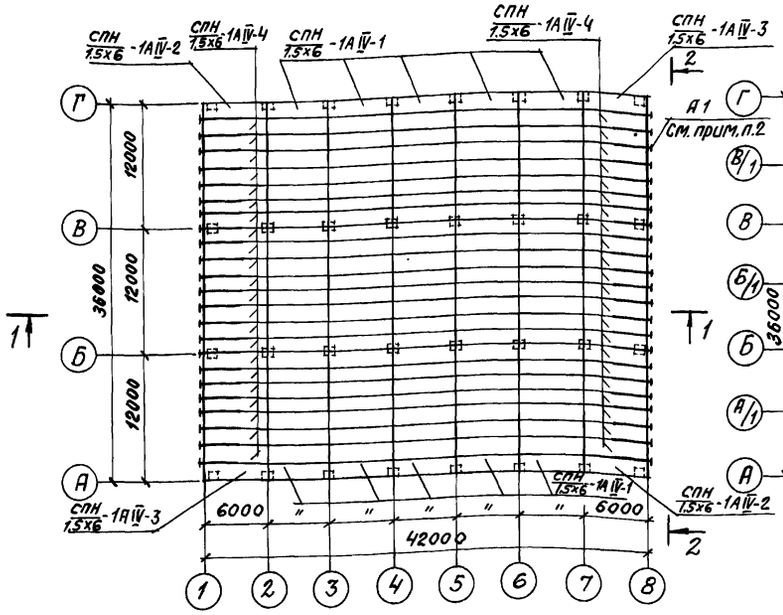

Монтажный план плит покрытия

М 1:400

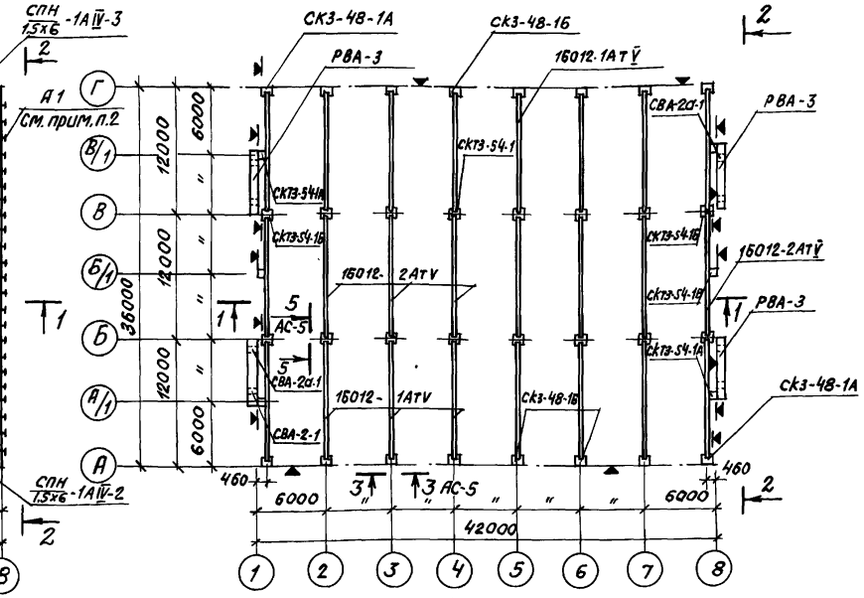

Монтажный план балок покрытия

М 1:400

Сводная ведомость сборных железобетонных и бетонных элементов

Наименование элементов	Марка элемента	Марка бетона	Вес элемента т	Кол-во шт.	Стандарт или лист проекта	Примечания
Фундаментные башмаки	СФБ-10	150	1.020	30	1.810-1. В.1	
Колонны	СК3-48-1А	200	1.087	4	1.823-1. В.1 и лист АС-3	
	СК3-48-1Б	200	1.087	12	—"—	
	СКТ3-54-1	200	1.310	12	1.823-1. В.1	
	СКТ3-54-1А	200	1.317	4	1.823-1 В.1 и лист АС-3	
	СКТ3-54-1Б	200	1.318	4	—"—	
	СКТ3-54-1В	200	1.318	2	—"—	
Стойки ворот	СВА-2А-1	200	1.597	4	1.435-3 В.6 лист АС-3	
	СВА-2-1	200	1.597	4	—"—	
Балки покрытия	16012-1АТV	500	4.50	16	1.462-1, В.1	
	16012-2АТV	500	4.50	8	1.462-1. В.1	
Ригель ворот	РВА-3	200	1.637	4	1.435-3 В.6	
Плиты	СПН 1,5х6 - 1АIV	200	1.70	110	1.865-1. В.2	
	СПН 1,5х6 - 1АIV-1	200	1.20	10	1.865-1 В.2 и лист АС-3	
	СПН 1,5х6 - 1АIV-2	200	1.20	2	—"—	
	СПН 1,5х6 - 1АIV-3	200	1.20	2	—"—	
	СПН 1,5х6 - 1АIV-4	200	1.20	44	—"—	

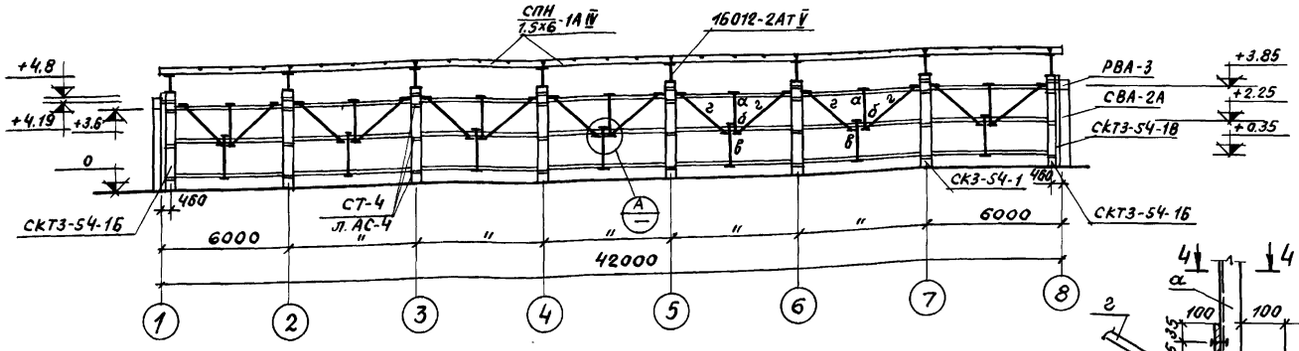

1-1

М 1:200

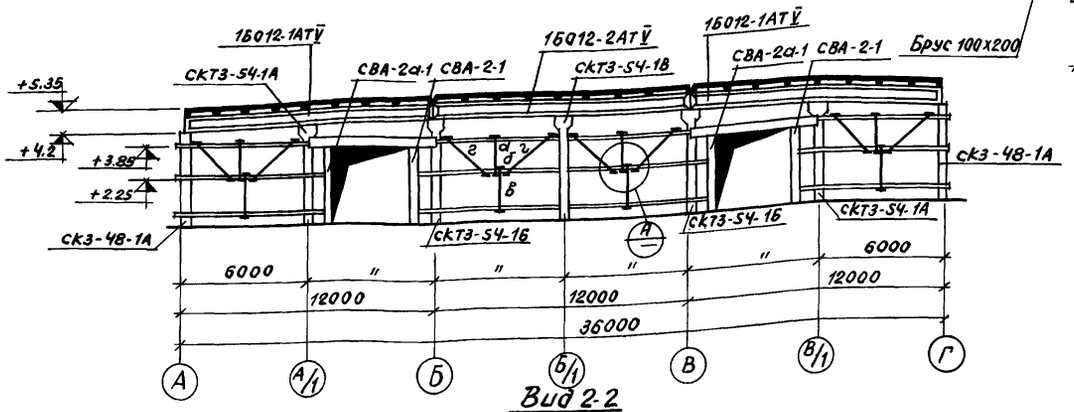

Вид 2-2

М 1:200

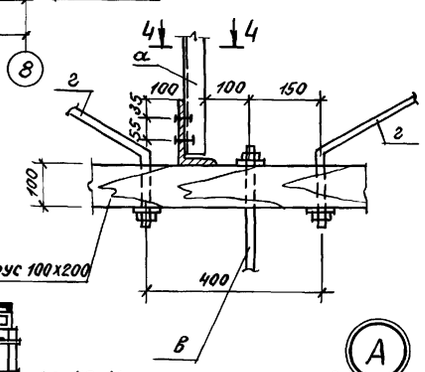

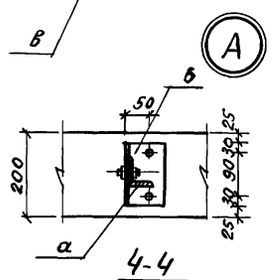

4-4

М 1:10

Спецификация металла на ограждение

Марка элемента	Сечение мм	Длина элемента м	Количество шт.	Вес, кг	
				Одного элемента	Общий
а	L 50х5	1.6	22	6.03	132.7
б	L 140х90х8	0.15	44	2.12	93.3
в	ф 20	1.9	22	4.69	103.2
г	ф 20	3.5	44	8.64	380.2

Примечания:

1. Швы между плитами тщательно залить бетоном М200 на мелком заполнителе.
2. Установку анкеров А-1 производить после монтажа плит покрытия перед заливкой швов.
3. Колонны ориентировать по знаку ▼.
4. До устройства кровли по плитам покрытия уложить металлическую молниеприемную сетку из арматурной стали ф 6-8 мм с размерами ячеек не более 12х12 мм. Сетку варить во всех пересечениях электродуговой сваркой. В местах пересечения молниеприемной сетки с токоотводами предусмотреть выпуски за пределы кровли на 300 мм (см. электро-технические чертежи).
5. Металлические элементы каркаса выполнять из стали марки ВСт.3кп2.

Министерство сельского хозяйства СССР Главсельстройпроект Гипросельхозптицепром г. Ростов-на-Дону 1974г.	Монтажный план каркаса. Монтажный план плит покрытия.	Типовой проект 817-142
		Альбом I
Склад подстилки на 4000 м³		Лист АС-2

13109-01 5

Гл. инж. проекта	Рыков		
Гл. спец. отдела	Бабонских	Проверил	
Нач. отдела	Жевнеров	Исполнитель	
Гл. спец. автора	Ющенко		
Рук. сектора	Хотинов	Рук. группы	

Заудер
Заудер
Кикоин

Ленгипроспецсельхозпроект 26.4.84. Кол. Схиртладзе

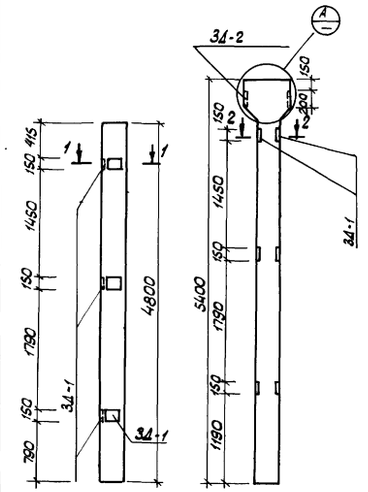
3Д-2
3Д-1
3Д-1
1
1
2
2
3
3
150
1450
150
1780
150
1190
790
4800
200
150
150
150

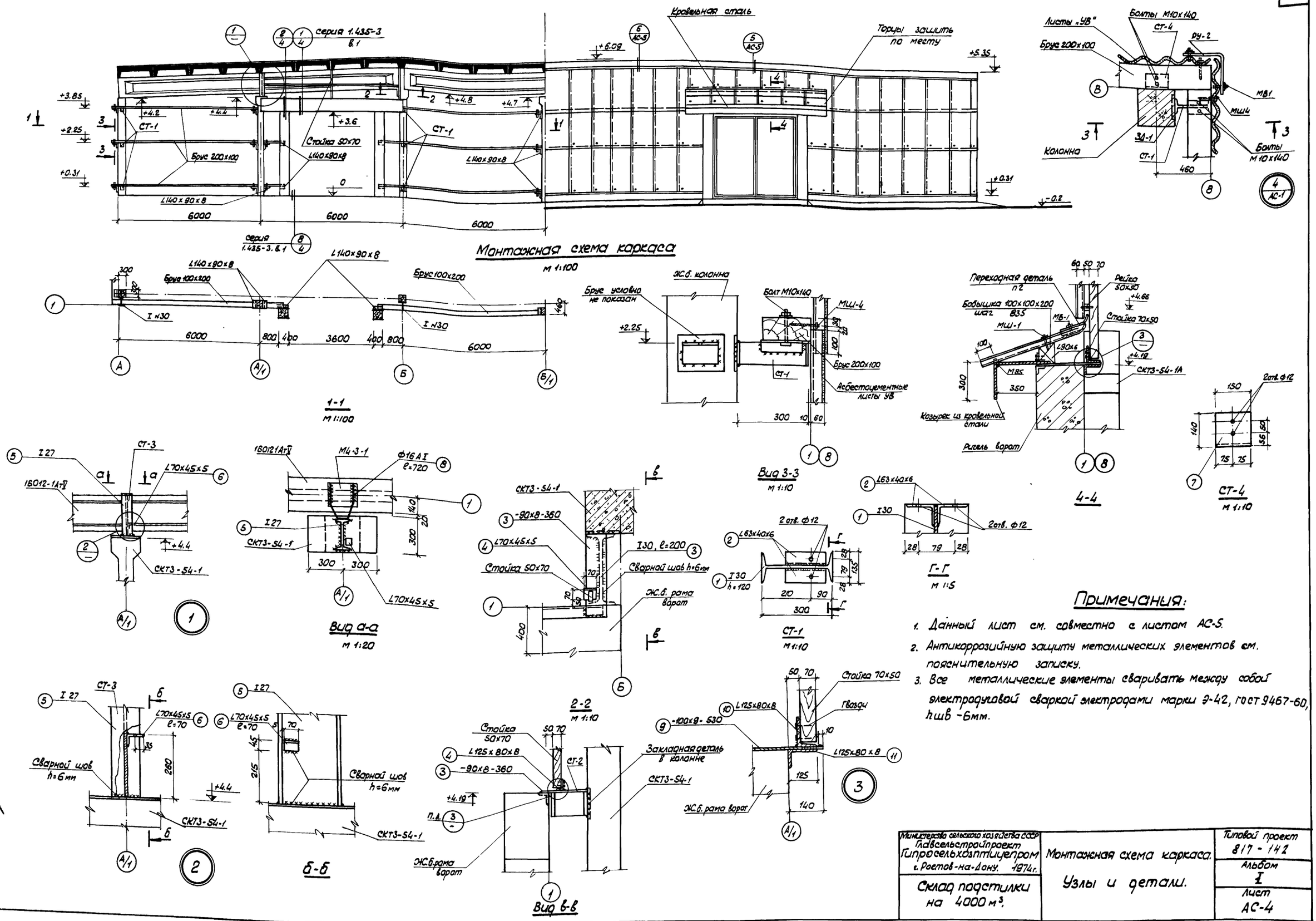

Примечания:

1. Данный лист см. совместно с листом АС-5.
2. Антикоррозийную защиту металлических элементов см. пояснительную записку.
3. Все металлические элементы сваривать между собой электродуговой сваркой электродами марки Э-42, ГОСТ 9467-60, hшв -6мм.

Министерство сельского хозяйства СССР Главсельстройпроект Гипросельхозптицепром г. Ростов-на-Дону. 1974г.	Монтажная схема каркаса.	Типовой проект 817-142	
Склад подстилки на 4000 м³.	Узлы и детали.	Альбом I	
		Лист АС-4	

Гл. инж. проекта	Рыков	Рук. группы	Заубер
Гл. спец. тех. отд.	Бабанских	Проверил	Мазур
Нач. отдела	Жевнеров	Исполнитель	Кикош
Гл. спец. отдела	Ющенко		
Рук. сектора	Хотинов		

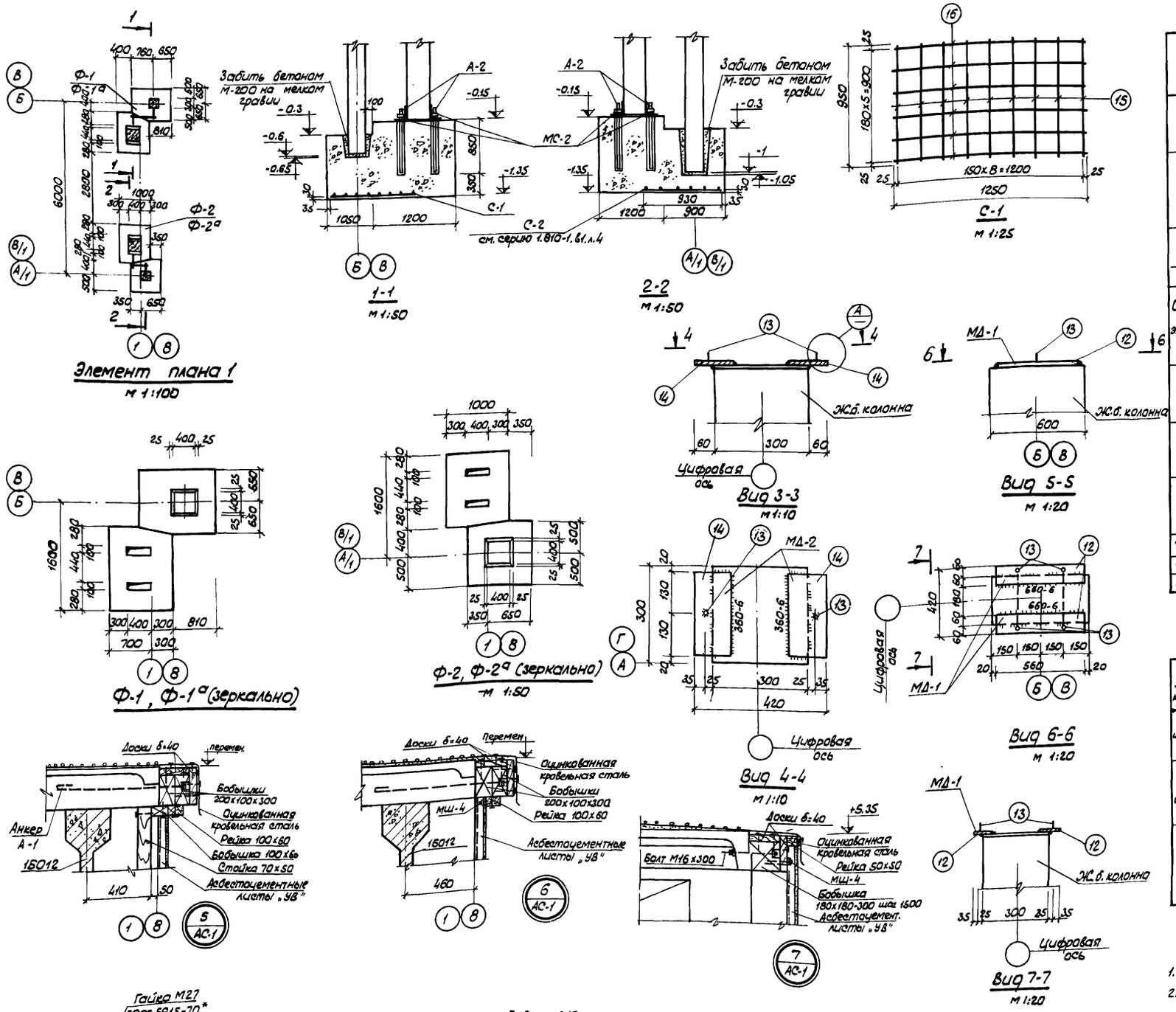

Спецификация стали на один элемент

8

Наименов. элемента	N поз.	Сечение мм	Длина мм	Кол-во шт.	Вес, кг: Одной поз.	Всех поз.	Элемен.	ГОСТ стандарт
СТ-1 шт. 24	1	I N30	120	1	4.38	4.38	5.8	ГОСТ 8239-72
	2	L63×40×6	150	2	0.69	1.38		ГОСТ 8510-72
СТ-2 шт. 4	1	I N30	120	1	4.38	4.38	7.58	ГОСТ 8239-72
	3	-90×9	360	1	2.3	2.3		ГОСТ 103-57*
	4	L125×80×8	70	1	0.9	0.9		ГОСТ 8510-72
СТ-3 шт-4	5	I N27	950	1	29.9	29.9	30.2	ГОСТ 8239-72
	6	L70×45×5	70	1	0.3	0.3		ГОСТ 8510-72
СТ-4 шт. 96	7	L140×90×8	150	1	2.12	2.12	2.12	—"—
Отдельн. элементы шт. 4	8	Ф 16АI	720	1	1.13	1.13	7.4	ГОСТ 2590-71
шт. 4	9	-100×9	530	1	3.75	3.75		ГОСТ 103-57*
шт. 4	10	L125×80×8	80	1	1.0	1.0		ГОСТ 8510-72
шт. 4	11	L125×80×8	120	1	1.5	1.5		—"—
МД-1 шт. 32	12	-120×20	560	1	10.55	10.55	10.8	ГОСТ 103-57*
	13	Ф20АII	50	2	0.12	0.24		ГОСТ 2590-71
МД-2 шт. 32	14	-120×20	260	1	4.89	4.89	5.0	ГОСТ 103-57*
	13	Ф20АII	50	1	0.12	0.12		ГОСТ 2590-71
Сетка С-1 шт. 4	15	Ф10АI	1500	9	0.93	8.37	11.9	ГОСТ 2590-71
	16	Ф10АI	950	6	0.59	3.54		—"—
Анкер А-1 шт. 46	17	Ф10АI	900	1	0.56	0.56	0.56	ГОСТ 2590-71
Анкер А-2 шт. 16	18	Ф27АI	990	1	4.45	4.45	4.5	ГОСТ 2590-71
МС-2 шт. 16		L125×10	300	1	6.9	6.9	6.9	1.435-3. в. 6

Спецификация крепежных элементов

Марка элемента крепления	Состав марка	К-во шт.	Вес одного элемента кг	Вес марки кг	Стандарт или лист проекта
МШ-4 шт. 686	ШП-1	1	0.038	0.052	Серия 2.430-2 в.1
	Ш-4	1	0.011		
	ПМ-1	1	0.003		
МВ-1 шт. 28	В1	1	0.016	0.026	
	Г	2	0.005		
	Ш2	1	0.004		
	ПМ2	4	0.001		
МВ-5 шт. 28	В1	1	0.016	0.032	
	Г	1	0.005		
	Ш3	1	0.002		
	Ш5	1	0.008		
	ПМ2	1	0.001		

Выборка асбестоцементных листов и фасонных деталей на ограждение стен

Наименование элем.	Марка элемента	Вес кг	К-во шт.	Стандарт или лист проекта
Волнистые листы унифицированного профиля	УВ-6-С 2000	30	420	ГОСТ 16233-70*
Равнобокая угловая деталь	РУ-2	16.8	12	
Переходная деталь	ПУ	6.1	24	

Примечания:

1. Данный лист рассматривать с листом АС-2 и 4.
2. Расход древесины на склад составляет: брус 200×100 – 8.3 м³ и прочая древесина 4.7 м³.
3. Расход бетона на фундаменты Ф-1 и Ф-2 составляет бетон М„150" - 23.2 м³.
4. Крепежные элементы изготавливать из стали марки ВСт3 кп2.

Министерство сельского хозяйства СССР Главсельстройпроект Гипросельхозптицепром г. Ростов-на-Дону, 1974 г.	Элемент плана 1. Узлы 5÷7.	Типовой проект 817-142
Склад подстилки на 4000 м³.		Альбом I
		Лист АС-5

Нач. отдела | Гл. спец. отд. | Рук. сектора | Рук. группы | Проверил. | Ж. Невнеров | Ющенко | Хотинов | Заубер | Мазур | Исполнитель | Кикош

13109-01 8

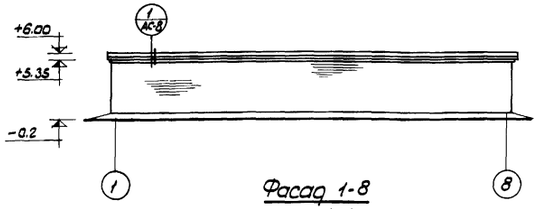

Фасад 1-8
м 1:400

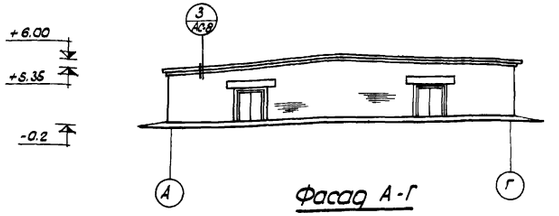

Фасад А-Г
м 1:400

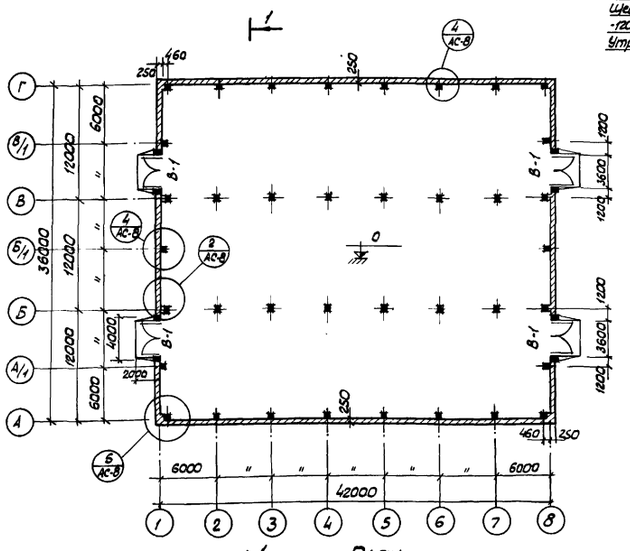

План
м 1:400

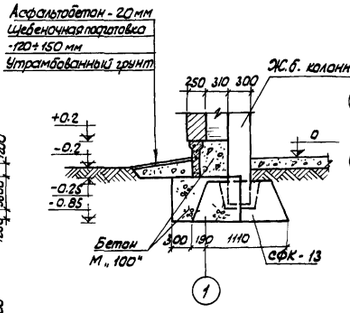

Вид 1-1
м 1:50

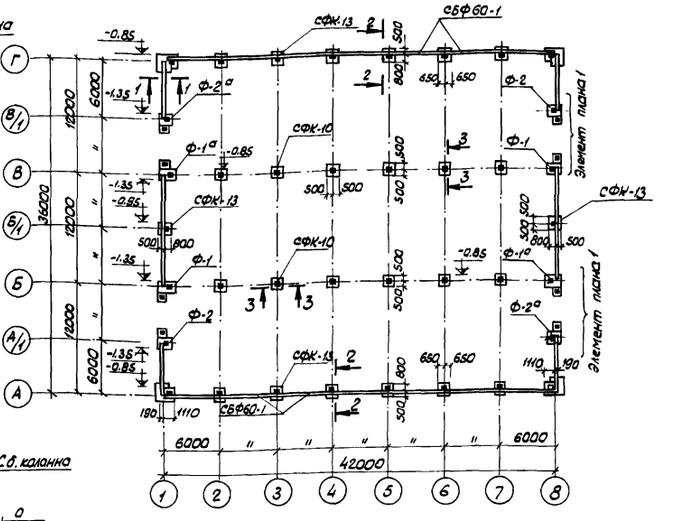

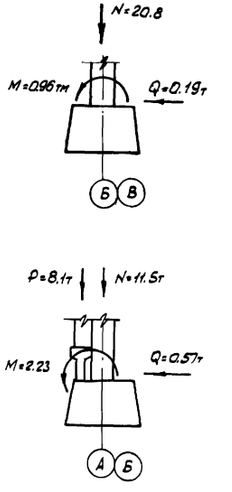

Расчетная схема фундамента

План фундаментов
м 1:400

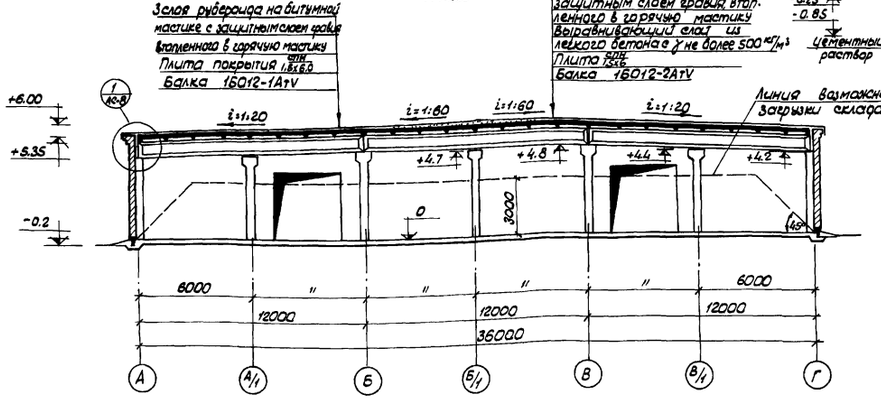

Разрез 1-1
м 1:200

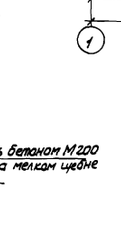

2-2
м 1:50

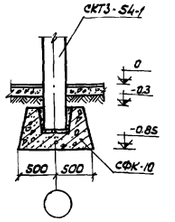

3-3
м 1:50

Примечания:

1. За относительную отметку 0 принята отметка чистого пола склада, соответствующая абсолютной отметке ____
2. Элемент плана 1 см. лист АС-8.
3. Конструктивную характеристику склада и грунтовые условия смотри пояснительную записку.
4. Вокруг здания устроить асфальтобетонную отмостку шириной 700 мм.
5. Гидроизоляция на отм.+0.2 выполняется из слоя цементного раствора состава 1:2. Цемент М „400".
6. На внутренней поверхности стен написать несмываемой краской „Стены не загружать".

Министерство сельского хозяйства СССР. Главсельстройпроект. Гипросельхозпроект г. Ростов-на-Дону. 1974г.	Фасады. План. Разрез 1-1. План фундаментов. (Вариант с кирпичными стенами)	Типовой проект 817-142
		Альбом I
Склад подстилки на 4000 м³.		Лист АС-6

13109-01 9

Согласовано: Головин, Новицкий

Ул. инж.-констр. Зинович, Гл. инж. проекта Рыков, Гл. спец. тех. отд. Бабенских, Нач. отдела Жевлаков, Гл. спец. отд. Ющенко

Рук. сектора Котынов, Рук. группы Зандер, Проверил Мазур, Исполнитель Киссин

Гл. спец. отд. Ющенко, Рук. группы ТМ Кисин

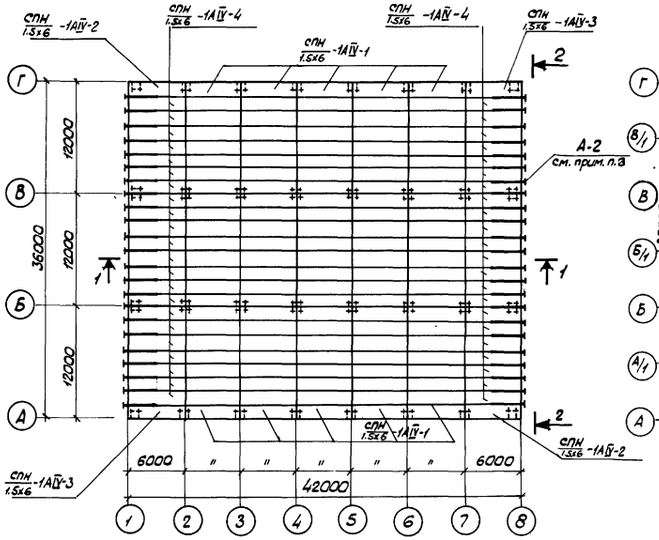

Монтажный план плит покрытия

м 1:400

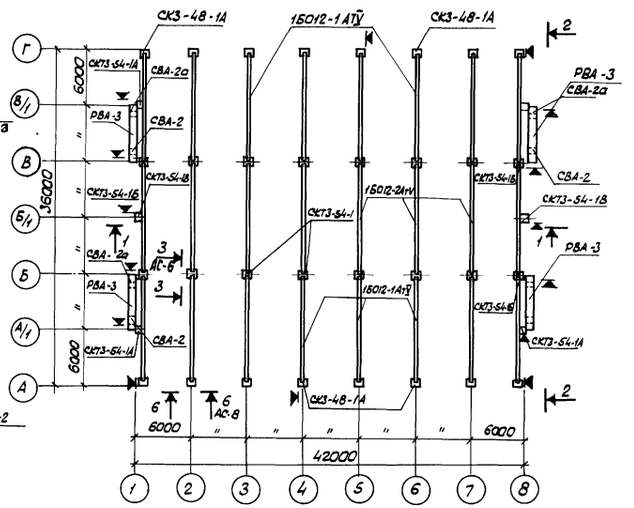

Монтажный план каркаса

м 1:400

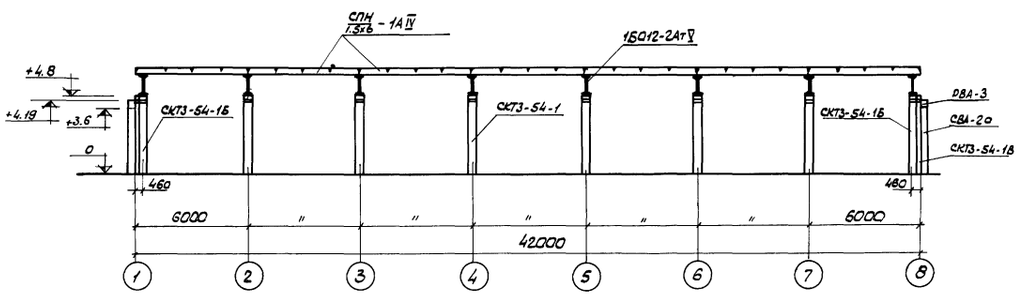

1-1

м 1:200

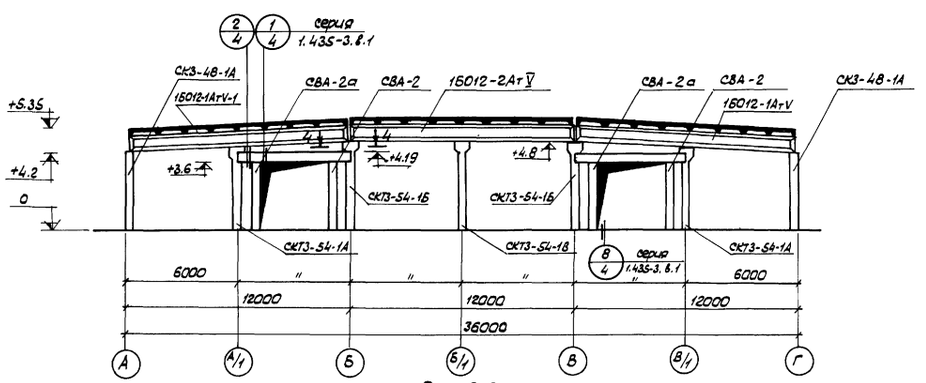

Вид 2-2

м 1:200

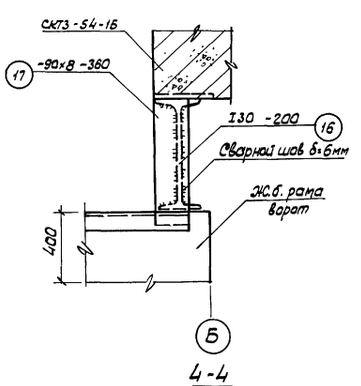

4-4

Сводная ведомость сборных железобетонных и бетонных элементов

Наименование элементов	Марка элемента	Марка бетона	Вес элемента	Кол-во шт.	Стандарт или лист проекта	Примечание
Фундаментные башмаки	СФК-10	150	1.020	12	1.810-1.8.1	
	СФК-13	150	1.465	18	——"——	
Фундаментные балки	СБФ 80-1	200	0.978	22	1.810-1.8.1	
Колонны	СКТ3-54-1	200	1.310	12	1.823-1.8.1	
	СК3-48-1А	200	1.087	16	1.823-1.8.1, лист АС-9	
	СКТ3-54-1А	200	1.317	4	——"——	
	СКТ3-54-1Б	200	1.318	4	——"——	
	СКТ3-54-1В	200	1.318	2	——"——	
Стойки ворот	СВА-2	200	1.597	4	1.435-3, 8.6	
	СВА-2А	200	1.597	4	—— ——	
Балки покрытия	1БО12-1АтV	500	4.50	16	1.462-1.8.1	
	1БО12-2АтV	500	4.50	8	——"——	
Ригель ворот	РВА-3	200	1.637	4	1.435-3, 8.6	
Плиты	СПН 1.5х6 -1АIV-1	200	1.20	10	1.865-1, 8.2 и лист АС-9	
	СПН 1.5х6 -1АIV-2	200	1.20	2	——"——	
	СПН 1.5х6 -1АIV-3	200	1.20	2	——"——	
	СПН 1.5х6 -1АIV-4	200	1.20	44	——"——	
	СПН 1.5х6.0 -1АIV	200	1.20	110	1.865-1, 8.2	

Примечания:

1. Плиты покрытия, незамаркированные на плане, марки СПН 1.5х6.0 -1АIV.
2. Швы между плитами тщательно забить бетоном М200 на мелком заполнителе.
3. Установку анкеров А-2 производить после монтажа плит покрытия перед заливкой швов.
4. Данный лист рассматривать совместно с листам АС-9.

Министерство сельского хозяйства СССР Главвельстройпроект Гипросельхозпищепром г. Ростов-на-Дону 1974 г.	Монтажный план каркаса. Монтажный план плит покрытия. (Вариант с кирпичными стенами)	Типовой проект 817-142
		Альбом I
Склад пастилки на 4000 м³.		Лист АС-7

Гл. инж. проекта	Рыков		
Гл. спец. тех. отд.	Баконских		
Нач. отдела	Акчурин		
Гл. спец. отд.	Акчурин		
Рук. сектора	Орлов		
Рук. группы	Акчурин	Зайцев	
Проверил	Акчурин	Манур	
Исполнитель	Ахметзянов	Киясов	

13109-01 10

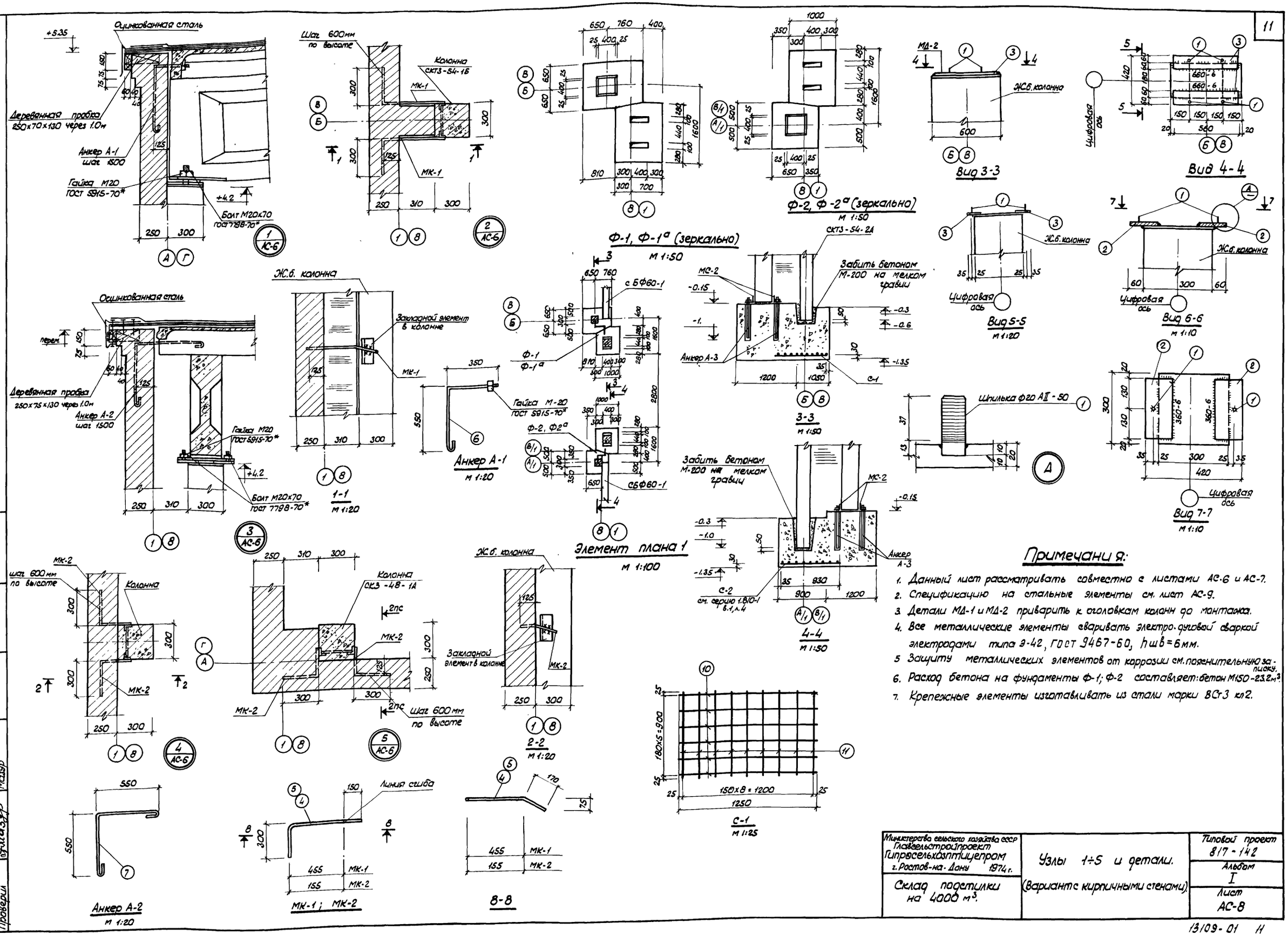

Примечания:

1. Данный лист рассматривать совместно с листами АС-6 и АС-7.
2. Спецификацию на стальные элементы см. лист АС-9.
3. Детали МД-1 и МД-2 приварить к оголовкам колонн до монтажа.
4. Все металлические элементы сваривать электро-дуговой сваркой электродами типа Э-42, ГОСТ 9467-60, $h_{шв}$=6мм.
5. Защиту металлических элементов от коррозии см. пояснительную записку.
6. Расход бетона на фундаменты Ф-1; Ф-2 составляет: бетон М150-23.2м³.
7. Крепежные элементы изготавливать из стали марки ВСт3 кп2.

Министерство сельского хозяйства СССР Главсельстройпроект Гипросельхозптицепром г. Ростов-на-Дону 1974 г.	Узлы 1÷5 и детали. (Вариант с кирпичными стенами).	Типовой проект 817-142
Склад подстилки на 4000 м³.		Альбом I
		Лист АС-8

Нач. отдела Жевнеров
Гл. специалист Ющенко
Рук. сектора Хотинов
Рук. группы Заубер
Проверил Мазур
Исполнитель Лозинская

13109-01 11

Спецификация стали на один элемент

Наименов. элемента	N поз.	Сечение мм	Длина мм	Кол-во шт.	Вес в кг: одной поз.	Вес в кг: всех поз.	Вес в кг: элемента	ГОСТ, стандарт
МД-1 шт.-32	1	Ф20 А II	50	1	0.124	0.124	5.02	ГОСТ 2590-71
	2	-120×20	260	1	4.9	4.9		ГОСТ 103-57*
МД-2 шт.-32	1	Ф20 А II	50	2	0.124	0.248	10.8	ГОСТ 2590-71
	3	-120×20	560	1	10.55	10.55		ГОСТ 103-57*
МК-1; шт. 56	4	Ф10 А I	625	1	0.39	0.39	0.39	ГОСТ 2590-71
МК-2; шт. 268	5	Ф10 А I	325	1	0.202	0.202	0.202	—"—
Анкер А-1 шт. 56	6	Ф10 А I	1000	1	0.62	0.62	0.62	—"—
Анкер А-2 шт. 46	7	Ф10 А I	1300	1	0.802	0.802	0.802	ГОСТ 2590-71
3Д-1 шт.-162	8	Ф10 А II	270	2	0.105	0.214	1.18	—"—
	9	∠ 63×5	100	2	0.481	0.962		ГОСТ 8509-72
С-1 шт.-4	10	Ф10 А I	950	8	0.586	4.688	9.36	ГОСТ 2590-71
	11	Ф10 А I	1500	5	0.93	4.65		—"—
Анкер А-3 шт. 16	12	Ф27 А II	980	1	4.41	4.41	4.41	—"—
3Д-2 шт. 4	13	Ф10 А II	570	2	0.225	0.45	2.37	ГОСТ 2590-71
	14	∠ 63×5	200	2	0.96	1.92		ГОСТ 8509-72
МС-2 шт. 16	15	∠ 125×10	360	1	6.9	6.9	6.9	Серия 1.435-3. в.6
Отдельн. поручни	16	I 30	200	1	7.3	7.3	7.3	ГОСТ 8239-72
	17	- 90×8	360	1	2.29	2.29	2.29	ГОСТ 103-57*.

Спецификация дополнительных закладных элементов

Марка изделия	Марка элемента	Кол-во шт.	Стандарт или лист проекта
СК3-48-1А	3Д-1	6	л. АС-9
СКТ3-54-1А	3Д-1	6	—"—
	3Д-2	1	—"—
СКТ3-54-1Б	3Д-1	8	—"—
СКТ3-54-1В	3Д-1	7	Серия 1.865-1.8.2 л.16
СПН 1.5×6 -1АIV-2	М-3	2	—"—
СПН 1.5×6 -1АIV-3	М-3	2	—"—
СПН 1.5×6 -1АIV-4	М-3	2	—"—
1Б012-1АтV	М4-3-1	9	серия
1Б012-2АтV	М4-3-1	9	1.462-1, в.2

Примечания

1. Данный лист рассматривать совместно с листом АС-8
2. Колонны СК3-48-1А, СКТ3-54-1А; СКТ3-54-1Б; СКТ3-54-1В выполняются в опалубке колонн СК3-48-1; СКТ3-54-1 по серии 1.823-1, в.1 и отличаются от них только наличием дополнительных закладных деталей.
3. Колонны ориентировать по знаку ▼.
4. Плиты СПН 1.5×6 -1АIV-1; СПН 1.5×6 -1АIV-2; СПН 1.5×6 -1АIV-3; СПН 1.5×6 -1АIV-4 отличаются от плит СПН 1.5×6 -1АIV по серии 1.865-1, в.2 только наличием дополнительных закладных деталей.
5. Закладные детали в сборных железобетонных конструкциях выполнять из стали марки ВСт3 кп2.

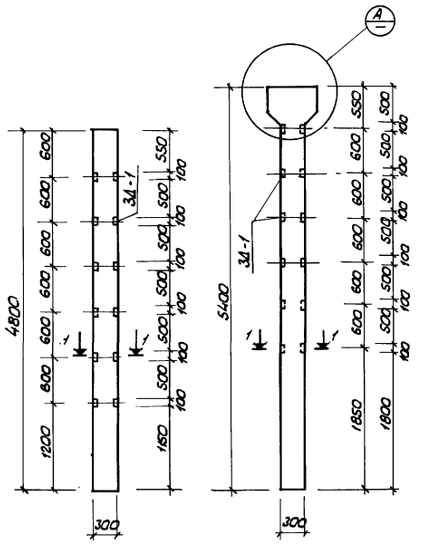

СК3-48-1А

м 1:50

СКТ3-54-1А

м 1:50

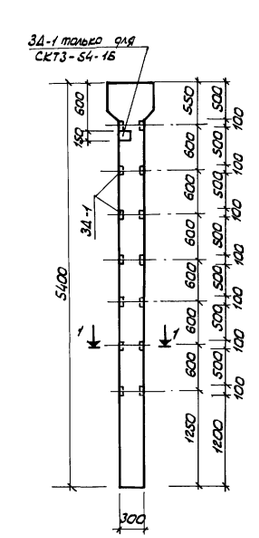

СКТ3-54-1Б ; СКТ3-54-1В

м 1:50

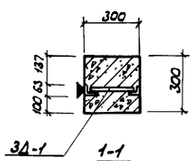

1-1

м 1:20

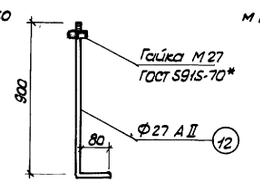

Анкер А-3

м 1:10

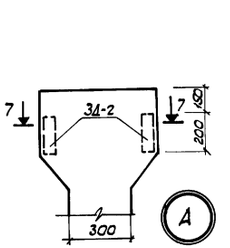

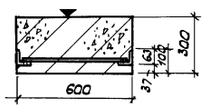

7-7

м 1:20

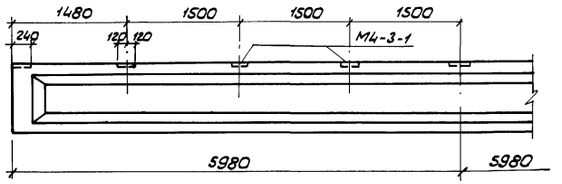

Балки 1Б012-1АтV ; 1Б012-2АтV

м 1:50

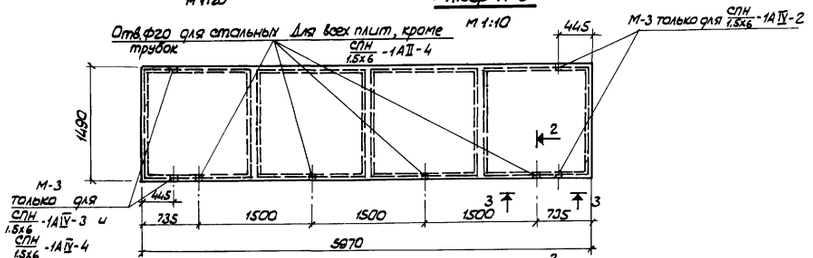

Плиты покрытия СПН 1.5×6 -1АIV-1;

СПН 1.5×6 -1АIV-2; СПН 1.5×6 -1АIV-3; СПН 1.5×6 -1АIV-4

м 1:50

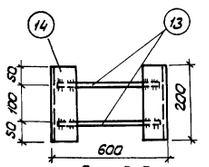

Вид 8-8

м 1:10

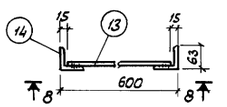

3Д-2

м 1:10

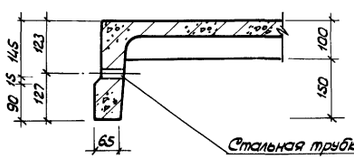

2-2

м 1:10

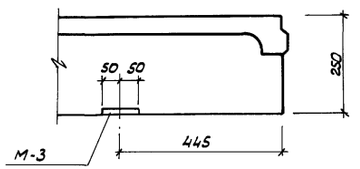

3-3

м 1:10

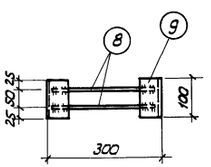

Вид 4-4

м 1:10

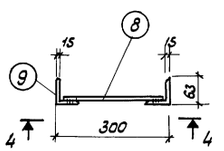

3Д-1

м 1:10

Министерство сельского хозяйства СССР Главсельстройпроект Гипросельхозпищепром г. Ростов-на-Дону 1974 г.	Опалубочные чертежи колонн, плит покрытия и балок покрытия. (Вариант с кирпичными стенами).	Типовой проект 817-142
		Альбом I
Склад подстилки на 4000 м³.		Лист АС-9

Нач. отдела	Жаворонков	
Гл. специалист	Зимницкий	
Рук. сектора	Хатынов	
Рук. группы	Захаров	
Проверил	Мазур	

Альбом I

Исполнитель Корнилова

Лапинская

План электроосвещения

м 1:400

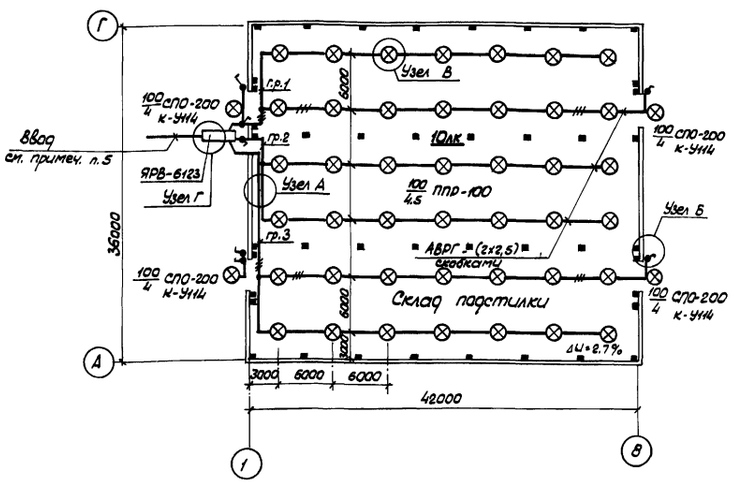

План молниезащиты

м 1:400

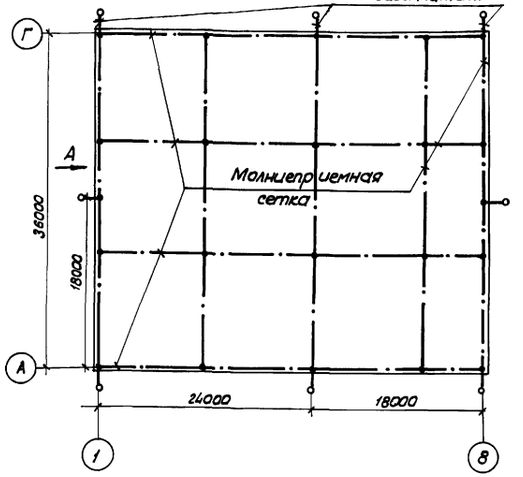

N группы	
Потеря напряжения, %	
Длина кабеля, м	
Марка и сечение кабеля кв. мм	
способ прокладки	
мощность группы квт	
$\frac{Ун}{Упл.\ вст.}$ предохранителя ПР-2	
Ящик распределительный тип ЯРВ-6123	

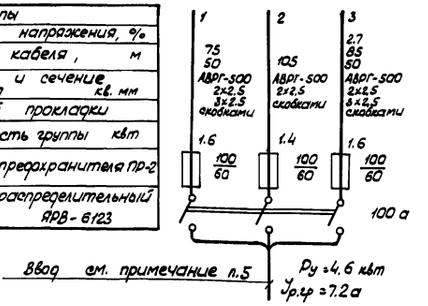

Таблица монтажных узлов

Обозначение на плане	Наименование узла	Типовой проект 4.407-36/70 N листа
Узел А	Крепление кабеля марки АВРГ скобками с одной и двумя лапками	лист 11.60
Узел Б	Крепление выключателей к различным основаниям при открытой проводке	лист 25.20
Узел В	Крепление светильников с помощью крюка, пристреливаемого к ребрам плиты	лист 16.61
Узел Г	Крепление распределительного ящика ЯРВ	лист 24.10

Вид по стрелке А

м 1:200

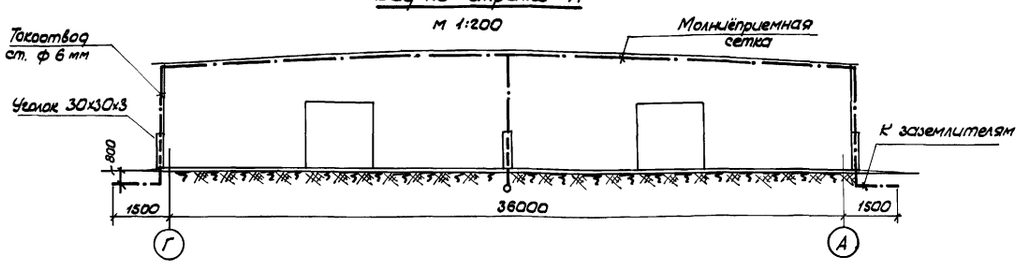

Спецификация

Количество	позиция	Наименование	Обозначение сортамент тип	Технические данные размер	Общая масса	
1	1	Ящик распределительный в брызгозащищенном исполнении,				
		с трехполюсным рубильником с тремя предохранителями ПР-2	ЯРВ-6123	Упл. вставки 3х60а		
42	2	Светильник подвесной с защитной сеткой, пыленепроницаемый	ППР-100	до 100 вт		
4	3	Светильник наружного освещения	СПО-200	до 200 вт		
7	4	Выключатель для открытой установки, герметический	инд. 0261	6а, 250в		
46	5	Лампа накаливания общего назначения с цоколем Р-27	НБ220-100	220в, 100вт		
265 м	6	Кабель с алюминиевыми жилами, резиновой изоляцией	ГОСТ 433-58* АВРГ-500	2х2,5		
100м	7	То же	"	3х2,5		
16м	8	Сталь угловая	ГОСТ 8509-72	L30х30х3	23.4	Молниезащита
70м	9	Сталь круглая	ГОСТ 2590-71	Ф6 мм	15.6	

1. Распределительный ящик типа ЯРВ-6123 устанавливается снаружи помещения на высоте 1.5 м
2. Распределительная сеть выполняется кабелем марки АВРГ-500 с креплением скобками.
3. Монтаж сети освещения выполнить в соответствии с ПУЭ для системы 380/220в с глухозаземленной нейтралью трансформатора.
4. Заземление металлических корпусов светильников производится путем присоединения к нулевому проводу освещения.
5. Присоединение склада подстилки к наружным электрическим сетям решается при привязке проекта в конкретных условиях.
6. В соответствии с „Указаниями по проектированию и устройству молниезащиты зданий и сооружений" СН 305-69 для склада подстилки III степени огнестойкости в местности со средней грозовой деятельностью 40 и более грозовых часов в год предусматривается III категория устройств молниезащиты путём наложения на кровлю молниёприемной сетки

Для склада подстилки I степени огнестойкости устройство молниезащиты не требуется.

7. Тип очага заземления определяется при привязке проекта в конкретных условиях в зависимости от значения удельного сопротивления грунта.
8. Величина импульсного сопротивления каждого очага заземления не должна превышать значения 20 ом.
9. Условные обозначения приняты по ГОСТ 2.754-72.

Согласовано:

Гл. инж. пр-та	Рыков	Рук. гр. АС	Заубер
Нач. отдела	Жевнеров		
Гл. спец. отд.	Головкин		
Рук. группы	Супрунова		
Исполнитель	Анисимов		

Министерство сельского хозяйства СССР Главсельстройпроект Гипросельхозпитцепром г. Ростов-на-Дону 1974 г.	Электрическое освещение и молниезащита. Планы.	Типовой проект 817-142
Склад подстилки на 4000 м³.		Альбом I
		Лист ЭЛ-1

План

м 1:200

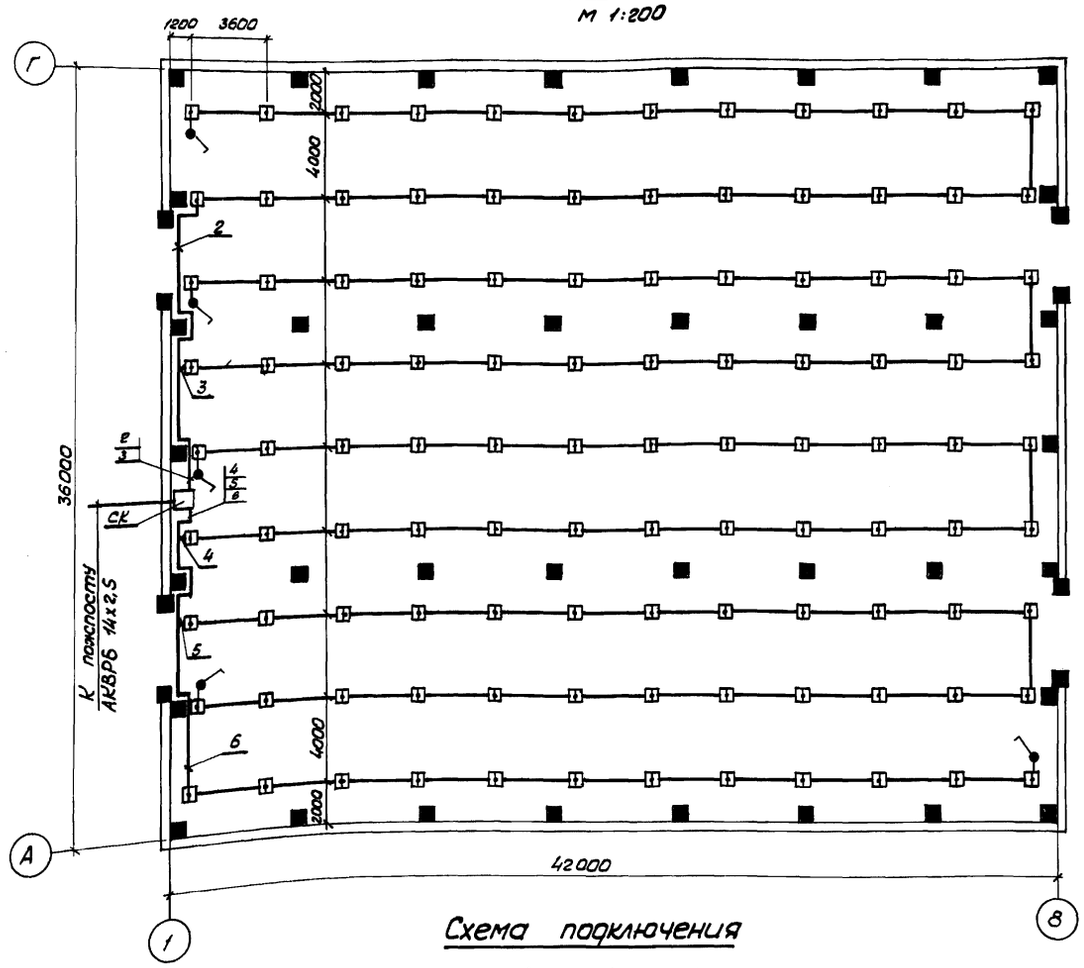

Схема подключения

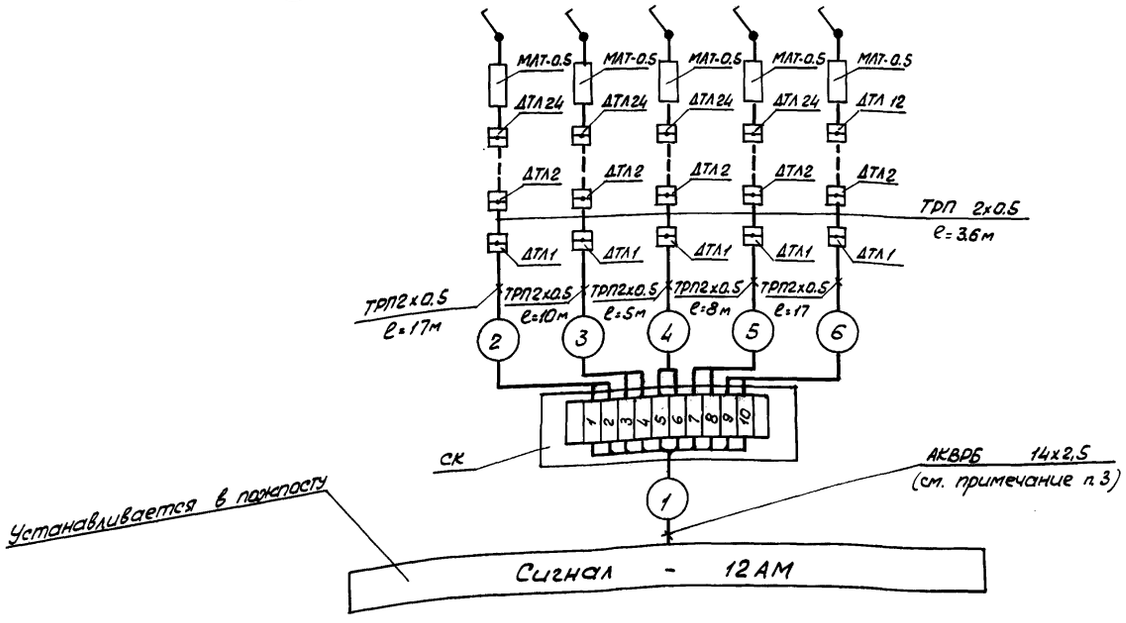

1. Провод проложить по потолку.
2. Пожарные извещатели закрепить на потолке, выключатели установить на высоте 4,2 м от уровня пола.
3. Кабель №1 от СК проложить к пожарному посту, где устанавливается концентратор малой ёмкости „Сигнал - 12АМ".
   Длина кабеля определяется при привязке проекта.

Спецификация

Количество	Позиция	Наименование	Обозначение, сортамент, тип	Технические данные, размер	Общая масса (кг)	Примечание
1	1	Концентратор малой емкости „Комар-Сигнал 12АМ" на 5 номеров	Сигнал - 12АМ	~220В, 24В, 100 Вт	12	п/я А-1325 г. Калуга
110	2	Датчик тепловой с легкоплавким замком	ДТЛ	ф 58-46 мм		„Электроприбор" г. Орел
5	3	Выключатель для открытой установки, герметический	инд. 02610	~250 В, 6А,		
5	4	Сопротивление, номинальная мощность рассеяния 0.5 Вт	МЛТ - 0.5	1к Ом		
1	5	Коробка соединительная	СК-12			
480 м	6	Провод с медными жилами.	ТРП ГОСТ 6437-65	2х0.5		

Согласовано:
Гл. спец. эн. отд. Кашкаваков
Рук. гр. АС Болотников
Рыков
Зюзюверов
Огородников
Старцыгина
«ВНИИ ...»

Министерство сельского хозяйства СССР
Главсельстройпроект
Гипросельхозптицепром
г. Ростов-на-Дону

Склад подстилки на 4000 м³.

Пожарная сигнализация.

Типовой проект 817-142
Альбом I
Лист ЭЛ-2

13109-01 14

gost.e-ecolog.ru