ТИПОВОЙ ПРОЕКТ

902-1-137.88

КАНАЛИЗАЦИОННАЯ НАСОСНАЯ СТАНЦИЯ ПРОИЗВОДИТЕЛЬНОСТЬЮ 13-150 $м^3/ч$. НАПОРОМ 8-60 м. ПРИ ГЛУБИНЕ ЗАЛОЖЕНИЯ ПОДВОДЯЩЕГО КОЛЛЕКТОРА 4,0 м. / МОНОЛИТНЫЙ ВАРИАНТ/

Альбом 3

23282-01
ЦЕНА 7-14

gost.e-ecolog.ru

ТИПОВОЙ ПРОЕКТ
902-1-137.88

КАНАЛИЗАЦИОННАЯ НАСОСНАЯ СТАНЦИЯ ПРОИЗВОДИТЕЛЬНОСТЬЮ 13-150 м³/ч, НАПОРОМ 8-60 м ПРИ ГЛУБИНЕ ЗАЛОЖЕНИЯ ПОДВОДЯЩЕГО КОЛЛЕКТОРА 4.0 м (МОНОЛИТНЫЙ ВАРИАНТ)

Альбом 3
Перечень альбомов

Альбом 1 (из ТП 902-1-136.88)	ПЗ	Пояснительная записка
Альбом 2 (из ТП 902-1-136.88)	ТХ	Технология производства
	ВК	Внутренний водопровод и канализация
	ОВ	Отопление и вентиляция
Альбом 3		1. Надземная часть. 2. Общие чертежи.
	АР	Архитектурные решения
	КЖ1	Конструкции железобетонные
	КМ1	Конструкции металлические
	КЖ1И	Изделия
	АРИ	Изделия
Альбом 4		Подземная часть.
	КЖ2	Конструкции железобетонные
	КМ2	Конструкции металлические
	КЖ2И	Изделия
Альбом 6 (из ТП 902-1-136.88)	ЭМ	Силовое электрооборудование
	АТХ	Технологический контроль
Альбом 7 (из ТП 902-1-136.88)	Н	Нестандартизированное оборудование
Альбом 8 (из ТП 902-1-136.88)	СО	Спецификации оборудования
Альбом 9	ВМ	Ведомости потребности в материалах
Альбом 10 (из ТП 902-1-136.88)	С	Сметы. Общая часть
Альбом 11	С	Сметы. Подземная часть.

Применены типовые материалы:
Серия 7.902-4 Бак разрыва струи вместимостью 180 л

Распространитель ЦИТП (Тбилисский филиал)

Разработан проектным институтом
„Харьковский Водоканалпроект"

Главный инженер института Г.А. Бондаренко
Главный инженер проекта В.С. Лялюк

Утвержден и введен в действие
Главным управлением проектирования Госстроя СССР
протокол от 19.07.88 №46

© ЦИТП Госстроя СССР, 1988

Содержание альбома №3

Наименование	№№ листов	№№ стр
Содержание альбома		2
Основной комплект марки АР		
Общие чертежи		
Общие данные	1	3
План на отм. 0.000	2	4
Разрезы 1-1; 2-2	3	5
Фасады. Схемы расположения элементов заполнения оконных проемов	4	6
План кровли. Планы полов. Экспликация полов.	5	7
План отверстий и закладных. Фрагмент 1.		
Сечения. Узлы	6	8
Детали I-XI	7	9
Изделия АРИ		
Опись документов		10
Дверной блок ИД-1		10
Дверные полотна П1...П4		11
Накладка НС-1		12
Коробка К-1		12
Основной комплект марки КЖ1		
Общие данные	1	13
Схема расположения плит покрытия на отм. 3,600	2	14
Перекрытие РКм1 на отм. 0.000. Схема расположения балок и плит перекрытия /начало/	3	15
Перекрытие РКм 1 на отм. 0.000. Схема расположения балок и плит перекрытия /окончание/	4	16
Перекрытие РКМ1 на отм. 0.000 Балки обвязочные. БОм1, БОм 4. Общий вид и схема армирования	5	17
Перекрытие РКм 1 на отм. 0000 Балки обвязочные БОм2, БОм3. Общий вид и схема армирования	6	18
Перекрытие РКМ1 на отм. 0000. Спецификация	7	19
Перекрытие РКм2 на отм. -3.200; -4,700; -6,200. Общий вид	8	20
Перекрытие РКм2 на отм. -3,200; -4,700; -6,200		
Плита Пм1. Балки Бм1, Бм2, Бм1а, Бм2а.		
Общий вид и схема армирования	9	21
Перекрытие РКм2 на отм. -3,200; 4,700; -6,200		
Спецификация	10	22
Схема расположения фундаментов		
под оборудование /начало/	11	23
Схема расположения фундаментов		
под оборудование /продолжение/	12	24
Схема расположения фундаментов		
под оборудование (окончание)	13	25
Схема расположения фундаментов		
под лестницы и монорельсы	14	26
Схема расположения элементов заземления	15	27
Детали гидроизоляции	16	28
Основной комплект чертежей марки КМ1		
Общие данные /начало/	1	29
Общие данные /окончание/	2	30
Схемы расположения путей		
монорельсов и ограждения на отм. 0.000		
Сечения 1-1 ÷ 4-4	3	31
Узлы II, III. Сечения 5-5 ÷ 10-10	4	32
Схема расположения элементов		
ограждения кровли и наружной		
лестницы	5	33
Изделия КЖ1И		
Опись документов		34
Технические требования		35
Опора ОП2		35
Плита покрытия П2		36
Балки перекрытия Б3, Б4		36
Балки перекрытия Б1		37
Балка перекрытия Б2		37
Плита перекрытия П (П3-П5, П11)		
Сборочный чертеж		39
Плита перекрытия П (П3-П5, П11)		39
Плита перекрытия П (П3-П5, П11)		
Ведомость расхода стали		39
Плита перекрытия П7		39
Плита перекрытия П6		39
Плита перекрытия П8		40
Плита перекрытия П9, П10		40
Опорная подушка ОПМ1		41
Сетка арматурная С1		41
Петля строповочная ПС1		41
Изделие соединительное МС3		42
Каркас плоский Кр1		42
Каркас плоский Кр2		42
Каркас плоский Кр3		43
Каркас плоский Кр4		43
Каркас плоский Кр5		43
Каркас плоский Кр6		43
Изделие соединительное МС1		44
Изделие соединительное МС2		44
Щит Щ1		44
Каркас плоский Кр (Кр 7-Кр8). Сборочный чертеж		45
Каркас плоский Кр (Кр7-Кр8)		45
Изделие соединительное МС4		45
Изделие закладное Мн1		45

Инв. № подл. | Подпись и дата | Взам. инв. №

Привязан

Инв. №

Альбом 3.

Ведомость рабочих чертежей основного комплекта марки АР

Лист	Наименование	Примечание
1	Общие данные	
2	План на отм. 0,000	
3	Разрезы 1-1, 2-2	
4	Фасады. Схемы расположения	
	элементов заполнения оконных	
	проемов	
5	План кровли. Планы полов.	
	Экспликация полов	
6	План отверстий и закладных элементов	
	Фрагмент 1. Сечения	
7	Детали I – XI	

Ведомость спецификаций

Лист	Наименование	Примечание
2	Спецификация элементов заполнения	
	проемов	
2	Спецификация перемычек	
4	Спецификация элементов заполнения	
	оконных проемов	
4	Спецификация стекол	
6	Спецификация к схеме расположения	
	закладных элементов	

Основные строительные показатели

Наименование	Ед. изм.	Количество			
		-4,0	-3,3 откр. стос.	-5,3 опускн. стос	-7,0
Площадь застройки	м²	43,9	43,9	43,9	43,9
Общая площадь	м²	65,9	65,9	65,9	65,9
в том числе:					
подземной части	м²	31,05	31,05	31,05	31,05
на расчетную единицу	м²	0,31	0,31	0,31	0,31
Строительный объем	м³	334,4	376,8	383,9	427,7
в том числе:					
подземной части	м³	169,6	212,0	219,1	262,9
на расчетную единицу	м³	1,7	2,12	2,19	2,63

Типовой проект разработан в соответствии с действующими нормами и правилами

Гл. инж. проекта /Лялюк/

Согласовано

Инв. № подл. | Подпись и дата | Взам. инв. №

Ведомость ссылочных и прилагаемых документов

Обозначение	Наименование	Примечание
	Ссылочные документы	
Гост 11214-86	Окна и балконные двери деревянные с двойным остеклением для жилых и общественных зданий	
Гост 6629-74*	Двери деревянные внутренние для жилых и общественных зданий	
Гост 6785-80**	Плиты подоконные железобетонные для жилых и общественных зданий	
1.038.1-1, вып.1	Перемычки железобетонные для зданий с кирпичными стенами	
1.400-15 вып.1	Унифицированные закладные изделия железобетонных конструкций для крепления технологических коммуникаций и устройств	
1.431-6	Кирпичные перегородки для одноэтажных и многоэтажных производственных зданий	
1.436.3-19	Двери с применением гнутых профилей из тонколистовой стали	
2236-2 вып.1	Детали примыкания оконных и дверных блоков к стенам и перегородкам каркасно-панельных и кирпичных зданий	
2.460-14 вып.0	Типовые узлы покрытий промышленных зданий в местах установки вентиляционных шахт	
2.460-15 вып.1	Типовые узлы покрытий промышленных зданий в местах установки крышных вентиляторов	

Обозначение	Наименование	Примечание
5.904-4	Двери и люки для вентиляционных камер	
	Прилагаемые документы	
902-1-137.88-АР.И	Изделия	на 3 листах
-АР.ВМ	ВМ по рабочим чертежам основного комплекта марки АР	альбом 9

Общие указания

1. За условную отметку 0,000 принят уровень чистого пола монтажной площадки машинного отделения, что соответствует абсолютной отметке ☐

2. Условная отметка уровня земли принята -0,150

3. Над проемами уложены сборные железобетонные перемычки. Усиленные перемычки уложены со стороны помещений.

Над проемами по ширине 700 и менее выкладываются рядовые перемычки из отборного целого кирпича на растворе марки 25 и заделываются в простенки на расстояние не менее 250мм. от откосов проемов. Под нижний ряд кирпича в слой раствора укладывается арматура ф6 AI из расчета по два стержня на каждые 1/2 кирпича толщины стены. Расход арматуры 19 кг

Привязан

Инв. №

ТП 902-1-137.88-АР

Нач. отд.	Шейко		Канализационная насосная станция производительностью 13-150м³/ч, напором 6-60м	
Н. контр.	Сокольова			
Гл. спец.	Власенко			
Рук. гр.	Хесина			
Ст. арх.	Кривчикова		Общие данные.	
Инж.	Шевлякова	88		

Стадия	Лист	Листов
Р	1	7

Госстрой СССР Союзводоканалниипроект Харьковский водоканалпроект

23282-01 4

Формат А2

Альбом 3

Ведомость проемов ворот и дверей

Марка поз.	Размер проема, мм
1	1600 х 3370
2	940 х 2400
3	910 х 2070
4	710 х 2070
5	550 х 1300

Ведомость перемычек

Марка, поз.	Схема сечения
ПБ1	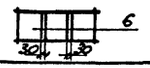
ПБ2	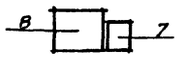
ПБ3	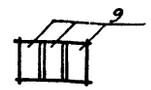
ПБ4	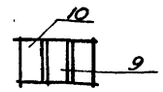
ПБ5	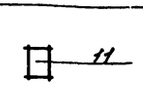
ПБ6	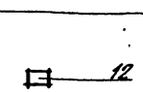

Спецификация элементов заполнения проемов

Марка, поз.	Обозначение	Наименование	Кол.	Масса ед., кг	Примечание
1	902-1-137.88-АР.ИД1	Дверной блок ИД1	2		
2	1.436.3-19	Дверной блок ДНС9-24г	1	64,32	
3	ГОСТ 6629-74*	Дверной блок ДГ21-9	1		
4	ГОСТ 6629-74*	Дверной блок ДГ21-7сп	1		
5	5.904-4	Дверь герметическая утепленная ДУс0.5х1.25	1	36.0	

Спецификация перемычек

Марка, поз.	Обозначение	Наименование	Кол.	Масса ед., кг	Примечание
6	1.038.1-1, вып.1	2ПБ19-3 (п)	6	81	
7	1.038.1-1 вып.1	2ПБ17-2 (п)	1	71	
8	1.038.1-1 вып.1	5ПБ18-27 (п)	1	250	
9	1.038.1-1 вып.1	3ПБ13-37 (п)	5	85	
10	1.038.1-1 вып.1	3ПБ30-8 (п)	1	197	
11	1.038.1-1 вып.1	2ПБ13-1 (п)	1	54	
12	1.038.1-1 вып.1	1ПБ10-1	2	20	

План на отм. 0,000

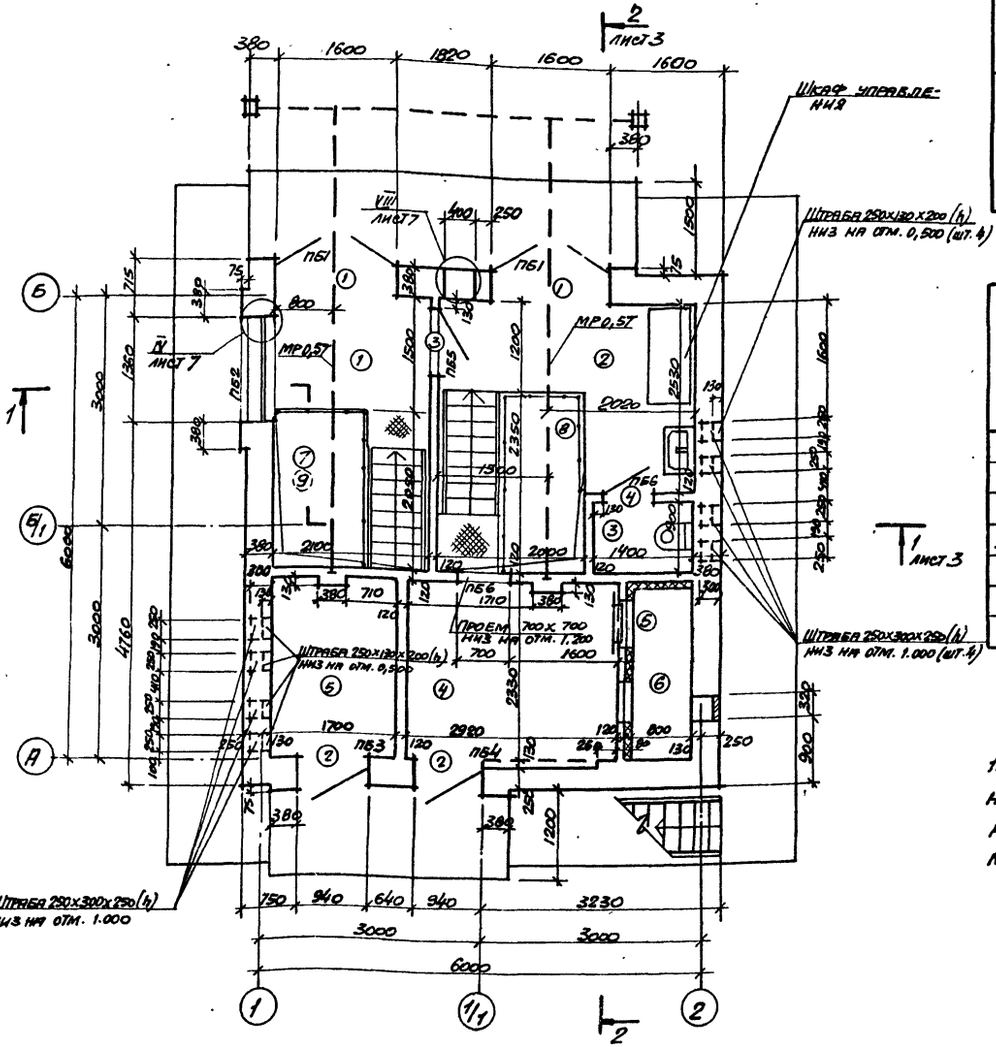

Экспликация помещений

Номер по плану	Наименование	Площадь м²	Категория производства по взрывной, взрыво-пожарной и пожарной опасности
1	Монтажная площадка		
	помещения решетчатого		
	накопителя	3,2	Д
2	Монтажная площадка		
	машзала	6,4	Д
3	Санузел	1.3	
4	Венткамера приточная	8,6	Д
5	Венткамера вытяжная	4,0	Д
6	Форкамера	1.8	Д
7	Помещение решетчатого		
	накопителя	7.3	Д
8	Машзал	15,5	Д
9	Приемный резервуар	7,3	

1. Дверь (тип 3) между монтажными площадками помещения решетчатого накопителя и машзала выполнить с отм. 0,300

Согласовано: Сектор ОВ Зинкевич; Отдел ВиК Гарькавый; Отдел ЭО Барчан; Группа КИП Кег

Инв. № подл. | Подпись и дата | Взам. инв. №

Привязан

Инв. №

Нач. отд.	Шейко		11.88
Н. контр.	Ольшевская		11.88
Гл. спец.	Власенко		11.88
Рук. гр.	Хесина		11.88
Ст. арх.	Кривчикова		11.88
Инж.	Шевякова		11.88

ТП 902-1-137.88-АР

Канализационная насосная станция производительностью 13-150 м³/ч, напором 8-60 м

Стадия	Лист	Листов
Р	2	

План на отм. 0.000

Госстрой СССР Союзводоканалниипроект Харьковский водоканалпроект

23282-01 5

Альбом 3

Разрез 1-1

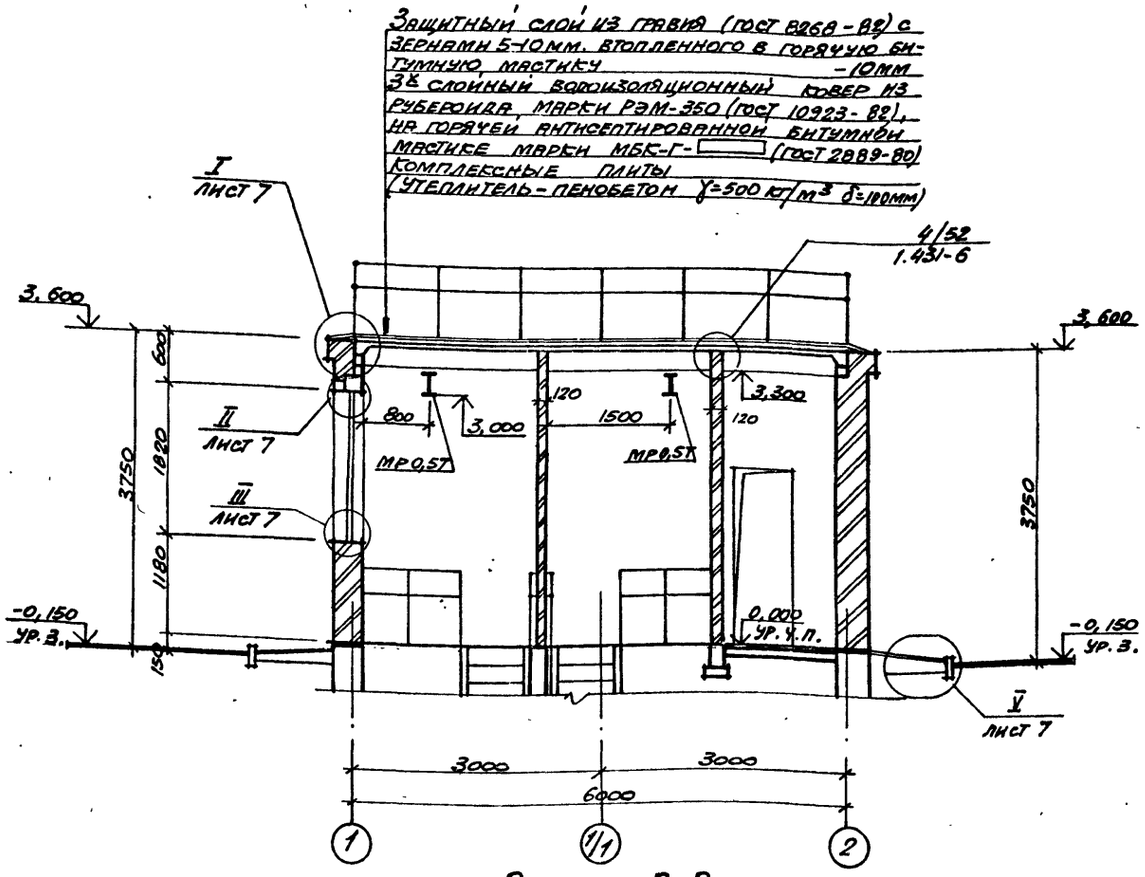

Разрез 2-2

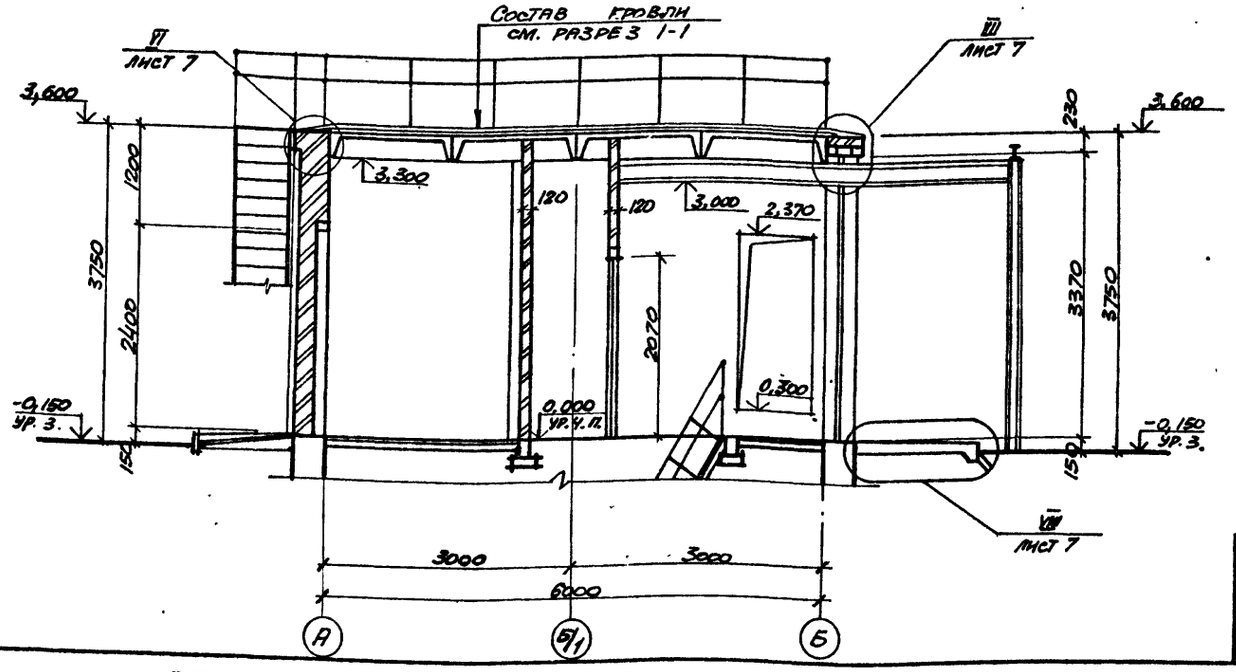

Ведомость отделки помещений

Площадь м²

Наименование или номер помещения	Потолок: площадь	Потолок: вид отделки	Стены или перегородки: площадь	Стены или перегородки: вид отделки	Низ стен или перегородок (панель): площадь	Низ стен или перегородок (панель): вид отделки	Низ стен или перегородок (панель): высота мм.	Примечание
1	7,5	Затирка покраска поливинилацетатной краской ЭВА-27	40,1	Штукатурка кирпичных стен известковым раствором. Покраска поливинилацетатной краской ЭВА-27.				
2	11.0	Затирка клеевая покраска	50.2	Штукатурка кирпичных стен известковым раствором клеевая покраска				
3	1,3	Затирка покраска поливинилацетатной краской ЭВА-27	9,4	Штукатурка кирпичных стен цементным раствором. Покраска поливинилацетатной краской ЭВА-27	5,9	Глазурованная плитка	1500	
4,5,6	12,3	Затирка известковая побелка	72,1	Подрезка швов кирпичных стен известковая побелка.		—		
7	4,2	Затирка покраска поливинилацетатной краской ЭВА-27.	а) 41,6 б) 61,1 в) 80,6	Затирка железобетонных стен известковым раствором. Покраска поливинилацетатной краской ЭВА-27		—		Глубины а) -3,200 б) -4,700 в) -6,200
8	10,9	Затирка клеевая покраска	а) 67.2 б) 91,2 в) 115,2	Затирка железобетонных стен известковым раствором клеевая покраска	24,0	Масляная краска	1500	а) -5,700 б) -7,200 в) -8,700

Согласовано

Отдел Вик-2 Нарышкина

Группа КШ Кот

Инв. № подл. | Подпись и дата | Взам. инв. №

Нач. отд.	Шейко		"	ТП 902-1-137.88-АР
Н. контр.	Сокольская		"	
Гл. спец.	Власенко		"	
Рук. гр.	Хесина		"	Канализационная насосная станция производительностью 13-150 м³/ч, напором 8-60 м
Ст. арх.	Кривчикова		"	Разрезы 1-1, 2-2
Инж.	Шевлякова		1988	

Стадия: Р | Лист: 3 | Листов:

Госстрой СССР Союзводоканалниипроект Харьковский Водоканалпроект

Привязан

Инв. №

Копир.

23282-01 6

Формат А2

Альбом 3

Фасад 1-2

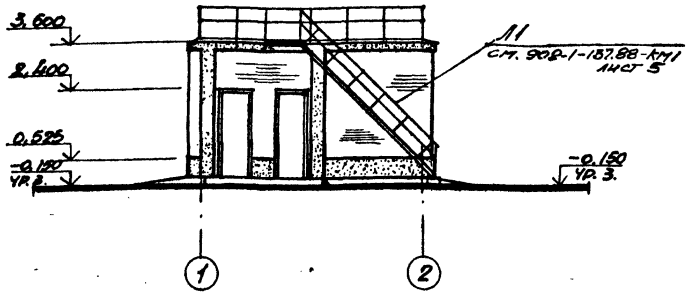

Фасад А-Б

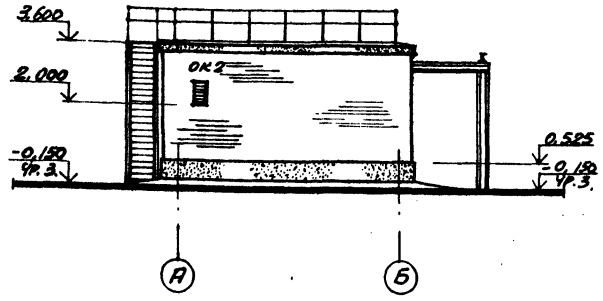

Схема расположения элементов заполнения оконных проемов

ОК1
МЕСТ 1

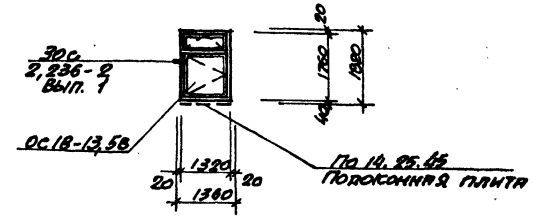

ОК2
МЕСТ 1

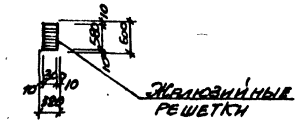

Фасад Б-А

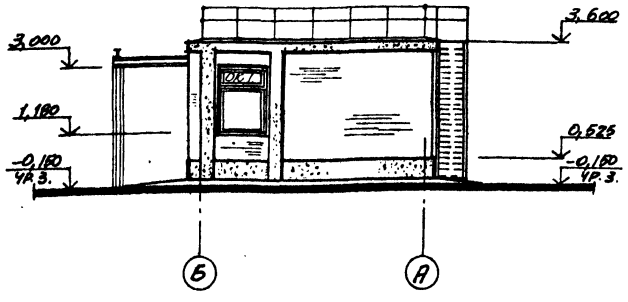

Фасад 2-1

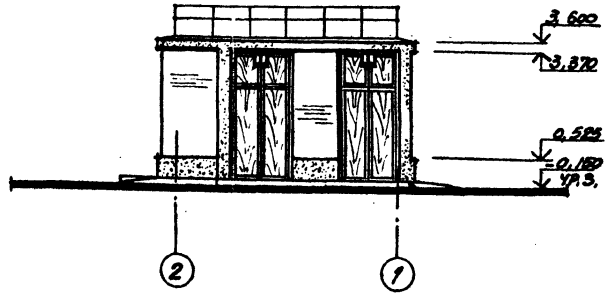

Спецификация элементов заполнения оконных проемов

Марка, поз.	Обозначение	Наименование	Кол.	Масса ед., кг	Примечание
ОК1	ГОСТ 11214-86	Окно ОС18-13,5В	1		
	ГОСТ 6785-80**	Подоконная плита			
		По 14.25.46	1	41,0	
ОК2		Жалюзийные			
		решетки	—	—	См. черт. марки ОВ

Спецификация стекол

Наименование и марка остекленного изделия	ГОСТ и вид стекла	Толщина стекла, мм	Размеры, мм		Кол. шт.
			Длина	Ширина	
Оконный блок ОС18-13,5В	ГОСТ 111-78*	4	1050	1145	2
		4	395		2

Согласовано:
Сектор 08 Синицына
Отдел ВиК-2 Жуковина
Группа СМ Сот

Инв. № подл. | Подпись и дата | Взам. инв. №

ТП 902-1-157.88-АР

Привязан

Инв. №

Нач. отд.	Шейко		
Н. контр.	Окунькова		
Гл. спец.	Варенко		
Рук. гр.	Чечина		
Ст. арх.	Сапожникова		
Испол.	Шевелева		

Канализационная насосная станция производительностью 13-150 м³/ч, напором 8-60м

Стадия	Лист	Листов
Р	4	

Фасады. Схемы расположения элементов заполнения оконных проемов

Госстрой СССР Производственный институт Харьковский Водоканалпроект

23282-01 7

Альбом 3

План кровли

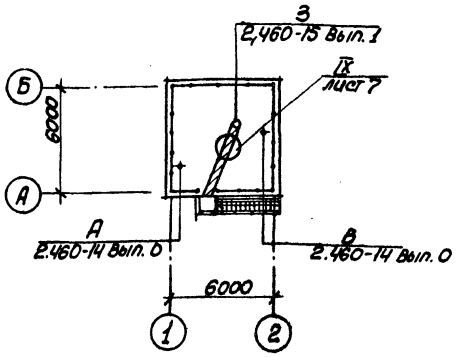

План полов на отм. 0,000

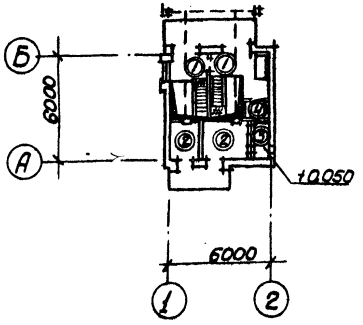

План полов на отм. -5,700; -7,200; -8,700

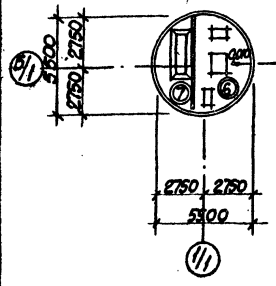

План полов на отм. -3,200; -4,700; -6,200.

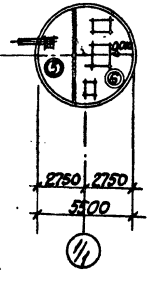

Экспликация полов

Наименование или номер помещения по проекту	Тип пола по проекту	Схема пола или номер узла по серии	Элементы пола и их толщина	Площадь пола, мм
1,2	①		Покрытие - бетон, класса В15 с пропиткой поверхности флюатами - 30 мм. Сборные железобетонные плиты.	9,5
4,5	②		Покрытие - цементно-песчаный раствор марки 200 с железнением - 30 мм. Сборные железобетонные плиты	10,8
6	③	0,050	Покрытие - цементно-песчаный раствор марки 200 - 20 мм. Стяжка - цементно-песчаный раствор марки 150 - 40 мм. Утеплитель - жесткие минераловатные плиты γ=200 кг/м² - 20 мм. Сборные железобетонные плиты	1,8
3	④		Покрытие - керамические плитки по ГОСТ 6787-80* - 13 мм. Прослойка и заполнение швов - битумная мастика - 2 мм. Гидроизоляционный слой - 2 слоя гидроизола, марки ГИ-1 на битумной мастике с посыпкой верхнего слоя песком крупностью 1,5 ÷ 5 мм по мастике - 12 мм. Затирка плиты. Сборные железобетонные плиты.	1,3
7	⑤		Покрытие - керамические плитки по ГОСТ 6787-80* - 13 мм. Заполнение швов - цементно-песчаный раствор марки 150. Прослойка - цементно-песчаный раствор марки 150 - 17 мм. Сборные железобетонные плиты.	7,3
8	⑥		Покрытие - керамические плитки по ГОСТ 6787-80* - 13 мм. Заполнение швов - цементно-песчаный раствор марки 150. Прослойка - цементно-песчаный раствор марки 150 - 17 мм. Стяжка - цементно-песчаный раствор марки 150 - 40 мм. Песок с уклоном 230...260 мм. Железобетонное днище	15,5
9 Приемный резервуар на отм. -5,700; -7,200; -8,700	⑦		Покрытие - цементно-песчаный раствор марки 200 - 20 мм. Подготовка - бетон класса В7,5 с уклоном. Железобетонное днище.	7,3

Плинтусы выполнить из материала покрытия пола, см. лист 7:
деталь X - для полов тип 1,2,3,5,7,
деталь XI - для полов тип 4,6.

Согласовано

Инв. № подл. | Подпись и дата | Взам. инв. №

Привязан

Инв. №

Нач. отд.	Шейко	
Н. контр.	Сокольская	
Гл. спец.	Власенко	
Рук. гр.	Хесина	
Ст. арх.	Кривчикова	
Инж.	Шевлякова	

ТП 902-1-137.88-АР

Канализационная насосная станция производительностью 13-150 м³/ч, напором 8-60 м

План кровли. Планы полов. Экспликация полов

Стадия	Лист	Листов
Р	5	

Госстрой СССР Союзводоканалниипроект Харьковский Водоканалпроект

23282-01 8

Альбом 3

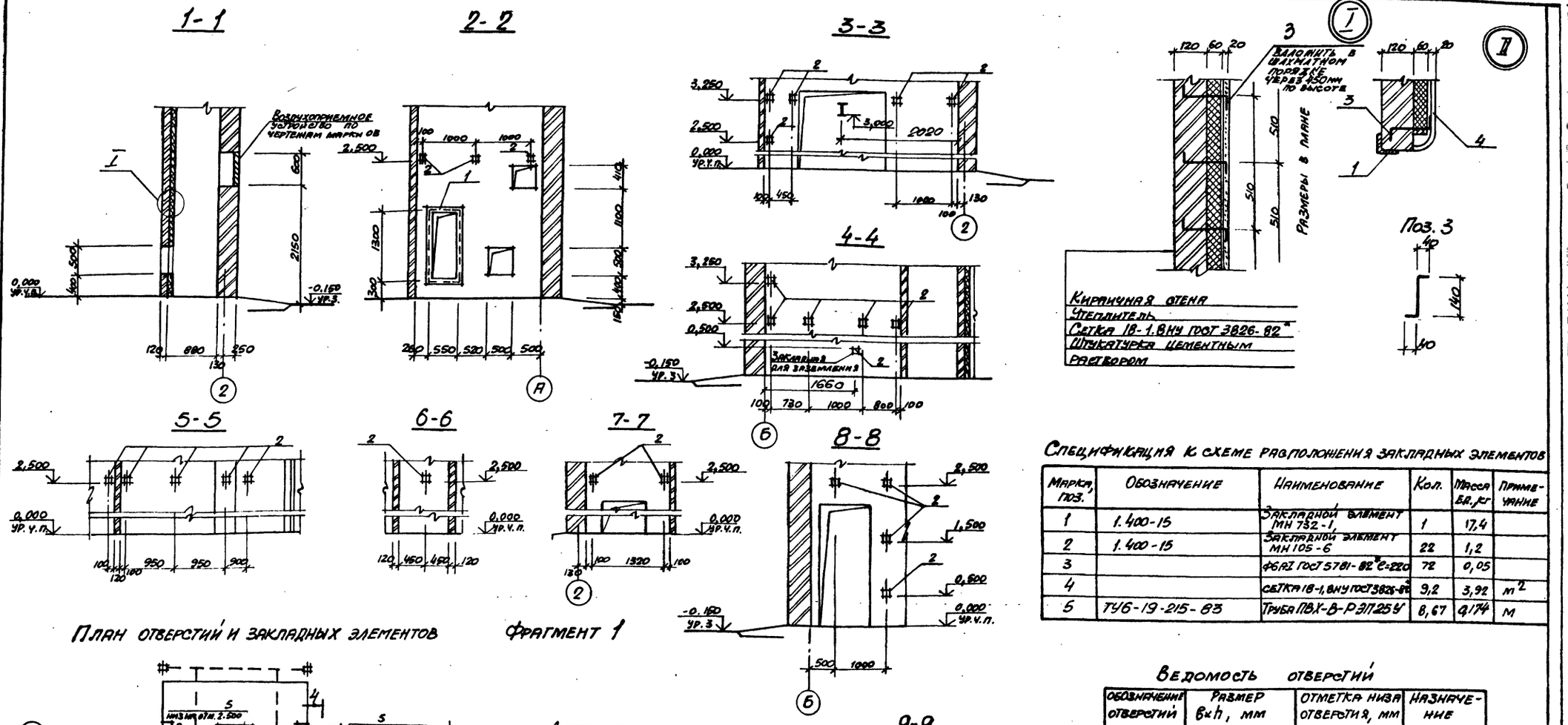

План отверстий и закладных элементов

Фрагмент 1

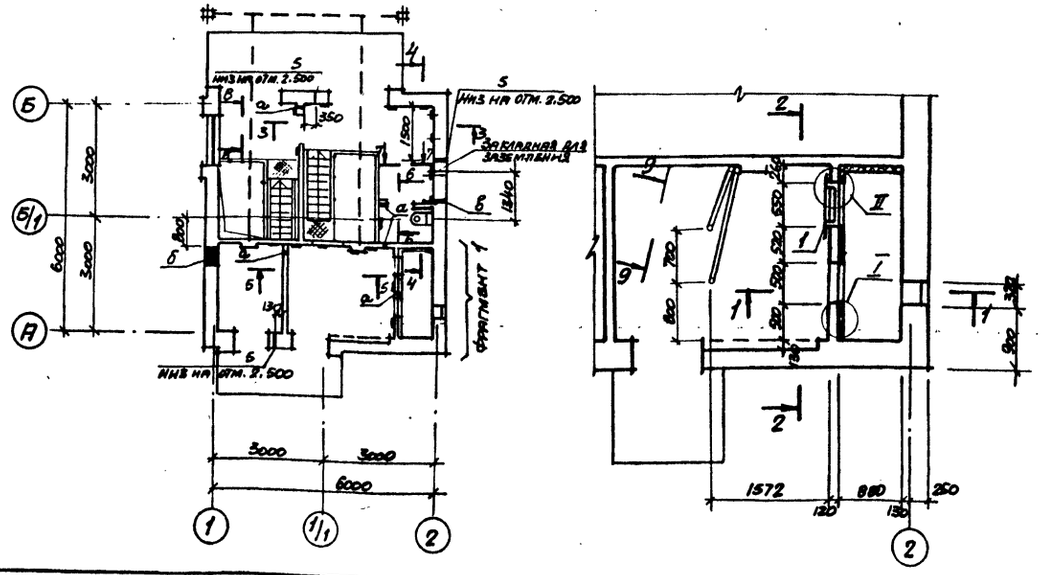

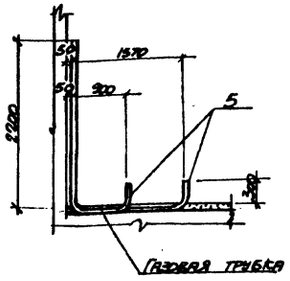

Спецификация к схеме расположения закладных элементов

Марка, поз.	Обозначение	Наименование	Кол.	Масса ед., кг	Примечание
1	1.400-15	Закладной элемент МН 732-1	1	17,4	
2	1.400-15	Закладной элемент МН 105-6	22	1,2	
3		ФбАI ГОСТ 5781-82* С=220	72	0,05	
4		Сетка 18-1,8НУ ГОСТ 3826-82*	9,2	3,92	$м^2$
5	ТУ6-19-215-83	Труба ПВХ-В-Р ЭП25У	8,67	0,174	м

Ведомость отверстий

Обозначение отверстий	Размер в×h, мм	Отметка низа отверстия, мм	Назначение
а	200×100	2,500	ЭА
б	600×450	0,500	ОВ
в	200×200	2,200	ОВ

Согласовано: Сектор ОВ, Отдел ЭА, Смирнов, Барчан

Инв. № подл. | Подпись и дата | Взам. инв. №

Привязан

Инв. №

Нач. отд.	Шейко		"
Н. контр.	Сокольская		"
Гл. спец.	Власенко		"
Рук. гр.	Хесина		"
Ст. арх.	Кривчикова		V. 88

ТП 902-1-137.88-АР

Канализационная насосная станция производительностью 13-150м³/ч, напором 8-60м.

План отверстий и закладных элементов. Фрагмент 1. Сечения

Стадия	Лист	Листов
Р	6	

Госстрой СССР Союзводоканалниипроект Харьковский водоканалпроект

23282-01 9

Формат А2

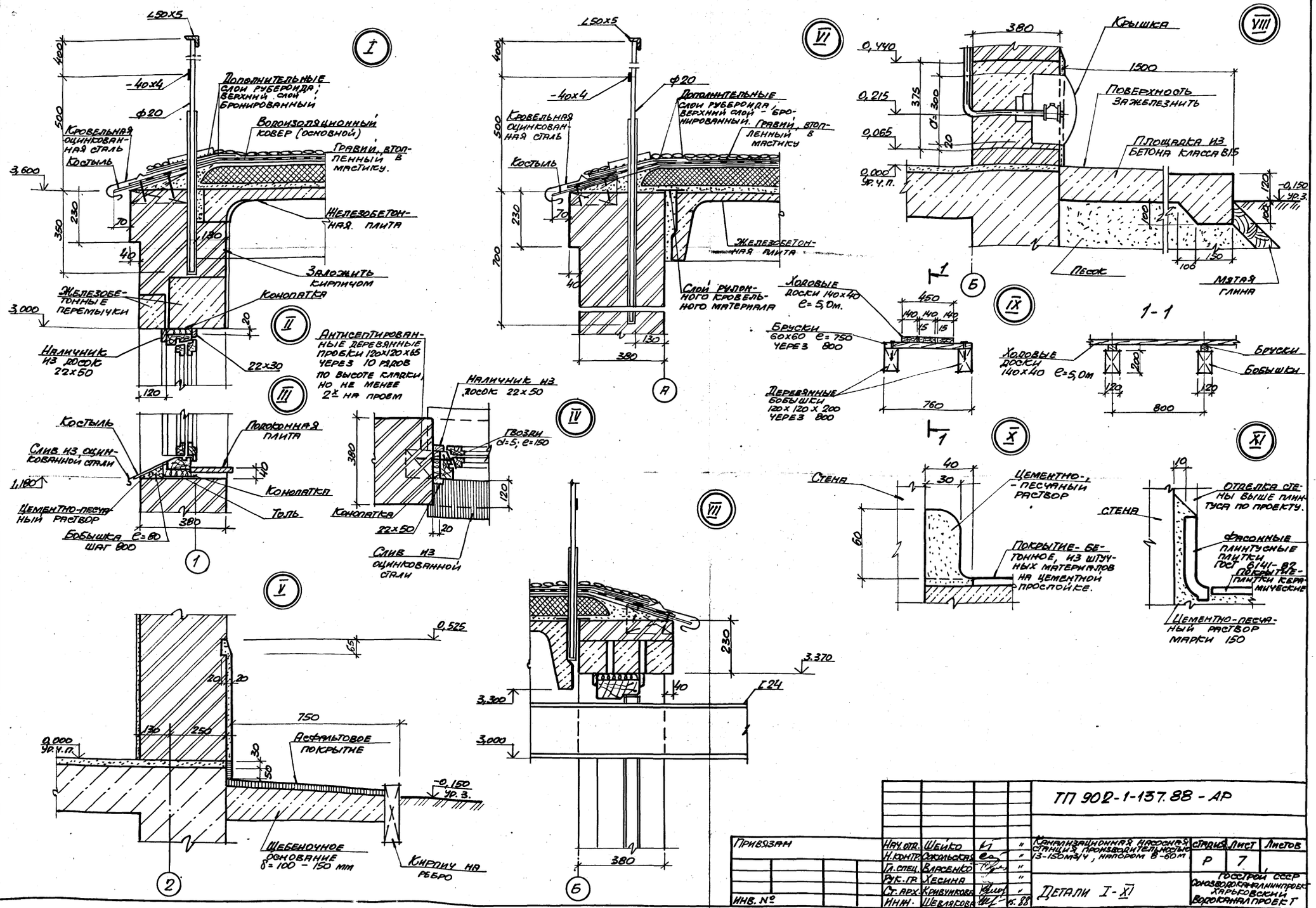

						ТП 902-1-137.88 - АР	
Привязан				Нач.отд.	Шейко		Канализационная насосная станция производительностью 13-150м³/ч, напором 8-60м
				Н.контр.	Оксыкова		
				Гл.спец.	Варенко		
				Рук.гр.	Хесина		
				Ст.арх.	Кривунова		
Инв. №				Инж.	Шевлякова		Детали I-XI

Стадия	Лист	Листов
Р	7	

Госстрой СССР Оргводоканалпроект Харьковский Водоканалпроект

23282-01 10

ТИПОВОЙ ПРОЕКТ
902-1-137.88

КАНАЛИЗАЦИОННАЯ НАСОСНАЯ СТАНЦИЯ

ПРОИЗВОДИТЕЛЬНОСТЬЮ 13-150 м³/ч.
НАПОРОМ 8-60М

АЛЬБОМ 3
ИЗДЕЛИЯ

Привязан

Инв. №

Формат А4

Формат	Обозначение	Наименование	Стр.	Примечание
А4	902-1-137.88-АРИ-ДО	Опись документов		
А3	-ИД1	Дверной блок ИД1	10	
А3	-П1...П4	Дверные полотна П1....П4	11	
А4	-К1	Коробка К1	12	
А4	-НС1	Накладка НС1	12	

Привязан

Инв. №

ТП 902-1-137.88-АРИ-ДО

Нач.отр.	Шейко		"
Н.контр.	Окольская		"
Гл.спец.	Власенко		"
Рук.гр.	Хесина		V.88

Опись документов

Стадия	Лист	Листов
Р		1

Госстрой СССР Союзводоканалниипроект Харьковский Водоканалпроект

Формат А4

Инв. N подл. | Подпись и дата | Взам. инв. N

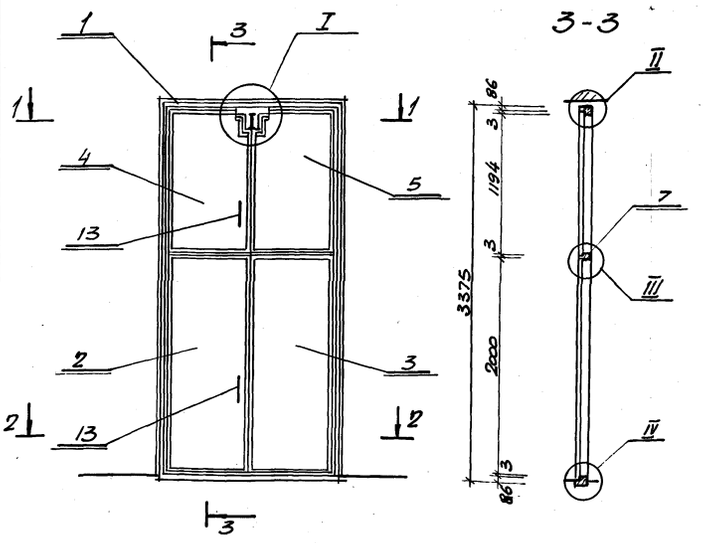

Формат	Зона	Поз.	Обозначение	Наименование	Кол.	Примечание
				Сборные единицы		
А4		1	902-1-137.88-АРИ-К1	Коробка К1	1	
А3		2	-П1	Полотно П1	1	
А3		3	-П2	Полотно П2	1	
А3		4	-П3	Полотно П3	1	
А3		5	-П4	Полотно П4	1	
А4		6	-НС1	Накладка НС1	4	
		7		Импост 40х80	0,005	м³
		8		Рама 16х50	0,015	м³
		9		Нащельник 13х40	0,005	м³
		10		Задвижка натяжная 3К ГОСТ 5090-86	2	
		11		Петля накидная ПН3-130 ГОСТ 5088-78*	8	
		12		Петля накидная ПН3-70 ГОСТ 5088-78*	1	
		13		Ручка дверная РС-140 ГОСТ 5087-80	4	
				Материалы		
		14		Мягкая ДВП М-18 δ=16мм ГОСТ 4598-86	4,96	м²
		15		Резина листовая δ=5мм ГОСТ 7338-77*	0,15	м²
		16		Пенополиуретановая прокладка ТОСТ 10177-72	17,4	кг
		17		Сталь тонколистовая оцинкованная δ=0,5мм ГОСТ 19904-74*	20,5	м²

Привязан

Инв. №

ТП 902-1-137.88-АРИ-ИД1

Нач.отр.	Шейко		"
Н.контр.	Окольская		"
Гл.спец.	Власенко		"
Рук.гр.	Хесина		V.88

Дверной блок ИД1

Стадия	Масса	Масштаб
Р	—	1:50

Лист 1	Листов 2

Госстрой СССР Союзводоканалниипроект Харьковский Водоканалпроект

Формат А3

23282-01 11

01

Инв. № подл.	Подпись и дата	Взам. инв. №

Альбом 3

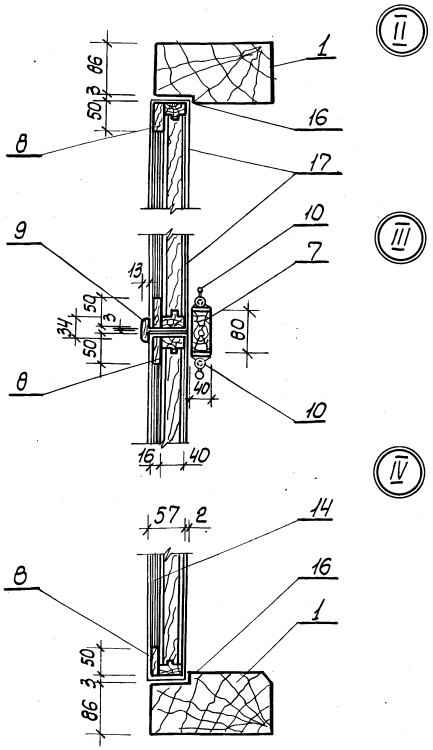

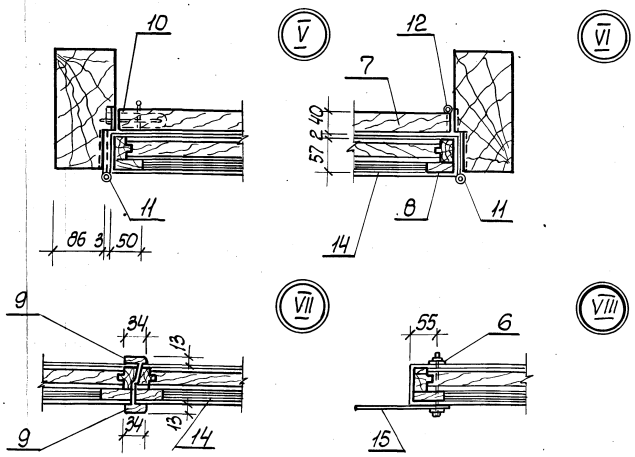

1. Дверные блоки изготовлять в соответствии с ГОСТ 475-78.
2. Блоки должны поставляться комплектно со всеми установленными приборами. Расположение приборов см. ГОСТ 24698-81
3. Дверной блок до установки в проем оклеить толем. Зазоры между кладкой и дверным блоком тщательно проконопатить войлоком или паклей, смоченными в алебастровом молоке.

Привязан			
Инв. №			

ТП 902-1-137.88-АРИ-ИД1 | Лист 2

Формат А3

Инв. № подл.	Подпись и дата	Взам. инв. №

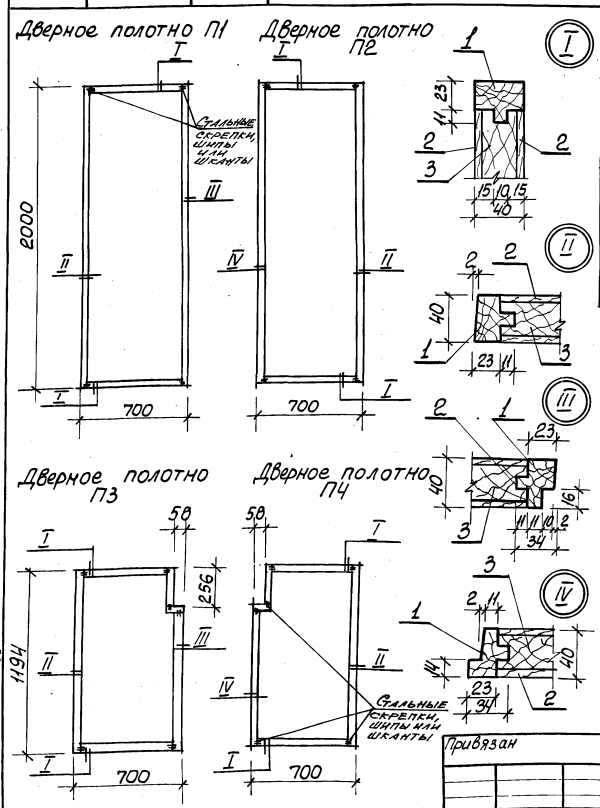

Формат	Зона	Поз.	Обозначение	Наименование	Кол. наисп. -	Кол. наисп. 01	Примечание.
				Материалы			
		1		Обкладка дубовая 40×40, ГОСТ 2695-78	0,009	0,006	м³
		2		Облицовка ДВП, Т-400 δ=4мм, ГОСТ 4598-86	2,8	1,67	м²
		3		Заполнение - отходы древесины низших сортов	0,049	0,027	м³
					П1, П2'	П3, П4'	

Привязан						
Инв. №						

Нач. отд.	Шейко		"
Н. контр.	Сокольская		"
Гл. спец.	Власенко		"
Рук. гр.	Хесина		09.88

ТП 902-1-137.88-АРИ-П1...П4

Дверные полотна П1...П4

Стадия	Масса	Масштаб
Р	-	1:20

Лист | Листов 1

Госстрой СССР
Союзводоканалпроект
Харьковский Водоканалпроект

Копир. Кулешова

Формат А3

23282-01 12

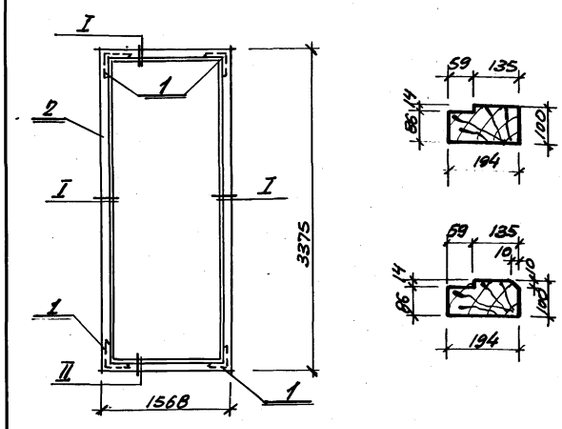

Формат	Зона	Поз.	Обозначение	Наименование	Кол.	Примечание
				Сборочные единицы		
		1		Угольник УП 125		
				ГОСТ 5091-78*	4	
				Материалы		
		2		Дубовый брус 100х200		
				ГОСТ 2695-83*	0,20	$м^3$

Привязан

Инв. №

ТП 902-1-137.88-АРИ-К1

Коробка К1

Стадия	Масса	Масштаб
Р	–	1:50

Лист | Листов 1

Госстрой СССР Союзводоканалниипроект Харьковский Водоканалпроект

Нач. отд.	Шейко		"
Н. контр.	Сокольская		"
Гл. спец.	Власенко		"
Рук. гр.	Хесина		V.88

Формат А4

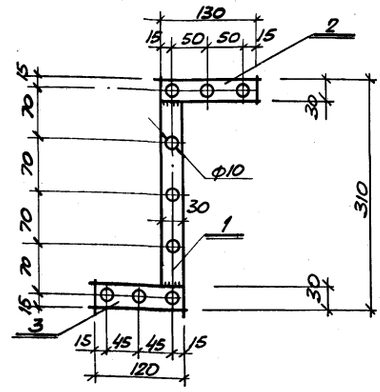

Формат	Зона	Поз.	Обозначение	Наименование	Кол.	Примечание.
				Детали		
				Полоса 4х30 ГОСТ 103-76*		
				Вст кп2 ГОСТ 535-79*		
Б4		1		ℓ=250	1	0,25кг
Б4		2		ℓ=130	1	0,13кг
Б4		3		ℓ=120	1	0,12кг

Привязан

Инв. №

ТП 902-1-137.88-АРИ-НС1

Накладка НС1

Стадия	Масса	Масштаб
Р	0,5	1:5

Лист | Листов 1

Госстрой СССР Союзводоканалниипроект Харьковский Водоканалпроект

Нач. отд.	Шейко		"
Н. контр.	Сокольская		"
Гл. спец.	Власенко		"
Рук. гр.	Хесина		V.88

Копир Борисов

Формат А4

23282-01 13

Ведомость рабочих чертежей основного комплекта марки КЖ1

Лист	Наименование	Примечание
1.	Общие данные	
2	Схема расположения плит покрытия на отм. 3,600	
3	Перекрытие РКМ1 на отм. 0,000. Схема расположения балок и плит перекрытия (начало)	
4	Перекрытие РКМ1 на отм. 0,000. Схема расположения балок и плит перекрытия (окончание)	
5	Перекрытие РКМ1 на отм 0,000. Балки обвязочные БОМ1, БОМ4. Общий вид и схема армирования	
6	Перекрытие РКМ1 на отм. 0,000. Балки обвязочные БОМ2. БОМ3. Общий вид и схема армирования	
7	Перекрытие РКМ1 на отм. 0,000. Спецификация	
8	Перекрытие РКМ2 на отм. -3,200; -4,700; 6,200. Общий вид	
9	Перекрытие РКМ2 на отм. -3,200; -4,700; -6,200 Плита ПМ1. Балки БМ1, БМ1а, БМ2. БМ2а. Общий вид и схема армирования	
10	Перекрытие РКМ2 на отм. -3,200; -4,700; -6,200. Спецификация	
11	Схема расположения фундаментов под оборудование (начало)	
12	Схема расположения фундаментов под оборудование (продолжение)	
13	Схема расположения фундаментов под оборудование. (окончание)	
14	Схема расположения фундаментов под лестницу и монорельсы	
15	Схема расположения элементов заземления	
16	Детали гидроизоляции	

Типовой проект разработан в соответствии с действующими нормами и правилами.

Главный инженер проекта В.С. Лялюк

Ведомость спецификаций

Лист	Наименование	Примечание
2	Спецификация к схеме расположения плит покрытия на отм. 3.600	
3	Спецификация к схеме расположения балок и плит перекрытия	
12	Спецификация к схеме расположения фундаментов под оборудование	

Ведомость ссылочных и прилагаемых документов

Обозначение	Наименование	Примечание
	Ссылочные документы	
ГОСТ 22701.2-77*	Плиты ж.б. ребристые предварительно напряженные размерами 6×3м для покрытий производственных зданий	
1.494-24 Вып.1	Стаканы для крепления крышных вентиляторов, дефлекторов и зонтов	
1.038.1-1	Перемычки сборные железобетонные для зданий с кирпичными стенами	
3.006.1-2/82.Вып.1-2	Сборные ж.б. каналы и тоннели из лотковых элементов.	
1.465.1-10/82. Вып.1	Комплексные железобетонные плиты покрытий одноэтажных промышленных зданий.	
1.400-15. Вып.1	Унифицированные закладные изделия железобетонных конструкций для крепления технологических коммуникаций и устройств	
	Прилагаемые документы	
902-1-137.88-КЖ1И	Изделия	
902-1-137.88 -КЖВМ1	Ведомость потребности в материалах. Монолитные конструкции	Альбом 9
-КЖ ВМ2	Ведомость потребности в материалах. Сборные конструкции	Альбом 9

Ведомость объемов сборных бетонных и железобетонных конструкций по рабочим чертежам основного комплекта марки КЖ1

№№ п.п	Наименование группы элементов конструкции	Код	Кол. м³	Примечание
1	Плиты покрытия	584111	3,21	
2	Плиты перекрытия	584221	4,32	
3	Стаканы	589621	0,29	
4	Перемычки	582821	0,31	
	Всего бетона и железобетона		8,13	

Материалы на изготовление сборных бетонных ж.б. конструкций учтены в ведомости потребности в материалах и отдельно не учитываются.

1. Для сварных соединений стержней арматуры следует применять электроды по ГОСТ 9467-75 для арматуры класса АI-Э42, Э46, Э42А, Э46А; для арматуры класса AIII-Э42А, Э46А, Э50А.
2. Катет сварных монтажных швов 6мм, кроме оговоренных на чертежах.
3. При привязке проекта в случае отличия геологических и гидрогеологических условий площадки строительства по сравнению с принятыми в проекте необходимо выполнить перерасчет конструкций подземной части.
4. В зависимости от условий привязки проставить обозначения, заключенные в прямоугольник [ ] (обозначение документации, отдельные размеры и отметки).

Привязан

Инв. №

ТП 902-1-137.88 -КЖ1

Нач.отд.	Шевко		
Н.контр.	Сокольская		
Гл.спец.	Власенко		
Рук.гр.	Тахтамышева		
Вед.инж.	Кот		
Инж.			
Ст.инж.			

Канализационная насосная станция производительностью 13-150м³/ч напором 8-50м

Стадия	Лист	Листов
Р	1	16

Общие данные

Госстрой СССР Союзводоканалниипроект Харьковский Водоканалпроект

Копир. Майстренко 23282-01 14 Формат А2

Альбом 3

Схема расположения плит покрытия на отм. 3,600

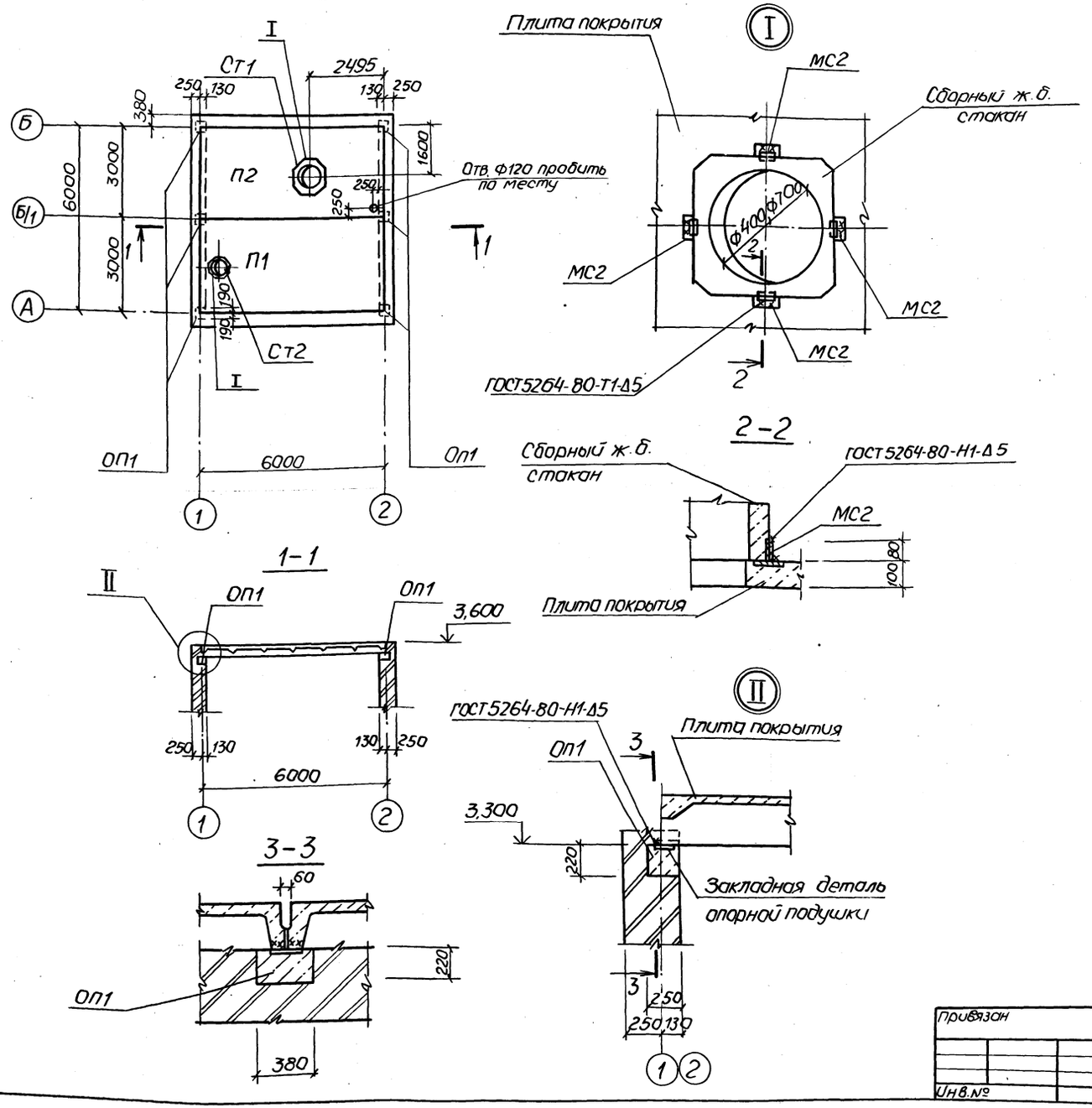

Спецификация к схеме расположения плит покрытия

Марка поз.	Обозначение	Наименование	Кол.	Масса ед, кг	Примечание
		Плиты покрытия			
П1	1.465.1-10/82.1-11 ГОСТ 22701.2-77*	1ПВ4-3А III Вт-11Оли-500А	1	3200	
П2	ТП902-1-137.88-КЖ1И-П2	1ПГ-3А-III Вт-11Оли500А	1	2650	
ОП1	ТП902-1-137.88-КЖ1И-ОП1	Опорная подушка ОП1	6	60,0	
СТ1	1.494-24 Вып.1	Стакан СБ 7А-2	1	290,0	
СТ2	1.494-24 Вып.1	Стакан СБ 4А-1	1	150,0	
МС2		Полоса $\frac{Б2-8\times100\ ГОСТ103-76*}{В\ СТ3кп2\ ГОСТ535-79*}$			
		ℓ=80	8	0,63	

1. Плиты покрытия приварить к закладным изделиям опорной подушки не менее чем в трех точках.
2. Продольный стык между комплексными плитами выполнить по серии 1.465.1-10/82.0-01У.

Нач.отд.	Шейко		ТП 902-1-137.88 -КЖ1	
Н.контр.	Сокольская		Канализационная насосная станция производительностью 13-150 м³/ч, напором 8-60	Стадия: Р; Лист: 2; Листов:
Гл.спец.	Власенко			
Рук.гр.	Тахтамышева			
Вед.инж.	Кот		Схема расположения плит покрытия на отм. 3.600	Госстрой СССР Союзводоканалниипроект Харьковский Водоканалпроект
Инж.	Перова			
Ст.инж.				

Привязан

Инв.№

Инв.№подл. | Подпись и дата | Взам.инв.№

копир. Майстренко 23282-01 15 Формат А2

Схема расположения балок и плит перекрытия РКМ1 на отм. -0.000

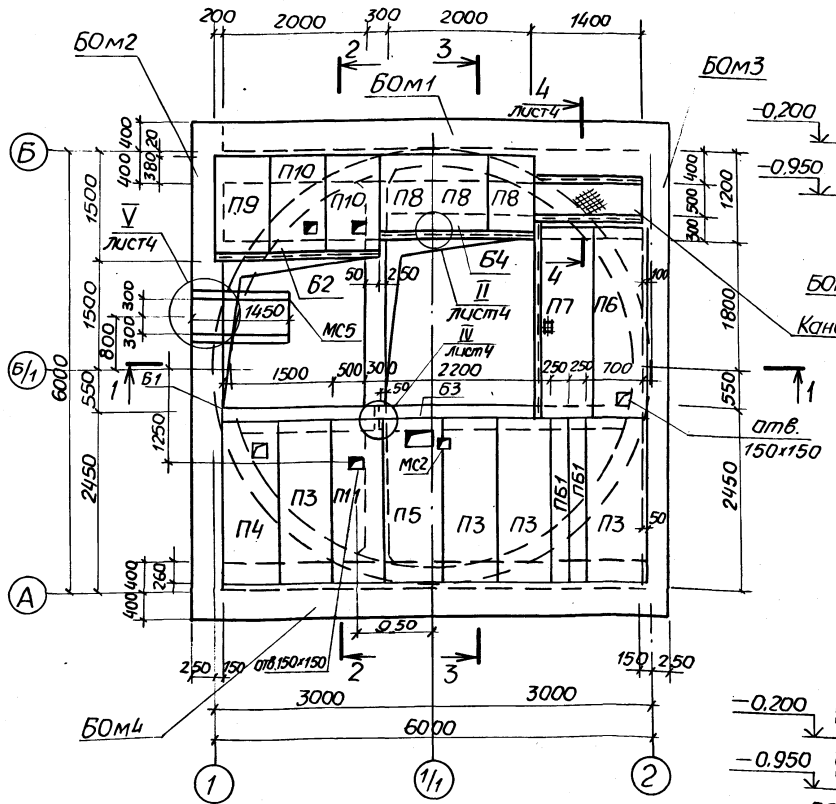

2-2

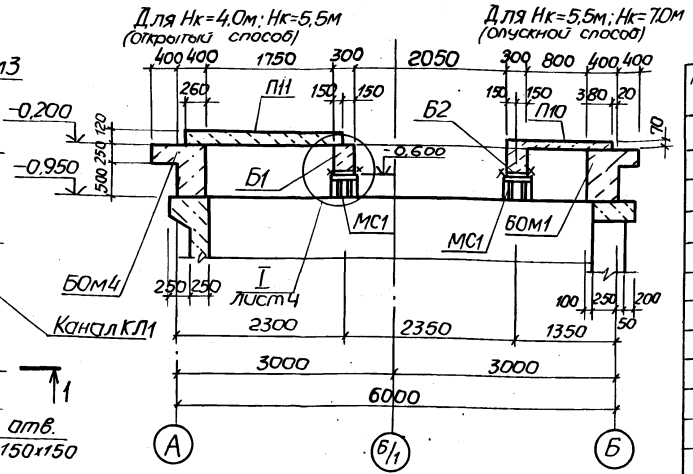

3-3

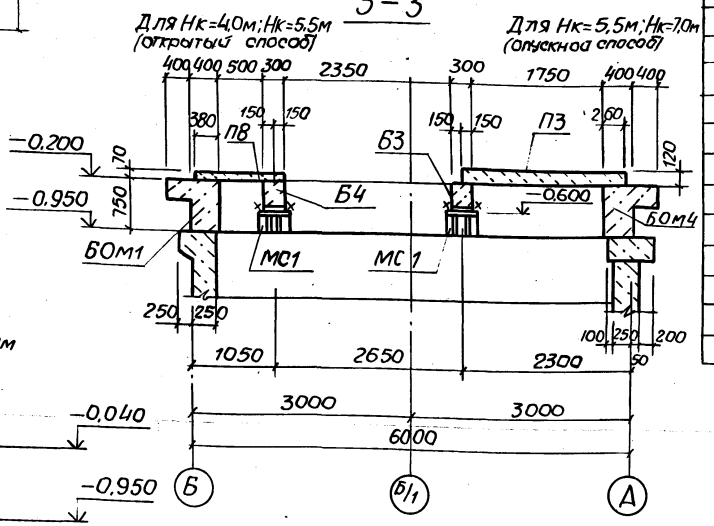

1-1

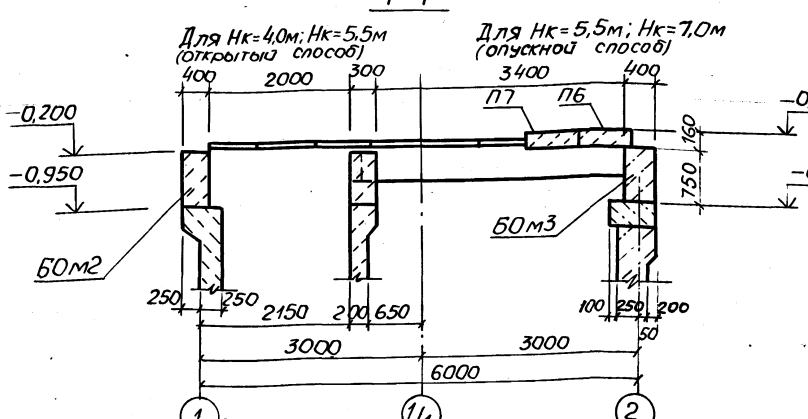

Спецификация к схеме расположения перекрытия РКМ1 на отм. 0.000.

Марка, поз.	Обозначение	Наименование	Кол.	Масса, ед, кг	Приме-чание
		Плиты перекрытия			
П3	902-1-137.88-КЖ1И-П3	П17g-3б-1	4	480	
П4	-П3	П17g-3б-2	1	480	
П5	-П3	П17g-3б-3	1	480	
П6	-П6	П23g-3б-1	1	820	
П7	-П7	П23g-3б-2	1	820	
П8	-П8	П7g-5б-1	3	150	
П9	-П9	П10g-5б-1	1	190	
П10	-П9	П10g-5б-2	2	190	
П11	-П3	П17g-3б-4	1	480	
		Балки			
Б1	902-1-137.88-КЖ1И-Б1	Б1	1	750	
Б2	-Б2	Б2	1	750	
Б3	-Б3	Б3	1	1075	
Б4	-Б3	Б4	1	1075	
ПБ1	1.038.1-1.1	5ПБ25-37(п)	2	338	
МС1	902-1-137.88-КЖ1И-МС1	Изделие соединительное МС1	4		
МС2	-МС2	Изделие соединительное МС2	1		
МС5		Швеллер 10 ГОСТ 8240-72* Вст3кп2 ГОСТ 535-79*			
		ℓ=1450	2	12,3	

1. Выпуски из балок БОм1 и БОм3 установить по листу 15.
2. Спецификацию РКМ1 см. лист 7.

привязан

Инв. №

Нач. отд.	Шейко	
Н. контр.	Огольская	
Гл. спец.	Власенко	
Рук. гр.	Татаринцева	
Вед. инж.	Хот	
Инж.	Перова	

ТП902-1-137.88-КЖ1

Канализационная насосная станция производительностью 13-150 м³/ч, напором 8-60

Стадия	Лист	Листов
Р	3	

Перекрытие РКМ1 на отм. 0.000 Схема расположения балок и плит перекрытия (начало)

Госстрой СССР Союзводоканалниипроект Харьковский Водоканалпроект

Копир. Майстренко 23282-01 16 Формат А2

Альбом 3

4-4

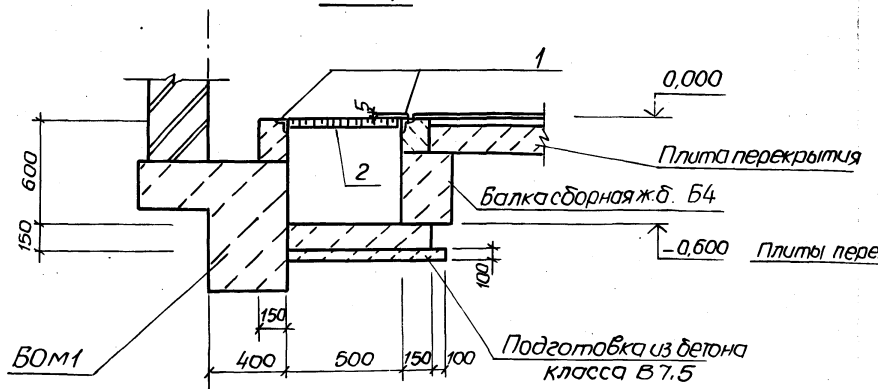

III

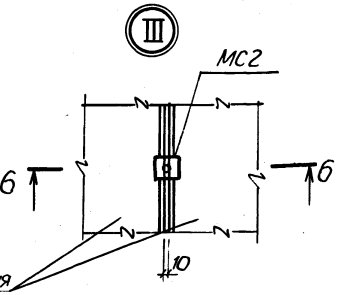

6-6

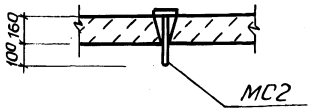

Спецификация канала КП1

Марка, поз.	Обозначение	Наименование	Кол	Масса ед.кг	Примечание
1	1.400-15 В1.550-07	Изделие закладное МН556	п.м 2.8		
2	ТП902-1-137.88 -КЖ1 ИЩ1	Щит Щ1	2	22,0	
		Материалы			
		Бетон класса В 12,5	0,5		м³

(б)

I

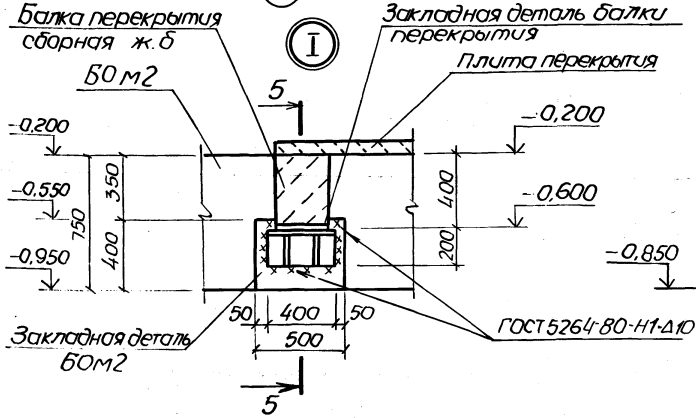

5-5

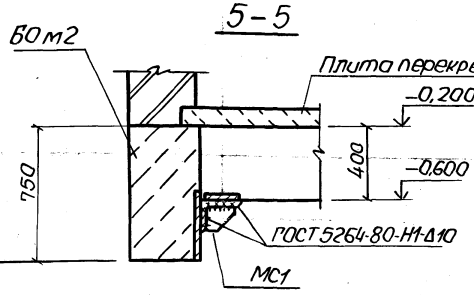

V

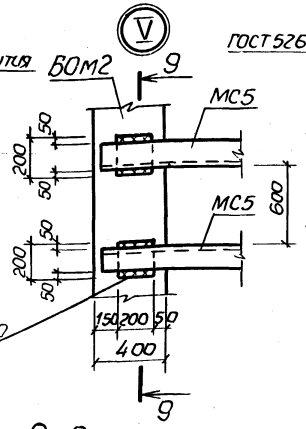

9-9

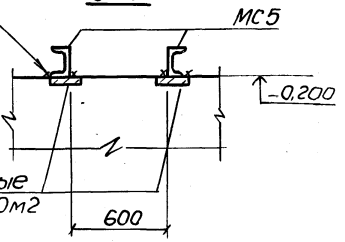

II

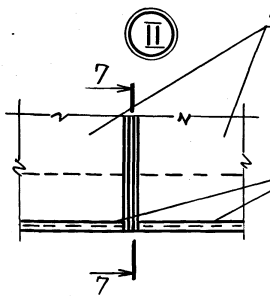

IV

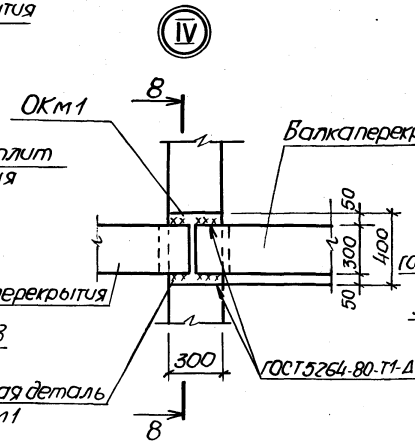

8-8

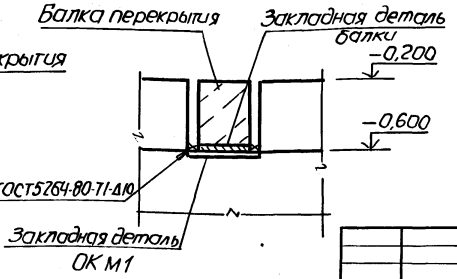

7-7

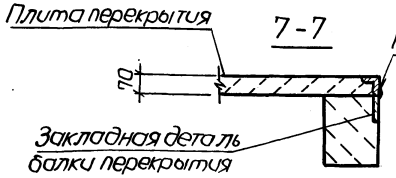

привязан

Инв. №

Нач.отд	Шейко	
Н.контр.	Сакальская	
Гл.спец.	Власенко	
Рук.гр.	Татаринцева	
Вед.инж.	Кот	
Инж.	Перова	

ТП902-1-137.88 -КЖ1

Канализационная насосная станция производительностью 13-150 м³/ч, напором 8-60м

Стадия	Лист	Листов
Р	4	

Перекрытие РКм1 на отм. 000 Схема расположения балок и плит перекрытия (окончание)

Госстрой СССР Союзводоканалниипроект Харьковский Водоканалпроект

Копир. Майстренко

23282-01 17 Формат А2

Инв.№подл. | Подпись и дата | Взам.инв.№

Альбом 3

БОм1, БОм4. Общий вид

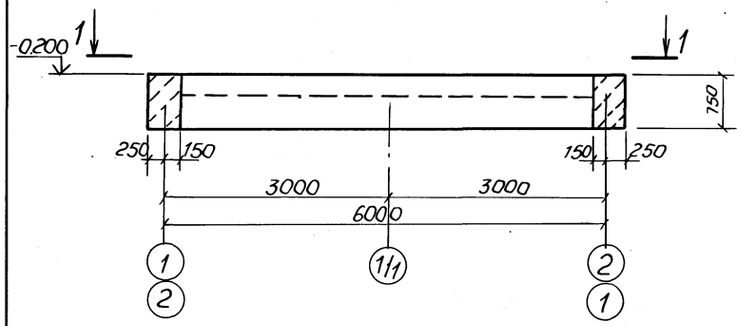

2-2

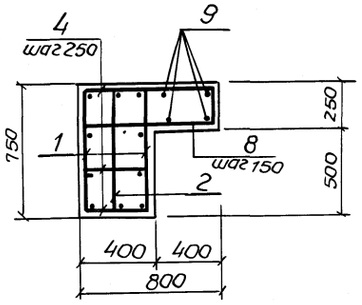

БОм1, БОм4. Схема армирования

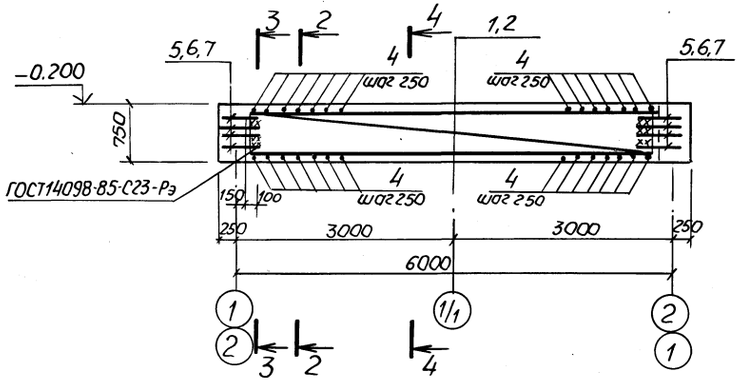

1-1 (Для БОм1)

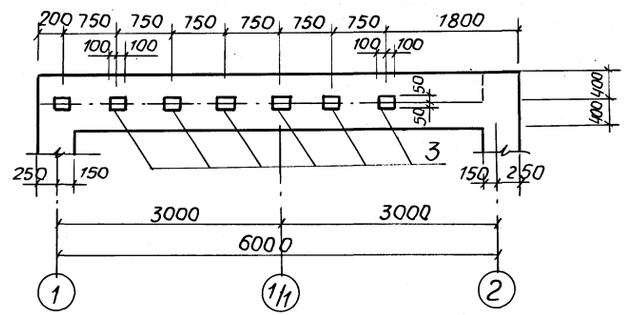

3-3

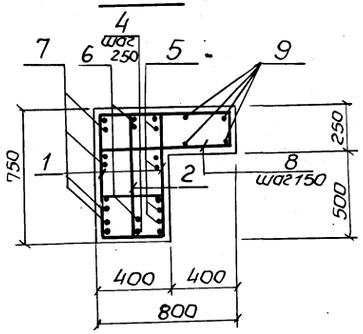

Расчетные схемы

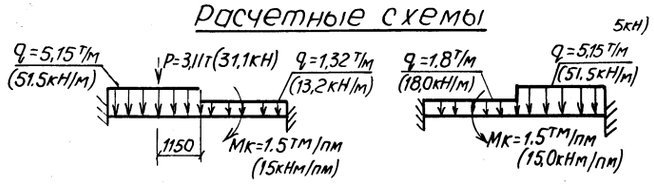

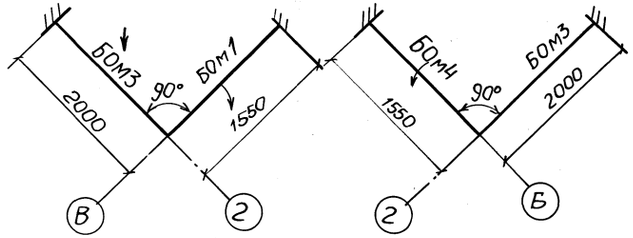

1-1 (для БОм4)

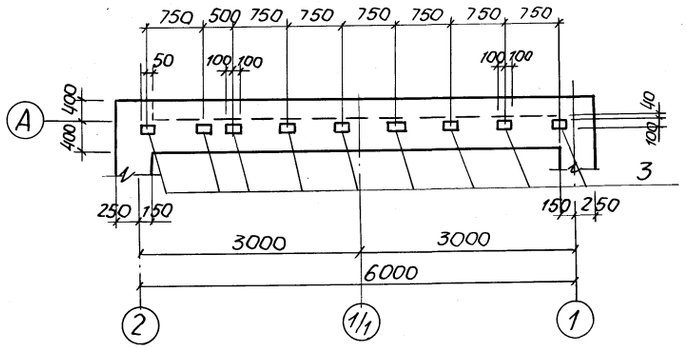

4-4

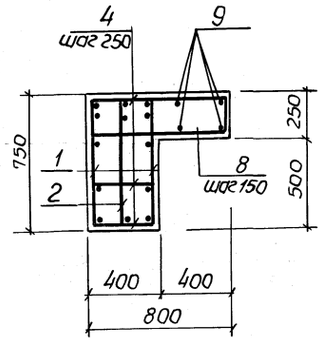

1. Защитный слой бетона для рабочей арматуры: поперечной – 20мм, продольной – 30мм.
2. Стержни поз.4 приварить в каждом пересечении с каркасами поз.1.
3 Поз. 5, 6, 7 приварить к арматуре балок

				ТП 901-1-137.88 -КЖ1			
Привязан	Нач.отд.	Шейко		Канализационная насосная станция производительностью 13-150 м3/ч, напором 8-60м	Стадия	Лист	Листов
	Н.контр.	Сокольская			Р	5	
	Гл.спец.	Власенко					
	Рук.гр.	Тахтамышева					
	Вед.инж.	Кот		Перекрытие РКМ1 на отм. 0,000 Балки обвязочные БОм1, БОм4. Общий вид и схемы армирования	Госстрой СССР Союзводоканалниипроект Харьковский Водоканалпроект		
	Инж.						
Инв. №	Ст.инж.	Сокольская					

Копир. Майстренко 23282-01 18 Формат А2

Альбом 3

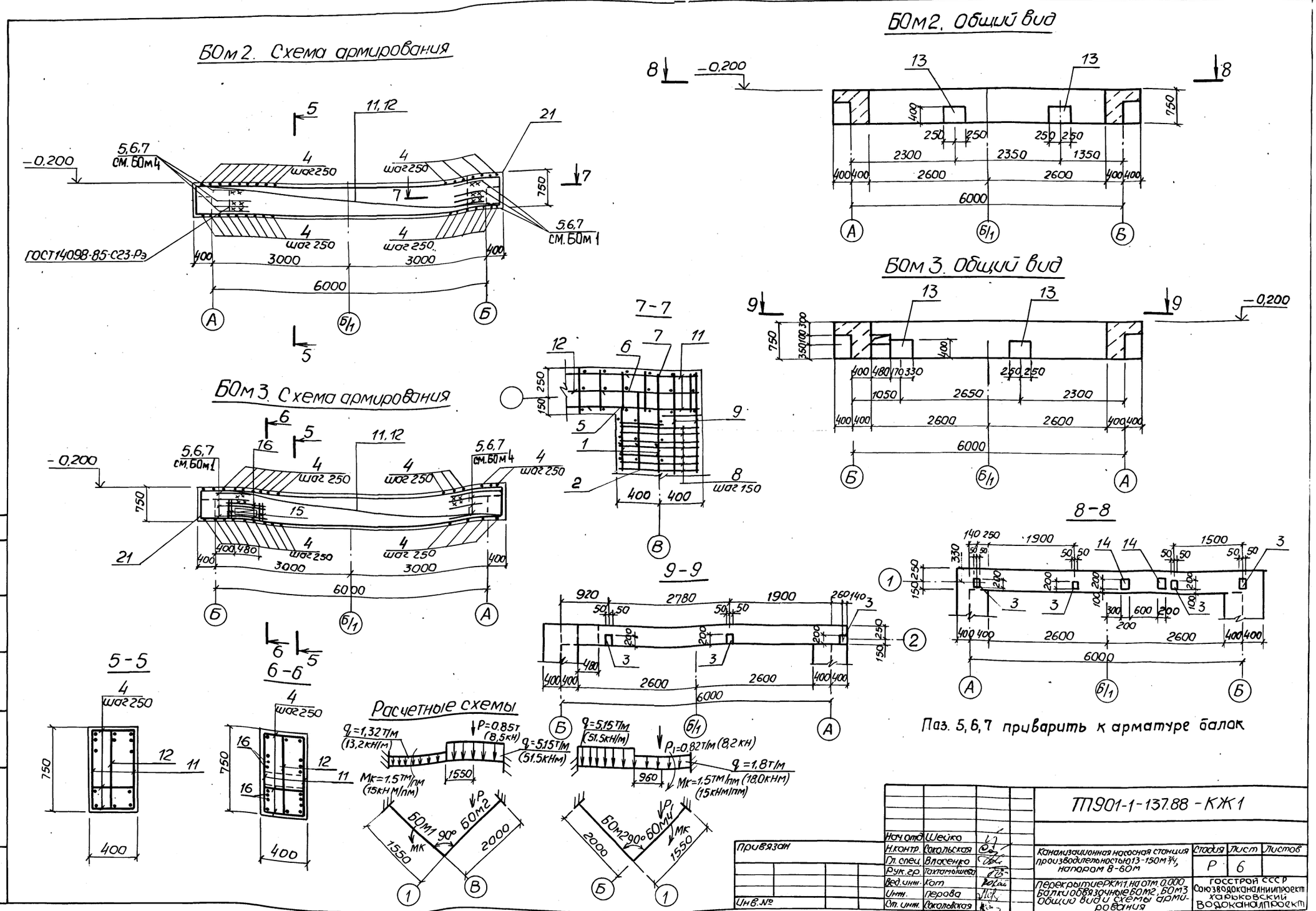
БОм 2. Схема армирования
БОм 2. Общий вид
БОм 3. Общий вид
БОм 3. Схема армирования
7-7
8-8
9-9
5-5
6-6
Расчетные схемы
ГОСТ14098-85-С23-Рэ
5,6,7 см. БОм 4
5,6,7 см. БОм 1
-0,200
Паз. 5,6,7 приварить к арматуре балок
ТП901-1-137.88 - КЖ1
Нач. отд. Шейко
Н. контр. Сокольская
Гл. спец. Власенко
Рук. гр. Тахтамышева
Вед. инж. Кот
Инж. Перова
Ст. инж. Сокольская
Привязан
Инв. №
Канализационная насосная станция производительностью 13-150 м³/ч, напором 8-60 м
Перекрытие РКМ1, на отм. 0,000. Балки обвязочные БОм2, БОм3. Общий вид и схемы армирования
Стадия Р
Лист 6
Листов
ГОССТРОЙ СССР Союзводоканалниипроект Харьковский Водоканалпроект
копир. Майстренко 23282-01 19 Формат А2
Инв. № подл. | Подпись и дата | Взам. инв. №

Спецификация к схеме расположения перекрытия РКм1 на отм. 0.000

Формат	Зона	Поз.	Обозначение	Наименование	Кол.	Примечание
				Балка БОм1 – шт. 1	1	
				Сборочные единицы		
А4		1	902-1-137.88 -КЖ1И.КР3	Каркас плоский КР3	2	
А4		2	-КР4	Каркас плоский КР4	1	
		3	1.400-15 Вып.1.120-26	Изделие закладное МН-109-3	6	
				Детали		
БЧ		4		ф10 А-III ГОСТ 5781-82*, ℓ=370	75	0,23кг
БЧ		5*		ф12 А-III ГОСТ 5781-82*, ℓ=250,	8	0,22кг
БЧ		6*		ℓ=400	4	0,4кг
БЧ		7*		ℓ=600	8	0,54кг
БЧ		8*		ф10 А-III ГОСТ 5781-82*, ℓ=1760	38	1,1кг
БЧ		9		ф6 А-I ГОСТ 5781-82*, ℓ=6450	4	1,4кг
				Материалы		
				Бетон класса В15, W4, F100	2,29	м³
				Балка БОм4 – шт. 1	1	
				Сборочные единицы		
А4		1	902-1-137.88 - КЖ1И КР4	Каркас плоский КР3	2	
А4		2	-КР5	Каркас плоский КР4	1	
		3	1.400-15 Вып. 1.120.26	Изделие закладное МН109-3	9	
				Детали		
БЧ		4		ф10 А-III ГОСТ 5781-82*, ℓ=370	75	0,23кг
БЧ		5*		ф12 А-III ГОСТ 5781-82*, ℓ=250	8	0,22кг
БЧ		6*		ℓ=400	4	0,4кг
БЧ		7*		ℓ=600	8	0,54кг
БЧ		9*		ф6 А-I ГОСТ 5781-82*, ℓ=6450	4	1,43кг
БЧ				ф10 А-III ГОСТ 5781-82*, ℓ=1760	38	1,1кг
				Материалы		
				Бетон класса В15, W4, F100	2,15	м³

Продолжение спецификации

Формат	Зона	Поз.	Обозначение	Наименование	Кол.	Примечание
				Балка БОм2-шт.1	1	
				Сборочные единицы		
А4		11	902-1-137.88 - КЖ1И.КР5	Каркас плоский КР5	2	
А4		12	-КР6	Каркас плоский КР6	1	
		3	1.400-15 Вып.1.120-26	Изделие закладное МН109-3	4	
		13	1.400-15 Вып.1.180-11	МН 160-6	2	
		14	1.400-15 Вып.1.130-02	МН 117-3	2	
				Детали		
БЧ		4		ф10 А-III ГОСТ 5781-82* ℓ=370	84	0,23кг
				Материалы		
				Бетон класса В15, W4, F100	2,1	м³
				Балка БОм3-шт.1	1	
				Сборочные единицы		
А4		11	902-1-137.88 - КЖ1И-КР5	Каркас плоский КР5	2	
		12	-КР6	Каркас плоский КР6	1	
		3	1.400-15 Вып. 1.120-26	Изделие закладное МН109-3	3	
		13	1.400-15 Вып. 1-180-11	МН 160-6	2	
				Детали		
БЧ		4		ф10 А-III ГОСТ 5781-82* ℓ=370	84	0,23кг
БЧ		15		ℓ=850	8	0,5кг
БЧ		16		ℓ=1220	8	0,8кг
				Материалы		
		21		Бетон класса В15, W4, F=100	2,1	м³

* Поз. 5-8,10 см. Ведомость деталей

Ведомость деталей

Поз.	Эскиз
5	150 / 100
6	300 / 100
7	500 / 100

Ведомость деталей

Поз.	Эскиз
8	770 / 220 / 770
10	670 / 220 / 670

Ведомость расхода стали на элемент, кг

Марка элемента	Изделия арматурные								
	Арматура класса								Всего
	А-I		А-III						
	ГОСТ 5781-82*								
	ф6	Итого	ф6	ф8	ф10	ф12		Итого	
РКм1	12,14	12,14	49,6	40,8	140,6	155,7		386,7	398,84

Продолжение ведомости

Изделия закладные									Общий расход
Арматура класса				Прокат марки				Всего	
А-III				Вст3кп2		Вст3пс6-1			
ГОСТ 5781-82*				ГОСТ 103-76*		ГОСТ 82-70*			
ф8	ф16		Итого	-δ6	Итого	-δ12	Итого		
7,2	14,4		21,6	30,9	30,9	87,6	87,6	140,1	538,94

Привязан

Инв.№

Нач.отд.	Шейко		
Н.контр.	Сокольская		
Гл.спец.	Власенко		
Рук.гр.	Хахатошева		
Вед.инж.	Кот		
Инж.	Перова		

ТП 902-1-137.88-КЖ1

Канализационная насосная станция производительностью 13-150м³/ч, напором 8-60м

Стадия	Лист	Листов
Р	7	

Перекрытие РКм1 на отм. 0,000. Спецификация

Госстрой СССР Союзводоканалниипроект Харьковский Водоканалпроект

Копир. Майстренко

232.82-01 20 Формат А2

Альбом 3

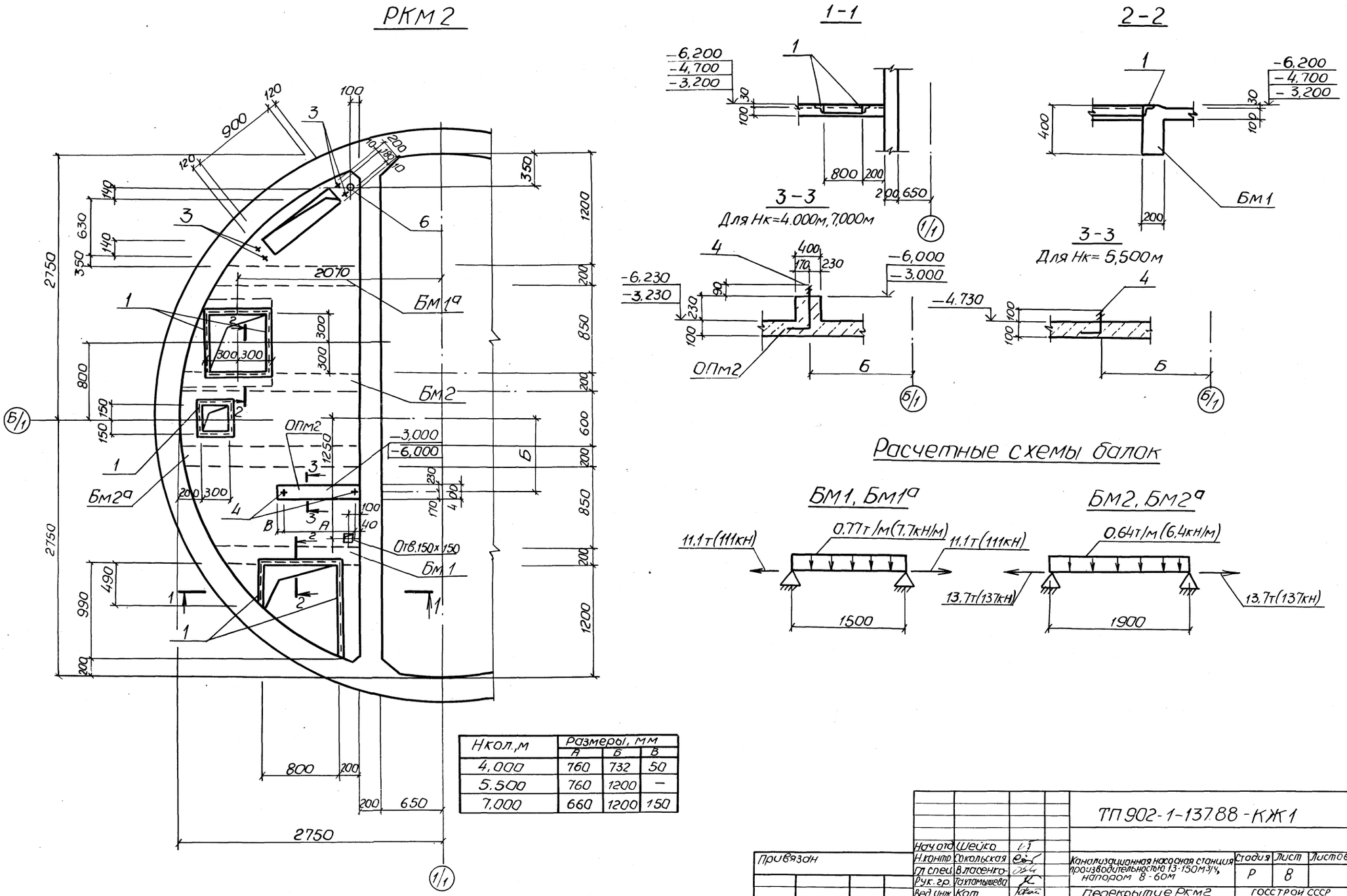

Нкол.,м	Размеры, мм		
	А	Б	В
4,000	760	732	50
5,500	760	1200	—
7,000	660	1200	150

Нач.отд	Шейко		
Н.контр.	Сокольская		
Гл.спец.	В.Ласенко		
Рук.гр.	Тахтамышева		
Вед.инж.	Кот		
Инж			
Ст.инж	Соколовская		

Привязан

Инв.№

ТП 902-1-137.88-КЖ1

Канализационная насосная станция производительностью 13-150м³/ч, напором 8-60м

Перекрытие РКМ2 на отм. 3,200-4,700-6,200 Общий вид

Стадия	Лист	Листов
Р	8	

ГОССТРОЙ СССР Союзводоканалниипроект Харьковский Водоканалпроект

Инв.№ подл. | Подпись и дата | Взам.инв.№ | ВИК-2 | Нарыжная

копир. Майстренко 23282-01 21 Формат А2

ПМ 1

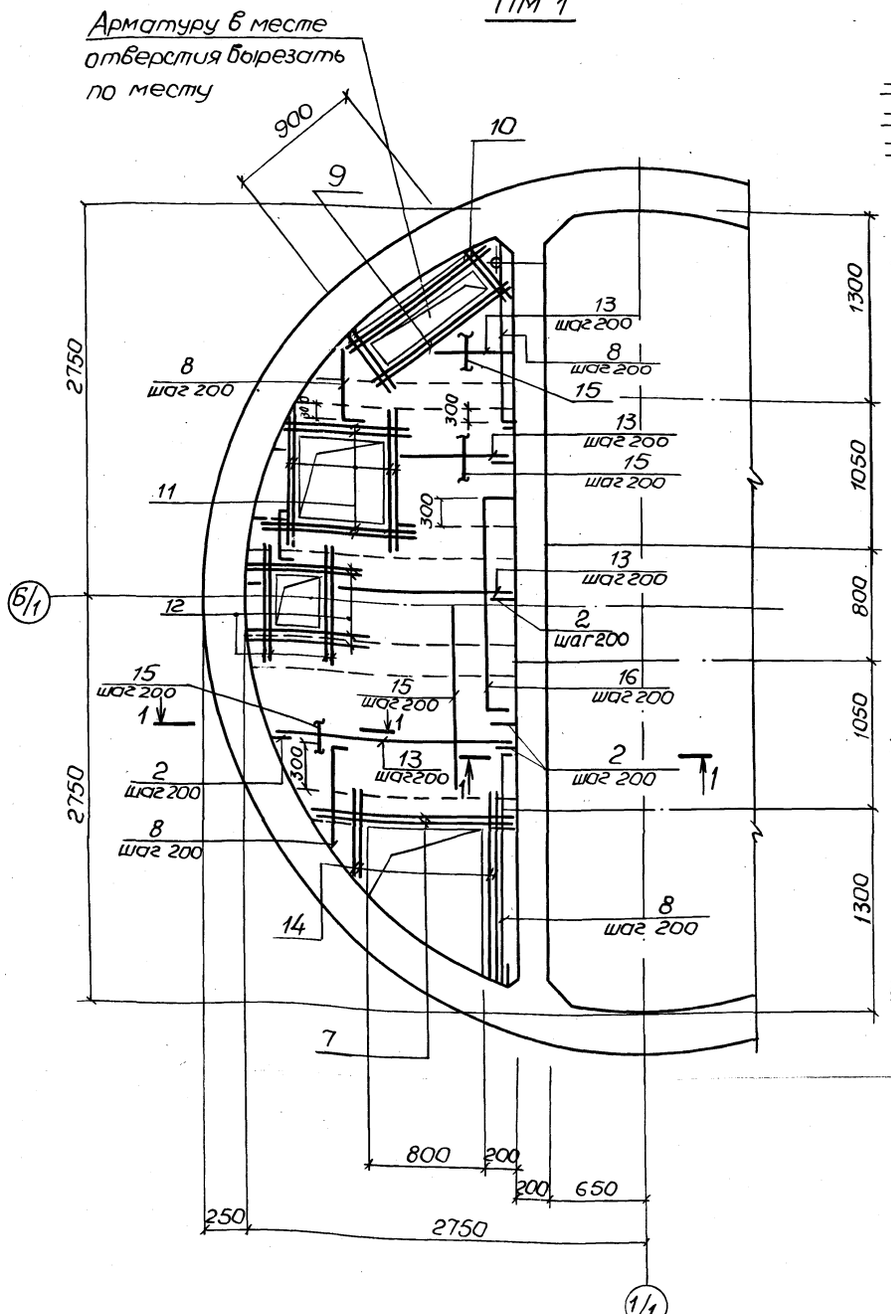

БМ1, БМ1а

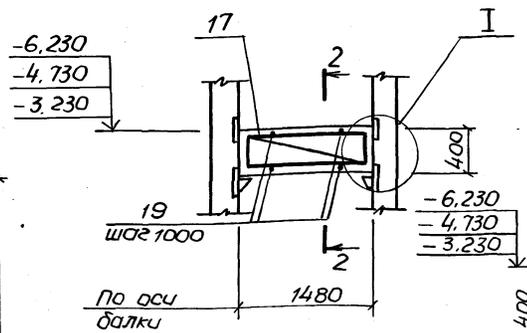

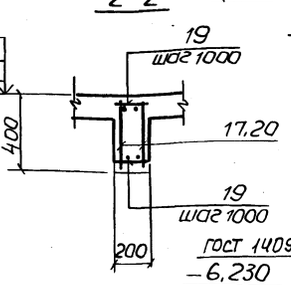

БМ2, БМ2а

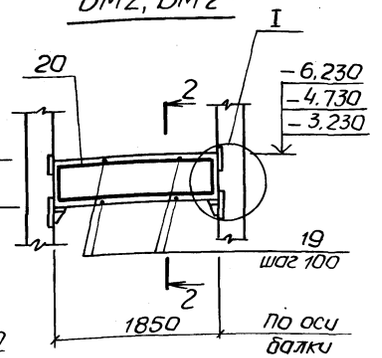

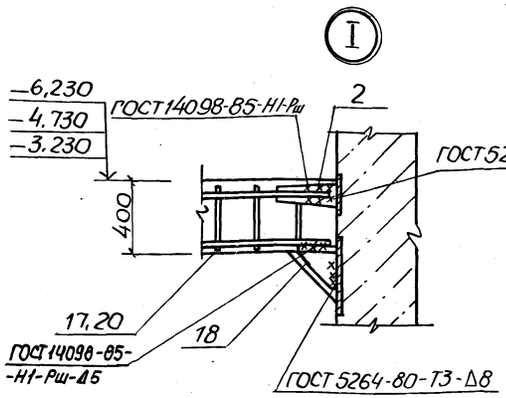

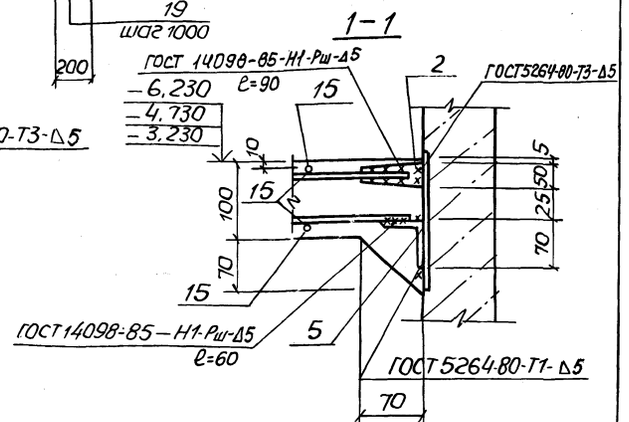

Расчетная схема ПМ1

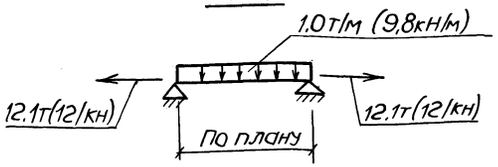

1. Защитный слой бетона для рабочей арматуры принят: в плите – 15мм, в балках – 25мм.
2. После приварки каркасов балки к соединительным элементам последние должны быть обетонированы.
3. Условные обозначения

-6,230	для Нк = 7,0м
-4,730	для Нк = 5,5м
-3,230	для Нк = 4,0м

Нач.отд	Шейко		
Н.контр.	Соколовская		
Гл.спец.	Власенко		
Рук.гр.	Тахтамышева		
Вед.инж.	Кот		
Ст.инж.	Соколовская		

Привязан

Инв.№

ТП 902-1-137.88-КЖ1

Канализационная насосная станция производительностью 13-150 м3/ч, напором 8-60 м.

Стадия	Лист	Листов
Р	9	

Перекрытие РКМ2 на отм. -3,200, -4,700 – 6,200. Плита ПМ1. Балки БМ1, БМ1а, БМ2, БМ2а. Общий вид и схемы армирования

Госстрой СССР Союзводоканалниипроект Харьковский Водоканалпроект

Копир. Майстренко 23282-01 22 Формат А2

Альбом 3

Ведомость деталей

Поз	Эскиз
8	80 | 700-1500
14	800-1300
16	80 | 1600 | 80

Спецификация к схеме расположения перекрытия РКм2 (окончание)

Формат	Зона	Поз	Обозначение	Наименование	Кол.	Примечание
				ОПм 2-шт.1		
				Для Нк=4,0 и 7,0		
				Материалы		
				Бетон класса В15	0,07	м³

* Поз. 8, 14, 16 см. ведомость деталей на данном листе

Спецификация к схеме расположения перекрытия РКм2 (начало) (продолжение)

Формат	Зона	Поз	Обозначение	Наименование	Кол.	Примечание
				Плита ПМ1 - шт.1		
				Сборочные единицы		
		1	1.400-15. В-1 540-09	Изделие закладное Мн548	5,7	п.м.
А4		2	902-1-137.88-КЖ1И МС4	Изделие соединительное МС4	52	
А4		3	-МН1	Изделие закладное МН1	2	
		4		Болт 1,1 М12×350 ВСт3пс2 ГОСТ24379-1-80	2	
		5		Уго. Б-70×70×5 ГОСТ8509-72*		
				Лок ВСт3кп2 ГОСТ535-79*	12,1	п.м
		6		Тру-70×2,5×100 II ГОСТ10704-76*		
				Ба В-6Ст3сп ГОСТ10705-80	1	4,16кг
				Детали		Масса, ед. кг
				Ф10А-III ГОСТ 5781-82*;		
БУ		7		ℓ=1550	4	0,96
БУ		8*		ℓср=1280	8	0,74
БУ		9		ℓ=1650	8	1,02
БУ		10		ℓ=950	8	0,59
БУ		11		ℓ=1350	16	0,83
БУ		12		ℓ=1050	16	0,65
БУ		13		Ф8А-III ГОСТ 5781-82*;	54,0	п.м.
БУ		14*		ℓ=1050	8	0,41
БУ		15			62,4	п.м
БУ		16*		ℓ=1760	8	0,69
				Балка БМ1 - шт.1		
				Балка БМ1а - шт.1		
				Сборочные единицы		
А4		17	902-1-137.88-КЖ1И КР7	Каркас плоский КР7	4	

Формат	Зона	Поз	Обозначение	Наименование	Кол.	Примечание
А4		2	902-1-137.88-КЖ1И-МС4	Изделие соединительное МС4	8	
А4		18	-МС3	МС3	4	
				Детали		
БУ		19		Ф6А-I ГОСТ 5781-82*, ℓ=180	8	0,04
				Переменные данные для исполнений:		
				-КЖ1-БМ1		
		1	1.400-15 В.1. 540-09	Изделие закладное МН548	0,8	п.м.
				Балка БМ2 - шт.1		
				Балка БМ2а - шт.1		
				Сборочные единицы		
А4		20	902-1-137.88-КЖ1И-КР7	Каркас плоский КР7	4	
А4		2	-МС4	Изделие соединительное МС4	8	
А4		18	-МС3	МС3	4	
				Детали		
БУ		19		Ф6А-I ГОСТ 5781-82*, ℓ=180	12	0,04
				Переменные данные для исполнений:		
				902-1-137.88-КЖ1-БМ2		
		1	1.400-15 В.1 540.09	Изделие закладное МН548	0,6	п.м.
				Материалы на РКм2		
				Бетон класса В1.5,		
				W4, F100	1,0	м³

Ведомость расхода стали на элемент, кг.

Марка элемента	Изделия арматурные									Изделия закладные																Общий расход
	Арматура класса													Прокат марки												
	А-I			А-III					Всего	А-III				ВСт3 кп2								ВСт3пс2	ВСт3кп2	Всего	
	ГОСТ 5781-82*									ГОСТ 5781-82*				ГОСТ 103-76*				ГОСТ 8509-72*				ГОСТ 7798-70*	ГОСТ 10704-76*		
	Ф6		Итого	Ф8	Ф10	Ф12		Итого		Ф8	Ф12		Итого		-8×100	-10×200		Итого	L50×5	L70×5		Итого	Болт М12	Труба 70×2,5		
РКМ2	6,6		6,6	33,5	74,3	10,3		118,1	124,7	2,4	0,9		3,3		22,9	75,4		98,3	22,0	62,4		84,4	0,6	4,2	190,8	315,5

Привязан

Инв. №

Нач. отд.	Шейко	
Н. контр.	Сокольская	
Гл. спец.	Власенко	
Рук. гр.	Тахтамышева	
Вед. инж.	Кот	
Инж.		

ТП 902-1-137.88-КЖ1

Канализационная насосная станция производительностью 13-150 м³/ч напором 8-60м

Стадия	Лист	Листов
Р	10	

Перекрытие РКМ2 на отм. -3,200; -4,700; -6,200. Спецификация

ГОССТРОЙ СССР Союзводоканалниипроект Харьковский Водоканалпроект

Инв. № подл. | Подпись и дата | Взам. инв.

копир. Майстренко

Альбом 3

Схема расположения фундаментов под оборудование

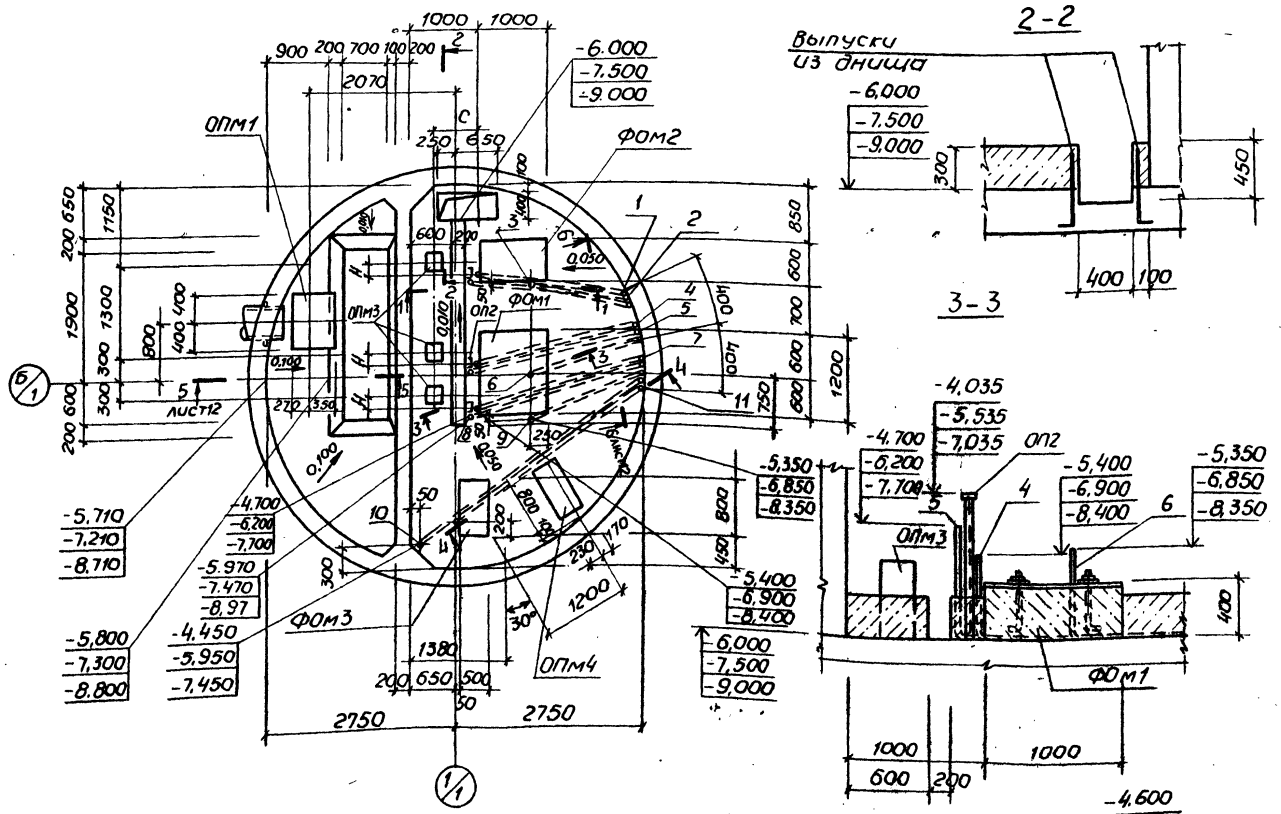

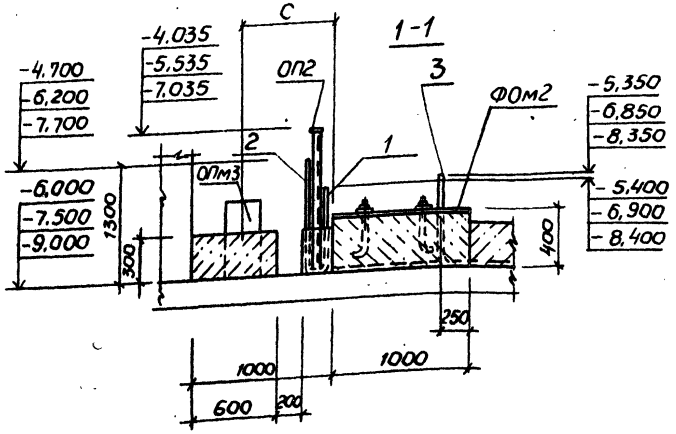

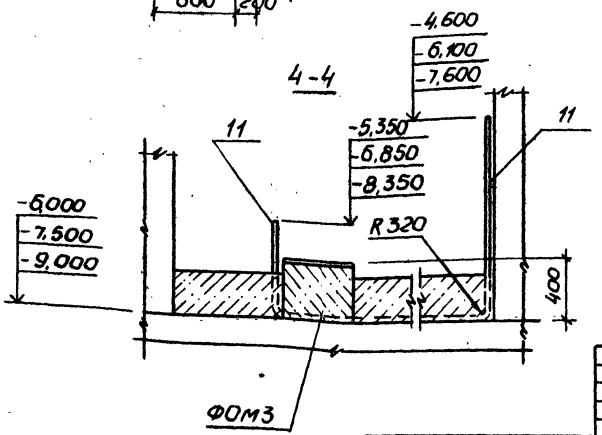

Спецификация к схеме расположения фундаментов под оборудование

Марка, поз.	Обозначение	Наименование	Кол.	Масса ед., кг.	Приме-чание
		Фундаменты под оборудование			
ФОм1	лист 13	ФОм1	1		
ФОм2	лист 13	ФОм2	1		
ФОм3	лист 13	ФОм3	1		
		Опоры			
ОПм1	лист 12	ОПм1	1		
ОП2	902-1-137.88-КЖ1И-ОП2	ОП2	3		
ОПм3	лист 12	ОПм3	3		
ОПм4	лист 13	ОПм4	1		
		Труба 32×2-Т ГОСТ 10704-76* В-б Ст3сп ГОСТ 10705-80			
1		ℓ = 4200	1	6,2	
2		ℓ = 5000	1	7,4	
4		ℓ = 4400	1	6,4	
5		ℓ = 5200	1	7,7	
7		ℓ = 4500	1	6,7	
8		ℓ = 5300	1	7,9	
10		ℓ = 6950	1	10,3	
11		ℓ = 5350	1	8,0	
		Труба 40×2-Т ГОСТ 10704-76* В-б Ст3сп ГОСТ 10705-80			
3		ℓ = 4650	1	8,7	
6		ℓ = 4850	1	9,1	
9		ℓ = 4950	1	9,3	

Устройства полов и фундаментов под оборудование выполнить после укладки труб.

Согласовано: ЭА ВИК 2 Бочков, Воронина

Инв. № подл. | Подпись и дата | Взам. инв. №

Привязан

Инв. №

Нач. отд.	Шейко		
Н. контр.	Уколькая		
Гл. спец.	Масенко		
Рук. гр.	Литанишев		
Ведущ.	Кол		
Инж.	Рукос		

ТП 902-1-137.88 -КЖ1

Канализационная насосная станция производительностью 13-150 м³/ч напором 8-80 м

Стадия	Лист	Листов
Р	11	

Госстрой СССР Союзводоканалпроект Харьковский Водоканалпроект

Схема расположения фундаментов под оборудование (начало)

Копир. Майстренко

23282-01 24 Формат А2

Альбом 3

7-7

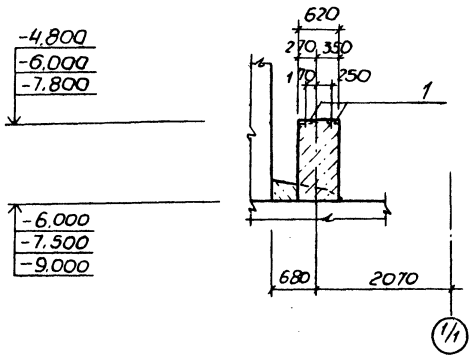

8-8

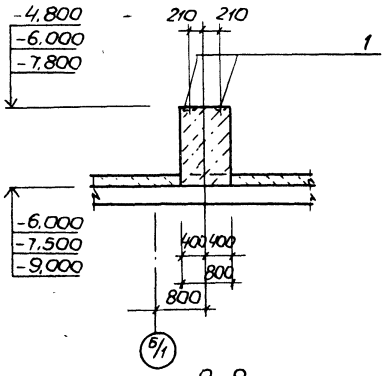

ОПм1

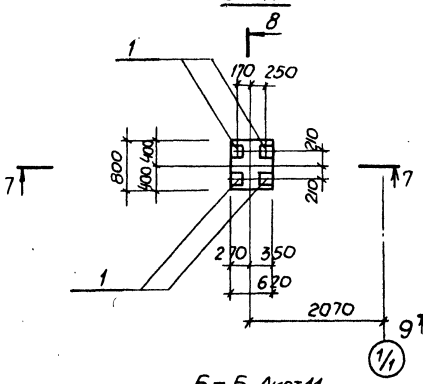

9-9

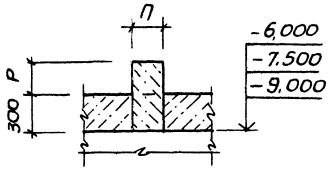

ОПм3

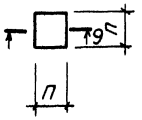

5-5. Лист 11

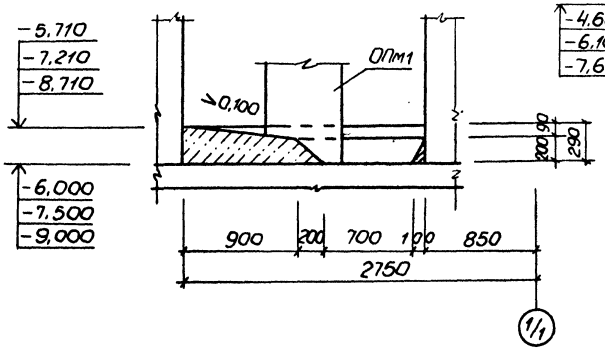

6-6. Лист 11

Спецификация ФОм1-ФОм3, ОПм1, ОПм3, ОПм4

Формат	Зона	Поз	Обозначение	Наименование	Кол. на испол. ФОм1	ФОм2	ФОм3	ОПм1	ОПм3	ОПм4	Примечание
					1	1	1	1	3	1	
				Сборочные единицы							
		1	1.400-15, вып.1	Изделие закладное МН117-1				4			
		2		Болт 1.1м16х100 ВСт3пс2 ГОСТ 24379.1-80	8	4	4				0,82 кг
		3		Болт 1.1м12х500 ВСт3пс2 ГОСТ 24379.1-80						2	0,52 кг
				Материалы							
				Бетон класса В15	0,48	0,24	0,14	1,10	0,02	0,19	м³

Согласовано: Калинина, Кашинцева, Бортан, ЭЛ; ВИК 2, ВИК 2

Инв.№ подл. | Подпись и дата | Взам.инв.№

Привязан			ТП902-1-137-88 -КЖ1
Нач.отд	Шейко		Канализационная насосная станция производительностью 13-150 м³/ч напором 8-60м
Н.контр	Соколовская		Стадия Р; Лист 12; Листов
Гл.спец	Власенко		Схема расположения фундаментов под оборудование (продолжение)
Рук.гр	Пилипишев		Госстрой СССР Союзводоканалниипроект Харьковский Водоканалпроект
Вед.инж	Кот		
Инж.	Рукос		
Инв.№			

Копир Майстренко 232 82-01 25 Формат А2

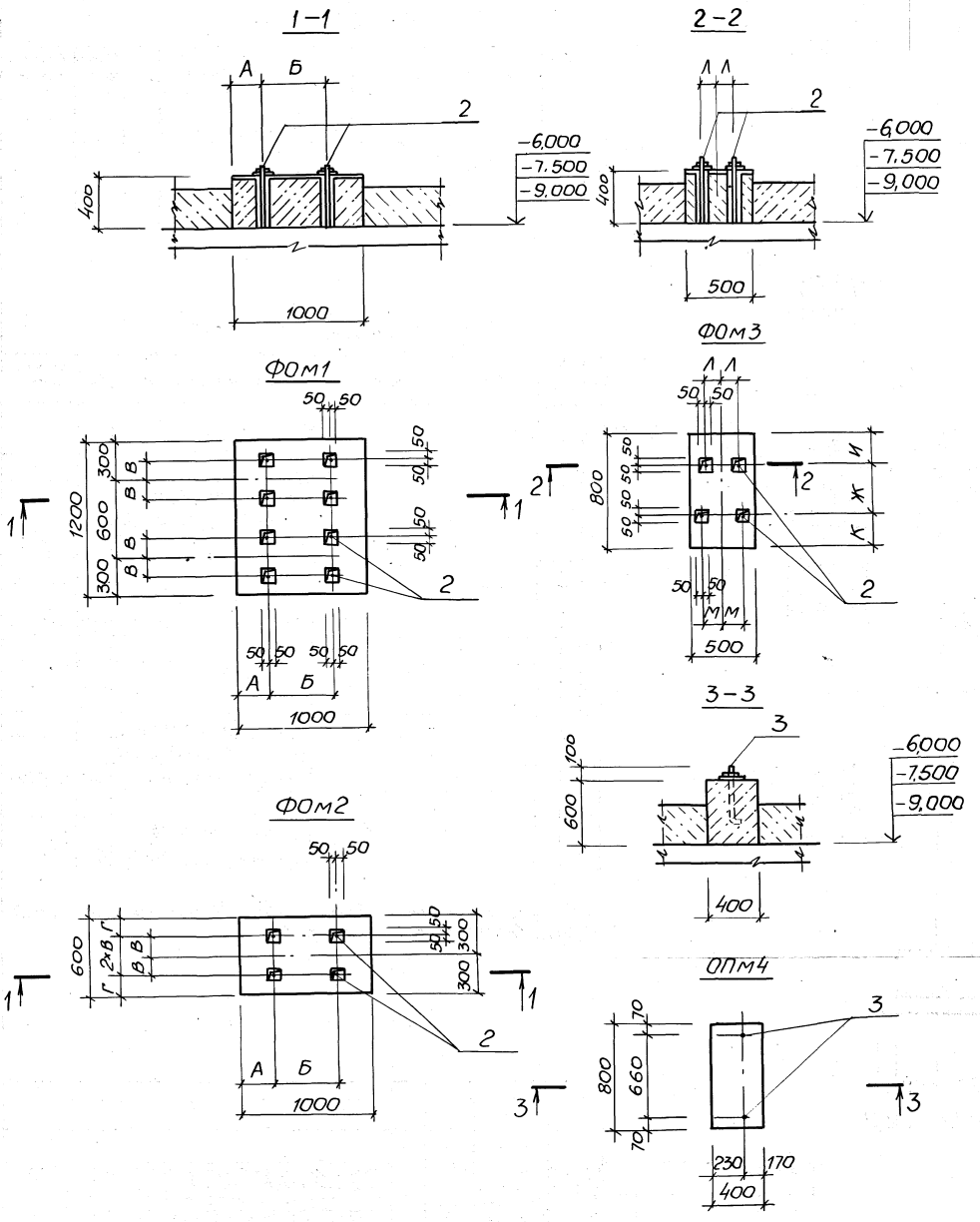

Таблица размеров

№№ п/п	Марка насоса	Размеры, мм А	Б	В	Г		Ж	И	К	Л	М	Н	П	Р	С
	Фундаменты ФОМ1, ФОМ2														
1	СД 16/25, СД 16/25а, СД 16/25б, СД 25/14, СД 25/14а, СД 25/14б, СД 32/40б, СД 16/10, СД 16/10а, СД 16/10б	260	480	100	200										
2	СД 32/40, СД 32/40а.	260	515	100	200										
3	СД 50/10, СД 50/10а; СД 50/10б	255	480	100	200										
4	СД 50/56, СД 50/56а, СД 50/56б.	160	515	150	150										
	Фундамент ФОМ3														
5	ВК 1/16						336	232	232	120	120				
6	ВК 4/24						413	193	194	120	120				
7	ВК 4/24						432	184	184	120	127				
8	ВК 2/26						365	217	218	125	125				
9	ВК 2/26						379	210	211	125	125				
	Опоры ОП2, ОПМ3														
10	СД 50/10, СД 50/10а											150	200	230	570
11	СД 50/10б											150	150	255	495
12	СД 50/56, СД 50/56а											134	200	260	615
13	СД 50/56б											134	150	285	595
14	СД 32/40, СД 32/40а											112	150	255	495
15	СД 32/40б											112	150	255	495
16	СД 25/14											134	150	265	495
17	СД 25/14а, СД 25/14б											134	150	275	480
18	СД 16/25											94	150	265	480
19	СД 16/25а, СД 16/25б											94	150	280	390
20	СД 16/10											112	150	275	480
21	СД 16/10а, СД 16/10б											112	150	290	390

Спецификацию фундаментов ФОМ1 - ФОМ3, опоры ОПМ4 см. лист 12

				ТП902-1-137.88 -КЖ1		
Привязан	Нач.отд.	Шейко		Канализационная насосная станция производительностью 13-150 м³/ч, напором 8-60м	Стадия Р	Лист 13	Листов
	Н.контр.	Сокольская					
	Гл.спец.	Власенко					
	Рук.гр.	Пилипышев		Схема расположения фундаментов под оборудование (окончание)	Госстрой СССР Союзводоканалниипроект Харьковский Водоканалпроект	
Инв.№	Вед.инж.	Кот				
	Инж.	Рукас				

Копир. Майстренко 23282-01 26 Формат А2

Альбом 3

Схема расположения фундаментов под лестницу и монорельсы

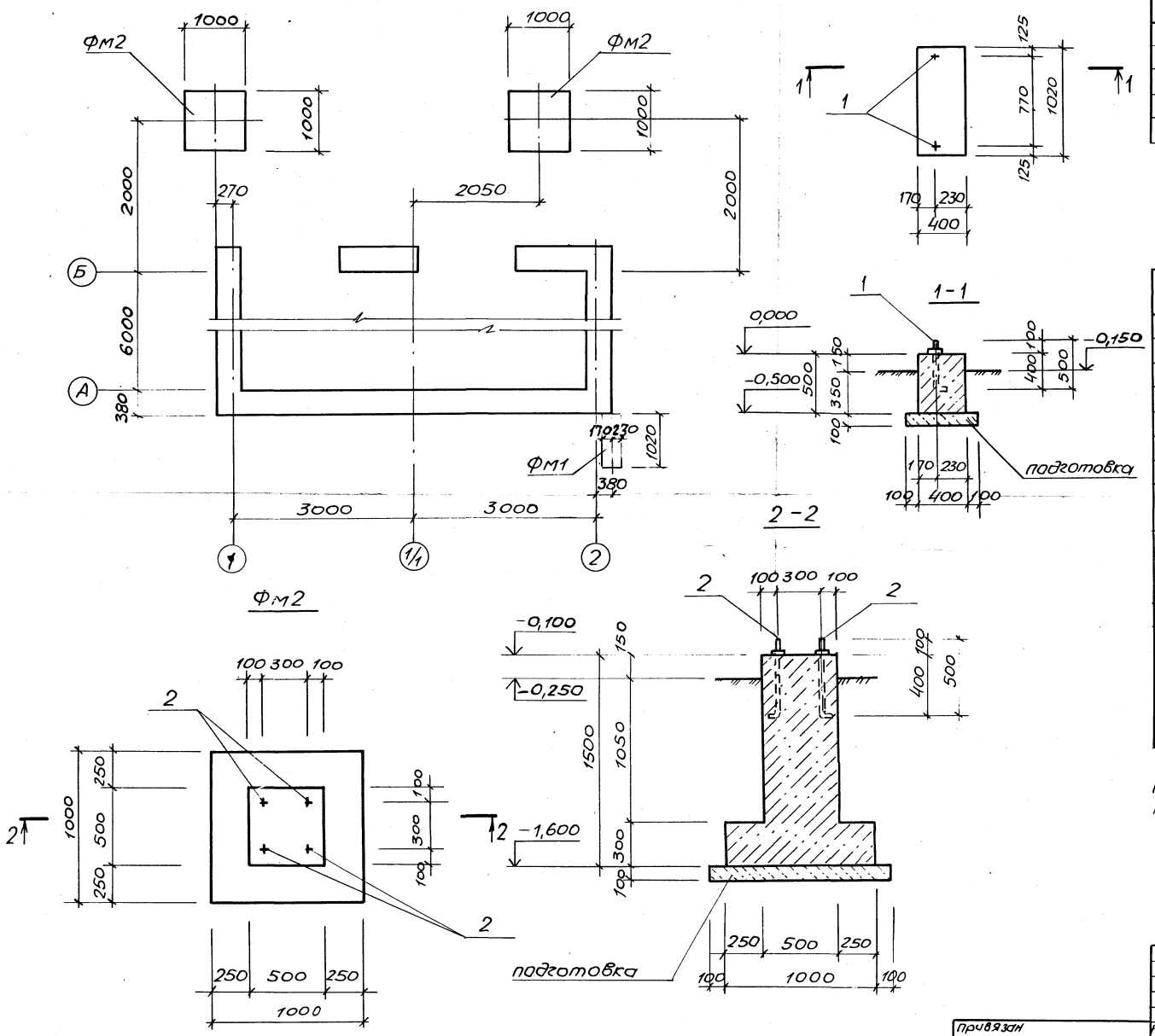

Спецификация к схеме расположения фундаментов

Марка, поз.	Обозначение	Наименование	Кол.	Масса ед., кг.	Примечание
		Фундаменты			
Фм1	лист 14	Фм1	1		
Фм2	лист 14	Фм2	2		

Спецификация Фм1. Ф2

Формат	Зона	Поз.	Обозначение	Наименование	Кол.	Примечание
				Фм1		
				Сборочные единицы		
		1		Болт 1,1м12х500Вст3пс2		
				ГОСТ 24379.1-80	2	0,52кг
				Материалы		
				Бетон класса В12,5	0,2	м³
				Фм2		
				Сборочные единицы		
		2		Болт 1,1м12х500Вст3пс2		
				ГОСТ 24379.1-80	4	0,52кг
				Материалы		
				Бетон класса В12,5	0,6	м³

Под фундаментами выполнить бетонную подготовку из бетона класса В 3,5

Привязан	Нач.отд.	Шейко		ТП 902-1-137.88 -КЖ1		
	Н.контр.	Сокольская		Канализационная насосная станция производительностью 13-150м³/ч, напором 8-60м	Стадия	Лист	Листов
	Гл.спец.	Власенко			Р	14	
	Рук.гр.	Тахтамышева		Схема расположения фундаментов под лестницу и монорельсы	Госстрой СССР Союзводоканалниипроект Харьковский водоканалпроект		
	Вед.инж.	Кот					
Инв.№	Инж.	Рукас					

Согласовано: Гр. арх. Кривчикова

Инв.№ подл. | Подпись и дата | Взам.инв.№

Копир. Майстренко 23282-01 27 Формат А2

Альбом 3

Схема расположения элементов заземления в надземной части КНС

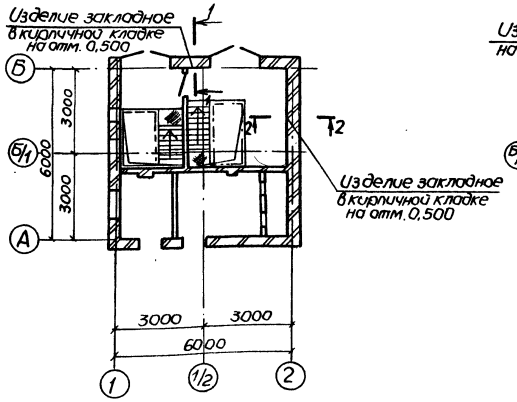

Схема расположения элементов заземления в подземной части КНС

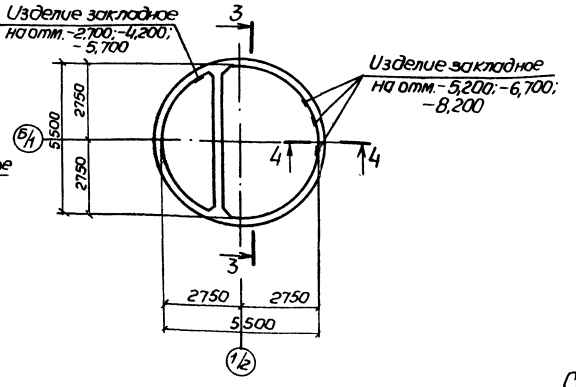

3-3

Для Нк=4,0м; 5,5м Для Нк=5,5м; 7,0м

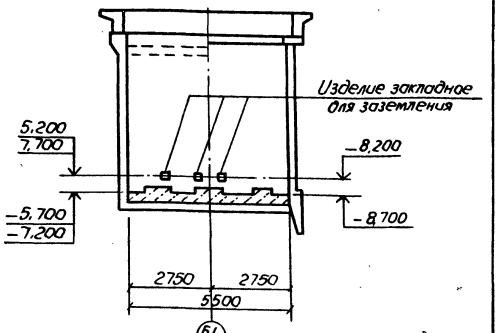

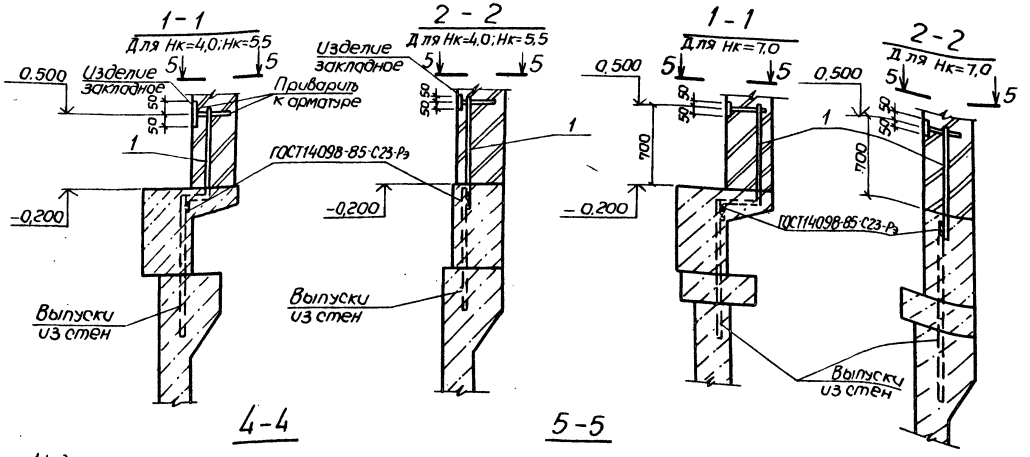
1-1
Для Нк=4,0; Нк=5,5
2-2
Для Нк=4,0; Нк=5,5
1-1
Для Нк=7,0
2-2
Для Нк=7,0

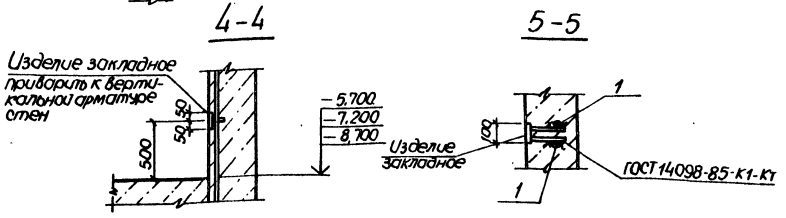
4-4
5-5

Спецификация к схеме расположения элементов заземления

Марка, поз.	Обозначение	Наименование	Кол.	Масса ед.кг	Примечание
		Детали			
1		ф12А-III ГОСТ 5781-82* ℓ=850	4	0,8	

Общий расход стали ф12А-III = 3,2кг.

1. Все соединения выполнить сваркой электродами типа Э42 ГОСТ 9467-75.
2. Заземляющие перемычки и закладные изделия покрываются кузбасс лаком.

Нач. отд.	Шейко		ТП 902-1-137.88 -КЖ1		
Н. контр.	Сокольская		Канализационная насосная станция производительностью 13-150м³/ч, напором 8-60м	Стадия	Лист	Листов
Гл. спец.	Власенко			Р	15	
Рук. гр.	Тахтамышева		Схема расположения элементов заземления	Госстрой СССР Союзводоканалниипроект Харьковский Водоканалпроект		
Вед. инж.	Кот					

Привязан

Инв. №

Согласовано

Инв. № подл. | Подпись и дата | Взам. инв. №

копир. Майстренко 23282-01 28 Формат А2

Альбом 3

Деталь гидроизоляции в сухих грунтах (опускной способ)

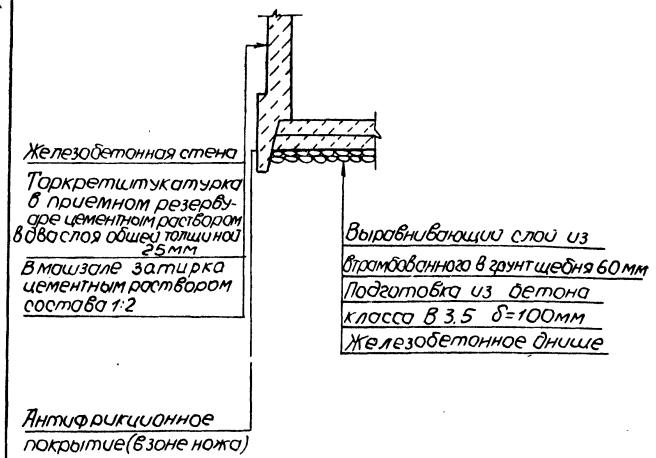

Деталь гидроизоляции в мокрых грунтах (опускной способ)

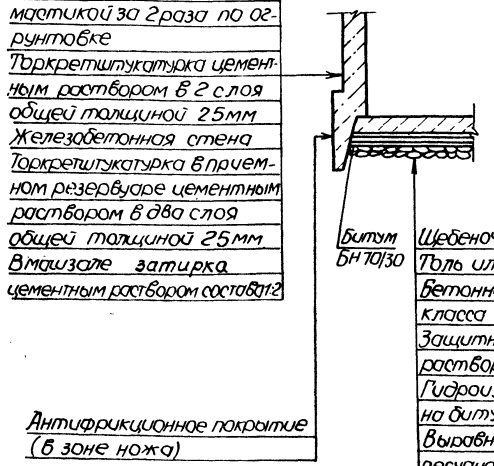

Деталь гидроизоляции в мокрых грунтах (открытый способ)

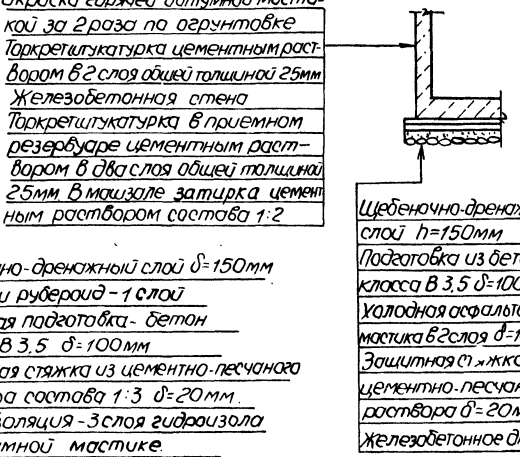

Деталь устройства дренажного приямка

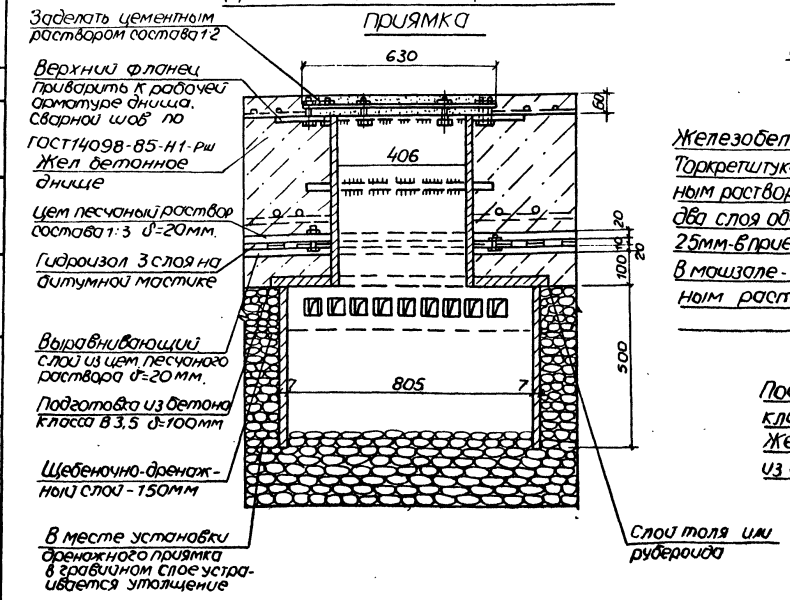

Деталь гидроизоляции в сухих грунтах (открытый способ)

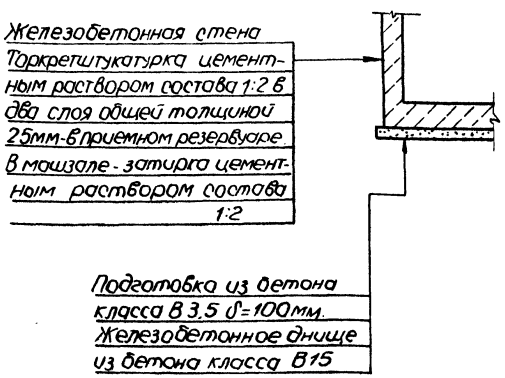

Конструкция уплотнителя

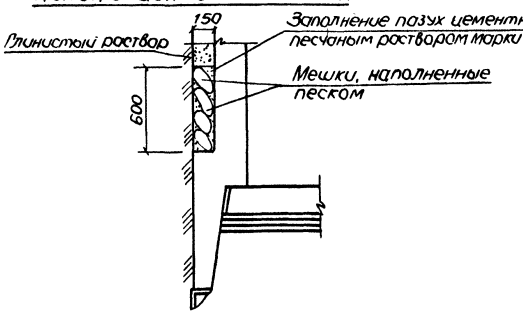

Согласовано

Инв. № подл. | Подпись и дата | Взам. инв. №

Привязан

Инв. №

Нач. отд.	Шейко		
Н. контр.	Рогальская		
Гл. спец.	Власенко		
Рук. гр.	Потапышев		
Вед. инж.	Кот		
Ст. инж.			

ТП 902-1-137.88-КЖ1

Канализационная насосная станция производительностью 13·150 м³/ч, напором 8-60 м

Стадия	Лист	Листов
Р	16	

Детали гидроизоляции

Госстрой СССР Союзводоканалпроект Харьковский Водоканалпроект

копир. Майстренко 23282-01 29 Формат А2

Ведомость рабочих чертежей основного комплекта марки КМ1

Лист	Наименование	Примечание
1	Общие данные (начало)	
2	Общие данные (окончание)	
3	Схемы расположения путей монорельса и ограждения на отм. 0.000. Сечения 1-1 ÷ 4-4.	
4	Узлы II, III. Сечения 5-5 ÷ 10-10.	
5	Схема расположения элементов ограждения кровли и наружной лестницы.	

Ведомость ссылочных и прилагаемых документов

Обозначение	Наименование	Примечание
	Ссылочные документы	
1.450.3-3 Вып.1	Стальные лестницы, площадки, стремянки и ограждения.	

Техническая спецификация металла (начало)

Вид профиля и ГОСТ, ТУ	Марка металла и ГОСТ	Обозначение и размер профиля, мм	NN п.п	Код: Марки металла	Код: Вида профиля	Код: размера профиля	Количество, шт	Длина, мм	Масса металла по элементам конструкции, т: Монорельсы	Масса металла по элементам конструкции, т: Площадки, лестницы, ограждения	Общая масса, т	Площадь поверхности, м²	Масса потребности в металле по кварталам (заполняется изготовителем): I	II	III	IV	Заполняется ВЦ
Балка двутавровая ТУ14-1-3023-80	Вст3сп5-2 ТУ14-1-3023-80	Дву-18ТУ14-1-3023-80	1														
		тавр Вст3с5-2ТУ14-1-3023-80	2	12360	2405				0,220		0,220	8,60					
Двутавр с параллельными гранями полок (широкополочный) ТУ 14-1-3023-80	Вст3сп5-2 ТУ14-1-3023-80	Дву-23Б-1ТУ14-1-3023-80	3														
		тавр Вст3сп5-2ТУ14-1-3023-80	4	14460	2432				0,140		0,140	4,90					
	Итого		5														
Всего профиля			6						0,360		0,360						
Швеллер горячекатаный ГОСТ 8240-72*	Вст3кп2 ГОСТ380-71*	швел-12ГОСТ8240-72*	7														
		лер Вст3кп2ГОСТ535-79*	8	11240	2645				0,130	0,030	0,160						
	Итого		9														
Всего профиля			10						0,130	0,030	0,160	6,90					
Сталь прокатная угловая равнополочная ГОСТ 8509-72*	Вст3кп2 ГОСТ380-71*	Уго-50×50×5ГОСТ8509-72*	11														
		лок Вст3кп2ГОСТ535-79*	12	11240	2120				0,003	0,094	0,097	5,00					
	Вст3сп5-2 ТУ14-1-3023-80	Уго-100×100×7ГОСТ8509-72*	13														
		лок Вст3сп5-2ТУ14-1-3023-80	14	14460	2120				0,010		0,010	0,40					
	Итого		15														
Всего профиля			16						0,013	0,094	0,107						
Полоса стальная горячекатаная ГОСТ 103-76* ГОСТ 82-70*	Вст3сп5-2 ТУ14-1-3023-80	Поло-Б12×140ГОСТ103-76*	17														
		са Вст3сп5-2ТУ14-1-3023-80	18	14460	7110				0,027		0,027	0,6					
		Поло-Б12×200ГОСТ103-76*	19														
		са Вст3сп5-2ТУ14-1-3023-80	20	14460	7110				0,011		0,011	0,3					
		Поло-Б20×400ГОСТ82-70*	21														
		са Вст3сп5-2ТУ14-1-3023-80	22	14460	7110				0,050		0,050	0,7					
	Вст3к2 ГОСТ380-71*	Поло-Б4×50ГОСТ103-76*	23														
		са Вст3кп2ГОСТ535-79*	24	11240	7110					0,035	0,035	2,20					
Полоса стальная горячекатаная ГОСТ 82-70*	Вст3сп5-2 ТУ14-1-3023-80	Поло-Б10×300ГОСТ82-70*	25														
		са Вст3сп5-2ТУ14-1-3023-80	26	11240	7110				0,032		0,032	0,80					
	Итого		27														
Всего профиля			28						0,120	0,035	0,155						
Болты с шестигранной головкой ГОСТ 7798-70*	Вст3сп5 ГОСТ380-71*	Болт М12ГОСТ7798-70*	29	14460					0,001		0,001						
	Итого		30														
Всего профиля			31						0,001		0,001						

Типовой проект разработан в соответствии с действующими нормами и правилами

Гл инженер проекта [подпись] / Лялюк/

Инв №

Привязан

Нач. отд.	Шейко	[подпись]
Н.контр.	Сокольская	[подпись]
Гл спец	Власенко	[подпись]
Рук. гр.	Тахтамышева	[подпись]
Вед. инж.	К'ат	[подпись]
Ст. инж.	Веляев	[подпись]

ТП 902-1-137.88-КМ1

Канализационная насосная станция производительностью 13-150 м³/ч напором 8-60 м

Стадия	Лист	Листов
Р	1	5

Общие данные (начало)

ГОССТРОЙ СССР Союзводоканалниипроект Харьковский Водоканалпроект

Копир. Майстренко 23282-01 30 Формат А2

Альбом 3

Техническая спецификация металла (окончание)

Вид профиля и ГОСТ, ТУ	Марка металла и ГОСТ	Обозначение и размер профиля, мм	NN п.п.	Код: Марки металла	Код: вида профиля	Код: размера профиля	Количество, шт.	Длина, мм	Масса металла по элементам конструкции, т: Монорельсы	Масса металла по элементам конструкции, т: Площадки, лестницы, ограждения	Общая масса, т	Площадь поверхности, м²	Масса потребности в металле по кварталам (заполняется изготовителем): I	II	III	IV	Заполняется ВЦ
Сталь круглая ГОСТ 2590-71*	Вст3кп2 ГОСТ 380-71*	Круг 20-В-Г ГОСТ 2590-71* / Вст3кп2 ГОСТ 535-79*	32	11240	1111					0,080	0,080						
Итого			33														
Всего профиля			34							0,090	0,090						
Трубы стальные электро-	Вст3кп2 ГОСТ 380-71*	Труба 32×2,5 ГОСТ 10704-76*	35	11240	9430					0,016	0,016						
сварные ГОСТ 10704-76*	Итого		36														
Всего профиля			37							0,016	0,016	0,80					
Типовые конструкции	Вст3кп2 ГОСТ 380-71*		38														
			39		526240					0,313	0,313	8,30					
			40														
Всего масса металла			41						0,624	0,568	1,192						
В том числе по маркам	Вст3сп5-2		42						0,440		0,440						
	Вст3сп5-1		43						0,05		0,050						
	Вст3сп5		44						0,001	—	0,001						
	Вст3кп2		45						0,133	0,568	0,701						

Ведомость металлоконструкций по видам профилей

Наименование конструкций по номенклатуре прейскуранта №01-09	Позиции прейскуранта №01-09	Код конструкции	Масса конструкций, т: Всего стали	по видам профилей стали: Балки и швеллеры	Круглая сталь	Среднесортная сталь	Мелкосортная сталь	Толстолистовая сталь	Гнутые и гнутосварные	Трубы	Прочие			Всего	Количество шт.	Серия типовых конструкций
Монорельсы		526235		0,490	0,133						0,001			0,624		
Площадки		526243		0,044	0,015		0,015							0,074		1.450.3-3
Лестницы		526242		0,086	0,006		0,051	0,008						0,151		1.450.3-3
Ограждения		526244			0,098		0,020							0,118		1.450.3-3
Ограждения		526244			0,129	0,080				0,016				0,225		ТП902-1-137км
Итого				0,620	0,381	0,080	0,086	0,008		0,016	0,001			1,192		

1. Разработку чертежей металлоконструкций производить согласно СНиП II-23-81 „Стальные конструкции. Нормы проектирования."
2. Соединения стальных элементов производить ручной электродуговой сваркой.
3. Все сварные швы выполняются электродами типа Э42 и Э42А по ГОСТ 9467-75
4. Антикоррозионную защиту металлоконструкций см. на листах проекта.

Согласовано

Инв. № подл. | Подпись и дата | Взам. инв. №

Привязан

Инв. №

Нач. отд.	Шейко		
Н. контр.	Сокольская		
Гл. спец.	Власенко		
Рук. гр.	Хахамышева		
Вед. инж.	Колп		
Ст. инж.	Беляев		

ТП 902-1-137. 88-КМ1

Канализационная насосная станция производительностью 13-150 м³/ч, напором 8-60 м.

Стадия	Лист	Листов
Р	2	

Общие данные (окончание)

Госстрой СССР Союзводоканалниипроект Харьковский водоканалпроект

1-1

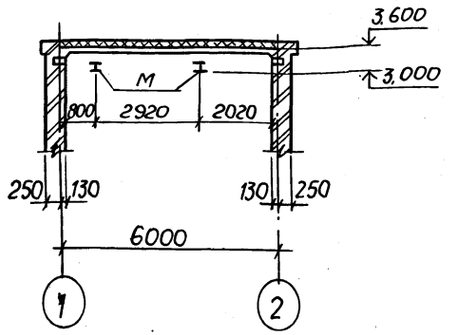

Схема расположения путей монорельсов

2-2

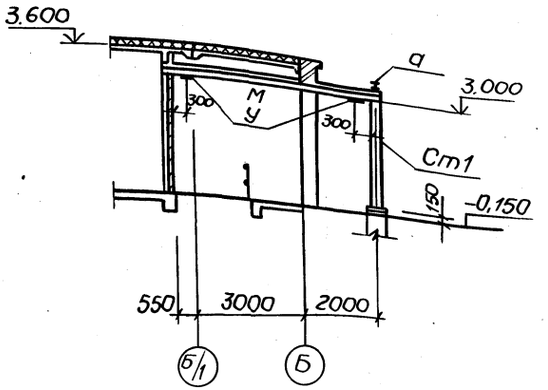

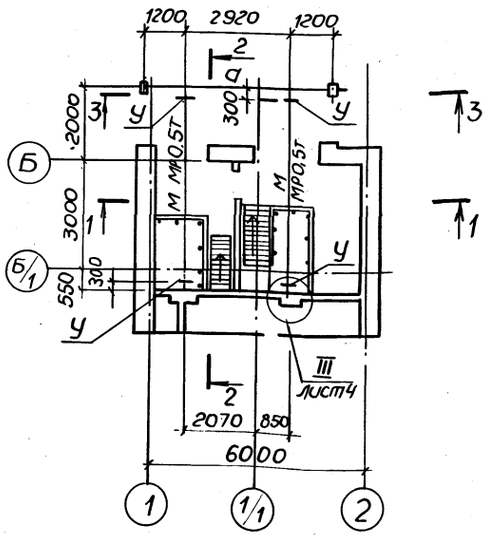

3-3

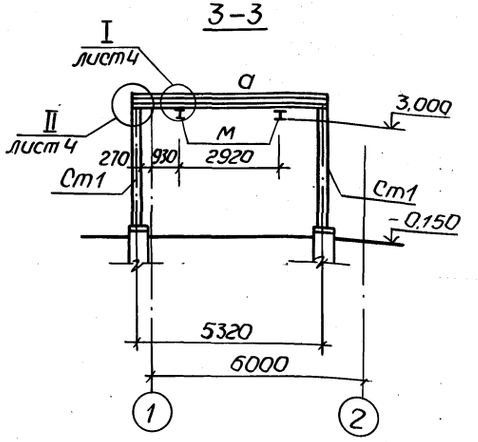

Схема расположения ограждений на отм. 0,000

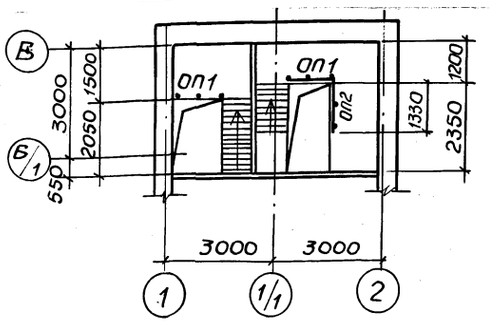

Ведомость элементов

Марка	Сечение: Эскиз	Поз.	Состав	Усилия: М тсм	N тс	Q тс	Группа констр.	Марка металла	Примечание
а	1, 2, 5520	1	I23Б1				1	ВСт3сп5-2	
		2	-12					ВСт3сп5-2	
Ст1	3, 12, 3182, 1, 2, 20	1	2С12	по гибкости Л[150]				Вст3кп2	
		2	-20				1	Вст3сп5-2	
		3	-12					Вст3сп5-2	
У	L		L100×7					Вст3сп5-2	
									Масса, кг
ОП1	ОГПМХЭБ10-12		1.450.3-3			шт2	4	Вст3кп2	12.50
ОП2	ОГПМХЭБ10-14		1.450.3-3			шт.1		Вст3кп2	13.90
М	1, 2, 5900	1	I18			1,0	1	Вст3сп5-2	
		2	L50×5					Вст3кп2	
			-10				1	Вст3сп5-2	

1. Сварку производить электродуговой сваркой электродами типа Э42, Э42А ГОСТ 9467-75.
2. Поверхности стальных конструкций монорельса окрасить эмалью ПФ115 ГОСТ 6485-76* за 3 раза по слою грунта из лака ФЛ-03К, кроме ездовой поверхности монорельсов.
3. Перед окраской металлоконструкций очистить их от пыли и ржавчины.

ТП 902-1-137.88 -КМ1

Нач.отд.	Шейко		
Н.контр.	Сокольская		
Гл.спец.	Власенко		
Рук.гр.	Тахтамышев		
Вед.инж.	К'от		
Ст.инж.	Беляев		

Привязан

Инв.№

Канализационная насосная станция производительностью 13-150м³/ч, напором 8-60м

Схемы расположения путей монорельсов и ограждения на отм 0,000. Сечения 1-1÷4-4

Стадия	Лист	Листов
Р	3	

ГОССТРОЙ СССР Союзводоканалниипроект Харьковский Водоканалпроект

Копировал Майстренко

23282-01 32

Формат А2

Альбом 3

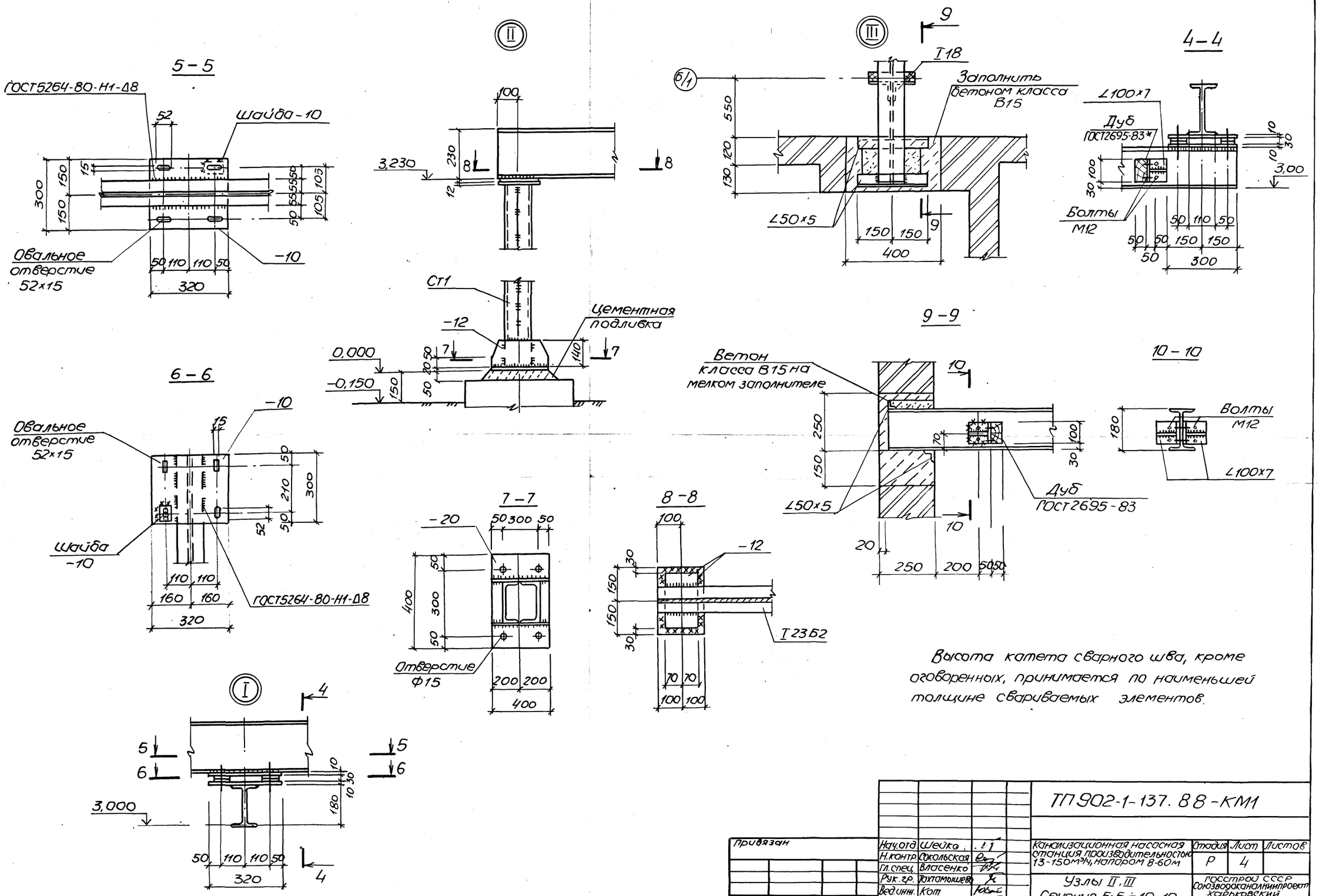

Высота катета сварного шва, кроме оговоренных, принимается по наименьшей толщине свариваемых элементов.

Привязан	Нач.отд.	Шейко		ТП 902-1-137.88-КМ1		
	Н.контр.	Сокольская		Канализационная насосная станция производительностью 13-150 м³/ч, напором 8-60 м	Стадия	Лист	Листов
	Гл.спец.	Власенко			Р	4	
	Рук.гр.	Тахтамышева		Узлы II, III Сечения 5-5 ÷ 10-10	Госстрой СССР Союзводоканалниипроект Харьковский Водоканалпроект		
Инв.№	Вед.инж.	Кот					
	Ст.инж.	Беляев					

Копир. Майстренко 23282-01 33 формат А2

Инв.№подл. | Подпись и дата | Взам.инв.№

Схема расположения элементов ограждения кровли и наружной лестницы

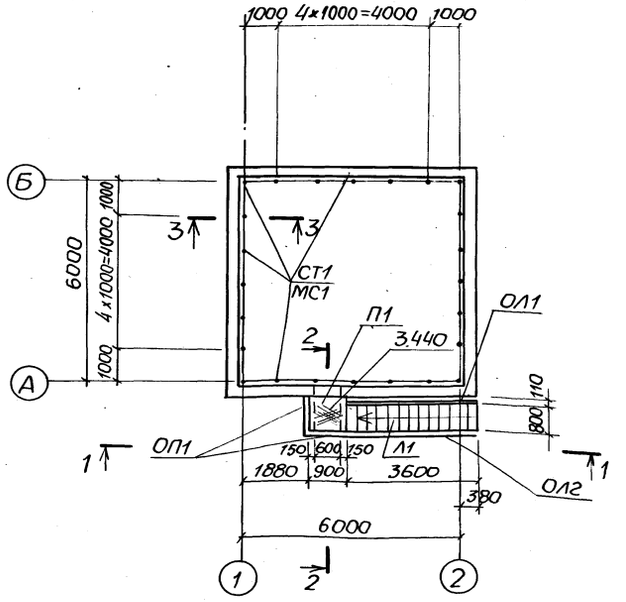

1-1

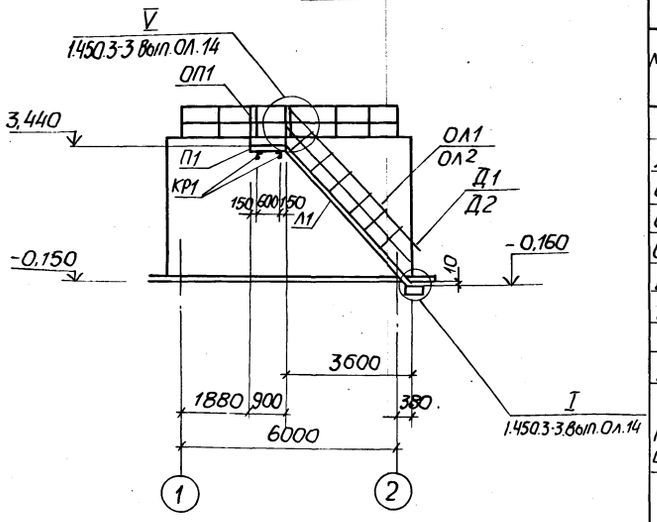

2-2

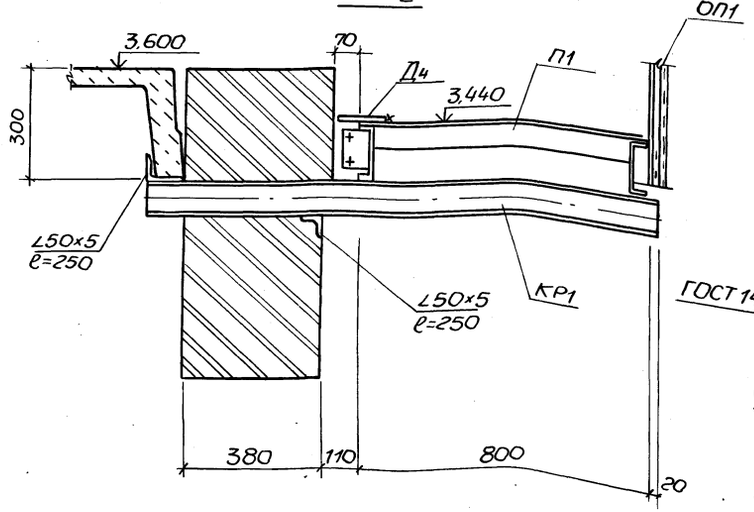

3-3

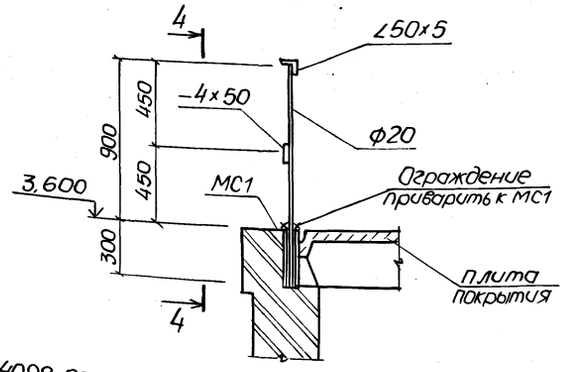

4-4

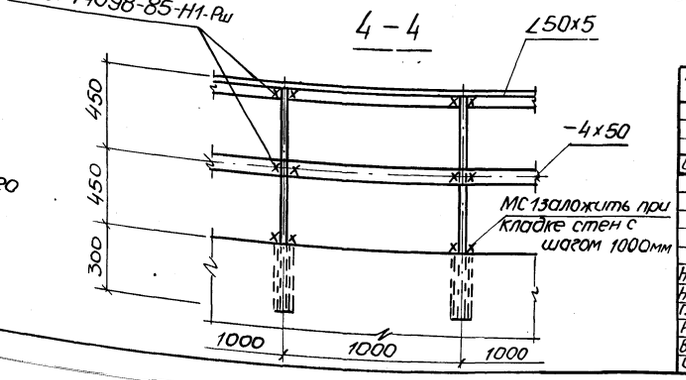

Ведомость элементов

Марка	Сечения: Эскиз	Поз.	Состав	Усилия: M тсм	N тс	Q тс	Группа констр.	Марка металла	Примечание
П1	ПМХШ-9.8		1.450.3-3.1			шт.1	4	Вст3кп2	36,8кг
Л1	МЛХШ45-36,8		1.450.3-3.1			шт.1			151,2кг
ОП1	ОГПМХЭБ-10,9		1.450.3-3.1			шт.2			10,5кг
ОЛ1	ОГЛМЛХ45-10,36		1.450.3-3.1			шт.1			24,4кг
ОЛ2	ОГПМХ Х45-10,36		1.450.3-3.1			шт.1			24,4кг
Д1	ДХ8		1.450.3-3.1	7.1.0.03		шт.1			0,26кг
Д2	ДХ9		1.450.3-3.1	7.1.0.04		шт.1			0,26кг
Д3	ДХ4		1.450.3-3.1			шт.2			1,18кг
Д4	ДХ1		1.450.3-3.1			шт.1			5,2кг
КР1 шт.2	500, 1450	1	С12	конструктивно					
		2	∠50×5						
СТ1	1200	1	∠50×5	конструктивно					
		2	-4×50						
		3	20						
МС1		1	ф32×2,5						

1. Сварные швы выполнить электродуговой сваркой электродами типа Э42 и Э42А по ГОСТ 9467-75.
2. Все металлические конструкции окрасить эмалью ПФ-115 ГОСТ 6465-76* в 2 слоя по одному слою грунтовки ГФ-021 ГОСТ 25129-82 по предварительно очищенной от ржавчины поверхности.

Привязан

Инв.№

ТП 902-1-137.88-КМ1

Нач.отд.	Шейко		
Н.контр.	Сокольская		
Гл.спец.	Власенко		
Рук.гр.	Пахтамышев		
Вед.инж.	Кот		
Инж.	Перова		

Канализационная насосная станция производительностью 13-150м³/ч напором 8-60м

Стадия	Лист	Листов
Р	5	

Схема расположения элементов ограждения кровли и наружной лестницы

Госстрой СССР Союзводоканалниипроект Харьковский Водоканалпроект

Комп. Майстренко

ТИПОВОЙ ПРОЕКТ
902-1-137.88

КАНАЛИЗАЦИОННАЯ НАСОСНАЯ СТАНЦИЯ ПРОИЗВОДИТЕЛЬНОСТЬЮ 13 - 150 м³/ч. НАПОРОМ 8 - 60 м

ПРИ ГЛУБИНЕ ЗАЛОЖЕНИЯ ПОДВОДЯЩЕГО КОЛЛЕКТОРА 4,0 м

АЛЬБОМ 3

ИЗДЕЛИЯ

Привязан

Инв. №

Формат А4

Инв. № подл. | Подпись и дата | Взам. инв. №

	Обозначение	Наименование	Стр	Примечание
А3	902-1-137.88-КЖ1И-ДО	Опись документов	34	
А4	-ТТ	Технические требования	34	
	-ОП2	Опора ОП2	35	
А3	-П2	Плита покрытия П2	36	
А3	-Б3	Балки перекрытия Б3, Б4	36	
А3	-Б1	Балка перекрытия Б1	37	
А3	-Б2	Балка перекрытия Б2	37	
А3	-П3СБ	Плита перекрытия П(П3-П6)		
		Сборочный чертеж	38	
А4	-П3	Плита перекрытия П(П3-П6)	38	
А4	-П3ВМС	Плита перекрытия П(П3-П6)		
		Ведомость расхода стали	38	
А3	-П8	Плита перекрытия П6	39	
А3	-П7	Плита перекрытия П7	39	
А3	-П9	Плита перекрытия П8	40	
А3	-П10	Плита перекрытия П9, П10	40	
А3	-ОП1	Опорная подушка ОП1	41	
А4	-С1	Сетка арматурная С1	41	
А4	-ПС1	Петля строповочная ПС1	41	
А4	-МС3	Изделие соединительное МС3	42	
А4	-КР1	Каркас плоский КР1	42	
А4	-КР2	Каркас плоский КР2	42	
А4	-КР3	Каркас плоский КР3	43	
А4	-КР4	Каркас плоский КР4	43	
А4	-КР5	Каркас плоский КР5	43	
А4	-КР6	Каркас плоский КР6	43	

	Обозначение	Наименование	Стр	Примечание
А4	902-1-137.88-КЖ1И-МС1	Изделие соединительное МС1	44	
А4	-МС2	Изделие соединительное МС2	44	
А4	-Щ1	Щит Щ1	44	
А4	-КР7СБ	Каркас плоский КР(КР7-КР8)		
		Сборочный чертеж	45	
А4	-КР7	Каркас плоский КА(КР7-КР8)	45	
А4	-МС4	Изделие соединительное МС4	45	
А4	-МН1	Изделие закладное МН1	45	

Привязан

Инв. №

Нач. отд.	Шейко	
Н. контр.	Сокольская	
Гл. спец.	Власенко	
Рук. гр.	Потапьев	
Вед. инж.	Кот	
Ст. инж.		
Ст. инж.		

ТП 902-1-137.88 - КЖ1И-ДО

Опись документов

Стадия	Лист	Листов
Р		1

Госстрой СССР Союзводоканалниипроект Харьковский Водоканалпроект

Копировал

Формат А3

23282-01 35

Инв.№подл. | Подпись и дата | Взам.инв.№

Технические требования к изготовлению сборных железобетонных изделий.

1. Сборные железобетонные изделия запроектированы из тяжелого бетона при условии их изготовления в заводских условиях в инвентарных стальных формах. Изделия должны изготовляться в точном соответствии с рабочими чертежами, а так же требованиями ГОСТ 13015.1-81*„Изделия железобетонные и бетонные. Общие технические требования."
2. Изделия армируются арматурными сетками и каркасами.
3. Фиксация закладных изделий осуществляется путем крепления их к опалубочной форме.
4. Для строповки изделий при извлечении их из опалубочной формы и при транспортировке предусмотрено применение строповочных петель.
5. Складирование изделий производится в штабелях, высота штабеля назначается из условия обеспечения требований техники безопасности согласно СНИП III-4-80 „Техника безопасности в строительстве." Подкладки должны устанавливаться в местах расположения строповочных петель или отверстий, для подъема.
6. Погрузку и транспортирование изделий следует производить в соответствии с рекомендациями „временных указаний по перевозке унифицированных сборных железобетонных деталей и конструкций промышленного строительства автомобильным транспортом" (Стройиздат, 1966г)

Технические требования к изготовлению арматурных и закладных изделий.

1. Плоские арматурные изделия следует изготовлять при помощи контактной точечной сварки по ГОСТ 14098-85.
2. Сварку сеток и каркасов производить во всех точках пересечения стержней.
3. Размеры сеток и каркасов даны по осям и торцам стержней.
4. Сварку закладных изделий производить в соответствии с ГОСТ 14098-85.„Соединения сварные арматуры и закладных деталей железобетонных конструкций" ГОСТ 5264-80.
5. Сварку тавровых соединений круглых стержней с листовым прокатом закладных изделий выполнять под слоем флюса.
6. Качество арматурных и закладных изделий должно удовлетворять требованиям ГОСТ 10922-75 и ГОСТ 23858-79.
7. Катет сварных швов принять по наименьшей толщине свариваемых элементов.
8. Материал прокатной стали закладных изделий принять марки Вст3пс6-1 для сварных конструкций по ТУ14-1-3023-80 и Вст3кп2 по ГОСТ 535-79*.

Привязан		Нач.отд.	Шейко	ТП 902-1-137.88 -КЖ1И-ТТ	
		Н.контр.	Сокольская		
		Гл.спец.	Власенко	Технические требования	Стадия: Р; Лист: 1; Листов:
		Рук.гр.	Тохтамышев		Госстрой СССР Союзводоканалниипроект Харьковский Водоканалпроект
Инв.№		Вед.инж.	Кот		
		Инж.			

Формат А3

Инв.№подл. | Подпись и дата | Взам.инв.№

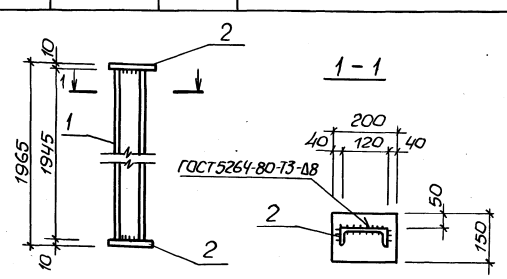

Формат	Зона	Поз.	Обозначение	Наименование	Кол	Примечание
				Документация		
А3			902-1-137.88-КЖ1И-ТТ	Технические требования		
				Детали		
БЧ	1			Швеллер 12 ГОСТ 8240-72* Лер Вст3кп2 ГОСТ 535-79*		
				ℓ=1945	1	22,34кг
БЧ	2			Полоса Б-10×150 ГОСТ 103-76* Лоса Вст3пс6-1 ТУ14-1-3023-80		
				ℓ=200	2	2,36кг

Привязан		Нач.отд.	Шейко	ТП902-1-137.88 -КЖ1И-ОП2	
		Н.контр.	Сокольская		
		Гл.спец.	Власенко	Опора ОП2	Стадия: Р; Масса: 27,1; Масштаб: -
		Рук.гр.	Тохтамышев		Лист: ; Листов:
Инв.№		Вед.инж.	Кот		Госстрой СССР Союзводоканалниипроект Харьковский Водоканалпроект
		Инж.			
		Ст.инж.			

Колур. Майстренко

Формат А4

23282-01 36

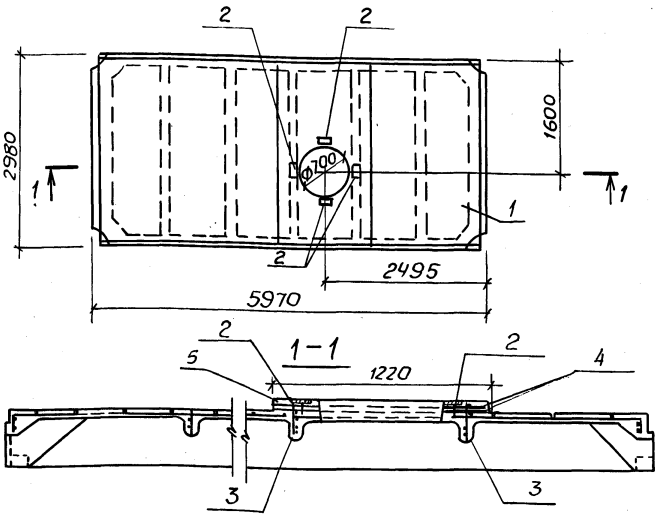

Формат	Зона	Поз.	Обозначение	Наименование	Кол.	Примечание
				Документация		
А3			902-1-137.88-КЖ1И-ТТ	Технические требования		
				Сборочные единицы		
		1	ГОСТ 22701.5-77*	Плита покрытия 1ПГ-3А-IIIВТ	1	
		2	ГОСТ 22701.5-77*	Изделие закладное М6	4	
		3	ГОСТ 22701.5-77*	Каркас плоский КР8	2	
		4	ГОСТ 22701-5-77*	Каркас пространственный КП1	1	
				Материалы		
		5		Набетонка - бетон		
				класса В25	м3 0,20	

Ведомость расхода стали на дополнительное армирование и дополнительные закладные детали на элемент, кг.

Марка элемента	Изделия арматурные						Изделия закладные				Общий расход
	Арматура класса						Арматура класса		Прокат марки		
	Вр-I		A-III				A-III		Вст3кп2		
	ГОСТ 6727-80*		ГОСТ 5781-82*				ГОСТ 5781-82*		ГОСТ 103-76*		
	Ф5	Итого	Ф12	Ф14		Итого	Ф10	Итого	-110×8	Итого	
П2	2,0	2,0	25,6	14,0		39,6	1,6	1,6	3,6	3,6	46,8

Остальное см. плиту 1ПГ-3А-IIIВТ по ГОСТ 22701.5-77*
В плите 1ПГ-3А-IIIВТ каркас Кр3 заменить Кр8 в указанных местах.

Обозначение	Наименование	Марка
902-1-137.88-КЖ1И-П2	1ПГ-3А-IIIВТ-110кг500А	П2

Привязан

Инв. №

Нач. отд.	Шейко		
Н. контр.	Соколовская		
Гл. спец.	Власенко		
Рук. гр.	Тахтамышев		
Вед. инж.	Кот		
Инж.			
Ст. инж.			

ТП 902-1-137.88-КЖИ-П2

Плита покрытия П2

Стадия	Масса	Масштаб
Р	3980	1:50
Лист	Листов 1	

Госстрой СССР Союзводоканалниипроект Харьковский Водоканалпроект

Формат А3

Инв. № подл. | Подпись и дата | Взам. инв. №

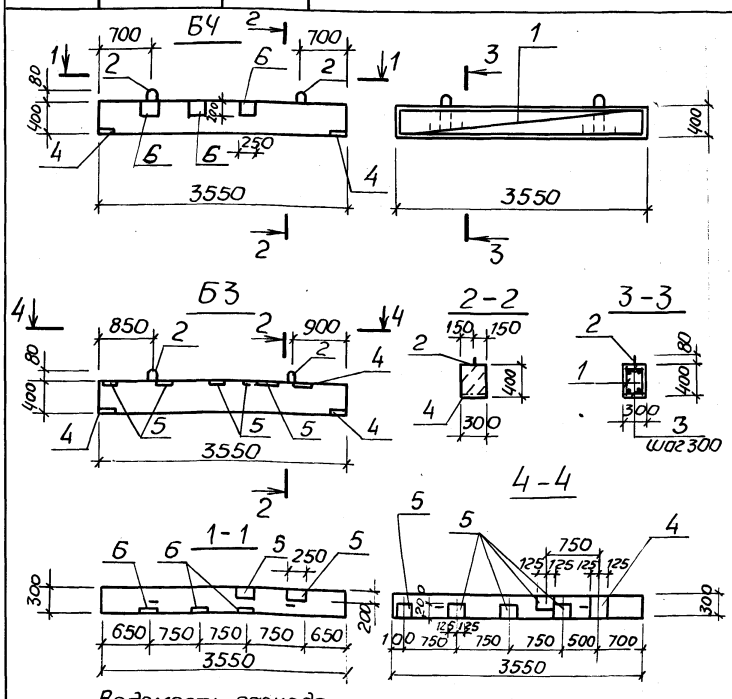

Спецификация Б3, Б4

Формат	Зона	Поз.	Обозначение	Наименование	Кол.	Примечание
				Документация		
А3			902-1-137.88-КЖ1И-ТТ	Технические требования		
				Сборочные единицы		
А4		1	902-1-137.88-КЖ1И-КР2	Каркас плоский КР2	2	
		2	1.400-9	Изделие закладное УП1-3	2	
				Детали		
Б4		3	902-1-137.88-КЖ1И-63.000	ФБА-I ГОСТ 5781-82* ℓ=270	24	0,06 кг
				Материалы		
				Бетон класса В15	0,43	м3
			Переменные данные для исполнений:			
				Балка Б3		
		4	1.400-15 Вып.1.130-44	Изделие закладное МН124-3	3	
		5	1.400-15 Вып.1-130-14	МН119-3	5	
				Балка Б4		
		4	1.400-15 Вып.1.130-44	МН124-3	2	
		5	1.400-15 Вып.1.130-14	МН119-3	2	
		6	1.400-15 Вып.1.120-26	МН109-3	3	

Ведомость расхода стали на элемент, кг

Марка элемента	Изделия арматурные						Изделия закладные							Общий расход
	Арматура кл.					Всего	Арматура класса				Прокат марки			
	A-I	A-III					A-I	A-III			Вст3кп2			
	ГОСТ 5781-82*						ГОСТ 5781-82*				ГОСТ 103-76*			
	Ф6	Итого	Ф10	Ф16	Итого		Ф10	Итого	Ф8	Ф10	Итого	-5-6	-5-8	Итого
Б3	3,4	3,4	4,4	11,2	15,6	19,0	1,0	1,0	0,9	2,4	3,1	10,0	18,8	28,8	50,9
Б4	3,4	3,4	4,4	11,2	15,6	19,0	1,0	1,0	1,5	1,2	2,7	8,4	9,4	17,8	39,5

Привязан

Инв. №

Нач. отд.	Шейко		
Н. контр.	Соколовская		
Гл. спец.	Власенко		
Рук. гр.	Тахтамышев		
Вед. инж.	Кот		
Инж.	Перова		

ТП 902-1-137.88-КЖ1И-Б3

Балки перекрытия Б3, Б4

Стадия	Масса	Масштаб
Р	1075	1:50
Лист	Листов 1	

Госстрой СССР Союзводоканалниипроект Харьковский Водоканалпроект

Копир мастерской

Формат А3

23282-01 37

Инв.№ подл	Подпись и дата	Взам. инв.№

Альбом 3

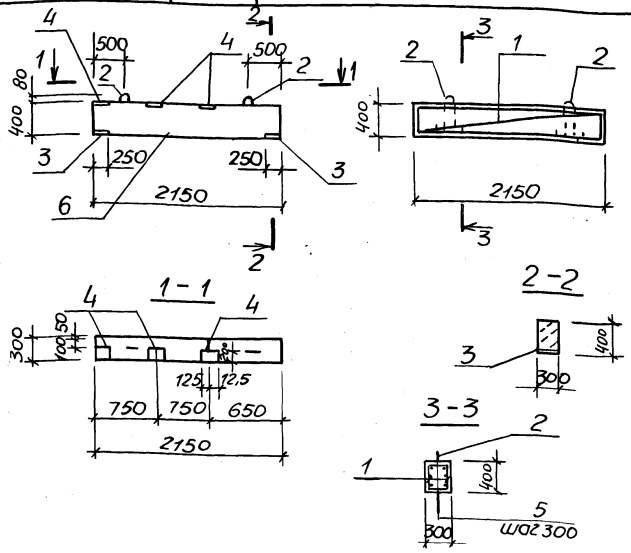

Формат	Зона	Поз	Обозначение	Наименование	Кол.	Примечание
				Документация		
А3			902-1-137.88-КЖ1И-ТТ	Технические требования		
				Сборочные единицы		
				Каркас плоский		
А4		1	902-1-137.88-КЖ1И-КР1	КР1	2	
				Изделие закладное		
		2	1.400-9	УП1-3	2	
		3	1.400-15 вып.1.130-44	МН124-3	2	
		4	1.400-15 вып.1.130-14	МН119-3	3	
				Детали		
Б4		5	902-1-137.88-КЖ1И-Б1-001	Ф6АIГОСТ5781-82*, ℓ=280	16	0,06кг
				Материалы		
		6		Бетон класса В15	0,3	м³

Ведомость расхода стали на элемент, кг

Марка элемента	Изделия арматурные						Изделия закладные								Общий расход
	Арматура класса					Всего	Арматура класса				Прокат марки			Всего	
	А-I		А-III				А-I	А-III			Вст3кп2				
	ГОСТ5781-82*						ГОСТ5781-82*				ГОСТ103-76*				
	Ф6	Итого	Ф10		Итого		Ф10	Ф10	Ф8	Итого	-δ8	-δ6	Итого		
Б1	3,3	3,3	5,2		5,2	8,5	1,0	1,2	0,9	3,1	9,4	7,2	16,6	19,7	28,2

Нач.отд.	Шейко		
Н.контр.	Сокольская		
Гл.спец.	Власенко		
Рук.гр.	Тахтамышева		
Вед.инж.	Кот.		
Инж.	Перова		

Привязан

Инв.№

ТП 902-1-137.88-КЖ1И-Б1

Балка перекрытия Б1

Стадия	Масса	Масштаб
Р	750	1:50

Лист | Листов 1

Госстрой СССР Союзводоканалниипроект Харьковский Водоканалпроект

Формат А3

Инв.№ подл	Подпись и дата	Взам. инв.№

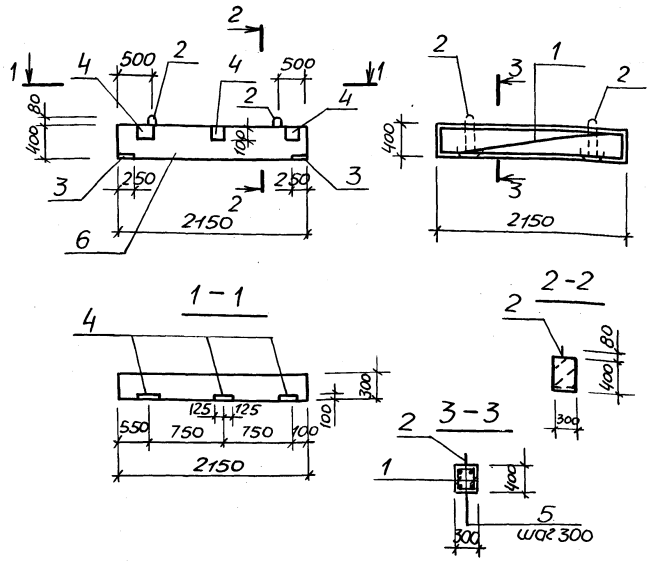

Формат	Зона	Поз	Обозначение	Наименование	Кол.	Примечание
				Документация		
А3			902-1-137.88-КЖ1И-ТТ	Технические требования		
				Сборочные единицы		
				Каркас плоский		
А4		1	902-1-137.88-КЖ1И-КР1	КР1	2	
				Изделие закладное		
		2	1.400-9	УП1-3	2	
		3	1.400-15 вып.1.130-44	МН124-3	2	
		4	1.400-15 вып.1.120-26	МН109-3	3	
				Детали		
Б4		5	902-1-137.88-КЖ1И-Б2-001	Ф6АIГОСТ5781-82*, ℓ=280	16	0,06кг
				Материалы		
		6		Бетон класса В15	0,3	м³

Ведомость расхода стали на элемент, кг

Марка элемента	Изделия арматурные						Изделия закладные								Общий расход
	Арматура класса					Всего	Арматура класса				Прокат марки			Всего	
	А-I		А-III				А-I	А-III			Вст3кп2				
	ГОСТ5781-82*						ГОСТ5781-82*				ГОСТ103-76*				
	Ф6	Итого	Ф10		Итого		Ф10	Ф10	Ф8	Итого	-δ8	-δ6	Итого		
Б2	3,3	3,3	5,2		5,2	8,5	1,0	1,2	0,9	3,1	9,4	3,6	13,0	16,1	24,6

Нач.отд.	Шейко		
Н.контр.	Сокольская		
Гл.спец.	Власенко		
Рук.гр.	Тахтамышева		
Вед.инж.	Кот		
Инж.	Перова		

Привязан

Инв.№

ТП 902-1-137.88-КЖ1И Б2

Балка перекрытия Б2

Стадия	Масса	Масштаб
Р	750	1:50

Лист | Листов 1

Госстрой СССР Союзводоканалниипроект Харьковский Водоканалпроект

Копир. Маистренко

Формат А3

23282-01 38

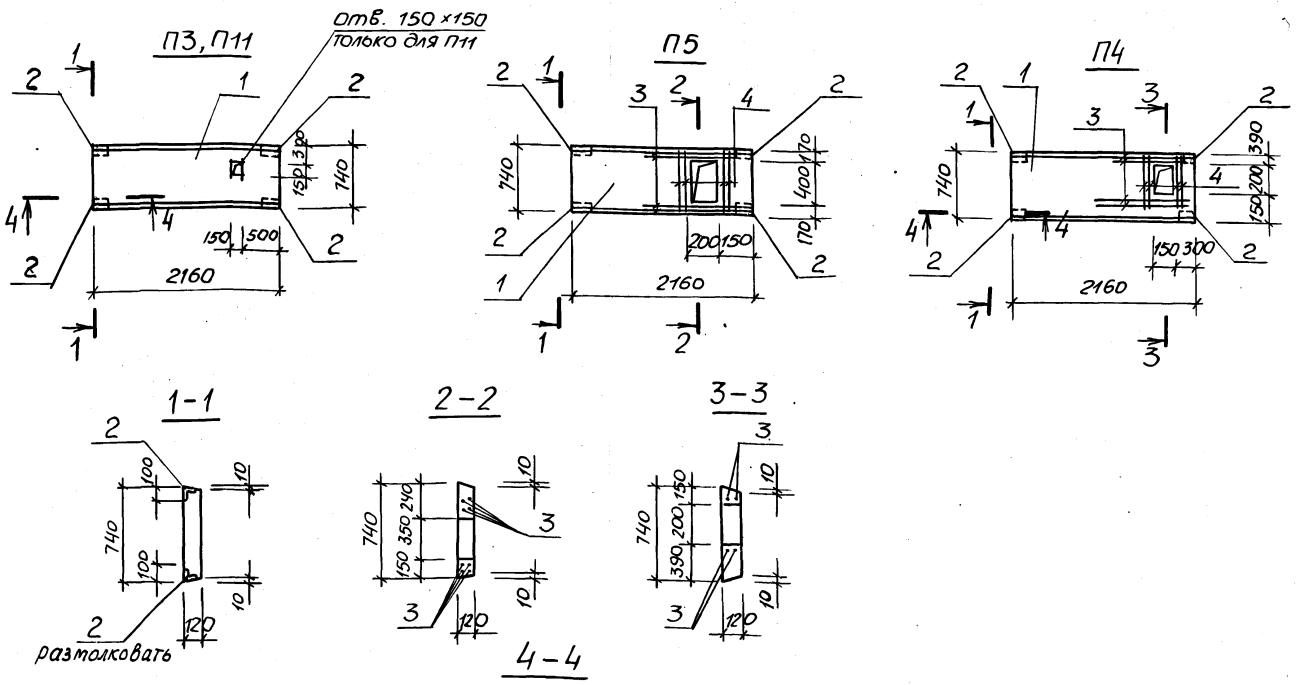

Обозначение	Наименование	Марка
ТП902-1-137.88-КЖ1И-П3	П17q-3б-1	П3
-01	П17q-3б-2	П4
-02	П17q-3б-3	П5
-03	П17q-3б-4	П11

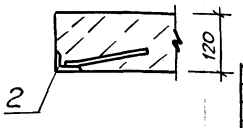

Начотд.	Шейко		
Н.контр.	Сокольская		
Гл.спец.	Власенко		
Рук.гр.	Тахтамышева		
Вед.инж.	Кот		
Инж.	Перова		
Ст.инж.			

Привязан

Инв.№

ТП902-1-137.88-КЖ1И-П3-СБ

Плита перекрытия П (П3-П5, П11). Сборочный чертеж

Стадия	Масса	Масштаб
Р	480	1:50

Лист | Листов 1

Госстрой СССР Союзводоканалниипроект Харьковский Водоканалпроект

Формат А3

Инв.№подл.	Подпись и дата	Взам.инв.№

Формат	Зона	Поз.	Обозначение	Наименование	Кол.на исполн. ТП902-1-137.88-КЖ1И-П3					Примечание
					-	-01	-02	-03		
				Документация						
А4			ТП902-1-137.88-КЖ1И-ТТ	Технические требования	X	X	X			
А3			-П3 СБ	Сборочный чертеж	X	X	X			
А4			-П3 ВМС	Ведомость расхода стали	X	X	X			
				Сборочные единицы						
		1	3.006.1-2/82.1-2-1.0-060	П17q-3б	1	1	1	1		
		2	1.400-15.81.540-02	МН541	4	4	4	4		
				Детали						
БЧ		3	ТП902-1-137.88-КЖ1И-П3-001	Ф14А-III ГОСТ5781-82*, ℓ=1400	-	4	8	-		1,69кг
БЧ		4	-01	ℓ=730	-	4	8	-		0,88кг

П3			
П4			
П5			
П11			

Привязан

Инв.№

Нач.отд.	Шейко		
Н.контр.	Сокольская		
Гл.спец.	Власенко		
Рук.гр.	Тахтамышева		
Вед.инж.	Кот		
Инж.			

ТП902-1-137.88-КЖ1И-П3

Плиты перекрытия П (П3-П5, П11)

Стадия	Лист	Листов
Р		1

Госстрой СССР Союзводоканалниипроект Харьковский Водоканалпроект

23282-01 39

Формат А4

Инв.№подл.	Подпись и дата	Взам.инв.№

Ведомость расхода стали на дополнительное армирование и дополнительные закладные изделия, кг.

Марка элемента	Изделия арматурные: Арматура класса А-III ГОСТ5781-82* Ф14				Итого	Всего	Изделия закладные: Арматура класса А-III ГОСТ5781-82* Ф8	Итого	Прокат марки Вст3кп2 ГОСТ8509-72* L50×5	Итого	Всего	Общий расход
П3, П11							0,8	0,8	1,6	1,6	2,4	
П4	10,3				10,3	10,3	0,8	0,8	1,6	1,6	2,4	12,7
П5	20,8				20,8	20,8	0,8	0,8	1,6	1,6	2,4	23,2

Привязан

Инв.№

Начотд.	Шейко		
Н.контр.	Сокольская		
Гл.спец.	Власенко		
Рук.гр.	Тахтамышева		
Вед.инж.	Кот		
Инж.	Перова		
Ст.инж.			

ТП902-1-137.88-КЖ1И-П3-ВМС

Плита перекрытия П(П3-П5). Ведомость расхода стали

Стадия	Лист	Листов
Р		1

Госстрой СССР Союзводоканалниипроект Харьковский Водоканалпроект

Копир. Майстренко

Формат А4

Инв.№ подл.	Подпись и дата	Взам. инв.№

Альбом 3

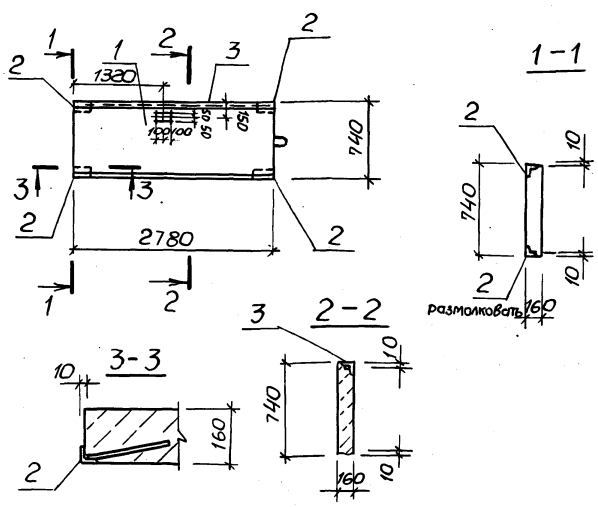

Формат	Зона	Поз.	Обозначение	Наименование	Кол.	Примечание
				Документация		
А4			ТП902-1-137.88-КЖ1И-ТТ	Технические требования		
				Сборочные единицы		
		1	3.006.1-2/82-1-2-1.0-084	П23д-3б	1	
		2	1.400-15.81.540-02	Изделие закладное МН541	4	
		3	1.400-15.81.540-09	МН548	п.м. 2,78	

Остальное см. П23д-3б-серия 3.006.1-2/82 Вып.1-2

Обозначение	Наименование	Марка
902-1-137.88-КЖ1И-П6	П23д-3б-2	П7

Ведомость расхода стали на дополнительные закладные изделия, кг.

Марка элемента	Изделия закладные							Общий расход
	Арматура класса		Прокат марки				Всего	
	А-III		Вст3 кп2					
	ГОСТ 5781-82*		ГОСТ 8509-72*					
	ф8	Итого	L5×5			Итого		
П7	1,9	1,9	12,2			12,2	14,1	14,1

Привязан

Инв.№

Нач.отд.	Шейбо	
Н.контр.	Сокольская	
Гл.спец.	Власенко	
Рук.гр.	Тахтамышева	
Вед.инж.	Кот	
Инж.	Перова	
Ст.инж.		

ТП902-1-137.88-КЖ1И-П7

Плита перекрытия П7

Стадия	Масса	Масштаб
Р	820	1:50

Лист | Листов 1

Госстрой СССР Союзводоканалпроект Харьковский Водоканалпроект

Формат А3

Инв.№ подл.	Подпись и дата	Взам. инв.№

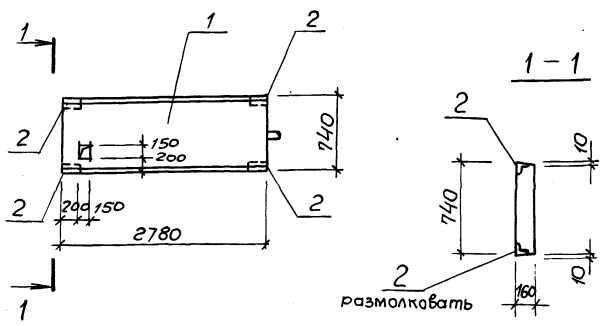

Формат	Зона	Поз.	Обозначение	Наименование	Кол.	Примечание
				Документация		
А3			ТП902-1-137.88-КЖ1И-ТТ	Технические требования		
				Сборочные единицы		
		1.	3.006.1-2/82-1-2-1.0-084	П23д-3б	1	
		2	1.400-15.81.540-02	МН541	4	

Остальное см. П23д-3б серия 3.006.1-2/82. Вып.1-2

Обозначение	Наименование	Марка
902-1-137.88-КЖ1И-П6	П23д-3б-1	П6

Ведомость расхода стали на дополнительные закладные элементы, кг

Марка элемента	Изделия закладные							Общий расход
	Арматура класса			Прокат марки			Всего	
	А-III			Вст3 кп2				
	ГОСТ 5781-82*			ГОСТ 8509-72*				
	ф8		Итого	L50×5		Итого		
П6	0,8		0,8	1,6		1,6	2,4	2,4

Привязан

Инв.№

Нач.отд.	Шейко	
Н.контр.	Сокольская	
Гл.спец.	Власенко	
Рук.гр.	Тахтамышева	
Вед.инж.	Кот	
Инж.		
Ст.инж.		

ТП902-1-137.88-КЖ1И-П6

Плита перекрытия П6

Стадия	Масса	Масштаб
Р	820	1:50

Лист | Листов 1

Госстрой СССР Союзводоканалпроект Харьковский Водоканалпроект

Копир. Маистренко

Формат А3

23282-01 40

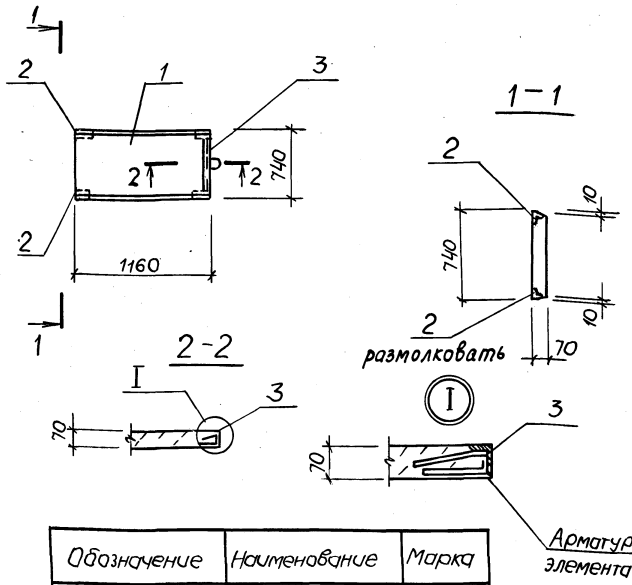

Формат	Зона	Поз	Обозначение	Наименование	Кол	Примечание
				Документация		
А3			902-1-137.88 - КЖ1И-ТТ	Технические требования		
				Сборочные единицы		
		1	3.006.1-2/82.1-2-1.0-028	Плита П7q-5б	1	
		2	1.400-15.81.540-02	МН541	2	
		3	1.400-15.81.520-07	МН536	п.м 0,74	

Остальное см. П7q - 5б серия 3.006.1-2/82 Вып.1-2

Обозначение	Наименование	Марка
ТП902-1-137.88-КЖ1И-П8	П7q-5б-1	П8

Ведомость расхода стали на дополнительные закладные изделия, кг

Марка элемента	Изделия закладные							Общий расход
	Арматура класса			Прокат марки			Всего	
	А-III			Вст3 кп2				
	ГОСТ 5781-82*			ГОСТ 8509-72*				
	Ф8		Итого	L 50×5	L 75×6	Итого		
П8	1,45		1,45	0,8	5,2	6,0	7,45	7,45

				ТП902-1-137.88 - КЖ1И-П8			
				Плита перекрытия П8	Стадия	Масса	Масштаб
					Р	150	1:50
					Лист	Листов 1	
Привязан					Госстрой СССР Союзводоканалниипроект Харьковский Водоканалпроект		
				Нач.отд. Шейко			
				Н.контр. Сокольская			
				Гл.спец. Власенко			
				Рук.гр. Тахтамышева			
				Вед.инж. Кот			
Инв.№				Инж.			
				Ст.инж.			

Формат А3

Инв.№ подл. | Подпись и дата | Взам.инв.№

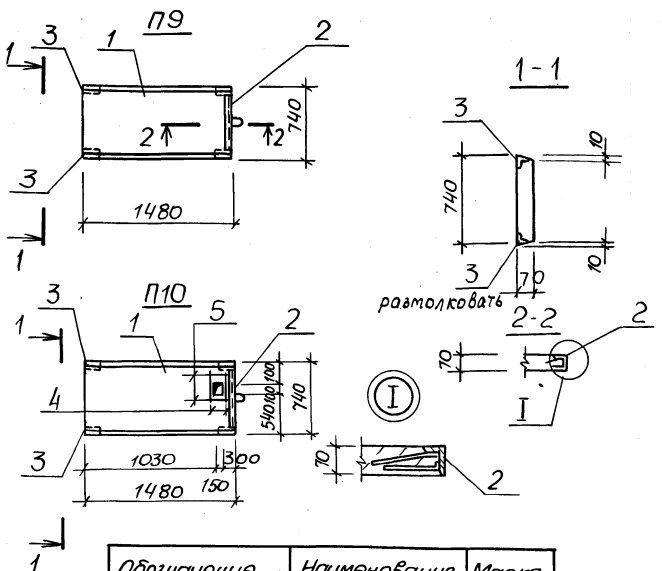

Спецификация П9, П10

Формат	Зона	Поз.	Обозначение	Наименование	Кол.	Примечание
				П9, П10		
				Документация		
А4			902-1-137.88 - КЖ1И-ТТ	Технические требования		
				Сборочные единицы		
		1	3.006.1-2/82.1-2-1.0-040	Плита П10q-5б	1	
		2	1.400-15.81.520-07	МН536	0,74	м
		3	1.400-15.81.540-02	МН541	2	
				Детали		
Б4	4		902-1-137.88-КЖ1И-П9-001	Ф14А-III ГОСТ 5781-82*, ℓ=730	4	0,88кг
Б4	5		-01	ℓ=1200	4	1,45кг

Остальное см. П10q-5б серия 3.006.1-2/82 Вып.1-2

Обозначение	Наименование	Марка
902-1-137.88-КЖ1И.П9	П10q-5б-1	П9
-01	П10q-5б-2	П10

Ведомость расхода стали на дополнительное армирование, кг

Марка элемента	Изделия закладные								Общий расход
	Арматура класса				Прокат марки			Всего	
	А-III				Вст3 кп2				
	ГОСТ 5781-82*				ГОСТ 8509-72*				
	Ф8	Ф14		Итого	L 50×5	L 75×6	Итого		
П9	1,45			1,45	0,8	5,2	6,0	7,45	7,45
П10	1,45	9,4		10,85	0,8	5,2	6,0	16,85	16,85

				ТП 902-1-137.88 - КЖ1И-П9			
				Плиты перекрытия П9, П10	Стадия	Масса	Масштаб
					Р	190	1:50
					Лист	Листов 1	
Привязан					Госстрой СССР Союзводоканалниипроект Харьковский Водоканалпроект		
				Нач.отд. Шейко			
				Н.контр. Сокольская			
				Гл.спец. Власенко			
				Рук.гр. Тахтамышева			
				Вед.инж. Кот			
Инв.№				Инж. Перова			
				Ст.инж.			

Копир. Мастренко

Формат А3

23282-01 41

Инв.№подл. | Подпись и дата | Взам.инв.№

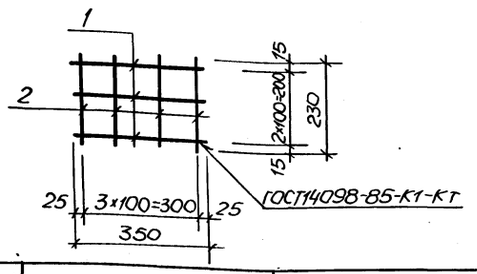

Формат	Зона	Поз.	Обозначение	Наименование	Кол	Примечание
				Документация		
А3			902-1-137.88-КЖ1И-ТТ	Технические требования		
				Детали		
Б4		1		ф6АI ГОСТ5781-82*, ℓ=350	3	0,08кг
Б4		2		ℓ=230	4	0,05кг

Привязан

Инв.№

Нач.отд	Шейко	
Н.контр.	Сокольская	
Гл.спец.	Власенко	
Рук.гр.	Тохтамышева	
Вед.инж.	Кот	
Инж.		
Ст.инж.		

ТП 902-1-137.88-КЖ1И-С1

Сетка арматурная С1

Стадия	Масса	Масштаб
Р	0,44	
Лист	Листов 1	

Госстрой СССР Союзводоканалниипроект Харьковский ВОДОКАНАЛПРОЕКТ

Формат А4

Альбом 2

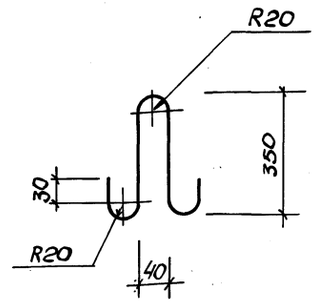

Длина развертки 800 мм

Привязан

Инв.№

Нач.отд	Шейко	
Н.контр.	Сокольская	
Гл.спец.	Власенко	
Рук.гр.	Тохтамышева	
Вед.инж.	Кот	
Инж.		
Ст.инж.		

ТП 902-1-137.88-КЖ1И-ПС1

Петля строповочная ПС1

Стадия	Масса	Масштаб
Р	0,2	—
Лист	Листов 1	

Госстрой СССР Союзводоканалниипроект Харьковский ВОДОКАНАЛПРОЕКТ

ф6А-I ГОСТ5781-82*

Формат А4

Альбом 3

Инв.№подл. | Подпись и дата | Взам.инв.№

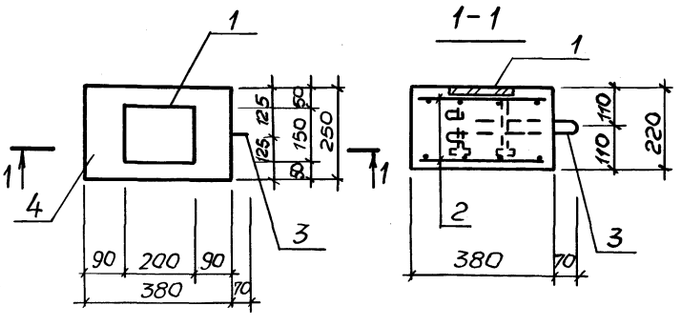

Ведомость расхода стали на один элемент, кг

Марка элемента	Изделия арматурные			Изделия закладные					Всего
	Арматура класса А-I ГОСТ5781-82*			Прокат марки Вст3кп2 ГОСТ 103-76*			Арматура класса AIII ГОСТ5781-82*		
	ф6	ф8	Итого	-150×8	-50×8		ф12	Итого	
ОП1	0,88	0,3	1,18	1,9	0,8		1,3	4,0	5,18

Формат	Зона	Поз	Обозначение	Наименование	Кол.	Примечание
				Документация		
А4			902-1-137.88-КЖ1И-ТТ	Технические требования		
				Сборочные единицы		
А4		1	1.400-15 Вып. 1-120-59	Изделие закладное МН14-6	1	
А4		2	902-1-137.88-КЖ1И-С1	Сетка арматурная С1	2	
А4		3	-ПС1	Петля строповочная ПС1	1	
				Материалы		
		4		Бетон класса В15	0,02	м³

Привязан

Инв.№

Нач.отд	Шейко	
Н.контр.	Сокольская	
Гл.спец.	Власенко	
Рук.гр.	Тохтамышева	
Вед.инж.	Кот	
Инж.		
Ст.инж.		

ТП 902-1-137.88-КЖ1И-ОП1

Опорная подушка ОП1

Стадия	Масса	Масштаб
Р	50,0	1:10
Лист	Листов 1	

Госстрой СССР Союзводоканалниипроект Харьковский ВОДОКАНАЛПРОЕКТ

Копир. Мастерень

Формат А3

23282-01 42

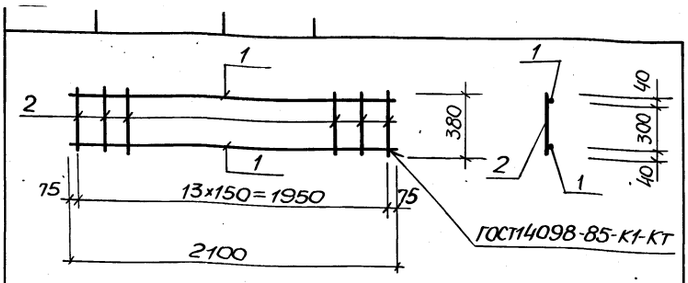

Формат	Зона	Поз	Обозначение	Наименование	Кол.	Примечание
				Документация		
А3			902-1-137.88-КЖ1И-ТТ	Технические требования		
				Детали		
Б4		1	-КР1-001	Ф10А-III ГОСТ5781-82*, ℓ=2100	2	1,3кг
Б4		2	-002	Ф6А-I ГОСТ 5781-82*, ℓ=380	14	0,08кг

Привязан

Инв.№

ТП 902-1-137.88 - КЖ1И-КР1

Нач.отд	Шейко		
Н.контр.	Сокольская		
Гл.спец.	Власенко		
Рук.гр.	Тихомирова		
Вед.инж.	Кот		

Каркас плоский КР1

Стадия	Масса	Масштаб
Р	2,42	-
Лист	Листов 1	

Госстрой СССР Союзводоканалниипроект Харьковский Водоканалпроект

Формат А4

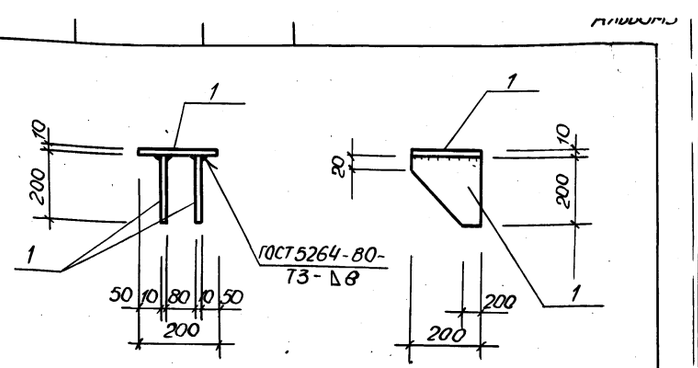

Формат	Зона	Поз	Обозначение	Наименование	Кол.	Примечание
				Документация		
А3			902-1-137.88-КЖ1И-ТТ	Технические требования		
				Детали		
Б4		1	МС3-001	Полоса Б-2-10×200 ГОСТ103-76* Ст3пс6-1 ТУ14-1-3023-80		
				ℓ=200	3	3,14кг

Привязан

Инв.№

ТП 902-137.88 - КЖ1И-МС3

Нач.отд	Шейко		
Н.контр.	Сокольская		
Гл.спец.	Власенко		
Рук.гр.	Тихомирова		
Вед.инж.	Кот		
Инн.			
Ст.инж.			

Изделие соединительное МС3

Стадия	Масса	Масштаб
Р	9,42	—
Лист	Листов 1	

Госстрой СССР Союзводоканалниипроект Харьковский Водоканалпроект

Формат А4

Инв.№подл.	Подпись и дата	Взам.инв.№

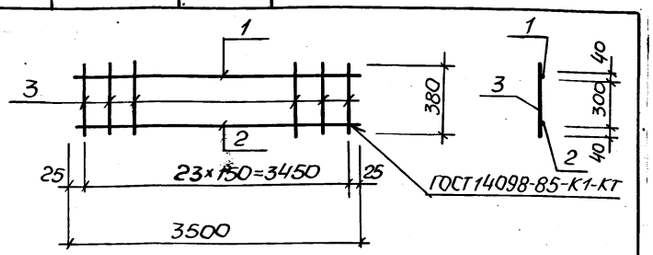

Формат	Зона	Поз	Обозначение	Наименование	Кол.	Примечание
				Документация		
А3			902-1-137.88-КЖ1И-ТТ	Технические требования		
				Детали		
Б4		1	КР2-001	Ф10А-III ГОСТ5781-82*, ℓ=3500	1	2,2кг
Б4		2	-002	Ф16А-III ГОСТ5781-82*, ℓ=3500	1	5,6кг
Б4		3	-003	Ф6А-I ГОСТ5781-82* ℓ=380	24	0,08кг

Привязан

Инв.№

ТП 902-1-137.88-КЖ1И-КР2

Нач.отд	Шейко		
Н.контр.	Сокольская		
Гл.спец.	Власенко		
Рук.гр.	Тихомирова		
Вед.инж.	Кот		
Инн.			
Ст.инж.			

Каркас плоский КР2

Стадия	Масса	Масштаб
Р	9,7	—
Лист	Листов 1	

Госстрой СССР Союзводоканалниипроект Харьковский Водоканалпроект

Копир Мингренко

Формат А4

Инв.№подл.	Подпись и дата	Взам.инв.№

Альбом 3

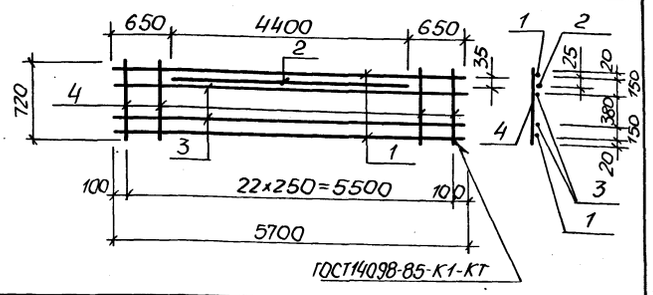

Формат	Зона	Поз.	Обозначение	Наименование	Кол.	Приме-чание
				Документация		
А4			902-1-137.88 -КЖ1И-ТТ	Техническое требования		
				Детали		
БЧ		1	-КР3-001	Ф12А-III ГОСТ 5781-82*, ℓ=5700	2	5,10кг
БЧ		2	-002	Ф10А-III ГОСТ 5781-82*, ℓ=4400	1	2,7кг
БЧ		3	-003	Ф8А-III ГОСТ 5781-82*, ℓ=5700	2	2,3кг
БЧ		4	-004	Ф6А-III ГОСТ 5781-82*, ℓ=720	23	0,16кг

Привязан

Инв.№

Нач.отд.	Шейко		ТП902-1-137.88 -КЖ1И-КР3
Н.контр.	Сокольская		Каркас плоский КР3
Гл.спец.	Власенко		Стадия: Р; Масса: 21,2; Масштаб: —
Рук.гр.	Тохтамышев		Лист; Листов 1
Вед.инж.	Кот		Госстрой СССР Союзводоканалниипроект Харьковский Водоканалпроект
Инж.			
Ст.инж.			

Формат А4

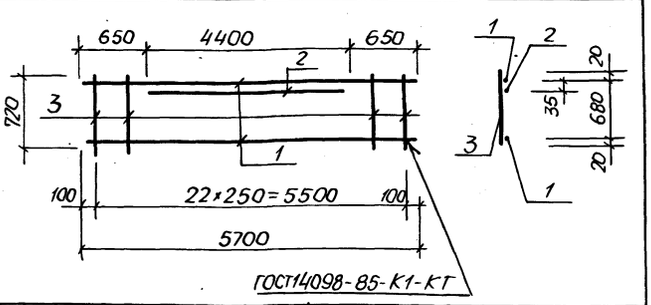

Формат	Зона	Поз.	Обозначение	Наименование	Кол.	Приме-чание
				Документация		
А4			902-1-137.88 -КЖ1И-ТТ	Техническое требования		
				Детали		
БЧ		1	-КР4-001	Ф12А-III ГОСТ 5781-82*, ℓ=5700	2	5,10кг
БЧ		2	-002	Ф10А-III ГОСТ 5781-82*, ℓ=4400	1	2,7кг
БЧ		3	-003	Ф5А-III ГОСТ 5781-82*, ℓ=720	23	0,18кг

Привязан

Инв.№

Нач.отд.	Шейко		ТП902-1-137.88 -КЖ1И-КР4
Н.контр.	Сокольская		Каркас плоский КР4
Гл.спец.	Власенко		Стадия: Р; Масса: 16,6; Масштаб: —
Рук.гр.	Тохтамышев		Лист; Листов 1
Вед.инж.	Кот		Госстрой СССР Союзводоканалниипроект Харьковский Водоканалпроект
Инж.			
Ст.инж.			

Формат А4

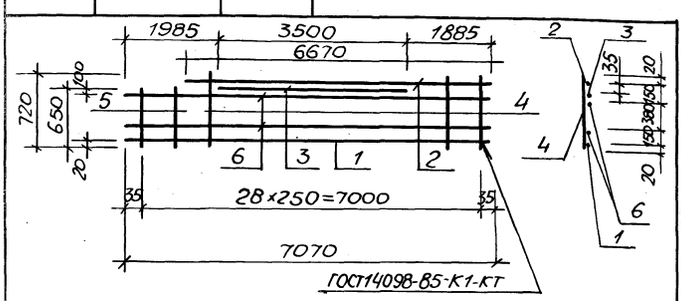

Формат	Зона	Поз.	Обозначение	Наименование	Кол.	Приме-чание
				Документация		
А4			902-1-137.88- КЖ1И-ТТ	Техническое требования		
				Детали		
БЧ		1	-КР5-001	Ф12А-III ГОСТ 5781-82*, ℓ=7070	1	6,3кг
БЧ		2	-01	ℓ=6670	1	5,9кг
БЧ		3	-002	Ф10А-III ГОСТ 5781-82*, ℓ=3500	1	2,2кг
БЧ		4	-003	Ф6А-III ГОСТ 5781-82*, ℓ=720	27	0,16кг
БЧ		5	-01	ℓ=650	2	0,14кг
БЧ		6	-004	Ф8А-III ГОСТ 5781-82*, ℓ=7070	2	2,8кг

Привязан

Инв.№

Нач.отд.	Шейко		ТП902-1-137.88-КЖ1И-КР5
Н.контр.	Сокольская		Каркас плоский КР5
Гл.спец.	Власенко		Стадия: Р; Масса: 24,6; Масштаб: —
Рук.гр.	Тохтамышева		Лист; Листов 1
Вед.инж.	Кот		Госстрой СССР Союзводоканалниипроект Харьковский Водоканалпроект
Инж.			
Ст.инж.			

Формат А4

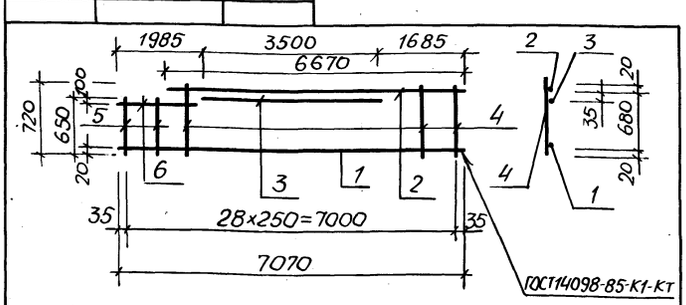

Формат	Зона	Поз.	Обозначение	Наименование	Кол.	Приме-чание
				Документация		
А4			902-1-137.88 -КЖ1И-ТТ	Техническое требования		
				Детали		
БЧ		1	-КР6-001	Ф12А-III ГОСТ 5781-82*, ℓ=7070	1	6,9кг
БЧ		2	-01	ℓ=6670	1	5,9кг
БЧ		3	-002	Ф10А-III ГОСТ 5781-82*, ℓ=3500	1	2,2кг
БЧ		4	-003	Ф6А-III ГОСТ 5781-82*, ℓ=720	27	0,16кг
БЧ		5	-01	ℓ=650	2	0,14кг
БЧ		6	-004	Ф12А-III ГОСТ 5781-82* ℓ=570	1	0,5кг

Привязан

Инв.№

Нач.отд.	Шейко		ТП902-1-137.88-КЖ1И-КР6
Н.контр.	Сокольская		Каркас плоский КР6
Гл.спец.	Власенко		Стадия: Р; Масса: 19,5; Масштаб: —
Рук.гр.	Тохтамышева		Лист; Листов 1
Вед.инж.	Кот		Госстрой СССР Союзводоканалниипроект Харьковский Водоканалпроект
Инж.			
Ст.инж.			

Копию Майстренко

Формат А4

2288-01

44

43

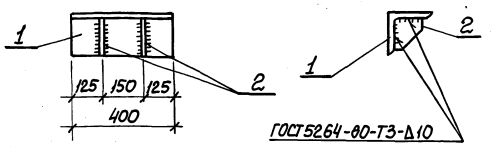

Формат	Зона	Поз.	Обозначение	Наименование	Кол.	Примечание
				Документация		
А4			ТП902-1-137.88-КЖ1И-ТТ	Технические требования		
				Детали		
Б4		1	-МС1-001	Уголок 200×200×12 ГОСТ 8509-72* 09Г2С-12 ГОСТ 19281-73		
				ℓ=400	1	14,8 кг
Б4		2	-002	Полоса А10×150 ГОСТ 103-76* Вст3пс6-1 ТУ 14-1-3023-80		
				ℓ=150	2	1,77 кг

Привязан

Инв.№

		ТП902-1-137.88-КЖ1И-МС1	
Нач. отд.	Шейко	Изделие соединительное МС1	Стадия: Р; Масса: 18,3; Масштаб: —
Н. контр.	Сокольская		Лист; Листов 1
Гл. спец.	Власенко		Госстрой СССР Союзводоканалниипроект Харьковский Водоканалпроект
Рук. гр.	Тактамышева		
Вед. инж.	Кот		
Инж.			
Ст. инж.			

Формат А4

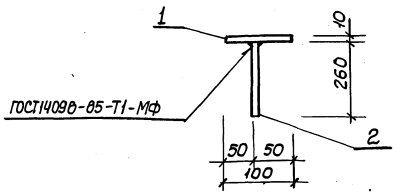

Формат	Зона	Поз.	Обозначение	Наименование	Кол.	Примечание
				Документация		
А4			ТП902-1-137.88-КЖ1И-ТТ	Технические требования		
				Детали		
Б4		1	-МС2-001	Полоса А10×100 ГОСТ 103-76* Вст3пс6-1 ТУ 14-1-3023-80		
				ℓ=100	1	0,79 кг
Б4		2	-002	ф10А-III ГОСТ 5781-82*, ℓ=260	1	0,2 кг

Привязан

Инв.№

		ТП902-1-137.88-КЖ1И-МС2	
Нач. отд.	Шейко	Изделие соединительное МС2	Стадия: Р; Масса: 1,0; Масштаб: —
Н. контр.	Сокольская		Лист; Листов 1
Гл. спец.	Власенко		Госстрой СССР Союзводоканалниипроект Харьковский Водоканалпроект
Рук. гр.	Тактамышева		
Вед. инж.	Кот		
Инж.			
Ст. инж.			

Формат А4

Инв.№ подл. | Подпись и дата | Взам. инв.№

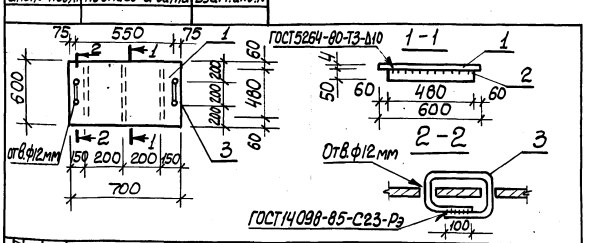

Формат	Зона	Поз.	Обозначение	Наименование	Кол.	Примечание
				Документация		
А4			ТП902-1-137.88-КЖ1И-ТТ	Технические требования		
				Детали		
Б4		1	-Ш2-001	Рулон рамн. К-4.0×600 Вст3кп2 ГОСТ 8568-77*		
				ℓ=700	1	15,0 кг
Б4		2	-002	Полоса А10×50 ГОСТ 103-76* ℓ=480 Вст3пс6-1 ТУ 14-1-3023-80	3	1,89 кг
Б4		3	-003	ф10А-III ГОСТ 5781-82*, ℓ=700	2	0,43 кг

Привязан

Инв.№

		ТП902-1-137.88-КЖ1И-Щ1	
Нач. отд.	Шейко	Щит Щ1	Стадия: Р; Масса: 20,66; Масштаб: —
Н. контр.	Сокольская		Лист; Листов 1
Гл. спец.	Власенко		Госстрой СССР Союзводоканалниипроект Харьковский Водоканалпроект
Рук. гр.	Тактамышева		
Вед. инж.	Кот		
Инж.			
Ст. инж.			

Копир. Кулешова

Формат А4

23282-01 45

Альбом 3

Инв. № подл.	Подпись и дата	Взам. инв. №

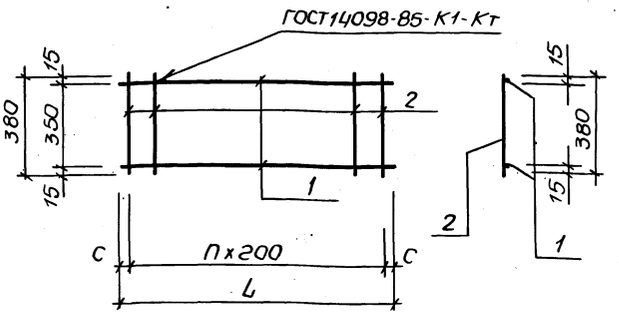

Обозначение	Марка	L, мм	П	С, мм	Масса, ед.кг
902-1-137.88-КЖ1И-Кр7	Кр7	1670	8	35	3,68
-01	Кр8	2240	11	20	4,94

Привязан

Инв. №

Нач.отд.	Шейко	
Н.контр.	Сокольская	
Гл.спец.	Власенко	
Рук.гр.	Тахтамышева	
Вед.инж.	Кот	
Инж.		

ТП902-1-137.88 -КЖ1И-Кр7СБ

Каркас плоский Кр (Кр7, Кр8). Сборочный чертеж

Стадия	Масса	Масштаб
Р	см. табл.	—

Лист | Листов 1

Госстрой СССР Союзводоканалниипроект Харьковский Водоканалпроект

Формат А4

Инв. № подл.	Подпись и дата	Взам. инв. №

Привязан

Инв. №

Нач.отд.	Шейко	
Н.контр.	Сокольская	
Гл.спец.	Власенко	
Рук.гр.	Тахтамышева	
Ст.инж.	Кот	
Инж.		
Вед.инж.		

ТП902-1-137.88 -КЖ1И-Кр7

Каркас плоский Кр (Кр7-Кр8)

Стадия	Лист	Листов
Р	1	1

Госстрой СССР Союзводоканалниипроект Харьковский Водоканалпроект

Формат А4

Инв. № подл.	Подпись и дата	Взам. инв. №

Формат	Зона	Поз.	Обозначение	Наименование	Кол. на исполн. 902-1-137.88-КЖИ-Кр7	Примечание
				Документация		
А4			902-1-137.88-КЖ1И-ТТ	Технические требования		
А4			-Кр7СБ	Сборочный чертеж		
				Детали		
			-Кр7-001	Ф12А-III ГОСТ5781-82*, ℓ=2*		Масса ед.кг.
Б4		1	-01	ℓ=1670	2 -	1,48
			-02	ℓ=2240	- 2	1,99
Б4		2	-002	Ф6А-I ГОСТ5781-82*, ℓ=380	9 12	0,08

Кр7

Кр8

Инв. № подл.	Подпись и дата	Взам. инв. №

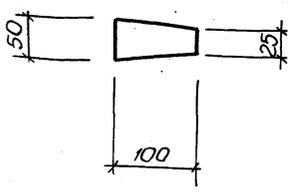

Привязан

Инв. №

Нач.отд.	Шейко	
Н.контр.	Сокольская	
Гл.спец.	Власенко	
Рук.гр.	Тахтамышева	
Вед.инж.	Кот	
Инж.		

ТП902-1-137.88 -КЖ1И-МС4

Изделие соединительное МС4

Стадия	Масса	Масштаб
Р	0,31	—

Лист | Листов 1

Госстрой СССР Союзводоканалниипроект Харьковский Водоканалпроект

ПО-ЛО-СА Б-2-8×100 ГОСТ103-76* ВСТ3ПсБ ТУ14-1-3023-80, ℓ=50

Формат А4

Инв. № подл.	Подпись и дата	Взам. инв. №

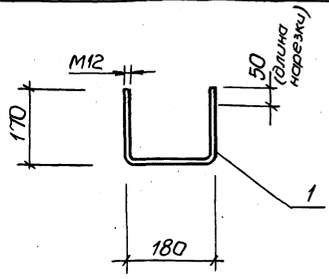

Привязан

Инв. №

Нач.отд.	Шейко	
Н.контр.	Сокольская	
Гл.спец.	Власенко	
Рук.гр.	Тахтамышева	
Вед.инж.	Кот	

ТП 902-1-137.88-КЖ1И-МН1

Изделие закладное Мн1

Стадия	Масса	Масштаб
Р	0,46	—

Лист | Листов 1

Госстрой СССР Союзводоканалниипроект Харьковский Водоканалпроект

Ф12А-III ГОСТ5781-82*, ℓ=520

Копир. Майстренко

Формат А4

23282-01

(46)

45

gost.e-ecolog.ru