ТИПОВОЙ ПРОЕКТ
902-1-138.88

КАНАЛИЗАЦИОННАЯ НАСОСНАЯ СТАНЦИЯ ПРОИЗВОДИТЕЛЬНОСТЬЮ 13-150 м³/ч. НАПОРОМ 8-60 м ПРИ ГЛУБИНЕ ЗАЛОЖЕНИЯ ПОДВОДЯЩЕГО КОЛЛЕКТОРА 5,5 м

(СБОРНО-МОНОЛИТНЫЙ ВАРИАНТ)

АЛЬБОМ 5

КЖ2.И Подземная часть. Изделия.

23263-02
ЦЕНА 1-75

gost.e-ecolog.ru

ТИПОВОЙ ПРОЕКТ
902-1-138.88

КАНАЛИЗАЦИОННАЯ НАСОСНАЯ СТАНЦИЯ ПРОИЗВОДИТЕЛЬНОСТЬЮ 13-150 М³/Ч, НАПОРОМ 8-60 М ПРИ ГЛУБИНЕ ЗАЛОЖЕНИЯ ПОДВОДЯЩЕГО КОЛЛЕКТОРА 5.5 М

(СБОРНО-МОНОЛИТНЫЙ ВАРИАНТ)

АЛЬБОМ 5

КЖ 2.И Подземная часть. Изделия.

РАЗРАБОТАН ПРОЕКТНЫМ ИНСТИТУТОМ
„ХАРЬКОВСКИЙ ВОДОКАНАЛПРОЕКТ"

ГЛАВНЫЙ ИНЖЕНЕР ИНСТИТУТА Г.А. БОНДАРЕНКО
ГЛАВНЫЙ ИНЖЕНЕР ПРОЕКТА В.С. ЛЯЛЮК

УТВЕРЖДЕН И ВВЕДЕН В ДЕЙСТВИЕ
ГЛАВНЫМ УПРАВЛЕНИЕМ ПРОЕКТИРОВАНИЯ ГОССТРОЯ СССР
ПРОТОКОЛ ОТ 19.07.88 N46

© ЦИТП Госстроя СССР, 1988

Содержание альбома

Формат	Обозначение	Наименование	Стр.	Приме-чание
А3	902-1-138.88-КЖ2И-ТТ	Технические требования	3	
А4	—ПС1	Панель стеновая ПС(ПС1-ПС11)	4	
А4	—ММ2	Изделие соединительное ММ(ММ2-ММ3)	5	
А3	—ПС1СБ	Панель стеновая ПС(ПС1-ПС11).		
		Сборочный чертеж	6-11	
А3	—ВМС1	Ведомость расхода стали ПС(ПС1-ПС11)	12	
А3	—ВМС2	Ведомость расхода стали ПС(ПС2-ПС11)	13	
А4	—ПГ1	Панель перегородочная ПГ(ПГ1-ПГ3)	14	
А3	—ПГ1СБ	Панель перегородочная ПГ(ПГ1-ПГ3).		
		Сборочный чертеж	15-17	
А4	—КР1	Каркас плоский КР1	18	
А4	—КР3	Каркас плоский КР3	18	
А4	—КР2	Каркас плоский КР2	19	
А4	—ММ1	Изделие соединительное ММ1	19	
А3	—МН1	Изделие закладное МН1	20	
А3	—МН1СБ	Изделие закладное МН1.		
		Сборочный чертеж	21	

Привязан

Инв.№

Альбом 5

Технические требования к изготовлению сборных железобетонных изделий

1. Сборные железобетонные изделия запроектированы из тяжелого бетона при условии их изготовления в заводских условиях в инвентарных стальных формах. Изделия должны изготовляться в точном соответствии с рабочими чертежами, а также требованиями ГОСТ 13015.1-81 „Изделия железобетонные и бетонные. Общие технические требования."

2. Изделия армируются арматурными сетками и каркасами.

3. Фиксация закладных изделий осуществляется путем крепления их к опалубочной форме.

4. Для строповки изделий, при извлечении их из опалубочной формы и при транспортировке, предусмотрено применение строповочных петель.

5. Складирование изделий производится в штабелях, высота штабеля назначается из условия обеспечения требований техники безопасности согласно СНиП III-4-80 „Техника безопасности в строительстве" Подкладки должны устанавливаться в местах расположения строповочных петель или отверстий для подъема.

6. Погрузку и транспортирование изделий следует производить в соответствии с рекомендациями „Временных указаний по перевозке унифицированных сборных железобетонных деталей и конструкций промышленного строительства автомобильным транспортом" (Стройиздат, 1966г)

В зависимости от условий привязки простовить обозначения, заключенные в прямоугольник [ ], (обозначение документации, тип стыка сборных панелей, отдельные размеры и отметки).

Технические требования к изготовлению арматурных и закладных изделий.

1. Плоские арматурные изделия следует изготовлять при помощи контактной точечной сварки по ГОСТ 14098-85.

2. Сварку сеток и каркасов производить во всех точках пересечения стержней.

3. Размеры сеток и каркасов даны по осям и торцам стержней.

4. Сварку закладных изделий производить в соответствии с ГОСТ 14098-85 „Соединения сварные арматуры и закладных изделий железобетонных конструкций", ГОСТ 5264-80.

5. Сварку тавровых соединений круглых стержней с листовым прокатом закладных изделий выполнять под слоем флюса.

6. Качество арматурных и закладных изделий должно удовлетворять требованиям ГОСТ10922-75 и ГОСТ 23858-79.

7. Катет сварных швов принять по наименьшей толщине свариваемых элементов.

8. Материал прокатной стали закладных изделий принять марки Вст3 пс6-1 для сварных конструкций по ТУ14-1-3023-80 и Вст3кп2 по ГОСТ 535-79*

Привязан

Инв.№

Инв.№ подл. | Подпись и дата | Взам.инв.№

Нач.отд.	Шейко	
Н.контр.	Сокольская	
Гл.спец.	Власенко	
Рук.гр.	Тохтомышев	
Вед.инж.	Ратушова	
Вед.инж.	Кот	

ТП 902-1-138.88-КЖГИ-ТТ

Технические требования

Стадия	Лист	Листов
Р	1	

Госстрой СССР Союзводоканалниипроект Харьковский Водоканалпроект

Формат	Зона	Поз.	Обозначение	Наименование	Кол. на испол. 902-1-138.88-КЖ2И-ПС1 —	01	02	03	04	05	06	07	08	09	Примечание
				Документация											
А3			902-1-138.88-КЖ2И-ПС1СБ	Сборочный чертеж											
А3			– ВМС ☐	Ведомость расхода стали											
				Сборочные единицы											
				Панель стеновая											
		1	3.902-1-10.102.00.00 ☐	2ПС66-1 ☐	☐	☐	☐	☐	☐	☐	☐	☐	☐	☐	Опускной способ
			3.902.1-10.101.00.00	1ПС66-1ш	☐	☐	☐	☐	☐	☐	☐	☐	☐	☐	Открытый способ
				Изделия закладные											
		2	1.400-15 В.1 120-47	МН 112-6		4	4	2	2	8	10	2		1	Открытый способ
					2	6	6	4	4	10	12	4	2	3	Опускной способ
		3	1.400-15 В.1 140-23	МН130-6		0,7 (1,0)	0,7 (1,0)	0,7 (1,0)			0,7			0,7 (1,0)	П. М
					ПС1	ПС2	ПС3	ПС4	ПС5	ПС6	ПС7	ПС8	ПС9	ПС10	

Привязан

Инв. №

Нач. отд.	Шейко	
Н. контр.	Сокольская	
Гл. спец.	Власенко	
Рук. гр.	Токтомышева	
Вед. инж.	Разгузова	
Вед. инж.	Кот	

ТП 902-1-138.88-КЖ2И-ПС1

Панель стеновая ПС (ПС1-ПС11)

Стадия	Лист	Листов
Р	1	3

Госстрой СССР Союзводоканалниипроект Харьковский Водоканалпроект

Формат А4

Инв. № подл. | Подпись и дата | Взам. инв. №

Формат	Зона	Поз.	Обозначение	Наименование	Кол. на испол. 902-1-138.88-КЖИ-ПС1 —	01	02	03	04	05	06	07	08	09	Примечание
		4	1.400-15.В.1 130-23	МН 120-6		2	2	1		2	1			1	
		5	1.400-15.В1. 810-03	МН 804	3	3	3	3	3	3	3	3	3	3	Опускной способ
		6	1.400-15 В.1 520	МН 517		2.15 (2.5)	2.15 (2.5)	1.5 (1.9)	1.7 (2.1)				1.7 (2.4)	1.5 (1.9)	М
		7	1.400-15 В 1 110-02	МН 101-6				1			2	1			
		8	1.400-15 В.1 330	МН 312-2		1	2								
		9	1.400-15 В.1 120-23	МН 108-6										9	
		10	3.902.1-10.2 00.22.00-01	МН6				9	9				9	9	
		11	1.400-15 В.1 130-29	МН 121-6									1		
		12	1.400.15 В.1 120-35	МН 110-6									2		
		14		ф14 А-III ГОСТ 5781-82*, ℓ=1600								16			
					ПС1	ПС2	ПС3	ПС4	ПС5	ПС6	ПС7	ПС8	ПС9	ПС10	

Обозначения в скобках даны для шпоночного стыка.

Привязан

Инв. №

ТП 902-1-138.88-КЖ2И-ПС1

Лист 2

Формат А4

Альбом 5

Формат	Зона	Поз.	Обозначение	Наименование	Кол. 10	Примечание
				Документация		
А3			902-1-138.88-КЖ2И-ПС1сб	Сборочный чертеж		
А3			-ВМС	Ведомость расхода стали		
				Сборочные единицы		
				Панель стеновая		
		1	3.902.1-10.102 00	2ПС66-1		
			3.902.1-10.101 00.00	1ПС66-1ш		
				Изделия закладные		
		2	1.400-15.В1 120-47	Мн 112-6	2	открыт. способ
					4	опускн. способ
		3	1.400-15.В1. 120-47	Мн 130-6	0,7 (1,0)	
		4	1.400-15.В1 130-23	Мн 120-6	2	
		5	1.400-15.В.1 810-03	Мн 804	3	
		8	1.400-15.В.1 330	Мн 312-2	1	
					ПС11	

Обозначения в скобках даны для шпоночного стыка.

Привязан

Инв. №

ТП 902-1-138.88 -КЖ2И-ПС1

Лист 3

Инв. № подл. | Подпись и дата | Взам. инв. №

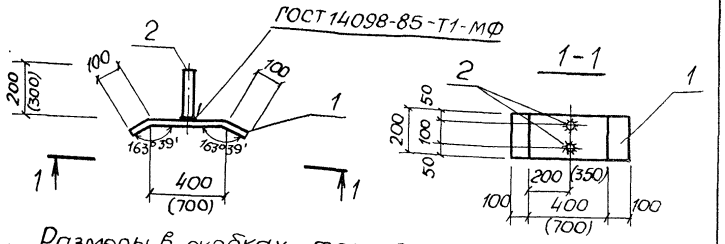

Размеры в скобках только для ММ3

Формат	Зона	Поз	Обозначение	Наименование	Кол	Примечание
				Документация		
А3			902-1-138.88 КЖ2И-ТТ	Технические требования		
				ММ2		
				Детали		
БЧ		1	-ММ2-001	Полоса Б-28х200 ГОСТ 103-76* / Вст3кп2 ГОСТ 535-79* ℓ=600	1	7,5кг
БЧ		2	-002	Ф12А-III ГОСТ 5781-82*, ℓ=200	2	0,18кг
				ММ3		
				Детали		
БЧ		1	-001-01	Полоса Б2-8х200 ГОСТ 103-76* / Вст3кп2 ГОСТ 535-79*, ℓ=900	1	11,3кг
БЧ		2	-002-01	Ф12А-III ГОСТ 5781-82*, ℓ=300	2	0,27кг

Привязан

Инв. №

Нач. отд.	Шейко	
Н. контр.	Сокольская	
Гл. спец.	Власенко	
Рук. гр.	Тахтамышева	
Вед. инж.	Рягузова	
Вед. инж.	Кот	

ТП 902-1-138.88-КЖ2И-ММ2

Изделие соединительное ММ2, ММ3

Стадия	Масса	Масштаб
Р	11,84	—

Лист | Листов 1

Госстрой СССР Союзводоканалниипроект Харьковский Водоканалпроект

Инв. № подл. | Подпись и дата | Взам. инв. №

Корпус Майстренко 232В3-02 6 Формат А4

Альбом 5

Рис 3

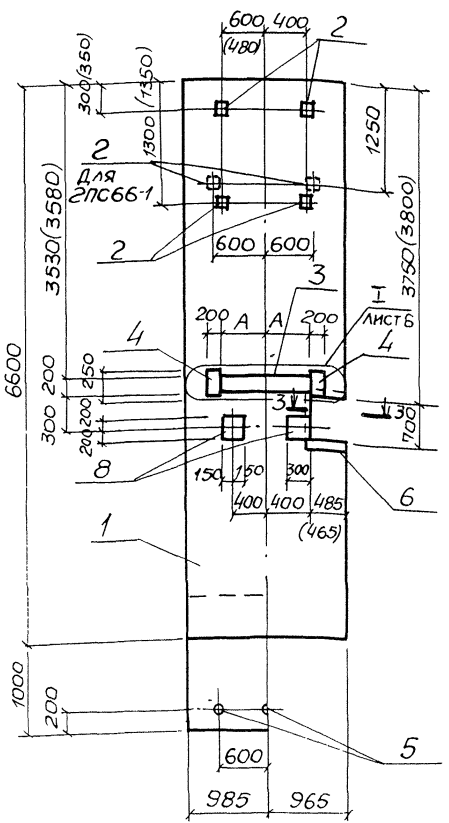

Рис.2

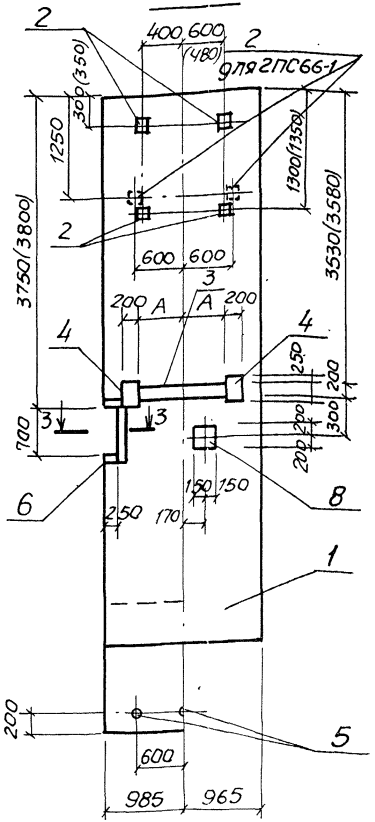

Рис.1

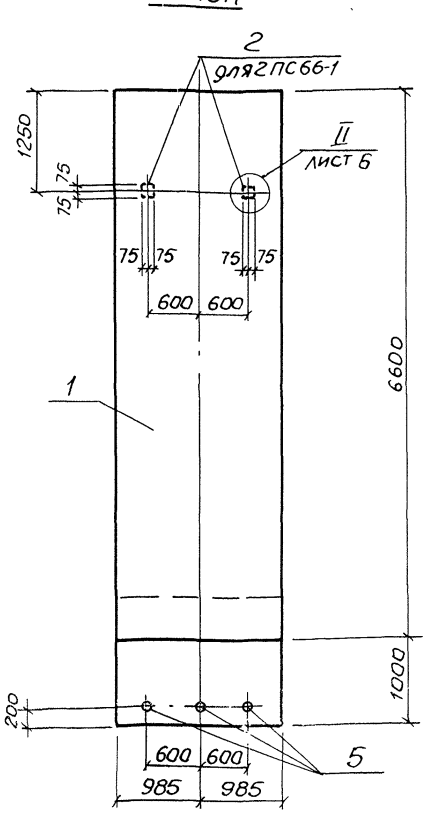

Размеры в скобках даны для открытого способа производства работ.

Привязан

Инв.№

Нач.отд.	Шейко	
Н.контр.	Сокольская	
Гл.спец.	Власенко	
Рук. гр.	Тахтамышева	
Вед.инж.	Рягузова	
Вед.инж.	Кот	

ТП 902-1-138.88 -КЖГИ-ПС1СБ

Панель стеновая ПС (ПС1-ПС11). Сборочный чертеж

Стадия	Масса	Масштаб
Р	—	1:50
Лист 1	Листов 6	

Госстрой СССР Союзводоканалниипроект Харьковский Водоканалпроект

Альбом 5

Рис. 4

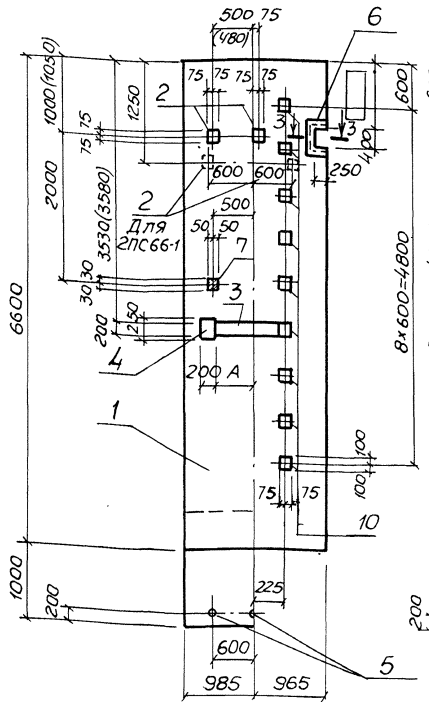

Рис. 5

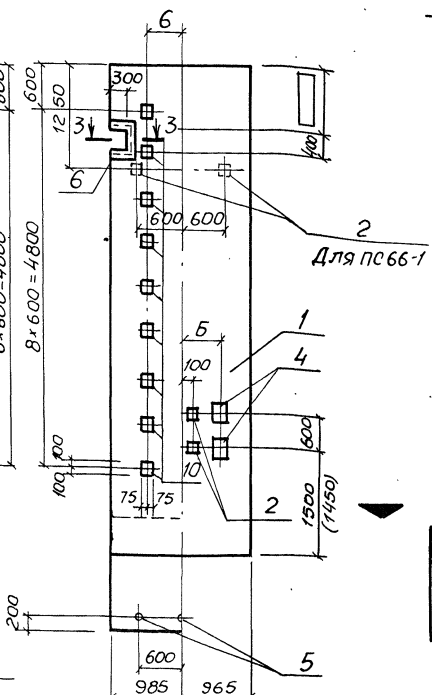

1-1

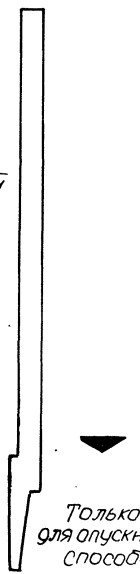

Только для опускного способа

Рис. 12

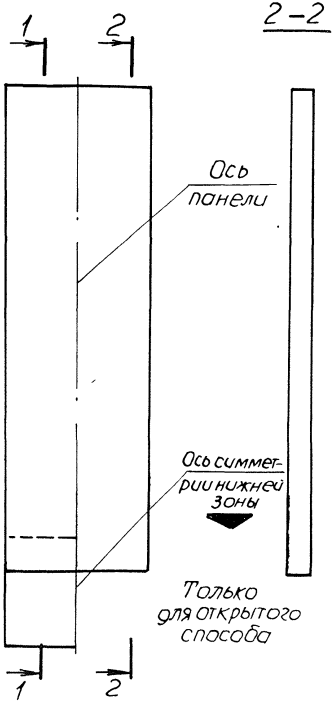

Только для открытого способа

1. Размеры в скобках даны для открытого способа производства работ.

2. Заштрихованный закладной элемент поз. 7 приварить к арматуре сетки (для создания контура заземления) по ГОСТ 14098-85

В групповых чертежах при необходимости установления границы изображения общего для всех исполнений, но не имеющего точной привязки к какой-либо части изображения, применено изображение согласно рис 12

Привязан				ТП 902-1-138.88 КЖГИ-ПС1СБ	Лист 2
Инв. №					

Инв. № подл. | Подпись и дата | Взам. инв. №

Рис.6

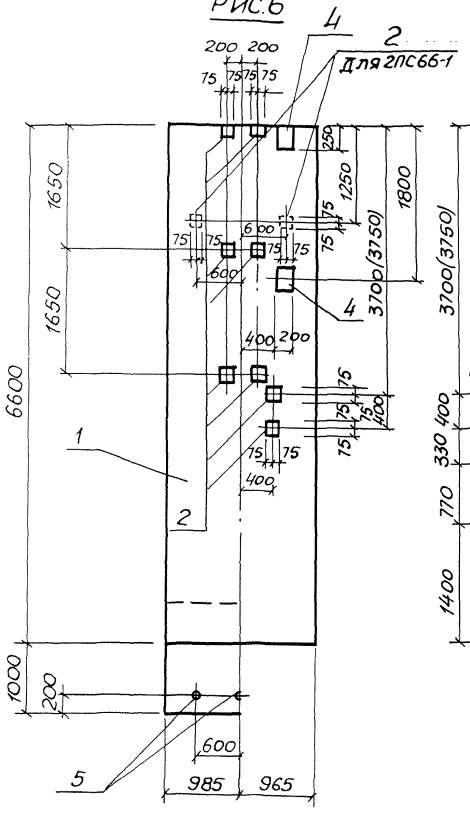

Рис.7

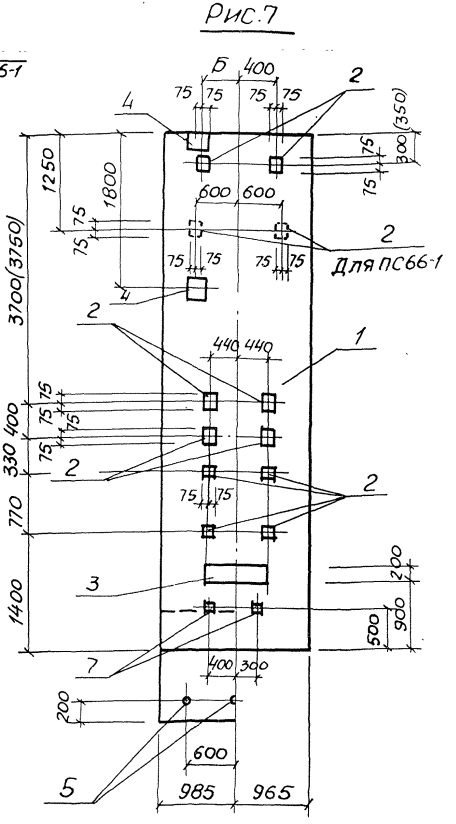

Рис.8

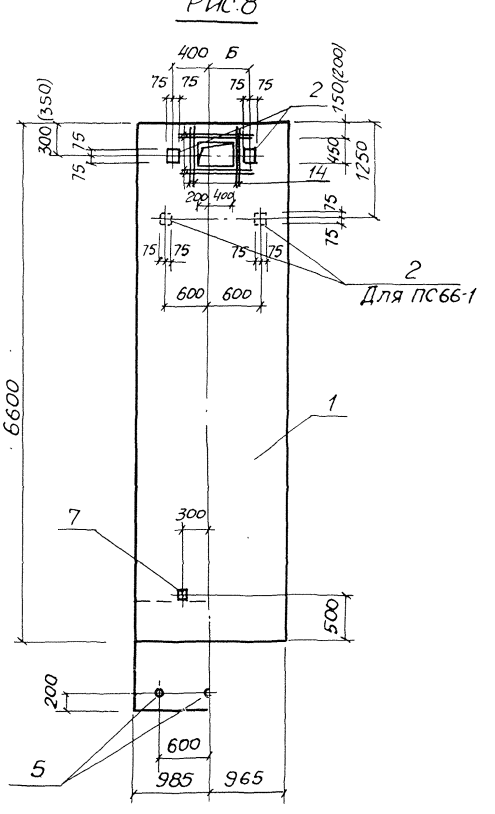

1. Заштрихованные закладные элементы поз.7 приварить к арматуре сетки (для создания контура заземления) по ГОСТ 14098-85

Привязан				ТП 902-1-138.88-КЖ2И-ПС1СБ	Лист 3
Инв.№					

Альбом 5

Рис.9

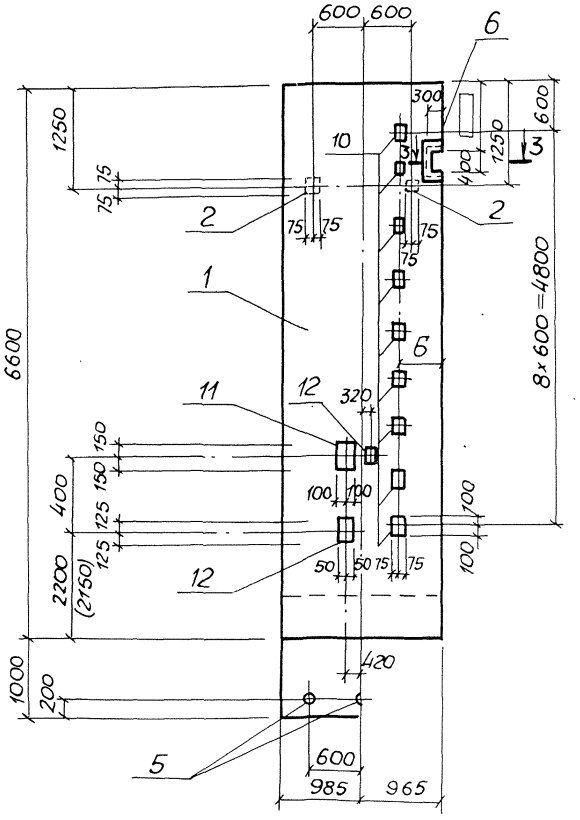

Рис.10

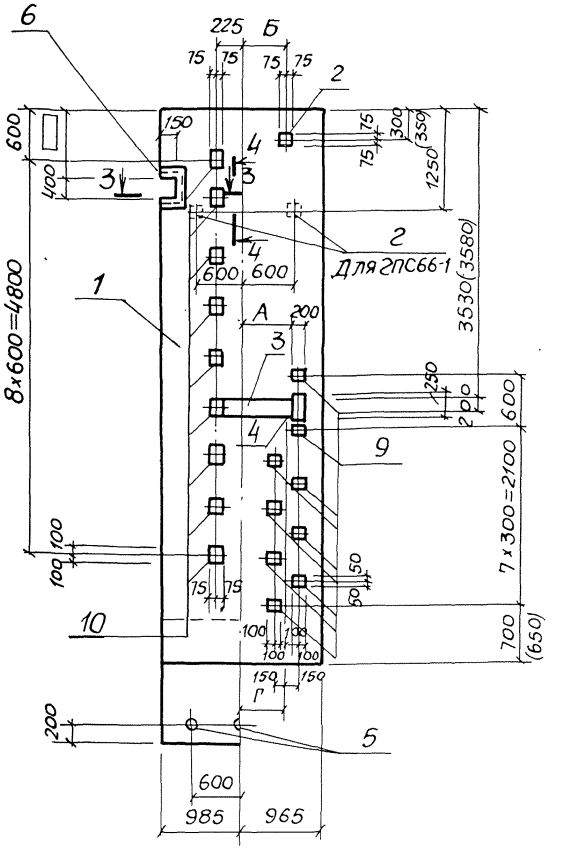

Инв.№подл.	Подпись и дата	Взам.инв.№

Привязан				ТП 902-1-138.88 -КЖ2И-ПС1СБ	Лис
					4
Инв.№					

Рис. 11

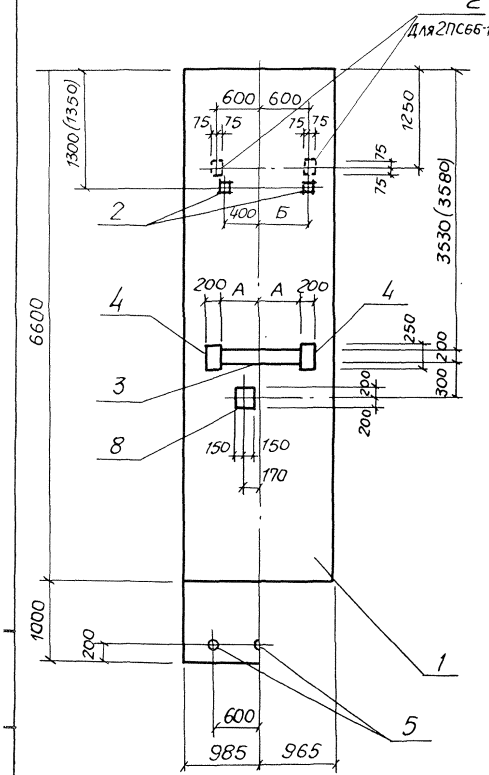

Обозначение	Опускной способ	Открытый способ	Наименование: Клин А	Клин Б	Клин В	Клин Г	Шпонка А	Шпонка Б	Шпонка В	Шпонка Г	Марка	Рис
902-1-138.88-КЖ2ИПС1	2ПС66-1 □-1	—									ПС1	1
-01	2ПС66-1 □-2	1ПС66-1Ш-2	350				500				ПС2	2
-02	2ПС66-1 □-3	1ПС66-1Ш-3	350				500				ПС3	3
-03	2ПС66-1 □-4	1ПС66-1Ш-4	350				500				ПС4	4
-04	2ПС66-1 □-5	1ПС66-1Ш-5		480				600			ПС5	5
-05	2ПС66-1 □-6	1ПС66-1Ш-6	350	480			500	600			ПС6	6
-06	2ПС66-1 □-7	1ПС66-1Ш-7	350	480			500	600			ПС7	7
-07	2ПС66-1 □-8	1ПС66-1Ш-8		480	50			600	200		ПС8	8
-08	2ПС66-1 □-9	1ПС66-1Ш-9		480				600			ПС9	9
-09	2ПС66-1 □-10	1ПС66-1Ш-10	350	480		300	500	600		450	ПС10	10
-10	2ПС66-1 □-11	1ПС66-1Ш-11	350				500				ПС11	11

3-3
Клиновидный стык

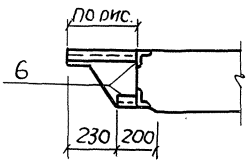

3-3
Шпоночный стык

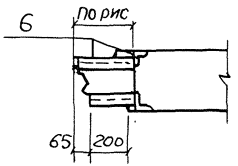

Привязан

Инв. №

ТП 902-1-138.88-КЖ2И-ПС1СБ

Лист 5

Альбом 5

I лист 1 открытый способ

М1:50

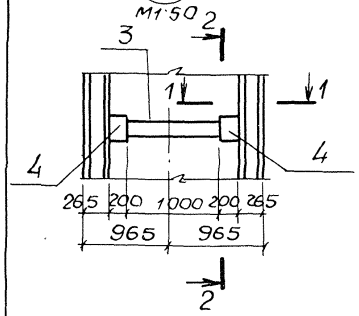

II лист 1

М1:50

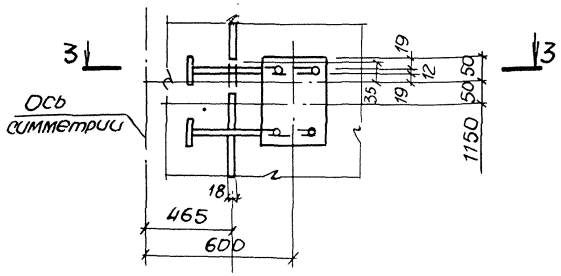

5 – 5

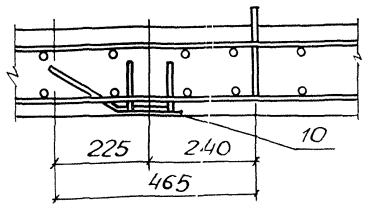

1 – 1

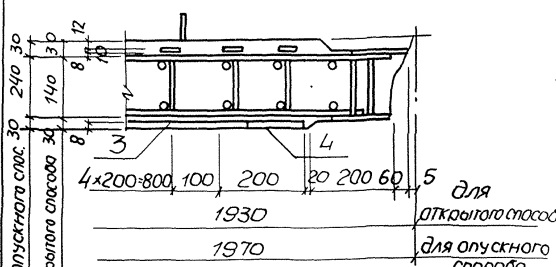

3 – 3

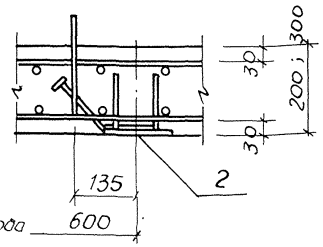

I лист 1 опускной способ

М1:50

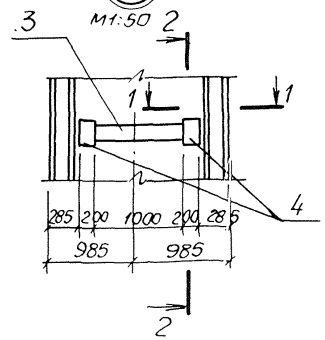

Узлы даны для шпоночного стыка

2 – 2

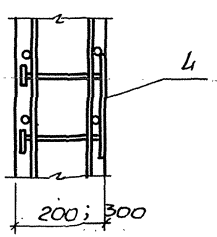

4 – 4

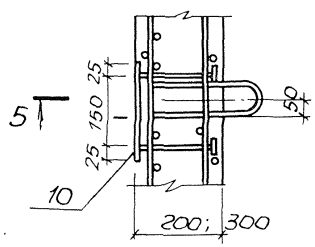

Привязан

Инв. №

ТП 902-1-138 88 -КЖГИ-ПС1СБ

Лист 6

Инв.№подл. | Подпись и дата | Взам.инв.№

Ведомость расхода стали на дополнительные закладные изделия, кг.

Марка элемента	Изделия закладные																						Общий расход
	Арматура класса А-III ГОСТ 5781-82*						Прокат марки Вст3кп2, Вст3пс6-1 ГОСТ 103-76*, ГОСТ 82-70*										ГОСТ 10704-76*		ГОСТ 8509-72*				
	ф8	ф10	ф12	ф16	ф14	Итого	-6×60	-8×40	-8×100	-8×150	-8×200	-8×300	-10×50	-12×40	-12×150	Итого	Тр. 40×4	Итого	∠63×5	Итого			
ПС1			1,2			1,2				2,8			1,6			4,4	0,9	0,9					6,5
ПС2	2,3 (2,8)		7,4	2,3		12,0 (12,5)				8,4	15,1 (17,7)	7,5	8,4 (8,8)			39,4 (42,4)	0,9	0,9	9,1 (11,0)	9,1 (11,0)			61,4 (67,0)
ПС3	2,6 (2,8)		8,6	4,6		15,8 (16,0)				8,4	15,1 (17,7)	15,0	9,0 (9,4)			47,5 (50,5)	0,9	0,9	10,3 (11,0)	10,3 (11,0)			74,5 (78,4)
ПС4	2,6 (3,0)		4,4	8,6		15,6 (16,0)	0,3	0,2		5,6	12,0 (14,6)		5,4 (5,8)	4,1	25,4	53,1 (55,0)	0,9	0,9	6,2 (8,2)	6,2 (8,2)			75,8 (81,1)
ПС5	2,6 (3,2)		2,4	8,6		13,6 (14,2)				5,6			3,2	4,1	25,4	38,3	0,9	0,9	6,7 (9,1)	6,7 (9,1)			59,5 (62,5)
ПС6			4,6			4,6				14,0	6,2		7,2			27,4	0,9	0,9					32,9
ПС7	0,2		8,9			9,1	0,6	0,4		16,8	12,1		11,8			41,7	0,9	0,9					51,7
ПС8	0,1		2,4		23,0	25,5	0,3	0,2		5,6			3,2			9,3	0,9	0,9					35,7
ПС9	2,6 (3,2)	0,3	2,8	8,6		14,3 (14,9)			1,6	4,2	4,2		2,4	4,1	25,4	41,9	0,9	0,9	6,7 (9,1)	6,7 (9,1)			57,1 (66,8)
ПС10	2,6 (3,0)		13,2	8,6		24,4 (24,8)			11,7	4,2	12,0 (14,6)		11,8 (12,2)	4,1	25,4	69,2 (72,2)	0,9	0,9	6,2 (8,2)	6,2 (8,2)			100,7 (106,1)
ПС11			6,2	2,3		8,5				5,6	15,1 (17,7)	7,5	6,8 (7,2)			35,0 (38,0)	0,9	0,9					43,8 (47,3)

Обозначения в скобках даны для шпоночного стыка

Привязан		Нач.отд	Шейко		ТП 902-1-138.88- КЖИ-ВМС1
		Н.контр.	Гокольская		
		Гл.спец.	Власенко		Ведомость расхода стали ПС (ПС1-ПС11) Опускной способ
		Рук. гр.	Тахтамышева		
		Вед. инж.	Рагузова		
Инв.№		Вед. инж.	Кот		

Стадия	Лист	Листов
Р		1

Госстрой СССР Союзводоканалниипроект Харьковский водоканалпроект

Ведомость расхода стали на дополнительные закладные изделия, кг.

Марка элемента	Изделия закладные																					Общий расход
	Арматура класса А-III ГОСТ 5781-82*								Прокат марки Вст3кп2, Вст3пс6-1 ГОСТ 103-76*, ГОСТ 82-70*											ГОСТ 8509-72*		
	ф8	ф10	ф12	ф16	ф14			Итого	-6×60	-8×40	-8×100	-8×150	-8×200	-8×300	-10×50	-12×40	-12×150			Итого	L63×5	Итого	
ПС2	2,8		6,2	2,3				11,3				5,6	17,7	7,5	7,2					38,0	11,0	11,0	60,3
ПС3	2,8		9,8	4,6				14,8				5,6	17,7	15,0	7,2					46,1	11,0	11,0	71,9
ПС4	3,0		3,2	8,6				14,8	0,3	0,2		2,8	14,6		4,2	4,1	25,4			51,6	8,2	8,2	74,6
ПС5	3,2		2,4	8,6				13,0				2,8			1,6	4,1	25,4			34,4	9,1	9,1	56,5
ПС6			3,4					3,4				11,2	6,2		5,6					23,0			26,4
ПС7	0,2		7,7					7,9	0,6	0,4		14,0	12,1		10,2					31,3			45,2
ПС8	0,1		1,2		23,0			24,3	0,3	0,2		2,8			1,6					9,3			29,2
ПС9	3,2	0,3	1,6	8,6				13,7			1,6	1,4	4,2		0,8	4,1	25,4			37,5	9,1	8,1	60,3
ПС10	3,0		12,0	8,6				23,6			11,7	1,4			9,6	4,1	25,4			52,2	8,2	8,2	84,0
ПС11			5,0	2,3				7,3				2,8	17,7	7,5	5,6					33,6			40,9

Привязан

Нач. отд.	Шейко	
Н. контр.	Сокольская	
Гл. спец.	Власенко	
Рук. гр.	Пахатышева	
Вед. инж.	Рагузова	

ТП 902-1-138.88 -КЖ2И-ВМС2

Ведомость расхода стали ПС (ПС2-ПС11). Открытый способ

Стадия	Лист	Листов
Р		1

Госстрой СССР Союзводоканалниипроект Харьковский водоканалпроект

Инв. № подл. | Подпись и дата | Взам. инв. №

Формат	Зона	Поз.	Обозначение	Наименование	Кол. на испол. 902-1-138.88-КЖИ-ПГ1 —	01	02	Примечание
				Документация				
А3			902-1-138.88.КЖИ-ПГ1СБ	Сборочный чертеж	X	X	X	
				Сборочные единицы				
				Панель перегородочная				
		1	3.902.1-10.2 13.00.00-01	ПГ66.20-У2 ▭	1			
			-03	ПГ 66.20-У2 ▭ -1			1	
			3.902.1-10.2 14.00.00	ПГ 66.20-У4 ▭		1		
				Изделия закладные				
		2	3.902.1-10.200.22	МН5	18		17	Шлаочный стык
			3.902.1-10.200.22-01	МН6	18		17	Клиновидный стык
					ПГ1	ПГ2	ПГ3	

Привязан		ТП 902-1-138.88-КЖ2И-ПГ1	
	Нач.отд. Шейко	Панель перегородочная ПГ (ПГ1-ПГ3)	Стадия Р / Лист 1 / Листов 2
	Н.контр. Сокольская		Госстрой СССР Союзводоканалниипроект Харьковский водоканалпроект
	Гл.спец. Власенко		
	Рук.гр. Пятамышева		
Инв.№	Вед.инж. Рягузова		
	Вед.инж. Кот		

Формат А4

Инв.№подл. | Подпись и дата | Взам.инв.№

Формат	Зона	Поз.	Обозначение	Наименование	Кол. на испол. 902-1-138.88 КЖИ-ПГ1 —	01	02	Примечание
				Изделия закладные				
		3	1.400-15.81.140-23	МН 130-6	1,0	1,0	1,0	М
		4	1.400-15.81.130-23	МН 120-6	1	3	3	
		5	1.400-15.81.330	МН 312-2	1	2	2	
		6	1.400-15.81.120-47	МН 112-6	3		3	
		7	1.400-15.81.130-29	МН 121-6	3	1	4	
		8	1.400-15.81.110-02	МН 101-6			2	
				Сальники				
		9	5.900-2	Ду 50, ℓ=200	1	1		
		10	5.900-2	Ду 150, ℓ=200	1	2		
		11		Тр Ду 50×3,5 ГОСТ 3262-75, ℓ=160	2			0,78 кг
					ПГ1	ПГ2	ПГ3	

Привязан	ТП 902-1-138.88-КЖ2И-ПГ1	Лист 2
Инв.№		

Копир. Майстренко

Формат А4

Альбом 5

Рис.1

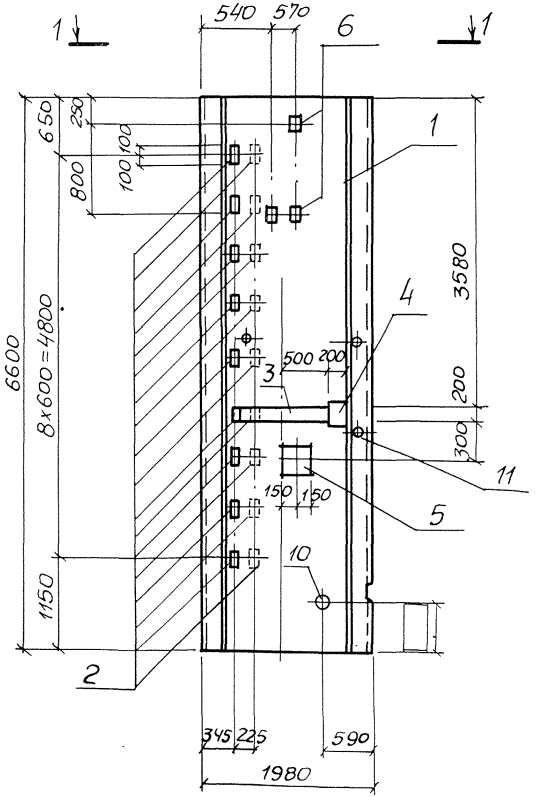

2-2, повернуто

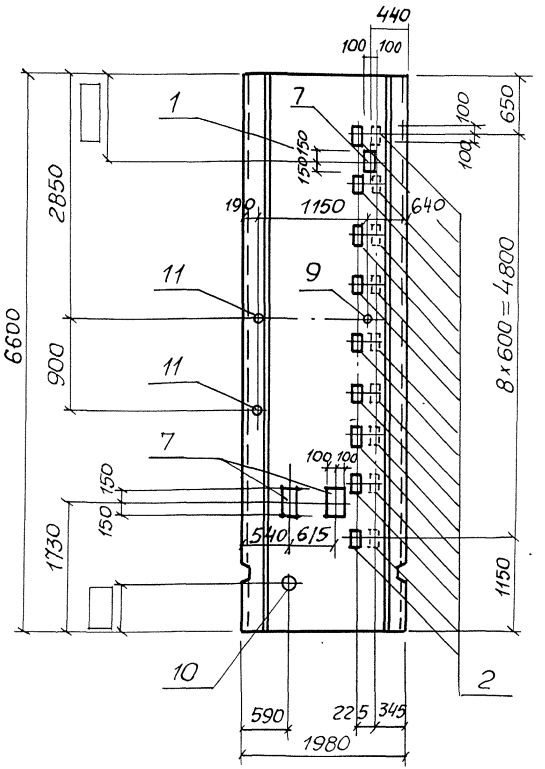

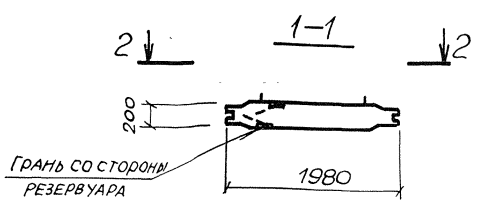

Привязан			
	Нач.отд	Шейко	
	Н.контр	Сокольская	
	Гл.спец.	Власенко	
	Рук.гр	Захарьящева	
	Вед.инж.	Рягузова	
Инв.№	Вед.инж.	Кот	

ТП 902-1-138.88-КЖ2И-ПГ1СБ

Панель перегородочная ПГ (ПГ1-ПГ3). Сборочный чертеж

Стадия	Масса	Масшт
Р	6000, 6150	1:50
Лист 1	Листов 3	

Госстрой СССР Союзводоканалниипроект Харьковский Водоканалпроект

Инв.№ подл. | Подпись и дата | Взам.инв.№

Рис.2

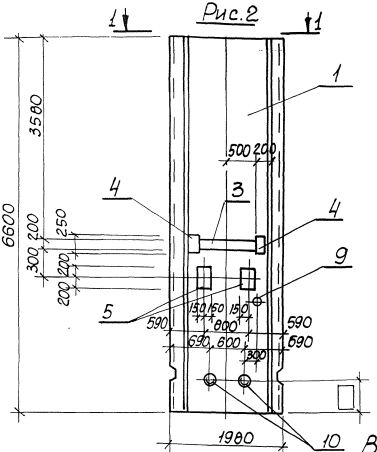

2-2, повернуто

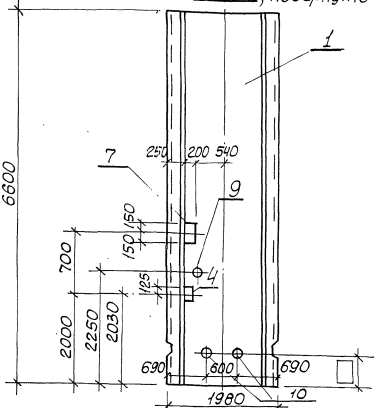

Ведомость расхода стали на дополнительные закладные изделия, кг

Марка элемента	Изделия закладные: Арматура класса A-III ГОСТ 5781-82* ϕ8	ϕ10	ϕ12	ϕ16	Итого	Прокат марки Вст3КП2, Вст3пс 6-1 ГОСТ 103-76* ГОСТ 82-70* -8×150	-8×200	-8×300	-10×40	-12×50	-12×150	Итого	Серия 5.900-2 Опыльник Ду50	Опыльник Ду150	Итого	Общий расход
ПГ1	2,0	0,3	5,1	19,6	27,0	4,8	20,4	7,5	6,2	8,1	50,8	97,8	5,6	20,3	25,9	150,7
ПГ2		0,9	5,8	4,6	11,3		35,0	15,0	5,6			55,6	5,6	40,6	46,2	113,1
ПГ3	1,8	0,9	6,9	19,6	29,2	5,6	35,0	7,5	8,2	8,1	50,8	115,2				144,4

1-1

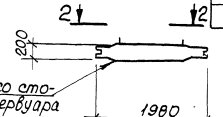

Привязан

Инв. №

ТП 902-1-138.88 - КЖ2И-ПГ1СБ

Лист 2

Альбом 5

Рис. 3

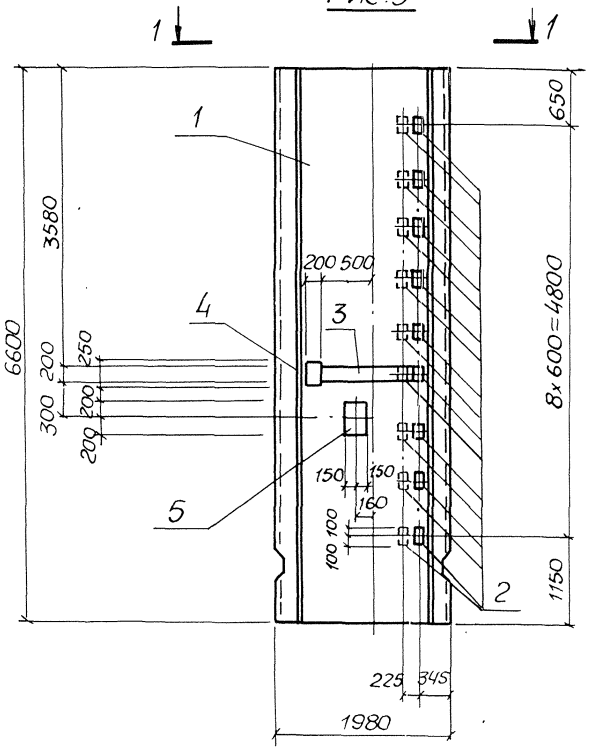

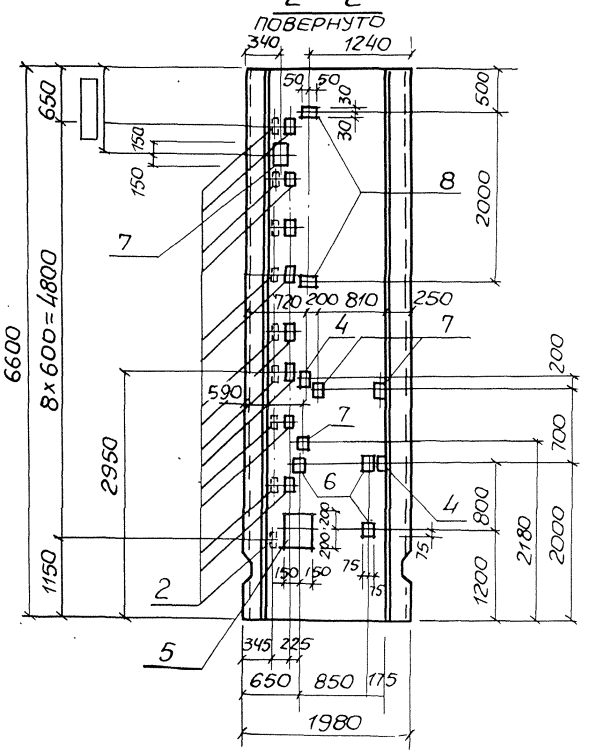

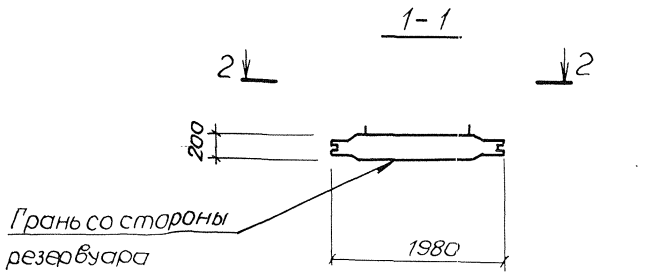

Обозначение	Наименование	Марка	Рис
902-1-138.88-КЖ2И-ПГ1	ПГ66.20-У2 □-А	ПГ1	1
-01	ПГ66.20-У4 □-А	ПГ2	2
-02	ПГ66.20-У2 □-1-А	ПГ3	3

Привязан

Инв. №

18

ТП 902-1-138.88-КЖ2И-ПГ1СБ

Лист 3

Инв. № подл. | Подпись и дата | Взам. инв. №

ГОСТ 14098-85-К1-КТ

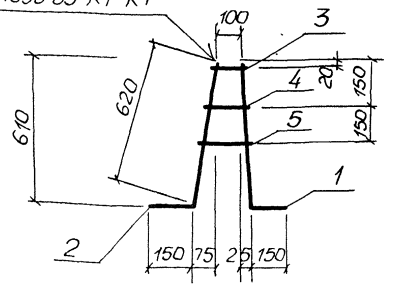

Формат	Зона	Поз.	Обозначение	Наименование	Кол.	Примечание
				Документация		
А3			902-1-138.88-КЖ2И-ТТ	Технические требования		
				Детали		
БЧ		1	-КР1-001	Ф14АIII ГОСТ 5781-82*, ℓ=760	1	0,92кг
БЧ		2	-002	Ф10АIII ГОСТ 5781-82*, ℓ=770	1	0,48кг
БЧ		3	-01	ℓ=150	1	0,09кг
БЧ		4	-02	ℓ=170	1	0,10кг
БЧ		5	-03	ℓ=200	1	0,12кг

Привязан

Инв. №

Нач.отд	Шейко	
Н.контр.	Сокольская	
Гл.спец.	Власенко	
Рук.гр.	Тахтамышева	
Вед.инж.	Рягузова	
Вед.инж.	Кот	

902-1-138.88-КЖ2И-КР1

Каркас плоский КР1

Стадия	Масса	Масштаб
Р	1,71	—
Лист	Листов 1	

Госстрой СССР Союзводоканалниипроект Харьковский водоканалпроект

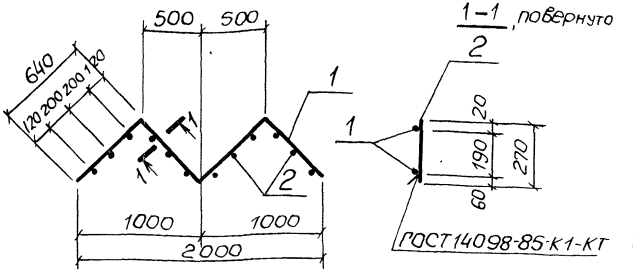

ГОСТ 14098-85-К1-КТ

Формат	Зона	Поз.	Обозначение	Наименование	Кол.	Примечание
				Документация		
А3			902.1-138.88-КЖ2И-ТТ	Технические требования		
				Детали		
БЧ		1	-КР3-001	Ф10АI ГОСТ 5781-82*, ℓ=2560	2	1,58кг
БЧ		2	-002	Ф12АIII ГОСТ 5781-82*, ℓ=270	12	0,24кг

Взам. инв.№ | Подпись и дата | Инв.№ подл.

Привязан

Инв.№

Нач.отд	Шейко	
Н.контр.	Сокольская	
Гл.спец.	Власенко	
Рук.гр.	Тахтамышева	
Вед.инж.	Рягузова	
Вед.инж.	Кот	

ТП 902-1-138.88-КЖ2И-КР3

Каркас плоский КР3.

Стадия	Масса	Масштаб
Р	6,04	—
Лист	Листов 1	

Госстрой СССР Союзводоканалниипроект Харьковский водоканалпроект

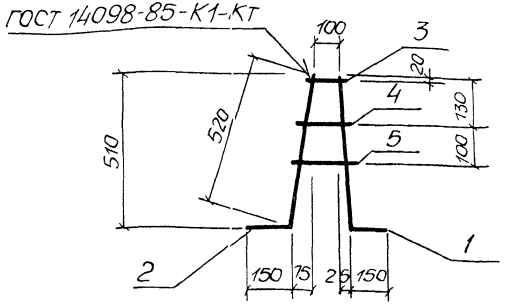

Формат	Зона	Поз.	Обозначение	Наименование	Кол	Приме-чание
				Документация		
3			902-1-138.88-КЖ2И-ТТ	Технические требования		
				Детали		
БЧ		1	-КР2-001	ф10 AIII ГОСТ 5781-82*, ℓ=660	1	0,40кг
БЧ		2	-002	ф10 AI ГОСТ 5781-82*, ℓ=670	1	0,41кг
БЧ		3	-01	ℓ=150	1	0,09кг
БЧ		4	-02	ℓ=170	1	0,10кг
БЧ		5	-03	ℓ=200	1	0,12кг

Привязан

Инв. №

Взам. инв. № | Подпись и дата | Инв. № подл.

Нач. отд	Шейко	
Н. контр.	Сокольская	
Гл. спец.	Власенко	
Рук. гр.	Тахтамышева	
Вед. инж	Рягузова	
Вед. инж	Кот.	

ТП 902-1-138.88 КЖ2И-КР2

Каркас плоский КР2

Стадия	Масса	Масштаб
Р	1,12	—
Лист	Листов 1	

Госстрой СССР Союзводоканалниипроект Харьковский Водоканалпроект

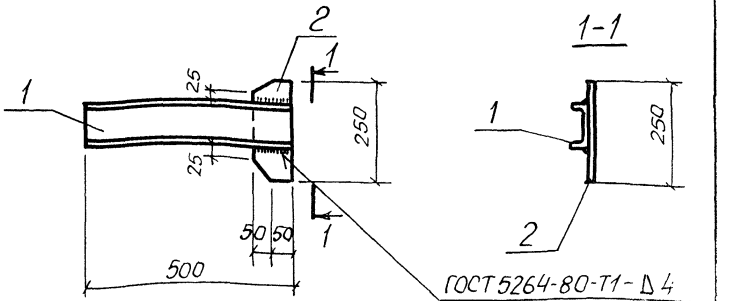

Формат	Зона	Поз.	Обозначение	Наименование	Кол	Приме-чание
				Документация		
А3			902-1-138.88-КЖ2И-ТТ	Технические требования		
				Детали		
		1	-ММ1-001	Швеллер 10 ГОСТ 8240-72* Вст3кп1 ГОСТ 535-79*, ℓ=500	1	4,3кг
		2	-002	Полоса Б-6×100 ГОСТ 103-16* Вст3кп2 ГОСТ 535-79*, ℓ=250	1	1,0кг

Привязан

Инв. №

Взам. инв. № | Подпись и дата | Инв. № подл.

Нач. отд	Шейко	
Н. контр.	Сокольская	
Гл. спец.	Власенко	
Рук. гр.	Тахтамышева	
Вед. инж	Рягузова	
Вед. инж	Кот	

ТП 902-1-138.88-КЖ2И-ММ1

Изделие соединительное ММ1

Стадия	Масса	Масштаб
Р	5,3	—
Лист	Листов 1	

Госстрой СССР Союзводоканалниипроект Харьковский Водоканалпроект

Формат	Зона	Поз.	Обозначение	Наименование	Кол.	Примечание
				Документация		
А3			902-1-109.87-КЖ2И-ТТ	Технические требования		
А3			-МН1СБ	Сборочный чертеж		
						Масса кг
				Детали		
БЧ		1	-МН1-001	Полоса $\frac{Б16\times630\ ГОСТ\ 82\text{-}70^*}{Вст3пс6\text{-}1\ ТУ14\text{-}1\text{-}3023\text{-}80}$		
				$\ell=630$	1	49,8
БЧ		2	-002	Полоса $\frac{Б10\times630\ ГОСТ\ 82\text{-}70^*}{Вст3пс6\text{-}1\ ТУ14\text{-}1\text{-}3023\text{-}80}$		
				$\ell=630$	1	31,2
БЧ		3	-003	Полоса $\frac{Б10\times320\ ГОСТ\ 82\text{-}70^*}{Вст3пс6\text{-}1\ ТУ14\text{-}1\text{-}3023\text{-}80}$		
				$\ell=320$	2	8,0
БЧ		4	-004	Полоса $\frac{Б6\times850\ ГОСТ\ 82\text{-}70^*}{Вст3пс6\text{-}1\ ТУ14\text{-}1\text{-}3023\text{-}80}$		
				$\ell=850$	1	34,0
БЧ		5	-005	Полоса $\frac{Б16\times850\ ГОСТ\ 82\text{-}70^*}{Вст3пс6\text{-}1\ ТУ14\text{-}1\text{-}3023\text{-}80}$		
				$\ell=850$	1	90,8
БЧ		6	-001-01	Полоса $\frac{Б10\times630\ ГОСТ\ 82\text{-}70^*}{Вст3пс6\text{-}1\ ТУ14\text{-}1\text{-}3023\text{-}80}$		
				$\ell=630$	1	31,2
БЧ		7	-006	Труба $\frac{820\times4\times500\ ГОСТ\ 10704\text{-}76^*}{Вст3кп2\ ГОСТ\ 10705\text{-}80}$	1	50,2
БЧ		8	-007	Болт М16×60.50 ГОСТ 7798-70*	20	0,13
БЧ		9	-009	Труба $\frac{426\times10\times390\ ГОСТ\ 10704\text{-}76^*}{Вст3кп2\ ГОСТ\ 10705\text{-}80}$	1	40,0

Привязан

Инв.№

Нач. отд.	Шейко	
Н. контр.	Сокольская	
Гл. спец.	Власенко	
Рук. гр.	Тахтамышева	
Вед. инж.	Рягузова	
Вед. инж.	Кот	

ТП 902-1-138.88 -КЖ2И-МН1

Изделие закладное МН1

Стадия	Лист	Листов
Р	1	2

Госстрой СССР Союзводоканалниипроект Харьковский Водоканалпроект

Копировал

Формат А4

Инв.№ подл. | Подпись и дата | Взам.инв.№

Привязан

Инв.№

ТП 902-1-138.88 -КЖ2И-МН1 Лист 2

Копир. министерство

Альбом 5

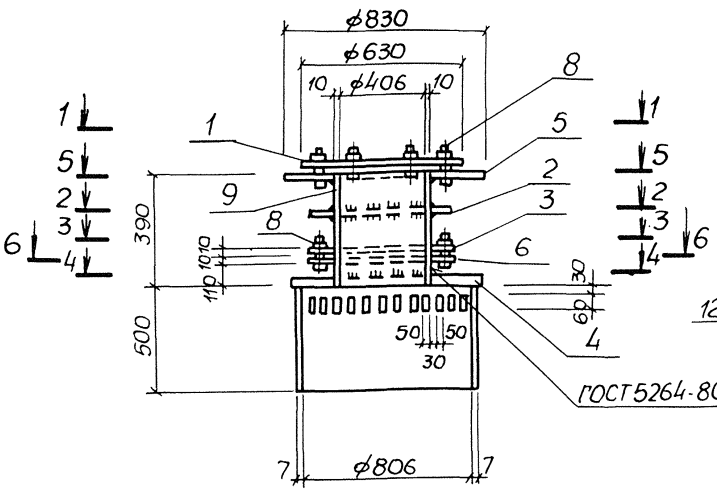

3-3

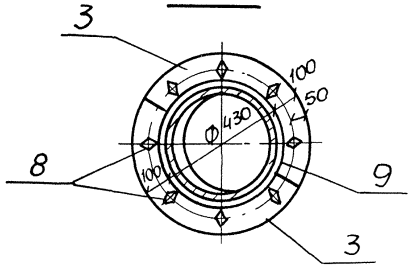

4-4

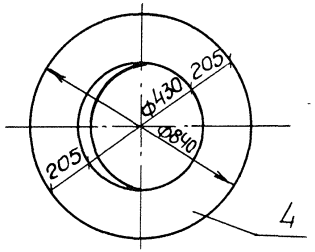

5-5

12 отверстий
ф18

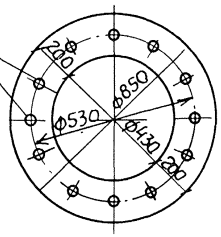

6-6

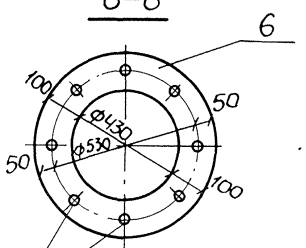

8 отверстий
ф18

1-1

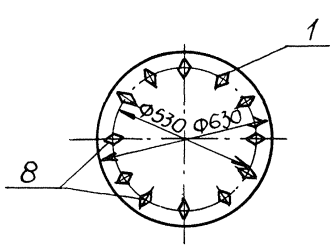

2-2

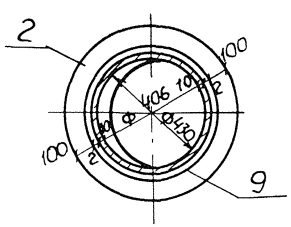

Привязан			
Нач.отд	Шейко		
Н.контр.	Сокольская		
Гл.спец.	Власенко		
Рук. гр.	Тахтамышева		
Вед.инж	Рягузова		

ТП 902-1-138.88-КЖ2И-МН1СБ

Изделие закладное МН1
Сборочный чертеж

Стадия	Масса	Масштаб
Р	345,8	1:20
Лист	Листов 1	

Госстрой СССР Союзводоканалниипроект Харьковский Водоканалпроект

Инв.№ подл. | Подпись и дата | Взам.инв.№

gost.e-ecolog.ru