Типовой проект

0902-1-4.87

Защищенная канализационная насосная станция

Альбом II

Строительные изделия

22521-02
ЦЕНА

Отпускная цена на момент реализации указана в счет-накладной

Привязан:

Инв. №

gost.e-ecolog.ru

Типовой проект

0902-1-4.87

Защищенная канализационная насосная станция

Альбом II

Строительные изделия

Разработан
Проектным институтом „Гипрокоммундортранс"
Главный инженер института В.И. Макаров.
Главный инженер проекта А.С. Самитов

Рабочий проект утвержден Штабом ГО СССР
Протокол № 26 от 24.07.87 г.
Рабочая документация введена в действие „Гипрокоммундортрансом"
Приказ № 111 от 18.08.87 г.

© ГУП ЦПП, 1996

				Привязан
Инв. №				

Альбом II

Содержание

Обозначение	Наименование	Стр.
ТУ	Технические условия	2
кжи.1	Каркас плоский КР (КР1, КР7)	3
кжи.2	Каркас плоский КР(КР2, КР3, КР5)	4
кжи.3	Каркас плоский КР4	5
кжи.4	Каркас плоский КР6	5
кжи.5	Изделие закладное МН-1	6
кжи.6	Изделие закладное МН-2	7

Взам. инв. N | Подпись и дата | Инв. N подл.

Настоящие технические условия распространяются на арматурные изделия, предназначенные для монолитных железобетонных конструкций и закладные изделия.

Строительные изделия должны соответствовать требованиям настоящих технических условий.

Рабочая и конструктивная арматура принята классов AIII и AI по ГОСТ 5781-82*. Марка стали для арматуры класса AIII-35ГС или 25Г2С, для класса AI - марка Ст.3 ПС3. Закладные изделия изготовляются из стали марки Вст.3 сп.2.

Плоские арматурные каркасы должны изготовляться при помощи контактной точечной электросварки в соответствии с ГОСТ 10922-75 и СН393-78. Сварку стержней в каркасах производить во всех точках пересечения.

Каждое арматурное изделие должно иметь бирку с указанием его марки.

Арматурные изделия должны быть приняты техническим контролем предприятия-изготовителя (поштучно) по ГОСТ 10922-75.

Предприятие-изготовитель должно сопровождать каждую, принятую техническим контролем, партию паспортом, в котором указываются: наименование и адрес предприятия-изготовителя, номер и дата выдачи паспорта, номер партии, дата изготовления изделий.

Паспорт должен быть подписан лицом, ответственным за технический контроль предприятия-изготовителя.

Взам. инв. N | Подпись и дата | Инв. N подл.

Привязан

Инв. №

Нач. отд.	Федотов		03.87
Н. контр.	Климов		03.87
Гл. спец.	Климов		03.87
Рук. гр.	Смольянинова		03.87
Ст. инж.			03.87
Исполн.	Яношина		03.87

ТП 0902-1-4.87 ТУ

Технические условия

Стадия	Лист	Листов
Р		1

Гипрокоммундортранс г. Москва

Копировал: [illegible]

22521-02 3 формат А3

Альбом II

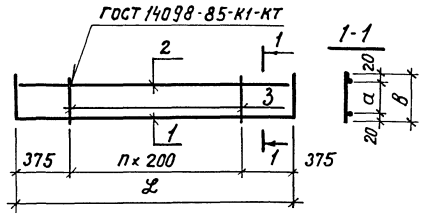

поз.1

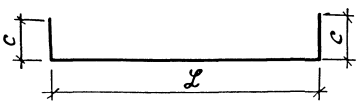

Форм.	Зона	Позиц.	Обозначение		Наименование	Кол.	Прим.
					Документация		
А4			0902-1-4.87	ТУ	Технические условия		
					Переменные данные для исполнений:		
					0902-1-4.87 КЖИ.1		КР1
					Детали		
БЧ		1	0902-1-4.87	КЖИ.1.1	Ф12А-III ГОСТ5781-82*ℓ=3150	1	2.8кг
БЧ		2		КЖИ.1.2	Ф12А-III ГОСТ5781-82*ℓ=2510	1	2.2кг
БЧ		3		КЖИ.1.3	Ф8А-III ГОСТ5781-82*ℓ=280	10	0.1кг
					0902-1-4.87 КЖИ.1-01		КР7
					Детали		
БЧ		1	0902-1-4.87	КЖИ.1-01.1	Ф12А-III ГОСТ5781-82*ℓ=1950	1	1.7кг
БЧ		2		КЖИ.1-01.2	Ф12А-III ГОСТ5781-82*ℓ=1510	1	1.3кг
БЧ		3		КЖИ.1-01.3	Ф8А-III ГОСТ5781-82*ℓ=180	5	0.07кг

Обозначение	Марка	n	Размеры, мм				Масса кг
			a	b	c	ℓ	
0902-1-4.87 КЖИ.1	КР1	9	240	280	300	2550	6.0
-01	КР7	4	140	180	200	1550	3.4

Инв.№ подл. | Подпись и дата | Взам. инв.№

Привязан

Инв.№

Нач.отд.	Федотов		03.87
Н.контр.	Климов		03.87
Гл.спец.	Климов		03.87
Рук.гр.	Смольянинова		03.87
Исполн.	Анюшина		03.87

ТП 0902-1-4.87 КЖИ.1

Каркас плоский КР (КР1; КР7)

Стадия	Масса	Масшт.
Р	см. табл.	б/м
Лист	Листов 1	

Гипрокоммундортранс г. Москва

Альбом II

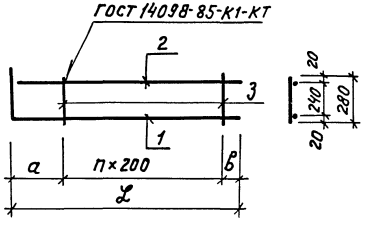

поз. 1

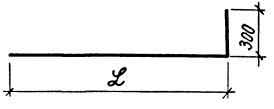

Обозначение	Марка	n	Размеры, мм a	в	ℓ	Масса кг
0902-1-4.87 КЖИ.2	КР2	2	370	30	800	2.0
-01	КР3	14	380	100	3280	7.6
-02	КР5	9	260	200	2260	5.3

Форм.	Зона	Позиц.	Обозначение	Наименование	Кол.	Примеч.
				Документация		
А4			0902-1-4.87 ТУ	Технические условия		
				Переменные данные для исполнений		
				0902-1-4.87 КЖИ.2		КР2
				Детали		
Б4		1	0902-1-4.87 КЖИ.2.1	Ф12А-III ГОСТ5781-82* ℓ=1100	1	1.0кг
Б4		2	КЖИ.2.2	Ф12А-III ГОСТ5781-82* ℓ=780	1	0.7кг
Б4		3	КЖИ.2.3	Ф8А-III ГОСТ5781-82* ℓ=280	3	0.1кг
				0902-1-4.87 КЖИ.2-01		КР3
				Детали		
Б4		1	0902-1-4.87 КЖИ.2-01.1	Ф12А-III ГОСТ5781-82* ℓ=3580	1	3.2кг
Б4		2	КЖИ.2-01.2	Ф12А-III ГОСТ5781-82* ℓ=3260	1	2.9кг
Б4		3	КЖИ.2.3	Ф8А-III ГОСТ5781-82* ℓ=280	15	0.1кг
				0902-1-4.87 КЖИ.2-02		КР5
				Детали		
Б4		1	0902-1-4.87 КЖИ.2-02.1	Ф12А-III ГОСТ5781-82* ℓ=2560	1	2.3кг
Б4		2	КЖИ.2-02.2	Ф12А-III ГОСТ5781-82* ℓ=2240	1	2.0кг
Б4		3	КЖИ.2.3	Ф8А-III ГОСТ5781-82* ℓ=280	10	0.1кг

Взам. инв. №

Подпись и дата

Инв. № подл.

Привязан

Инв. №

Нач. отд.	Федотов		03.87
Н. контр.	Климов		03.87
Гл. спец.	Климов		03.87
Рук. гр.	Стольникова		03.87
Исполн.	Аношина		03.87

ТП 0902-1-4.87 КЖИ.2

Каркас плоский КР (КР2; КР3; КР5)

Стад.	Масса	Масшт.
Р	см. табл.	д/м
Лист	Листов 1	

Гипрокоммунтрансг. Москва

Альбом II

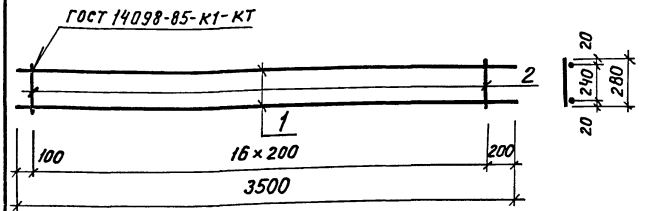

Форм.	Зона	Позиц.	Обозначение	Наименование	Кол.	Примеч.
				Документация		
А4			0902-1-4.87 ТУ	Технические условия		
				Детали		
Б4		1	0902-1-4.87 КЖИ.3.1	Ф12А III ГОСТ5781-82*ℓ=3500	2	3.1кг
Б4		2	КЖИ.3.2	Ф8А III ГОСТ5781-82*ℓ=280	17	0.1кг

Привязан

Инв. №

ТП 0902-1-4.87 КЖИ.3

Каркас плоский КР4

Стад.	Масса	Масшт.
Р	7.9кг	1:25

Лист | Листов 1

Гипрокоммундортранс г. Москва

Нач. отд.	Федотов		03.87
Н. контр.	Климов		03.87
Гл. спец.	Климов		03.87
Рук. гр.	Смольянинова		03.87
			03.87
Исполн.	Аношина		03.87

Взам. инв. № | Подпись и дата | Инв. № подл.

формат А4

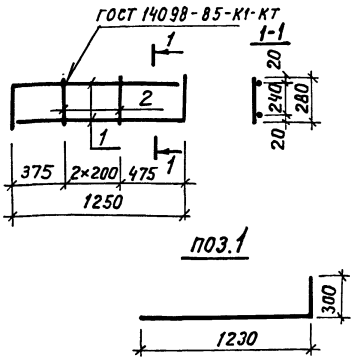

Форм.	Зона	Позиц.	Обозначение	Наименование	Кол.	Прим.
				Документация		
А4			0902-1-4.87 ТУ	Технические условия		
				Детали		
Б4		1	0902-1-4.87 КЖИ.4.1	Ф12А III ГОСТ5781-82*ℓ=1530	2	1.4кг
Б4		2	КЖИ.4.2	Ф8А III ГОСТ5781-82*ℓ=280	3	0.1кг

Привязан

Инв. №

ТП 0902-1-4.87 КЖИ.4

Каркас плоский КР6

Стадия	Масса	Масшт.
Р	3.1кг	1:25

Лист | Листов 1

Гипрокоммундортранс г. Москва

Нач. отд.	Федотов		03.87
Н. контр.	Климов		03.87
Гл. спец.	Климов		03.87
Рук. гр.	Смольянинова		03.87
Исполн.	Аношина		03.87

Взам. инв. № | Подпись и дата | Инв. № подл.

Копировал: Ко

22521-02 6

формат А4

Альбом II

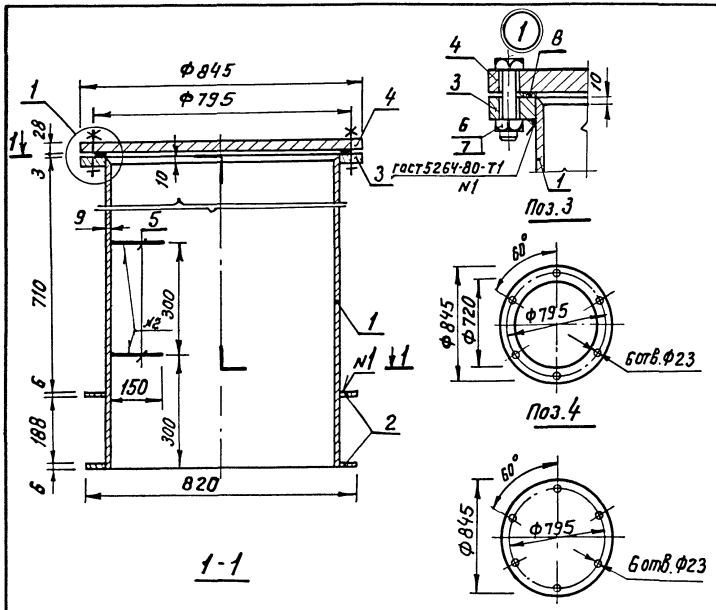

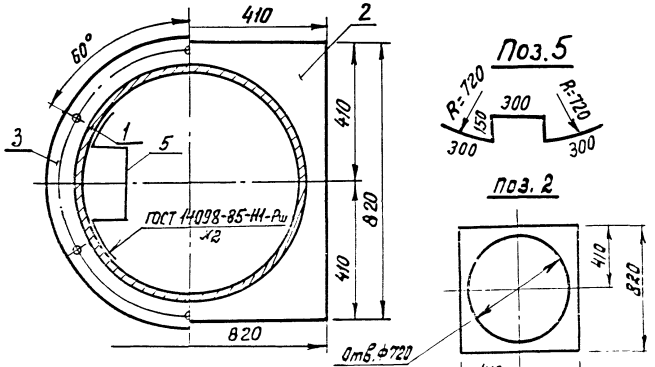

Форм.	Зона	Поз.	Обозначение		Наименование	Кол.	Прим.
					Документация		
А4			0902-1-4.87	ТУ	Технические условия		
					Детали		
Б4		1	0902-1-4.87	КЖИ.5.1	Труба 720×9 ГОСТ 8732-78* / Б10 ГОСТ 8731-74 ℓ=900	1	142.0кг
Б4		2		КЖИ.5.2	Полоса 66×820 ГОСТ 82-70 / ст.3сп ГОСТ 14637-79* ℓ=820	2	12.5кг
Б4		3		КЖИ.5.3	Полоса 628×845 ГОСТ 82-70 / ст.3сп ГОСТ 14637-79* ℓ=845	1	34.0кг
Б4		4		КЖИ.5.4	Полоса 628×845 ГОСТ 82-70 / ст.3сп ГОСТ 14637-79* ℓ=845	1	123.5кг
Б4		5		КЖИ.5.5	А-I-16 ГОСТ 5781-82* ℓ=1200	2	1.9кг
					Стандартные изделия		
		6			Болт М22×80 кл.2.0Н ГОСТ 7798-70*	6	
		7			Гайка М22 кл.2.0Н ГОСТ 5915-70*	6	
		8			Прокладка Б600-6 ГОСТ 15180-70	1	

Привязан

Инв. №

Нач.отд.	Федотов		03.87
Н.контр.	Климов		03.87
Гл.спец.	Климов		03.87
Рук.гр.	Смольянинова		03.87
Исполн.	Аношина		03.87

ТП 0902-1-4.87 КЖИ.5

Изделие закладное мн-1

Стад.	Масса	Масшт.
Р	328,9кг	1:10
Лист	Листов 1	

Гипрокоммунстрой г. Москва

Инв.№ подл. | Подпись и дата | Взам. инв.№

Альбом II

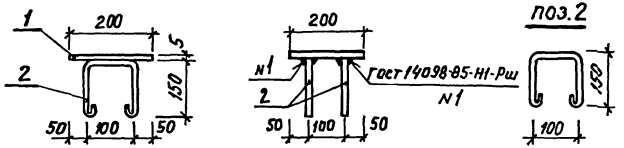

Форм.	Зона	Позиц.	Обозначение	Наименование	Кол.	Примеч.
				Документация		
			0902-1-4.87 ТУ	Технические условия		
				Детали		
БЧ		1	0902-1-4.87 КЖИ.6.1	Лист $\frac{Б\cdot 200\times 200\ ГОСТ\ 19903-74*}{Ст.3\ сп\ ГОСТ\ 14637-79*}$	1	1.6 кг
БЧ		2	КЖИ.6.2	А-$\overline{I}$-10 ГОСТ 5781-82* ℓ=580	2	0.35 кг

Привязан

Инв. №

Взам. инв. №

Подпись и дата

Инв. № подл.

ТП 0902-1-4.87 КЖИ.6

Изделие закладное МН-2

Стад.	Масса	Масшт.
Р	2.3 кг	1:10
Лист	Листов 1	

Гипрокоммунэнергомонтаж г. Москва

Нач. отд.	Федотов		03.87
Гл. специалист			03.87
Рук. гр.	Смольянинова		03.87
Исполн.	Аношина		03.87

gost.e-ecolog.ru

Формат А4