ТИПОВОЙ ПРОЕКТ
704-2-58.91

СКЛАД ГОРЮЧЕ - СМАЗОЧНЫХ МАТЕРИАЛОВ НА 12 м³ ОТКРЫТОГО ХРАНЕНИЯ

Альбом 2

Помещение заправщика

ПЗ	Пояснительная записка	стр. 3
АС	Архитектурно-строительные решения	стр. 4÷10
ЭМ	Силовое электрооборудование	стр. 11÷14
СС	Связь и сигнализация	стр. 15÷16
СО	Спецификации оборудования	стр. 17÷25
ВМ	Ведомости потребности в материалах	стр. 26÷28

25117-02
Цена

Отпускная цена на момент реализации указана в накладной

gost.e-ecolog.ru

ТИПОВОЙ ПРОЕКТ
704-2-52.91

СКЛАД ГОРЮЧЕ-СМАЗОЧНЫХ МАТЕРИАЛОВ НА 12 м³ ОТКРЫТОГО ХРАНЕНИЯ

АЛЬБОМ 2

ПЕРЕЧЕНЬ АЛЬБОМОВ

Альбом 1 СКЛАД РЕЗЕРВУАРНОГО ХРАНЕНИЯ
- ПЗ ПОЯСНИТЕЛЬНАЯ ЗАПИСКА
- ТХ ТЕХНОЛОГИЯ ПРОИЗВОДСТВА
- АС АРХИТЕКТУРНО-СТРОИТЕЛЬНЫЕ РЕШЕНИЯ
- ВК ВОДОПРОВОД И КАНАЛИЗАЦИЯ
- ЭС ЭЛЕКТРОСНАБЖЕНИЕ
- СО СПЕЦИФИКАЦИИ ОБОРУДОВАНИЯ
- ВМ ВЕДОМОСТИ ПОТРЕБНОСТИ В МАТЕРИАЛАХ

Альбом 2 ПОМЕЩЕНИЕ ЗАПРАВЩИКА
- ПЗ ПОЯСНИТЕЛЬНАЯ ЗАПИСКА
- АС АРХИТЕКТУРНО-СТРОИТЕЛЬНЫЕ РЕШЕНИЯ
- ЭМ СИЛОВОЕ ЭЛЕКТРООБОРУДОВАНИЕ
- СС СВЯЗЬ И СИГНАЛИЗАЦИЯ
- СО СПЕЦИФИКАЦИИ ОБОРУДОВАНИЯ
- ВМ ВЕДОМОСТИ ПОТРЕБНОСТИ В МАТЕРИАЛАХ

Альбом 3 С М Е Т Ы

РАЗРАБОТАН ИНСТИТУТОМ "СОЮЗГИПРОЛЕСХОЗ"

За ГЛАВНЫЙ ИНЖЕНЕР ИНСТИТУТА В.М.НАГАЕВ

ГЛАВНЫЙ ИНЖЕНЕР ПРОЕКТА А.В.МАРИЧЕВА

Применённые типовые материалы т.п. 704-1-158.83, "Резервуар стальной горизонтальный цилиндрический для хранения нефтепродуктов емк. 3 м³". Альбом I÷VIII. Поставщик - Казтиляпроект.

УТВЕРЖДЕН И ВВЕДЕН В ДЕЙСТВИЕ ИНСТИТУТОМ "СОЮЗГИПРОЛЕСХОЗ" ПРИКАЗ ОТ 5 декабря 1991 г. №90

Альбом 2

Типовой проект 704-2-58.91

Содержание альбома №2

№ листов	Наименование и обозначение документов. Наименование листа	Стр.
	Титульный лист	
	Содержание альбома	
	Пояснительная записка	3
	Архитектурно-строительные решения 704-2-58.91-АС	
1	Общие данные (начало)	4
2	Общие данные (окончание)	5
3	План, разрезы 1-1 и 2-2. Детали.	6
4	Фасады. Планы кровли и полов.	7
5	Ведомости перемычек, проемов дверей. Спецификации.	8
6	Схемы расположения фундаментов	9
7	Схема расположения плит покрытия	10
	Силовое электрооборудование 704-2-58.91 - ЭМ	

№ листов	Наименование и обозначение документов. Наименование листа	Стр.
1	Общие данные	11
2	План расположения электрооборудования и	12
	прокладки электрических сетей	
3	Схема электрическая принципиальная питаю-	13
	щей и распределительной сетей	
4	Сборка пусковой и защитной аппаратуры	14
	Связь и сигнализация 704-2-58.91 - СС	
1	Общие данные	15
2	Пожарная и охранная сигнализация	16
	Спецификации оборудования СО	17÷25
	Ведомости потребности в материалах ВМ	26÷28

Копировал Фиедуя

формат А3

Альбом 2

1. Основание для разработки.

Помещение заправщика разработано в составе типового проекта „Склад горюче-смазочных материалов на 12 м³", разработанного в соответствии с тематическим планом Госстроя СССР на 1991г. раздел ТФЗ и заданием Госкомлеса СССР от 15 января 1991г. взамен типового проектного решения № 704-2-024.86.

2. Назначение и область применения.

Помещение заправщика предназначается для установки в нем шкафов с пусковой аппаратурой для управления прието-раздаточными агрегатами, пускателей для топливо-заправочных колонок, а также электроаппаратуры для управления наружным электроосвещением.

Область применения I-III строительно-климатических зон.

3. Исходные расчетные данные.

Рельеф - спокойный, грунтовые воды отсутствуют; грунты непучинистые, непросадочные с нормативными характеристиками: согласно СН-227-82 п. 2.3.

сейсмичность - не свыше 6 баллов, территория без подработки горными выработками, скоростной напор ветра для I географического района, вес снегового покрова для III района по СНиП 2.01.07-85.

Сметная стоимость строительства определяется для I территориального района, подрайон I-а в соответствии с СН... 227-82.

Сметная документация составлена в нортах и ценах 1984г. с переводом в цены 1991г. согласно индексам.

4. Архитектурно-строительные решения.

Здание - однопролетное, одноэтажное, неотапливаемое, квадратной формы с размерами в осях 2,0×2,0 м и высотой до низа покрытия - 2,30м.

Характеристика здания:

Степень огнестойкости - II

Конструктивная часть:

- стены - кирпичные;
- фундаменты - ленточные бутобетонные;
- кровля - рулонная совмещенная;
- пол - асфальтобетонный.

Инв.№подл. | Подп. и дата | Взам.инв.№

ГИП	Марычева		ТП 704-2-58.91		ПЗ
Нач.отд.	Рогачев		Склад горюче-смазочных материалов на 12м³ открытого хранения		
Н.контр.	Марычева				
Зав.гр.	Разуваева		Помещение заправщика	Стадия: Р	Лист:	Листов: 1
Зав.гр.	Синадский				
Зав.гр.	Сафина		Пояснительная записка.	СОЮЗГИПРОЛЕСХОЗ	

Привязан

Инв.№

25117-02 4

Копировал

Формат А3

Альбом 2

ВЕДОМОСТЬ РАБОЧИХ ЧЕРТЕЖЕЙ ОСНОВНОГО КОМПЛЕКТА

Лист	Наименование	Примечание
1	Общие данные (начало)	
2	Общие данные (окончание)	
3	План, разрезы 1-1 и 2-2	
4	Фасады	
5	План кровли, план полов. Ведомость перемычек,	
	проемов дверей	
6	Схема расположения фундаментов	
7	Схема расположения плит покрытия	

ВЕДОМОСТЬ ОСНОВНЫХ КОМПЛЕКТОВ РАБОЧИХ ЧЕРТЕЖЕЙ

Обозначение	Наименование	Примечание
АС	Архитектурно-строительные	
	решения	
ЭМ	Силовое электрооборудование	

ВЕДОМОСТЬ СПЕЦИФИКАЦИЙ

Лист	Наименование	Примечание
5	Спецификация элементов заполнения проемов. Спецификация перемычек.	
6	Спецификация к схеме расположения фундаментов	
7	Спецификация к схеме расположения плит покрытия	

ВЕДОМОСТЬ ССЫЛОЧНЫХ И ПРИЛАГАЕМЫХ ДОКУМЕНТОВ

Обозначение	Наименование	Примечание
Ссылочные документы		
ГОСТ 11214-86	Окна и балконные двери деревянные с двойным остеклением для жилых и общественных зданий	
ГОСТ 14624-84	Двери деревянные для производственных зданий	
Серия 1.038.1-1 вып. 1	Перемычки железобетонные для зданий с кирпичными стенами	
Серия 2.430.20 вып. 4	Типовые архитектурно-строительные детали промышленных зданий с кирпичными стенами	
1.141-1 вып.	Плиты перекрытий железобетонные многопустотные	
Прилагаемые документы		
Альбом 2 АС. ВМ	Ведомости потребности в материалах	

Типовой проект разработан в соответствии с действующими нормами и правилами и предусматривает мероприятия, обеспечивающие взрывную, взрывопожарную и пожарную безопасность при эксплуатации зданий.

Главный инженер проекта А.В. Маричева

Инв. №			
ГИП	Маричева		
Нач.отд.	Рогачев		
Н.контр.	Евстигнеев		
Зав.гр.	Синадский		1991
Зав.гр.	Сафина		

Привязан

ТП 704-2-58.91 АС

Склад горюче-смазочных материалов на 12 м3 открытого хранения

Помещение заправщика	Стадия	Лист	Листов
	Р	1	7

Общие данные (начало)

СОЮЗГИПРОЛЕСХОЗ

Инв. № подл. | Подп. и дата | Взам. инв. №

25117-02 5

Копировал Фиксуя

Формат А3

Альбом 2

Ведомость отделки помещений

Наименование или номер помещения	Потолок		Стены или перегородки		Низ стен или перегородок (панелей)			Примечание
	Площадь м²	Вид отделки	Площадь м²	Вид отделки	Площадь м²	Вид отделки	Высота	
Помещение заправщика	4,0	Затирка швов известковая побелка	16,3	Расшивка швов известковая побелка	—	—	—	—

Общие данные

1. Архитектурно-строительная часть проекта разработана на основании задания на проектирование.
2. Степень огнестойкости - II.
3. За условную отметку 0,000 принят уровень чистого пола первого этажа здания, что соответствует абсолютной отметке [ ]
4. Кладку наружных стен выполнять из обыкновенного глиняного кирпича марки „75" на растворе марки „25".
5. Горизонтальная гидроизоляция кирпичных стен на отм. -0,030 и -0,060 из цементного раствора состава 1:2 толщиной - 30мм.
6. Планировочная отм. земли - 0,150.
7. Вокруг здания устраивается асфальтовая отмостка толщиной - 25мм, шириной - 750мм на щебеночном основании.

Наружная отделка.

Кладку стен выполнять с подбором кирпича под расшивку швов с наружной стороны.
Цоколь штукатурится цементным раствором марки „50" с последующей покраской силикатной краской.
Дверные и оконные откосы штукатуряются известково-цементным раствором.
Все столярные изделия, металлические решетки окрашиваются масляной краской за сраза.

Ведомость объемов сборных бетонных и железобетонных конструкций

N	Наименование группы элементов конструкций	Код.	Кол-во м³	Примечание
1	Плиты перекрытий	584 200	1,02	
2	Перемычки	582 800	0,195	

Технические характеристики

Наименование	Един. изм.	Количество
Строительный объем	м³	20,5
Площадь застройки	м²	7,6
Общая площадь	м²	4,0

Мероприятия по производству работ в зимнее время.

Зимние условия для возведения кирпичной кладки определяются среднесуточной температурой наружного воздуха - 5°С и ниже и минимальной суточной температурой 0°С и ниже.
Кладку из кирпича в зимних условиях допускается возводить двумя способами:
на растворах с противоморозными химическими добавками, замораживанием растворов и прогревом кладки. При способе кладки на растворах с противоморозными химическими добавками следует применять растворы марки не ниже М50 с добавками. При способе замораживания растворов кладка должна выполняться на растворе марки не ниже „М25" без химических добавок.
В зимнее время при отрицательной температуре стяжку под кровлю следует делать из литого песчаного асфальтобетона.

Привязан

Инв.№

ГИП	Марчева		
Нач.отд.	Рагачев		
Н.контр.	Евстигнеев		
Зав.гр.	Синадский		

ТП 704-2-58.91 АС

Склад горюче-смазочных материалов на 12м³ открытого хранения

Стадия	Лист	Листов
Р	2	

Помещение заправщика

Общие данные (окончание)

СОЮЗГИПРОЛЕСХОЗ

25117-02 6

Инв.№ подл. | Подп. и дата | Взам.инв.№

Копировал Майорова

Формат А3

Альбом 2

Разрез 1-1

1 слой гравия втопленный в битумную мастику
4 слоя рубероида на битумной мастике
Цементно-песчаный раствор М50 - 15 мм
Сборн. жел. бетонн. плита

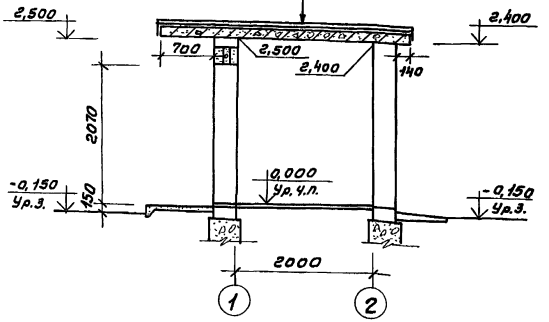

Разрез 2-2

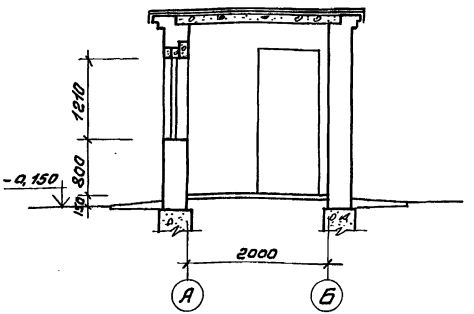

Узел „А"

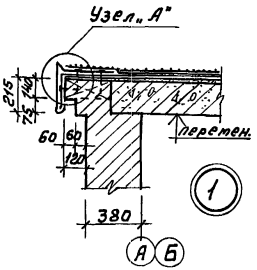

ПЛАН

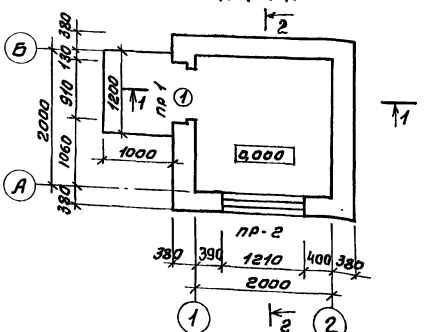

Узел „А"

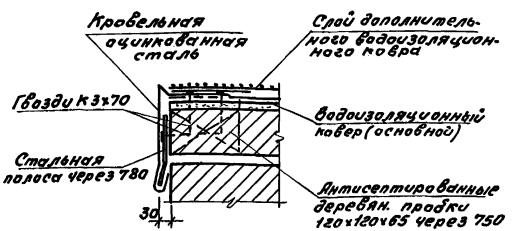

ГИП	Маричева			ТП 704-2-58.91 АС
Нач.отд.	Рогачев			
Н.контр.	Евстигнеев			
Зав.гр.	Синадский		1991	Склад горюче-смазочных материалов на 12 м³ открытого хранения
Привязан				Помещение заправщика — Стадия: Р; Лист: 3; Листов:
Инв. №				План, разрезы 1-1 и 2-2. Детали. — СОЮЗГИПРОЛЕСХОЗ

25117-02 7

Инв. № подл. | Подп. и дата | Взам. № дубл.

Копировал [illegible]

Формат А3

Альбом 2

Фасад Б-А

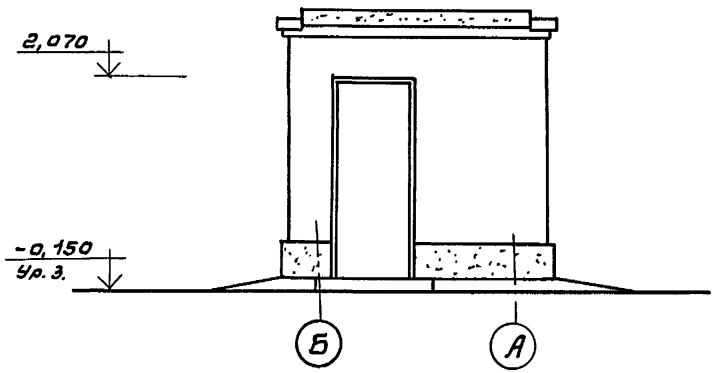

Фасад 2-1

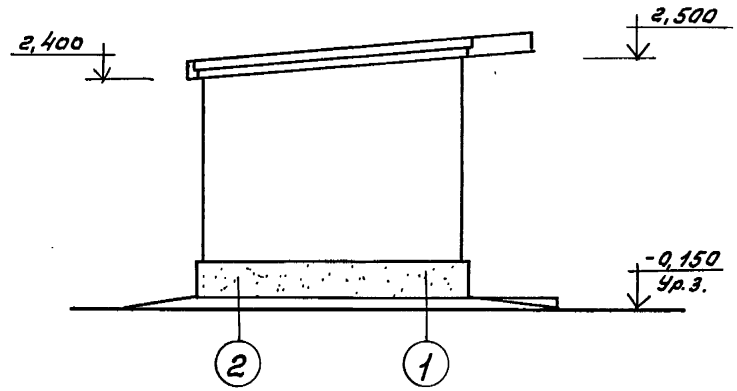

Фасад 1-2

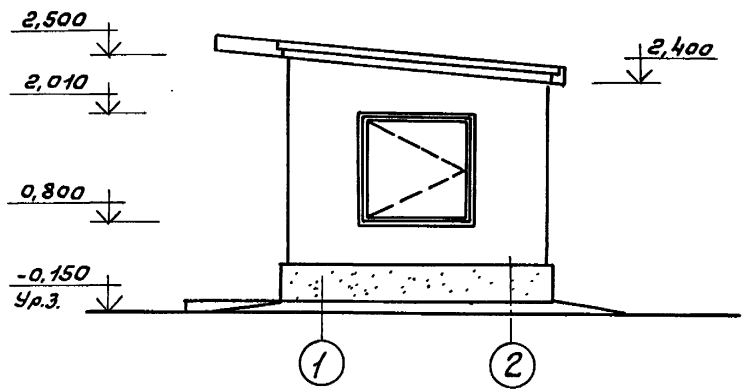

Фасад А-Б

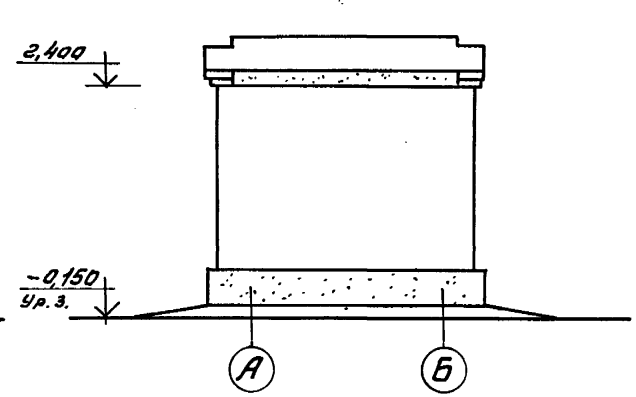

ГИП	Марычева			ТП 704-2-58.91 АС
Нач.отд	Росачев			Склад горюче-смазочных материалов на 12 м³ открытого хранения
Н.контр.	Евстигнеев			
Зав.гр.	Синавский		1991	Помещение заправщика — Стадия: Р; Лист: 4; Листов:
				Фасады — СОЮЗГИПРОЛЕСХОЗ

Привязан

Инв. №

Инв.№ подл. | Подп. и дата | Взам. инв.№

25117-02 8

Копировал Фимаус

Формат А3

Альбом 2

План кровли

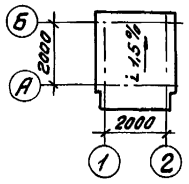

План полов

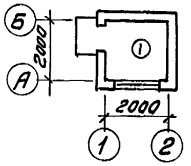

Схема расположения элементов заполнения оконных проемов

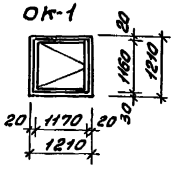

Ведомость проемов дверей

Марка позиция	Размер проема в кладке мм
1	910×2070

Ведомость перемычек

Марка поз.	Схема сечения
ПР1	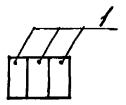
ПР2	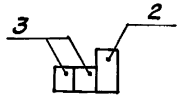

Экспликация полов

Наименование помещения	Тип пола по проекту	Схема пола	Элементы пола и их толщина	Площадь пола m^2
Помещение заправщика			Асфальтобетон - 40мм Бетонный подстилающий слой /бетон класса В7,5/ - 80 Грунт уплотненный щебнем или гравием крупностью 40-60 мм.	4,0

Спецификация элементов заполнения проемов

Марка позиции	Обозначение	Наименование	Кол-во	Масса	Примечание
1	ГОСТ 14624-84	Дверь ДНГ 21-9	1		
ОК-1	ГОСТ 11214-86	Окно ОС 12-12В	1		

Спецификация перемычек

Марка поз.	Обозначение	Наименование	Кол-во	Масса ед. кг	Примечание
1	Серия 1.038.1-1; в. 1	3ПБ 13-37-п	3		ПР-1
2	То же	3ПБ 16-37-п	1		ПР-2
3		2ПБ 16-2-п	2		

Гип	Маричева		
Нач.отд.	Рогачев		
Н.контр.	Евстигнеев		
Зав.гр.	Синадский		1991

ТП 704-2-58.91 АС

Склад горюче-смазочных материалов на 12 m^3 открытого хранения

Помещение заправщика	Стадия	Лист	Листов
	Р	5	

Планы кровли и полов. Ведомости перемычек, проемов дверей. Спецификации.

СОЮЗГИПРОЛЕСХОЗ

Привязан

Инв.№

Взам.инв.№ | Подп. и дата | Инв.№ подл.

25117-02 9

Копировал Фидуля

Формат А3

Альбом 2

Схема расположения фундаментов

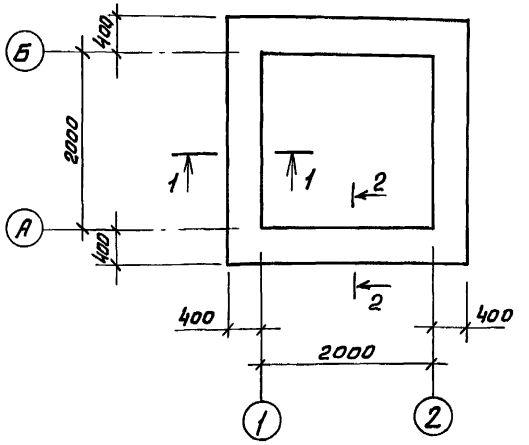

1-1

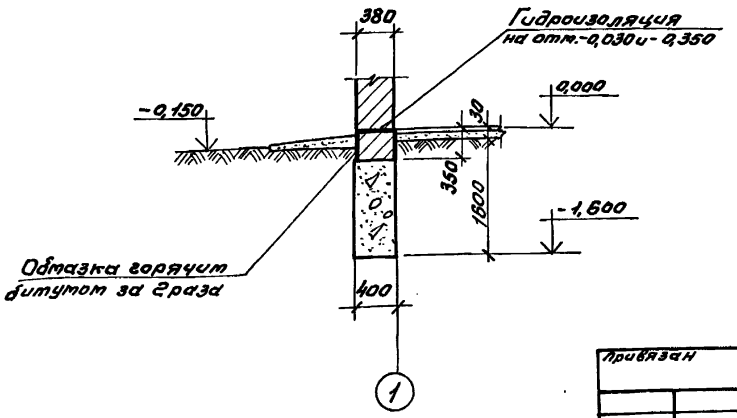

Спецификация к схеме расположения фундаментов

Марка поз.	Обозначение	Наименование	Кол.	Масса ед.кг	Примечание
		Материалы			
		Бетон класса В7,5 F50			9,10 $м^3$
		Бут марки 200			4,03 $м^3$

Нормативные нагрузки на отметке -0,030

№ сечения	Нагрузки кН/м (тс/м)
1-1	21,60 (2,16)
2-2	17,10 (1,71)

1. Характеристику грунтов см. пояснительную записку.
2. За относительную отметку 0,000 принята отметка чистого пола склада, что соответствует абсолютной отметке ☐
3. Фундаменты выполняются из бутобетона (бут марки 200, бетон класса В 7,5).
4. Гидроизоляция стен на отм.-0,030 и -0,350 состоит из слоя цементного раствора состава 1:2 толщиной 30мм.
5. Кладку стен ниже отм.-0,030 выполнять из кирпича марки 100 на растворе марки 50.
6. Под фундаменты устраивается подготовка из щебня толщиной 100мм.
7. Кирпичные стены, соприкасающиеся с грунтом, обмазать горячим битумом за 2 раза.

ГИП	Маричева		
Нач.отд.	Рогачев		
Н.контр.	Чемодурова		
Зав.гр.	Сафина		
Инж.I к.	Стерликова		1991

ТП 704-2-58.91 АС

Склад горюче-смазочных материалов на 12 $м^3$ открытого хранения

Помещение заправщика

Стадия	Лист	Листов
Р	6	

Схема расположения фундаментов.

СОЮЗГИПРОЛЕСХОЗ

Привязан

Инв.№

Взам.инв.№ | Подп. и дата | Инв.№ подл.

25117-02 10

Копировал Фиекуя

Формат А3

Альбом 2

Схема расположения плит покрытия

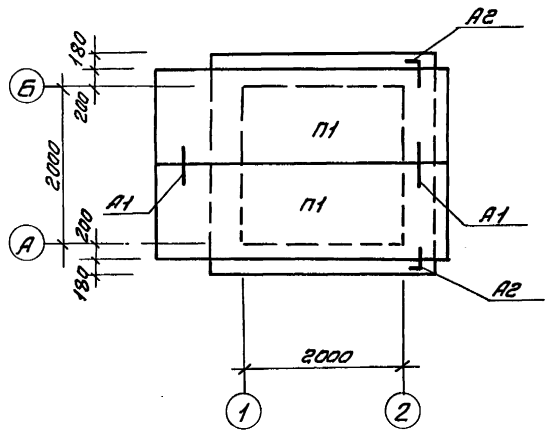

Спецификация к схеме расположения плит покрытия

Марка поз.	Обозначение	Наименование	Кол.	Масса ед.кг	Примечание
		Плиты			
		покрытия			
П1	1.141-1, вып. 60	ПК 36.12-4т	2	1280	F50
		Анкер			
А1	АС-7	ф10АI ГОСТ5781-82* l=750	4	0,5кг	
А2		ф10АI ГОСТ5781-82* l=850	2	0,53кг	

1. Сварку производить электродами типа Э-42 по ГОСТ 9467-75*. Сварные швы h=6мм.
2. Анкера защищаются от коррозии слоем цементного раствора.
3. Швы между панелями, а так же между панелями и стеной тщательно заполнить цементным раствором марки не ниже 100 или бетоном класса не ниже В 12,5.

Ведомость элементов

Поз.	Эскиз
А1	600, 150
А2	500, 150, 200

ГИП	Маричева		
Нач.отд.	Рогачев		
Н.контр.	Четодурова		
Зав.гр.	Сафина		1991
Инж.I к.	Стерликова		

ТП 704-2-58.91 АС

Склад горюче-смазочных материалов на 12 м³ открытого хранения

Помещение заправщика.

Стадия	Лист	Листов
Р	7	

Схема расположения плит покрытия.

СОЮЗГИПРОЛЕСХОЗ

Привязан

Инв. №

Инв. № подл. | Подп. и дата | Взам. инв. №

25117-02 11

Копировал Фигура

Формат А3

Альбом 2

Ведомость рабочих чертежей основного комплекта ЭМ

Лист	Наименование	Примечание
1	Общие данные	
2	План расположения электрооборудования	
	и прокладки электрических сетей	
3	Схема электрическая принципиальная питающей	
	и распределительной сетей	
4	Сборка пусковой и защитной аппаратуры	

Ведомость ссылочных и прилагаемых документов

Обозначение	Наименование	Примечание
	Ссылочные документы	
4.407-36/70	Детали и узлы внутренних	
	силовых и осветительных электро-	
	проводок в сельскохозяйственных	
	производственных помещениях	
5.407-11	Заземление и зануление	
	электроустановок	
	Прилагаемые документы	
Альбом 23м.СО	Спецификация оборудования	
Альбом 23м.ВМ	Ведомость потребности в	
	материалах	

Типовой проект разработан в соответствии с действующими нормами и правилами и предусматривает мероприятия, обеспечивающие взрывную, взрывопожарную и пожарную безопасность при эксплуатации зданий и сооружений.

Главный инженер проекта А.В. Марчуева

Общие указания.

В помещении заправщика на сборке размещается пусковая и защитная аппаратура приемо-раздаточных агрегатов и топливо-раздаточных колонок, расположенных на открытой площадке склада. Здесь же установлен щиток освещения территории (прожекторного и охранного).

В качестве вводного аппарата принят ящик с рубильником и предохранителями. Ввод от воздушной линии 380/220В к сборке предусмотрен кабелем. У ввода в помещение выполняется повторное заземление нулевого провода питающей сети с сопротивлением не более 10 Ом.

Количество электродов уточняется при привязке проекта.

Привязан

Инв.№

ГИП	Марчуева		
Нач.отд.	Розачев		
Н.контр.	Разувалова		
Зав.ср.	Разувалова		
Инж.	Рупанцева		1991

ТП 704-2-58.91 ЭМ

Склад горюче-смазочных материалов на 12м³ открытого хранения

Помещение заправщика

Стадия	Лист	Листов
Р	1	4

Общие данные

СОЮЗГИПРОЛЕСХОЗ

25117-02 12

Копировал

Формат А3

Инв.№ подл. | Подп. и дата | Взам.инв.№

Альбом 2

План

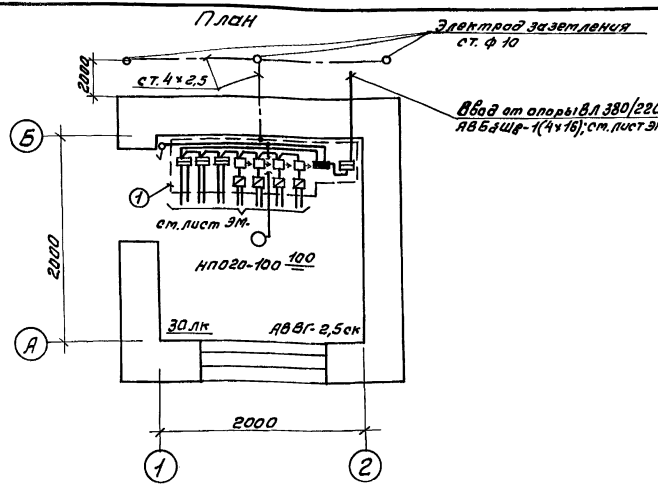

Марка поз.	Обозначение	Наименование	Кол.	Масса ед.кг	Примечание
		Электрооборудование			
1		Сборка пусковой и защитной аппаратуры	1		
2		Светильник НП020-100	1		
		Электроустановочные изделия			
3		Выключатель нормального исполнения, 250В, 6А, инд. ОГ020	1		
		Изделия ГЭМ			
4		Коробка ответвительная КОР73	2		
		Материалы			
5		Кабель АВВГ-1(2х2,5)-0,66 ГОСТ 16442-80	10м		
6		Полоса 4х2,5 ГОСТ 103-76	7,2кг		
7		Круг ф10, L=2,5м ГОСТ 2590-88	3	1,55	4,65
8		Труба водогазопроводная 15м газовая Ду-50, L=1,5м, ГОСТ 3262-75			

Групповая сеть выполняется кабелем АВВГ открыто на скобах. Высота установки выключателя - 1,5м над полом.

Металлические нетоковедущие части электрооборудования сборки подлежат занулению с помощью нулевого рабочего провода питающей сети.

Корпус сборки присоединить к заземлителю повторного заземления стальной полосой 4х25.

Выводы кабелей со сборки в траншеи выполнить в отрезках стальных труб ф50мм, длиной 1,5м (силовой и контрольный кабели одного агрегата проложить в общей трубе).

ГИП	Марчева		
Нач.отд.	Резчев		
Н.контр.	Разувалова		
Зав.гр.	Разувалова		
Инж.	Рулящев		1991

ТП 704-2-58.91 ЭМ

Склад горюче-смазочных материалов на 12м³ открытого хранения

Потещение заправщика

План расположения электрооборудования и прокладки электрических сетей.

Стадия	Лист	Листов
Р	2	

СОЮЗГИПРОЛЕСХОЗ

Привязан

Инв. №

Инв. № подл. | Подп. и дата | Взам. инв. №

25117-02 13

Копировал Гусева

Формат А3

Альбом 2

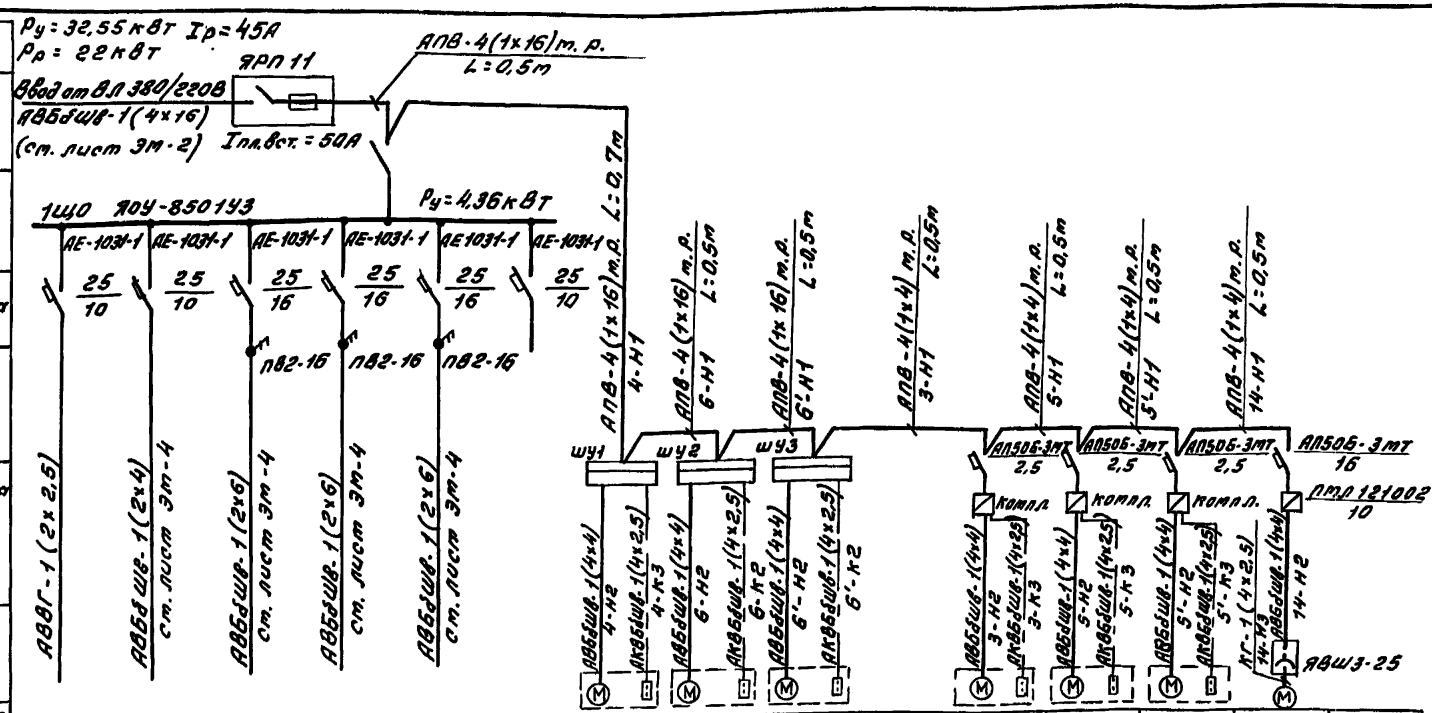

Данные питающей сети	Условное обозначение							4	6	6'		3	5	5'	14	
Распределительный щиток: Тип	Номер по плану															
Тип	Тип							компл.	компл.	компл.		компл.	компл.	компл.	компл.	
Iн, А	Ру, кВт	0,1	0,1	1,2	2,0	1,0		7,5	7,5	7,5		0,55	0,55	0,55	4,0	
Плавкая вставка, А	Ток, А: Ip	—	—	5,4	9,4	4,7		15	15	15		1,7	1,7	1,7	8,6	
Тип	Ток, А: Iп	—	—	—	—	—		112,5	112,5	112,5		7,7	7,7	7,7	51,6	
Расчетный ток, А	Наименование механизма по плану	Дуговое освещение потребителей зарядная	Рабочее освещение тарного склада	Охранное освещение территории	Применительные марки 2,4	Применительная м1	Резерв	Пункт раздаточный агрегат тип ОН-23-820	"	"		Колонка топливораздаточная тип КЭР-50-0,5-1	"	"	Насос очистных сооружений	
Пусковой аппарат: Тип, Iн, А																
Расцепитель автомата Уставка, А																
Нагревательный элемент теплового реле Т- тепловой Уставка, А																
Марка и сечение проводника	Маркировка участка сети															
Марка и сечение проводника	Маркировка участка сети															

ГИП	Маричева		
Нач.отд.	Рогачев		
Н.контр.	Разубаева		
Зав.гр.	Разубаева		
Инж.	Румянцева		1991

ТП 704-2-58.91 ЭМ

Склад горюче-смазочных материалов на 12 м³ открытого хранения

Помещение заправщика

Стадия	Лист	Листов
Р	3	

Схема электрическая принципиальная питающей и распределительной сетей.

СОЮЗГИПРОЛЕССХОЗ

Привязан

Инв. №

Инв. № подл. | Подп. и дата | Взам. инв. №

25117-02 14

Копировал Фигурин

Формат А3

Альбом 2

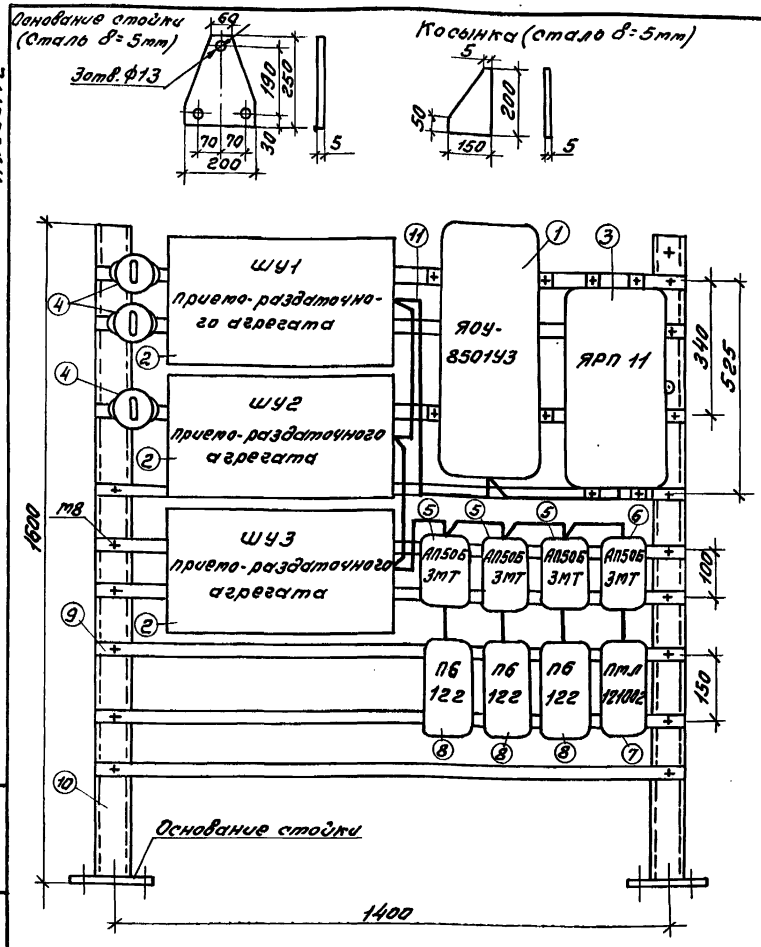

Марка (поз.)	Обозначение	Наименование	Кол.	Масса ед.кг	Примечание
		Электрооборудование			
1	ТУ16-536.683-81	Щиток ЯОУ-8501УЗ	1		
2		Шкаф управления	3		компл.
3	ТУ16-526.315-73	Ящик ЯРП11-311-32УЗ	1		
4	ТУ16-642.051-86	Пакетный выключатель ПВ2-16	3		
5	ТУ16-522.139-78	Автоматический выключатель, IP54; 2,5×10	3		
		АП50Б-3МТ			
6		То же, 16×10; АП50Б-3МТ	1		
7	ТУ16-526.437-78	Пускатель магнитный ПМЛ121002, с РТЛ на 8,5А	1		
8		Пускатель магнитный ПБ-122	3		компл.
		Изделия ГЭМ			
9		Профиль монтажный К101	7,3кг		
10		То же, К225	10,4кг		
11		Рукав гибкий металлический Д=25мм, К1081	7		
		Стандартные изделия			
12		Болт М8 с гайкой и шайбой	18		
13		То же. М12	6		
14		То же, М16	2		
		Материалы			
15		Провод АПВ-1×16-0,66	8м		
		ГОСТ 6323-79			
16		То же, 1×4-0,66	8м		

Монтаж электропроводки на сборке выполняется проводом АПВ в металлорукаве.

Места крепления шкафов ШУ1÷ШУ3 уточняются по месту.

Основание стойки и косынка привариваются к стойке.

Сборка крепится болтами М12 к полу и М16 к стене.

ГИП	Маричева		
Нач.отд.	Рогачев		
Н.контр.	Разуваева		
Зав.гр.	Разуваева		
Инж.	Румянцева		1991

ТП 704-2-58.91 ЭМ

Склад горяче-смазочных материалов на 12 м³ открытого хранения

Помещение заправщика	Стадия	Лист	Листов
	Р	4	

Сборка пусковой и защитной аппаратуры. СОЮЗГИПРОЛЕСХОЗ

Привязан

Инв. №

Взам.инв.№ | Подп. и дата | Инв. №подл.

25117-02 15

Копировал Фиелия

Формат А3

Альбом 2

Ведомость рабочих чертежей основного комплекта марки СС

Лист	Наименование	Примечание
1	Общие данные	
2	Пожарная и охранная сигнализация	

Ведомость ссылочных и прилагаемых документов

Обозначение	Наименование	Примечание
	Ссылочные документы	
СНиП 2.04.09-84	Пожарная автоматика	
	зданий и сооружений	
	Прилагаемые документы	
СС.СО	Спецификация оборудования	
СС.ВМ	Ведомость потребности	
	в материалах	

Условные обозначения

№ п/п	Наименование	Обозначение
1	Прибор охранной сигнализации	▭
2	Извещатель ручного действия	⊙
3	Коробка универсальная	⊙

Типовой проект разработан в соответствии с действующими нормами и правилами и предусматривае мероприятия, обеспечивающие взрывную, и взрывопожарную и пожарную безопасность при эксплуатации зданий и сооружений.

Главный инженер проекта А.В. Маричева

Инв. № подл. | Подп. и дата | Взам. инв. №

Общие указания.

Пожарная сигнализация запроектирована в соответствии с ВСН2-75 „Перечень зданий и помещений предприятий лесхоза СССР".

В помещении заправщика на потолке устанавливаются тепловые извещатели типа ИП104-1 и извещатель ручного действия типа ИПР - на наружной стене помещения заправщика на высоте 1,5 м от уровня земли.

Проектируемый шлейф пожарной сигнализации включается в станцию пожарной сигнализации предприятия, где будет привязываться склад ГСМ.

Охранная сигнализация. Проект разработан в соответствии с ВСН-08-83 Гослесхоза СССР.

Для охраны открытой площадки применены радиоволновые приборы типа „Фан-1", для подключения которых предусмотрен прибор типа УОТС-1-1.

Питание прибора осуществляется от ЩО1 на напряжение 220 В.

Проектом предусматривается также установка звукового и светового оповещания (сигнального поста типа ПС-1) на наружной стене помещения заправщика на высоте 2,5 м от поверхности земли.

Инв. №				Привязан
ГИП	Маричева			
Нач. отд.	Рогачев			ТП 704-2-58.91 СС
Н. контр.	Разуваева			
Зав. гр.	Разуваева			Склад горюче-смазочных материалов на 12 м³ открытого хранения
Инж.	Падыгина		1991г	

Помещение заправщика	Стадия	Лист	Листов
	Р	1	2
Общие данные	СОЮЗГИПРОЛЕСХОЗ		

25117-02 16

Копировал

Формат А3

Альбом 2

Схема генплана м 1:500

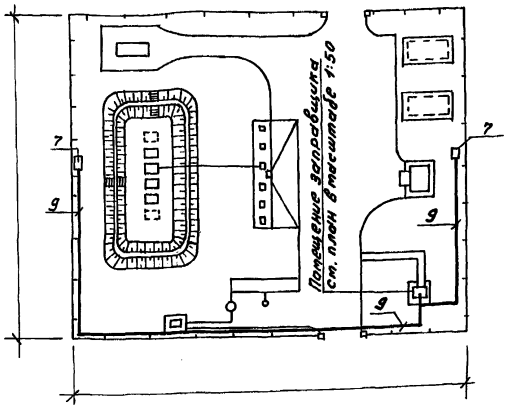

Помещение заправщика м 1:50

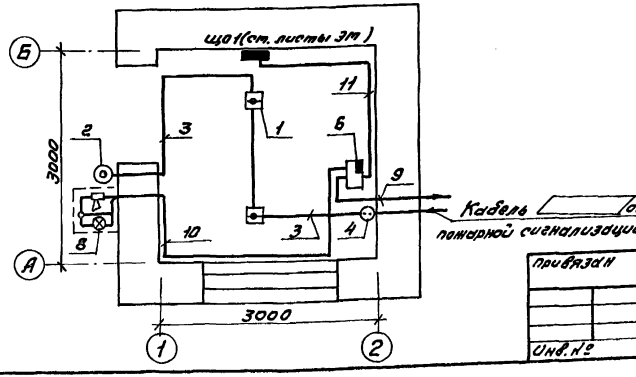

Поз.	Обозначение	Наименование	Кол.	Масса ед., кг	Примечание
		Пожарная сигнализация			
1	ТУ25-09.1-83	Извещатель ИП104-1	2		
2	ТУ95-1419-86	Извещатель ИПР	1		
3		Провод ЛТВ-П-2×0,6	10 м		
4	ТУ45.76.2Д3.622.136	Коробка УК-2п	1		
5	ГОСТ 3262-75	Труба Д-М-25×3,2	2 м	2,39	
		Охранная сигнализация			
6	ТУ25-15.1159-82	Прибор охранной сигна-	1		
		лизации УОТС-1-1			
7	ТУ25-7728.001-88	Извещатель радиоволно-	2		
		вой И0407-4„Фон-1"			
8	ТУ16-535.194-75	Пост сигнальный ПС-1	1		
		с сиреной			
9	ТУ16-505.755-80	Кабель ПРППМ-2×1,2	150 м		
10	ГОСТ 16442-80	Кабель АВВГ-4×2,5	10 м		
11	ГОСТ 16442-80	Кабель АВВГ-2×2,5	5 м		
12	ОНО.467.180 ТУ	Резистор МЛТ-0,25-1,3	1		

ГИП	Маричева		
Нач.отд.	Росачев		
Н.контр.	Разувьева		
Зав.гр.	Разувьева		
Инж.	Ладыгина		1991г.

ТП 704-2-58.91 СС

Склад горюче-смазочных материалов на 12 м³ открытого хранения

Помещение заправщика | Стадия: Р | Лист: 2 | Листов:

Пожарная и охранная сигнализация.

СОЮЗГИПРОЛЕСХОЗ

Привязан

Инв.№

Взам.инв.№ | Подп. и дата | Инв.№ подл.

25117-02 17

Копировал Гущина

Формат А3

Альбом 2

Позиция	Наименование и техническая характеристика оборудования и материалов. Завод-изготовитель (для импортного оборудования - страна, фирма)	Тип, марка оборудования. Обозначение документа и номер опросного листа	Единица измерения: Наименование	Единица измерения: Код	Код завода-изготовителя	Код оборудования, материала	Цена единицы оборудования, тыс. руб.	Наименование	Масса единицы оборудования, тыс. руб.
1	2	3	4	5	6	7	8	9	10
	1. Оборудование и материалы, поставляемые заказчиком								
	1.1. Оборудование и изделия, распределяемые по линии комплектующих организаций								
	1.1.1. Ящик с 3х полюсным рубильником и предохранителями. Ток плавких вставок 50А	ЯРП11-311-3243 ТУ16-526.315-73	шт.	796		343400		1	
	1.1.2. Автоматический выключатель, 3х полюсный, IP54 2,5х10	АП50Б-3МТ ТУ16-522.139-78	шт.	796		342148		3	
	1.1.3. То же, 16х10	АП50Б-3МТ ТУ16-522.139-78	шт.	796		342148		1	
	1.1.4. Пускатель магнитный, 380В, с РТЛ на среднее значение тока 8,5А	ПМЛ121002В ТУ16-526.437-78	шт.	796		342700		1	
		РТЛ-101404 ТУ16-523.542-78	шт.	796				1	

Инв. № подл. | Подп. и дата | Взам. инв. №

Привязан

Инв. №

ГИП	Марчуева		
Нач. отд.	Розачев		
Н. контр.	Разуваева		
Зав. гр.	Разуваева		
Инж.	Рутянцева		1991

ТП 704-2-58.91 ЭМ.СО

Спецификация оборудования

Стадия	Лист	Листов
Р	1	5

СОЮЗГИПРОЛЕСХОЗ

Копировал Формат А3

Альбом 2

Позиция	Наименование и техническая характеристика оборудования и материалов. Завод-изготовитель (для импортного оборудования - страна, фирма)	Тип, марка оборудования. Обозначение документа и номер опросного листа	Единица измерения: Наименование	Единица измерения: Код	Код завода-изготовителя	Код оборудования, материала	Цена единицы оборудования, тыс.руб.	Количество	Масса единицы оборудования, кг
1	2	3	4	5	6	7	8	9	10
	1.1.5. Пакетный выключатель 2-х полюсный, IP30	ПВ2-16	шт.	796		342461		3	
		ТУ16-642.051-86							
	1.1.6. Щиток освещения с ПВ3-60 на вводе и 6 автоматическими выключателями с расцепителями на ток: 16А-3шт., 10А-3шт.	ЯОУ-8501 ТУ16-536.683-81	шт.	796		343414		1	
	1.1.7. Светильник для лампы накаливания мощностью до 100Вт.	НПО20-100/Р2'0-01УХЛ4	шт.	796		346111		1	
	1.18. Лампа накаливания 220В, 100Вт	Б220-230-100 ГОСТ 2239-79	шт.	796				1	

Инв.№ подл. | Подп. и дата | Взам.инв.№

Привязан

Инв.№

ТП 704-2-58.91 ЭМ.СО

Лист 2

25117-02 19

Копировал

Формат А3

Альбом 2

Позиция	Наименование и техническая характеристика оборудования и материалов. Завод-изготовитель (для импортного оборудования - страна, фирма)	Тип, марка оборудования. Обозначение документа и номер опросного листа	Единица измерения: Наименование	Единица измерения: Код	Код завода-изготовителя	Код оборудования, материала	Цена единицы оборудования, тыс. руб.	Количество	Масса единицы оборудования, кг
1	2	3	4	5	6	7	8	9	10
	Кабельные изделия								
	Заводы МЭТП								
	1.1.9. Кабель с алюминиевыми жилами, без защитного покрова, сечением 2×2,5-0,66	ГОСТ 16442-80 АВВГ	км	008				0,01	
	Провод с алюминиевой жилой	ГОСТ 6323-79							
	1.1.10. 1×16-0,66	АПВ	км	008				0,008	
	1.1.11. 1×4-0,66	АПВ	км	008				0,008	

Инв. № подл. | Подп. и дата | Взам. инв. №

Привязан

Инв. №

ТП 704-2-58.91 ЭМ.СО

Лист 3

25117-02 20

Копировал Фиедуз

Формат А3

Позиция	Наименование и техническая характеристика оборудования и материалов Завод-изготовитель (для импортного оборудования - страна, фирма).	Тип, марка оборудования. Обозначение документа и номер опросного листа	Единица измерения: Наименование	Единица измерения: Код	Код завода-изготовителя	Код оборудования, материала	Цена единицы оборудования, тыс. руб.	Количество	Масса единицы оборудования, кг
1	2	3	4	5	6	7	8	9	10
	2. Оборудование и материалы, поставляемые подрядчиком								
	2.1. Материалы, поставляемые генподрядчиком								
	Прокат черных металлов								
	2.1.1. Полоса 4х25	ГОСТ 103-76	т	168				0,0072	
	2.1.2. Круг 10	ГОСТ 2590-88	т	168				0,005	
	Трубы								
	2.1.3. Труба обыкновенная газовая Ду = 50	ГОСТ 3262-75	м	006				15	

Инв. № подл. | Подп. и дата | Взам. инв. №

привязан

Инв. №

Альбом 2

Позиция	Наименование и техническая характеристика оборудования и материалов. Завод-изготовитель (для импортного оборудования - страна, фирма)	Тип, марка оборудования. Обозначение документа и номер опросного листа	Единица измерения		Код завода-изготовителя	Код оборудования, материала	Цена единицы оборудования, тыс. руб.	Количество	Масса единицы оборудования, кг
			Наименование	Код					
1	2	3	4	5	6	7	8	9	10
	2.2. Изделия, поставляемые электромонтажной организацией								
	Изделия заводов Главэлектромонтажа								
	2.2.1. Коробка ответвительная	КОР 73У3	шт.	796				2	
		ТУ36УССР 667-75							
	2.2.2. Профиль С-образный	К101/1У2	шт.	796				14	
		ТУ36-1434-82							
	2.2.3. То же	К225У2	шт.	796				2	
		ТУ36-1434-82							
	2.2.4. Ввод гибкий	К1081У3	шт.	796				8	
		ТУ36-1684-85							
	Электроустановочные устройства								
	2.2.5. Выключатель однополюсный, нормального исполнения, 250В, 6А	инд. 02020	шт.	796				1	
		ГОСТ 7397-88Е							

Инв. № подл. | Подп. и дата | Взам. инв. №

Привязан

Инв. №

ТП 704-2-58.91

ЭМ.СО

Лист 5

25117-02 22

Копировал [illegible]

Альбом 2

Позиция	Наименование и техническая характеристика оборудования и материалов. Завод-изготовитель (для импортного оборудования - страна, фирма)	Тип, марка оборудования. Обозначение документа и номер опросного листа	Единица измерения: Наименование	Единица измерения: Код	Код завода-изготовителя	Код оборудования, материала	Цена единицы оборудования, тыс. руб.	Количество	Масса единицы оборудования, кг
1	2	3	4	5	6	7	8	9	10
	1. Оборудование и материалы, поставляемые заказчиком								
	1.1. Оборудование и изделия, распределяемые по линии комплектующих организаций								
	Пожарная сигнализация								
	1.1.1. Извещатель пожарный тепловой $t_{сраб.} = 72 \pm 2°C$	ИП104-1	шт.	796		99 9111		2	
		ТУ25-09.1-83							
	1.1.2. Извещатель пожарный ручного действия	ИПР	шт.	796		43 7113		1	
		ТУ95.1419-86							
	Охранная сигнализация								
	1.1.3. Прибор охранной сигнализации ППКОП 012-31А	УОТС-1-1	шт.	796		66 3100		1	
		ТУ25-15.1159-82							
	1.1.4. Извещатель охранный объемный радиоволновый	ИО 407-4 "Фон-1"	шт.	796		43 7100		2	

Инв. № подл. | Подп. и дата | Взам. инв. №

Привязан

Инв. №

ГИП	Мурничева	
Нач. отд.	Росачев	
Н. контр.	Разувалова	
Зав. гр.	Разувалова	
Инж.	Ладыгина	

ТП 704-2-58.91 СС.СО

Спецификация оборудования

Стадия	Лист	Листов
Р	1	4

СОЮЗГИПРОЛЕСХОЗ

Копировал | Формат А3

Альбом 2

Позиция	Наименование и техническая характеристика оборудования и материалов. Завод-изготовитель (для импортного оборудования - страна, фирма)	Тип, марка оборудования. Обозначение документа и номер опросного листа	Единица измерения: Наименование	Единица измерения: Код	Код завода-изготовителя	Код оборудования, материала	Цена единицы оборудования, тыс. руб.	Количество	Масса единицы оборудования, кг
1	2	3	4	5	6	7	8	9	10
	1.1.5. Пост сигнальный с лампой накаливания и сиреной	ПС-1 ТУ16-535.194-75	шт.	796				1	
	1.1.6. Резистор	МЛТ-0,25-1,3 ОЖО.467.130	шт.	796				1	

Привязан

Инв. №

Инв. № подл. | Подп. и дата | Взам. инв. №

ТП 704-2-58.91 СС.СО Лист 2

25117-02 24

Копировал Формат А3

Альбом 2

Позиция	Наименование и техническая характеристика оборудования и материалов. Завод-изготовитель (для импортного оборудования - страна, фирма)	Тип, марка оборудования. Обозначение документа и номер опросного листа	Единица измерения: Наименование	Единица измерения: Код	Код завода-изготовителя	Код оборудования, материала	Цена единицы оборудования, тыс.руб.	Количество	Масса единицы оборудования, кг
1	2	3	4	5	6	7	8	9	10
	Кабели, провода								
	Пожарная сигнализация								
	1.1.5. Провод абонентский плоский 2х0,6	ЛТВ - П	м	006		35 7882		10	
	Охранная сигнализация								
	1.1.6. Кабель однопарный 2х1,2	ПРППМ ТУ16-505.755-80	м	006		35 7711		150	
	1.1.7. Кабель силовой 4х2,5 -0,66	АВВГ ГОСТ16442-80	м	006		35 2222		10	
	1.1.8. То же, 2х2,5-0,66	АВВГ	м	006		35 2222		5	

Инв.№ подл. | Подп. и дата | Взам.инв.№

Привязан

Инв. №

ТП 704-2-58.91 СС.СО Лист 3

25117-02 25

Копировал [signature] Формат А3

Альбом 2

Позиция	Наименование и техническая характеристика оборудования и материалов. Завод-изготовитель (для импортного оборудования - страна, фирма)	Тип, марка оборудования. Обозначение документа и номер опросного листа	Единица измерения: Наименование	Единица измерения: Код	Код завода-изготовителя	Код оборудования, материала	Цена единицы оборудования, тыс. руб.	Количество	Масса единицы оборудования, кг
1	2	3	4	5	6	7	8	9	10
	2. Оборудование и материалы, поставляемые подрядчиком								
	Пожарная сигнализация								
	2.1. Коробка универсальная разветвительная	УК-2п	шт.	796		52 9533		1	
		ТУ45-76.							
		2Д3.622-136							
	2.2. Труба водогазопроводная обыкновенная	ГОСТ 3262-75	м	006		13 8500		2	
	Д-м- 25×3,2								

Привязан

Инв. №

ТП 704-2-58.91 СС.СО

Лист 4

25117-02 26

Инв. № подл. | Подп. и дата | Взам. инв. №

Копировал Гнедуя

Формат А3

№ строки	Наименование материала и единица измерения	Код материала	Код ед. изм.	Кол.	Примечание
1					
2	Пиломатериалы				
3	качественные, $м^3$	53 6110	113	0,3	
4	Круглый лес, $м^3$	53 1400	113	0,45	
5					
6	Кирпич керамический,				
7	полнотелый, тыс.шт.	57 4120	798	2,91	
8	Цемент, приведенный				
9	к марке „400", т	573000	168	0,45	
10					
11	Рубероид, $м^2$	57 7402		51,4	
12					
13	Стекло строительное; $м^2$	59 1000	055	3,2	
14					
15					
16					
17					
18					
19					
20					

Инв.№ подл. | Подп. и дата | Взам.инв.№

Привязан

Инв.№

ГИП	Марчичева		ТП 704-2-58.91 АС1.ВМ
Нач.отд.	Рогачев		
Н.контр.	Евтигнеев		
Зав.с.р.	Синайский		1991
Вед.инж.	Рязанова		ВМ по рабочим чертежам основного комплекта марки АС

Стадия	Лист	Листов
Р		1

СОЮЗГИПРОЛЕСХОЗ

Копировал Филиал Формат А4

№ строки	Наименование материала и единица измерения	Код материала	Код ед. изм.	Кол.	Примечание
1	Сортовой прокат обыкновен-				
2	ного качества	093000			
3	Сталь арматурная класса А-I		168	0,01	
4	Сталь мелкосортная	093300	168	0,008	
5	ф 10		168	0,002	
6	Катанка	093400	168	0,002	
7	Сталь арматурная класса А-III	093004	168	0,025	
8	Сталь мелкосортная	093300	168	0,005	
9	Катанка	093400	168	0,02	
10	Итого сортового проката				
11	обыкновенного качества		168	0,034	
12	Металлоизделия промышленного				
13	назначения (тетизы)	120000			
14	Проволока стальная низкоугле-				
15	родистая периодического про-	121400	168	0,012	
16	филя ВР-1				
17	Итого металлоизделий промыш-				
18	ленного назначения	121300			
19		121400			
20		122400			

Инв.№ подл. | Подп. и дата | Взам.инв.№

Привязан

Инв.№

ГИП	Марчичева		ТП 704-2-58.91 АС2.ВМ
Нач.отд.	Рогачев		
Н.контр.	Чернодубова		
Зав.с.р.	Сафина		ВМ по рабочим чертежам основного комплекта марки АС. Сборные конструкции.
Инж.Т.м.	Стерликова		

Стадия	Лист	Листов
Р	1	3

СОЮЗГИПРОЛЕСХОЗ

25117-02 27

Копировал Филиал Формат А4

Альбом 2

№ строки	Наименование материала и единица измерения	Код материала	Код ед. изм.	Кол.	Примечание
1		125000			
2		127600	168	0,012	
3	Итого стали, приведенной к				
4	стали класса А-1		168	0,062	
5	Всего стали, приведенной к				
6	классу А-1 и Ст.3		168	0,062	
7	Всего сортового проката обыкно-				
8	венного качества, стали сортовой				
9	конструкционной, листового про-				
10	ката, металлоизделий промыш-				
11	ленного назначения в нату-				
12	ральной массе		168	0,046	
13	В том числе по укрупненному				
14	сортаменту				
15	Сталь мелкосортная	093300	168	0,013	
16	Катанка	093400	168	0,021	
17	Всего приведенной стали к				
18	классу А-1 и Ст.3		168	0,062	
19	В том числе:				
20	на изготовление монолитных				
21	железобетонных и бетонных				
22	конструкций		168	0,002	
23	на изготовление сборных железо-				
24	бетонных и бетонных конструкций		168	0,06	
25	Щебень	571110	168	0,972	

Взам. инв. № | Подп. и дата | Инв. № подл.

Привязан

Инв. №

ТП 704-2-58.91 АС2.ВМ Лист 2

Копировал Формат А4

№ строки	Наименование материала и единица измерения	Код материала	Код ед. изм.	Кол.	Примечание
1	Песок строительный природный	571140	113	0,729	
2	Камень бутовый	571150	113	2,8	
3	Цемент	573000			
4	Портландцемент	573110			
5	М300	573151	168	1,986	
6	М400	573112	168	0,418	
7	Цемент, приведенный к				
8	марке 400 (Всего)		168	2,205	
9	В том числе на:				
10	изготовление монолитных				
11	железобетонных и бетонных				
12	конструкций		168	1,787	
13	изготовление сборных железобе-				
14	тонных и бетонных конструкций		168	0,418	
15					
16					
17					
18					
19					
20					
21					
22					
23					
24					
25					

Взам. инв. № | Подп. и дата | Инв. № подл.

Привязан

Инв. №

ТП 704-2-58.91 АС2.ВМ Лист 3

Копировал Формат А4

№ строки	Наименование материала и единица измерения	Код материала	Код ед. изм.	Кол.	Примечание
1	1. Трубы				
2					
3	Труба обыкновенная				
4	газовая Ду=50, т	13 8500	006	15	
5					
6	Прокат черных металлов				
7					
8	Полоса, ГОСТ 103-76				
9	4х2,5, кг	093300	166	1,2	
10	Круг, ГОСТ 2590-71				
11	10, кг	093300	166	5	
12					
13					
14					
15					
16					
17					
18					
19					
20					

Инв. № подл. | Подп. и дата | Взам. инв. №

Привязан

Инв. №

ГИП	Марчуева		
Нач. отд.	Рогачев		
Н. контр.	Разувалева		
Зав. гр.	Разувалева		

ТП 704-2-58.91 ЭМ.ВМ

ВМ по рабочим чертежам основного комплекта марки ЭМ.

Стадия	Лист	Листов
Р		1

СОЮЗГИПРОЛЕСХОЗ

Инв. № подл. | Подп. и дата | Взам. инв. №

gost.e-ecolog.ru

Копировал Фишера

Формат А3

№ строки	Наименование материала и единица измерения	Код материала	Код ед. изм.	Кол.	Примечание
1					
2	1. Трубы				
3					
4	Трубы защитные				
5	для электропроводок				
6	Труба водогазопроводная				
7	ГОСТ 3262-75 обыкновенная				
8	неоцинкованная с полностью				
9	сплющенным гратом,				
10	с резьбой и муфтой				
11	Д-т-25х3,2 т	13 8500	006	2	
12	кг	13 8500	166	4,8	
13					
14					
15					
16					
17					
18					
19					
20					

Инв. № подл. | Подп. и дата | Взам. инв. №

Привязан

Инв. №

ГИП	Марчуева		
Нач. отд.	Рогачев		
Н. контр.	Разувалева		
Зав. гр.	Разувалева		
Инж.	Падыгина		1991

ТП 704-2-58.91 СС.ВМ

ВМ по рабочим чертежам основного комплекта марки СС.

Стадия	Лист	Листов
Р		1

СОЮЗГИПРОЛЕСХОЗ

Копировал Фишера

Формат А3