ТИПОВОЙ ПРОЕКТ

503-3-36.94

СТАНЦИЯ МОЙКИ АВТОТРАНСПОРТА С ЗАМКНУТЫМ ВОДООБОРОТНЫМ ЦИКЛОМ ПРОИЗВОДИТЕЛЬНОСТЬЮ 2,5-3,0 м3/час

АЛЬБОМ 4

АС.И – Строительные изделия стр. 1-11

gost.e-ecolog.ru

ТИПОВОЙ ПРОЕКТ
503-3-36.94
СТАНЦИЯ МОЙКИ АВТОТРАНСПОРТА С ЗАМКНУТЫМ ВОДООБОРОТНЫМ ЦИКЛОМ ПРОИЗВОДИТЕЛЬНОСТЬЮ 2,5-3,0 м3/час
АЛЬБОМ 4

ПЕРЕЧЕНЬ АЛЬБОМОВ

Альбом 1	ПЗ	–	Общая пояснительная записка
Альбом 2	ТХ1	–	Технология производства (мойка машин)
	ТХ2	–	Технология производства (очистные сооружения)
	АС	–	Архитектурно-строительные решения
	ОВ	–	Отопление и вентиляция
	ВК	–	Внутренние водопровод и канализация
	ЭО	–	Внутреннее электрическое освещение
	ЭМ	–	Силовое электрооборудование
	АЭМ	–	Автоматизация силового электрооборудования
	АТХ2	–	Автоматизация технологии производства
	АОВ	–	Автоматизация отопления и вентиляции
	СС	–	Системы связи
Альбом 3	КМ	–	Конструкции металлические
Альбом 4	АСИ	–	Строительные изделия
Альбом 5			Задания заводу изготовителю
Альбом 6	СО	–	Спецификации оборудования
Альбом 7	ВМ	–	Ведомости потребности в материалах
Альбом 8	С	–	Сметы

Разработан
Акционерным обществом "Озон"

Генеральный директор И.Н.Лихтер

Главный инженер В.А.Константинов

Главный инженер проекта Е.И.Писаренко

Утвержден
Комитетом РФ по химической и нефтехимической промышленности
письмом от 30.12.94 № 06/4-11-104

Введен в действие АО "Озон"
приказом от 28.10.94г N 155-К

© ГП ЦПП, 1995

Содержание альбома

Обозначение	Наименование	Стр	Примечание
	Содержание альбома	2	
Т.П.503-3-36.94-АСИ-ТУ	Технические условия	2	
АСИ-ЖР1	Жалюзийная решетка ЖР1	3	
АСИ-ЖР2	Жалюзийная решетка ЖР2	3	
АСИ-Д1; Д2	Нащельник Д1; Д2	4	
АСИ-Д3; Д4	Нащельник Д3; Д4	4	
АСИ-Д5; Д6	Нащельник Д5; Д6	5	
АСИ-Д7; Д8	Нащельник Д7; Д8	5	
АСИ-С1	Сетка арматурная С1	6	
АСИ-С2	Сетка арматурная С2	6	
АСИ-С3	Сетка арматурная С3	7	
АСИ-С4	Сетка арматурная С4	7	
АСИ-С5	Сетка арматурная С5	8	
АСИ-С6	Сетка арматурная С6	8	
АСИ-С7	Сетка арматурная С7	9	
АСИ-А1	Анкер А1	9	
АСИ-Мн1	Изделие закладное Мн1	10	
АСИ-Мн2	Изделие закладное Мн2	11	

Взам. инв. N

Подпись и дата

Инв. N подл.

Привязан

Инв N

Изм.	Кол.уч.	Лист	N док.	Подп.	Дата
Нач. АСО		Ермолович			
Гл. спец.		Вознюк			
Нач. сект.		Крутько			
Н. контр.		Вознюк			

Т.П.503-3-36.94-АС.И-ТУ

Содержание альбома

Стадия	Лист	Листов
Р		1

OZONE ОЗОН

Формат А4

Требования к арматурным и закладным изделиям.

1. Арматурные сетки изготавливать при помощи контактно-точечной сварки.
2. Размеры сеток даны по осям и торцам стержней.
3. Сварку арматурных сеток производить во всех точках пересечения стержней.
4. Сварку арматурных и закладных изделий выполнять в соответствии с ГОСТ 14098-85 "Соединения сварные арматуры и закладных изделий железобетонных конструкций".
5. Для арматурных сеток – тип сварного шва 14098-85-К1-Кт.

Взам. инв. N

Подпись и дата

Инв. N подл.

Привязан

Инв N

Изм.	Кол.уч.	Лист	N док	Подп.	Дата
Нач. АСО		Ермолович			
Гл. спец.		Вознюк			
Нач. сект.		Крутько			
Н. контр.		Вознюк			

Т.П.503-3-36.94-АС.И-ТУ

Технические условия

Стадия	Лист	Листов
Р		1

OZONE ОЗОН

Формат А4

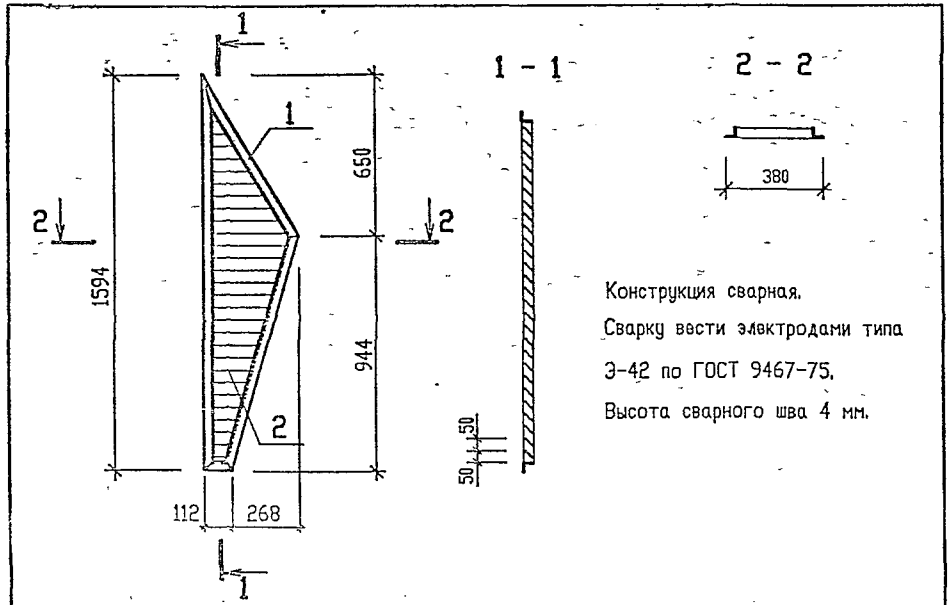

Конструкция сварная.
Сварку вести электродами типа Э-42 по ГОСТ 9467-75.
Высота сварного шва 4 мм.

Поз.	Обозначение	Наименование	Кол.	Масса, ед. кг	Примечание
		Детали			
1		Уголок 40х40х3 ГОСТ 19771-74 / с 245 ГОСТ 27772-88*	3.45	1,77	М
2		Лист Б-ПН-4 ГОСТ 19903-74 / с 245 ГОСТ 27772-88*	4,2	6,59	М
					ШИРИНА 50мм

Привязан

Инв.N

Взам. инв. N° | Подпись и дата | Инв. N° подл.

Изм.	Кол.	Лист	N° док.	Подп.	Дата
Нач.АСО		Ермолович			
Гл. спец.		Палий			
Вед. арх.		Ступин			
Арх.		Гергец			
Проверил		Ступин			
Н. контр.		Палий			

Т.П.503-3-36.94-АС.И-ЖР1

Жалюзийная решетка ЖР1

Стадия	Масса	Масштаб
Р	33,8	1 : 20
Лист	Листов 1	

OZONE ОЗОН

Формат А4

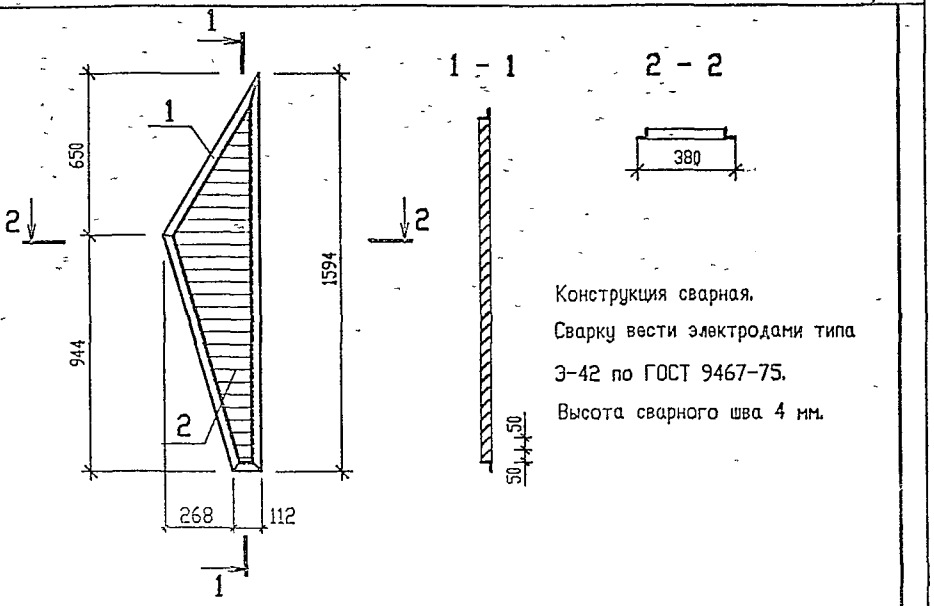

Конструкция сварная.
Сварку вести электродами типа Э-42 по ГОСТ 9467-75.
Высота сварного шва 4 мм.

Поз.	Обозначение	Наименование	Кол.	Масса, ед. кг	Примечание
		Детали			
1		Уголок 40х40х3 ГОСТ 19771-74 / с 245 ГОСТ 27772-88*	3.45	1,77	М
2		Лист Б-ПН-4 ГОСТ 19903-74 / с 245 ГОСТ 27772-88*	4,2	6,59	М
					ШИРИНА 50мм

Привязан

Инв.N

Взам. инв. N° | Подпись и дата | Инв. N° подл.

Изм.	Кол.	Лист	N° док.	Подп.	Дата
Нач.АСО		Ермолович			
Гл. спец.		Палий			
Вед. арх.		Ступин			
Арх.		Гергец			
Проверил		Ступин			
Н. контр.		Палий			

Т.П.503-3-36.94-АС.И-ЖР2

Жалюзийная решетка ЖР2

Стадия	Масса	Масштаб
Р	33,8	1 : 20
Лист	Листов 1	

OZONE ОЗОН

3.0254-04 4

Формат А4

Д 1

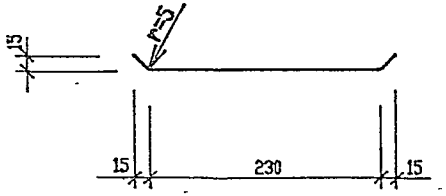

Д 2

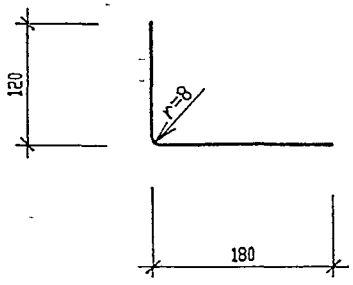

Обозначение	Марка	а,мм	Масса, м/кг
503-3-36.94-АС.И-Д1;Д2	Д 1	0,8	2,10
503-3-36.94-АС.И-Д1;Д2	Д 2	0,8	1,90

Привязан

Инв.N

Взам. инв. N° | Подпись и дата | Инв. N° подл.

Изм.	Кодч.	Лист	N° док.	Подп.	Дата
Нач.АСО		Ермолович			
Гл. спец.		Палий			
Вед. арх.		Ступин			
Арх.		Гергец			
Проверил		Ступин			
Н. контр.		Палий			

Т.П.503-3-36.94-АС.И-Д1; Д2

Нащельник Д 1; Д 2

Стадия	Масса	Масштаб
Р	см. табл.	1 : 10
Лист	Листов 1	

ОЦ БТ-ПН-НО-0,8х1000 ГОСТ 19904-90
ОН-МТ-1 ГОСТ 14918-80

OZONE ОЗОН

Формат А4

Д 3

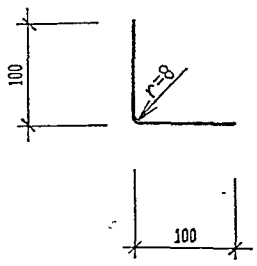

Д 4

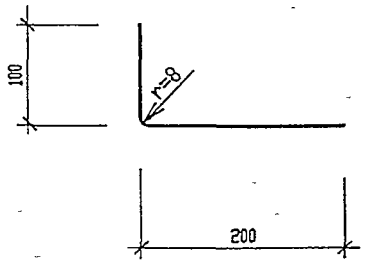

Обозначение	Марка	а,мм	Масса, м/кг
503-3-36.94-АС.И-Д3;Д4	Д 3	0,8	1,25
503-3-36.94-АС.И-Д3;Д4	Д 4	0,8	1,90

Привязан

Инв.N

Взам. инв. N° | Подпись и дата | Инв. N° подл.

Изм.	Кодч.	Лист	N° док.	Подп.	Дата
Нач.АСО		Ермолович			
Гл. спец.		Палий			
Вед. арх.		Ступин			
Арх.		Гергец			
Проверил		Ступин			
Н. контр.		Палий			

Т.П.503-3-36.94-АС.И-Д3; Д4

Нащельник Д 3; Д 4

Стадия	Масса	Масштаб
Р	см. табл.	1 : 10
Лист	Листов 1	

ОЦ БТ-ПН-НО-0,8х1000 ГОСТ 19904-90
ОН-МТ-1 ГОСТ 14918-80

OZONE ОЗОН

Формат А4

Д 5

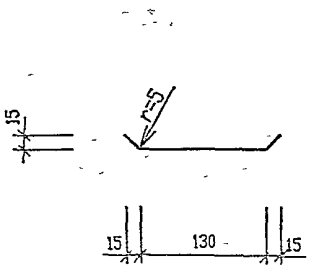

Д 6

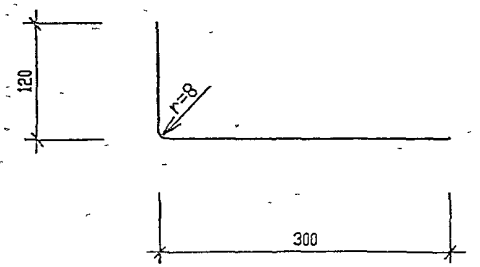

Обозначение	Марка	а,мм	Масса, м/кг
503-3-36.94-АС.И-Д5,Д6	Д 5	0,8	1,20
503-3-36.94-АС.И-Д5,Д6	Д 6	0,8	2,70

Привязан

Инв.N

Взам инв. N | Подпись и дата | Инв. N подл.

Изм.	Кол.уч.	Лист	N док.	Подп.	Дата
Нач.АСО		Ермолович			
Гл. спец.		Палий			
Вед. арх.		Ступин			
Арх.		Гергец			
Проверил		Ступин			
Н. контр.		Палий			

Т.П.503-3-36.94-АС.И-Д5; Д6

Нащельник Д 5; Д 6

Стадия	Масса	Масштаб
Р	см. табл.	1 : 10
Лист	Листов 1	

ОЦ БТ-ПН-НО-0,8х1000 ГОСТ 19904-90
ОН-МТ-1 ГОСТ 14918-80

ozone

Формат А4

Д 7

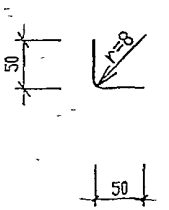

Д 8

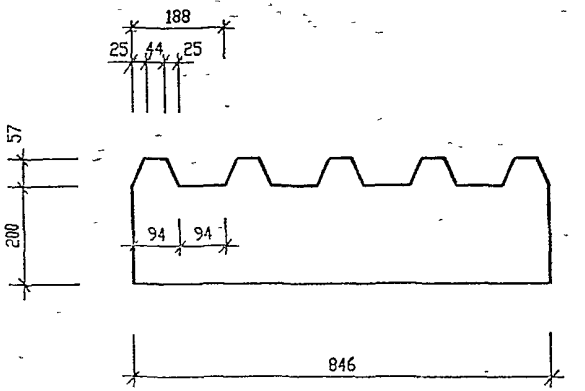

Обозначение	Марка	а,мм	Масса, м/кг
503-3-36.94-АС.И-Д7,Д8	Д 7	0,8	0,63
503-3-36.94-АС.И-Д7,Д8	Д 8	0,8	1,38

Привязан

Инв.N

Взам инв. N | Подпись и дата | Инв. N подл.

Изм.	Кол.уч.	Лист	N док.	Подп.	Дата
Нач.АСО		Ермолович			
Гл. спец.		Палий			
Вед. арх.		Ступин			
Арх.		Гергец			
Проверил		Ступин			
Н. контр.		Палий			

Т.П.503-3-36.94-АС.И-Д7; Д8

Нащельник Д 7; Д 8

Стадия	Масса	Масштаб
Р	см. табл.	1 : 10
Лист	Листов 1	

ОЦ БТ-ПН-НО-0,8х1000 ГОСТ 19904-90
ОН-МТ-1 ГОСТ 14918-80

ozone

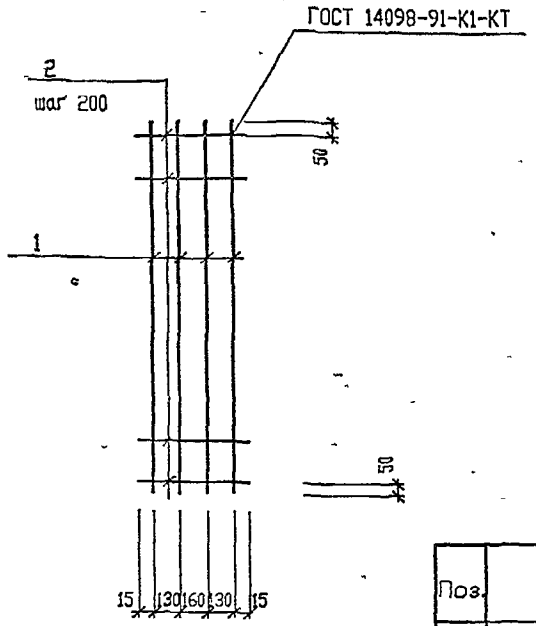

СПЕЦИФИКАЦИЯ

Поз.	Наименование	Кол.	Масса, ед. кг
1	Ø10-AIII, l= 4100	4	2,54
2	Ø 6-AI, l=450	21	0,099

1. Арматура по ГОСТ 5781-82 *
2. Предельные отклонения от размеров стержней и выпусков – 2мм.

Привязан

Инв N

Взам. инв. N° | Подпись и дата | Инв. N° подл.

Изм.	Кол.уч.	Лист	№ док.	Подп.	Дата
Нач.АСО		Ермолович			
Гл. спец.		Вознюк			
Нач. сект.		Крутько			
Вед. инж.		Филатова			
Провер.		Крутько			
Н. контр.		Вознюк			

Т.П. 503-3-36.94-АС.И-С1

Сетка арматурная С1.

Стадия	Масса	Масштаб
Р	12.24	Б.М.
Лист	Листов 1	

OZONE ОЗОН

Формат А4

Т.П. 503-3-36.94 АЛЬБОМ 4.

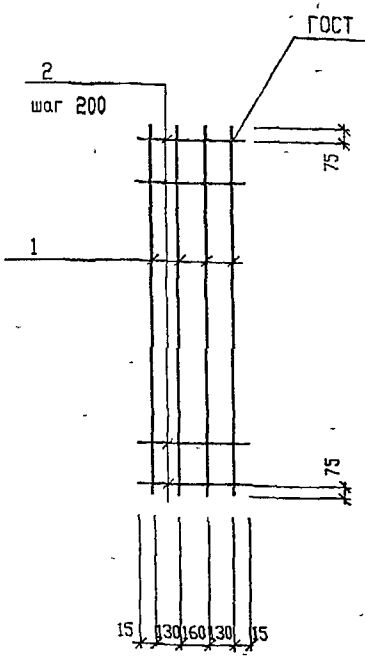

СПЕЦИФИКАЦИЯ

Поз.	Наименование	Кол.	Масса, ед. кг
1	Ø 10-AIII, l= 4950	4	3,07
2	Ø 6-AI, l=450	25	0,099

1. Арматура по ГОСТ 5781-82*
2. Предельные отклонения от размеров стержней и выпусков – 2мм.

Привязан

Инв.N

Взам. инв. N° | Подпись и дата | Инв. N° подл.

Изм	Кол.уч	Лист	№ док.	Подп.	Дата
Нач.АСО		Ермолович			
Гл спец.		Вознюк			
Нач сект.		Крутько			
Вед инж		Филатова			
Провер.		Крутько			
Н контр		Вознюк			

Т.П. 503-3-36.94-АС.И-С2

Сетка арматурная С2.

Стадия	Масса	Масштаб
Р	14.76	Б.М.
Лист	Листов 1	

OZONE ОЗОН

Ц00254-04 Z Формат А4

Т.П. 503-3-36.94 АЛЬБОМ 4

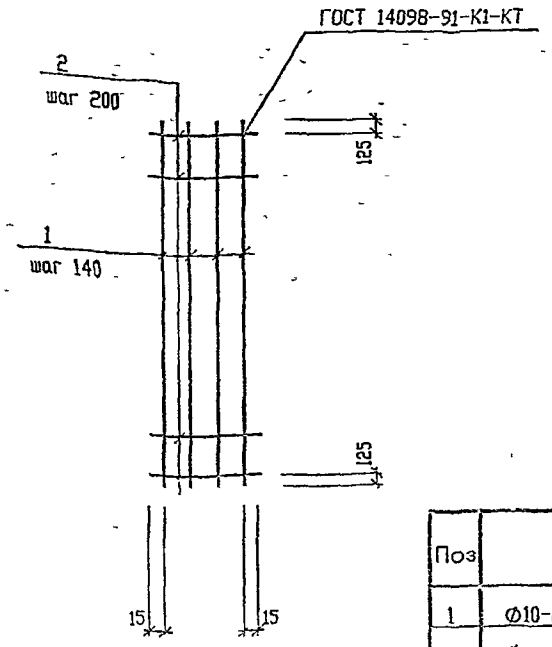

СПЕЦИФИКАЦИЯ

Поз	Наименование	Кол	Масса, ед. кг
1	Ø10-AIII, l= 850	4	0,527
2	Ø6-AI, l=450	4	0,099

1. Арматура по ГОСТ 5781-82*
2. Предельные отклонения от размеров стержней и выпусков – 2мм

Привязан

Инв.N

Т.П. 503-3-36.94-АС.И-С3

Изм.	Кол.уч.	Лист	№ док.	Подп.	Дата
Нач.АСО		Ермолович			
Гл. спец.		Возняк			
Нач. сект.		Крутько			
Вед. инж.		Филатова			
Провер.		Крутько			
Н. контр.		Возняк			

Сетка арматурная С3.

Стадия	Масса	Масштаб
Р	2.5	Б.М.
Лист	Листов 1	

OZONE ОЗОН

Формат А1

Инв. № подл. | Подпись и дата | Взам. инв. №

Т.П. 503-3-36.94 АЛЬБОМ 4.

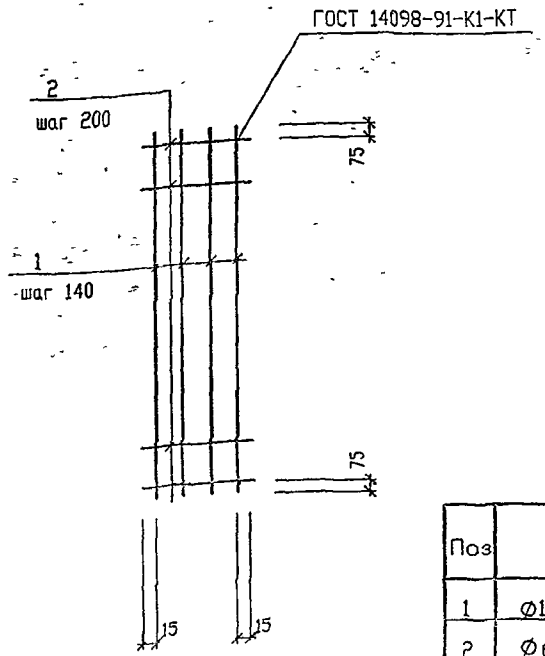

СПЕЦИФИКАЦИЯ

Поз	Наименование	Кол	Масса, ед. кг
1	Ø10-AIII, l= 1150	4	0,713
2	Ø6-AI, l=450	6	0,099

1. Арматура по ГОСТ 5781-82*
2. Предельные отклонения от размеров стержней и выпусков – 2мм.

Привязан

Инв.N

Т.П. 503-3-36.94-АС.И-С4

Изм.	Кол.уч.	Лист	№ док.	Подп.	Дата
Нач.АСО		Ермолович			
Гл. спец.		Возняк			
Нач. сект.		Крутько			
Вед. инж.		Филатова			
Провер.		Крутько			
Н. контр.		Возняк			

Сетка арматурная С4.

Стадия	Масса	Масштаб
Р	3.45	Б.М.
Лист	Листов 1	

OZONE ОЗОН

Формат А4

Инв. № подл. | Подпись и дата | Взам. инв. №

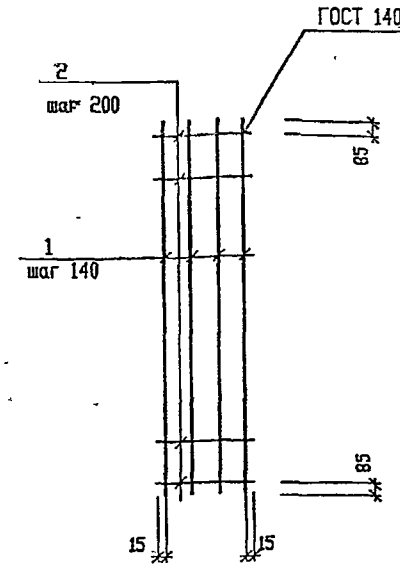

СПЕЦИФИКАЦИЯ

Поз	Наименование	Кол.	Масса, ед. кг
1	Ø10-AIII, l= 1570	4	0,97
2	Ø6-AI , l=450	8	0,099

1. Арматура по ГОСТ 5781-82*
2. Предельные отклонения от размеров стержней и выпусков – 2мм.

Привязан

Инв N

Взам. инв. N° | Подпись и дата | Инв. N° подл.

Изм.	Кодч.	Лист	N° док.	Подп.	Дата
Нач.АСО		Ермолович			
Гл спец.		Вознюк			
Нач. сект.		Крутько			
Вед. инж.		Филатова			
Провер.		Крутько			
Н контр		Вознюк			

Т.П. 503-3-36.94-АС.И-С5

Сетка арматурная С5.

Стадия	Масса	Масштаб
Р	4.7	Б.М.
Лист	Листов 1	

OZONE ОЗОН

Формат А4

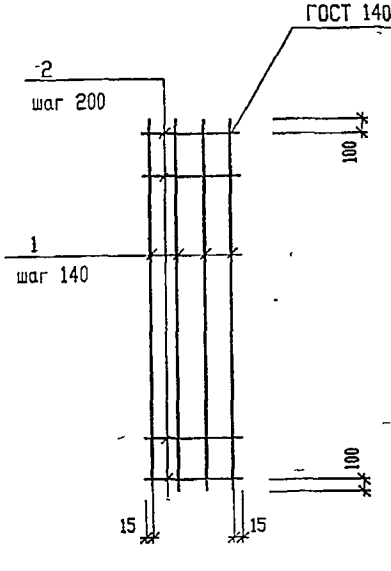

СПЕЦИФИКАЦИЯ

Поз	Наименование	Кол.	Масса, ед. кг
1	Ø10-AIII, l= 2600	4	1,61
2	Ø6-AI, l=450	13	0,099

1. Арматура по ГОСТ 5781-82*
2. Предельные отклонения от размеров стержней и выпусков – 2мм.

Привязан

Инв.N

Взам. инв. N° | Подпись и дата | Инв. N° подл.

Изм	Кодч.	Лист	N° док.	Подп.	Дата
Нач АСО		Ермолович			
Гл спец.		Вознюк			
Нач. сект		Крутько			
Вед. инж		Филатова			
Провер		Крутько			
Н контр		Вознюк			

Т.П. 503-3-36.94-АС.И-С6

Сетка арматурная С6

Стадия	Масса	Масштаб
Р	7.73	Б.М.
Лист	Листов 1	

OZONE ОЗОН

Формат А4

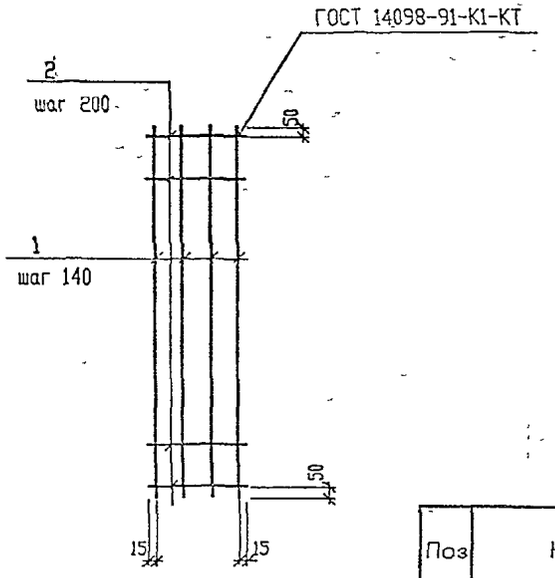

СПЕЦИФИКАЦИЯ

Поз	Наименование	Кол	Масса, ед. кг
1	Ø10-AIII, l= 3500	4	2,17
2	Ø6-AI, l= 450	18	0,099

1. Арматура по ГОСТ 5781-82*
2. Предельные отклонения от размеров стержней и выпусков – 2мм.

Привязан

Инв.N

Взам. инв. N | Подпись и дата | Инв. N подл.

Изм.	Кол.	Лист	№ док.	Подп.	Дата
Нач.АСО		Ермолович			
Гл. спец.		Вознюк			
Нач. сект.		Крутько			
Вед. инж.		Филатова			
Провер.		Крутько			
Н. контр.		Вознюк			

Т.П. 503-3-36.94-АС.И-С7

Сетка арматурная С7.

Стадия	Масса	Масштаб
Р	10.5	Б.М.
Лист	Листов 1	

OZONE ОЗОН

Формат А4

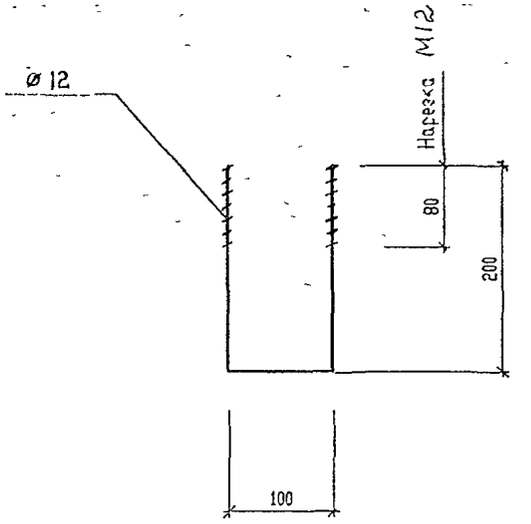

Привязан

Инв.N

Взам. инв. N | Подпись и дата | Инв. N подл.

Изм.	Кол.	Лист	№ док.	Подп.	Дата
Нач.АСО		Ермолович			
Гл. спец.		Вознюк			
Нач. сект.		Крутько			
Вед. инж.		Филатова			
Провер.		Крутько			
Н. контр.		Вознюк			

Т.П. 503-3-36.94-АС.И-А1

Анкер А1.

Ø 12 А-I, ГОСТ 5781-82*

Стадия	Масса	Масштаб
Р	0.45	Б.М.
Лист	Листов 1	

OZONE ОЗОН

Формат А4

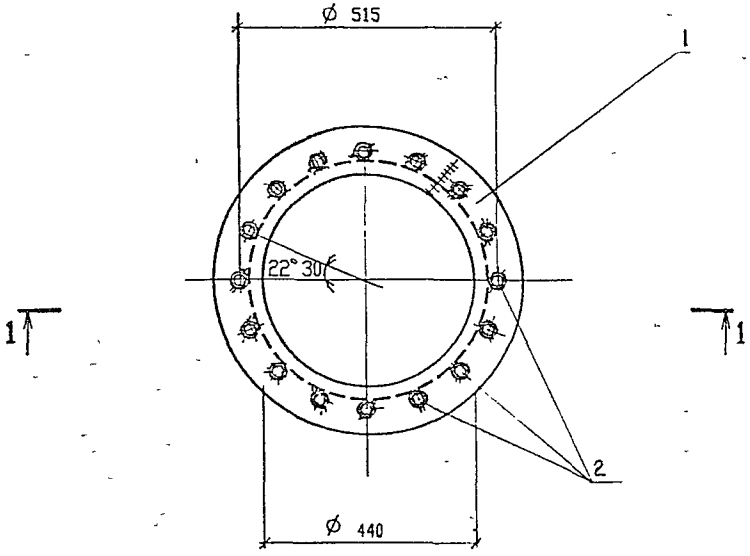

1-1

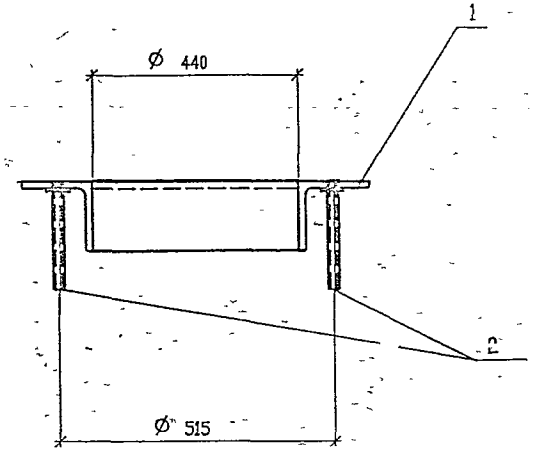

Поз.	Обозначение	Наименование	Кол	Масса ед.кг	Примеч.
		Детали			
1		Уголок 50х50х5ГОСТ8509-86 / С 235 ГОСТ 27772-88 l=1380	1	5.24	
2		Труба 22х1.8х110 ГОСТ 10704-91 / В-Ст3сп ГОСТ 10705-80	16	0.17	

Привязан

Инв.N

Изм.	Кол.уч	Лист	N° док.	Подп.	Дата
Нач АСО		Ермолович			
Гл спец		Вознюк			
Нач сект		Крутько			
Вед инж		Филатова			
Провер		Крутько			
Н контр		Вознюк			

Т.П. 503-3-36.94-АС.И-Мн1

Изделие закладное Мн1

Стадия	Масса	Масштаб
Р	7.96	1:10
Лист	Листов 1	

OZONE ОЗОН

Инв. N подл. | Подпись и дата | Взам. инв. N

АЛЬБОМ 4

Т.П.503-3-36.94

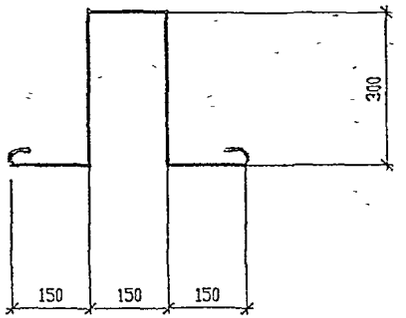

Привязан

Инв.N

Т.П. 503-3-36.94-АС.И-Мн2

Изм.	Кол.уч.	Лист	№ док.	Подп.	Дата
Нач.АСО		Ермолович			
Гл. спец.		Вознек			
Нач. сект.		Крутько			
Вед. инж.		Филатова			
		Крутько			
Н. контр.		Вознек			

Изделие закладное Мн2.

Стадия	Масса	Масштаб
Р	2.97	1:10

Лист | Листов 1

16 А-1, ГОСТ 5781-82, l=1350

OZONE ОЗОН

Формат А4

Взам. инв. N° | Подпись и дата | Инв. N° подл.

gost.e-ecolog.ru

АЛЬБОМ 4

Т.П.503-3-36.94

Привязан

Инв.N

Изм.	Кол.уч.	Лист	№ док.	Подп.	Дата

Стадия	Масса	Масштаб

Лист | Листов

OZONE ОЗОН

Формат А4