ТИПОВОЙ ПРОЕКТ
503-3-36.94

СТАНЦИЯ МОЙКИ АВТОТРАНСПОРТА С ЗАМКНУТЫМ ВОДООБОРОТНЫМ ЦИКЛОМ ПРОИЗВОДИТЕЛЬНОСТЬЮ 2,5-3,0 м3/час

АЛЬБОМ 3

КМ – Конструкции металлические стр 1 - 43

gost.e-ecolog.ru

ТИПОВОЙ ПРОЕКТ
503-3-36.94
СТАНЦИЯ МОЙКИ АВТОТРАНСПОРТА С ЗАМКНУТЫМ ВОДООБОРОТНЫМ ЦИКЛОМ ПРОИЗВОДИТЕЛЬНОСТЬЮ 2,5-3,0 м3/час

АЛЬБОМ 3

ПЕРЕЧЕНЬ АЛЬБОМОВ

Альбом 1	ПЗ	-	Общая пояснительная записка
Альбом 2	ТХ1	-	Технология производства (мойка машин)
	ТХ2	-	Технология производства (очистные сооружения)
	АС	-	Архитектурно-строительные решения
	ОВ	-	Отопление и вентиляция
	ВК	-	Внутренние водопровод и канализация
	ЭО	-	Внутреннее электрическое освещение
	ЭМ	-	Силовое электрооборудование
	АЭМ	-	Автоматизация силового электрооборудования
	АТХ2	-	Автоматизация технологии производства
	АОВ	-	Автоматизация отопления и вентиляции
	СС	-	Системы связи
Альбом 3	КМ	-	Конструкции металлические
Альбом 4	АСИ	-	Строительные изделия
Альбом 5		-	Задания заводу изготовителю
Альбом 6	СО	-	Спецификации оборудования
Альбом 7	ВМ	-	Ведомости потребности в материалах
Альбом 8	С	-	Сметы

Разработан :
Акционерным обществом "Озон"

Генеральный директор В.И.Лихтер

Главный инженер В.А.Константинов

Главный инженер проекта Е.И.Писаренко

Утвержден
Комитетом РФ по химической и нефтехимической промышленности
письмом от 10.10.94 N 09/1-11-101

Введен в действие АО "Озон"
приказом от 28.10.94г N 155-к

альбом 3

т.п.503-3-36.94

ВЕДОМОСТЬ РАБОЧИХ ЧЕРТЕЖЕЙ ОСНОВНОГО КОМПЛЕКТА

Лист	Наименование	Примечание
1	Общие данные	
2	Техническая спецификация металла (начало)	
3	Техническая спецификация металла (окончение)	
4	Ведомость металлоконструкций по видам профилей	
5	Схема расположения стоек и связей. Узел 3.	
6	Сечения 3 - 3 ... 7 - 7 к листу 5. Узел 4.	
7	Узлы 1, 2, 5, 6 к листам 5, 6	
8	Схема расположения балок покрытия	
9	Схема расположения нижнего профнастила покрытия	
10	Схема расположения несущего профнастила покрытия	
11	Узлы 1 ... 4 к листу 8, узел 5 к листу 10	
12	Стакан Ст1	
13	Стаканы Ст2, Ст3	
14	Схемы расположения монорельсов на отм. +5.100	
15	Узлы 1 ... 3 к листу 14	
16	Схемы расположения балок и щитов на отм. +2.600	
17	Узлы 1, 4 к листу 16	
18	Узлы 2, 3 к листу 16	
19	Схема расположения лестницы на отм. +2.600	
20	Узлы 1 ... 4 к листу 19	
21	Схема расположения балок для опирания оборудования	
22	Схемы расположения подвесок и щитов резервуара Рм1	
23	Схемы расположения элементов фахверка по осям А, В	
24	Схемы расположения элементов фахверка по осям 1, 7	
25	Узлы 1 ... 4 к листам 23, 24	
26	Узлы 5 ... 9 к листам 23, 24	
27	Ригели РР1, РН1 ... РН3	
28	Ригели РН4, РР2, РС1, РП1	
29	Схемы расположения стеновых панелей по осям А, В	
30	Схемы расположения стеновых панелей по осям 1, 7	
31	Схема расположения элементов карниза	
32	Развертки карнизных элементов по осям А, 1, 7	
33	Узлы 1 ... 3 к листу 31	
34	Металлические рамки Мр1 ... Мр3, Мр1а, Мр1б	
35	Схемы расположения элементов фахверка по осям Б, Б/1, 4 б осях 1 - 2	
36	Узлы 1 ... 6 к листу 35	
37	Схемы расположения элементов фахверка б осях 2 - 3	
38	Узлы 1 ... 6 к листу 37, увел 7 к листу 39	
39	Схемы расположения стеновых панелей по оси Б, б осях 1 - 2 и 2 - 3	
40	Схемы расположения стеновых панелей и профилированного настила по осям Б/1, 4	
41	Стеновые панели ПТС1 ... ПТС18, ПТС29	
42	Стеновые панели ПТС19 ... ПТС28	

ВЕДОМОСТЬ ССЫЛОЧНЫХ И ПРИЛАГАЕМЫХ ДОКУМЕНТОВ

Обозначение	Наименование	Примечание
	Ссылочные документы	
Шифр 172.КМ 5	Панели стеновые трехслойные	
	с обшивками из стальных профилированных	
	листов толщиной 0.7 мм и минералобатным	
	утеплителем для производственных зданий.	

НАГРУЗКИ, кПа

N п/п	Наименование	Нормат. нагрузки	Коэф. надежн.	Расчетн. нагрузки
1.	Покрытие			
1.1	2 ряда профилированного настила	0.112	1.05	0.12
1.2	Утеплитель - минераловатные плиты γ=250 кг/м^3 -100мм	0.25	1.2	0.3
2.	Временная на перекрытие с отм. 2.600			
	в местах свободных от оборудования	2.0	1.3	2.6
3.	Ветровая по I району	0.23	1.4	0.32
4.	Снеговая по III району	1.0	1.4	1.4

ОБЩИЕ УКАЗАНИЯ

1. Чертежи марки "КМ" разработаны в соответствии с:
- технологическими заданиями
- чертежами комплекта "АС"
- СНиП II-23-81 "Стальные конструкции. Нормы проектирования".

2. За условную отметку 0.000 принят уровень чистого пола первого этажа, соответствующий абсолютной отметке [ ].

3. Настоящие рабочие чертежи разработаны на стадии "КМ" и являются основанием для разработки деталировочных чертежей марки "КМД".

4. Материалы для ручной и механизированной сварки принимать в соответствии с таблицей 55 СНиП II-23-81.

5. Соединения выполнять на болтах нормальной точности класса 5.8 по ГОСТ 15591-70.

6. В узлах и деталях металлоконструкций даны решения соединения элементов. Размеры сварных швов определяются при разработке чертежей "КМД" по опорным усилиям, указанным в таблице "Ведомость элементов". Минимальное усилие для расчета соединения элементов - 30.0 кН.

7. Изготовление конструкций производить в соответствии с требованиями СНиП III-18-75 "Металлические конструкции. Правила производства и приемки работ". Монтаж конструкций производить в соответствии с требованиями СНиП 3.0301-87 "Несущие и ограждающие конструкции".

8. Стальные конструкции, за исключением стеновых панелей, сгрунтовать в заводских условиях двумя слоями грунтовки ГФ-021 (ГОСТ 25129-88), при этом степень очистки поверхности стальных конструкций от окислов (окалины, ржавчины) перед нанесением защитных покрытий должна быть третьей (согласно ГОСТ 9.402-80). Последующую антикоррозионную защиту см. комплект "АС".

Взам. инв. N

Подпись и дата

Инв. N подл.

Технические решения, принятые в настоящем проекте (комплекте рабочих чертежей), соответствуют требованиям экологических, санитарно - гигиенических, противопожарных и других норм, действующих на территории Российской Федерации, и обеспечивают безопасную для жизни и здоровья людей эксплуатацию объекта при соблюдении предусмотренных рабочими чертежами мероприятий.

"__"_____1994г.

Главный инженер проекта _____/ Писаренко Е.И./

Привязан

Инв.N

Листов

Т.П.503-3-36.94-КМ

Изм.	Кол.уч.	Лист	N док.	Подп.	Дата
ГИП		Писаренко			
Нач. АСО		Ермолович			
Гл. спец.		Вознюк			
Нач. сект.		Крутько			
Проверил		Крутько			
Н. контр.		Вознюк			

Станция мойки автотранспорта с замкнутым водооборотным циклом производительностью 2,5-3,0 м3/час

Стадия	Лист	Листов
Р	1	42

Общие данные

OZONE ОЗОН

Ц00254-03 3

Формат А2

Техническая спецификация металла (начало)

Вид профиля и ГОСТ, ТУ	Марка металла и ГОСТ	Обозначение и размер профиля, мм	N N по порядку	Код: Марки металла	Код: Вида профиля	Код: Размер профиля	Количество, шт	Длина, мм	Масса металла по элементам конструкций, т: Стойки	Связи	Балки покрытий	Перекрытия	Опоры под оборудование	Монорельсы	Фахверк	Стеновые панели	Лестницы с площадкой	Ограждения лестницы и площадки		Общая масса (т)	Масса потребности в металле по кварталам (заполняется изготовителем), (т): I	II	III	IV	Заполняется ВЦ
									Код элемента конструкций. 526111	526160	526153	526182	526313	526235	526112	526211	526241	526244						
1	2	3	4	5	6	7	8	9	10	11	12	13	14	15	16	17	18	19	20	21	22	23	24	25	26
Сталь горячекатанная,	С 255	I 16	1		2404									0,24						0,24					
Балки двутавровые	ГОСТ 27772-88																								
по ГОСТ 8239-89	Итого		2	1145										0,24						0,24					
Швеллеры	С 235	ГнС100х50х3	3		7429											0,05				0,05					
стальные гнутые	ГОСТ 27772-88	ГнС120х60х4	4		7431					0,65	0,76	0,37	0,12		2,25					4,15					
равнополочные		ГнС160х80х4	5		7434						0,06						0,10			0,16					
по ГОСТ 8278-83		ГнС200х80х4	6		7438							0,39	0,13							0,52					
		ГнС200х100х6	7		7438						1,45									1,45					
	Итого		8	1145						0,65	2,27	0,76	0,25		2,25	0,05	0,10			6,33					
Уголки стальные	С 235	ГнL40х40х3	9		7510							0,01				0,78				0,79					
гнутые равнополочные	ГОСТ 27772-88	ГнL100х100х6	10		7510										0,31					0,31					
по ГОСТ 19771-74																									
	Итого		11	1145								0,01			0,31	0,78				1,10					
Профили гнутые	С 235	Гн □120х120х4	12		7872				2,17						0,13		0,05			2,35					
квадратные	ГОСТ 27772-88																								
по ТУ 36-2287-80	Итого		13	1145					2,17						0,13		0,05			2,35					
Уголки стальные	С 235	L45х45х4	14		2120										0,24			0,07		0,31					
горячекатанные	ГОСТ 27772-88	L70х70х5	15		2120						0,07			0,08	0,19					0,34					
равнополочные		L80х80х6	16		2120								0,01		0,16					0,17					
по ГОСТ 8509-86		L100х100х7	17		2120									0,02						0,02					
	Итого		18	1145							0,07		0,01	0,10	0,59			0,07		0,84					
Прокат листовой	С 235	t2	19		7115											1,32				1,32					
горячекатанный	ГОСТ 27772-88	t4	20		7115						0,50				0,01			0,05		0,56					
по ГОСТ 19903-74		t6	21		7115					0,07			0,01				0,03			0,11					
		t8	22		7115					0,07	0,34	0,08	0,32							0,81					
		t10	23		7115									0,02						0,02					
		t16	24		7115				0,19						0,08		0,01			0,28					
	Итого		25	1145					0,19	0,14	0,70	0,08	0,33	0,02	0,09	1,32	0,04	0,05		3,10					

Инв. N подл. | Подпись и дата | Взам. инв. N

Согласовано

| | | | | | | | | | | | | | | | | | | |

АЛЬБОМ 3

Т.П.503-3-36.94

Техническая спецификация металла (окончание)

Вид профиля и ГОСТ, ТУ	Марка металла и ГОСТ	Обозначение и размер профиля, мм	N N по порядку	Код: Марки металла	Код: Вида профиля	Код: Размер профиля	Количество, шт	Длина, мм	Масса металла по элементам конструкций, т: Стойки (526111)	Связи (526160)	Балки покрытий (526153)	Перекрытие (526182)	Опоры под оборудование (526313)	Монорельсы (526235)	Фахверк (526112)	Стеновые панели (526211)	Лестница с площадкой (526241)	Ограждение лестницы и площадки (526244)		Общая масса (т)	Масса потребности в металле по кварталам (заполняется изготовителем), (т): I	II	III	IV	Заполняется ВЦ
1	2	3	4	5	6	7	8	9	10	11	12	13	14	15	16	17	18	19	20	21	22	23	24	25	26
Уголки стальные горячекатанные неравнополочные по ГОСТ 8510-86	С 235 ГОСТ 27772-88	L63x40x5	26		2237										0,37					0,37					
		L125x80x8	27		2244							0,03	0,08							0,11					
	Итого		28	1145								0,03	0,08		0,37					0,48					
Листы стальные с чечевичным рифлением по ГОСТ 8568-77	С 235 ГОСТ 27772-88	t5	29		7152							1,25								1,25					
	Итого		30	1145								1,25								1,25					
Листы стальные просечно-вытяжные по ТУ 36.26.11-5-89	С 235 ГОСТ 27772-88	ПВ 508	31		7156												0,08			0,08					
	Итого		32	1145													0,08			0,08					
Профили стальные листовые гнутые с трапециевидными зофрами для строительства по ГОСТ 24045-86	С 235 ГОСТ 27772-88	Н57-750-0,8	33		0802						4,66	0,30			0,62					5,58					
	Итого		34	1145							4,66	0,30			0,62					5,58					
Листы стальные профилированные по ТУ 36-1928-76	С 235 ГОСТ 27772-88	С15-1000-0,7	35		0124											2,93				2,93					
		С15-800-0,7	36		0124											2,41				2,41					
	Итого		37	1145												5,34				5,34					
Сталь круглая по ГОСТ 2590-88	С 235 ГОСТ 27772-88	⌀8	38		1111								0,02							0,02					
	Итого		39	1145									0,02							0,02					
Всего масса металла			40						2,36	0,79	7,84	2,43	0,69	0,36	3,74	8,11	0,27	0,12		26,58					
В том числе по маркам	С 235		41						2,36	0,79	7,84	2,43	0,69	0,12	3,74	8,11	0,27	0,12		26,34					
	С 255		42											0,24						0,24					
Развернутая площадь металлоконструкций, подлежащих окраске 886,7 м²																									
Масса поставки элементов по кварталам (заполняется заказчиком)	I																								
	II																								
	III																								
	IV																								

Инв. N подл. | Подпись и дата | Взам. инв. N

Т.П.503-3-36.94-КМ

Изм.	Кол.уч.	Лист	№ док.	Подп.	Дата
Нач. АСО		Ермолович			
Гл. спец.		Вознюк			
Нач. сект.		Крутько			
Инженер		Вознюк			
Проверил		Крутько			
Н. контр.		Вознюк			

Привязан

Инв.N

Станция мойки автотранспорта с замкнутым водооборотным циклом производительностью 2,5-3,0 м3/час

Техническая спецификация металла (окончание)

Стадия	Лист	Листов
Р	3	

OZONE ОЗОН

400254-03 5

Формат А2

АЛЬБОМ 3

Т.П.503-3-36.94

Ведомость металлоконструкций по видам профилей

Наименование конструкций по номенклатуре Проискуранта N 01-09	Позиции по Прейскуранту N 01-09	N N п/п	Код конструкции	Масса конструкций, т: Всего стали повышенной и высокой прочности	по видам профилей стали: Балки и швеллеры	Крупносортная сталь	Среднесортная сталь	Мелкосортная сталь	Толстолистовая сталь	Универсальная сталь	Тонколистовая сталь	Гнутые и гнутосварные	Трубы	Прочие	Всего	Всего с учетом 1% на массу наплавл. металла	Серии типовых конструкций
1	2	3	4	5	6	7	8	9	10	11	12	13	14	15	16	17	18
Стойки		1	526111			0,20						2,24			2,44	2,46	
Связи		2	526160			0,14						0,67			0,81	0,82	
Балки покрытия		3	526153			5,74						2,34			8,08	8,16	
Перекрытие		4	526182			1,71						0,79			2,50	2,53	
Опоры под оборудование		5	526313			0,43		0,02				0,26			0,71	0,72	
Монорельсы		6	526235		0,25	0,12									0,37	0,38	
Фахверк		7	526112			0,85	0,25					2,77			3,87	3,91	
Стеновые панели		8	526211			6,14					1,36	0,86			8,36	8,44	
Лестницы с площадками		9	526241			0,13						0,16			0,29	0,30	
Ограждение лестниц и площадок		10	526244			0,05	0,08								0,13	0,13	
Итого с учетом 3% на уточнение массы в чертежах КМД		11			0,25	15,51	0,33	0,02			1,36	10,09			27,56	27,85	
Итого с учетом отходов 3,7%		12			0,26	16,08	0,34	0,02			1,41	10,46			28,57		
Приведенная к обычным профилям масса металла с учетом 3% на уточнение массы в чертежах КМД и 3,7% на отходы		13			0,26	16,08	0,34	0,02			1,41	11,96			30,07		
Разница приведенной и натуральной массы		14													1,50		
Распределение массы металла по пределам текучести с учетом 3% на уточнение массы в чертежах КМД и 3,7% на отходы		15		МПа 225 -	245	кгс/мм² 23 -	25								28,57		
Приведенная к стали углеродистой обыкновенного качества по ГОСТ 27772-88 масса металла с учетом 3% на уточнение массы в чертежах КМД и 3,7% на отходы		16													28,57		
Всего приведенная масса металла с учетом 3% на уточнение массы в чертежах КМД и 3,7% на отходы		17													30,07		

Инв. N подл. | Подпись и дата | Взам. инв. N

Т.П.503-3-36.94-КМ

Изм	Кол.уч	Лист	N° док	Подп	Дата
Нач. АСО		Ермолович			
Гл. спец		Вознюк			
Нач сект		Крутько			
Инженер		Вознюк			
Проверил		Крутько			
Н контр.		Вознюк			

Привязан

Инв N

Станция мойки автотранспорта с замкнутым водооборотным циклом производительностью 2,5-3,0 м3/час

Ведомость металлоконструкции по видам профилей

Стадия	Лист	Листов
Р	4	

ОЗОНА ОЗОН

Ц00254-03 6 формат А2

АЛЬБОМ 3

Т.П.503-3-36.94

Схема расположения стоек и связей.

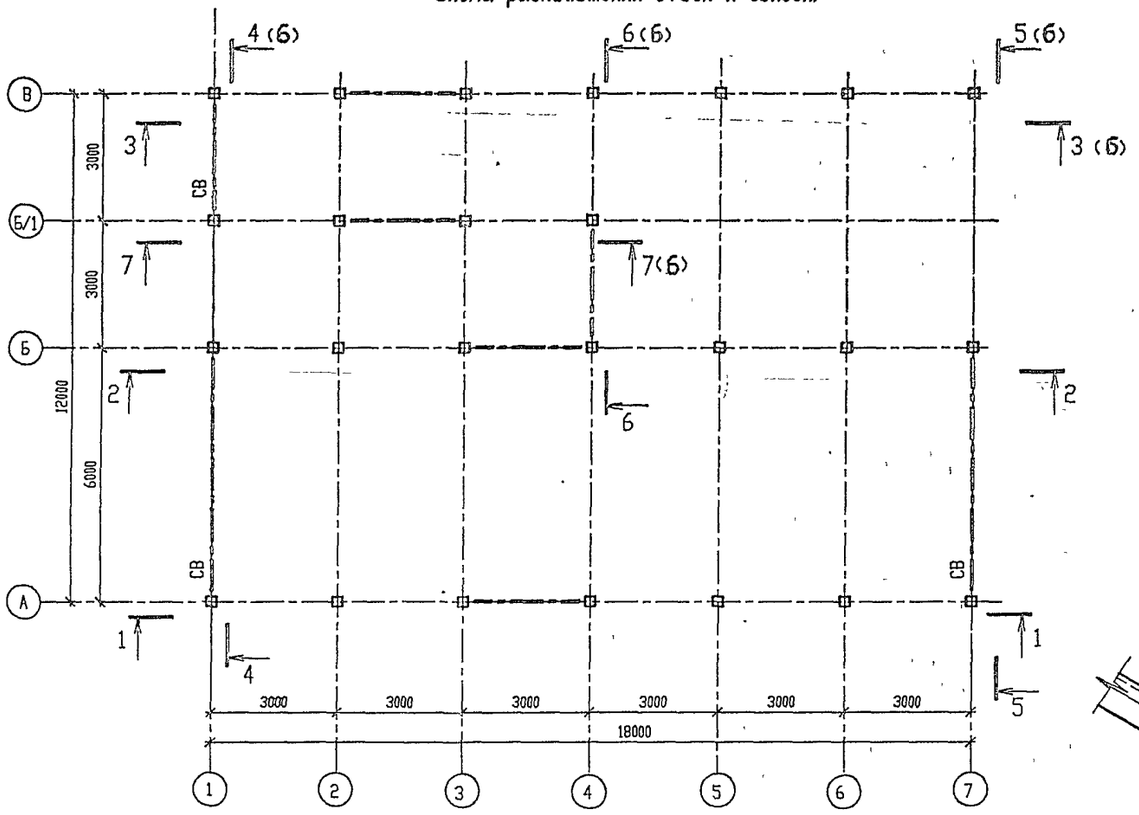

2-2

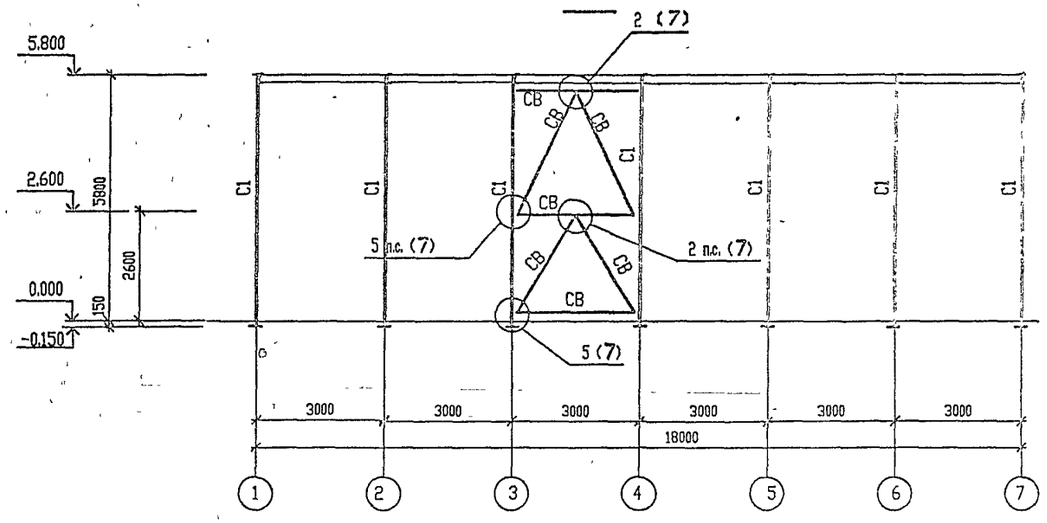

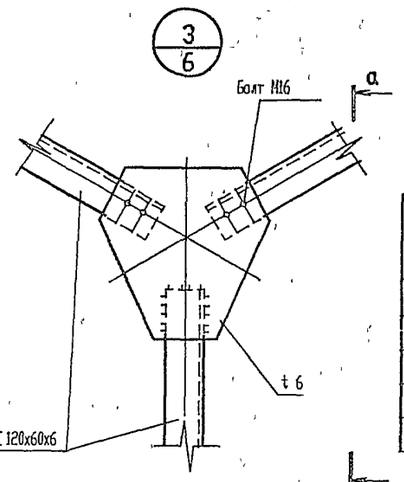

1-1

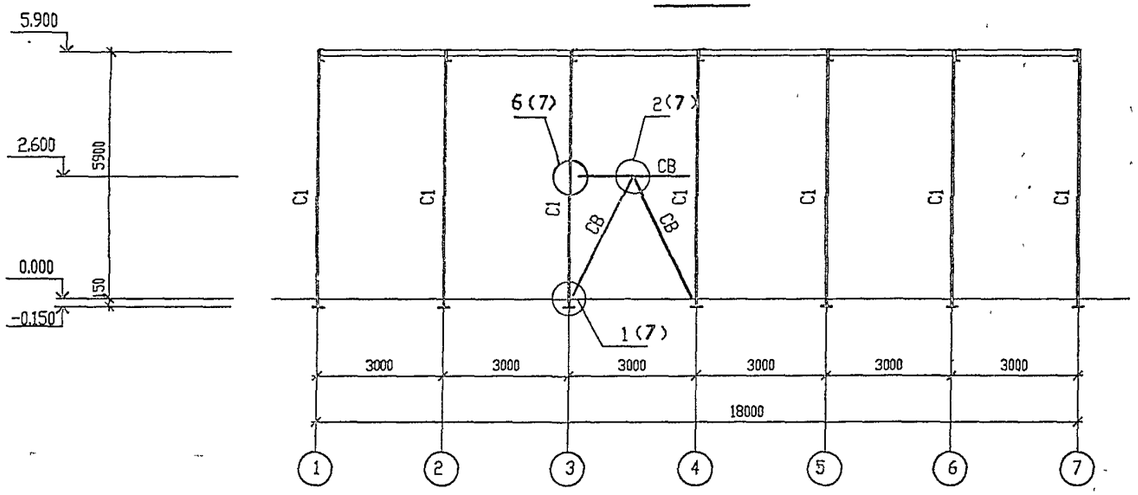

а-а

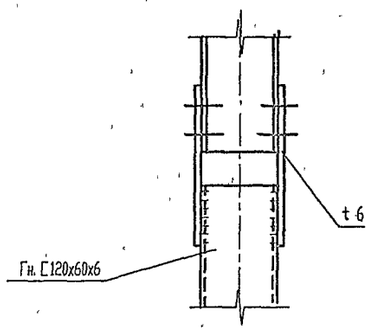

ВЕДОМОСТЬ ЭЛЕМЕНТОВ

Марка	Сечение			Опорные усилия			Группа констр.	Марка металла	Примечание
	Эскиз	Поз	Состав	M кНм	N кН	Q кН			
С1	□		Гн□120х120х4		48,0		3	С 235	
СВ	[		Гн[120х60х4	по гибкости			4	С 235	

Т.П.503-3-36.94-КМ

Изм.	Кол.уч.	Лист	№ док.	Подп.	Дата
Нач. АСО		Ермолович			
Гл. спец.		Вознюк			
Нач. сект.		Крутько			
Вед. инж.		Филатова			
Проверил		Крутько			
Н. контр.		Вознюк			

Станция мойки автотранспорта с замкнутым водооборотным циклом производительностью 2,5-3,0 м3/час

Стадия	Лист	Листов
Р	5	

Схема расположения стоек и связей. Узел 3.

OZONE ОЗОН

Привязан

Инв.N

Инв. N подл. | Подпись и дата | Взам. инв. N

Ц00254-03 4

Формат А2

Альбом 3

Т.П.503-3-36.94

3-3

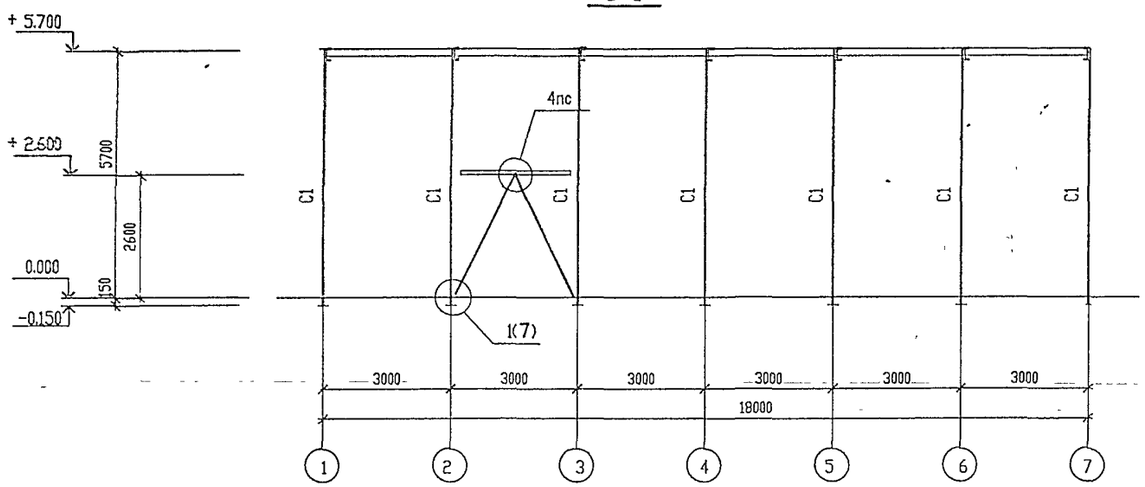

5-5

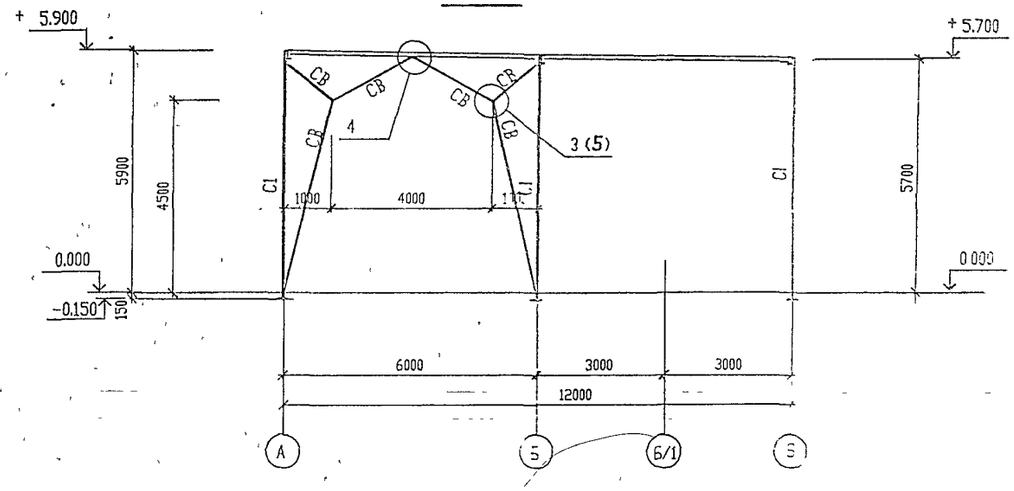

4-4

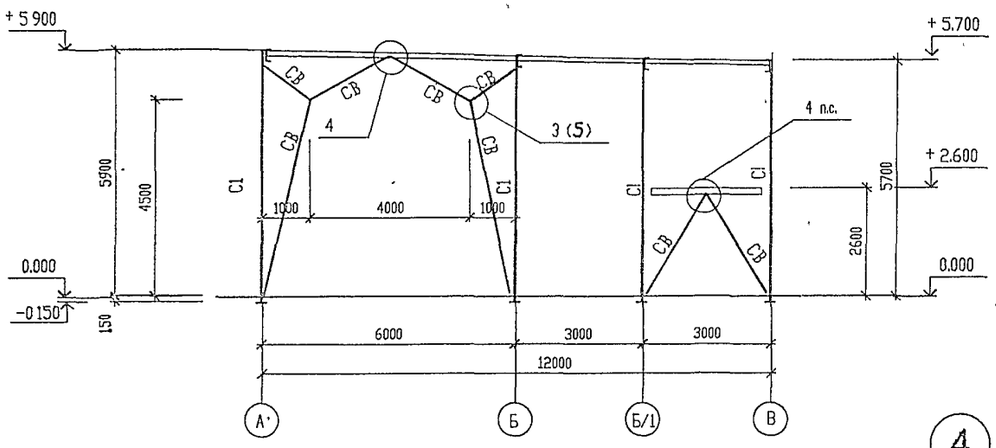

6-6

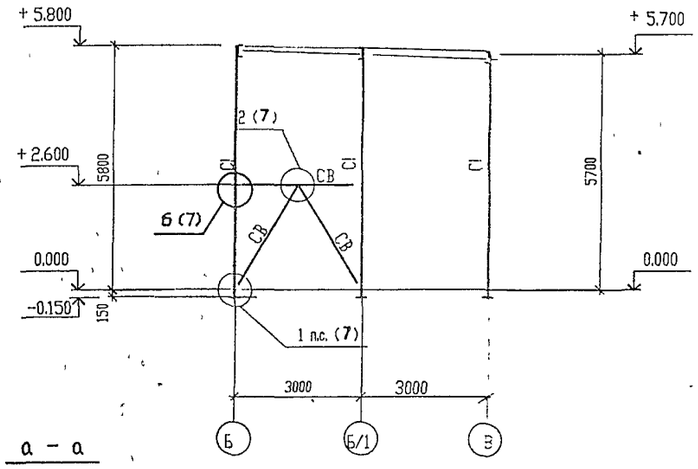

а - а

7-7

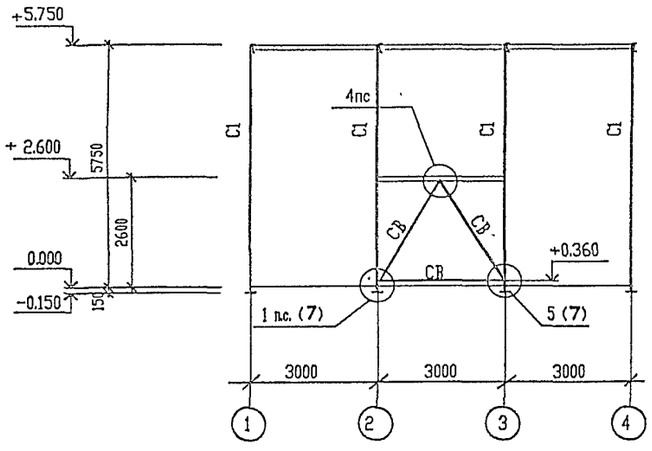

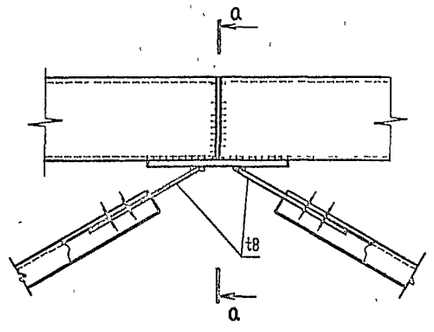

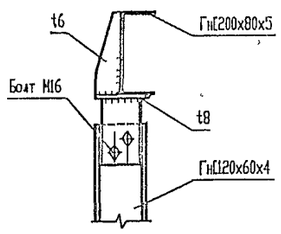

4

							Т.П.503-3-36.94-КМ
Изм.	Кол.уч.	Лист	№ док.	Подп.	Дата		
Нач. АСО		Ермолович				Станция мойки автотранспорта с замкнутым водооборотным циклом производительностью 2,5-3,0 м3/час	Стадия: Р; Лист: 6; Листов:
Гл. спец.		Вознюк					
Нач. сект.		Крутько				Сечения 3-3...7-7 к листу 5. Узел 4.	ОЗОНЭКОЗОН
Вед. инж.		Филатова					
Проверил		Крутько					
Н. контр.		Вознюк					

Привязан

Инв.N

Взам. инв. N° | Подпись и дата | Инв. N° подл.

Формат А2

АЛЬБОМ 3

Т.П.503-3-36.94

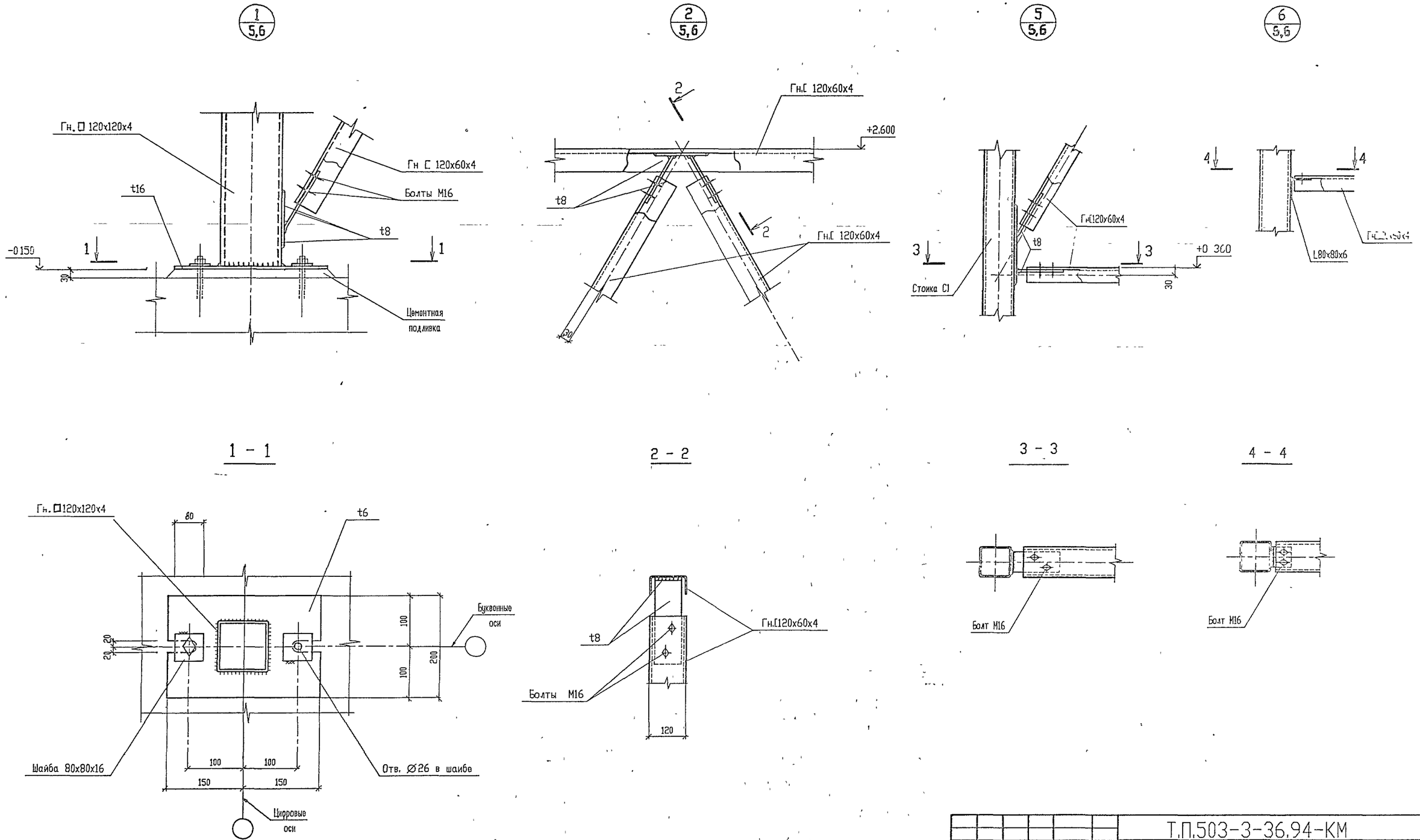

Изм.	Кол.уч.	Лист	№ док.	Подп.	Дата	Т.П.503-3-36.94-КМ	
Нач. АСО		Ермолович				Станция мойки автотранспорта с замкнутым водооборотным циклом производительностью 2,5-3,0 м3/час	Стадия: Р; Лист: 7; Листов:
Гл. спец.		Вознюк					
Нач. сект.		Крутько					
Инженер		Вознюк				Узлы 1, 2, 5, 6. к листам 5,6.	OZONE ОЗОН
Проверил		Крутько					
Н. контр		Вознюк					

Привязан

Инв.N

Инв. N° подл. | Подпись и дата | Взам. инв. N°

Ц00254-03 9 Формат А2

Схема расположения балок покрытия

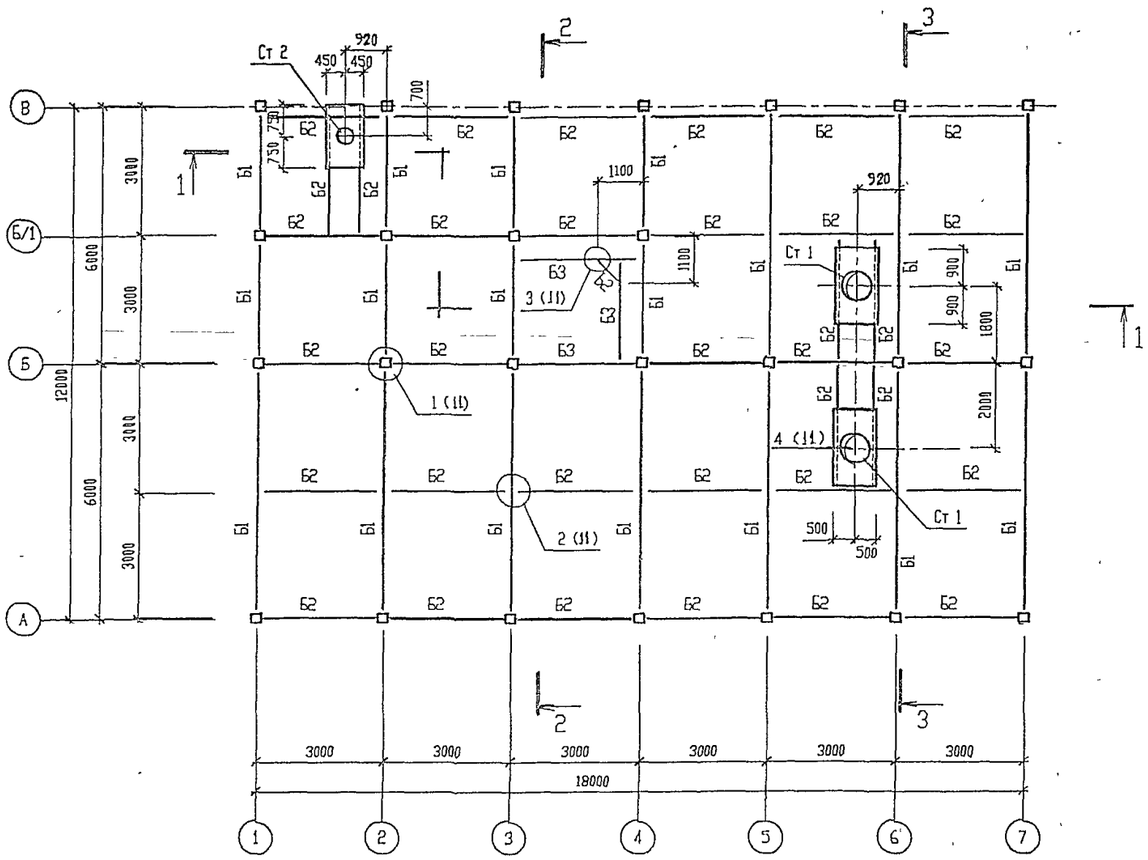

1 - 1

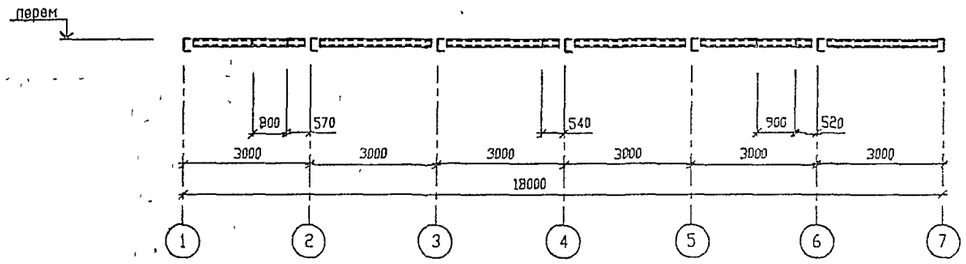

ВЕДОМОСТЬ ЭЛЕМЕНТОВ

Марка	Сечение			Опорные усилия			Группа констр	Марка металла	Примечание
	Эскиз	Поз	Состав	M кНм	N кН	Q кН			
Б1	[		ГнЕ200х100х6			130	2	С235	
Б2	[		ГнЕ120х60х4			80	2	С235	
Б3	[		ГнЕ160х80х4			130	2	С235	
Ст 1	Сечение сложное		см лист 12						
Ст 2	Сечение сложное		см лист 13						

2 - 2

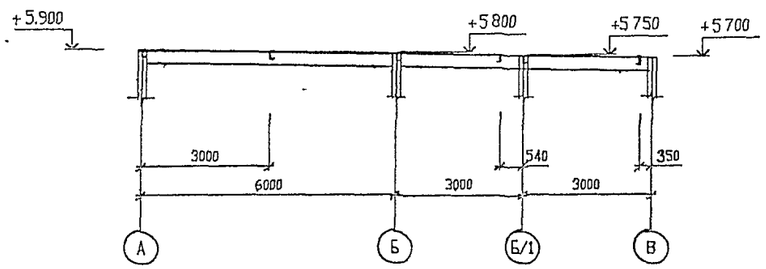

3 - 3

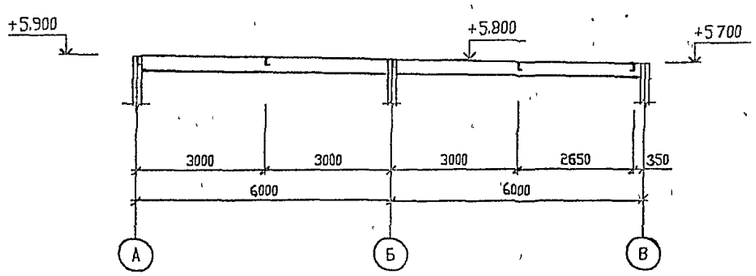

Привязан

Инв.N

Изм	Колуч	Лист	N° док	Подп	Дата
Нач. АСО		Ермолович			
Гл спец		Вознюк			
Нач сект		Крутько			
Зед инж		Моисеева			
Проверил		Крутько			
Н контр		Вознюк			

Т.П.503-3-36.94-КМ

Станция мойки автотранспорта с замкнутым водооборотным циклом производительностью 2,5-3,0 м3/час

Схема расположения балок покрытия

Стадия	Лист	Листов
Р	8	

OZONG ОЗОН

Инв N' подл | Подпись и дата | Взам. инв. N'

АЛЬБОМ 3

Т.П.503-3-36.94

Схема расположения нижнего профнастила покрытия.

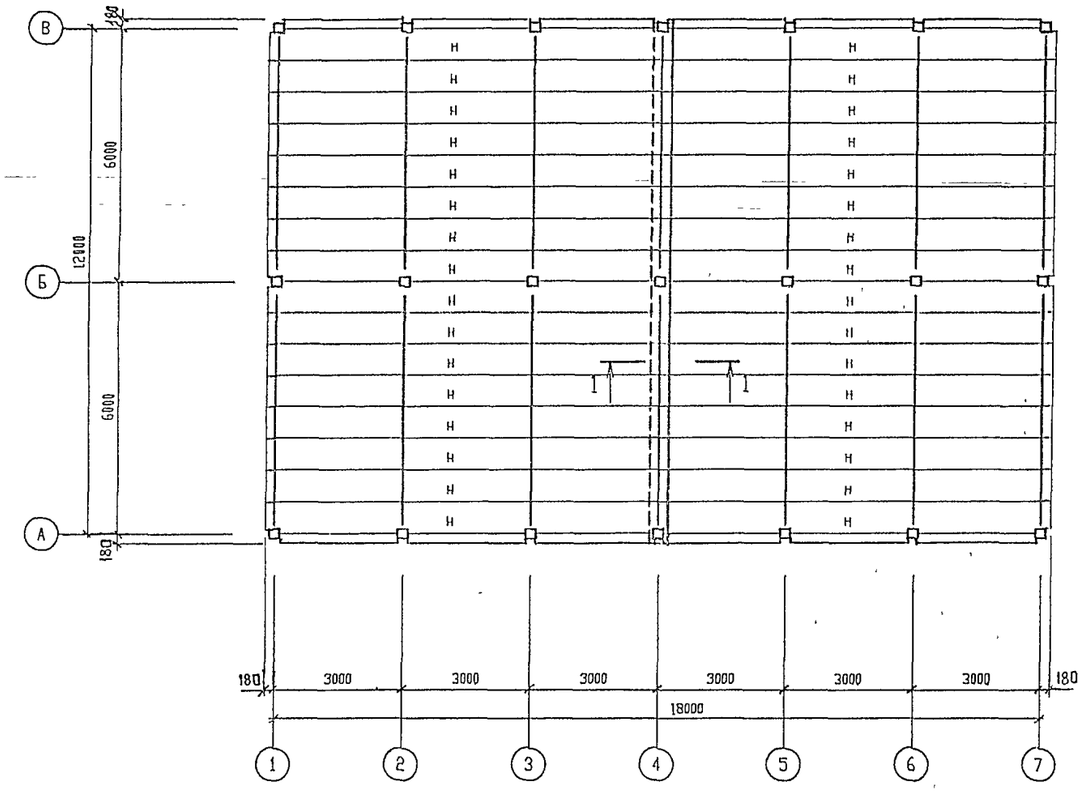

ВЕДОМОСТЬ ЭЛЕМЕНТОВ

Марка	Сечение			Опорные усилия			Группа констр.	Марка металла	Примечание
	Эскиз	Поз	Состав	M кНм	N кН	Q кН			
Н	Профнастил		Н57-750-0 8				3	С235	
	ГОСТ 24045-86								

1. Профнастил крепить к несущим балкам самонарезающими винтами В6-25 /ТУ67-269-79/ через волну
2. Профлисты крепить между собой комбинированными заклепками ЗК-12 /ТУ36-2088-85/ с шагом 500мм.
3. Профнастил в местах колонн, подвесок и отверстии вырезать по месту.

1 - 1

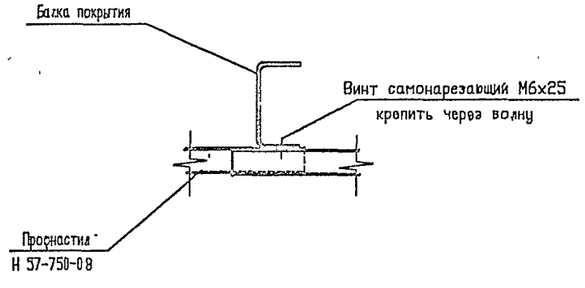

Т.П.503-3-36.94-КМ

Изм	Кол.уч.	Лист	№ док.	Подп.	Дата
Нач. АСО		Ермолович			
Гл спец.		Вознюк			
Нач сект		Крутько			
Вед инж		Моисеева			
Проверил		Крутько			
Н контр		Вознюк			

Привязан

Инв.N

Станция мойки автотранспорта с замкнутым водооборотным циклом производительностью 2,5-3,0 м3/час

Схема расположения нижнего профнастила покрытия.

Стадия	Лист	Листов
Р	9	

OZONE ЭЛЭК

Ц00254-03 11 Формат А2

Инв N подл | Подпись и дата | Взам. инв. N

АЛЬБОМ 3

Т.П.503-3-36.94

Схема расположения несущего профнастила покрытия.

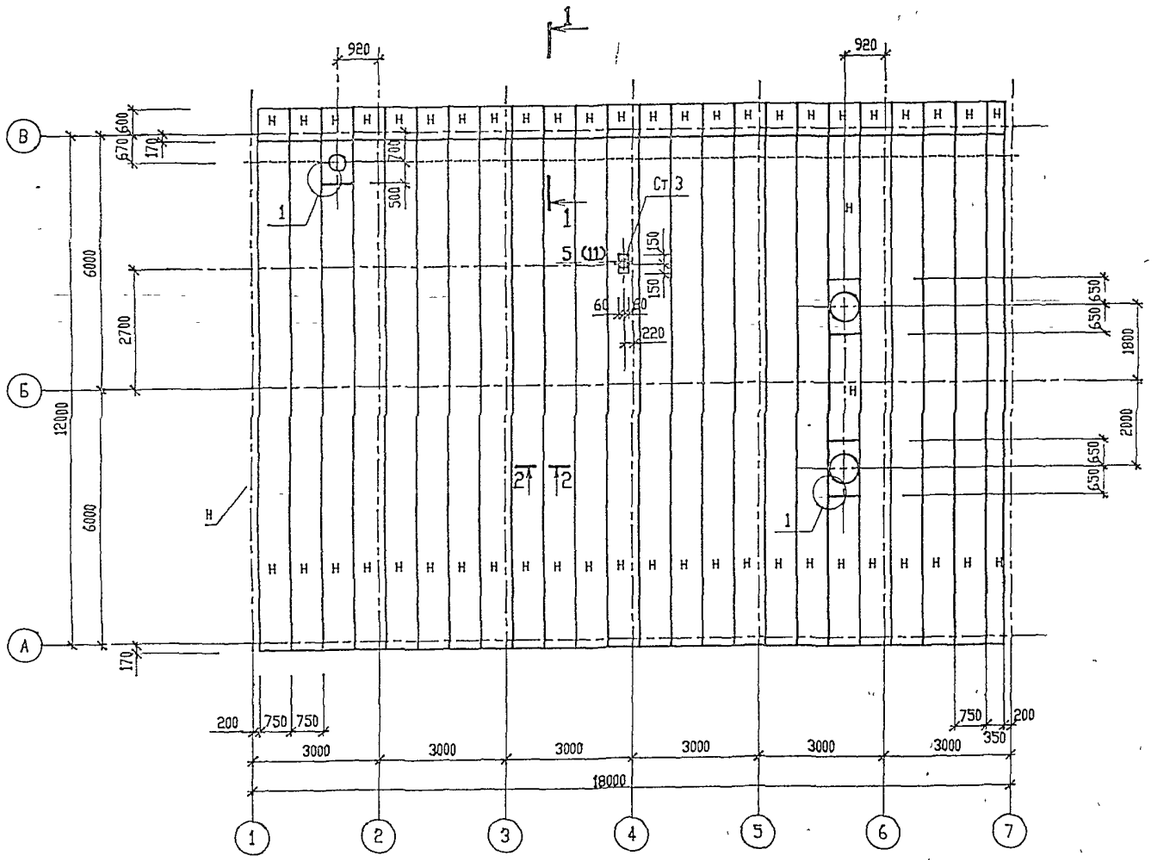

ВЕДОМОСТЬ ЭЛЕМЕНТОВ

Марка	Сечение			Опорные усилия			Группа констр.	Марка металла	Примечание
	Эскиз	Поз	Состав	M тс.м	N тс	Q тс			
н	Профнастил		Н57-750-0.8				4	С235	
Ст 3	Сечение сложное		см. лист 13				4	С235	

2 - 2

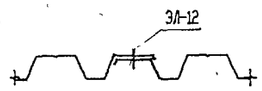

1. Профлист крепится самонарезающими винтами В6х25 по ТУ 67-269-78 с уплотняющими шайбами ШУ-6 по ТУ 36-2130-78. К крайним прогонам профлист крепится в каждой волне, на промежуточных прогонах – через волну. Между собой профлисты соединяются комбинированными заклепками ЗЛ-12 по ТУ 36-2088-85 с шагом 500 мм.

1 - 1

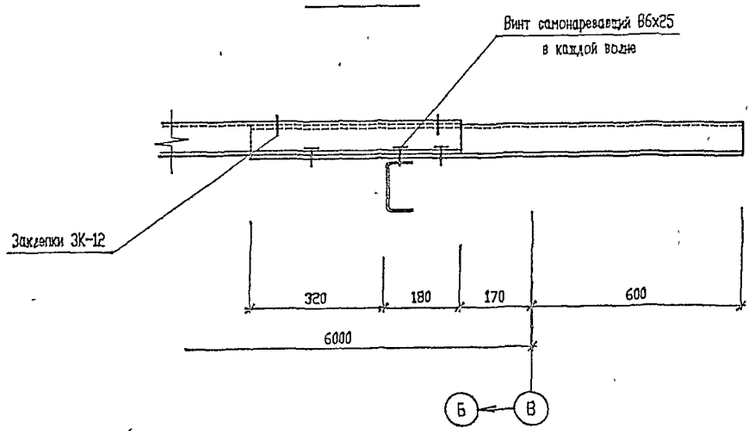

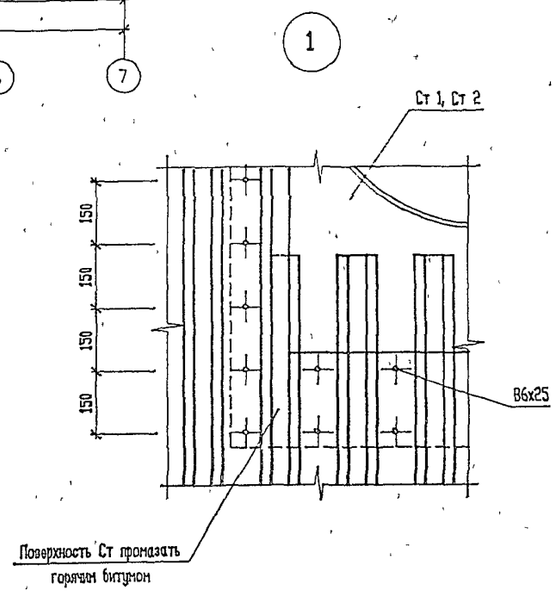

Изм.	Кол.уч.	Лист	№ док.	Подп.	Дата
Нач. АСО		Ермолович			
Гл. спец.		Вознюк			
Нач. сект.		Крутько			
Вед. инж.		Моисеева			
Проверил		Крутько			
Н. контр.		Вознюк			

Т.П.503-3-36.94-КМ

Станция мойки автотранспорта с замкнутым водооборотным циклом производительностью 2,5-3,0 м3/час

Стадия	Лист	Листов
Р	10	

Схема расположения несущего профнастила покрытия.

Привязан

Инв.N

Согласовано

Инв. № подл. | Подпись и дата | Взам. инв. №

4.00354-03 12 Формат А2

1/8

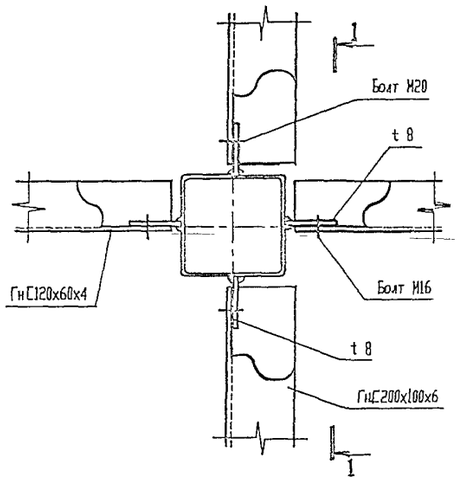

1 - 1

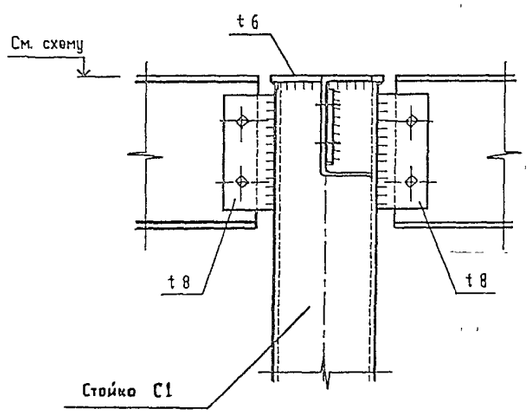

3/8

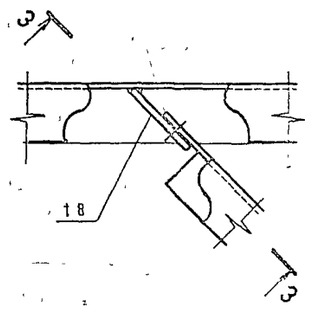

4/8

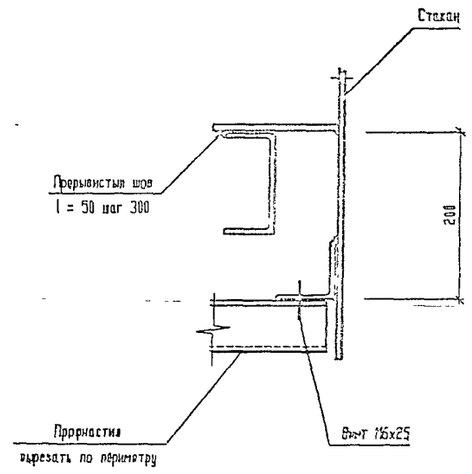

2/8

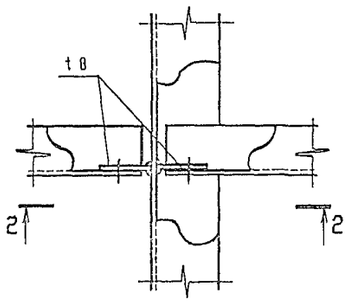

2 - 2

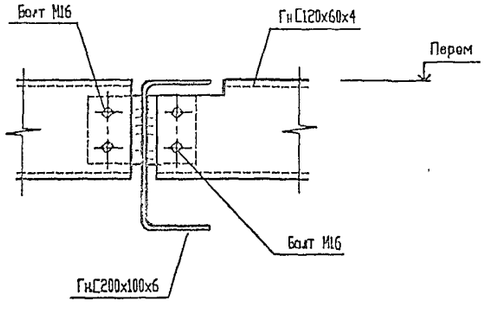

5/10

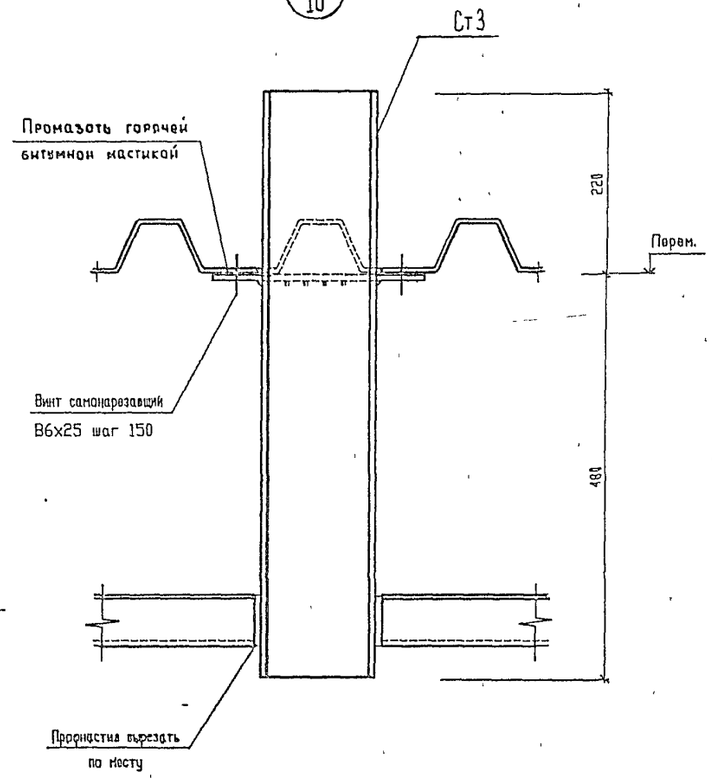

3 - 3

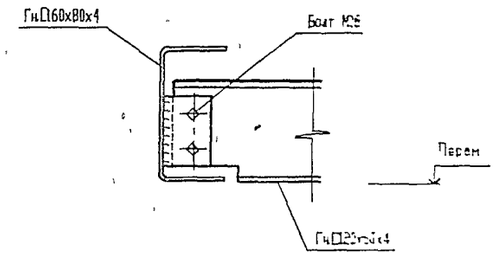

Инв. N подл. | Подпись и дата | Взам. инв. N

							Т.П.503-3-36.94-КМ

АЛЬБОМ 3

Т.П.503-3-36.94

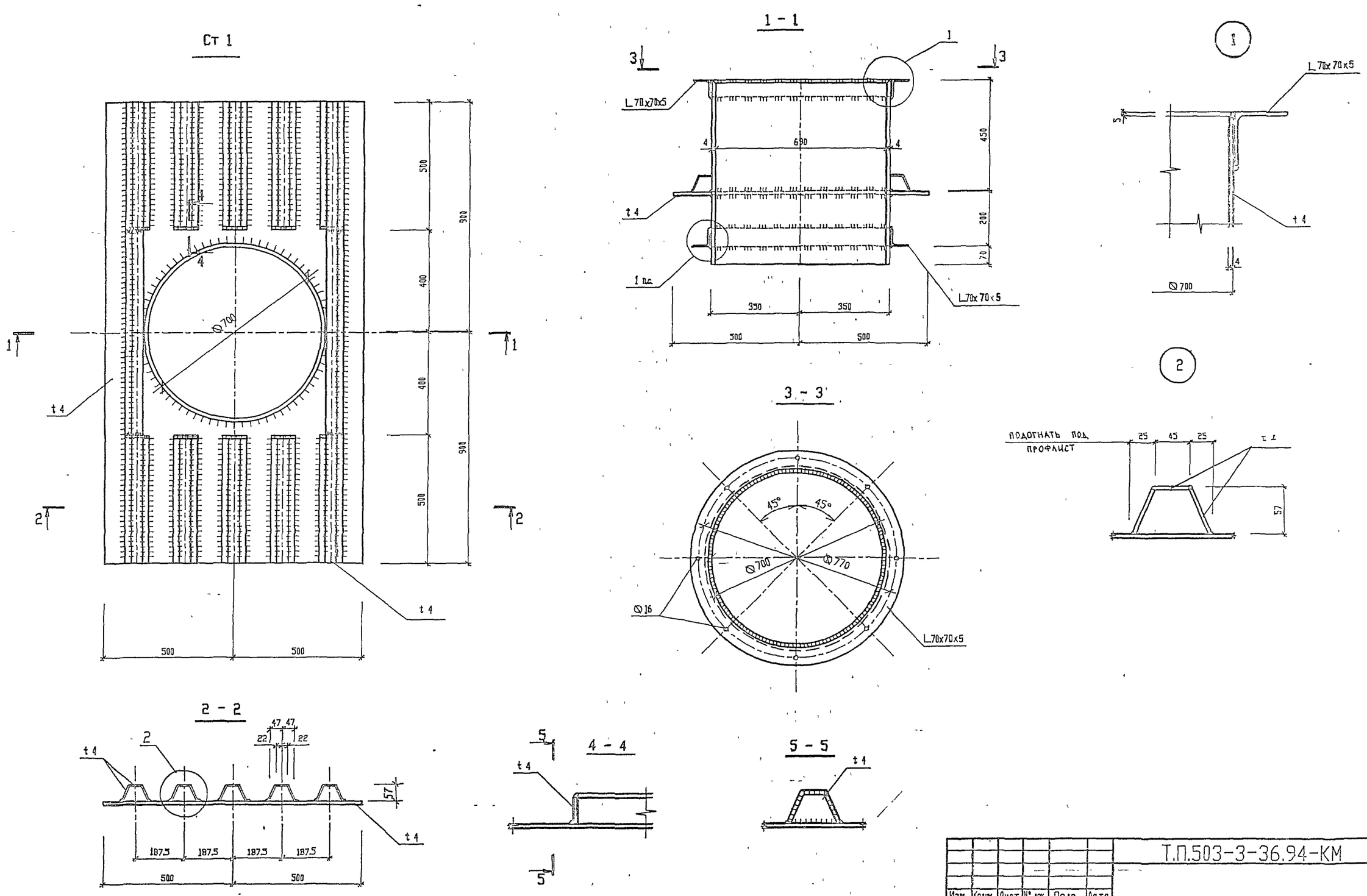

Изм.	Кол.уч.	Лист	№ док.	Подп.	Дата	Т.П.503-3-36.94-КМ
Нач. АСО	Ермолович					
Гл. спец.	Возняк					
Нач. сект	Крутько					
Вед. инж.	Моисеева					
Проверил	Крутько					
Н. контр.	Возняк					

Станция мойки автотранспорта с замкнутым водооборотным циклом производительностью 2,5-3,0 м3/час

Стадия	Лист	Листов
Р	12	

Стакан Ст1.

Привязан

Инв.N

Инв. № подл. | Подпись и дата | Взам. инв. №

ozone ozon

Ц00254-03 14 Формат А2

Ст 2

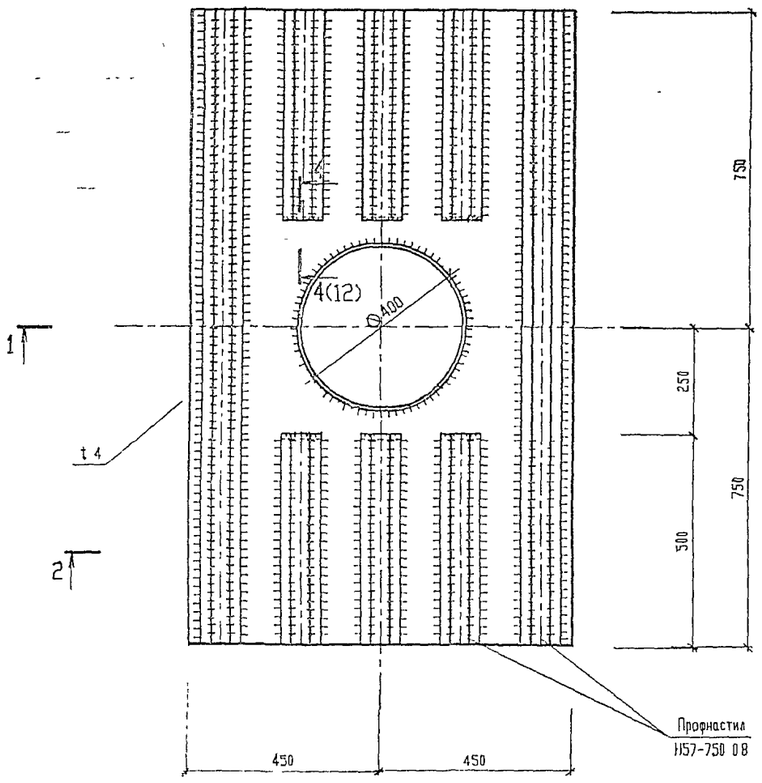

1 - 1

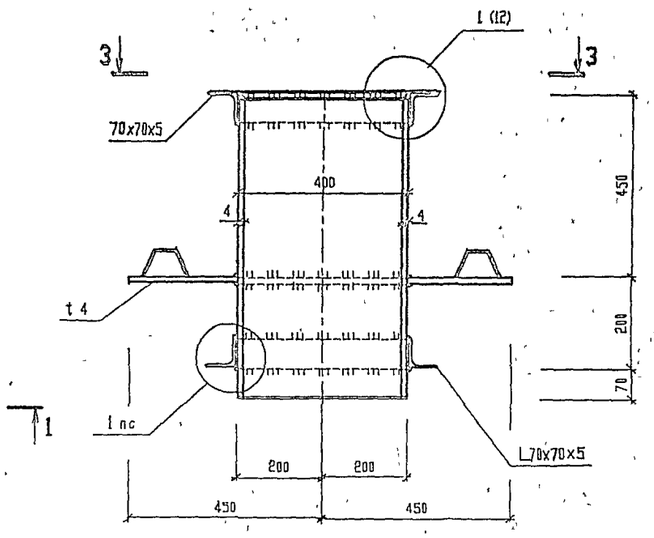

Ст 3

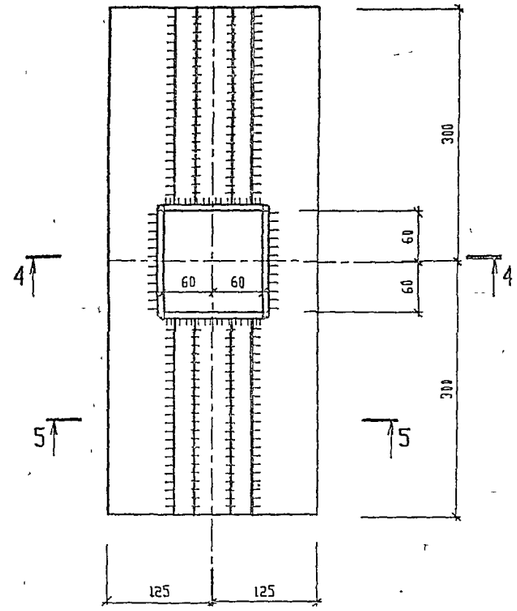

4 - 4

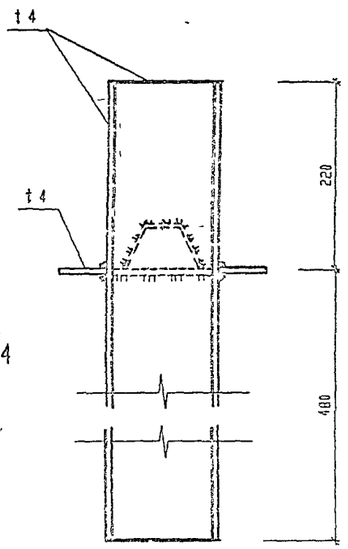

3 - 3

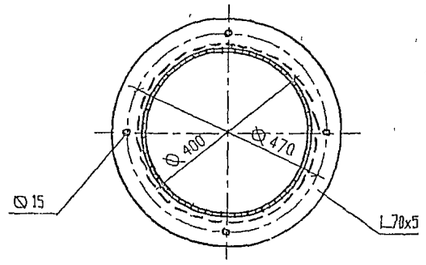

5 - 5

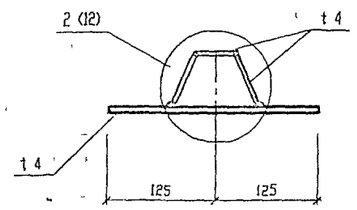

2 - 2

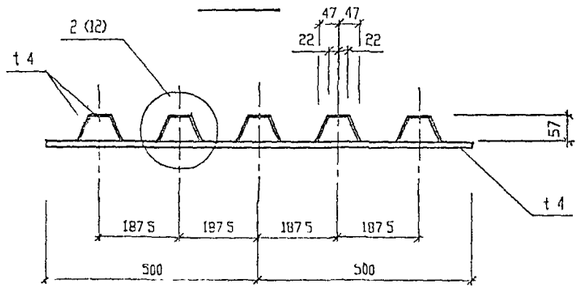

Инв. N подл. | Подпись и дата | Взам. инв. N

Изм.	Кол.	Лист	N док.	Подп.	Дата
Нач. АСО		Ермолович			
Гл. спец.		Вознюк			
Нач. сект.		Крутько			
Вед. инж.		Моисеева			
Проверил		Крутько			
Н. контр.		Вознюк			

Привязан

Инв. N

Т.П.503-3-36.94-КМ

Станция мойки автотранспорта с замкнутым водооборотным циклом производительностью 2,5-3,0 м3/час

Стадия	Лист	Листов
Р	13	

Стаканы Ст2, Ст3.

ОЗОН

АЛЬБОМ 3

Т.П.503-3-36.94

Схема расположения монорельса на отм. 5.100.
Q=0,5т

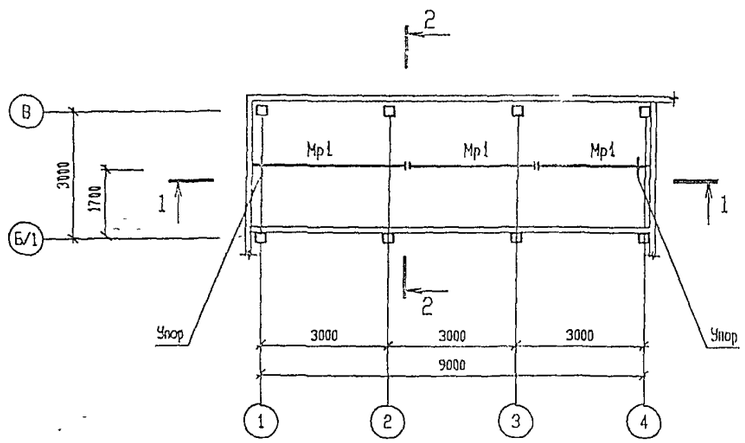

Схема расположения монорельса
на отм. +5.100 Q=1.0т

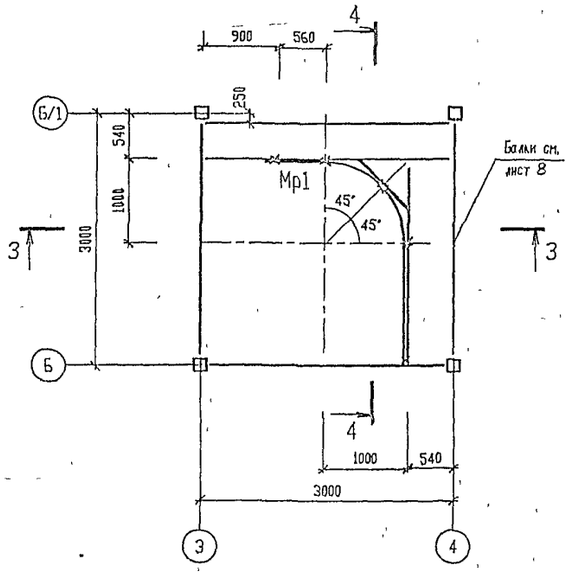

1 - 1

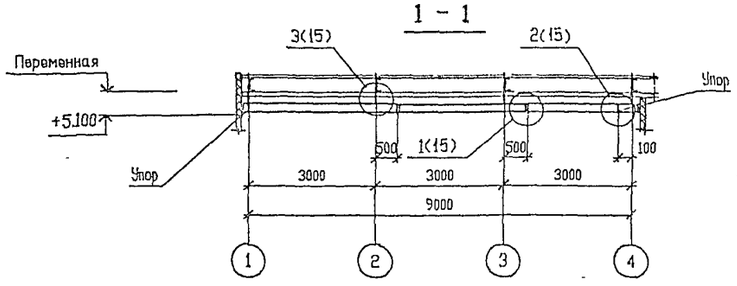

3 - 3

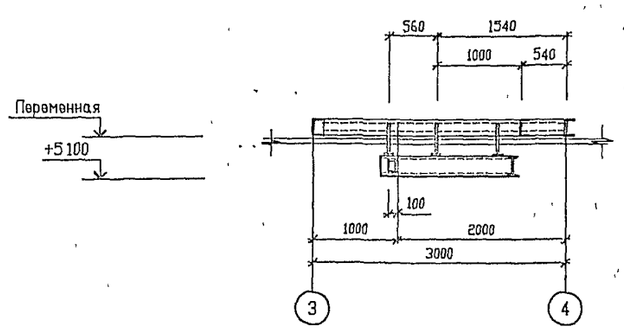

2 - 2

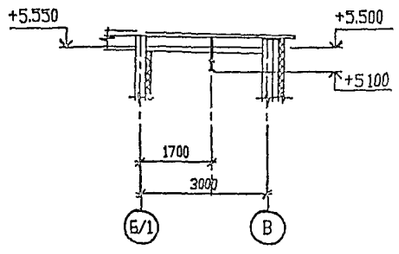

4 - 4

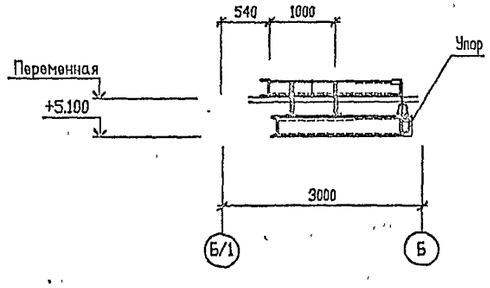

ВЕДОМОСТЬ ЭЛЕМЕНТОВ

Марка	Сечение			Опорные усилия			Группа констр.	Марка металла	Примечание
	Эскиз	Поз	Состав	M кНм	N кН	Q кН			
Мр1	I		I 16			14,0	2	С255	

На схемах расположения монорельсов знаком X показаны места подвески монорельсов.

Т.П.503-3-36.94-КМ

Изм.	Кол.уч.	Лист	№ док.	Подп.	Дата
Нач. АСО		Ермолович			
Гл. спец.		Вознюк			
Нач. сект.		Крутько			
Инженер		Вознюк			
Проверил		Крутько			
Н. контр.		Вознюк			

Привязан

Инв.N

Станция мойки автотранспорта с замкнутым водооборотным циклом производительностью 2,5-3,0 м3/час

Схемы расположения монорельсов на отм. +5.100

Стадия	Лист	Листов
Р	14	

OZONE OZON

Ц00254-03 1 6 Формат А2

Инв. № подл. | Подпись и дата | Взам. инв. №

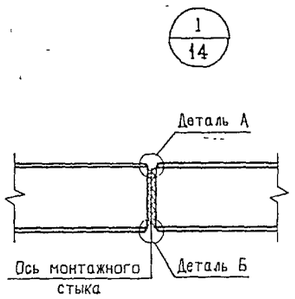

Деталь А

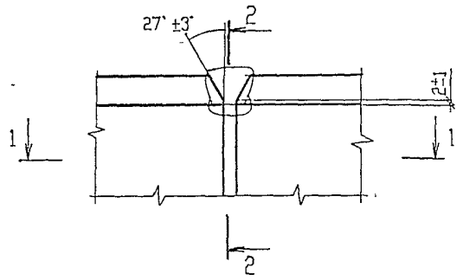

Деталь Б

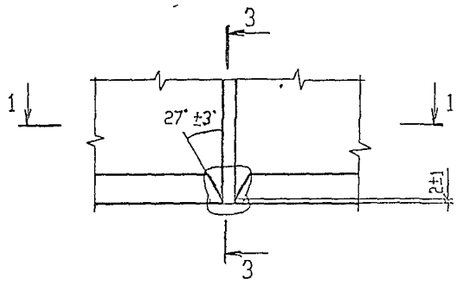

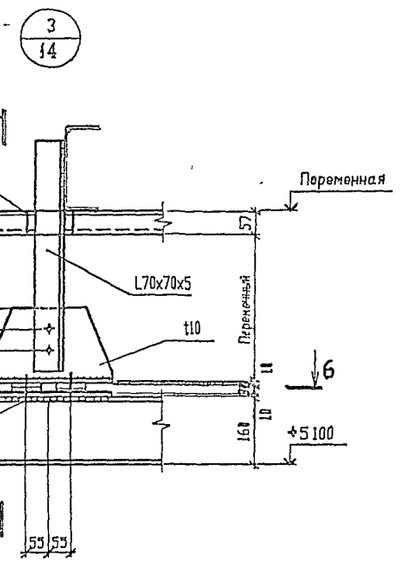

1 - 1

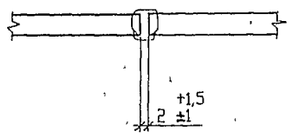

2 - 2

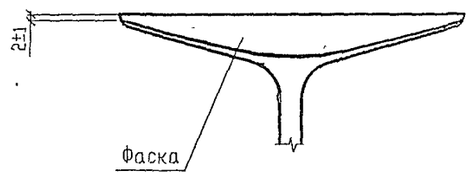

3 - 3

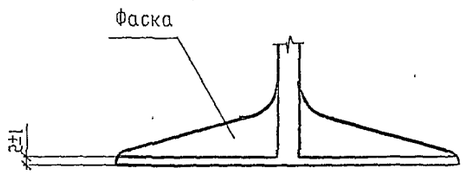

5 - 5

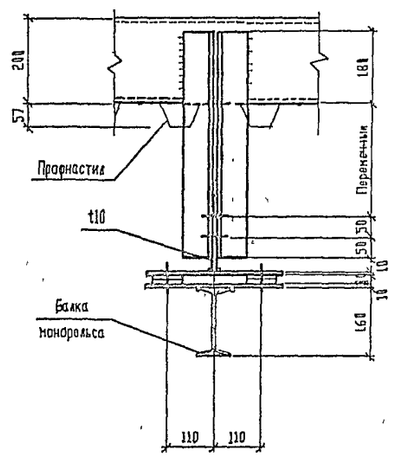

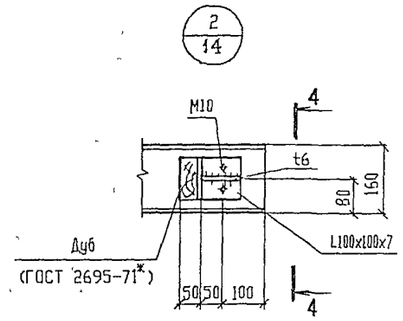

4 - 4

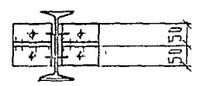

6 - 6

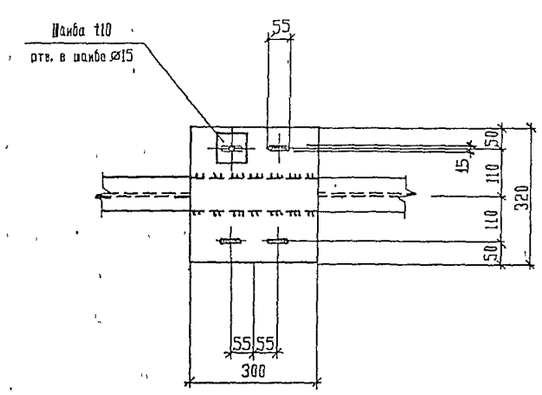

							Т.П.503-3-36.94-КМ

АЛЬБОМ 3

Т.П.503-3-36.94

Схема расположения балок на отм. +2.600

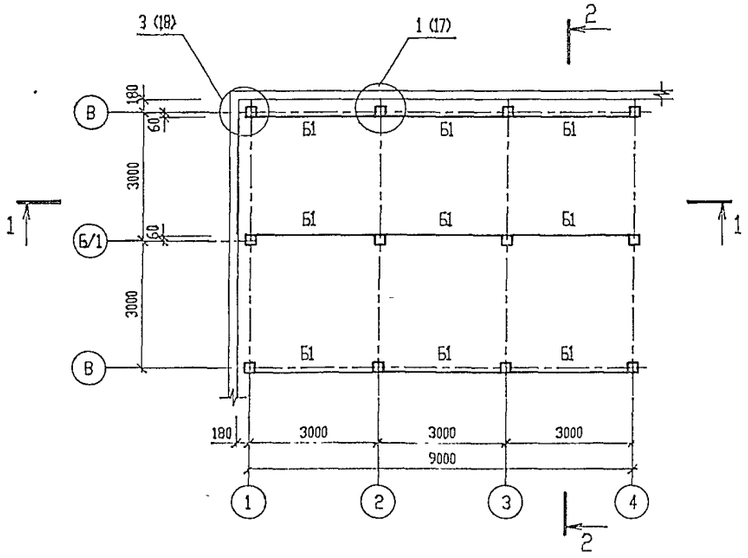

Схема расположения щитов на отм. +2.600.

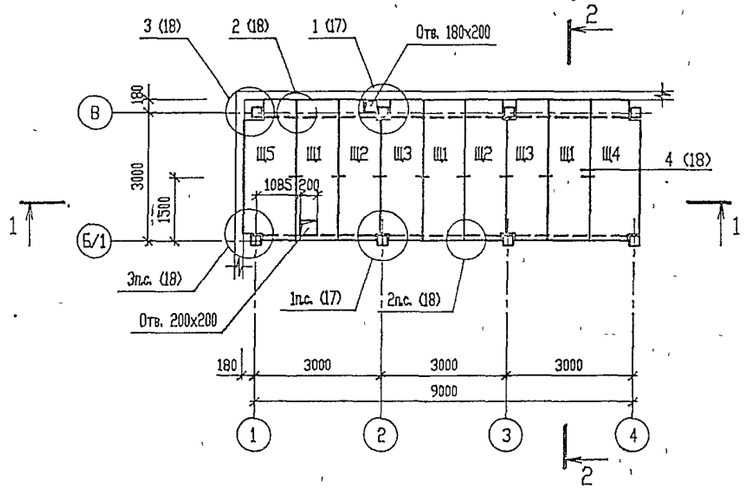

ВЕДОМОСТЬ ЭЛЕМЕНТОВ

Марка	Сечение: Эскиз	Поз	Состав	Опорные усилия: M кНм	N кН	Q кН	Группа констр.	Марка металла	Примечание
Б1	[		Гн.[200х80х4			9.0	3	С235	
Щ1	2, 1, 950, 1025	1	Гн.[120х60х4			4.2	3	С235	
Щ2		2	Риф. ст. б=5						
Щ3									
Щ4	2, 1, 950, 1100	1	Гн.[120х60х4			4.2			
		2	Риф. ст. б=5						
Щ5	2, 1, 950, 1145	1	Гн.[120х60х4			4.2			
		2	Риф. ст. б=5						
С	профнастил		С15-1000-0,7 ТУ36-1928-76				4	С235	

1 - 1

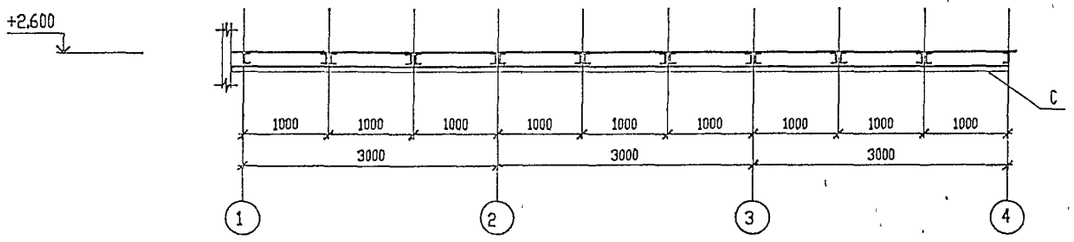

2 - 2

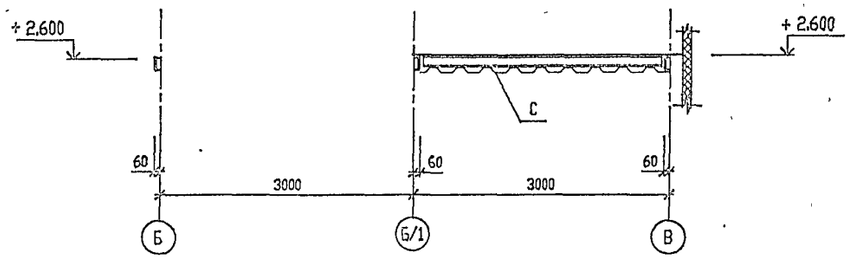

Профнастил крепить к балкам щитов самонарезающимися винтами В6-25 по ТУ 67-269-79 через волну не более чем через 2 щита.

Изм.	Кол.уч.	Лист	№ док.	Подп.	Дата	Т.П.503-3-36.94-КМ
Нач. АСО		Ермолович				
Гл. спец.		Возник				Станция мойки автотранспорта с замкнутым водооборотным циклом производительностью 2,5-3,0 м3/час
Нач. сект.		Крутько				Стадия: Р; Лист: 16; Листов:
Вед. инж.		Моисеева				Схемы расположения балок и щитов на отм. +2.600.
Проверил		Крутько				OZONE ОЗОН
Н. контр.		Возник				

Привязан

Инв.N

Инв. N° подл. | Подпись и дата | Взам. инв. N°

ЦС0254-03-18 Формат А2

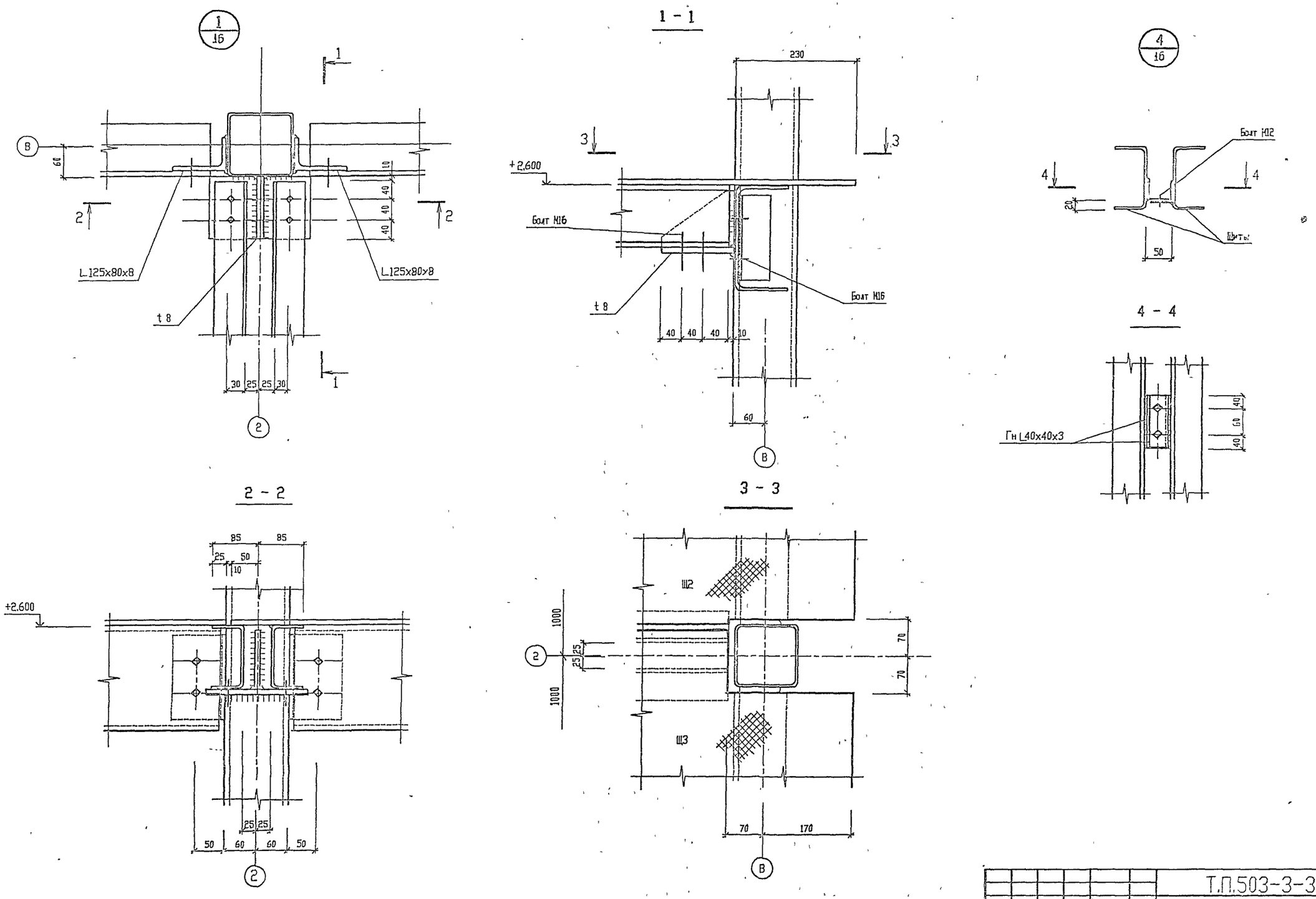

Изм	Кол.уч.	Лист	№ док.	Подп.	Дата
Нач. АСО		Ермолович			
Гл. спец.		Вознюк			
Нач. сект.		Крутько			
Вед. инж.		Моисеева			
Проверил		Крутько			
Н. контр.		Вознюк			

Т.П.503-3-36.94-КМ

Станция мойки автотранспорта с замкнутым водооборотным циклом производительностью 2,5-3,0 м3/час

Узлы 1, 4 к листу 16.

Стадия	Лист	Листов
Р	17	

OZONE ОЗОН

Привязан

Инв.N

Инв. № подл. | Подпись и дата | Взам. инв. №

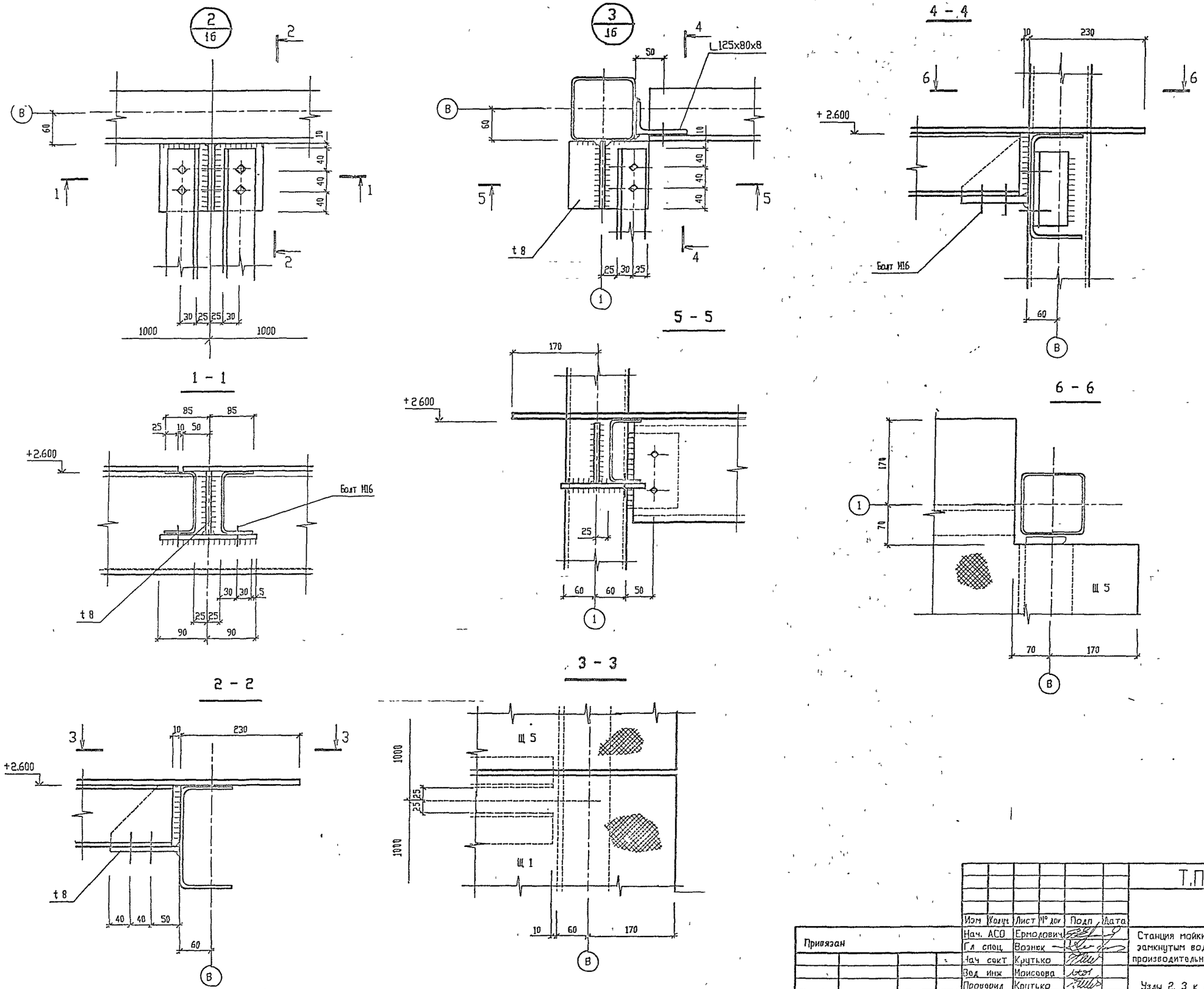

АЛЬБОМ 3

Т.П.503-3-36.94

Т.П.503-3-36.94-КМ

Изм	Кол.уч	Лист	№ док	Подп	Дата
Нач. АСО		Ермолович			
Гл спец		Вознюк			
Нач сект		Крутько			
Вед инж		Моисеева			
Проверил		Крутько			
Н контр		Вознюк			

Привязан

Инв N

Станция мойки автотранспорта с замкнутым водооборотным циклом производительностью 2,5-3,0 м3/час

Узлы 2, 3 к листу 16.

Стадия	Лист	Листов
Р	18	

OZONE ОЗОН

Ц00254-03 20 Формат А2

Инв N подл | Подпись и дата | Взам. инв. N

План лестницы на отм. +2.600

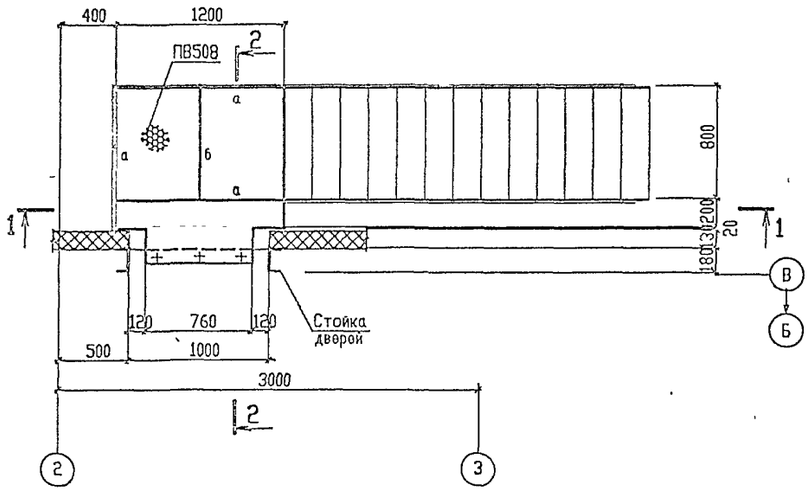

1 - 1

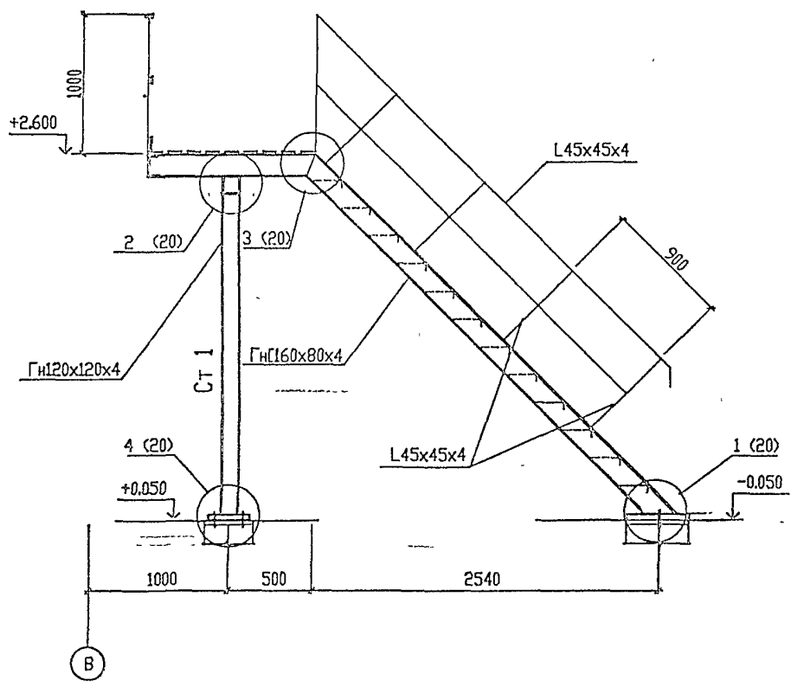

2 - 2

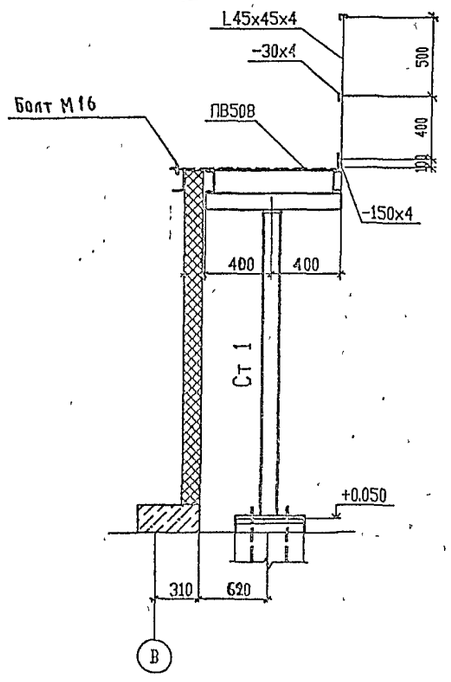

ВЕДОМОСТЬ ЭЛЕМЕНТОВ

Марка	Сечение			Опорные усилия			Группа констр	Марка металла	Примечание
	Эскиз	Поз	Состав	M тс.м	N тс	Q тс			
а	[		Гн[160x80x4	Конструктивно			4	С235	
б	□		Гн120x120x4	Конструктивно			4	С235	
Ст1	□		Гн120x120x4	Конструктивно			4	С235	

Инв. N подл. | Подпись и дата | Взам. инв. N

Привязан

Инв.N

Изм.	Колуч	Лист	N док.	Подп.	Дата
Нач. ЛСО		Ермолович			
Гл. спец.		Возняк			
Нач. сект.		Крутько			
Инженер		Возняк			
Проверил		Крутько			
Н. контр		Возняк			

Т.П.503-3-36.94-КМ

Станция мойки автотранспорта с замкнутым водооборотным циклом производительностью 2,5-3,0 м3/час

Схема расположения лестницы на отметке +2.600

Стадия	Лист	Листов
Р	19	

ОЗОН

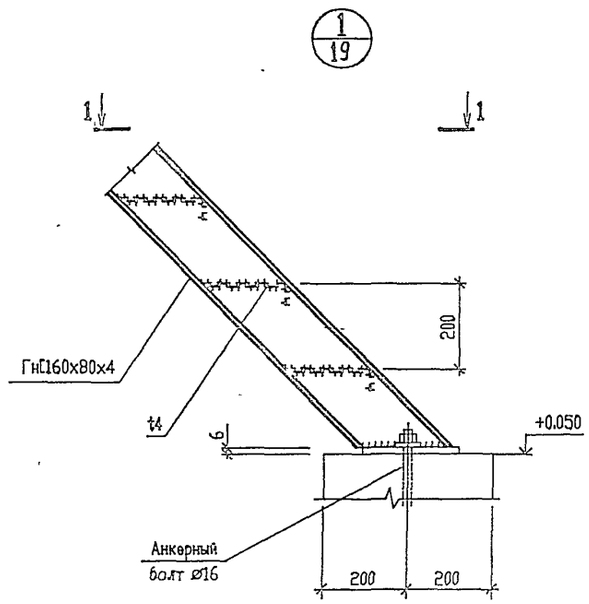

1 - 1

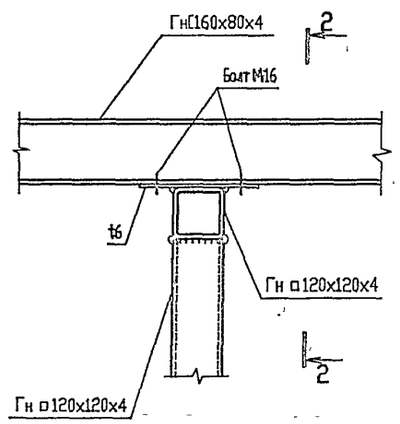

2 - 2

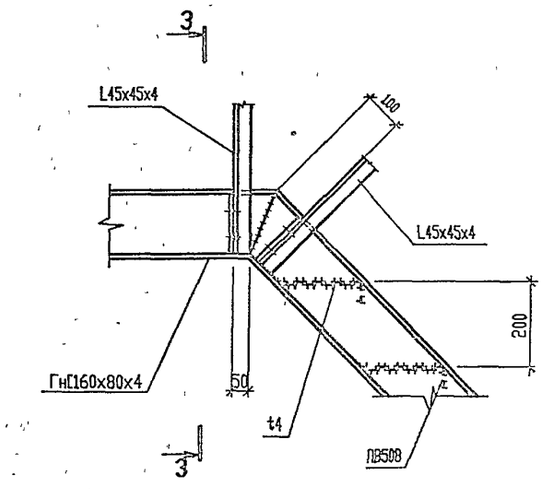

3 - 3

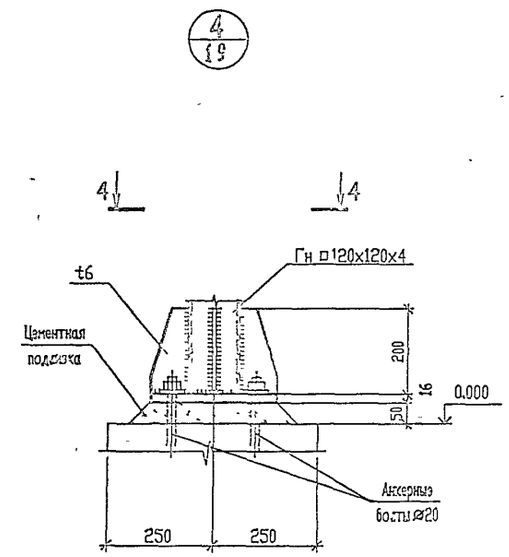

4 - 4

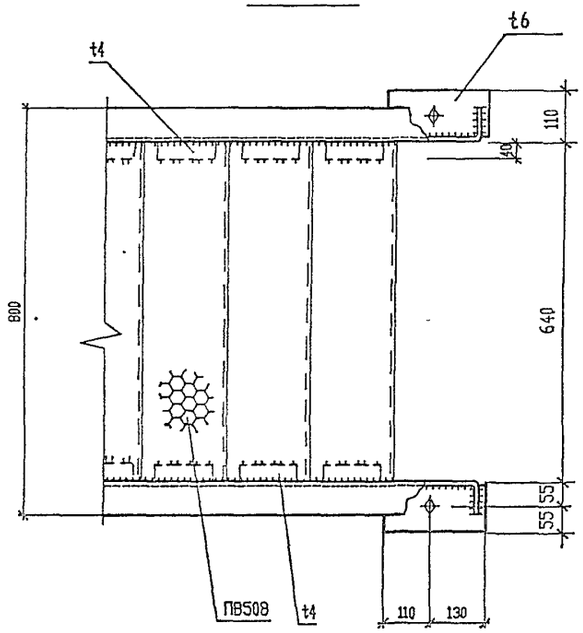

1 - 1

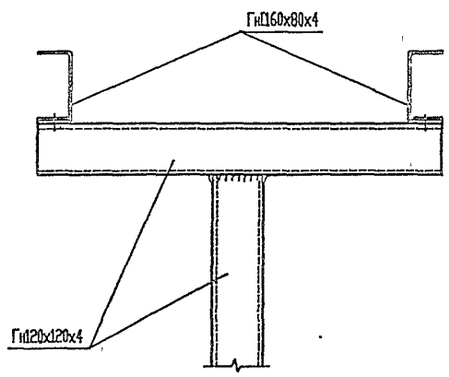

2 - 2

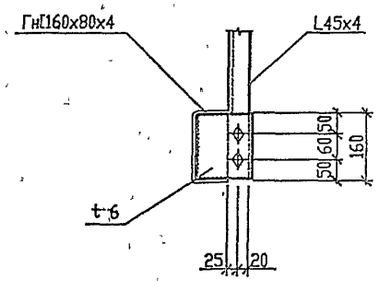

3 - 3

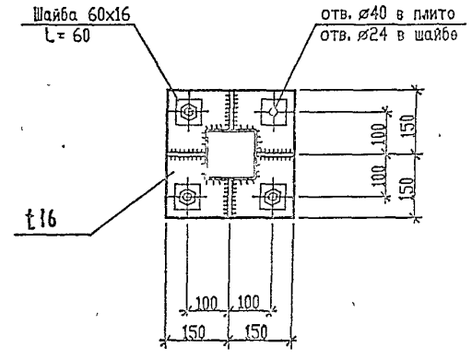

4 - 4

Инв. N° подл. | Подпись и дата | Взам. инв. N°

							Т.П.503-3-36.94-КМ
			Изм.	Кол.уч.	Лист	N° док.	Подп.	Дата
Привязан			Нач. АСО		Ермолович			
			Гл. спец.		Вознюк			
			Нач. сект.		Крутько			
			Инженер		Вознюк			
			Проверил		Крутько			
Инв.N			Н. контр.		Вознюк			

Станция мойки автотранспорта с замкнутым водооборотным циклом производительностью 2,5-3,0 м3/час	Стадия	Лист	Листов
	Р	20	
Узлы 1...4 к листу 19	OZONE ОЗОН		

Схема расположения балок для опирания оборудования

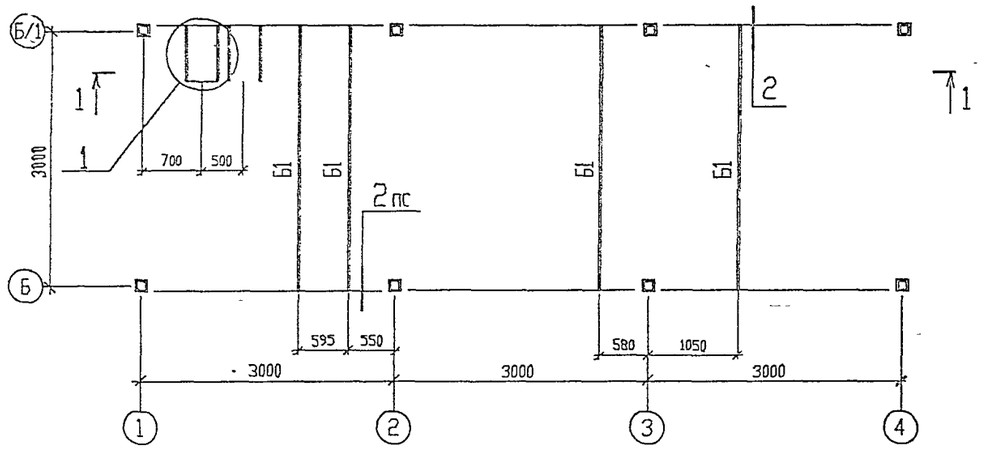

1 – 1

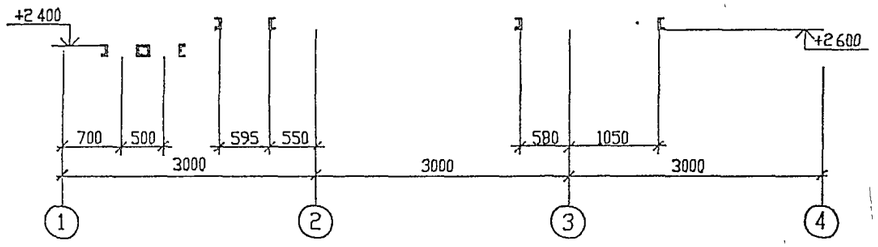

(1)

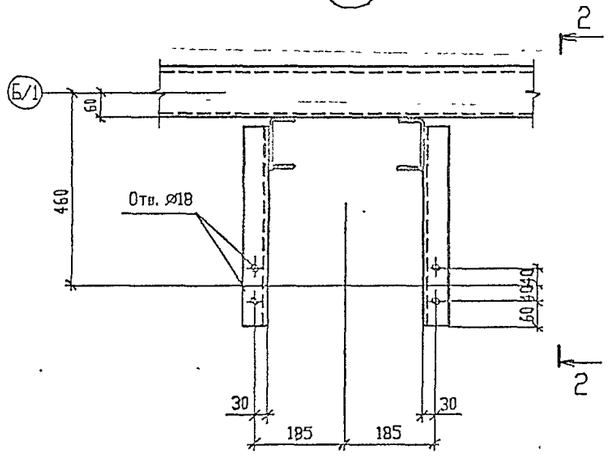

(2)

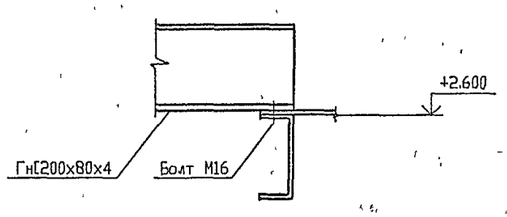

2 – 2

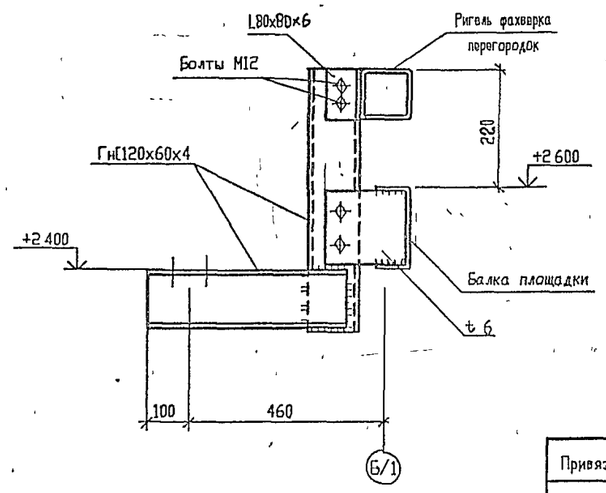

ВЕДОМОСТЬ ЭЛЕМЕНТОВ

Марка	Сечение			Опорные усилия			Группа констр.	Марка металла	Примечание
	Эскиз	Поз	Состав	M кНм	N кН	Q кН			
Б1	[		Гн[200х80х4			9,0	3	С235	

Изм	Кол.уч	Лист	№ док	Подп	Дата	Т.П.503-3-36.94-КМ	
Нач. АСО		Ермолович				Станция мойки автотранспорта с замкнутым водооборотным циклом производительностью 2,5–3,0 м3/час	Стадия: Р; Лист: 21; Листов:
Гл. спец.		Вознюк					
Нач. сект.		Крутько				Схема расположения балок для опирания оборудования	ozone 22 озон
Инженер		Вознюк					
Проверил		Крутько					
Н. контр.		Вознюк					

Привязан

Инв. N

Инв. N подл. | Подпись и дата | Взам. инв. N

Схема расположения подвесок

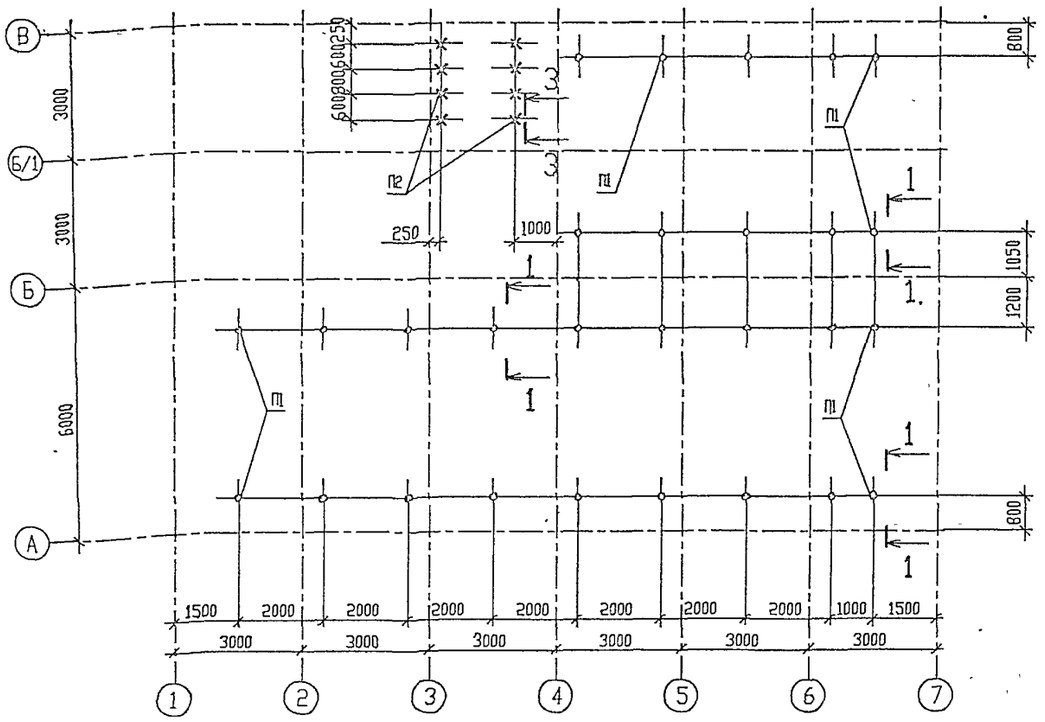

1 - 1

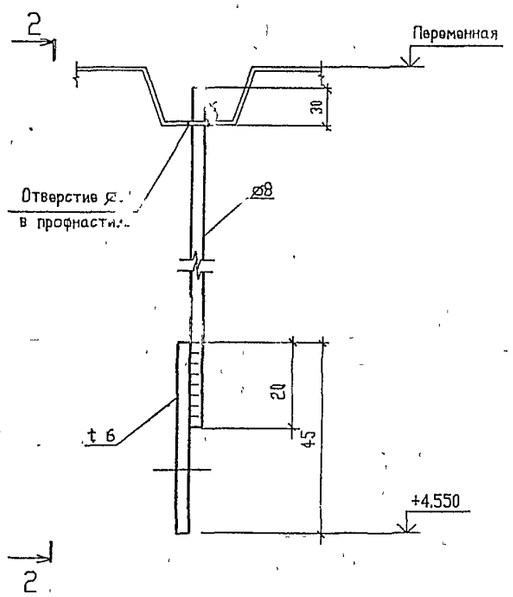

2 - 2

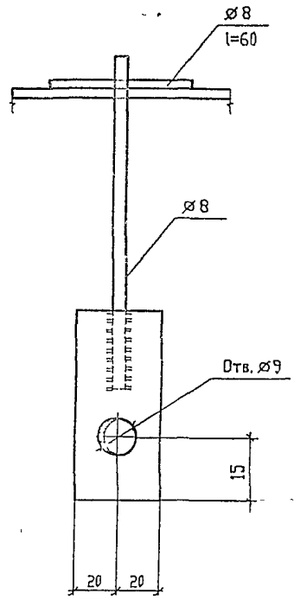

3 - 3

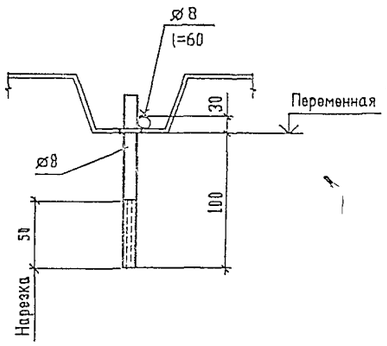

Щ 1

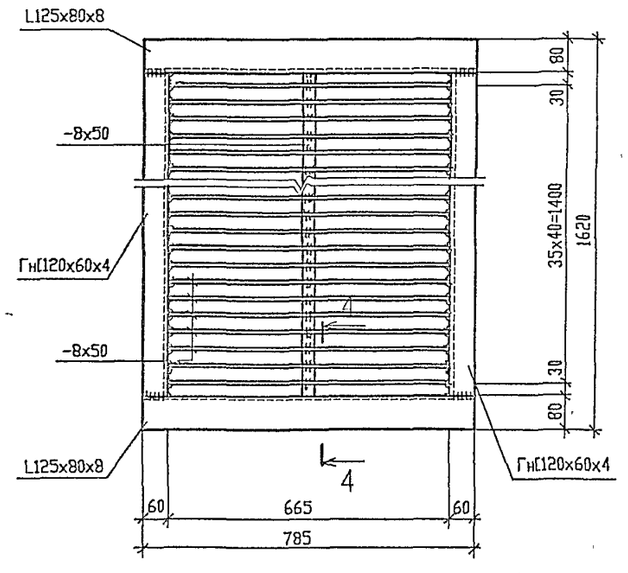

4 - 4

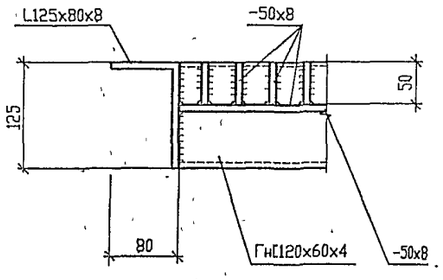

1

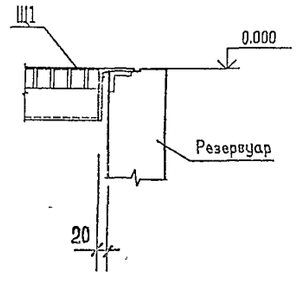

2

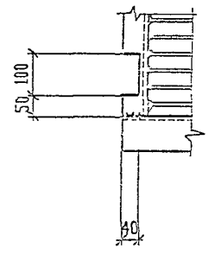

Схема раскладки щитов резервуара Рм 1

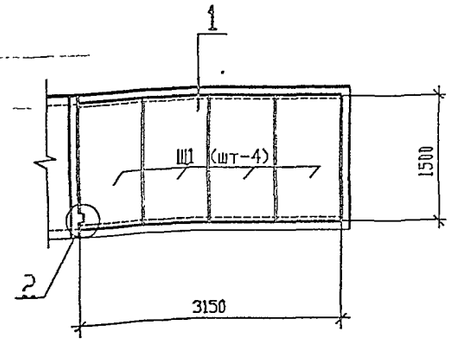

Привязан

Инв.N

Взам. инв. N

Подпись и дата

Инв N подл.

Изм.	Кол.уч.	Лист	N док.	Подп.	Дата
Нач. АСО		Ермолович			
Гл. спец.		Вознюк			
Нач. сект.		Крутько			
Инженер		Вознюк			
Проверил		Крутько			
Н. контр.		Вознюк			

Т.П.503-3-36.94-КМ

Станция мойки автотранспорта с замкнутым водооборотным циклом производительностью 2,5-3,0 м3/час

Стадия	Лист	Листов
Р	22	

Схемы расположения подвесок и щитов резервуара Рм1.

OZONE ОЗОН

АЛЬБОМ 3

Т.П.503-3-36.94

Схема расположения элементов фахверка по оси А.

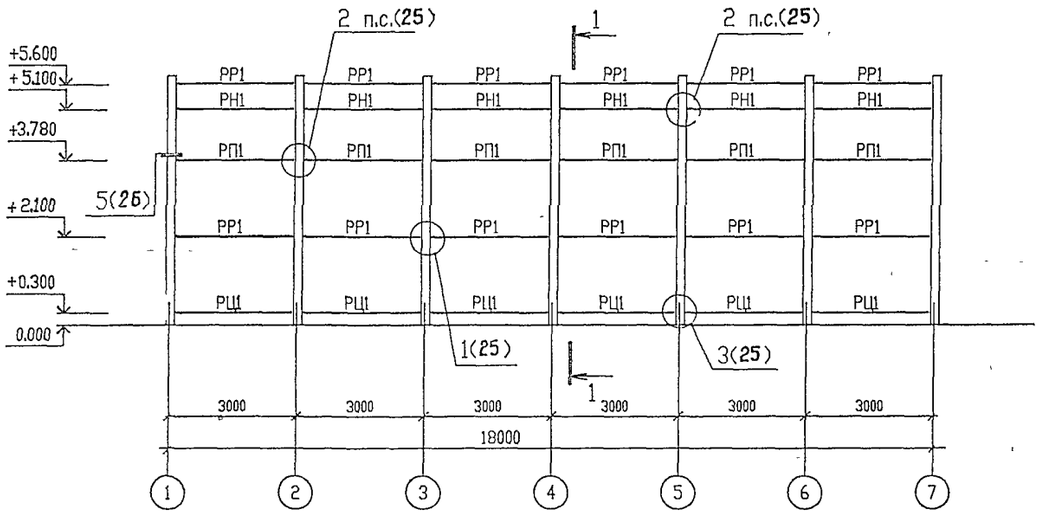

Схема расположения элементов фахверка по оси В.

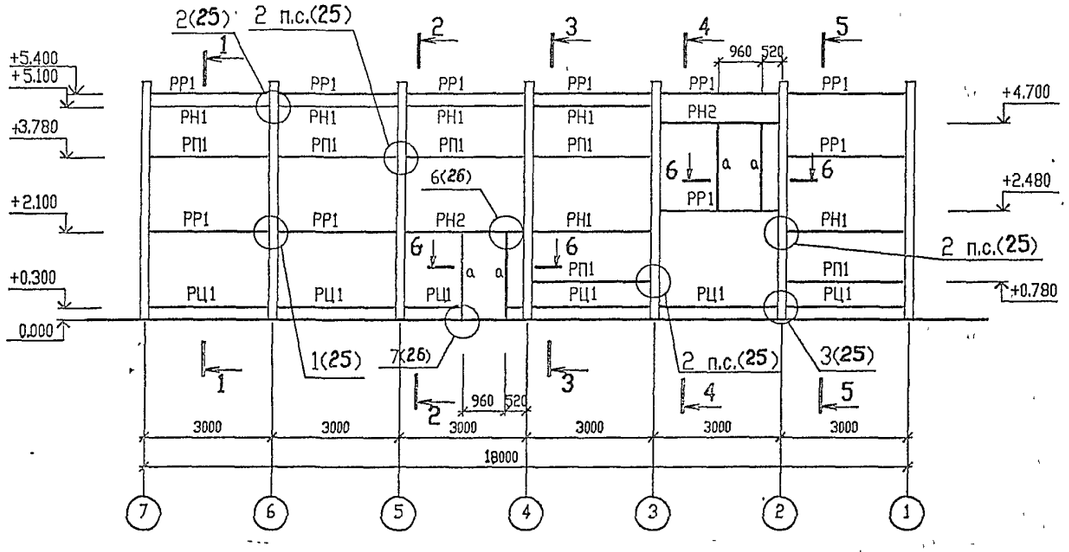

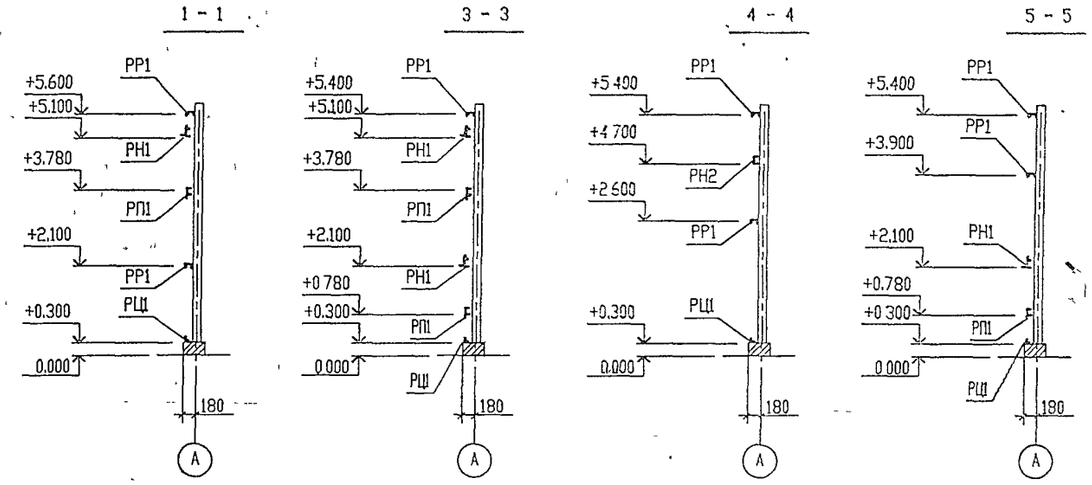

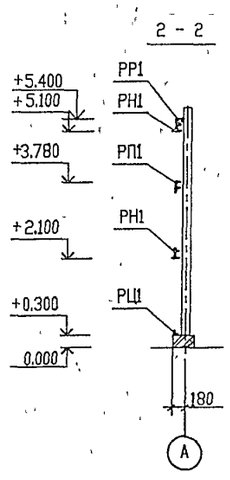

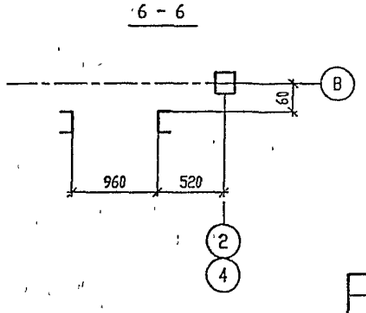

ВЕДОМОСТЬ ЭЛЕМЕНТОВ

Марка	Сечение			Опорные усилия			Группа констр.	Марка металла	Примечание
	Эскиз	Поз	Состав	M тсм	N тс	Q тс			
РР1	Сечение сложное			Конструктивно			4	С235	
РН1	см. лист 27								
РН2	см. лист 27								
РП1	см. лист 28								
РЦ1	L		L70x70x5						
а	[		Гн[120x60x4						

Т.П.503-3-36.94-КМ

Изм.	Кол.уч.	Лист	№ док.	Подп.	Дата
Нач. АСО		Ермолович			
Гл. спец.		Вознюк			
Нач. сект.		Крутько			
Вед. инж.		Моисеева			
Проверил		Крутько			
Н. контр.		Вознюк			

Станция мойки автотранспорта с замкнутым водооборотным циклом производительностью 2,5-3,0 м3/час

Схемы расположения элементов фахверка по осям А, В.

Стадия	Лист	Листов
Р	23	

OZONE ОЗОН

Привязан

Инв N

Согласовано

Взам. инв. №

Подпись и дата

Инв. № подл.

ц00254-03 25 Формат А2

Схема расположения элементов фахверка по оси 1.

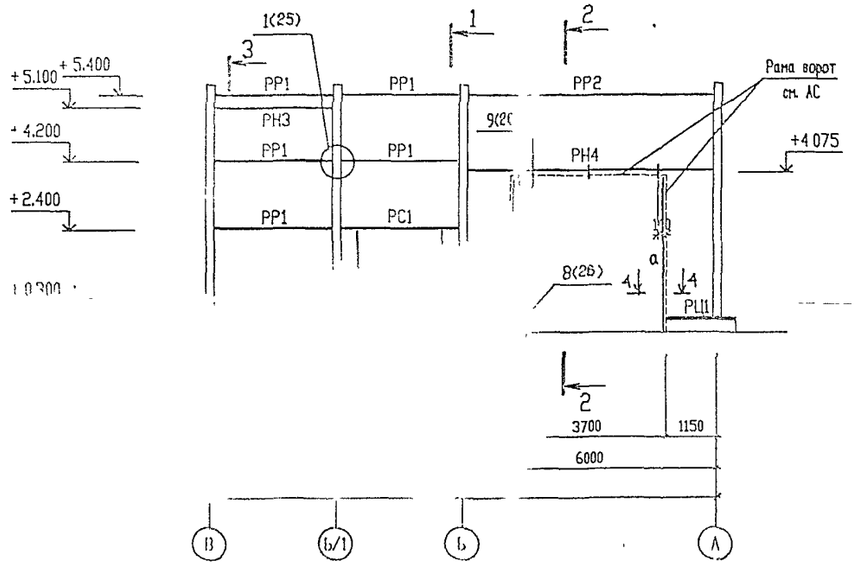

1 - 1

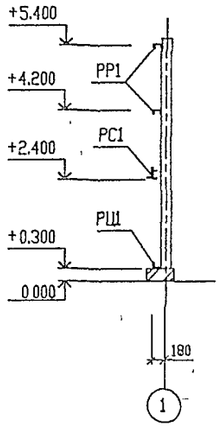

3 - 3

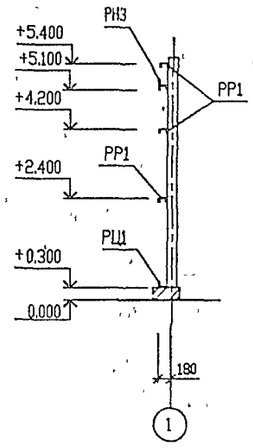

ВЕДОМОСТЬ ЭЛЕМЕНТОВ

Марка	Сечение: Эскиз	Поз	Сечение: Состав	Опорные усилия: M тс м	N тс	Q тс	Группа констр.	Марка металла	Примечание
РЦ1	L		L 70х5	Конструктивно			4	С235	
РР1	Сечение сложное см. лист 27			Конструктивно			4	С235	
РР2	см. лист 28								
РС1	см. лист 28								
РН3	см. лист 27								
РН4	см. лист 28								—
а	[		ГнС120х60х4	Конструктивно			4	С235	

Схема расположения элементов фахверка по оси 7.

2 - 2

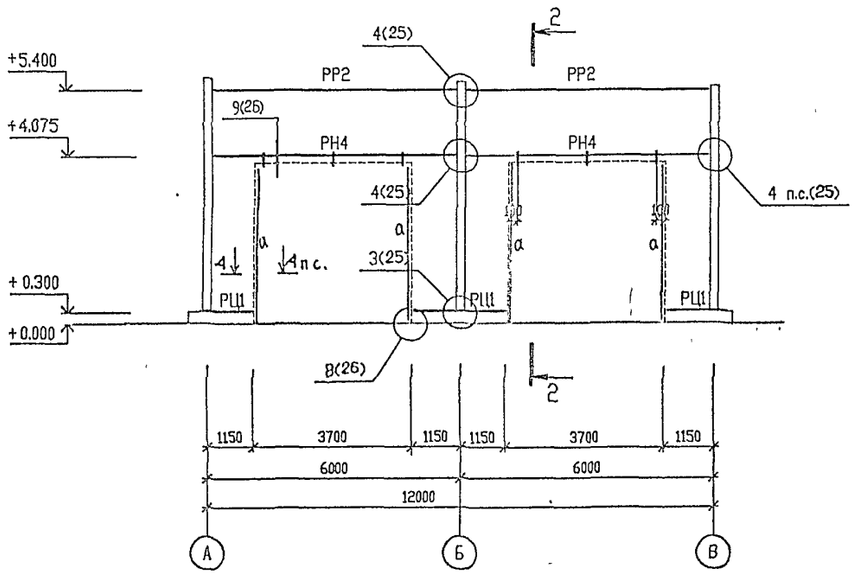

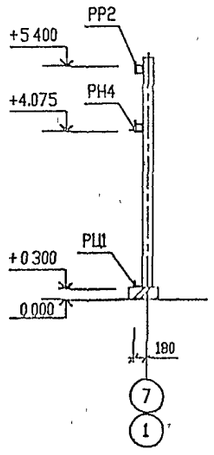

4-4

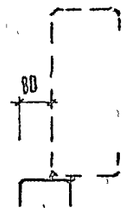

Привязан

Инв N

Изм.	Кол.уч.	Лист	N° док.	Подп.	Дата
Нач. АСО		Ермолович			
Гл. спец.		Вознюк			
Нач. сект.		Крутько			
Вед.инж.		Моисеева			
Проверил		Крутько			
Н. контр.		Вознюк			

Т.П.503-3-36.94-КМ

Станция мойки автотранспорта с замкнутым водооборотным циклом производительностью 2,5-3,0 м3/час

Стадия	Лист	Листов
Р	24	

Схемы расположения элементов фахверка по осям 1,7.

ОЗОН OZONE

Ц00254-03 26 Формат А2

Инв. N° подл. | Подпись и дата | Взам. инв. N°

Согласовано

АЛЬБОМ 3

Т.П.503-3-36.94

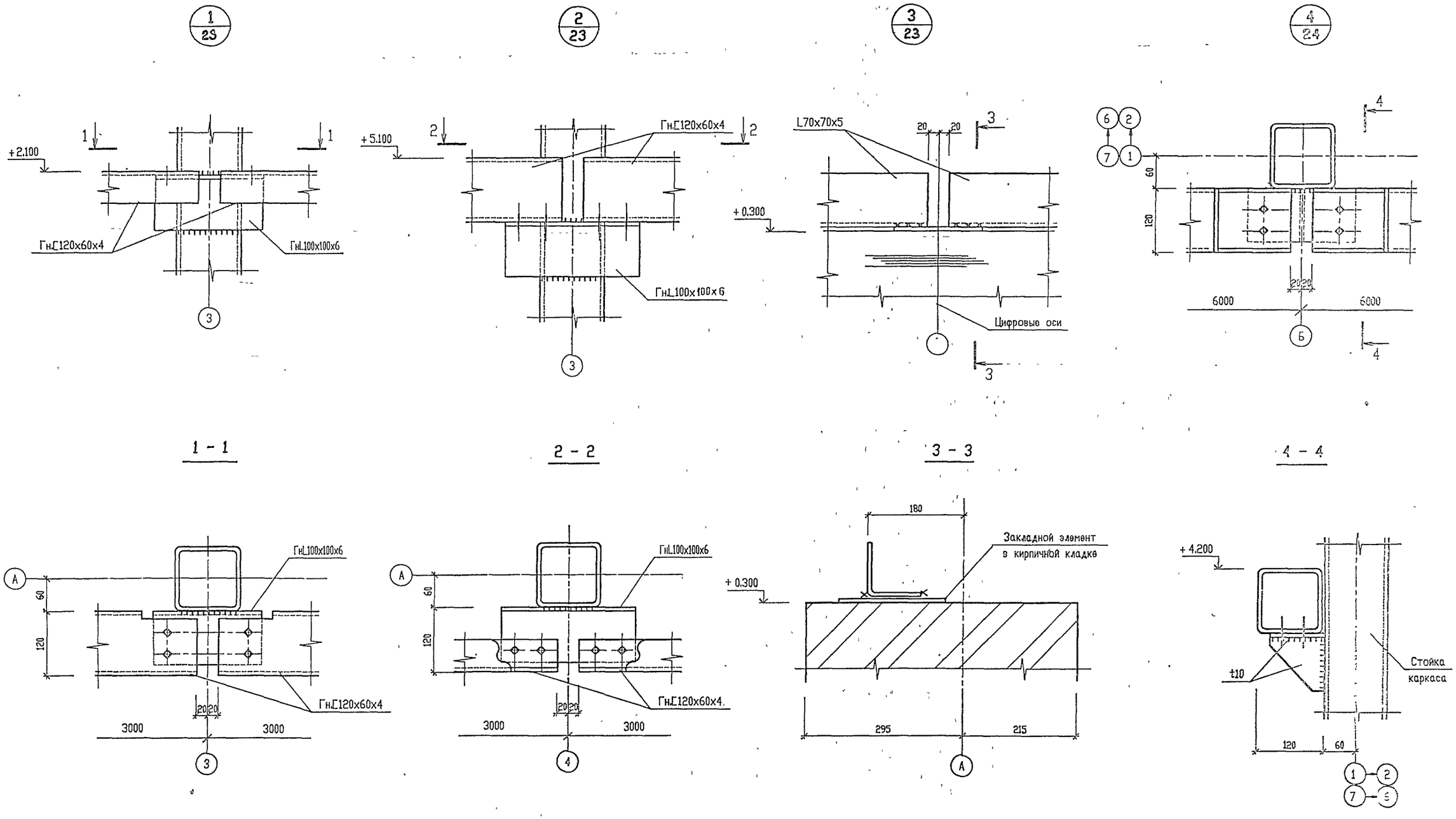

Изм.	Кол.уч.	Лист	№ док.	Подп.	Дата	Т.П.503-3-36.94-КМ
Нач. АСО		Ермолович				Станция мойки автотранспорта с замкнутым водооборотным циклом производительностью 2,5-3,0 м3/час
Гл. спец.		Вознюк				Стадия: Р; Лист: 25; Листов:
Нач. сект.		Крутько				
Вед.инж.		Моисеева				Узлы 1..4 к листам 23, 24.
Проверил		Крутько				OZONE OZON
Н. контр		Вознюк				

Привязан

Инв.N

Ц00254-03 27 Формат А2

Инв. № подл. | Подпись и дата | Взам. инв. №

5/23

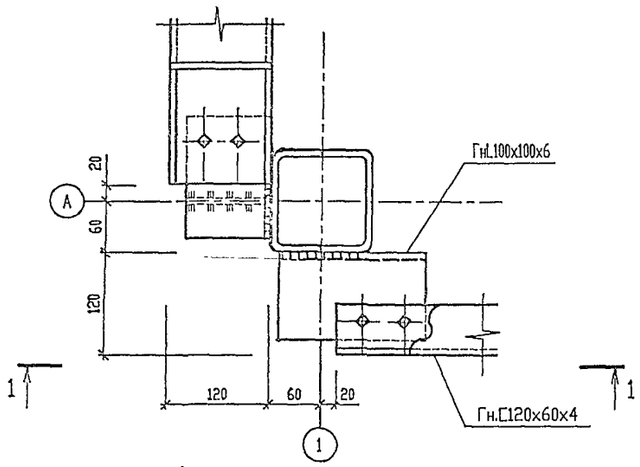

1 - 1

6/24

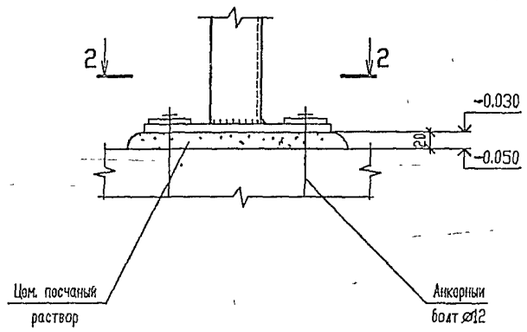

2 - 2

7/24

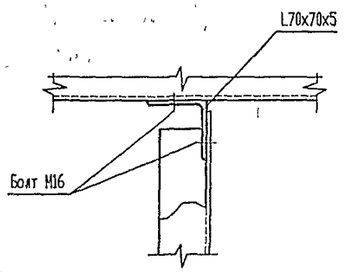

8/24

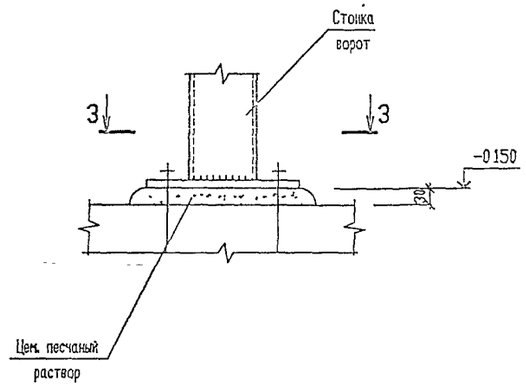

3 - 3

9/24

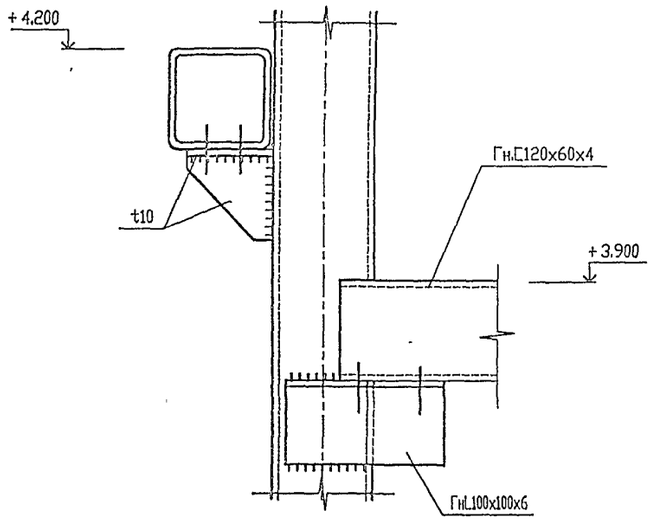

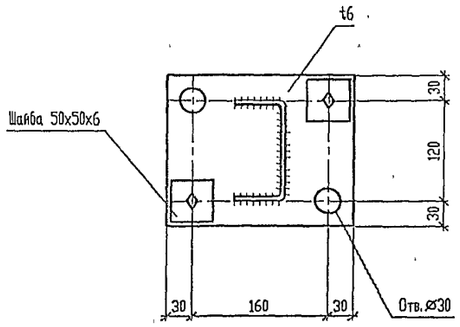

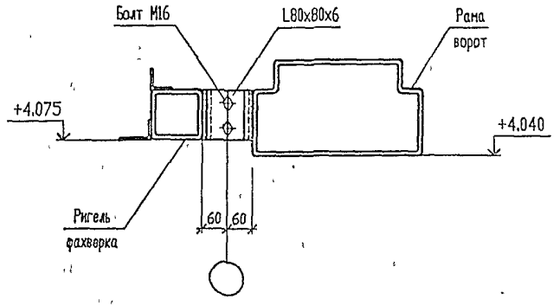

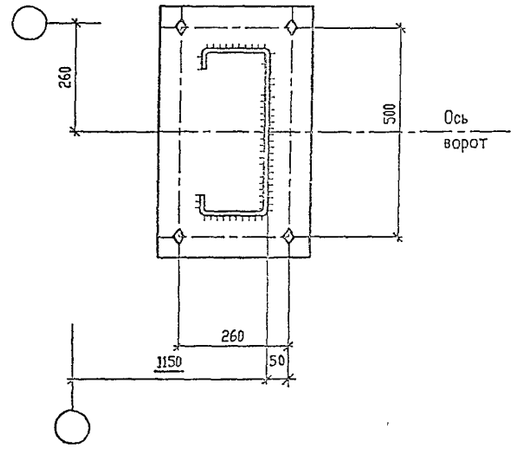

						Т.П.503-3-36.94-КМ	
Изм.	Колич.	Лист	№ док.	Подп.	Дата		
Привязан		Нач. АСО	Гриценич			Станция мойки автотранспорта с замкнутым водооборотным циклом производительностью 2,5-3,0 м3/час	Стадия: Р; Лист: 26; Листов:
		Гл. спец.	Вознюк				
		Нач. сект.	Крутько			Узлы 5..9 к листам 23, 24.	OZONE ОЗОН
		Инженер	Вознюк				
Инв.N		Проверил	Крутько				
		Н. контр.	Вознюк				

Инв. N подл. | Подпись и дата | Взам. инв. N

Формат А2

Ригель рядовой РР1

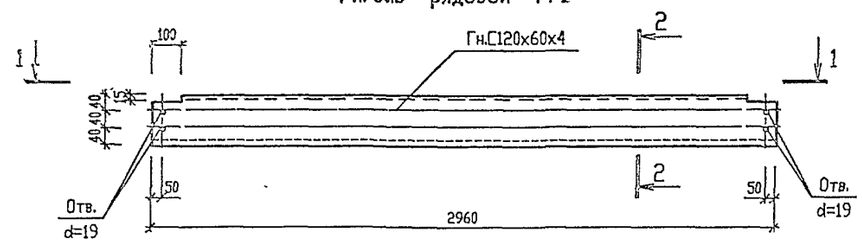

1 – 1

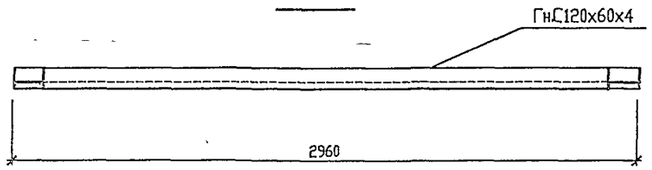

2 – 2

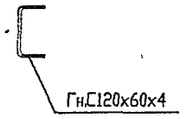

Ригель надоконный РН1.

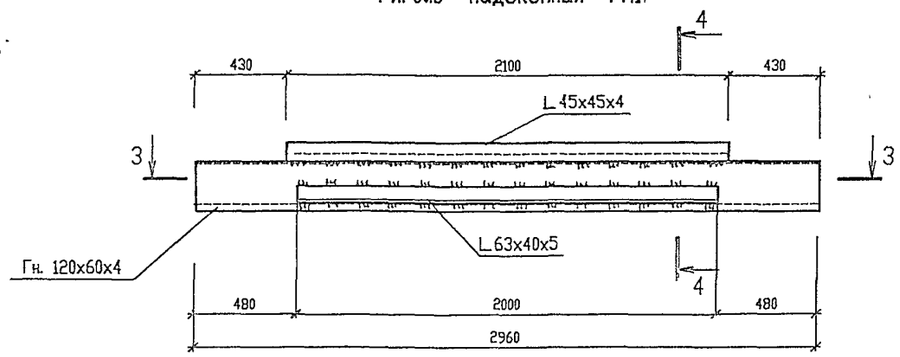

4 – 4

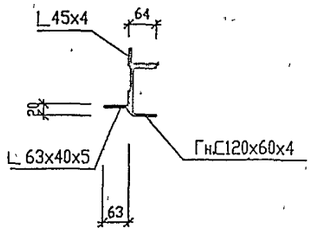

3 – 3

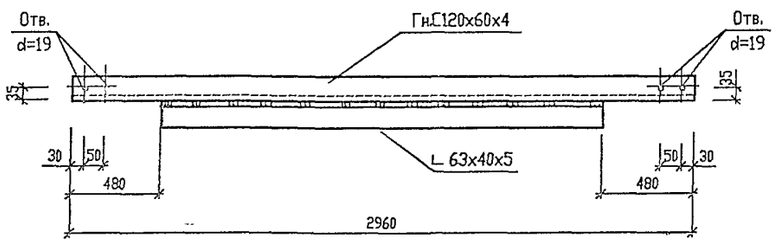

Ригель над проемом РН2.

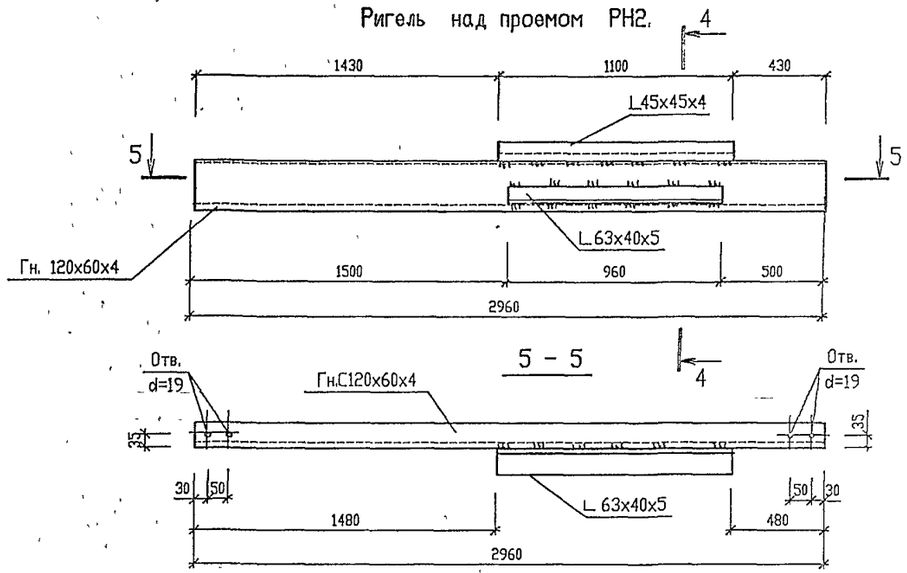

Ригель над проемом РН3

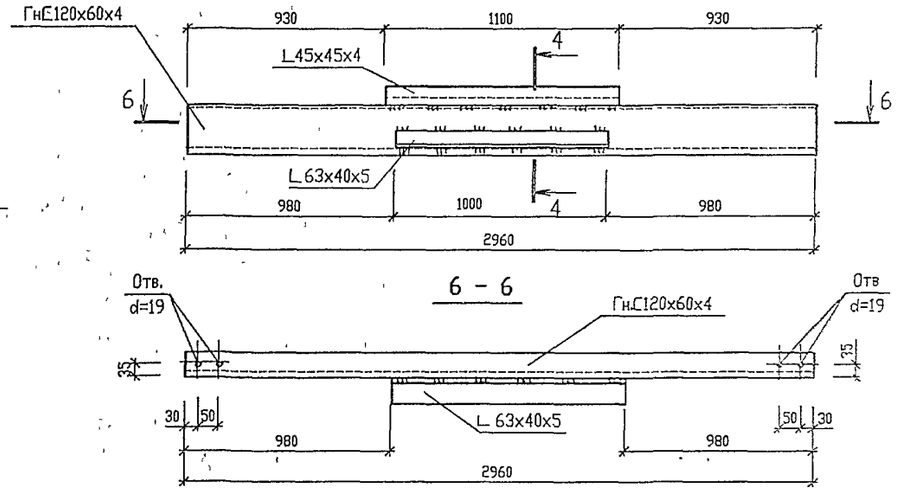

Привязан

Инв.N

Изм.	Колуч.	Лист	№ док.	Подп.	Дата
Нач. АСО		Ермолович			
Гл. спец.		Вознюк			
Нач. сект.		Крутько			
Вед. инж.		Моисеева			
Проверил		Крутько			
Н. контр.		Вознюк			

Т.П.503-3-36.94-КМ

Станция мойки автотранспорта с замкнутым водооборотным циклом производительностью 2,5-3,0 м3/час

Стадия	Лист	Листов
Р	27	

Ригели РР1, РН1...РН3.

OZONE ОЗОН

Инв. N подл. | Подпись и дата | Взам. инв. N

АЛЬБОМ 3

Т.П.503-3-36.94

Ригель над проемом РН4, РР2.

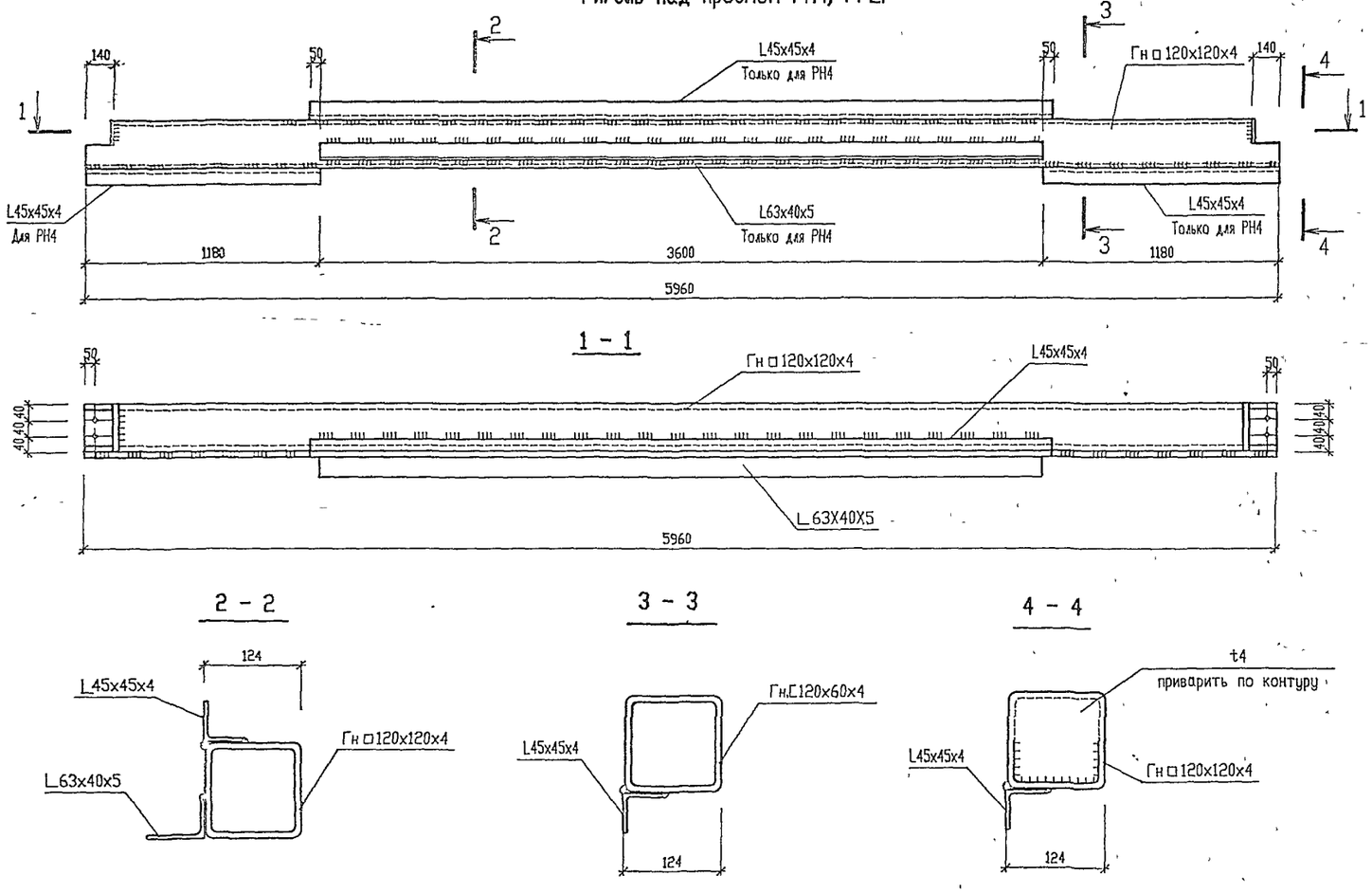

Ригель подоконный РП1.

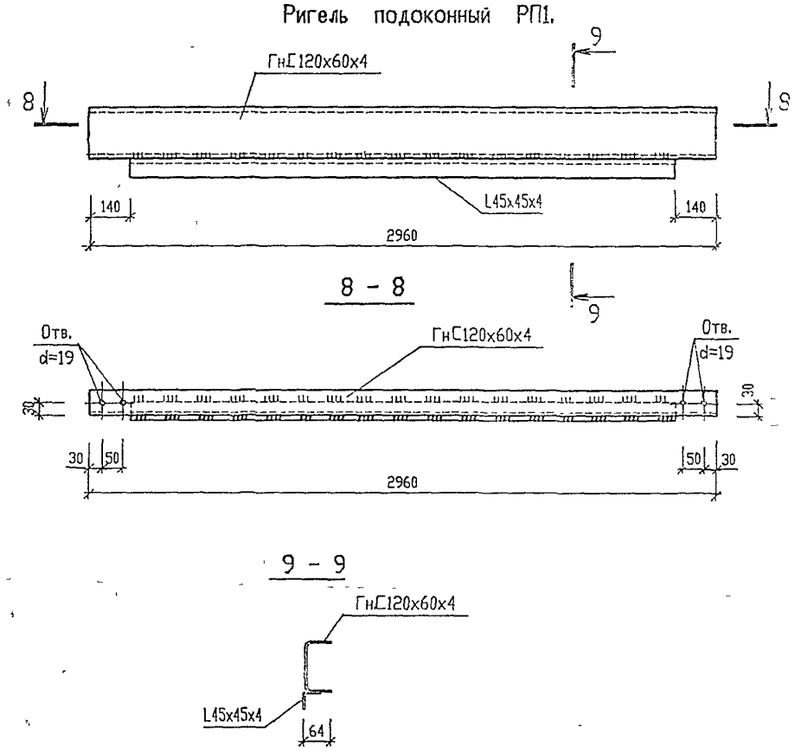

Ригель над проемом РС1.

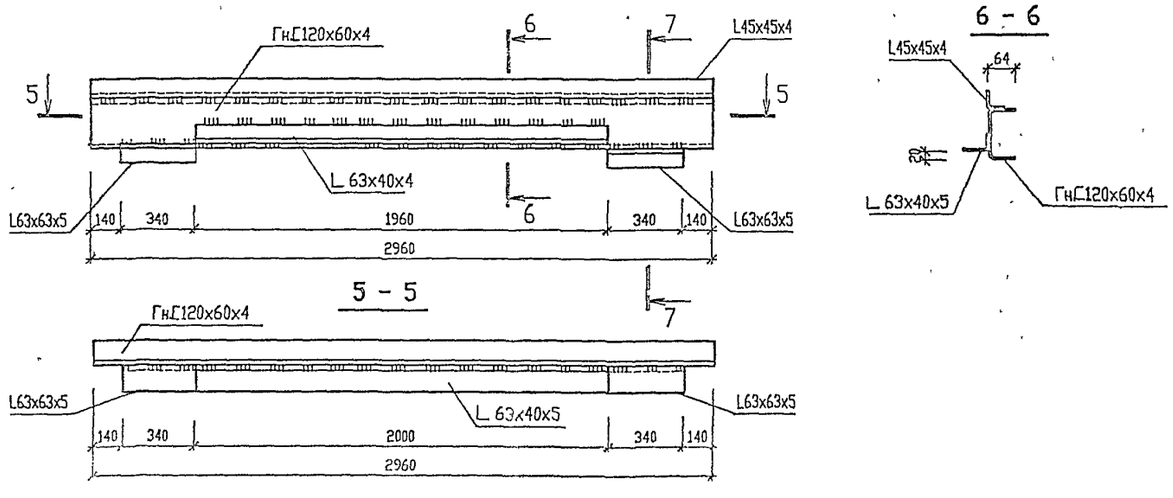

						Т.П.503-3-36.94-КМ	
	Изм.	Кол.уч	Лист	№ док	Подп.	Дата	
Привязан	Нач. АСО	Ермолович				Станция мойки автотранспорта с замкнутым водооборотным циклом производительностью 2,5-3,0 м3/час	Стадия: Р; Лист: 28; Листов:
	Гл. спец.	Вознюк					
	Нач. сект.	Крутько					
	Вед.инж.	Моисеева				Ригели РН4, РР2, РС1, РП1.	OZON OSOH
	Проверил	Крутько					
Инв.N	Н. контр	Вознюк					

Инв. N подл. | Подпись и дата | Взам. инв. N

400254-03

Формат А2

АЛЬБОМ 3

Т.П.503-3-36.94

Схема расположения стеновых панелей по оси А.

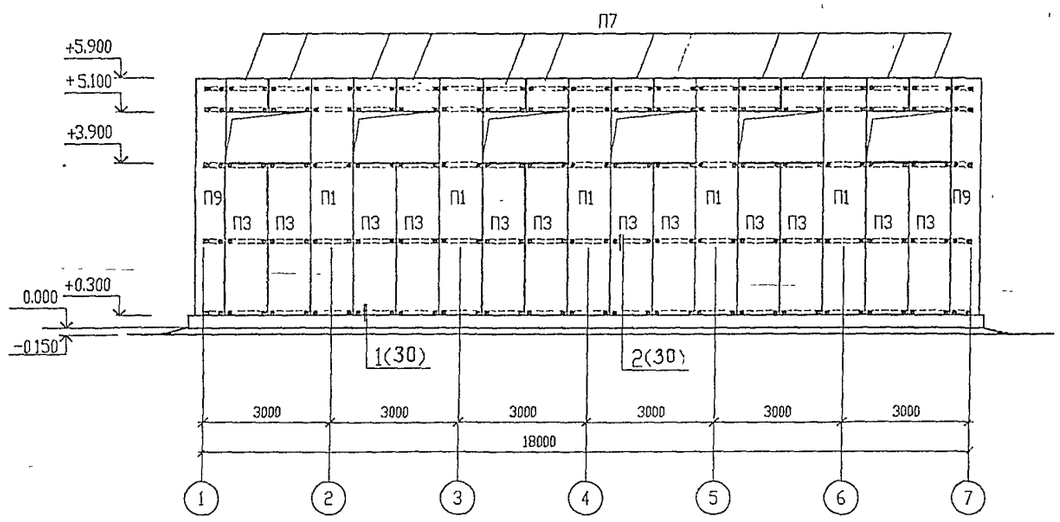

Схема расположения стеновых панелей по оси В.

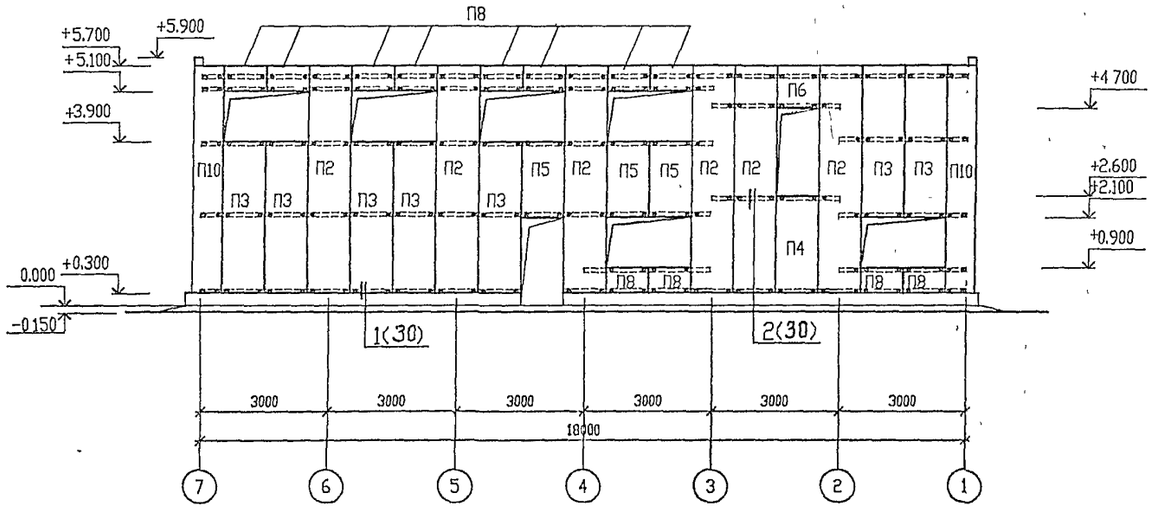

ВЕДОМОСТЬ ЭЛЕМЕНТОВ

Марка	Сечение			Опорные усилия			Группа констр.	Марка металла	Примечание
	Эскиз	Поз	Состав	M кНм	N кН	Q кН			
П1	ПТС1			лист 41			4	С235	
П2	1ПТС538.1000.130-С0,7			172 КМ5					
П3	1ПТС358.1000.130-С0,7								
П4	ПТС2			лист 41					
П5	ПТС3								
П6	ПТС4								
П7	ПТС5								
П8	ПТС6								
П9	ПТС7								
П10	ПТС8								

Т.П.503-3-36.94-КМ

Изм	Кол.уч.	Лист	№ док.	Подп.	Дата
Нач. АСО		Ермолович			
Гл. спец.		Вознюк			
Нач. сект.		Крутько			
Вед. инж.		Моисеева			
Проверил		Крутько			
Н. контр.		Вознюк			

Станция мойки автотранспорта с замкнутым водооборотным циклом производительностью 2,5-3,0 м3/час

Схемы расположения стеновых панелей по осям А, В.

Стадия	Лист	Листов
Р	29	

OZONE OZON

Привязан

Инв N.

Инв. N° подл. | Подпись и дата | Взам. инв. N°

Ц 00254-03 31 Формат А2

Схема расположения стеновых панелей по оси 1.

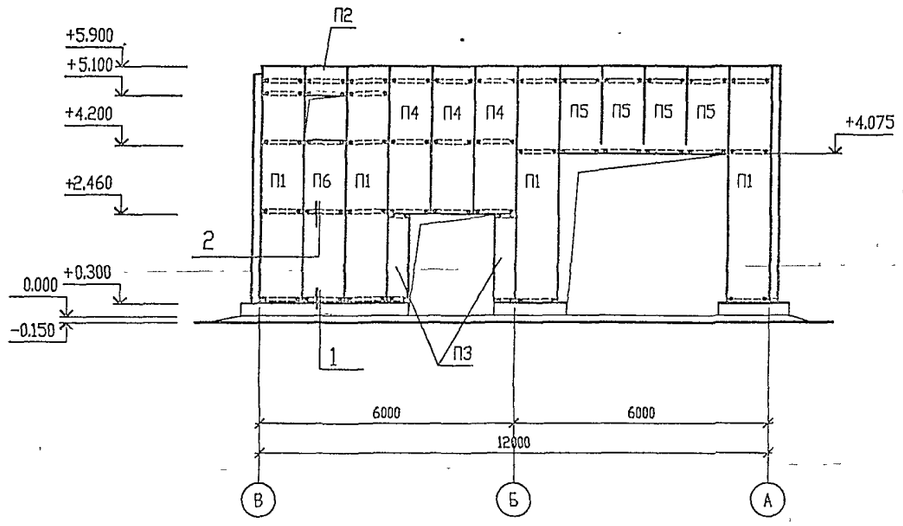

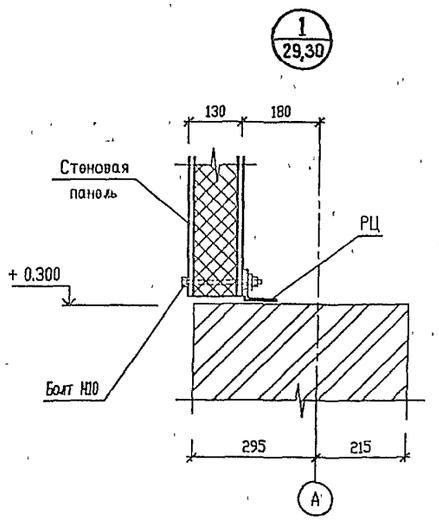

ВЕДОМОСТЬ ЭЛЕМЕНТОВ

Марка	Сечение: Эскиз	Поз	Состав	Опорные усилия: M кНм	N кН	Q кН	Группа констр.	Марка металла	Примечание
П1	ПТС1								
П2	ПТС5				лист 41				
П3	ПТС9						4	С235	
П4	ПТС10								
П5	ПТС11								
П6	ПТС12								

Схема расположения стеновых панелей по оси 7.

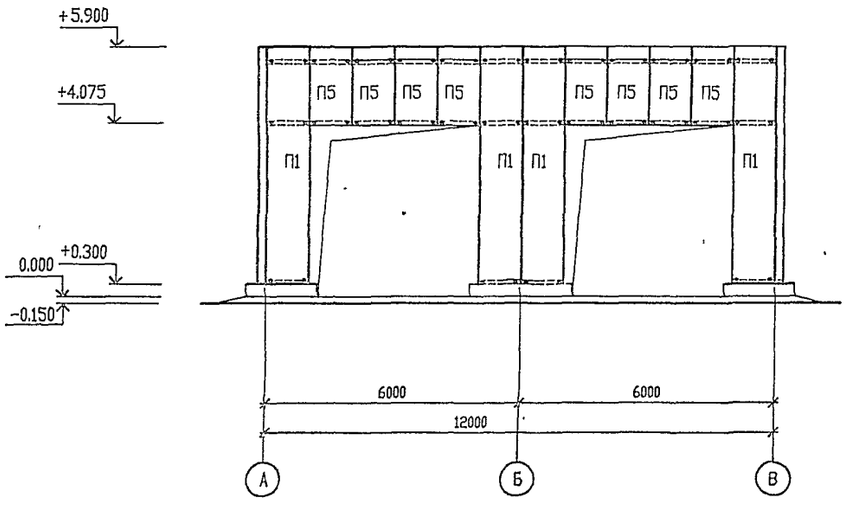

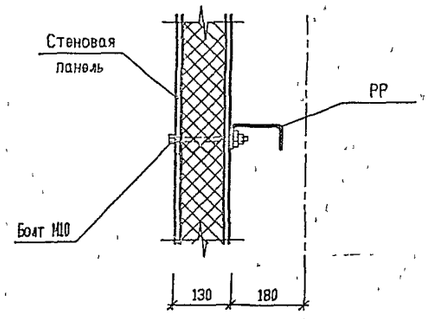

Согласовано

Инв. № подл. | Подпись и дата | Взам. инв. №

Изм.	Кол.	Лист	№ док.	Подп.	Дата	Т.П.503-3-36.94-КМ			
Нач. АСО		Ермолович				Станция мойки автотранспорта с замкнутым водооборотным циклом производительностью 2,5-3,0 м3/час	Стадия	Лист	Листов
Гл. спец.		Вознюк					Р	30	
Нач. сект.		Крутько				Схемы расположения стеновых панелей по осям "1", "7".	ОЗОНЭКС ОЗОН		
Вед. инж.		Молчева							
Проверил		Крутько							
Н. контр.		Вознюк							

Привязан

Инв. №

400254-03 32 Формат А2

Схема расположения элементов карниза

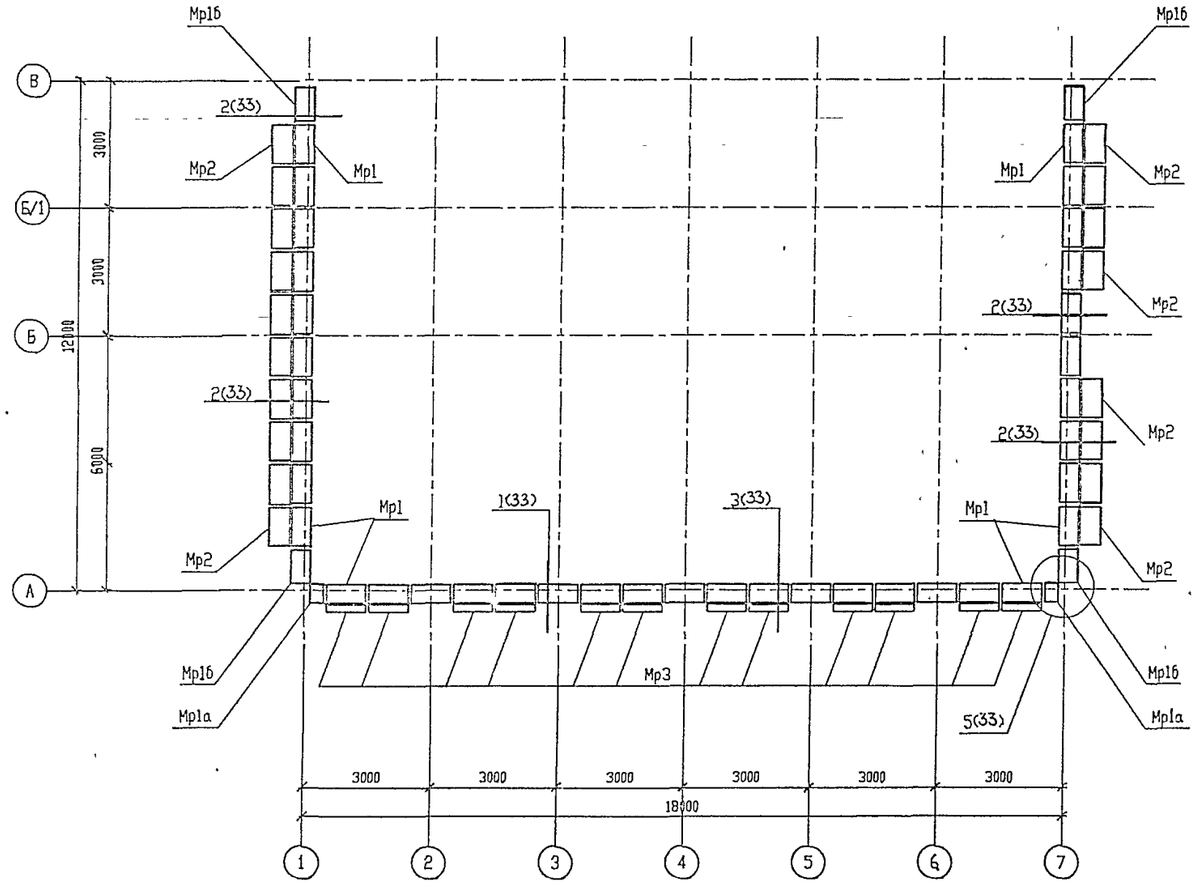

ВЕДОМОСТЬ ЭЛЕМЕНТОВ

Марка	Сечение: Эскиз	Поз	Состав	Опорные усилия: M кНм	N кН	Q кН	Группа констр.	Марка металла	Примечание
Мр1	Сечение сложное см. лист 34			Конструктивно			4	С235	
Мр1а									
Мр1б									
Мр2									
Мр3									
Н	Профнастил Н57-750-0,8			ГОСТ 24045-86			4	С235	
С	Профнастил С15-1000-0,7			ТУ 36-1928-76			4	С235	

1. Развертки элементов карниза см. лист 32.

2. Элементы Мр1, Мр3 крепить совместно с креплением панелей стен.

Взам. инв. N | Подпись и дата | Инв. N подл.

							Т.П.503-3-36.94-КМ
Изм.	Кол.уч	Лист	№ док.	Подп.	Дата		
Привязан		Нач. АСО	Ермолович			Станция мойки автотранспорта с замкнутым водооборотным циклом производительностью 2,5-3,0 м3/час	Стадия: Р; Лист: 31; Листов:
		Гл. спец.	Вознюк				
		Нач. сект.	Крутько				
		Инженер	Вознюк			Схема расположения элементов карниза	ОЗОН
		Проверил	Крутько				
Инв.N		Н. контр.	Вознюк				

Развертка карнизных элементов по оси А

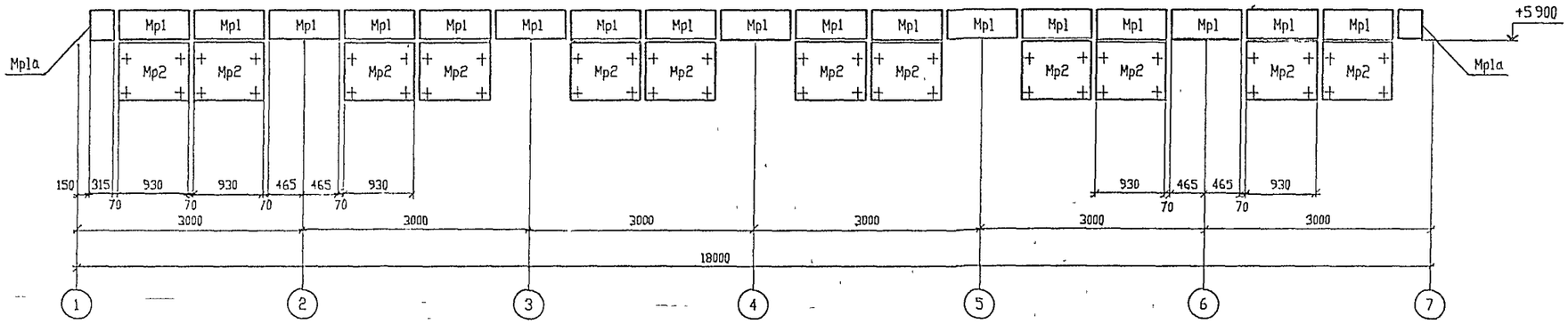

Развертка карнизных элементов по оси 1

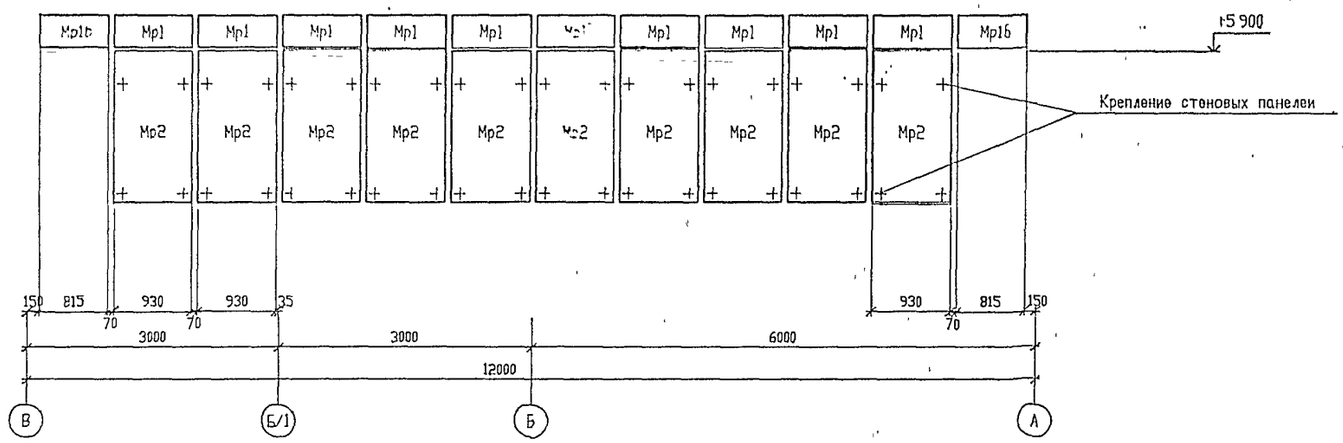

Развертка карнизных элементов по оси 7

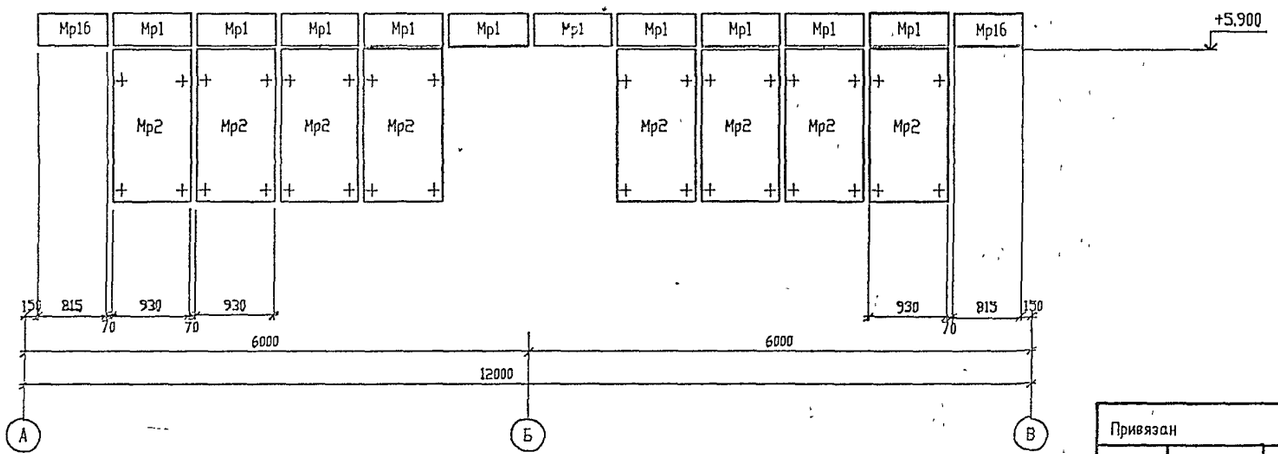

						Т.П.503-3-36.94-КМ
Изм.	Колуч	Лист	№ док	Подп	Дата	
Нач. АСО		Ермолович				Станция мойки автотранспорта с замкнутым водооборотным циклом производительностью 2,5-3,0 м3/час
Гл. спец.		Вознюк				
Нач. сект		Крутько				
Инженер		Вознюк				Развертки карнизных элементов по осям А, 1, 7
Проверил		Крутько				
Н. контр.		Вознюк				

Стадия	Лист	Листов
Р	32	

Привязан

Инв N

Инв. N подл. | Подпись и дата | Взам. инв. N

ЦОО257-03 3- Формат А2

Т.П.503-3-36.94 АЛЬБОМ 3

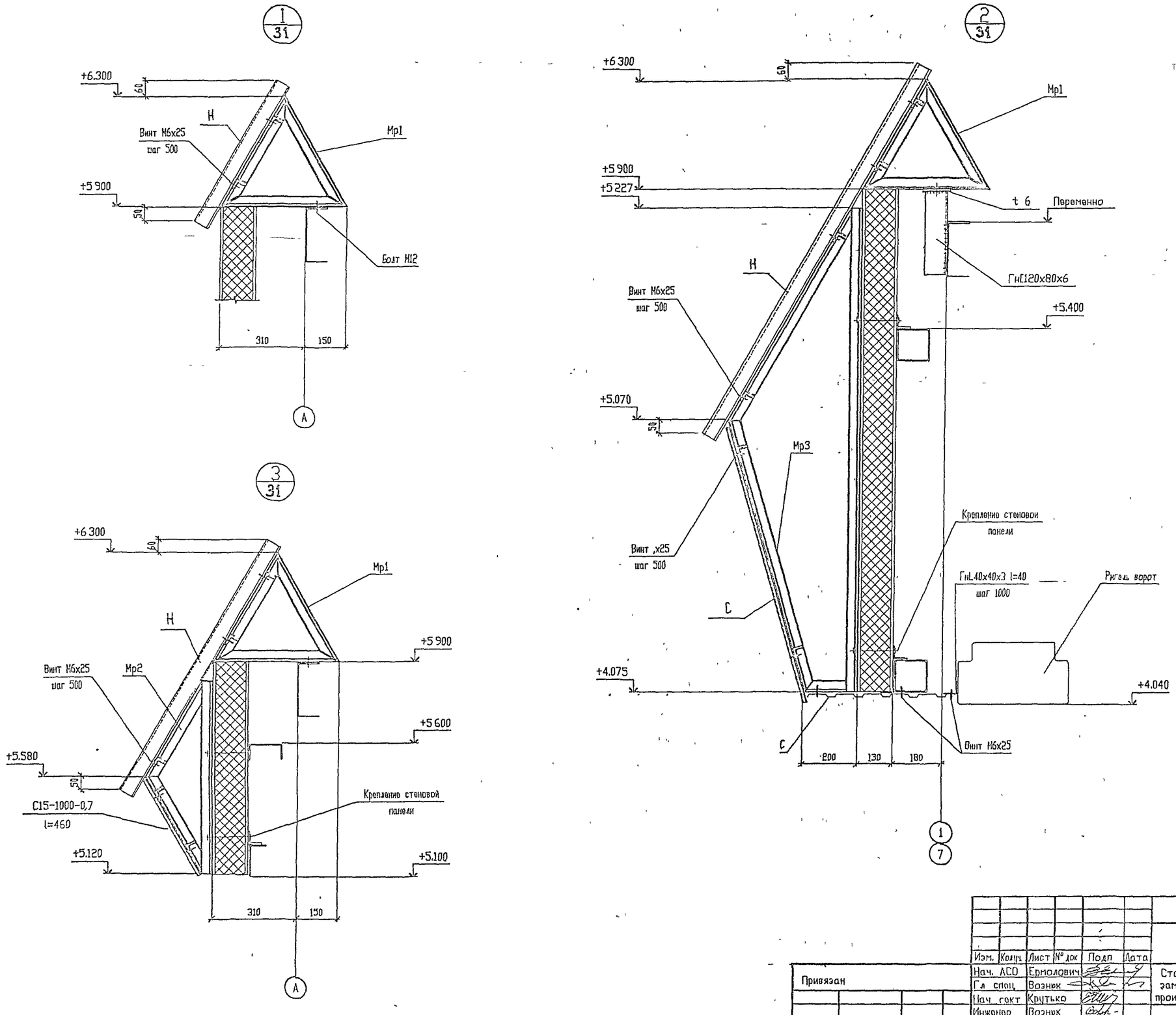

Профнастил крепить винтами
В6х25 по ТУ 67-269-79

Изм.	Кол.уч.	Лист	№ док	Подп	Дата
Нач. АСО		Ермолович			
Гл спец		Вознюк			
Нач сект		Крутько			
Инженер		Вознюк			
Проверил		Крутько			
Н. контр.		Вознюк			

Т.П.503-3-36.94-КМ

Станция мойки автотранспорта с замкнутым водооборотным циклом производительностью 2,5-3,0 м3/час

Стадия	Лист	Листов
Р	33	

Узлы 1 3 к листу 31.

OZONE ОЗОН

Привязан

Инв.N

Инв. № подл | Подпись и дата | Взам. инв. №

4,00,54-03 35 Формат 42

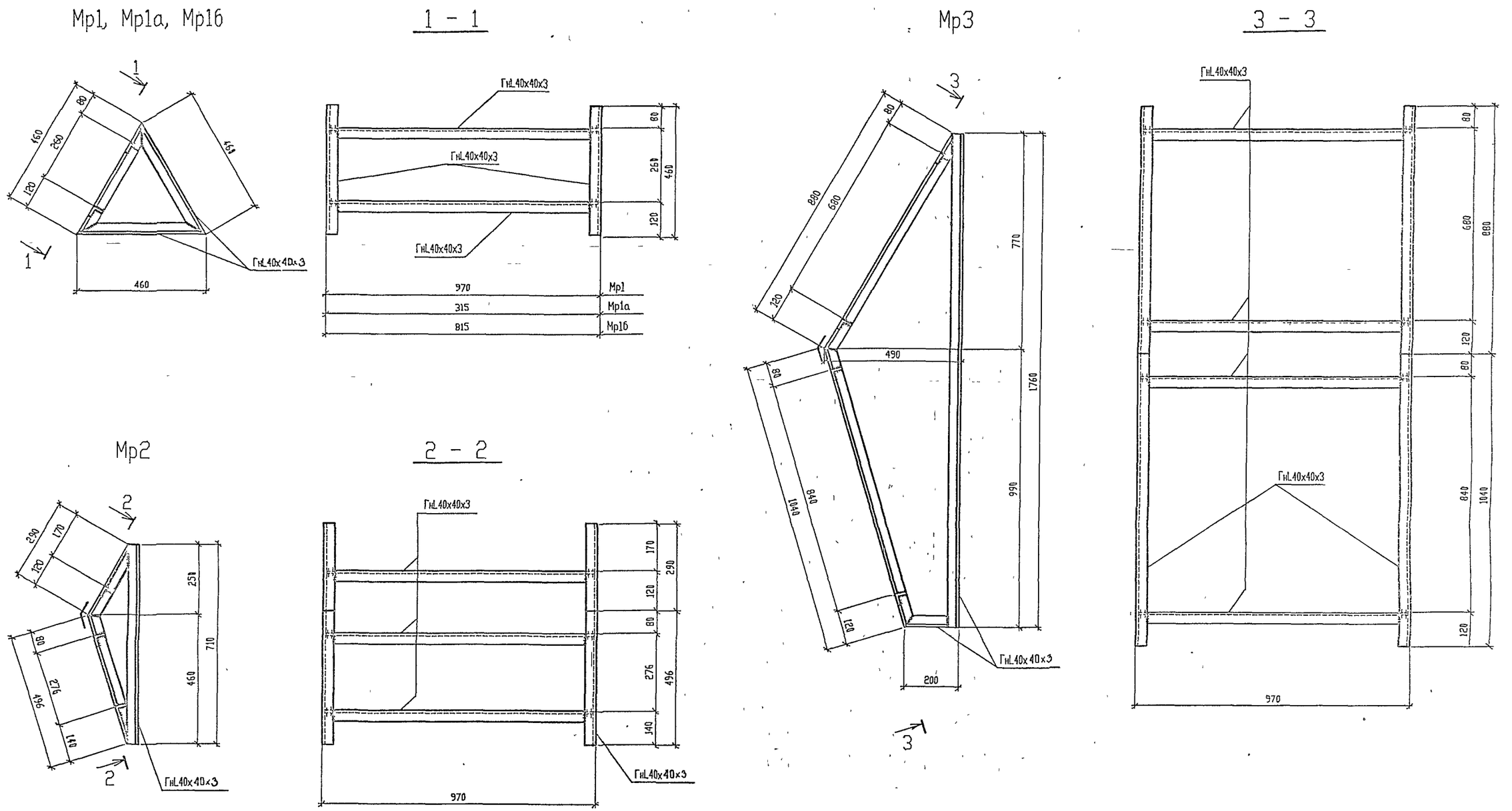

Изм	Кол.уч.	Лист	№ док	Подп.	Дата	Т.П.503-3-36.94-КМ	
Нач. АСО		Ермолович				Станция мойки автотранспорта с замкнутым водооборотным циклом производительностью 2,5-3,0 м3/час	Стадия: Р; Лист: 34; Листов:
Гл. спец.		Вознюк					
Нач. сект.		Крутько					
Инженер		Вознюк				Металлические рамы Мр1, Мр3, Мр1а, Мр1б	OZONE ОЗОН
Проверил		Крутько					
Н. контр.		Вознюк					

Привязан

Инв.N

Инв. N подл. | Подпись и дата | Взам. инв. N

Ц00254-03 36

Формат А2

Схема расположения элементов фахверка по оси Б.

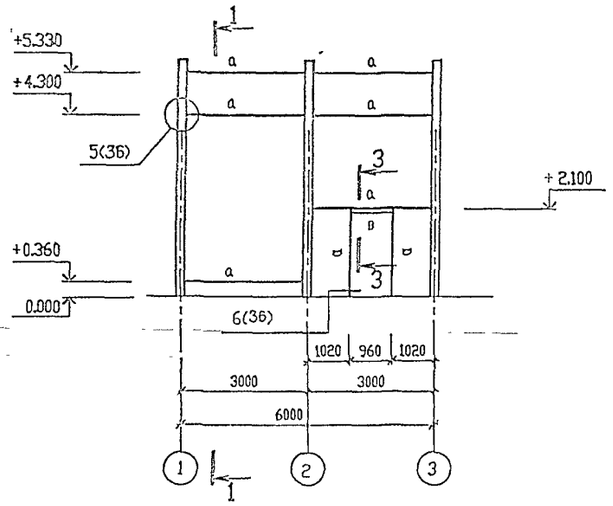

Схема расположения элементов фахверка по оси 4.

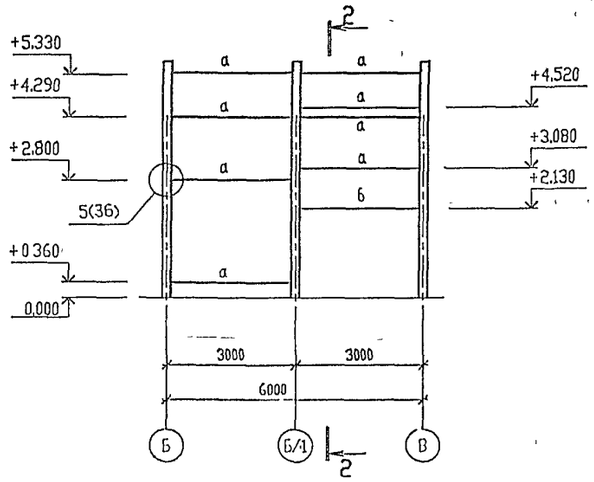

1 - 1

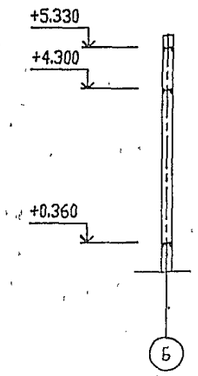

Схема расположения элементов фахверка по оси Б/1.

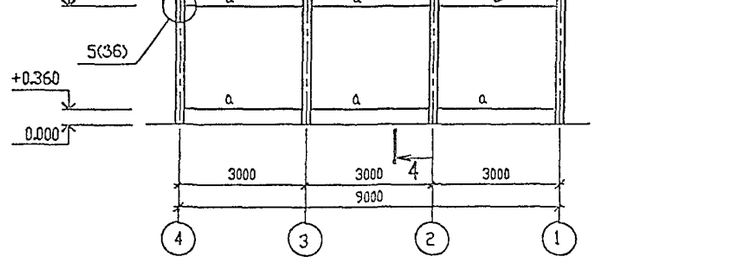

2 - 2

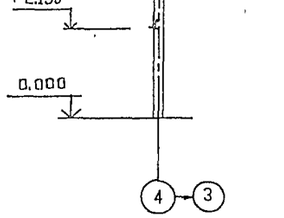

4 - 4

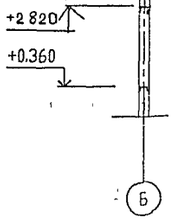

Схема расположения элементов фахверка в осях 1 - 2.

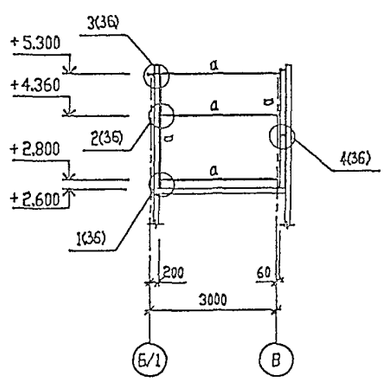

3 - 3

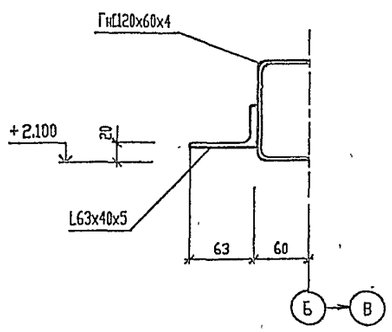

ВЕДОМОСТЬ ЭЛЕМЕНТОВ

Марка	Сечение			Опорные усилия			Группа констр.	Марка металла	Примечание
	Эскиз	Поз	Состав	M кНм	N кН	Q кН			
а			Гн.С120х60х4	Конструктивно			4	С235	
б		1	Гн.С120х60х4						
		2	Гн.L63х40х5						
		3	Гн.L45х45х4						
в			L63х40х5						
г			Гн.П120х120х4						

Изм.	Кол.уч.	Лист	№ док.	Подп.	Дата
Нач. АСО		Ермолович			
Гл. спец.		Вознюк			
Нач. сект.		Крутько			
Вед. инж.		Моисеева			
Проверил		Крутько			
Н. контр.		Вознюк			

Привязан

Инв.N

Т.П.503-3-36.94-КМ

Станция мойки автотранспорта с замкнутым водооборотным циклом производительностью 2,5-3,0 м3/час

Схемы расположения элементов фахверка по осям Б, Б/1, 4, в осях 1-2

Стадия	Лист	Листов
Р	35	

OZONE ОЗОН

Инв. N подл. | Подпись и дата | Взам. инв. N

Ц 00254-03 37 Формат А2

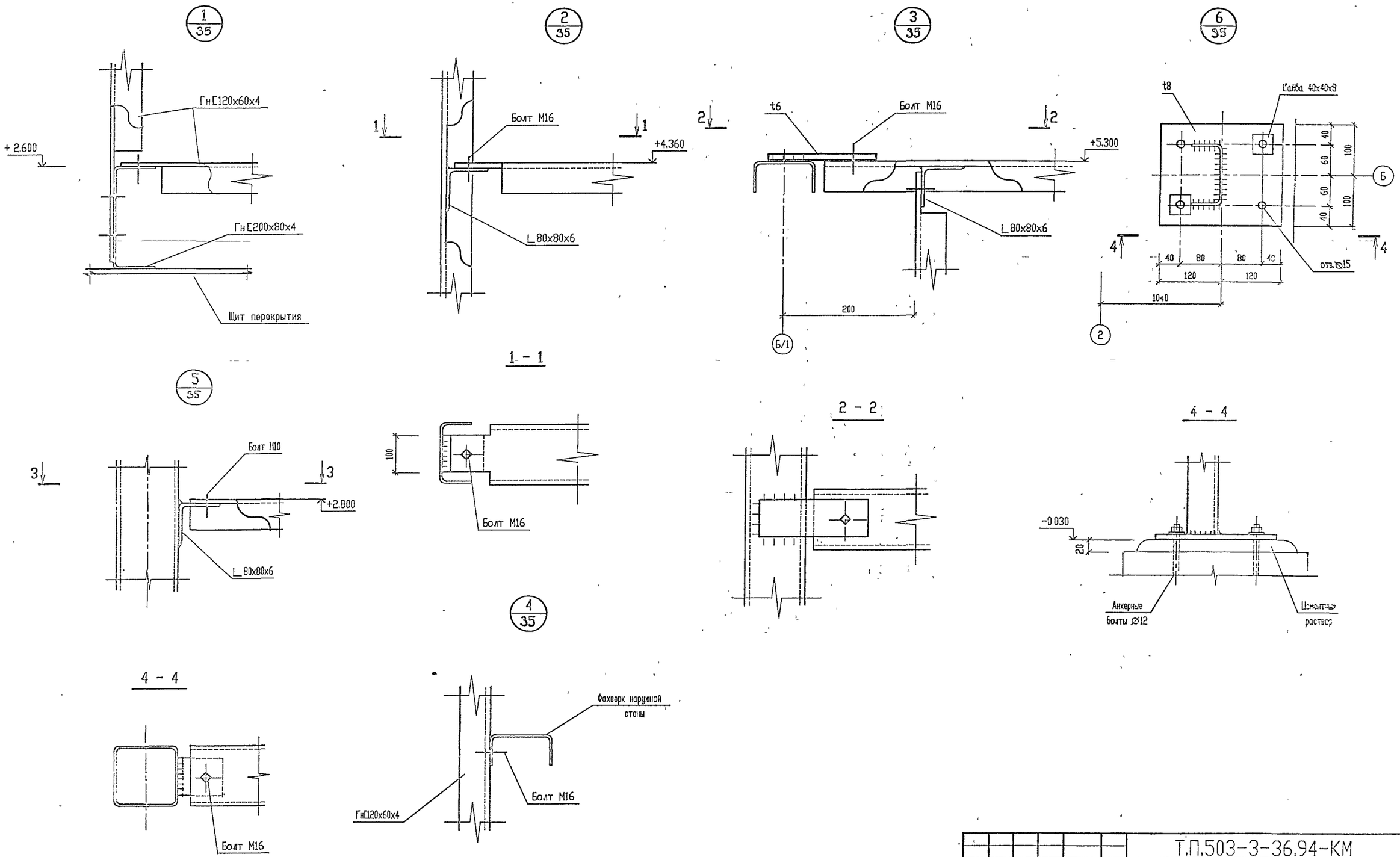

						Т.П.503-3-36.94-КМ	
		Изм.	Кол.уч.	Лист	№ док.	Подп.	Дата
Привязан		Нач. АСО		Ермолович			
		Гл. спец.		Вознюк		Станция мойки автотранспорта с замкнутым водооборотным циклом производительностью 2,5-3,0 м3/час	Стадия: Р; Лист: 35; Листов:
		Нач. сект.		Крутько			
		Вед. инж.		Моисеева			
		Проверил		Крутько		Узлы 1 ... 6 к листу 35	OZONE ОЗОН
Инв N		Н. контр.		Вознюк			

Ц 00257-03 38 Формат А2

Инв. № подл. | Подпись и дата | Взам. инв. №

Схема расположения элементов фахверка в осях 2 – 3, Б/1 – В.

на отм. +0.300

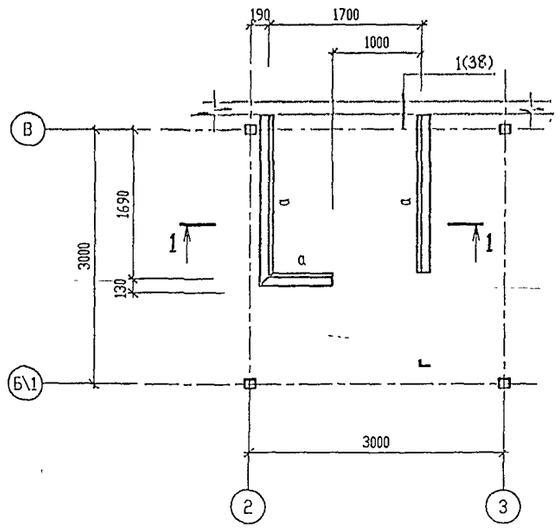

на отм. +2.410

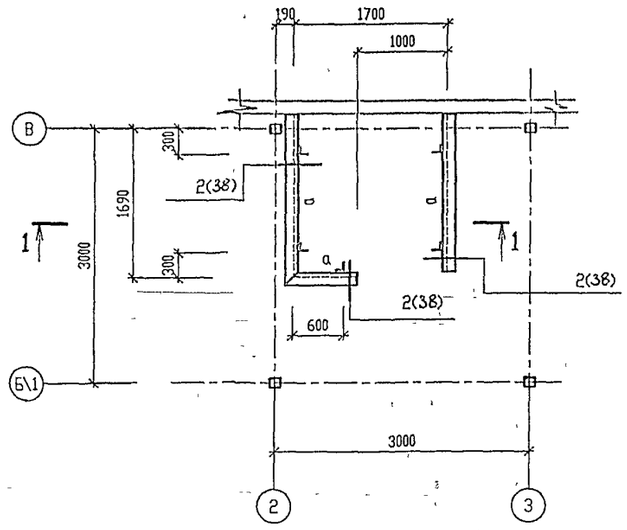

1 – 1

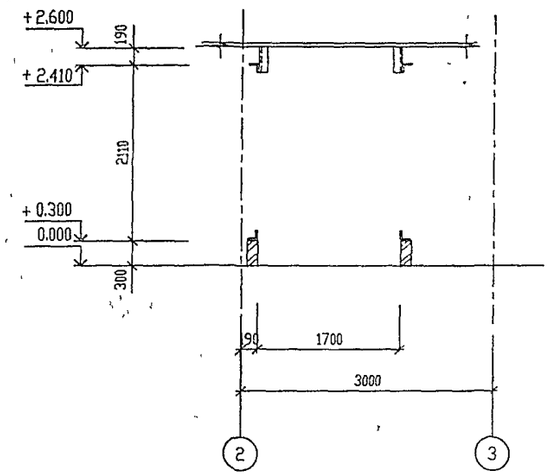

2 – 2

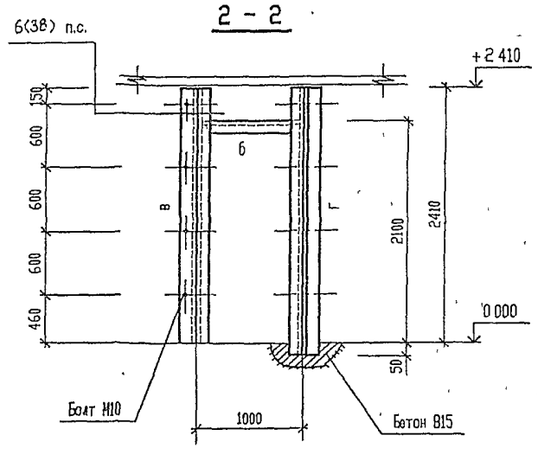

Схема расположения рам дверей в осях 2 – 3, Б/1 – В.

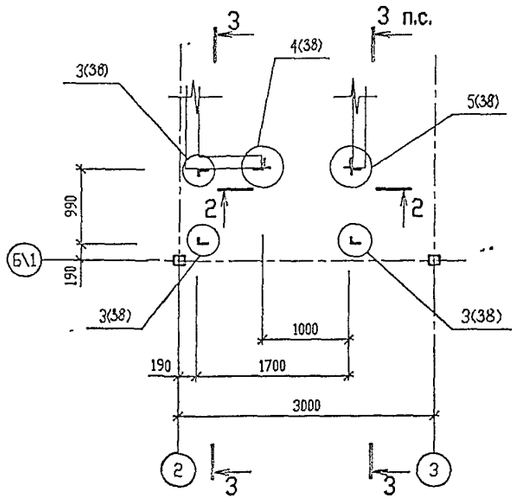

3 – 3

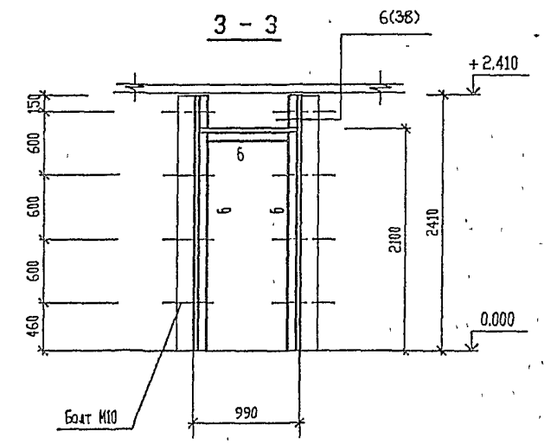

ВЕДОМОСТЬ ЭЛЕМЕНТОВ

Марка	Сечение: Эскиз	Поз	Состав	Опорные усилия: M кНм	N кН	Q кН	Группа констр.	Марка металла	Примечание
а	L		L 80х80х6	Конструктивно			4	С235	
б	L		L 63х40х5						
в	⊥		2L 63х40х5						
г	+		2L 63х40х5						

Изм.	Кол.уч.	Лист	N° док.	Подп.	Дата	Т.П.503-3-36.94-КМ
Нач. АСО		Ермолович				
Гл. спец.		Вознюк				Станция мойки автотранспорта с замкнутым водооборотным циклом производительностью 2,5–3,0 м3/час
Нач. сект.		Крутько				Схемы расположения элементов фахверка в осях 2 – 3.
Вед. инж.		Моисеева				
Проверил		Крутько				
Н. контр.		Вознюк				

Стадия	Лист	Листов
Р	37	

Привязан

Инв N

Инв N° подл. | Подпись и дата | Взам. инв. N°

АЛЬБОМ 3

Т.П.503-3-36.94

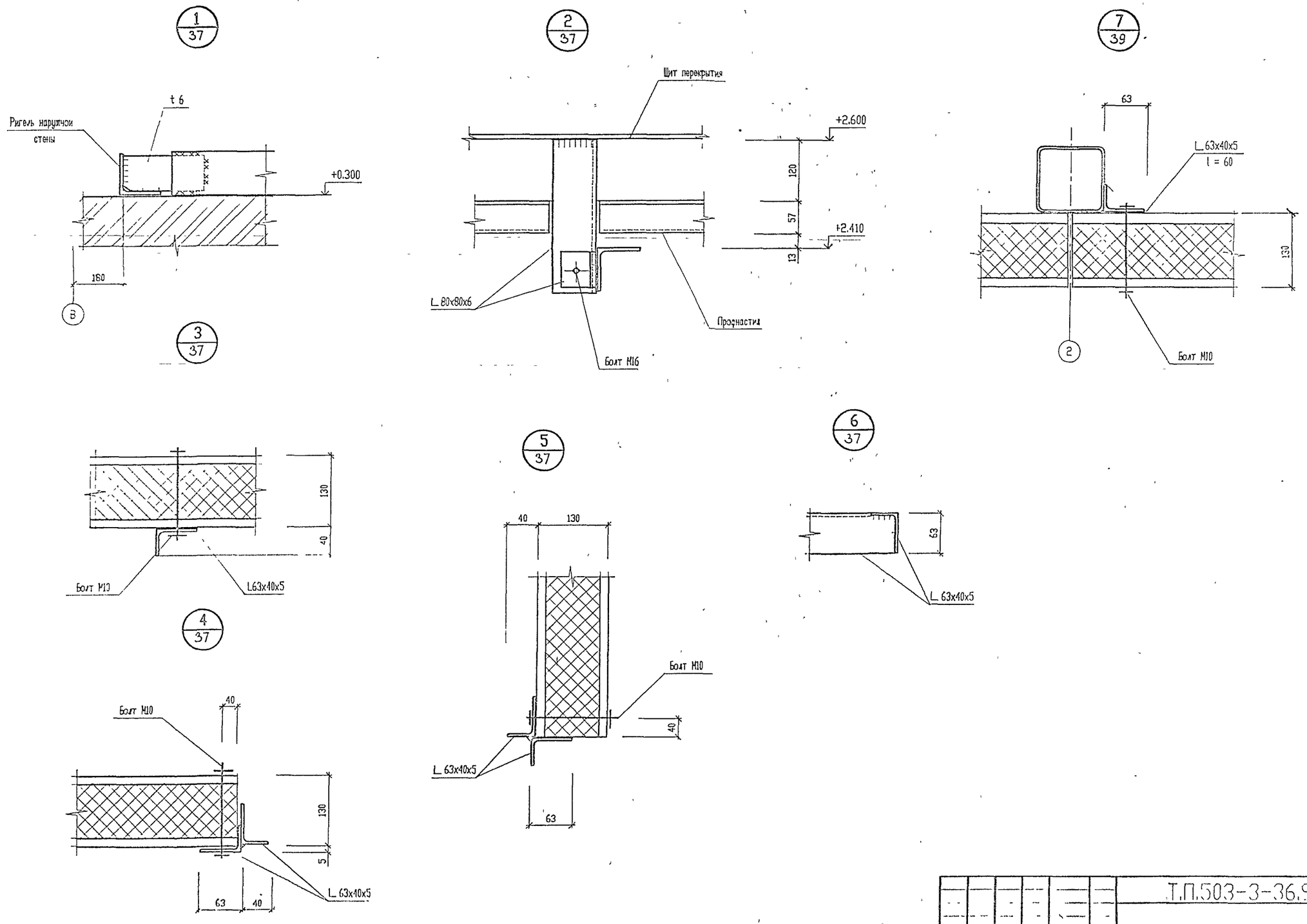

Изм	Кол.уч.	Лист	№ док.	Подп.	Дата	Т.П.503-3-36.94-КМ	
Нач. АСО		Ермолович				Станция мойки автотранспорта с замкнутым водооборотным циклом производительностью 2,5 3,0 м3/час	Стадия: Р; Лист: 38; Листов:
Гл. спец.		Вознюк					
Нач. сект.		Крутько					
Вед. инж.		Моисеева				Узлы 1 ... 6 к листу 37, узел 7 к листу 39.	OZONE ОЗОН
Проверил		Крутько					
Н. контр.		Вознюк					

Привязан

Инв N

Ц0025-03 43

Формат А2

Инв. № подл. | Подпись и дата | Взам. инв. №

АЛЬБОМ 3

Т.П.503-3-36.94

Схема расположения стеновых панелей по оси Б.

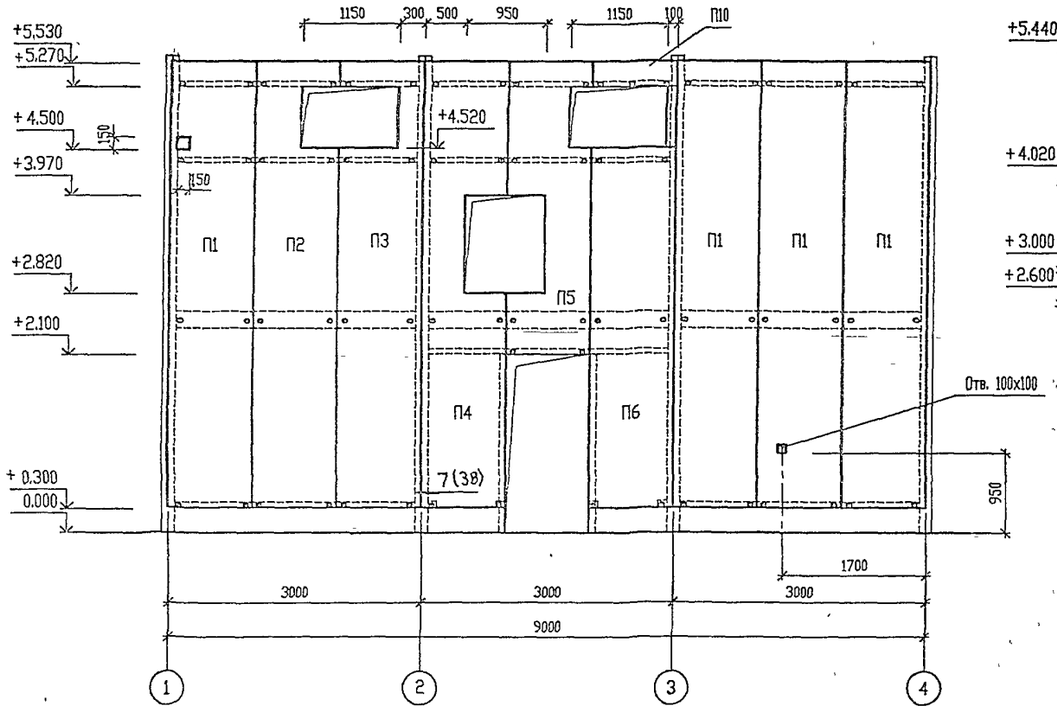

Схема расположения стеновых панелей в осях 1-2.

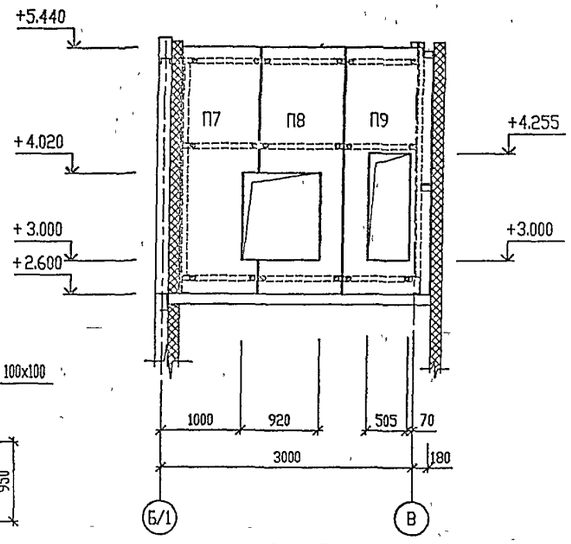

3 - 3

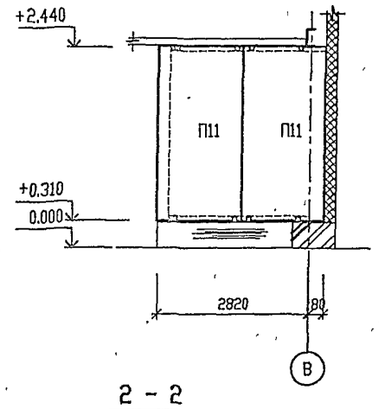

ВЕДОМОСТЬ ЭЛЕМЕНТОВ

Марка	Сечение: Эскиз	Поз	Состав	Опорные усилия: M кНм	N кН	Q кН	Группа констр.	Марка металла	Примечание
П1	ПТС13			лист 41			4	С235	
П2	ПТС19								
П3	ПТС20								
П4	ПТС21								
П5	ПТС22			лист 42					
П6	ПТС16			лист 41					
П7	ПТС23			лист 42					
П8	ПТС24								
П9	ПТС25								
П10	ПТС17								
П11	ПТС29			лист 41					
П12	ПТС15								

Схема расположения стеновых панелей в осях 2 - 3.

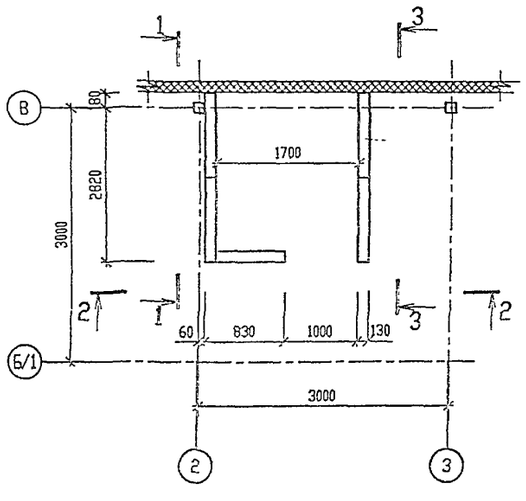

1 - 1

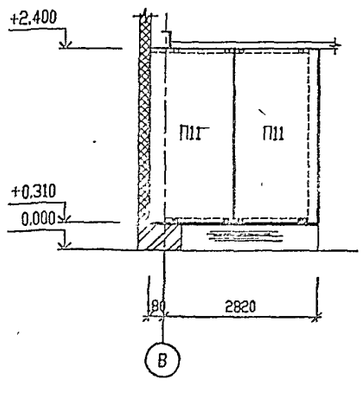

2 - 2

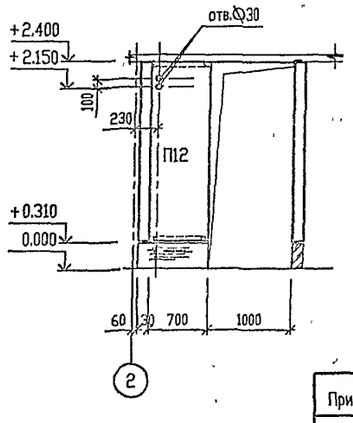

Отверстия в стенах, кроме предусмотренных в панелях, вырезать по месту.

Привязан

Инв.N

Изм.	Кол.уч.	Лист	N° док.	Подп.	Дата
Нач. АСО		Ермолович			
Гл. спец.		Вознюк			
Нач. сект.		Крутько			
Вед. инж.		Моисеева			
Проверил		Крутько			
Н. контр.		Вознюк			

Т.П.503-3-36.94-КМ

Станция мойки автотранспорта с замкнутым водооборотным циклом производительностью 2,5-3,0 м3/час

Схемы расположения стеновых панелей по оси Б, в осях 1-2 и 2-3.

Стадия	Лист	Листов
Р	39	

OZONE ОЗОН

Согласовано: Нач. СТО Чалышев

Инв. N° подл. | Подпись и дата | Взам. инв. N°

Ц 00154-03 41 Формат А2

АЛЬБОМ 3

Т.П.503-3-36.94

Схема расположения стеновых панелей и профилированного настила по оси Б/1.

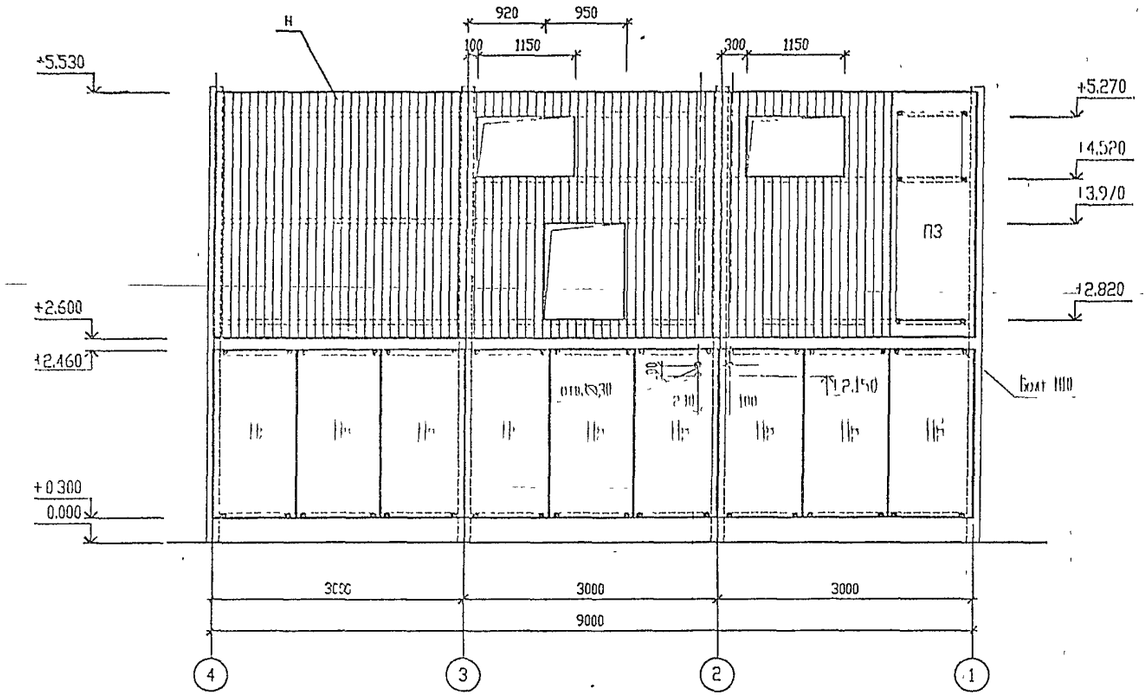

Схема расположения стеновых панелей по оси 4.

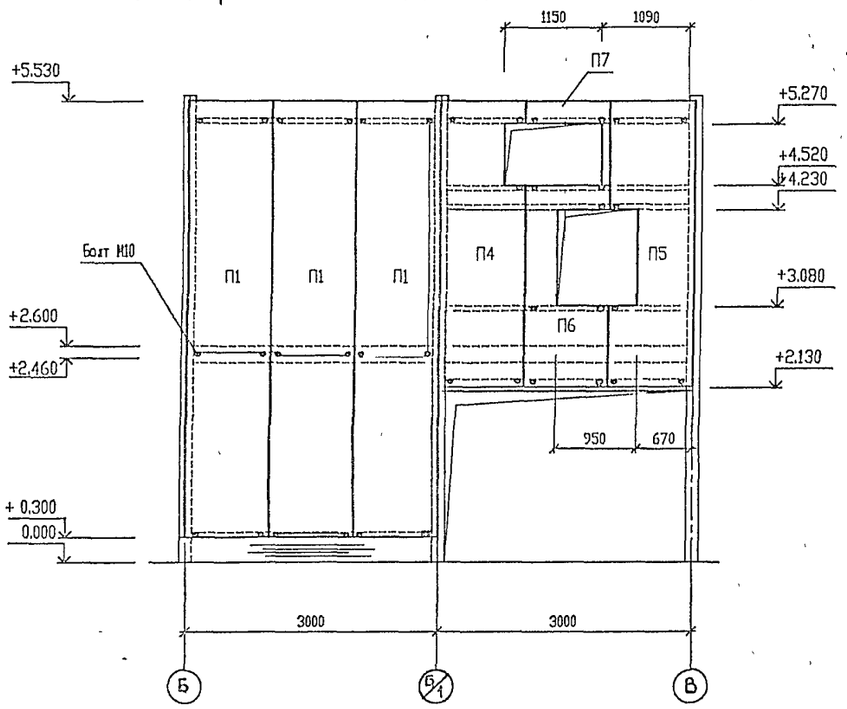

ВЕДОМОСТЬ ЭЛЕМЕНТОВ

Марка	Сечение			Опорные усилия			Группа констр.	Марка металла	Примечание
	Эскиз	Поз	Состав	M кНм	N кН	Q кН			
	Панели стеновые								
П1	ПТС13			лист 41			4	С235	
П2	ПТС14								
П3	ПТС18								
П4	ПТС26			лист 42					
П5	ПТС27								
П6	ПТС28								
П7	ПТС17			лист 41					
[illegible]	[illegible]						4	[illegible]	

1. Профнастил Н крепить самонарезающими винтами В6х25 через волну
2. Отверстия в стенах, кроме предусмотренных в панелях, вырезать по месту.

Изм.	Кол.уч.	Лист	№ док.	Подп.	Дата
Нач. АСО		Ермолович			
Гл. спец.		Вознюк			
Нач. сект.		Крутько			
Вед. инж.		Моисеева			
Проверил		Крутько			
Н. контр.		Вознюк			

Т.П.503-3-36.94-КМ

Станция мойки автотранспорта с замкнутым водооборотным циклом производительностью 2,5-3,0 м3/час

Схемы расположения стеновых панелей и профилированного настила по осям "Б/1", "4".

Стадия	Лист	Листов
Р	40	

OZONE ОЗОН

Привязан

Инв.N

Инв. № подл. | Подпись и дата | Взам. инв. № | Нач. СТО | Чалышев

Ц.00254-03 42 Формат А2

ПТС1, ПТС13.

1 - 1

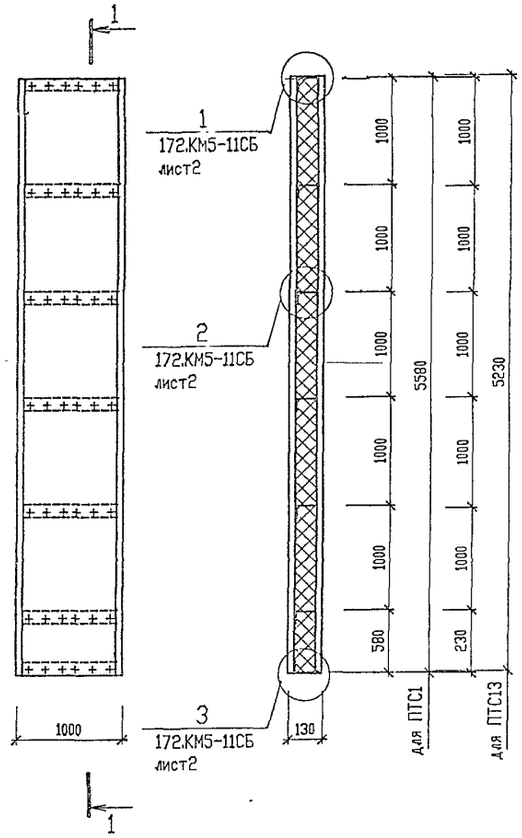

ПТС3, ПТС11, ПТС14.

2 - 2

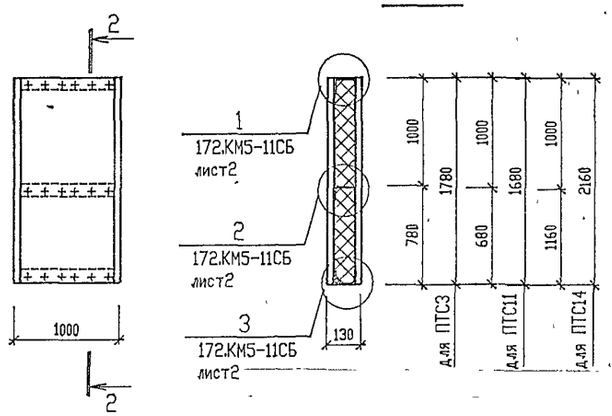

ПТС2, ПТС18.

3 - 3

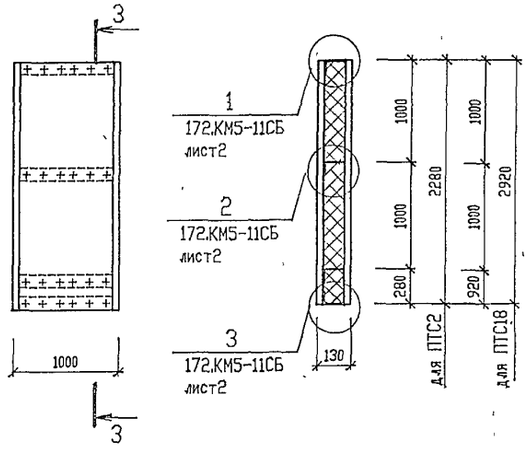

ПТС7, ПТС8.

4 - 4

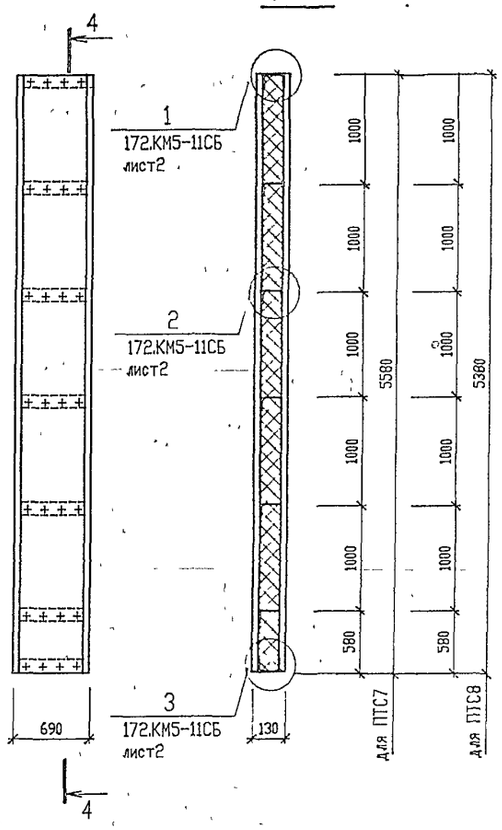

ПТС15, ПТС29.

8 - 8

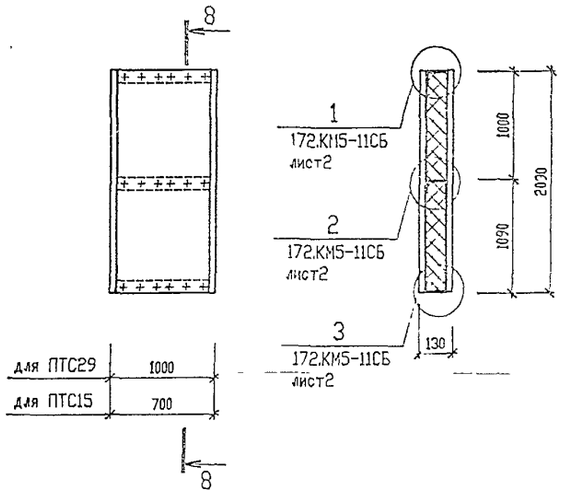

ПТС4, ПТС5, ПТС6, ПТС17.

7 - 7

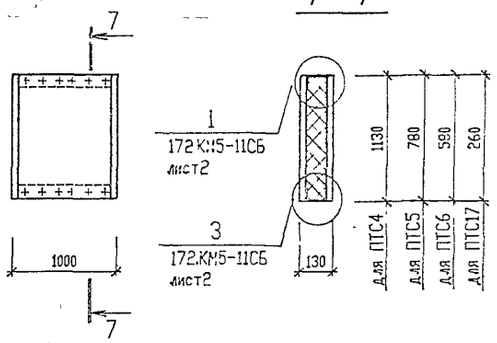

ПТС16

9 - 9

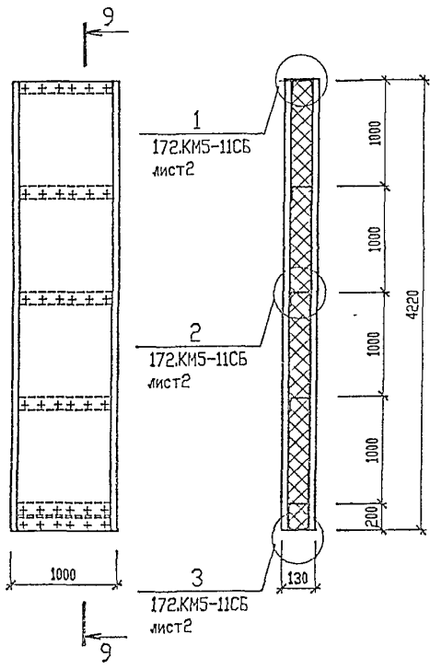

ПТС10, ПТС12.

5 - 5

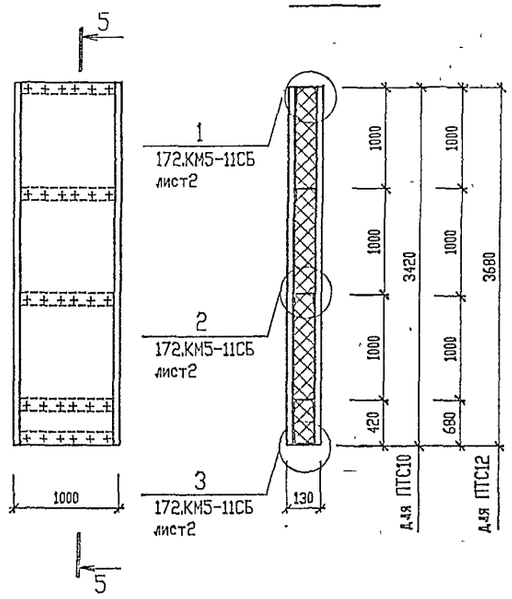

ПТС9

6 - 6

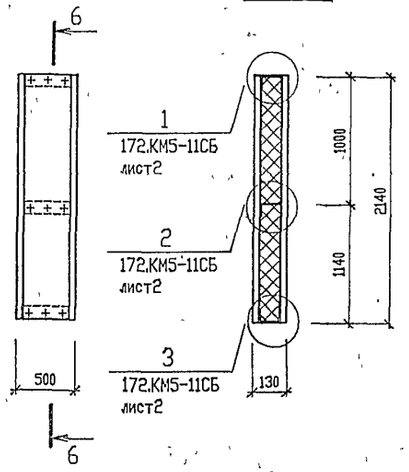

Привязан

Инв.N

Изм.	Кол.уч.	Лист	N док	Подп.	Дата
Нач. АСО		Ермолович			
Гл. спец.		Вознюк			
Нач. сект.		Крутько			
Зед. инж.		Моисеева			
Проверил		Крутько			
Н. контр.		Вознюк			

Т.П.503-3-36.94-КМ

Станция мойки автотранспорта с замкнутым водооборотным циклом производительностью 2,5-3,0 м3/час

Стадия	Лист	Листов
Р	41	

Стеновые панели ПТС1...ПТС18, ПТС29

OZONE ОЗОН

Ц 00254-03 43 Формат А2

Инв. N подл. | Подпись и дата | Взам. инв. N

Альбом 3

Т.П.503-3-36.94

ПТС19

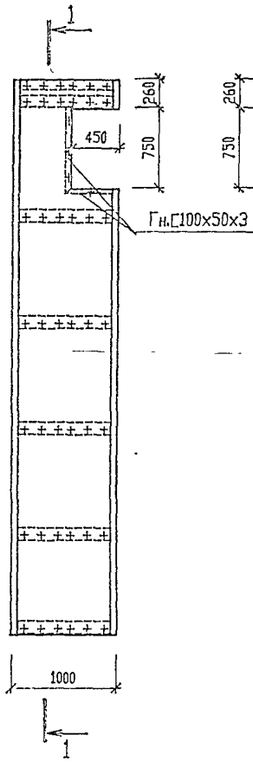

ПТС20

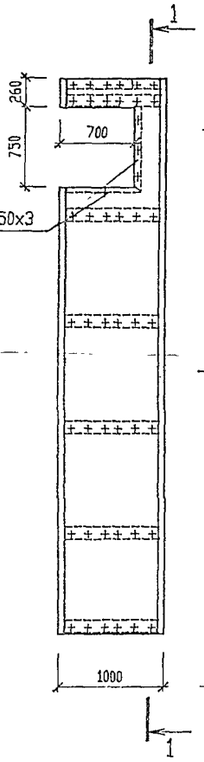

1 - 1

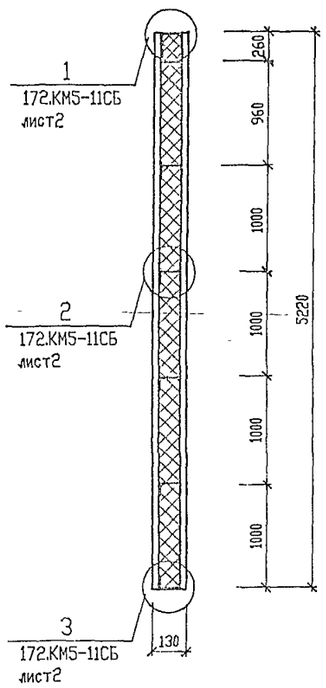

ПТС21

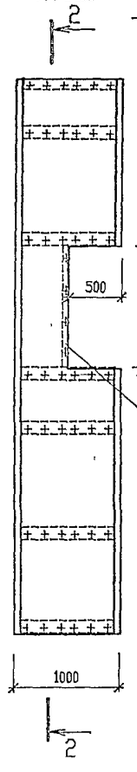

2 - 2

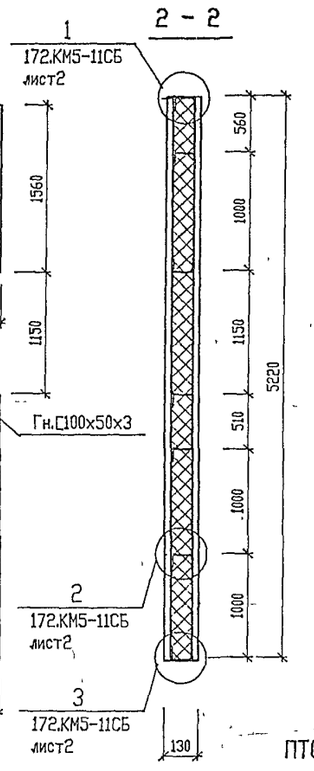

ПТС22

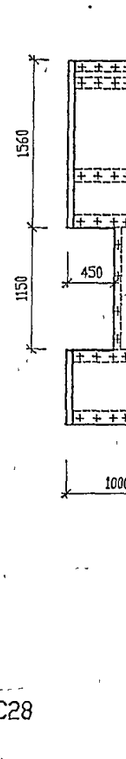

3 - 3

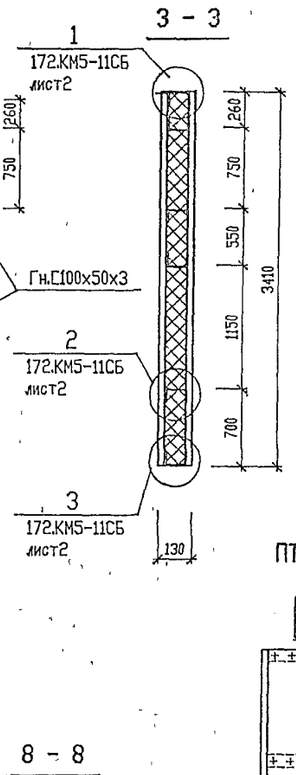

ПТС25

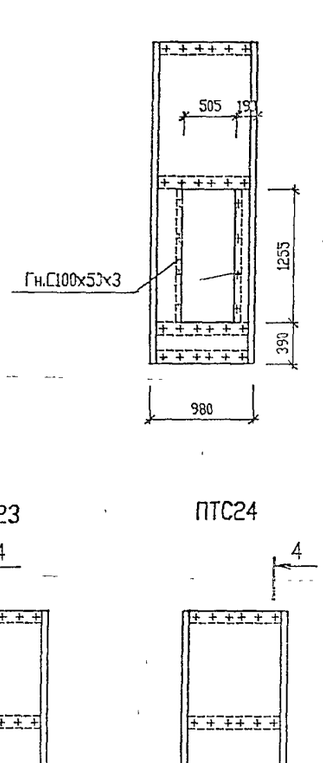

5 - 5

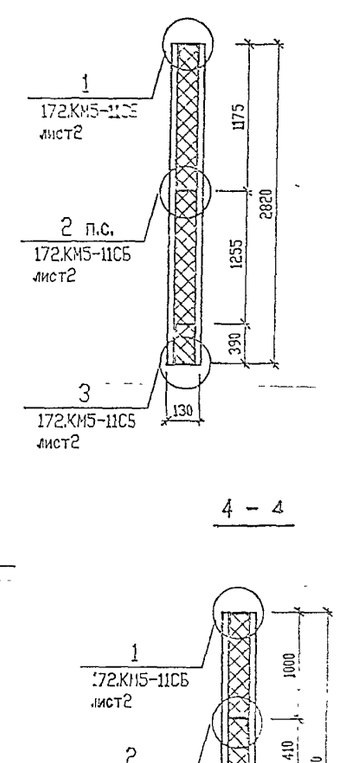

ПТС23

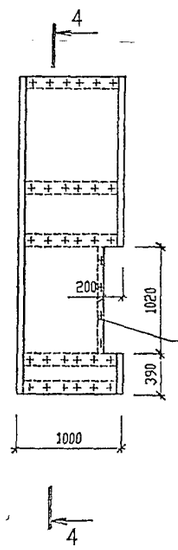

ПТС24

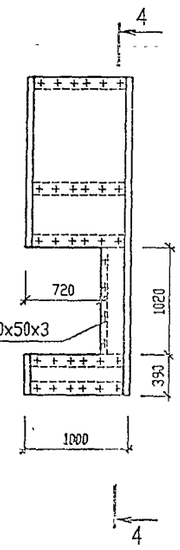

4 - 4

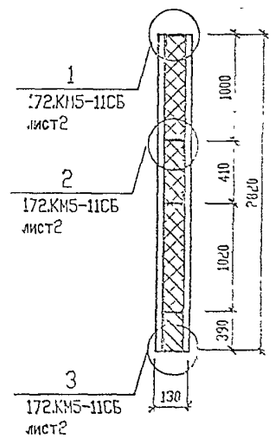

ПТС28

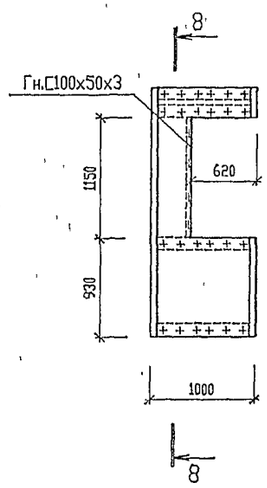

8 - 8

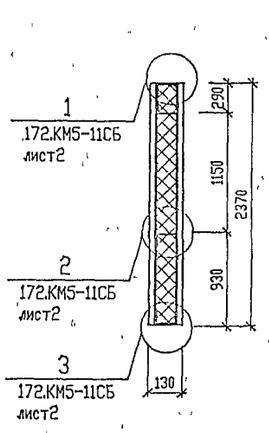

ПТС26

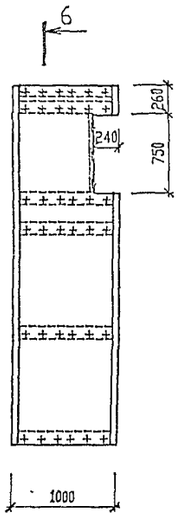

6 - 6

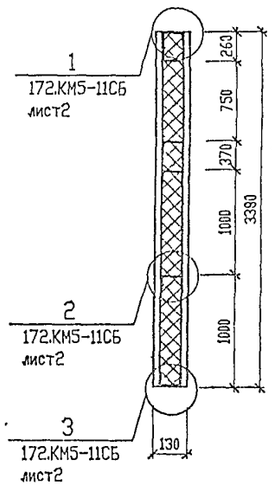

ПТС27

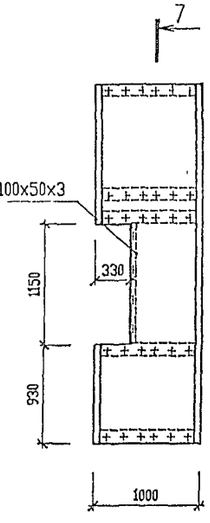

7 - 7

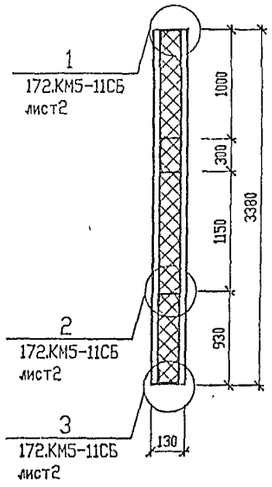

Привязан

Инв.N

Изм.	Кол.уч.	Лист	N док.	Подп.	Дата
Нач. АГО		Григорович			
Гл. спец.		Вознюк			
Нач. сект.		Крутько			
Вед. инж.		Морсеева			
Проверил		Крутько			
Н. контр.		Вознюк			

Т.П.503-3-36.94-КМ

Стадия мойки автотранспорта с замкнутым водооборотным циклом производительностью 2,5 3,0 м3/час

Стадия	Лист	Листов
Р	42	

Стеновые панели ПТС19.. ПТС28

ОЗОН

400154-03

Формат А2

Инв. N подл. | Подпись и дата | Взам. инв. N

gost.e-ecolog.ru