ТИПОВОЙ ПРОЕКТ

144-16-140.91

МАНСАРДНЫЙ 3-КОМНАТНЫЙ ЖИЛОЙ ДОМ ПОВЫШЕННОЙ КОМФОРТНОСТИ С КВАРТИРОЙ В РАЗНЫХ УРОВНЯХ ДЛЯ ИНДИВИДУАЛЬНЫХ ЗАСТРОЙЩИКОВ СО СТЕНАМИ ИЗ КИРПИЧА

/для строительства в сельской местности РСФСР/

АЛЬБОМ I

АС-АРХИТЕКТУРНО-СТРОИТЕЛЬНЫЕ ЧЕРТЕЖИ
ОВ-ОТОПЛЕНИЕ И ВЕНТИЛЯЦИЯ
ВК-ВОДОПРОВОД И КАНАЛИЗАЦИЯ
ЭО-ЭЛЕКТРООБОРУДОВАНИЕ
СС-СВЯЗЬ И СИГНАЛИЗАЦИЯ
ГО-ГАЗОСНАБЖЕНИЕ

24779-01

gost.e-ecolog.ru

ТИПОВОЙ ПРОЕКТ
144-16-140 91
МАНСАРДНЫЙ
3-КОМНАТНЫЙ ЖИЛОЙ ДОМ
ПОВЫШЕННОЙ КОМФОРТНОСТИ
С КВАРТИРОЙ В РАЗНЫХ УРОВНЯХ
ДЛЯ ИНДИВИДУАЛЬНЫХ ЗАСТРОЙЩИКОВ
СО СТЕНАМИ ИЗ КИРПИЧА

/для строительства в сельской местности РСФСР/

АЛЬБОМ I

ПЕРЕЧЕНЬ АЛЬБОМОВ

АЛЬБОМ I	АС-АРХИТЕКТУРНО-СТРОИТЕЛЬНЫЕ ЧЕРТЕЖИ ОВ-ОТОПЛЕНИЕ И ВЕНТИЛЯЦИЯ ВК-ВОДОПРОВОД И КАНАЛИЗАЦИЯ ЭО-ЭЛЕКТРООБОРУДОВАНИЕ СС-СВЯЗЬ И СИГНАЛИЗАЦИЯ ГСВ-ГАЗОСНАБЖЕНИЕ
АЛЬБОМ II	С-СМЕТЫ
АЛЬБОМ III	СО-СПЕЦИФИКАЦИЯ ОБОРУДОВАНИЯ
АЛЬБОМ IV	ВМ-ВЕДОМОСТИ ПОТРЕБНОСТИ В МАТЕРИАЛАХ

© АПП ЦИТП, 1991

Разработан
проектным институтом
ЦНИИЭПграждансельстрой

гл. инженер института Лензерович М.Г.

гл. архитектор проекта Егоров В.Н.

Утвержден
Госкомархитектуры
приказ №172 от 18.09.89г.
Введен в действие
ЦНИИЭПграждансельстроем
приказ №8/т от 14.02.1991г.

Содержание альбома (начало)

Лист	Наименование	Стр альбома
	Содержание альбома	2-3
	Архитектурно — строительные чертежи АС	
1-6	Общие данные	4-9
7	Фасады	10
8	Фасады (вариант)	11
9	Планы на отм 0.000, 1.400, -1.240	12
10	Кладочные планы на отм -1.240, 0.000 1.400, на отм -2.100 (вариант)	13
11	Планы с расстановкой мебели	14
12	Интерьер гостиной	15
13	Интерьер столовой	16
14	Разрезы 1-1, 2-2 / Планы кровли	17
15	Разрезы 3-3, 4-4	18
16	Экспликация полов Ведомость отделки помещений	19
17	Спецификация столярных изделий	20
18	Схема расположения фундаментов	21
19	Вид А Схема расположения фундаментов и перекрытия погреба Схема здания	22
20	Порядовки стен	23
21	Схемы расположения элементов деревянного перекрытия на отм 1.145, 2.545	24
22	Схема расположения элементов деревянного перекрытия на отм 3.945 Спецификация	25
23	Сечения 1-1, 2-2, 3-3, 4-4	26
24	Схемы расположения панелей перекрытия на отм 2.500, 3.900 (вариант с м б панелями)	27
25	Схема расположения панелей перекрытия на отм 1.100 (вариант с м б панелями)	28
26	Монолитные участки УМ-1, УМ-2	29
27	Планы перемычек	30
28	Ведомость перемычек	31
29	Спецификация перемычек	32
30	Ведомость перемычек наружных стен	
	Спецификация перемычек (вариант)	33
31	Монолитные перемычки МП-1, МП-2, МП-3	34
32	Каркасы Кр 1 — Кр 12 Стержни ОС-1 — ОС-6	35
33	Спецификация металла на каркасы Кр 1 — Кр 12	
	Отдельные стержни ОС-1 — ОС 6	36
34	Схема расположения элементов стропил Разрезы 1-1 33	37
35	Узлы 1 7	38
36	Разрез 4-4 Узел 8 Спецификация	39
37	Закладные детали ЗД-1, ЗД-2	40
38	Внутриквартирная лестница	41
39	Лестничные марши внутриквартирной лестницы	42
40	Подкосоурные балки Ограждения внутриквартирной лестницы	43
41	Деревянные конструкции перегородок	44
42	Внутриквартирная лестница, Вариант с погребом	45
43	Развертка стен с дымовентиляционными каналами	46
44	Вентиляционная шахта В-1	47
45	Веранда, терраса Планы, разрезы 1-1 3-3	48
46	Веранда, терраса Узлы 1 4	49
47	Схема расположения элементов стропил веранды и террасы. Узлы 5 8	50
48	Веранда, терраса Спецификация элементов	51
49	Камин	52
50	Оконный блок индивидуальный ОД6-6и	53
51	Оконный блок индивидуальный ОР6-6и	54
52	Оконный блок индивидуальный ОРД6-6и	55
53	Оконный блок индивидуальный ОС12-6и	56
54	Оконный блок индивидуальный ОР12-6и	57

Содержание альбома (окончание)

Лист	Наименование	Стр альбома
55	Оконный блок индивидуальный ОРС 12-6Ц	58
56	Оконные блоки ОВ-1, ОВ-2, ОВ-7, ОВ-8	59
57	Оконные блоки ОВ-3, ОВ-4, ОВ-5; ОВ-6	60
58	Индивидуальная фрамуга ФИ-1	61
59	Гараж (вариант). Планы; фасады, разрезы-1 Узел 1,2	62
60	Гараж (вариант). Схема расположения фундаментов	
	Схема расположения стропил	63
61	Ворота гаража В-1 Спецификация элементов ворот В-1	64
62	Хозпостройка (вариант) Фасады А-Г, 1-3; 3-1, Г-Д	65
63	Хозпостройка (вариант) План, разрезы	66
64	Хозпостройка (вариант) Спецификация столярных изделий	
	Ведомость отделки помещений Экспликация полов	
	Экспликация помещений хозпостройки	67
65	Хозпостройка (вариант) Схема расположения фундаментов. Сечения	68
66	Хозпостройка (вариант) Схема расположения стропил	
	Разрезы Узлы 1,2	69
67	Хозпостройка (вариант) Схема чердачного перекрытия	
	Узлы 3-5. Спецификация древесины	70
68	Хозпостройка (вариант) Монтажная схема передычек	
	Ведомость передычек	71
69	Хозпостройка (вариант) Мишеесборник	72
70	Хозпостройка (вариант) Перегородки ПХ-1, ПХ-2	
	Дверь ДХ-2. Спецификация материалов	73
71	Хозпостройка (вариант) Деталь дымовентиляционного	
	короба Приставная лестница Спецификация	74
	Отопление, вентиляция — ОВ	
1	Общие данные (начало)	75
2	Общие данные (окончание)	76
3	Планы на отм 0.000, 1.400; -1.240	77
4	Схема системы отопления Схемы систем	
	вентиляции ВЕ1 ÷ ВЕ3.	78
5	План на отм 0.000, 1.400, -1.240 (вариант)	79
6	Схема системы отопления Узел управления	
	Схемы вентиляции ВЕ1 ÷ ВЕ3 (вариант)	80
	Водопровод, канализация — ВК	
1	Общие данные	81
2	Планы	82
3	Планы (вариант)	83
4	Схемы систем В1, Т3; Т4; К1	84
	Электрооборудование — ЭО	
1	Общие данные	85
2	План расположения осветительных сетей	86
	Связь и сигнализация — СС	
1	Общие данные	87
2	План на отм 0.000; 1.400	88
3	План кровли Схема расположения устройств связи	89
	Газоснабжение — ГСВ	
1	Общие данные	90
2	План Схема газоснабжения	91
3	Общие данные (вариант)	92
4	План Схема газоснабжения (вариант).	93

ВЕДОМОСТЬ РАБОЧИХ ЧЕРТЕЖЕЙ ОСНОВНОГО КОМПЛЕКТА МАРКИ АС (НАЧАЛО)

ЛИСТ	НАИМЕНОВАНИЕ	СТР
1-6	Общие данные	4-9
7	Фасады	10
8	Фасады (вариант)	11
9	Планы на отм 0000, 1.400, -1.240	12
10	Кладочные планы на отм -1.240, 0000, 1.400,	
	на отм -2 100 (вариант)	13
11	Планы с расстановкой мебели	14
12	Интерьер гостинной	15
13	Интерьер столовой	16
14	Разрезы 1-1, 2-2 План кровли	17
15	Разрезы 3-3, 4-4	18
16	Экспликация полов, ведомость отделки помещений	19
17	Спецификация столярных изделий	20
18	Схема расположения фундаментов	21
19	Вид „А" Схема расположения фундаментов и пере-	
	крытия погреба Схема здания	22
20	Порядовки стен	23
21	Схемы расположения элементов деревянного	
	перекрытия на отм 1 145, 2 545	24
22	Схема расположения элементов деревянного	
	перекрытия на отм. 3 945. Спецификация	25
23	Сечения 1-1, 2-2, 3-3, 4-4	26
24	Схема расположения панелей перекрытий	
	на отм 2 500; 3 900 (вариант с ж б панелями)	27
25	Схема расположения панелей перекрытий	
	на отм 1 100 (вариант с ж б панелями)	28
26	Монолитные участки УМ-1, УМ-2	29
27	Планы перемычек	30
28	Ведомость перемычек	31
29	Спецификация перемычек	32
30	Ведомость перемычек наружных стен.	
	Спецификация перемычек (вариант)	33
31	Монолитные перемычки МП-1, МП-2, МП-3	34
32	Каркасы Кр-1 - Кр12 Стержни ОС-1 - ОС-6	35
33	Спецификация металла на каркасы Кр1 - Кр12	
	Отдельные стержни ОС-1 - ОС-6	36
34	Схема расположения элементов стропил Разрезы 1-1 3-3	37
35	Узлы 1. 7	38
36	Разрез 4-4 Узел 8 Спецификация	39
37	Закладные детали ЗД-1, ЗД-2	40

Проект соответствует действующим нормам и правилам

Гл. архитектор проекта ВН Егоров

Гл. инженер привязки

Инв №			
Гл. инж.	Проскуряков		
Н. контр	Егоров		
Нач. маст	Радыгин		
Зам. им	Земляк		
ГАП	Егоров		
Гл. спецар	Борозков		
Вед. инж.	Шишкина		
Исполнил	Суханова		
Проверил	Шилтова		

Привязан

144-16-140 91 -АС

Мансардный 3-комнатный жилой дом повышенной комфортности	Стадия	Лист	Листов
	Р	1	71
Общие данные (начало)	ЦНИИЭП Граждансельстрой		

Ведомость рабочих чертежей основного комплекта маски АС (окончание)

Лист	Наименование	Стр
38	Внутриквартирная лестница	41
39	Лестничные марши внутриквартирной лестницы	42
40	Подкосоурные балки, ограждения внутриквартирной лестницы	43
41	Деревянные конструкции перегородок	44
42	Внутриквартирная лестница вариант с погребом	45
43	Развертка стен с дымовентиляционными каналами	46
44	Вентиляционная шахта В-1	47
45	Веранда, терраса План, разрезы 1-1 ... 3-3	48
46	Веранда, терраса. Узлы 1 4	49
47	Схема расположения элементов стропил веранды	
	и террасы Узлы 5 8	50
48	Веранда, терраса Спецификация элементов	51
49	Камин	52
50	Оконный блок индивидуальный ОС6-6И	53
51	Оконный блок индивидуальный ОР6-64	54
52	Оконный блок индивидуальный ОРС6-6И	55
53	Оконный блок индивидуальный ОС12 6И	56
54	Оконный блок индивидуальный ОР12-6И	57
55	Оконный блок индивидуальный ОРС12-6И	58
56	Оконные блоки ОВ-1; ОВ-2, ОВ-7; ОВ-8	59
57	Оконные блоки ОВ-3; ОВ-4, ОВ-5, ОВ-6	60
58	Индивидуальная фрамуга ФИ-1	61
59	Гараж (вариант) План, фасады; Разрез 1-1; Узел 1,2	62
60	Гараж (вариант) Схема расположения фундамен-	
	тов Схема расположения стропил	63

Лист	Наименование	Стр
61	Ворота гаража В-1 Спецификация элементов ворот В-1	64
62	Хозпостройка (вариант) Фасады А-Г, 1-3; 3-1; Г-А	65
63	Хозпостройка (вариант) План, разрезы	66
64	Хозпостройка (вариант) Спецификация столярных изделий	
	Ведомость отделки помещений Экспликация полов	
	Экспликация помещений хозпостройки.	67
65	Хозпостройка (вариант) Схема расположения фунда-	
	ментов Сечения	68
66	Хозпостройка (вариант) Схема расположения стропил	
	Разрезы. Узлы 1,2	69
67	Хозпостройка (вариант) Схема чердачного перекрытия	
	Узлы 3-5 Спецификация древесины	70
68	Хозпостройка (вариант). Монтажная схема перемы-	
	чек. Ведомость перемычек	71
69	Хозпостройка (вариант) Жижесборник	72
70	Хозпостройка (вариант) Перегородки ПХ-1; ПХ-2	
	дверь ДХ-2 Спецификация материалов	73
71	Хозпостройка (вариант) Деталь дымовентиляционного	
	короба Приставная лестница Спецификация	74

Н.контр	Егоров	
Нач маст	Радыгин	
Зам нм	Земляк	
ГАП	Егоров	
Гл спец арх	Борознов	
Вед инж	Шишкина	
Исполнил	Суханова	
Проверил	Шилтова	

144-16-140 91 -АС

Мансардный 3-комнатный жилой дом повышенной комфортности

Стадия	Лист	Листов
Р	2	

Общие данные (продолжение)

ЦНИИЭП гражданскельстрой

Привязан

Инв №

24779-01 6

Типовой проект мансардного 3-комнатного жилого дома повышенной комфортности с квартирой в разных уровнях для индивидуальных застройщиков со стенами из кирпича для строительства в сельской местности РСФСР разработан на основании задания на проектирование, утвержденного 20 марта 1990 г. и письма ЦИТП № 21-447 от 24 ноября 1989 г.

Проект утвержден Госкомархитектуры, приказ № 172 от 18.09.89 г.

Проект предназначен для строительства во II, III климатических районах, IВ климатическом подрайоне РСФСР с обычными геологическими условиями, со средней температурой наиболее холодной пятидневки -20°, -30° (основное решение), -40° С

Нормативное значение снеговой нагрузки 1,0 кПа.

Нормативное значение ветрового давления 0,38 кПа.

Зона влажности нормальная

Характеристика здания:

Класс ответственности III

Коэффициент надежности 0,95

Степень огнестойкости IV

Архитектурно-планировочное решение

Особенностью планировочной структуры дома является расположение отдельных групп помещений в разных уровнях, со смещением в полэтажа. На отметке главного входа находятся: холл, гостиная, общая комната, столовая и кухня.

Столовая расположена смежно с помещением кухни и смежно (через раздвижную дверь-перегородку) с холлом, связанным в свою очередь с гостиной-общей комнатой. В этом же уровне к дому пристроены: веранда-оранжерея с выходом в нее из гостиной и из шлюза-прихожей, а также терраса с крыльцом, на которую есть выход из столовой.

Гостиная-общая комната имеет повышенную отметку потолка, закругленный эркер-окно, предусмотрен дровяной камин.

В холле рядом с кухней расположен санузел и лестница, связывающая между собой все уровни квартиры, холл имеет высоту в два этажа и антресоль-балкон на втором этаже.

В глубине дома ниже уровня входа на полэтажа расположены помещения цокольного этажа, топочная с кладовой, комната-мастерская, а также хозяйственная кладовая на месте которой может быть оборудована баня-сауна.

Выше уровня входа на полэтажа (над цокольным этажом) расположены две спальные комнаты со своим санузлом (ванной-постирочной).

При варианте дома с пристроенным гаражом или хозпостройкой из цокольного этажа через тамбур устраивается проход в гараж и хозпостройку.

В проекте разработаны следующие объемно-планировочные варианты:

- жилой дом с пристроенным гаражом,
- жилой дом с пристроенной хозпостройкой,
- жилой дом с погребом.

Отделочные работы

Наружная отделка: цоколь — расшивка швов, стены лицевой кирпич с расшивкой швов, частичная цветная штукатурка деталей фасадов (см. фасады),

оконные переплеты и балконные двери окрашиваются тонированной олифой и лаком.

входные двери покрыть бесцветным лаком,

деревянные конструкции — карнизы, фронтоны, детали веранды и террасы покрыть горячей олифой за 2 раза,

по периметру дома выполнить асфальтобетонную отмостку шириной 850 мм по детали 52 серии 2 110-1 вып 1 без бортового камня.

Представлен вариант фасадов л 8

Внутренняя отделка см. лист 16

Н контр	Егоров		
Нач маст	Радыгин		
Зам и м	Земляк		
ГАА	Егоров		
Гл ст арх	Борознов		
Вед инж	Шишкина		
Исполн	Барабанщикова		
Провер.	Шилтова		

144-16-140 91 -АС

Мансардный 3-комнатный жилой дом повышенной комфортности	Стадия	Лист	Листов
	Р	3	

Общие данные /продолжение/

ЦНИИЭП граждансельстрой

Привязан

Инв №

Копировал Кузл 24779-01 7 формат А3

Конструктивное решение

Проект жилого дома со стенами из кирпича (ГОСТ 530-80) запроектирован с несущими продольными стенами с шагом 4 2м

Пространственная жесткость здания обеспечивается совместной работой продольных и поперечных стен с дисками перекрытий и покрытия

Фундаменты — ленточные бутобетонные

Наружные стены выполняются из кирпича керамического марки -50 на растворе марки 25 толщиной 380, 510 (основное решение), 640 мм (см табл №1,2)

— кирпича керамического пустотелого пластического прессования на цементно-песчаном растворе с объемным весом кладки 1600, 1400 (основное решение), 1200 кг/м³,

— кирпича керамического полнотелого на цементно-песчаном растворе с объемным весом кладки 1800 кг/м³,

— кирпича керамического полнотелого с объемным весом кладки 1700 кг/м³ на цементно-шлаковом растворе, 1600 кг/м³ — на цементно-перлитовом растворе

Внутренние стены, частично перегородки выполняются из кирпича полнотелого глиняного обыкновенного марки 50 на растворе М25

Перекрытия запроектированы в 2х вариантах деревянные балки перекрытия (ГОСТ 4981 87), щиты перекрытии деревянные (ГОСТ 1005-86) - основное решение, железобетонные плиты перекрытии

Крыша чердачная, стропильной конструкции, стропила деревянные

Кровля-волнистые асбестоцементные листы унифицированного профиля (ГОСТ 16233-77) по деревянной обрешетке

Утеплитель — см табл №3

Перегородки - мелкоштучные гипсобетонные в санузлах кирпичные

Лестницы - деревянные индивидуальные

В проекте разработаны конструктивные варианты: наружные стены и фундаменты при расчетных температурах наружного воздуха -20°С, -40°С, заполнение оконных проемов с двойным и тройным остеклением, перекрытия из железобетонных плит, перегородки из гипсокартонных листов на деревянном каркасе поэлементной сборки по серии 1 131 9-24 В1

Таблица №1

Материал наружных стен	Кирпич керамический пластического прессования ГОСТ 530 80 на цементно-песчаном растворе с объемным весом кладки, кг/м³						Кирпич керамический полнотелый ГОСТ 530 80 на цементно-песчаном растворе с объемным весом кладки кг/м³				Кирпич керамический полнотелый ГОСТ 530-80 с объемным весом кладки кг/м³	
	1600			1400		1200	1800				1700	1600
	с облицовкой керамическим пустотелым кирпичом		без облицовки	с облицовкой керамическим пустотелым кирпичом	без облицовки	без облицовки	с облицовкой керамическим пустотелым кирпичом			без облицовки	на цементно шлаковом растворе	на цементно-перлитовом растворе
Объемн вес облиц. кг/м³ / Толщ нар стен мм	1200	1400	—	1200	—	—	1200	1400	1600	—		
380	-19	-17	-16	-21	-20	-23	-14	-13	-12	-11	-12	-14
510	-30	-29	-28	-33	-32	-35	-22	-21	-20	-18	-20	-25
640	-40	-39	-38	-44	-43	-49	-32	-31	-30	-28	-30	-34

Таблица толщин наружных стен

Таблица №2

Материал наружных стен	Температура наружного воздуха Тн°С	Толщина стены,	Привязка к оси, а, мм
Кирпич керамический пластического прессования ГОСТ 530-80 на цем-песч р ре с об весом кладки 1400 кг/м³	-20°	380	260
	-30°	510	390
	-40°	640	520

Таблица толщин утеплителя

Таблица №3

Конструкция покрытия	Температура нар возд Тн°С		
	-20°	-30°	-40°
Покрытие по деревянным балкам утеплитель - минераловатные маты γ 125 кг/м³	110	140	170
Покрытие по железобетонным плитам утеплитель пенобетон γ 300 кг/м³	120	150	200

Привязан

Инв №

Н.контр	Егоров	
Нач маст	Радыгин	
Зав н м	Земляк	
Гип	Егоров	
Гл.спец	Борознов	
Вед инж	Шишкина	
Исполн	Шилтова	
Провер	Коцарь	

144-16-140 91 АС

Мансардный 3 комнатный жилой дом повышенной комфортности	Стадия	Лист	Листов
	Р	4	
Общие данные (продолжение)	ЦНИИЭП гражданскельстрой		

Копировал Kozl 24779-01 8 формат А3

Ведомость основных комплектов рабочих чертежей

Обозначение		Наименование	Примеч
144-16-140 91	АС	Архитектурно строительные чертежи	
	ОВ	Отопление и вентиляция	
	ВК	Водопровод и канализация	
	ГСВ	Газоснабжение	
	ЭО	Электрооборудование	
	СС	Связь сигнализация	

Ведомость спецификации

Лист	Наименование	Стр альбома
17	Спецификация столярных изделий	21
19	Спецификация изделий к схемам расположения фундаментов (вариант)	22
22	Спецификация элементов деревянных покрытий	25
25	Спецификация панелей перекрытий (вариант с железобетонными панелями)	23
26	Спецификация материалов на монолитные участки УМ1, УМ2	27
29	Спецификация перемычек наружных стен	32
29	Спецификация перемычек внутренних стен	31
30	Спецификация перемычек наружных стен (толщина стен 380 мм – вариант)	31
31	Спецификация материалов на монолитные перемычки	31
33	Спецификация металла на каркасы и отдельные стержни	36
36	Спецификация материалов	39
37	Спецификация металла на закладные детали ЗД 1 ЗД-2	40
38	Спецификация древесины на внутриквартирную лестницу	41
39	Спецификация древесины на лестничные марши	42
40	Спецификация древесины на подкосоурную балку и ограждения	43
41	Спецификация материалов для перегородок	44
42	Спецификация древесины на стремянку	45
45	Спецификация столярных изделий	48
48	Спецификация металлических изделий на веранду террасу	51
48	Спецификация деревянных изделий на веранду, террасу	51
50 52	Спецификация материалов	53 55
53 55	Спецификация материалов	56-59
56 57	Спецификация материалов	59-60
58	Спецификация материалов на фрамугу ФН 1	61
59	Спецификация столярных и железобетонных изделий для гаража	62
60	Спецификация древесины	63
61	Спецификация элементов ворот В 1	64
64	Спецификация столярных изделий хозпостройки (вариант)	67
67	Спецификация древесины стропил и чердачного перекрытия	70
68	Спецификация перемычек	71
70 71	Спецификация материалов	73-74

Н контр	Егоров	
Нач маст	Радыгин	
Зам н м	Земляк	
ГАП	Егоров	
Гл спец а	Борознов	
Вед инж	Шишкина	
Исполн	Суханова	
Провер	Шилтова	

144-16-140 91 -АС

Мансардный 3 комнатный жилой дом повышенной комфортности	Стадия	Лист	Листов
	Р	5	
Общие данные (продолжение)	ЦНИИЭП граждансельстрой		

Привязан

Инв №

Копировал 24779 01 9 Формат А3

Альбом 1

2 3948-9

Ведомость ссылочных и прилагаемых документов

Обозначение	Наименование	Прим
Серия 1 136-5-23 В 1,2,3	Окна и балконные двери для жилых зданий	
Серия 1 136 5-19	Двери деревянные наружные для жилых	
	и общественных зданий	
Серия 1 136-10	Двери деревянные внутренние для	
	жилых и общественных зданий	
Серия 1 172 5-6	Элементы и детали встроенных шкафов	
	и антресолей для жилых зданий	
ГОСТ 8242-88	Детали профильные из древесины и дре-	
	весных материалов для строительства	
ГОСТ 8486-86* Е	Пиломатериалы хвойных пород	
Серия 1 038 1-1 В 1	Перемычки железобетонные	
ГОСТ 4981-87	Балки перекрытий деревянные	
ГОСТ 1005-86	Щиты перекрытий деревянные	
Серия 1 141-1 В 60	Панели перекрытий железобетонные	
	многопустотные	
Серия 2 140-1 В 1	Детали перекрытий жилых зданий	
ГОСТ 530-80	Камни и кирпич керамические	
144-16-140-91 альбом II	Сметы	
144-16-140 91 альбом III	Спецификация оборудования	
144-16-140-91 альбом IV	Ведомость потребности в материалах	

Технико - экономические показатели

Марка поз	Наименование	Ед изм	Показатели
1	Площадь застройки	м²	167,86
2	Жилая площадь	м²	45,49
3	Площадь квартиры	м²	130,79
4	Общая площадь	м²	149.06
5	Площадь летних помещений	м²	24,00
6	Строительный объем	м³	550,00
7	Стоимость		
	Общая сметная стоимость	тыс руб	25,06
	в том числе		
	строительно-монтажных работ	тыс руб	24,94
	оборудования	тыс руб	0,12
8	Трудоемкость		
	построечные трудовые затраты	чел/час	3284
	то же на 1м³ строительного объема	чел/час	597
9	Расход строительных материалов		
	цемент М-400	т	28,13
	сталь	т	0 81
	лесоматериалы	м³	37 60
	кирпич	тыс шт	55,01
10	Эксплуатационные показатели		
	расход		
	холодной воды	л/сек	0,44
	канализационные стоки	л/сек	2,04
	тепла на отопление	ккал/ч / вт	18830 / 24978
	потребная мощность		
	электрическая	кВт	5.00

Н контр	Егоров	
Нач маст	Радыгин	
Зам н м	Земляк	
ГАП	Егоров	
Гл спец	Борознов	
Вед инж	Шишкина	
Исполн	Суханова	
Провер	Шилтова	

144-16-140,91 -АС

Мансардный 3-комнатный жилой дом повышенной комфортности

Стадия	Лист	Листов
Р	6	

Общие данные (окончание)

ЦНИИЭП гражданскельстрой

Привязан

Инв N

Копировал Kozl-24779-01 10 формат А3

Фасад 2-3

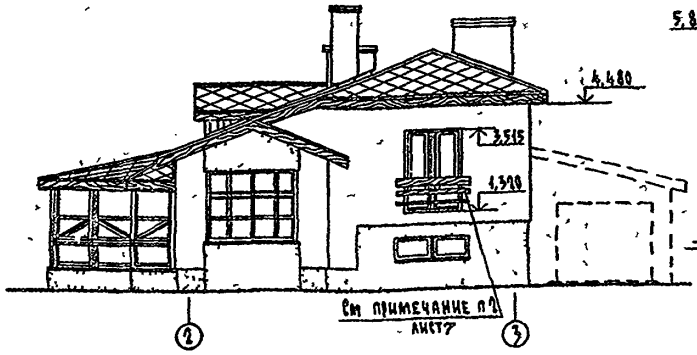

Фасад Д-Д

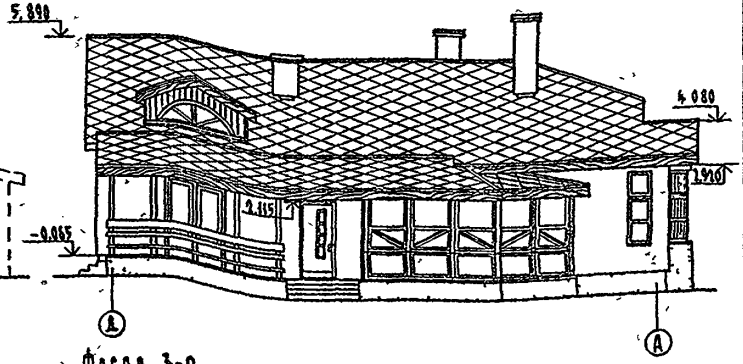

Фасад А-Д

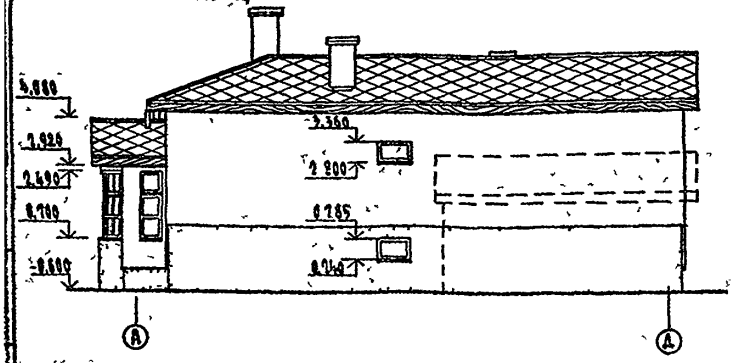

Фасад 3-2

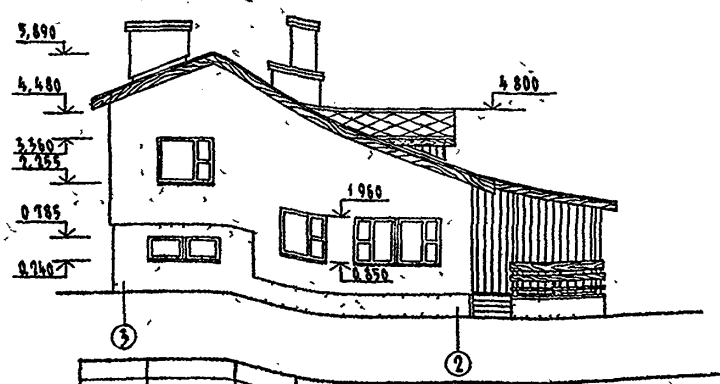

1. Пунктиром показан пристроенный гараж(вариант)
2. Ограждение французского балкона делать по месту из досок толщ 40 мм, которые крепить к стене шурупами в деревянные пробки Высота ограждения 90см. Доски покрыть горячей олифой за 2 раза

Н.контр	Егоров	
Нач.маст	Радыгин	
Зам.н.м	Земляк	
ГАП	Егоров	
Гл.спец.	Борознов	
Вед.инж.	Коцарь	
Исполнил	Борознов	
Проверил	Суханова	

Привязан

Инв.№

144-16-140 91 -АС

Мансардный 3-комнатный жилой дом повышенной комфортности	Стадия	Лист	Листов
	Р	7	
Фасады	ЦНИИЭП гражданселькстрои		

Копировал бук 24779-01 11 Формат А3

Фасад 2-3

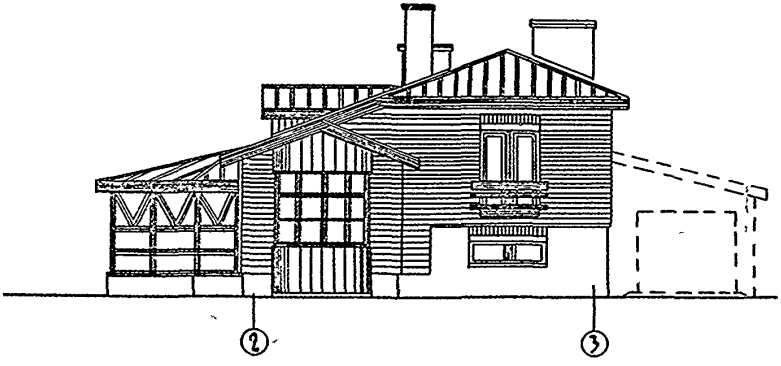

Фасад Д-А

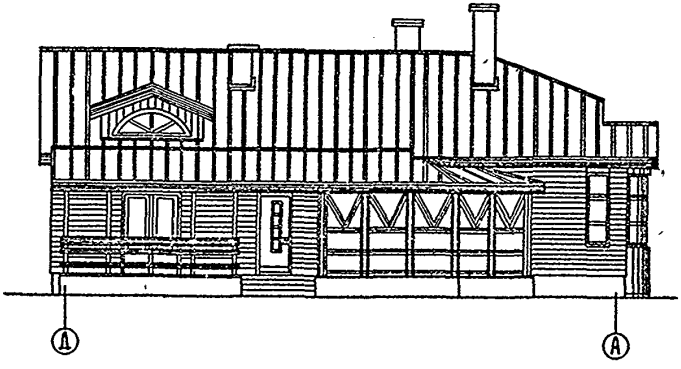

Фасад А-Д

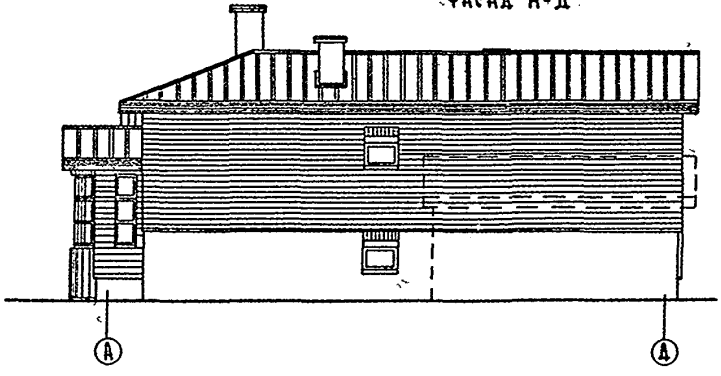

Фасад 3-2

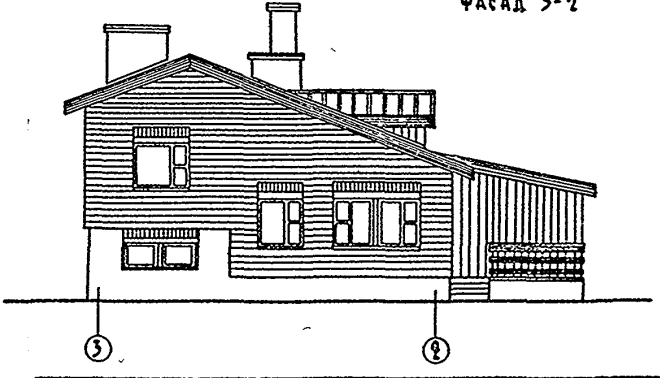

144-16-140 91 -АС

Н. контр.	Егоров	
Нач. маст.	Радыгин	
Зам. к. м.	Земляк	
ГАП	Егоров	
Гл. спец.	Шилова	
Гл. специал.	Борознов	
Исполнил	Малоян	
Проверил	Борознов	

Привязан

Инв. №

Мансардный 3-комнатный жилой дом повышенной комфортности

Стадия	Лист	Листов
Р	8	

Фасады (вариант)

ЦНИИЭП гражданселькстрой

Копировал Гук 24779-01 12 Формат А3

План на отм 0.000 и 1.400

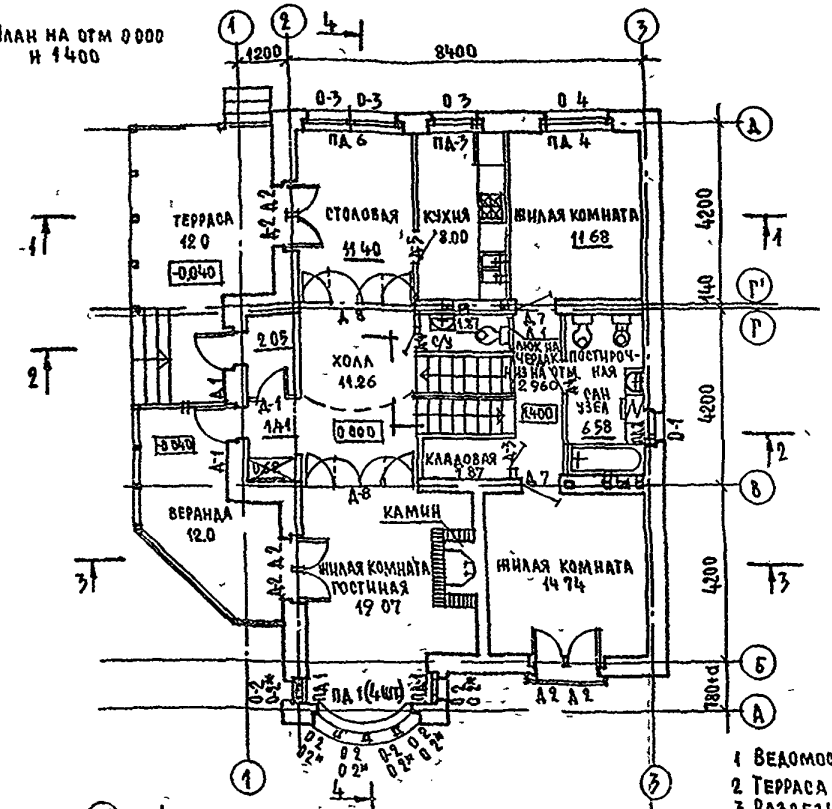

План на отм -1.240

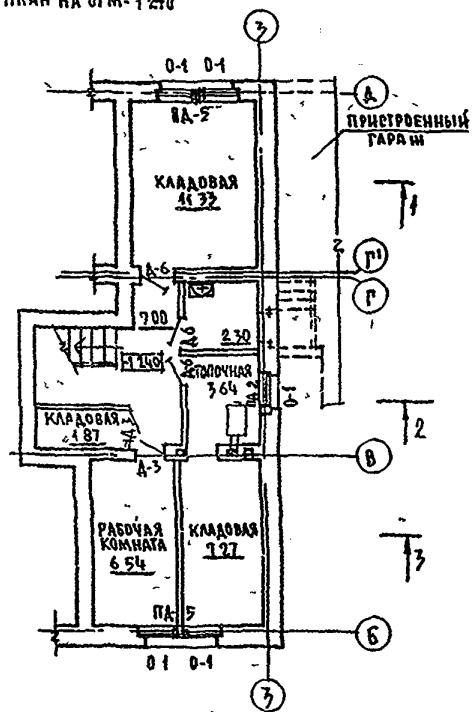

Фрагмент плана на отм -2.100 /вариант с погребом/

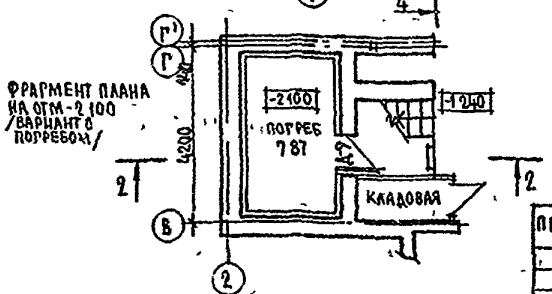

1 Ведомость отделки помещений и устройство полов см л 16
2 Терраса и веранда разработаны на листах 45-48
3 Разрезы даны на листах 14-15
4 Спецификацию изделий заполнения проемов см л 17
5 Пристроенный гараж разработан на листах 59-61
6 Хозпостройка разработана на листах 62-71

			144-16-140 91 -АС	
Нач.конструкт.	Егоров			
Нач.маст.	Радыгин			
Замгл.	Земляк		Мансардный 3-комнатный жилой дом повышенной комфортности	Стадия: Р; Лист: 9; Листов:
ГАП	Егоров			
Гл.специал.	Борознов			
Вед.инж.	Шишкина			
Исполнит.	Суханова		Планы на отм 0.000, 1.400, -1.240	ЦНИИЭП гражданселькстрой
Провер.	Борознов			

Привязан

Инв.№

24779-01 13

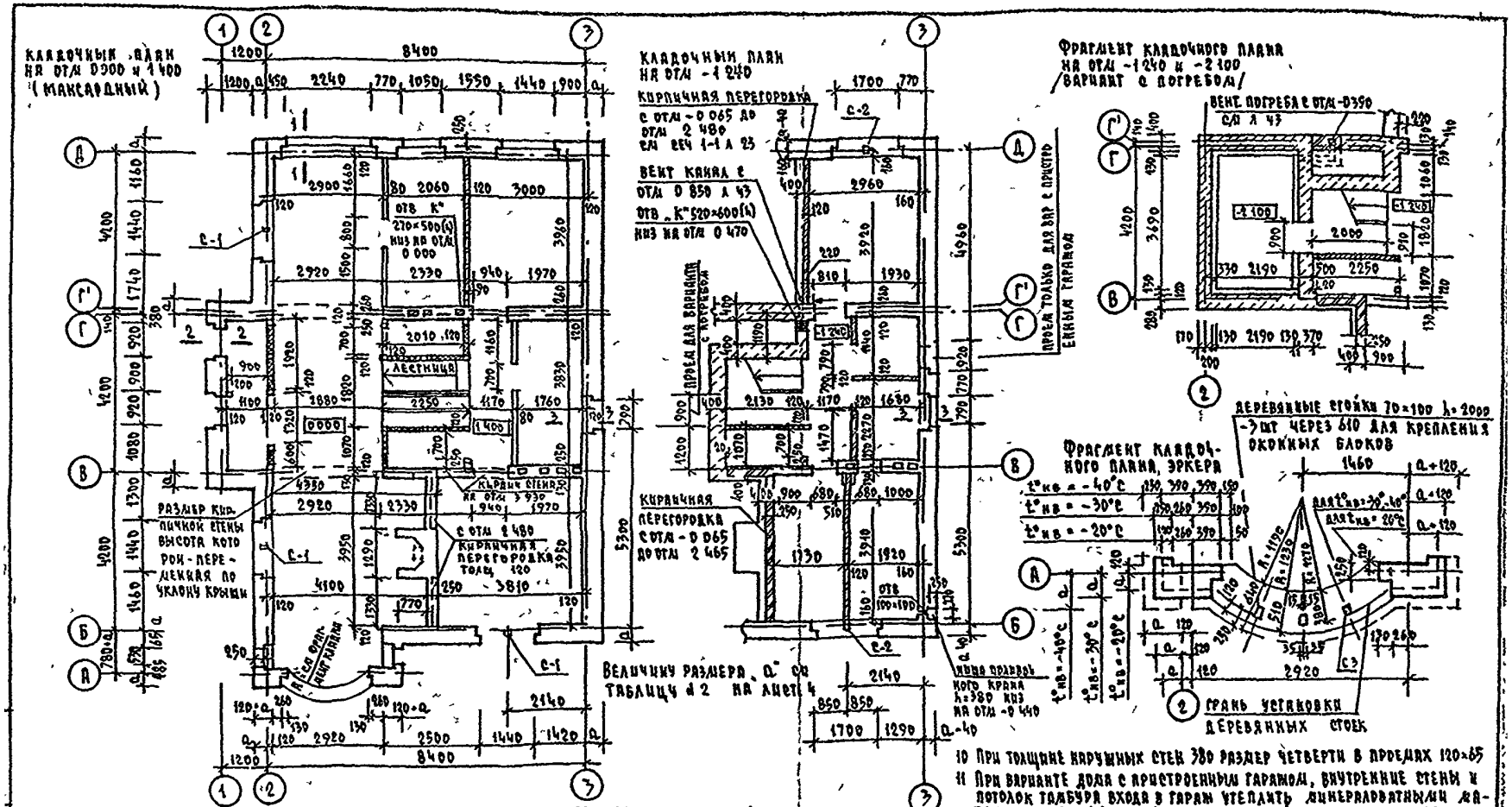

1 Наружные и внутренние стены выполняются из кирпича см пояснительную записку лист 4
2 Сечения стен (1-1, 2-2, 3-3) с порядовкой даны на л 20
3 Стойки С-1 (3шт) 50×94×2300(е), С 2 (2шт) 50×94×1000(е), С-3 (3шт) 70×100×2000 (е) заделать в кладку под проемом и пристрелить через уголок L40×40 к перемычке над проемом. Расход древесины = 0 085 м³
4 Маркировка заполнения проемов дана на листе 9
5 Тамбур, внутриквартирная лестница дана на листе 38
6 Камин разработан на листе 49
7 Дымовентиляционные каналы разработаны на листе 43
8 Перегородки - мелкоштучные гипсобетонные (вариант - гипсокартонные листы на деревянном каркасе, поэлементной сборки по серии 1 131 9-24 в 1 и кирпичные М 50 на растворе М-25
10 При толщине наружных стен 380 размер четверти в проемах 120×65
11 При варианте дома с пристроенным гаражом, внутренние стены и потолок тамбура входа в гараж утеплить минераловатными матами γ=125 кг/м³ толщ 80 мм с последующей штукатуркой по сетке

Н контр	Егоров		
Нач маст	Радыгин		
Зам н м	Земляк		
Гап	Егоров		
Гл сп арх	Борозков		
Вед инж	Шишкина		
Исполн	Суханова		
Провер	Шилтова		

ПРИВЯЗАН

ИНВ №

144-16-140 91 -АС

МАНСАРДНЫЙ 3-КОМНАТНЫЙ ЖИЛОЙ ДОМ ПОВЫШЕННОЙ КОМФОРТНОСТИ

СТАДИЯ	ЛИСТ	ЛИСТОВ
Р	10	

КЛАДОЧНЫЕ ПЛАНЫ НА ОТМ -1 240, 0000, 1400, НА ОТМ -2100 (ВАРИАНТ)

ЦНИИЭП ГРАЖДАНСЕЛЬСТРОЙ

КОПИРОВАЛ Kogl-24779-01 14 ФОРМАТ А3

План 1 этажа

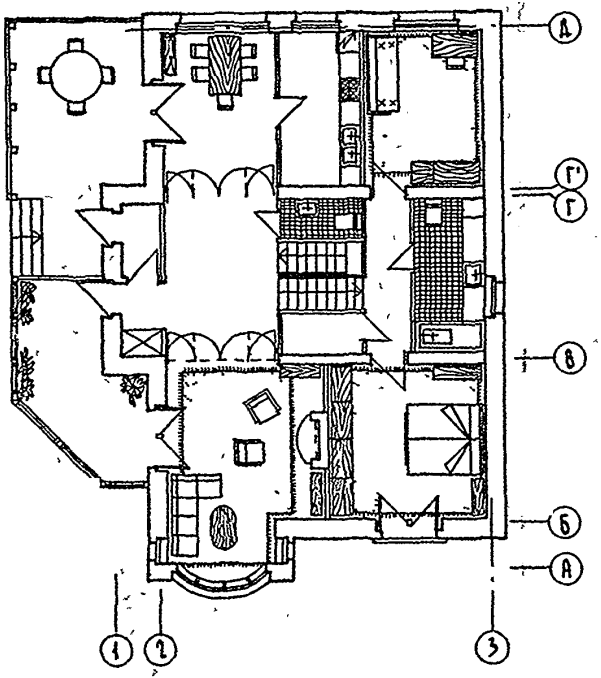

План цокольного этажа

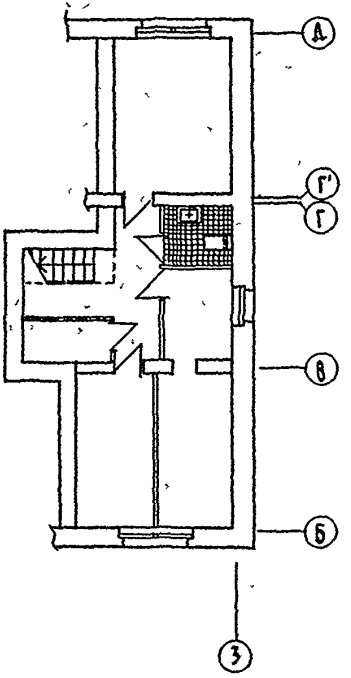

				144-16-140.91 -АС			
		Н. контроль	Егоров				
		Нач. маст.	Радыгин				
Привязан		Зам. н. м.	Земляк	Мансардный 3-комнатный щитовой дом повышенной комфортности	Стадия	Лист	Листов
		ГАП	Егоров		Р	11	
		Гл. спец. арх.	Борозинов				
		Вед. инж.	Шилова	Планы с расстановкой мебели	ЦНИИЭП гражданселькстрой		
		Исполнил	Шишкина				
Инв. №		Проверил	Егоров				

Копировал 24779-01 15 Формат А3

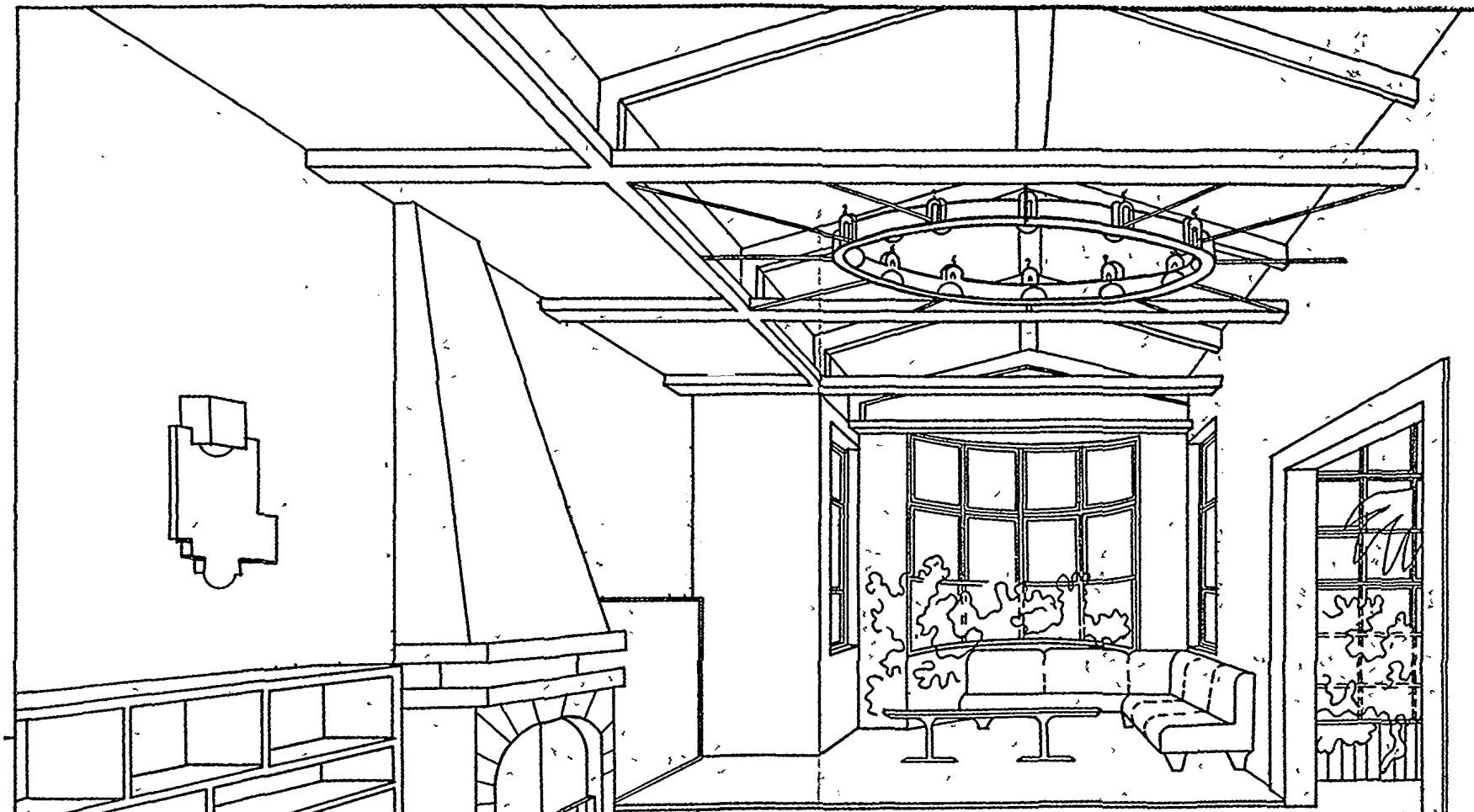

Н.контр	Егоров	
Нач.маст	Радыгин	
Зам.н.м	Земляк	
ГАП	Егоров	
Гл.спец	Шилатова	
Гл.спец.арх	Борознов	
Исполн	Малоян	
Проверил	Борознов	

Привязан

Инв N

144-16-140 91 -АС

Мансардный 3 х комнатный жилой дом повышенной комфортности

Стадия	Лист	Листов
Р	12	

Интерьер гостиной

ЦНИИЭП гражданселькстрой

24779-01 16 Формат А3

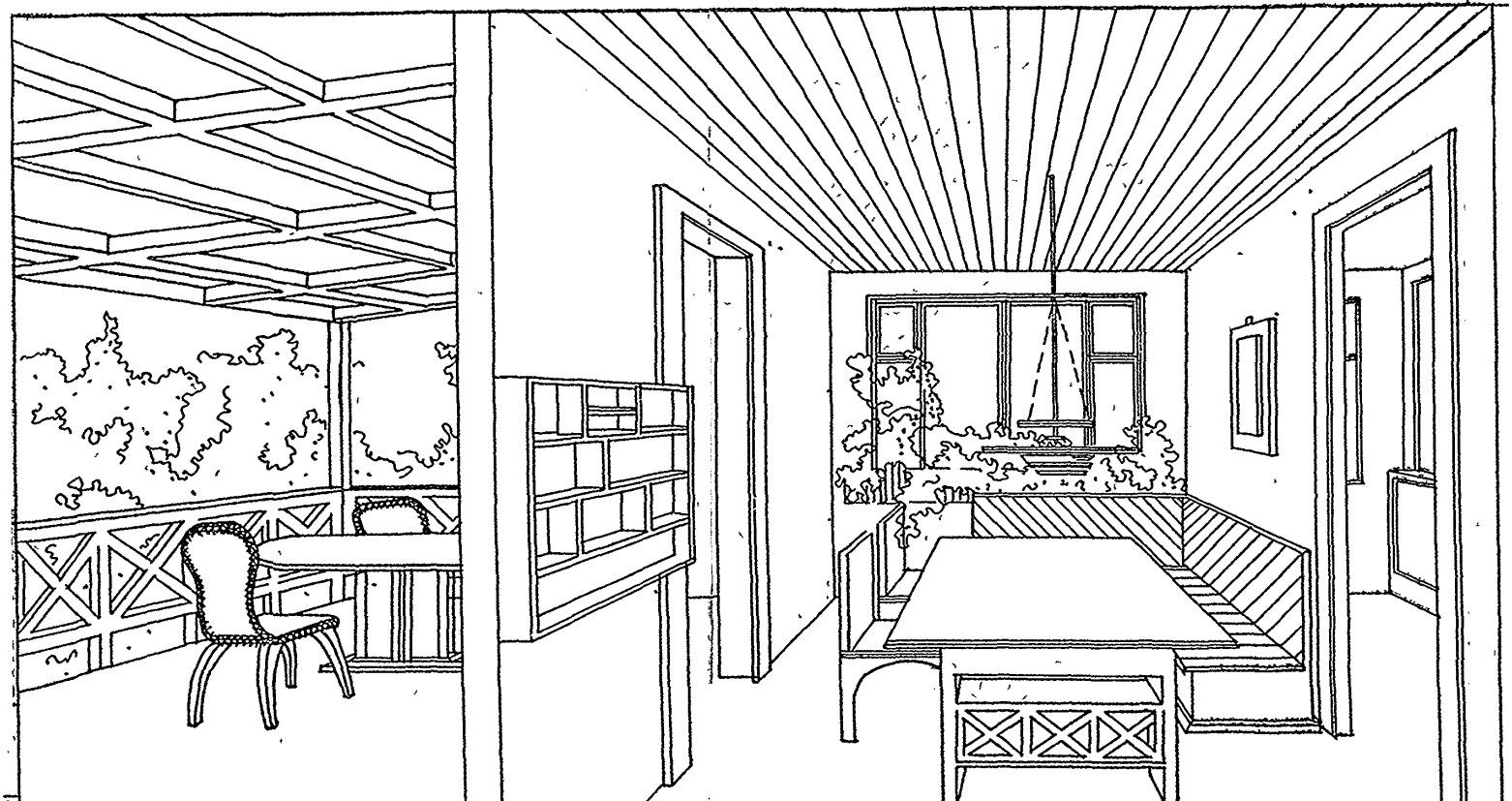

Н КОНТР	ЕГОРОВ		
НАЧ МАСТ	РАДЫГИН		
ЗАВ И М	ЗЕМЛЯК		
ГАП	ЕГОРОВ		
ВЕД ИНЖ	ШИЛТОВА		
ГЛ СПЕЦ	БОРОЗНОВ		
ИСПОЛН	МАЛОЯН		
ПРОВЕР	БОРОЗНОВ		

144-16-140 91 -АС

ПРИВЯЗАН

ИНВ Н

МАНСАРДНЫЙ 3-КОМНАТНЫЙ ЖИЛОЙ ДОМ ПОВЫШЕННОЙ КОМФОРТНОСТИ

СТАДИЯ	ЛИСТ	ЛИСТОВ
Р	13	

ИНТЕРЬЕР СТОЛОВОЙ

ЦНИИЭП ГРАЖДАНСЕЛЬСТРОЙ

КОПИРОВАЛ Корл 24779-01 17 ФОРМАТ А3

Разрез 1-1

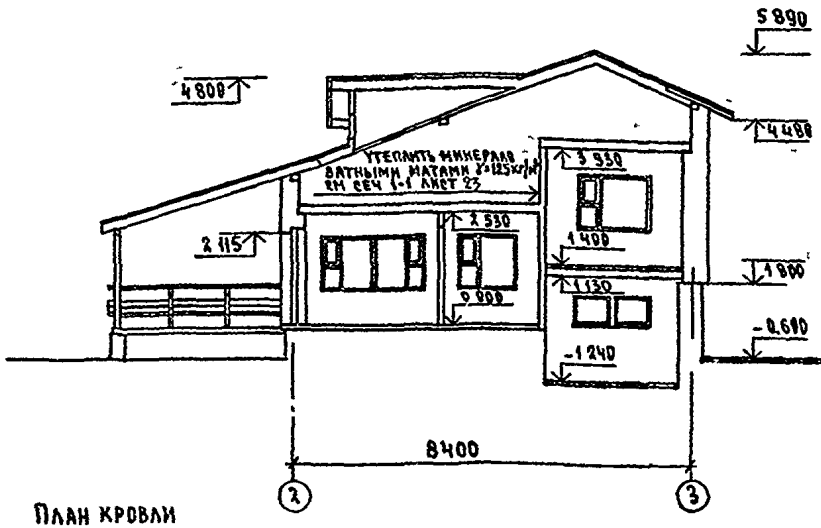

Разрез 2-2

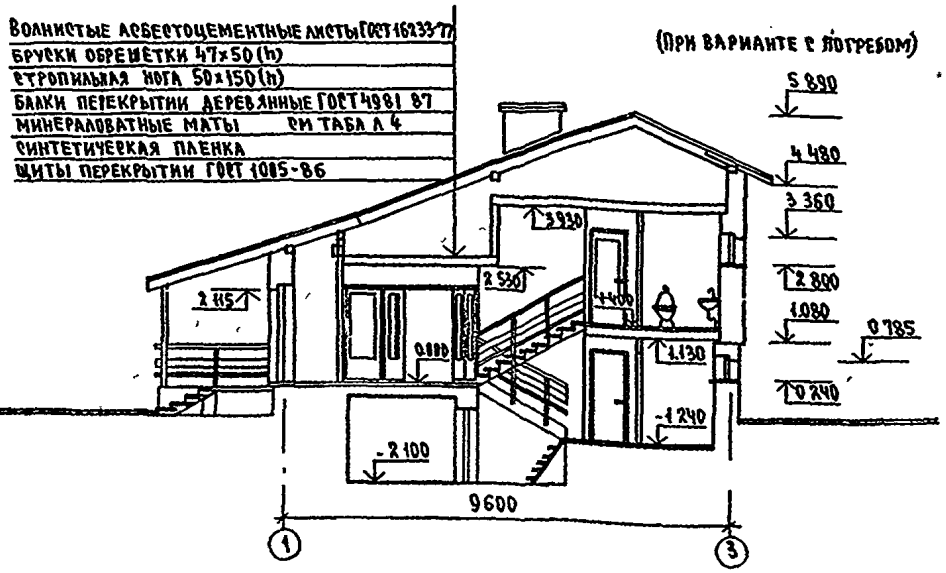

План кровли

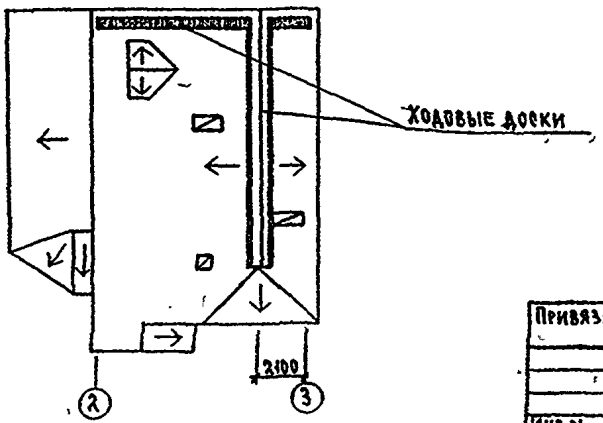

				144-16-140 91			-АС
		Н.контр	Егоров				
		Нач маст	Радыгин				
Привязан		Зам.нм	Земляк	Мансардный 3 комнатный жилой дом повышенной комфортности	Стадия	Лист	Листов
		ГАП	Егоров		Р	14	
		Гл спец к.	Шилтова				
		Гл спец арх	Борознов	Разрезы 1 1, 2-2 План кровли	ЦНИИЭП гражданскельстрой		
		Исполнил	Малоян				
Инв N		Проверил	Суханова				

24779-01 18 Формат А3

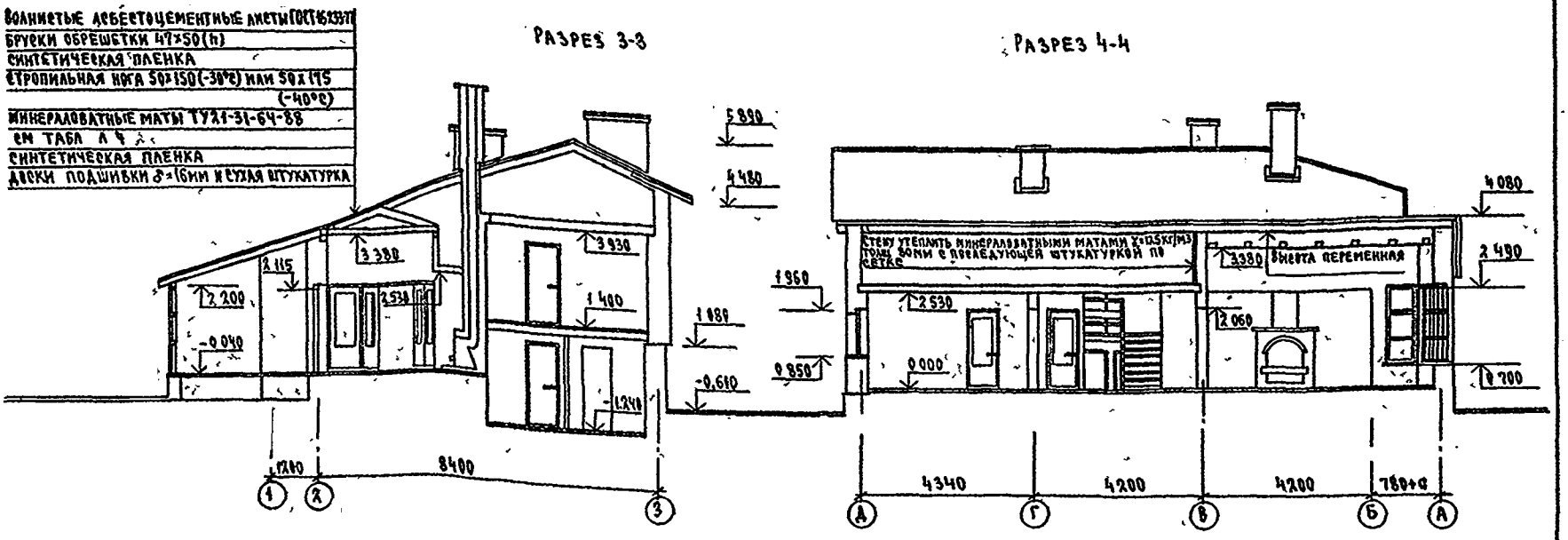

1. РАЗРЕЗЫ ЗАМАРКИРОВАНЫ НА ЛИСТЕ 9
2. ДЛЯ ОБСЛУЖИВАНИЯ ЭЛЕМЕНТОВ КРЫШИ УЛОЖИТЬ ХОДОВЫЕ ДОСКИ ВДОЛЬ СКЛОНА И ВДОЛЬ КОНЬКА, ИЗ ДОСКИ 400×40ММ ГОСТ 24454-80Е-22 ОПИ
3. ЧЕРТЕЖИ ВЕРАНДЫ СМ 45-48
4. В РАЗРЕЗЕ 2-2 ФЛАЖОК ДАН ДЛЯ ОСНОВНОГО РЕШЕНИЯ ПЕРЕКРЫТИЯ ТАБЛ ТОЛЩИН УТЕПЛИТЕЛЯ СМ ЛИСТ 4

Н КОНТР	ЕГОРОВ		
НАЧ МАСТ	РАДЫГИН		
ЗАМ Н.М	ЗЕМЛЯК		
ГАП	ЕГОРОВ		
ГЛ.СПЕЦ К	ШИЛТОВА		
ГЛ.СПЕЦ.АРХ	БОРОЗНОВ		
ИСПОЛНИЛ	МАЛОЯН		
ПРОВЕРИЛ	СУХАНОВА		

ПРИВЯЗАН

ИНВ N

144-16-140 91 -АС

МАНСАРДНЫЙ 3-КОМНАТНЫЙ ЖИЛОЙ ДОМ ПОВЫШЕННОЙ КОМФОРТНОСТИ

СТАДИЯ	ЛИСТ	ЛИСТОВ
Р	15	

РАЗРЕЗЫ 3-3, 4 4

ЦНИИЭП ГРАЖДАНСЕЛЬСТРОЙ

24779-01 19 ФОРМАТ А3

Экспликация полов

Наименование или номер помещения по проекту	Тип пола по проекту	Схема пола или номер узла по серии 2 144-1/88	Элементы пола и их толщина	Площадь пола, м²
Полы по грунту				
Жилая комната гостиная холл (см примечание п.1 столовая		140 (76)	Паркетная доска ГОСТ 8623-77 – 25 мм	44 1 (79)
Тамбур входа санузел на отм 0 000, веранда помещения цокольного этажа		180	Керамическая плитка ГОСТ 6787-80 – 20 мм	56 6
Кухня			Линолеум поливинилхлоридный на тканевой подоснове ГОСТ 7251-77 5 мм Прослойка из быстротвердеющей мастики на водостойких вяжущих Стяжка из цементно песчаного р-ра М 200 – 40 мм Гравий керамзитовый $\gamma \leq 600$ кг/м³ 50 мм Подстилающий слой из бетона В75 80 мм Грунт основания	8 0
Терраса		139	Доски ГОСТ 8242-75 28 мм	12 0
Полы по деревянному перекрытию (вариант – железобетонное перекрытие)				
Жилые комнаты на отм 1400 коридор на отм 1400		184 (4)	Паркетная доска ГОСТ 8623-77 – 25 мм	31 7
Кладовая на отм 1400		183	Доски ГОСТ 8242-75 – 28 мм	1.9
Санузел – постирочная		190 (62)	Керамическая плитка ГОСТ 6787-80 – 20 мм	6,6

1 При варианте размещения погреба под холлом конструкцию пола выполнить по детали 76 Площадь пола дана в скобках

2 Для детали 4 (при варианте пола по железобетонному перекрытию) выполнить звукоизоляционную прокладку из плит древесноволокнистых марки М 2 и М-3, $\gamma \leq 250$ кг/м³, h = 12 мм

3 Экспликацию полов гаража см л 64

Ведомость отделки помещений

Наименование помещений	Потолок		Стены или перегородки		Низ стен или перегородок		
	Площадь	Вид отделки	Площадь	Вид отделки	Площадь	Вид отделки	Высота
Жилые комнаты, коридоры, столовая, холл, лестница	89,8	Оклейка потолочными обоями Вариант – клеевая побелка см примеч п 4	187,0	Оклейка обоями см примеч п 5	—	—	—
Кухня	8,0	Клеевая побелка	14.8	Клеевая окраска	11,5 4 9	Масляная окраска в зоне оборудования – глазурованная плитка с отм 0 800	1400 600
Санузел на отм 0 000 тамбур входа	3,9	Клеевая побелка	11,5	Клеевая окраска	14 8	Масляная окраска см примеч п.6	1600
Санузел – постирочная	6,6	Клеевая побелка	10,3	Клеевая окраска	17,5	Облицовка глазурованной плиткой	1600
Кладовая на отм 1 400, помещения цокольного этажа	42,5	Клеевая побелка	169,0	Клеевая окраска	—	—	—

4 Отделка потолков при основном решении перекрытии по деревянным балкам производится по гипсокартонным листам с последующей шпаклевкой
При варианте ж б перекрытии отделка потолков – клеевая побелка по шпаклеванной поверхности

5 Кирпичные стены и перегородки оштукатурить

6 В санузле на отм 0 000 в зоне умывальника стену облицевать керамической плиткой – 0 8 м²

7 Откосы оконных и дверных проемов окрасить масляной краской Площадь окраски 10,5 м²

8 Стены погреба (вариант) – известковая побелка S – 22,5 м²

Н контр	Егоров	
Нач маст	Радыгин	
Зав м м	Земляк	
Гап	Егоров	
Гл сп арх	Борознов	
Вед инж	Шишкина	
Исполн	Барабанщикова	
Провер	Суханова	

Привязан

Инв №

144-16-140 91 -АС

Мансардный 3-комнатный жилой дом повышенной комфортности	Стадия	Лист	Листов
	Р	16	

Экспликация полов
Ведомость отделки помещений

ЦНИИЭП гражданскельстрой

Копировал Кол-24779-01 20 формат А3

СПЕЦИФИКАЦИЯ СТОЛЯРНЫХ ИЗДЕЛИЙ

МАРКА ПОЗ	ОБОЗНАЧЕНИЕ	НАИМЕНОВАНИЕ	КОЛИЧЕСТВО -20°	-30°	-40°	ОБЪЕМ ДРЕВЕСИНЫ М3 НА ЕД	ПРИМЕЧАНИЕ
	ОКОННЫЕ БЛОКИ И БАЛКОННЫЕ ДВЕРИ						
О-1	СЕРИЯ 1 136 5-23	ОС 6-9	6			0 026	
		ОР 6-9		6		0 034	
		ОРС 6-9			6	0 043	
О-2	144-16-140.91 Л 50	ОС 6-6И	6			0,019	
	144-16-140 91 Л 51	ОР 6-6И		6		0 026	
	Л 52	ОРС 6-6И			6	0,030	
О-2*	Л 53	ОС 12-6И	6			0,033	
	Л 54	ОР 12-6И		6		0,047	
	Л 55	ОРС 12-6И			6	0,056	
О-3	СЕРИЯ 1 136 5-23	ОС 12-12	3			0 061	
		ОР 12-12		3		0,084	
		ОРС 12-12			3	0,102	
О-4	СЕРИЯ 1 136 5-23	ОС 12-15	1			0,064	
		ОР 12-15		1		0,098	
		ОРС 12-15			1	0,111	
Д-2	СЕРИЯ 1 136 5-23	БС 22-75	3/3			0 068	СМ П 1
		БР 22-75		3/3		0,087	СМ П 1
		БРС 22 75			3/3	0,104	СМ П 1
	ДВЕРИ НАРУЖНЫЕ И ЛЮКИ						
Д-1	СЕРИЯ 1 136 5-19	ДН 21-9 ЩР 1 ПЛ	3	3	3	0,515	
Д-9		ДС 16-9 ГУ	1	1	1	0,062	БЗ СТАЛЬНОЙ ОЩИВКИ
Л-1		ПО ТИПУ ДЛ10-10А, РАЗМ 884×985h	1	1	1	0 069	БЗ СТАЛЬНОЙ ОЩИВКИ

МАРКА ПОЗ	ОБОЗНАЧЕНИЕ	НАИМЕНОВАНИЕ	КОЛ	ОБЪЕМ ДРЕВЕСИНЫ М3 НА ЕД	ПРИМЕЧАН
	ДВЕРИ ВНУТРЕННИЕ				
Д-3	СЕРИЯ 1 136-10	ДГ 21-7	1/2	0,074	СМ П 1
Д-4		ДГ 21-7П	1/1	0 074	СМ П 1
Д-5		ДО 21-8Л	1	0 060	
Д-6		ДГ 21-8	1/2	0,086	СМ П 1
Д-7		ДО 21-9	1/1	0,064	СМ П 1
Д-8	ПО СЕРИИ 1 136-10	РАЗДВИЖНАЯ ПЕРЕГОРОДКА	2	0,185	СМ П 2
	ФРАМУГИ				
Ф-1	144-16-140 91 Л 58	Ф-1	1	0 024	
	ПОДОКОННЫЕ ДОСКИ				
ПД-1	ГОСТ 8242-88	ПД-1-34×144×700	6	0,004	СМ П 3
ПД-2		ПД-1-34×144×1000	2	0 005	СМ П 3
ПД-3		ПД-1-34×144×1300	1	0 007	СМ П 3
ПД-4		ПД-1-34×144×1600	1	0 008	СМ П 3
ПД-5		ПД-1-34×144×1900	2	0 010	СМ П 3
ПД-6		ПД-1-34×144×2500	1	0 013	СМ П 3
	ВСТРОЕННЫЙ ШКАФ Ш-1				
	СЕРИЯ 1 136 5-6	ДВЕРНОЙ БЛОК ШКАФА ДШ17 10	1		
		ДВЕРНОЙ БЛОК АНТРЕСОЛИ ДА7-10	1		
		ПОЛКА АНТРЕСОЛЬНАЯ ℓ=1080	1		
		НАЛИЧНИК ℓ=6300			
		ЦОКОЛЬ ℓ=1080			

1 В графе „Количество" числом в виде дроби обозначены левые и правые дверные блоки читать совместно с Л 9
2 Раздвижную перегородку Д-8 изготовлять из 4 полотен дверного блока до 2-8, соединенных петлями Коробка 2876×2071 сечением 45×74
3 Марки подоконных досок в спецификации даны для основного решения (-30°) при толщине наружных стен 510 мм, для стен толщиной 380 мм подоконные доски принять шириной 200 мм в эркере подоконные доски выполнить по листу, для стен толщ 640 мм-300 мм
4 Оконные и дверные блоки и подоконные доски окрасить масляной краской за 2 раза
5 Спецификацию столярных изделий гаража см Л 59 хозпостройки - см Л 64

ПРИВЯЗАН

ИНВ №

НЕР КОНТР	ЕГОРОВ	
НАЧ МАСТ	РАДЫГИН	
ЗАМ НАЧ М	ЗЕМЛЯК	
ГАП	ЕГОРОВ	
ГЛ СПЕЦ АРХ	БОРОЗНОВ	
ВЕД ИНЖ	ШИШКИНА	
ИСПОЛНИЛ	БАРАБАНЩИКОВА	
ПРОВЕРИЛ	СУХАНОВА	

144-16-140 91 -АС

МАНСАРДНЫЙ 3-КОМНАТНЫЙ ЖИЛОЙ ДОМ ПОВЫШЕННОЙ КОМФОРТНОСТИ

СТАДИЯ	ЛИСТ	ЛИСТОВ
Р	17	

СПЕЦИФИКАЦИЯ СТОЛЯРНЫХ ИЗДЕЛИЙ

ЦНИИЭП ГРАЖДАНСЕЛЬСТРОЙ

КОПИРОВАЛ Kofl-24779-01 21 ФОРМАТ А3

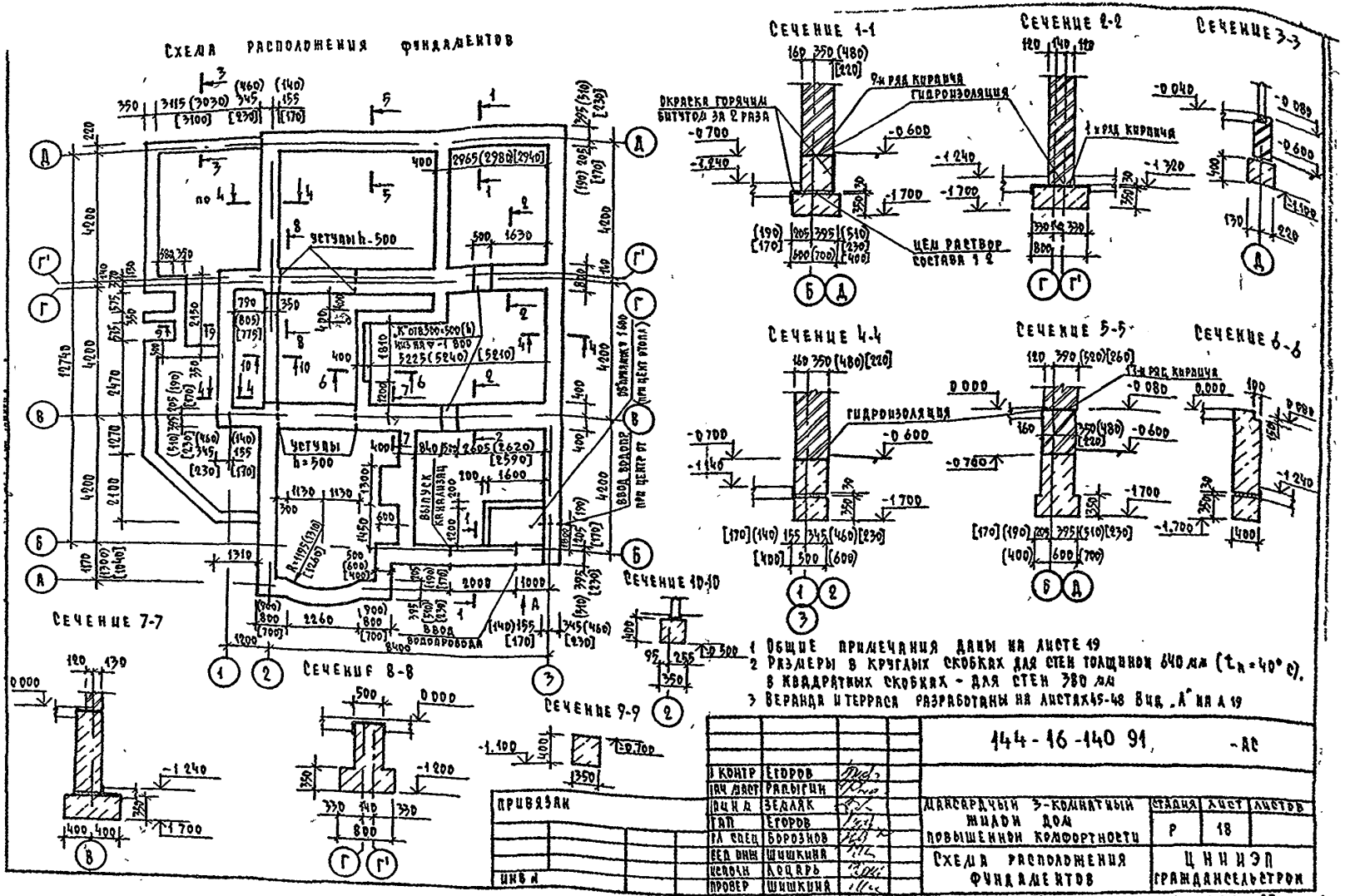

1 Общие примечания даны на листе 19
2 Размеры в круглых скобках для стен толщиной 640 мм ($t_н = 40°$ с), в квадратных скобках - для стен 380 мм
3 Веранда и терраса разработаны на листах 45-48 Вид „А" на л 19

			144-16-140 91 -АС
I контр	Егоров		
Нач маст	Рапыгин		
Инж	Земляк		
Гап	Егоров		
Гл спец	Борознов		
Вед инж	Шишкина		
Исполн	Лоцарь		
Провер	Шишкина		

Мансардный 3-комнатный жилой дом повышенной комфортности	Стадия	Лист	Листов
	Р	18	
Схема расположения фундаментов	ЦНИИЭП Гражданскельстрой		

Копировал Коц-24779-01 22 формат А3

Вид А (при центр. отоплении)

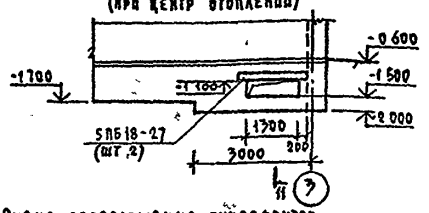

Сечение 11-11

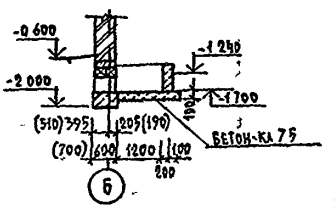

Схема расположения фундаментов (вариант с погребом)

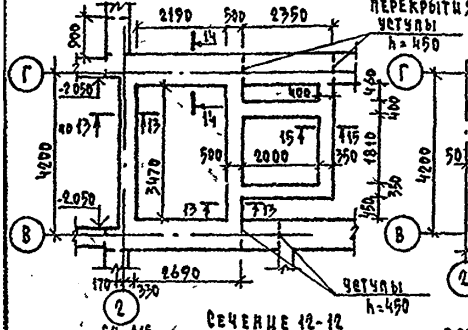

Схема расположения перекрытия погреба

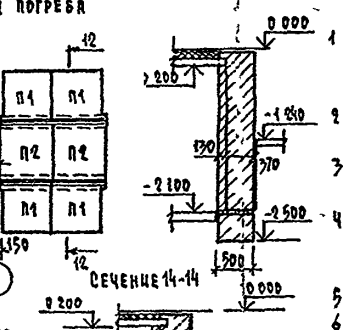

Сечение 13-13

Сечение 12-12

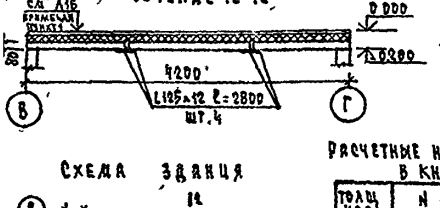

Сечение 14-14

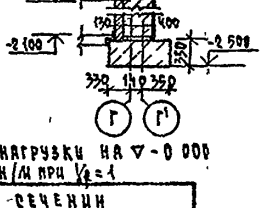

Схема здания

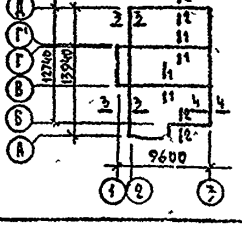

Расчетные нагрузки на ▽-0.000 в кН/м при $\gamma_f = 1$

Толщ. нар. стен	N сечения			
	1-1	2-2	3-3	4-4
510	111,10	93,15	57,75	66,90
640	111,10	99,60	58,50	68,75

Сечение 15-15

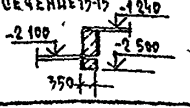

Спецификация изделий к схеме расположения фундаментов (варианты)

Марка поз.	Обозначение	Наименование	Кол. шт.	Масса ед., кг	Примеч.
		Вариант центр. отопления			
5ПБ18-27	Серия 1.038.1-1 в.1	Мелкая перемычка 5ПБ 18-27	2	250	
		Вариант с погребом			
П1	Серия 1.243.1-4	Плита плоская ПТ8-13-13	4	338	
П2		ПТ8-16-14	2	448	
L125×12	ГОСТ 8509-72*	Уголок L 125×12 ℓ=2800	4	63,56	

1. Расчетное давление R на грунт под подошвой фундаментов определено согласно СНиП 2.02.01-83 при условном расчетном давлении R = 0.20 МПа.
2. Фундаменты ленточные бутобетонные из бута марки 50 и тяжелого бетона класса В7,5.
3. Фундаменты разработаны для стен толщиной 510, 640 и 380 мм, а также для деревянных и железобетонных перекрытий.
4. Горизонтальная гидроизоляция на ▽-0.080 и на ▽-0.700 состоит из 2-х слоев гидроизола на битумной мастике и на ▽-1.350 из цементного раствора состава 1:2.
5. Над отверстиями 500 мм проложить арматуру 4Ф10 AI ℓ=1.0 м.
6. Отметки ввода водопровода и выпуска канализации уточняются при привязке проекта.
7. Схема расположения фундаментов и сечения 1-1 — 10-10 на листе 18.
8. Стенки и днище приямка при варианте централизованного отопления выполнять из тяжелого бетона кл.7,5. Расход бетона-0,6 м³. Приямок перекрыть деревянным щитом.
9. Расход бутобетона -43,1 м³ (основное решение), в том числе под верандой -3,7 м³.

Привязки

Инв. №

Н. контр.	Егоров		
Нач. арх.	Радыгин		
Зам. н. м.	Земляк		
ГАП	Егоров		
Гл. спец.	Борознов		
Вед. инж.	Шишкина		
Исполн.	Кочарь		
Провер.	Шишкина		

144-16-140.91 АС

Маневренный 3-комнатный индив. дом повышенной комфортности

Стадия	Лист	Листов
Р	19	

Вид А. Схема расположения фундаментов и перекрытия погреба. Схема здания

ЦНИИЭП гражданселькстрой

Копировал Ку 24779-01 23 Формат А3

Т 2710-47

1 Порядовки даны для толщины стен 510 мм
2 В скобках даны размеры и отметки для варианта с железобетонными перекрытиями
3 Маркировка дана на листе 10

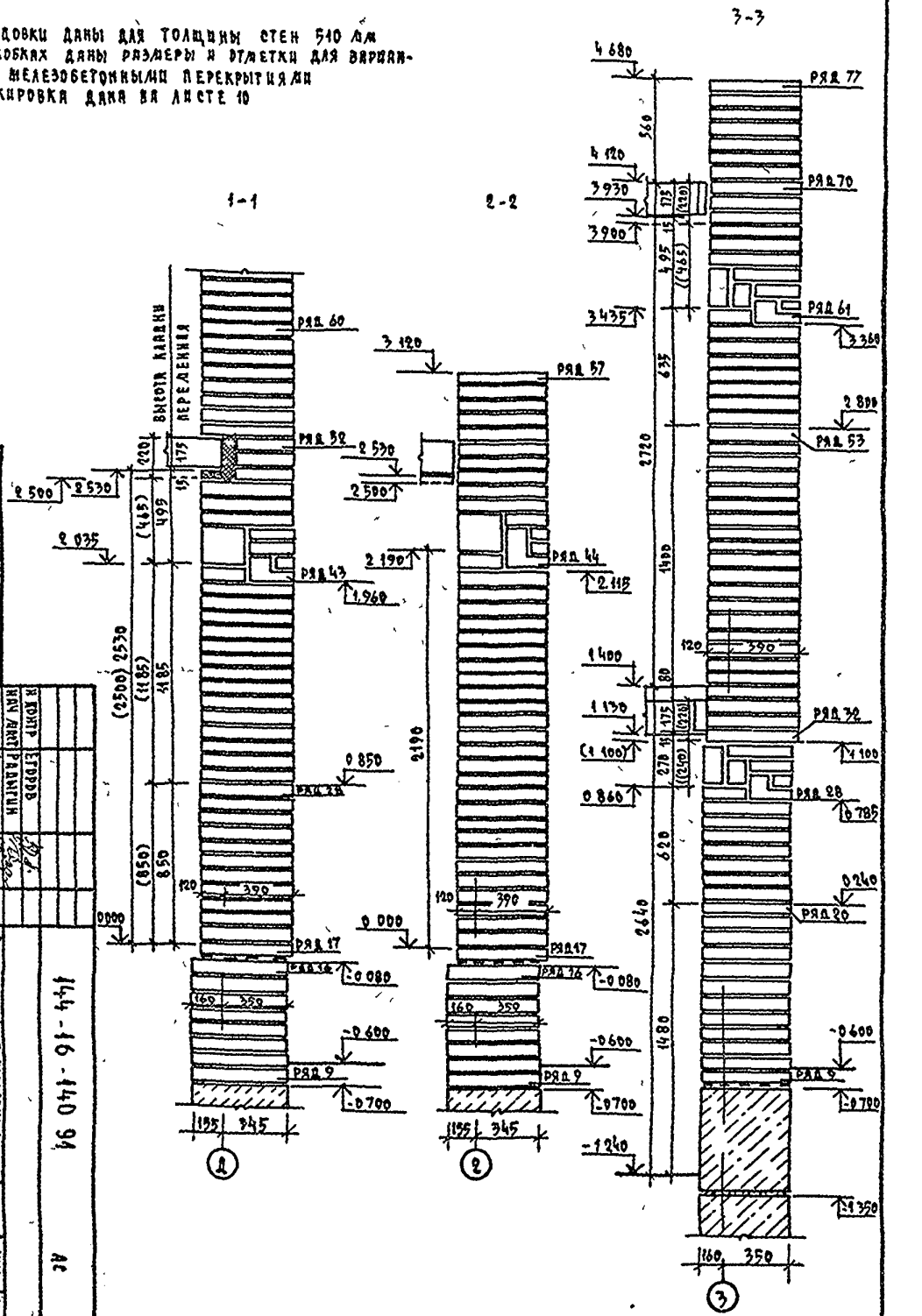

ПРИВЯЗАН

| | | |

Схема расположения деревянного перекрытия на отм 1.145

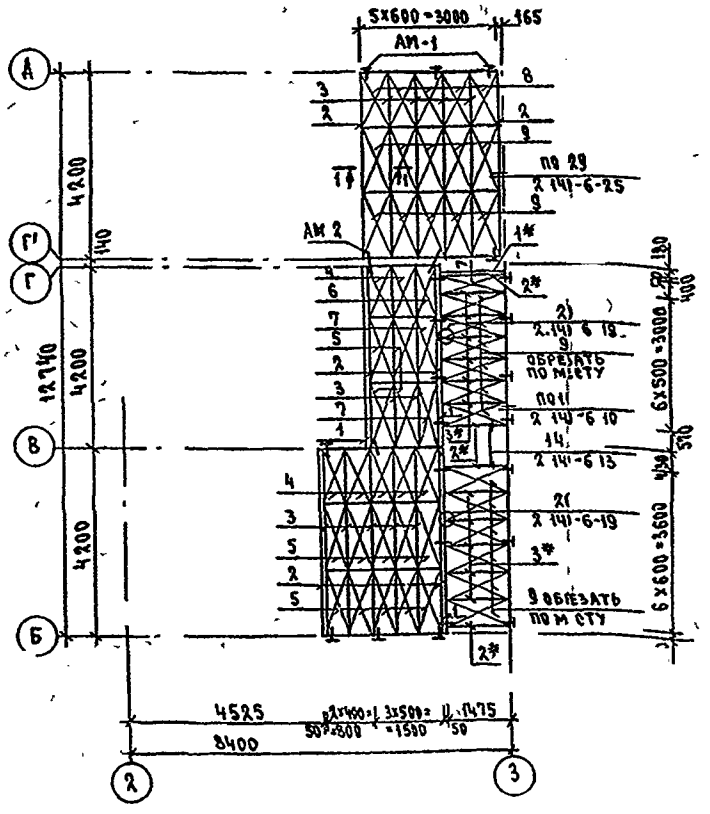

Схема расположения элементов деревянного перекрытия на отм 2.545

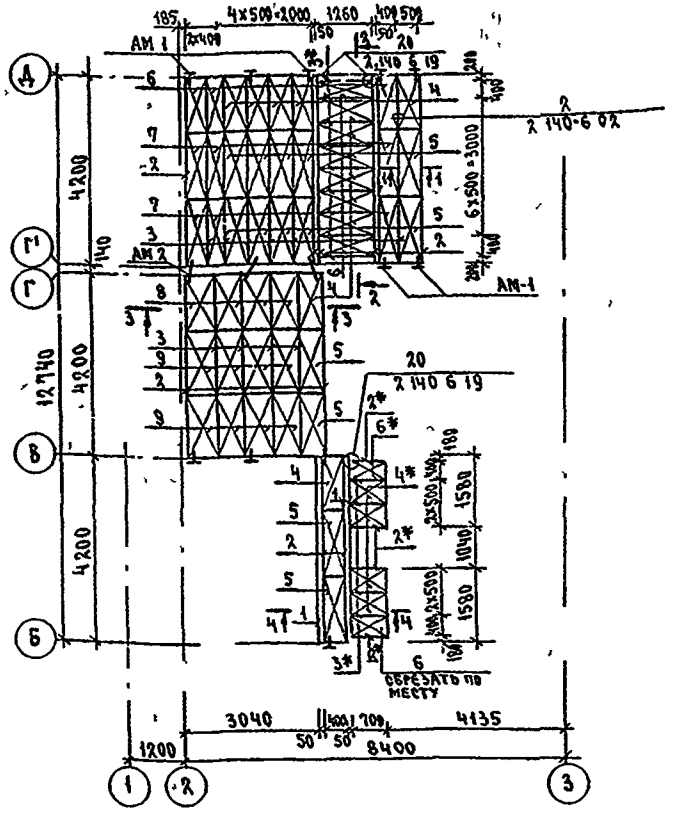

1 Отверстия размером менее 150мм вырезать по месту, не нарушая балок и ребер жесткости щитов

2 Защиту древесины от гниения и огнезащитную обработку производить в соответствии с требованиями СНиП 2.03.11-85

3 Данный лист см с листами 22, 23,

Привязан		
Инв №		

Н.контр	Егоров	
Нач.маст.	Радыгин	
Зам ГИП	Земляк	
ГАП	Егоров	
Гл.спец.к.	Борознов	
Вед.инж	Шишкина	
Исполн	Маслова	
Проверил	Шишкина	

144-16-140.91 -АС,

Мансардный 3 комнатный жилой дом повышенной комфортности	Стадия	Лист	Листов
	Р	21	
Схемы расположения элементов деревянного перекрытия на отм 1.145, 2.545	ЦНИИЭП гражданельстрой		

24779-01 25 Формат А3

2-3948-25

Схема расположения деревянного перекрытия на отм 3.945

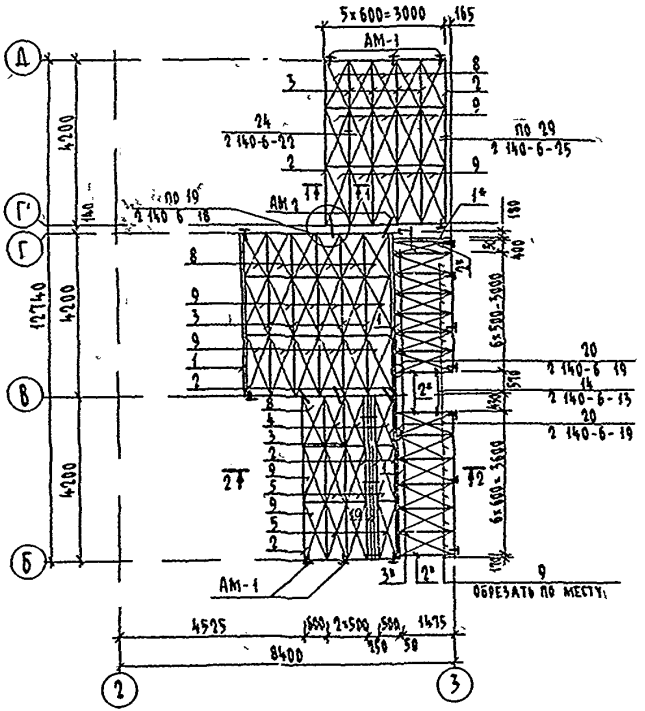

Спецификация элементов деревянных перекрытий

Марка поз	Обозначение	Наименование	Кол	Масса ед кг	Примеч
		Балки перекрытий деревянные			
1	ГОСТ 4981-87	БЦО-42 17 5	10		
2	ГОСТ 4981-87	БЦ1-42 17 5	30		
3	ГОСТ 4981-87	БЦ2 -42 17 5	46		
		Щиты перекрытий деревянные			
4	ГОСТ 1005-86	Щ 12-2а	27		
5	ГОСТ 1005-86	Щ 15-2а	34		
6	ГОСТ 1005-86	Щ 12-1а	8		
7	ГОСТ 1005-86	Щ 15-1а	10		
8	ГОСТ 1005-86	Щ 12-3а	21		
9	ГОСТ 1005-86	Щ 15-3а	67		
	ГОСТ 8486-86*Е	Доски подшивки δ=16мм	м² 390		
10	ГОСТ 8486 86*Е	Брус 100×175(h) ℓ=4200	2		0,147 м³
	ГОСТ 8486-86*Е	Вкладыши 50×150(h)	66,0		пм
		Элементы металлические			
	Серия 2 140-6-27	Анкер АМ-1	43		
	Серия 2 140-6-28	Анкер АМ-2	23		
	Серия 2 140-6-28	Хомут ХМ-1	66		

1. Элементы деревянных перекрытий замаркированы на л 24.
2. На отм 2.545 и отм 3.545 установить разреженный настил из необрезной доски δ=25мм с шагом 500 мм по верху балок
3. Балки замаркированные позицией со звездочкой (*) нарезать из балок замаркированных той же позицией без звездочки

Привязан

Инв. №

Н контр	Егоров	
Нач маст	Радыгин	
Зам нм	Земляк	
ГАП	Егорова	
Гл спец	Бородинов	
Вед инж	Шишкина	
Исполнил	Масалова	
Проверил	Шушкина	

144-16-140 91 АС

Мансардный 3-комнатный жилой дом повышенной комфортности

Стадия	Лист	Листов
Р	22	

Схема расположения элементов деревянного перекрытия на отм 3.945 Спецификация

ЦНИИЭП гражданселькстрой

Копировал 24779-01 26 Формат А3

3-3

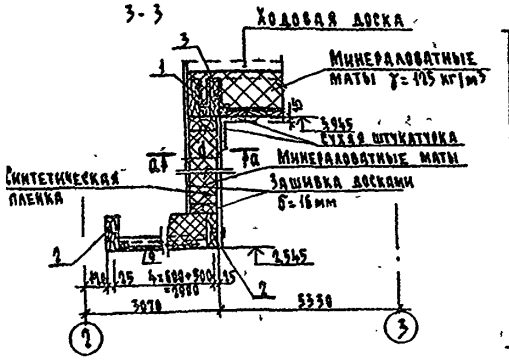

2-2

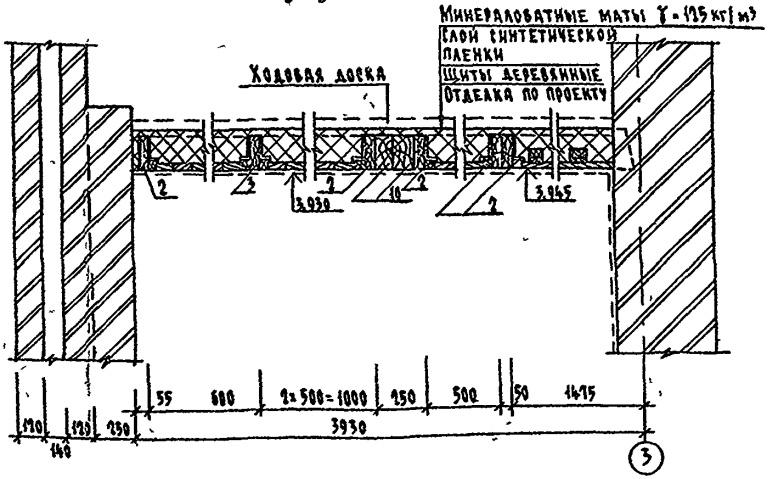

1-1

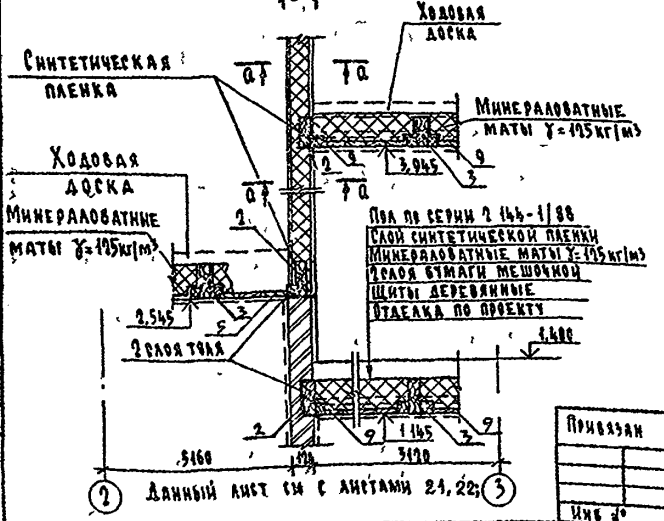

Данный лист см с листами 21, 22;

4-4

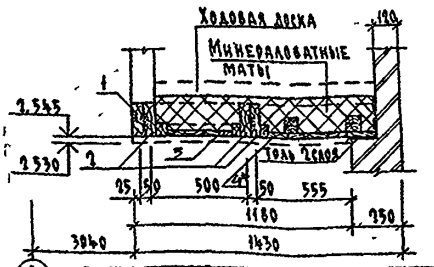

а-а

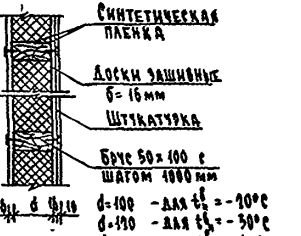

Н. контр	Егоров	
Нач. м	Радыгин	
Зам. н. м	Земаев	
ГАП	Егоров	
Гл. спец.	Бородков	
Вед. инж.	Шишкина	
Исполн.	Маслова	
Проверил	Шишкина	

Привязан

Инв. №

144-16-140 91 -АС

Мансардный 3-комнатный жилой дом повышенной комфортности

Стадия	Лист	Листов
Р	23	

Сечения 1-1, 2-2, 3-3, 4-4

ЦНИИЭП гражданселькстрой

Копировал 24779-01 27 Формат А3

Схема расположения панелей перекрытия на отм 2.500 и 3.900

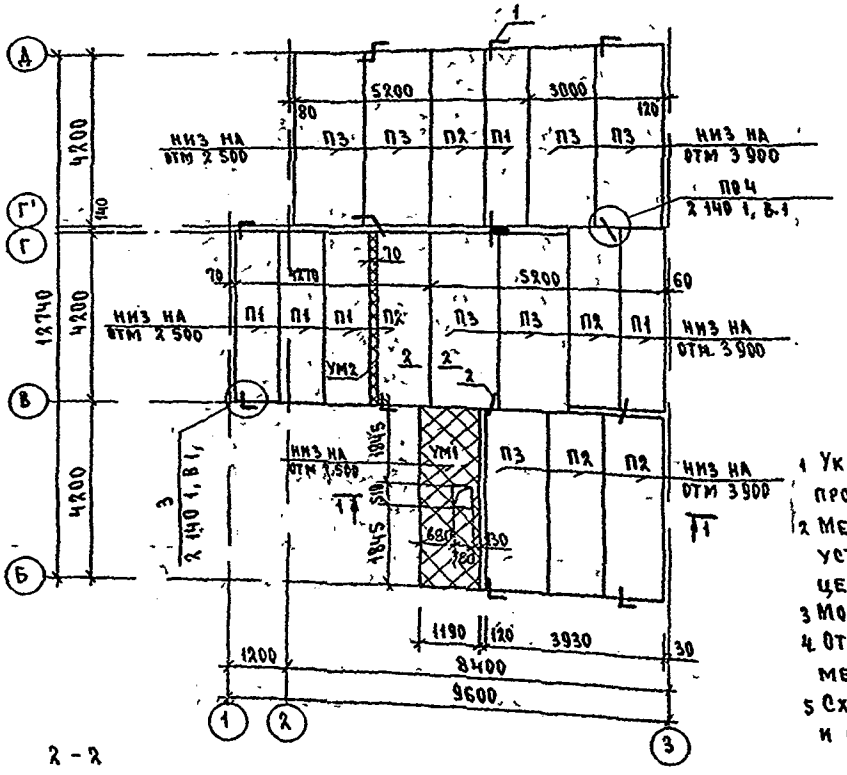

2 - 2

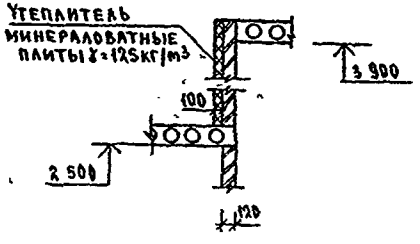

1 — 1

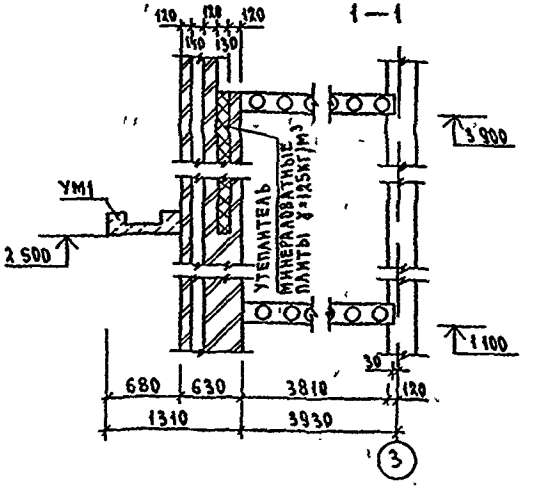

1. Укладку панелей на стены и заделку швов между панелями производить на цементном растворе марки 100
2. Металлические детали анкеровки панелей после устройства соединений оцинковать и защитить слоем цементного раствора марки 100
3. Монолитные участки разработаны на л. 26
4. Отверстия размером менее 150мм пробивать по месту без разрушения ребер жесткости плит
5. Схема расположения панелей перекрытия на отм 1.100 и спецификация панелей перекрытий разработаны на л. 25

Н. контр.	Егоров	
Нач. м.	Радыгин	
Зам. нач.	Земляк	
ГАП	Егоров	
Гл. спец. арх.	Борознов	
Вед. инж.	Шишкина	
Исполн.	Маслова	
Проверил	Шишкина	

Привязан

Инв. №

144-16-140 91 АС

Мансардный 3 комнатный жилой дом повышенной комфортности	Стадия	Лист	Листов
	Р	24	
Схемы расположения элементов перекрытий на отм 2.500, 3.900 (вариант с ж/б панелями)	ЦНИИЭП гражданселькстрой		

Схема расположения панелей перекрытия на отм 1 100

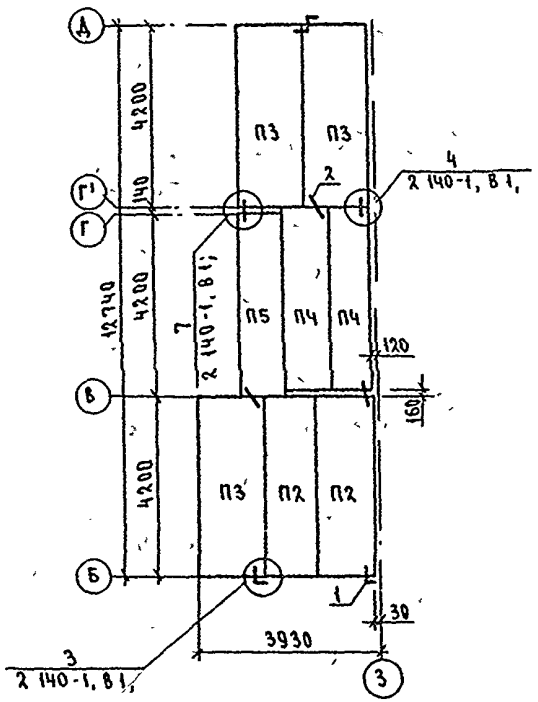

Спецификация панелей перекрытий (вариант с железобетонными панелями)

Марка поз	Обозначение	Наименование	Кол шт	Масса ед кг	Примечание
П1	Серия 1 141-1 вып 60	ПК 42 10-4Т	5	1230	
П2	Серия 1 141-1 вып 60	ПК 42 12-4Т	7	1490	
П3	Серия 1 141-1 вып 60	ПК 42 15-4Т	10	1970	
П4	Серия 1 141-1 вып 60	ПК 42 10-6Т	2	1230	
П5	Серия 1 141-1 вып 60	ПК 42 10-8Т	1	1230	
УМ1	144-16-140 91 АСА 26	Монолитный участок УМ1	1		
УМ2	144-16-140 91 АС А 26	Монолитный участок УМ2	1		
	Элементы	металлические			
1	Серия 2 140-1; В 1	Анкер 10 АI ℓ=870	13	0,537	
2	Серия 2 140-1; В 1	ℓ=850	24	0,524	

1. Схемы расположения панелей перекрытий на отм 2 500; 3900; и общие примечания разработаны на л. 24

Н контр	Егоров		144-16-140 91 -АС
Нач маст	Радыгин		
Зам нач	Земляк		Мансардный 3-комнатный жилой дом повышенной комфортности
ГАП	Егоров		
Гл спец	Борознов		
Вед инж	Шишкина		
Исполн	Маслова		Схема расположения панелей перекрытия на отм 1 100 (вариант с ж б панелями)
Проверил	Шишкина		

Привязан

Инв N

Стадия	Лист	Листов
Р	25	

ЦНИИЭП граждансельстрой

УМ1

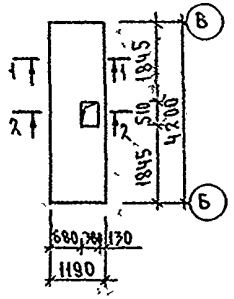

1-1

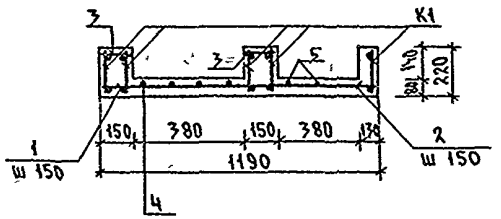

2-2

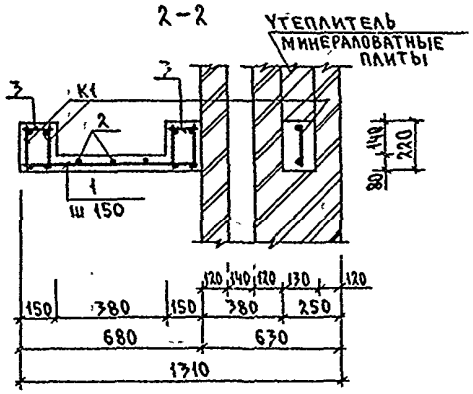

УМ2

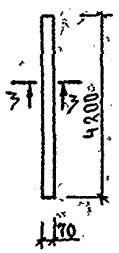

К1

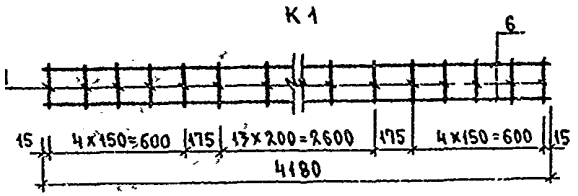

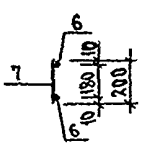

3-3

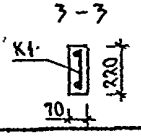

Спецификация материалов на монолитные участки УМ1, УМ2

Марка поз	Обозначение	Наименование	Кол шт	Масса ед кг	Примеч
	Монолитный участок УМ1				
К1	144-16-140 91 л 26	Каркас К1	5	6 23	
1	ГОСТ 5781-82*	10 AI ℓ=650	29	0 40	
2	ГОСТ 5781-82*	10 AI ℓ=630	26	0 39	
3	ГОСТ 5781-82*	6 AI ℓ=130	85	0 03	
4	ГОСТ 5781-82*	6 AI ℓ=4170	6	0,93	
5	ГОСТ 5781-82*	6 AI ℓ=1820	8	0 41	
		Бетон кл В15	0 62		м³
	Монолитный участок УМ2				
К1	144-16-140 91 л 26	Каркас К1	1	6 23	
		Бетон кл В 15	0.07		м³
	Каркас плоский К1				
6	ГОСТ 5781-82*	10 AI ℓ=4170	2	2 58	
7	ГОСТ 5781-82*	6 AI ℓ=200	24	0 04	

1 Монолитные участки см. лист 24

Привязан			
Инв №			

Н контр	Егоров	
Нач маст	Радыгин	
Зам нач	Земляк	
ГАП	Егоров	
Гл спец арх	Борознов	
Вед инж	Шишкина	
Исполн	Маслова	
Провер	Шишкина	

144-16-140 91 АС

Мансардный 3-комнатный жилой дом повышенной комфортности	Стадия	Лист	Листов
	Р	26	
Монолитные участки УМ1, УМ2	ЦНИИЭП гражданселькстрой		

24779-01 30 Формат А3

План на отм. 0.000 и 1.400

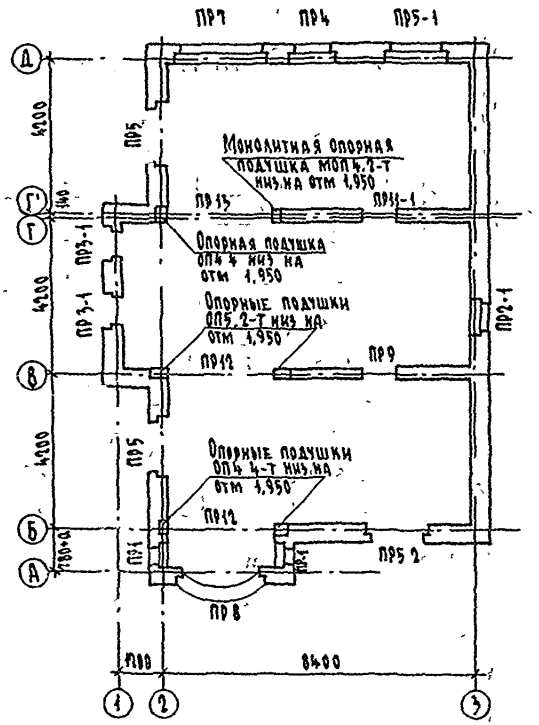

План цокольного этажа на отм.-1.240

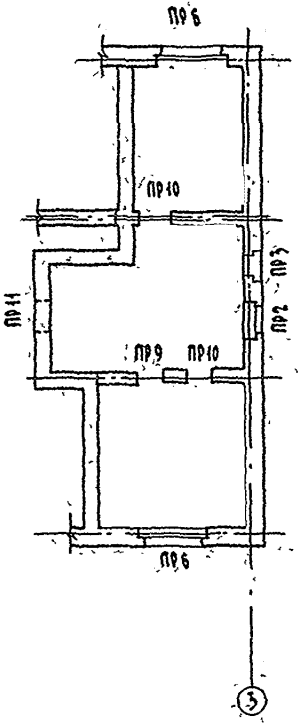

Монолитная опорная подушка МОП 4.2-Т

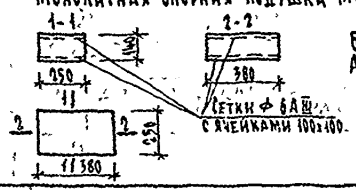

Бетон кл В15 - 0,01 м³
Арматура 6АШ - 0,64 кг

Привязан			
Инв. №			
Н. контр.	Егоров		
Нач. маст.	Радыгин		
Зам. н. м.	Земляк		
ГАП	Егоров		
Гл. спец. арх.	Борознов		
Вед. инж.	Шишкина		
Исполнил	Шилатова		
Проверил	Кощарь		

144-16-140 91 АС

Мансардный 3-комнатный жилой дом повышенной комфортности	Стадия	Лист	Листов
	Р	27	
Планы перемычек	ЦНИИЭП гражданселькстрой		

Копировал 24779-01 31 Формат А3

Ведомость перемычек наружных стен

Тип	Схема сечения: Толщина стен 510 мм	Схема сечения: Толщина стен 640 мм (вариант)
ПР 1	1ПФ 8-2; 2ПБ 10-1; 2,490; 510; 75	1ПФ 8-2; 2ПБ 10-1; 2,490; 640; 75
ПР 2, ПР 2-1	2ПБ 13-1; 1ПФ 10-2; 3ПБ 13-37; 0,785; 3,360; 390; 120; 75; 3 Д	2ПБ 13-1; 1ПФ 10-2; 3ПБ 13-37; 0,785; 3,360; 520; 120; 75; 3 Д
ПР 3, ПР 3-1	2ПБ 10-1; 1ПФ 13-3; 3ПБ 13-37; 0,700; 2,115; 390; 120; 75; 1 3	2ПБ 10-1; 1ПФ 13-3; 3ПБ 13-37; 0,700; 2,115; 520; 120; 75; 1 3

Тип	Схема сечения: Толщина стен 510 мм	Схема сечения: Толщина стен 640 мм (вариант)
ПР 4	2ПБ 16-2; 1ПФ 13-3; 3ПБ 16-37; 1,960; 390; 120; 75; Д	2ПБ 16-2; 1ПФ 13-3; 3ПБ 16-37; 1,960; 520; 120; 75; Д
ПР 5, ПР 5-1, ПР 5-2	1ПФ 17-5; 5ПБ 21-27; 2,115; 3,360; 3,515; 390; 120; 75; 1 Б Д	2ПБ 19-3; 1ПФ 17-5; 5ПБ 21-27; 2,115; 3,360; 3,515; 520; 120; 75; 1 Б Д
ПР 6	1ПФ 19-6; 5ПБ 25-37; 0,785; 390; 120; 75; Б Д	2ПБ 22-3; 1ПФ 19-6; 5ПБ 25-37; 0,785; 520; 120; 75; Б Д
ПР 7	2ПФ 30-8; 5ПБ 30-37; 1,960; 390; 120; 75; Д	2ПБ 26-4; 2ПФ 30-8; 5ПБ 30-37; 1,960; 520; 120; 75; Д
ПР 8	Монолитная перемычка; 2,490; 120; 390; 300; 75	Монолитная перемычка; 2,490; 250; 390; 300; 75

Ведомость перемычек внутренних стен

Тип	Схема сечения	Тип	Схема сечения
ПР 9	3ПБ 13-37; 0,860; 3,515; 120; 130; Б	ПР 12	ПРГ 36 14-4т; 2,090; 120; 130; 120; Б; А
ПР 10	2ПБ 10-1; 3ПБ 13-37; 0,860; 120; 260; 120; 140; 120; Г Г	ПР 13	ПРГ 36 14-4т; 3ПБ 34-4; 2,090; 120; 140; 120; Г Г
ПР 11-1, ПР 11	2ПБ 13-1; 3ПБ 13-37; 2 шт только для ПР 11; 3,515; −0,50; 120; 140; 120; Г Г; 300; для ПР 11		

Н контр	Егоров	
Нач. маст	Радыгин	
Зам н м	Земляк	
Гап	Егоров	
Гл спец	Борозков	
Вед инж	Коцарь	
Исполн	Шилтова	
Проверил	Коцарь	

Привязан

Инв. №

144-16-140-91 -АС

Мансардный 3-комнатный жилой дом повышенной комфортности	Стадия	Лист	Листов
	Р	28	

Ведомости перемычек

ЦНИИЭП гражданскельстрой

Спецификация перемычек наружных стен

Марка поз	Обозначение	Наименование	Количество шт: Толщина стен 510	Количество шт: Толщина стен 640 (вариант)	Масса ед кг	Примеч
	1038.1-11	2ПБ 10-1	6/7	10/12	43	
		2ПБ 13-1	2	4	54	
		3ПБ 13-37	4/5	4/5	85	
		2ПБ 16-2	1	2	65	
		3ПБ 16-37	1	1	102	
		2ПБ 19-3	—	4	81	
		5ПБ 21-27	4	4	285	
		2ПБ 22-3	—	2	92	
		5ПБ 25-37	2	2	338	
		2ПБ 26-4	—	1	109	
		5ПБ 30-37	1	1	410	
	1038.1-16	1ПФ 8-2	2	2	45	
		1ПФ 10-2	2	2	60	
		1ПФ 13-3	3/4	3/4	80	
		1ПФ 17-5	4	4	103	
		1ПФ 19-6	2	2	120	
		2ПФ 30-8	1	1	255	
МП2 / МП3	144-16-140 91 л.31	Монолитная перемычка	1	1		

Спецификация перемычек внутренних стен

Марка поз	Обозначение	Наименование	Кол шт	Масса ед кг	Примеч
	1038 1-11	Перемычка 2ПБ 10-1	2	43	
		2ПБ 13-1	1/3	54	
		3ПБ 13-37	10/12	85	
		3ПБ 34-4	1	222	
	1225-2.11	Прогон ПРГ 36 14-4Т	6	430	
		Опорная подушка ОП5 2-Т	2	50	
		ОП4 4-Т	3	50	
	144-16-140 91 л 27	МОП4 2-Т	1	25	

1. Планы перемычек см л 27
2. Ведомости перемычек см л 28
3. В числителе дано количество для основного решения, в знаменателе для наружных стен с вариантом блока-гаража, для внутренних стен с вариантом погреба
4. Монолитную опорную подушку выполнить по типу ОП4 4-Т

Н.контр	Егоров	
Нач.маст	Радыгин	
Зам.н.м	Земляк	
ГАП	Егоров	
Гл.сп.арх.	Борознов	
Вед.инж.	Коцарь	
Исполн	Шилтова	
Провер	Коцарь	

Привязан

Инв.№

144-16-140 91 -АС

Мансардный 3-комнатный жилой дом повышенной комфортности

Стадия	Лист.	Листов
Р	29	

Спецификации перемычек

ЦНИИЭП граждансельстрой

24779-01 33 Формат А3

Ведомость перемычек наружных стен (Толщина стен 380мм - вариант)

Тип	Схема сечения	Тип	Схема сечения
ПР1	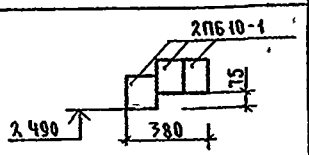	ПР5 ПР5 1 ПР5 2	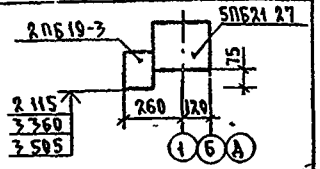
ПР2 ПР2-1	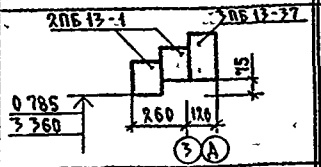	ПР6	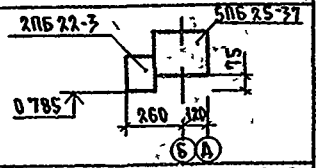
ПР3 ПР3-1	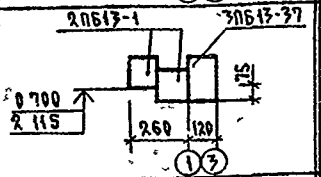	ПР7	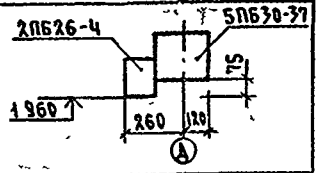
ПР4	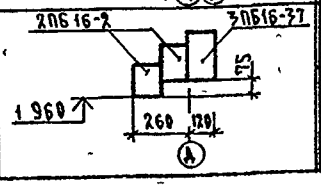	ПР8	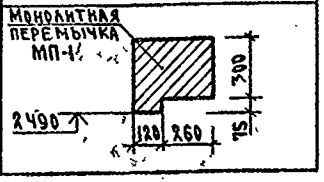

Спецификация перемычек наружных стен (Толщина стен 380мм - вариант)

Марка поз	Обозначение	Наименование	Кол шт	Масса ед кг	Примеч
	1.038.1-1.1	2ПБ 10-1	6	43	
		2ПБ 13-1	8/10	54	
		3ПБ 13-37	4/5	85	
		2ПБ 16-2	2	65	
		3ПБ 16-37	1	102	
		2ПБ 19-3	4	81	
		5ПБ 21-27	4	285	
		2ПБ 22-3	2	92	
		5ПБ 25-37	2	338	
		2ПБ 26-4	1	109	
		5ПБ 30-37	1	410	
МП-1	144-16-140 91 Л 31	Монолитная перемычка МП 1	1		

1 Планы перемычек см л 27

2 В числителе дано количество для основного решения, в знаменателе - для варианта с гаражом

Н контр	Егоров		
Нач.маст	Радыгин		
Зам нм	Земляк		
ГАП	Егоров		
Гл сп АР	Борознов		
Вед инж	Коцарь		
Исполн	Шилатова		
Провер.	Коцарь		

Привязан

Инв №

144-16-140 91 -АС

Мансардный 3-комнатный жилой дом повышенной комфортности

Стадия	Лист	Листов
Р	30	

Ведомость перемычек наружных стен Спецификация перемычек Вариант

ЦНИИЭП Гражданельстрой

24779-01 34 Формат А3

Монолитная перемычка МП1

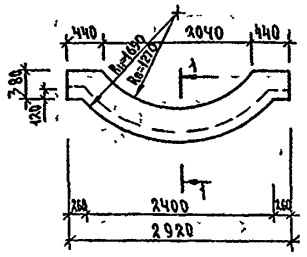

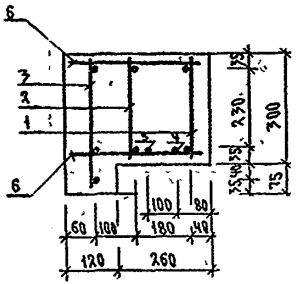

2-2

Монолитная перемычка МП2

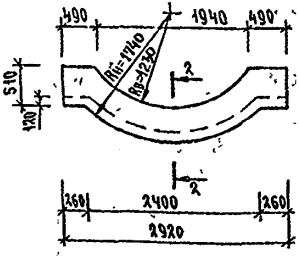

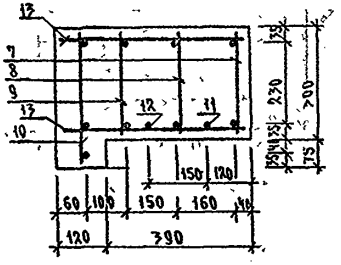

3-3

Монолитная перемычка МП3

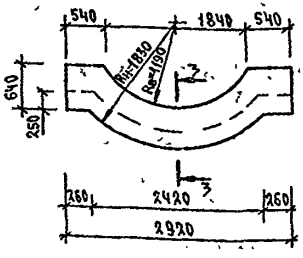

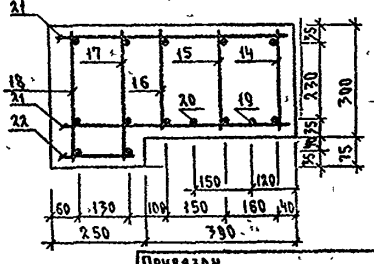

Спецификация материалов на монолитные перемычки

Марка поз	Обозначение	Наименование	Кол шт	Масса ед кг	Примеч
		Монолитная перемычка МП1			
1	144-16-140.91 А.32	КР-1	1	6 289	
2	А.32	КР-2	1	6 314	
3	А.32	КР-3	1	4 764	
4	А.32	ОС-1	1	2 859	
5	А.32	ОС-2	1	2 859	
6		Проволока 5ВрI ГОСТ 6727-88 L=360	40	0 055	
		Бетон класса В15	0,4		м³
		Монолитная перемычка МП2			
7	144-16-140 91 А.32	КР-4	1	6 250	
8	А.32	КР-5	1	6 250	
9	А.32	КР-6	1	4 456	
10	А.32	КР-7	1	4 739	
11	А.32	ОС-3	1	2 842	
12	А.32	ОС-4	1	2 842	
13		Проволока 5ВрI ГОСТ 6727-88 L=490	40	0 055	
		Бетон класса В15	0,4		м³
		Монолитная перемычка МП3			
14	144-16-140 91 А.32	КР-8	1	6 160	
15	А.32	КР-9	1	6 160	
16	А.33	КР-10	1	4 393	
17	А.32	КР-11	1	4 669	
18	А.32	КР-12	1	4 669	
19	А.32	ОС-5	1	2 788	
20	А.32	ОС-6	1	2 788	
21		Проволока 5ВрI ГОСТ 6727-88 L=620	38	0 098	
22		Проволока 5ВрI ГОСТ 6727-88 L=230	19	0 035	
		Бетон класса В15	0,75		м³

144-16-140 91 -АС

Н.контр	Егоров	
Нач.маст	Раздыгин	
Зам.н.м	Земляк	
ГАП	Егоров	
Гл.специал	Борознов	
Вед.инж.	Шишкина	
Исполн	Чистякова	
Провер	Шишкина	

Привязан

Инв.№

Мансардный 3-комнатный жилой дом повышенной комфортности

Стадия	Лист	Листов
Р	31	

Монолитные перемычки МП1, МП2, МП3

ЦНИИЭП граждансельстрой

24779-01 35

Формат А3

Рис 1

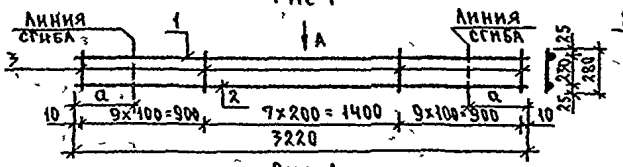

Вид А

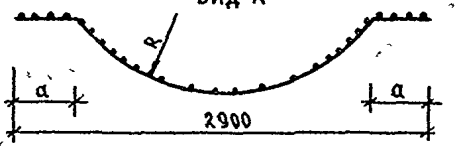

Рис 2

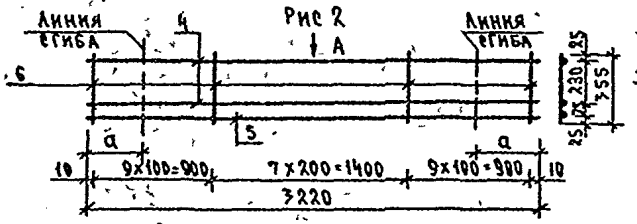

Рис.3

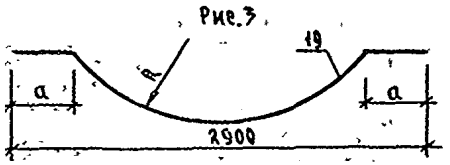

Рис.4

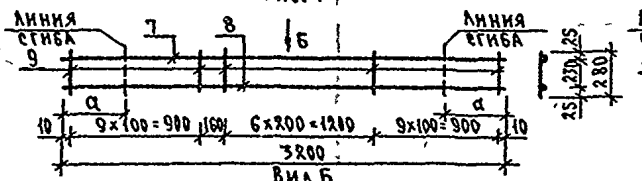

Вид Б

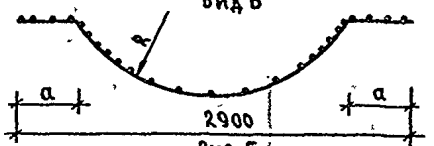

Рис.5

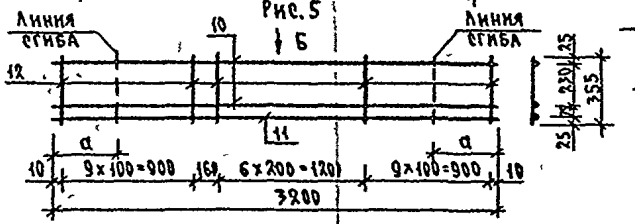

Рис 6

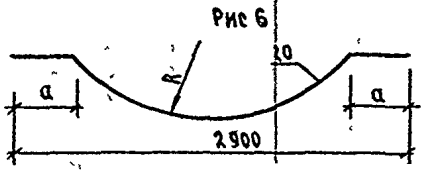

Рис.7

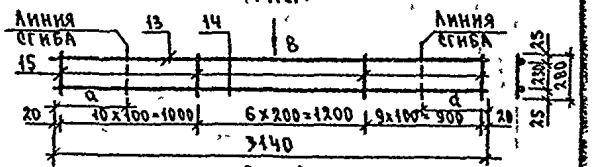

Вид В

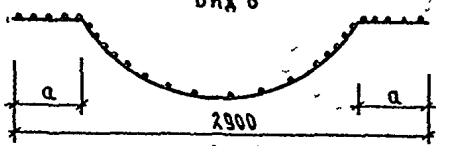

Рис 8

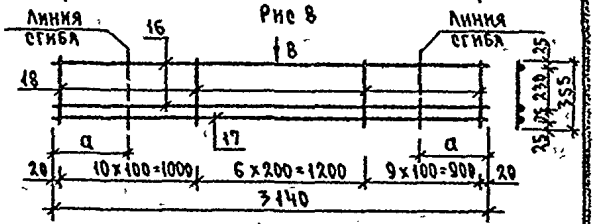

Рис 9

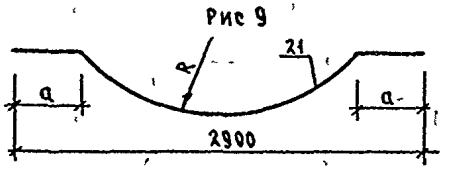

Марка	Рис	а	R
КР-1	1	420	1310
КР-2	1	330	1490
КР-3	2	300	1590
КР-4	4	450	1270
КР-5	4	390	1430
КР-6	4	340	1580

Марка	Рис.	а	R
КР-7	5	280	1680
КР-8	7	500	1230
КР-9	7	440	1390
КР-10	7	350	1540
КР-11	8	320	1640
КР-12	8	270	1770

Марка поз	Рис	а	R
ОС-1	3	400	1350
ОС-2	7	340	1450
ОС-3	6	420	1350

Марка поз	Рис	а	R
ОС 4	6	350	1500
ОС 5	9	480	1310
ОС-6	9	400	1460

Привязан

Инв №

Н контр	Егоров	
Нач маст	Радыгин	
Зам нач	Земляк	
ГАП	Егоров	
Гл сп арх	Борознов	
Вед инж	Шишкина	
Исполн	Чистякова	
Провер	Шишкина	

144-16-140 91 -АС

Мансардный 3-комнатный жилой дом повышенной комфортности

Стадия	Лист	Листов
Р	32	

Каркасы КР1-КР12, стержни ОС1-ОС6

ЦНИИЭП граждансельстрой

24779-01 36

Формат А3

Спецификация металла на каркасы и отдельные стержни

Формат	Зона	Поз	Обозначение	Наименование	Кол	Масса кг	Примеч
				КР1, КР2		6 2887	
БЧ		1		8А III ГОСТ 5781 82* ℓ=3220	1	1 2719	
БЧ		2		14А III ГОСТ 5781-82* ℓ=3220	1	3.896	
БЧ		3		Проволока 5Вр I ГОСТ 6727 80 ℓ=280	26	0 0431	
				КР3		4764	
БЧ		4		Проволока 5Вр I ГОСТ 6727 80 ℓ=3220	2	0 496	
БЧ		5		12А III ГОСТ 5781 82* ℓ=3220	1	2 859	
БЧ		6		Проволока 4Вр I ГОСТ 6727 80 ℓ=355	26	0 0351	
				КР4, КР5		6 2501	
БЧ		7		8А III ГОСТ 5781-82* ℓ=3200	11	1 2540	
БЧ		8		14А III ГОСТ 5781 82* ℓ=3200	1	7 865	
БЧ		9		Проволока 5Вр I ГОСТ 6727-80 ℓ 280	26	0 0431	
				КР6		4,456	
БЧ		7		Проволока 5Вр I ГОСТ 6727 80 ℓ=3200	2	0 4928	
БЧ		8		12А III ГОСТ 5781 82* ℓ=3200	1	2 8416	
БЧ		9		Проволока 5Вр I ГОСТ 6727 80 ℓ=280	26	0 0431	
				КР7		4 7398	
БЧ		10		Проволока 5Вр I ГОСТ 6727 80 ℓ=3200	2	0 4928	
БЧ		11		12А III ГОСТ 5781 82* ℓ=3200	1	2 8416	
БЧ		12		Проволока 4Вр I ГОСТ 6727 80 ℓ=355	26	0 0351	

/ Продолжение /

Формат	Зона	Поз	Обозначение	Наименование	Кол	Масса кг	Примеч
				КР8, КР9		616	
БЧ		13		8А III ГОСТ 5781 82* ℓ=3140	1	1 24	
БЧ		14		14А III ГОСТ 5781-82* ℓ=3140	1	3.799	
БЧ		15		Проволока 5Вр I ГОСТ 6727-80 ℓ=280	26	0 0431	
				КР10		4 393	
БЧ		13		Проволока 5Вр I ГОСТ 6727-80 ℓ=3140	1	0484	
БЧ		14		12А III ГОСТ 5781 82* ℓ=3140	1	2 788	
БЧ		15		Проволока 5Вр I ГОСТ 6727-80 ℓ=280	26	0 0431	
				КР11, КР12		4 669	
БЧ		16		Проволока 5Вр I ГОСТ 6727 80 ℓ=3140	2	0.484	
БЧ		17		12А III ГОСТ 5781-82* ℓ=3140	1	2 788	
БЧ		18		Проволока 4Вр I ГОСТ 6727-80 ℓ=355	16	0 0351	
				ОС-1, ОС-2		2 859	
А3		19		12А III ГОСТ 5781-82* ℓ=3220	1	2 859	
				ОС-3, ОС-4			
А3		20		12А III ГОСТ 5781-82* ℓ=3200	1	2 842	
				ОС-5, ОС-6			
А3		21		12А III ГОСТ 5781-82* ℓ=3140	1	2 788	

Привязан

Инв. №

Н. контр	Егоров	
Нач. маст	Радыгин	
Зам. н.м	Земляк	
ГАП	Егоров	
Гл. спец. арх.	Борознов	
Вед. инж.	Шишкина	
Исполн.	Чистякова	
Провер.	Шишкина	

144-16-140.91 -АО

Мансардный 3-комнатный жилой дом повышенной комфортности

Стадия	Лист	Листов
Р	33	

Спецификация металла на каркасы КР1 – КР12 и отдельные стержни ОС-1 – ОС-6

ЦНИИЭП граждансельстрой

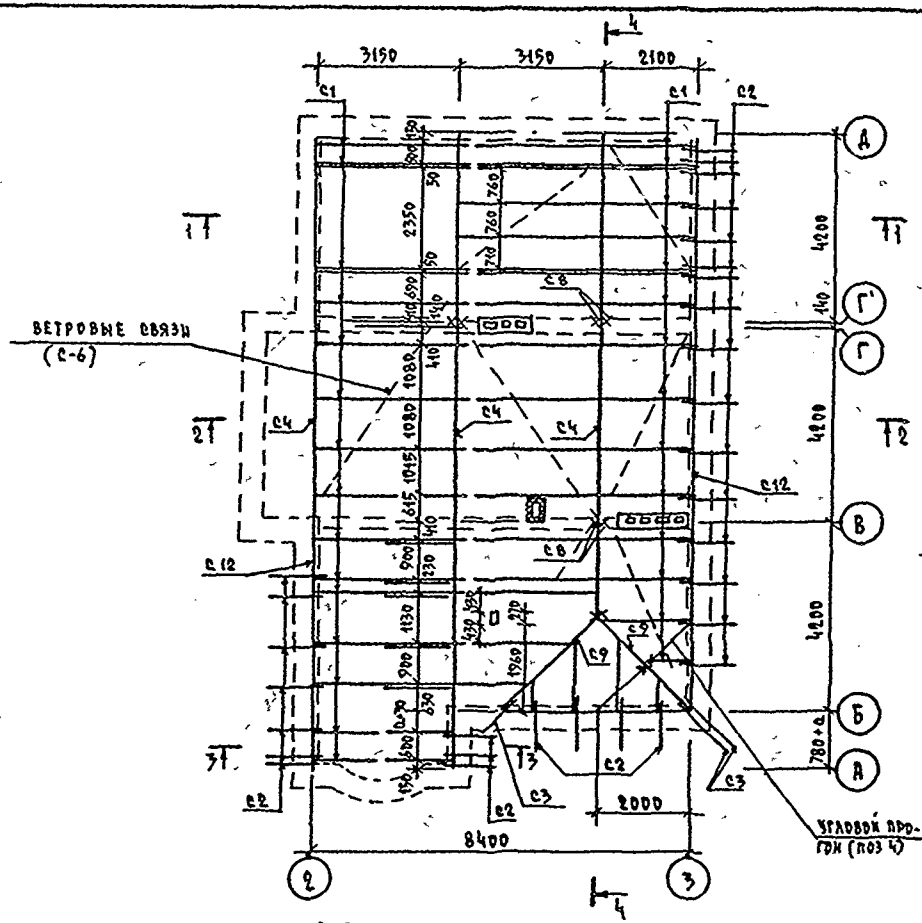

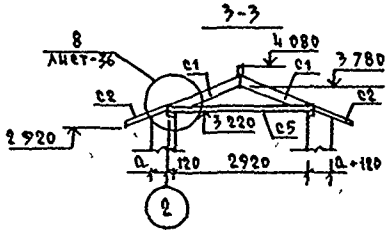

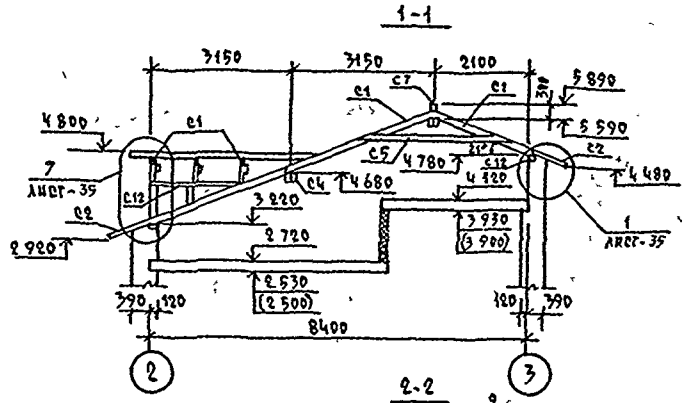

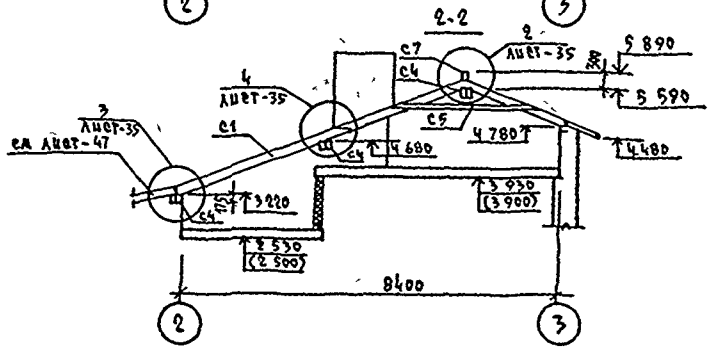

Защиту древесины от гниения и огнезащитную обработку производить в соответствии с требованиями СНиП 2 03 11-85
Прогоны (С4) и диагональные ноги (С-9) изготовить из 2 брусьев, сбитых гвоздями
Шаг обрешетки - 750 мм
Затяжку (С5) ставить на каждую стропильную ногу
Вылет кобылок не более 500 мм
Разрез 4-4 „Узел 8" и спецификацию см лист-36 Узлы 1 7 см лист-35

				144-16-140 91			-АС
Н контр	Шилтова						
Нач маст	Радыгин						
Зам н м	Земляк			Мансардный 3-комнатный жилой дом повышенной комфортности	Стадия	Лист	Листов
ГАП	Егоров				Р	34	
Гл спец арх	Борозинов						
Вед инж	Шишкина			Схема расположения элементов стропил Разрезы 1-1 3-3	ЦНИИЭП гражданселькстрой		
Исполн	Шишкина						
Провер	Коцарь						

Привязан

Инв N

Копировал Kozl-24779-01 38 Формат А3

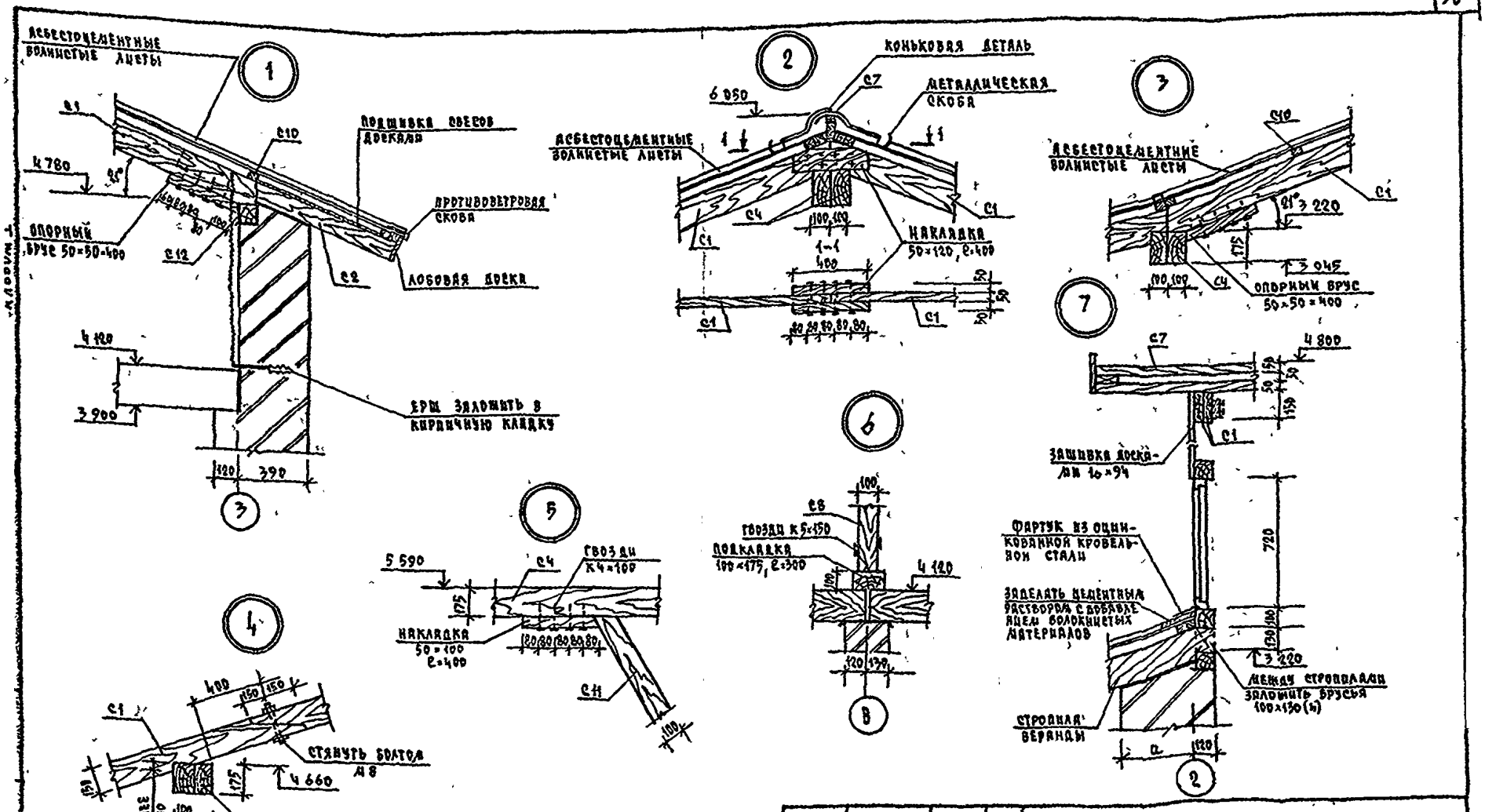

				144-16-140 91	-АС
		Н. КОНТР.	ШИЛТОВА		
		НАЧ. ОТД.	РАДЫГИН		
ПРИВЯЗАН		ЗАМ. Н. М.	ЗЕМЛЯК	МАНСАРДНЫЙ ЖИЛОЙ ДОМ ПОВЫШЕННОЙ КОМФОРТНОСТИ	СТАДИЯ: Р; ЛИСТ: 35; ЛИСТОВ:
		ГАП	ЕГОРОВ		
		ГИП СПЕЦ. АРХ.	БОРОЗНОВ		
		ВЕД. ИНЖ.	ШИШКИНА	Узлы 1 7	ЦНИИЭП ГРАЖДАНСЕЛЬСТРОЙ
		ИСПОЛН.	ШИШКИНА		
ИНВ. N		ПРОВЕР.	КОЦАРЬ		

КОПИРОВАЛ Kogl-24779-01 39 ФОРМАТ А3

2-3948-94

4-4

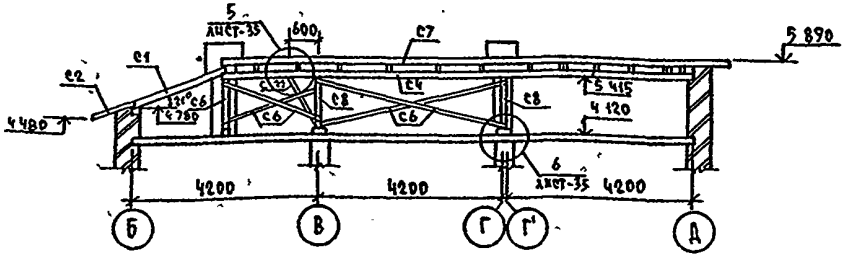

а - а

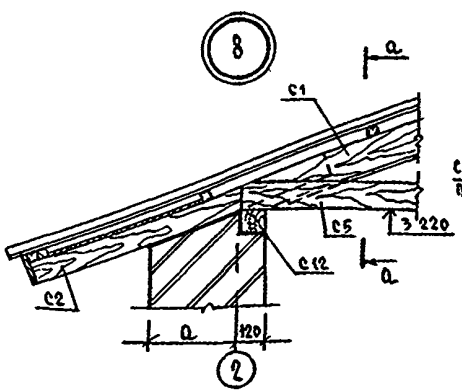

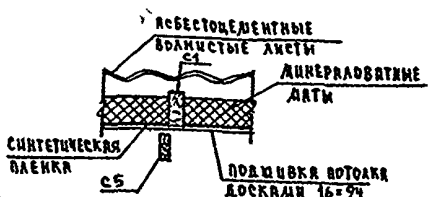

1 В спецификации в квадратных скобках даны сечение и объем стропил для t° наружного воздуха -40°С в круглых скобках даны сечения деревянных элементов после острожки

Спецификация материалов

Марка поз	Обозначение	Наименование	Кол. шт	Масса ед кг	Примечание
С1	ГОСТ 8486-86*Е	Стропила 50×150 (h) [50×175 (h)] п.м	200		1 500 м³ [1 750 м³]
С2	ГОСТ 8486-86*Е	Кобылка 50×100 (h) l=1000	30		0 150 м³
С3	ГОСТ 8486-86*Е	Кобылка 50×100 (h) =1400	3		0,021 м³
С4	ГОСТ 8486-86*Е	Прогон 2×100×175 (h) п.м	28 0		0,98 м³
С5	ГОСТ 8486-86*Е	Затяжка 50×125 (h) п.м	72,0		0,450 м³
С6	ГОСТ 8486-86*Е	Ветровые связи 50×125 (h) п.м	48,0		0,300 м³
С7	ГОСТ 8486-86*Е	Коньковый прогон 50×50 (h) п.м	28 0		0,070 м³
С8	ГОСТ 8486-86*Е	Стойки 100×100 п.м	180		0,180 м³
С9	ГОСТ 8486-86*Е	Диагональная нога 2×100×150 п.м	6 5		0,195 м³
С10	ГОСТ 8486-86*Е	Обрешетка 47×50 (h) п.м	300		0,700 м³
	ГОСТ 8486-86*Е	Опорный брус 50×50, l=400	50		0,050 м³
	ГОСТ 8486-86*Е	Накладка 50×120, l=400	40		0,100 м³
	ГОСТ 8486-86*Е	Подкладка 175×100 (h) м²			0 080 м³
	ГОСТ 8486-86*Е	Подшивка свесов досками 19×100 (16×94) м²	24 0		0,460 м³
	ГОСТ 8486-86*Е	Подшивка потолка досками 19×100 (16×94) м²	17,6		0,280 м³
	ГОСТ 8486-86*Е	Лобовая доска 16×94 м	1200		0 190 м³
	ГОСТ 8486-86*Е	Ходовые доски 40×100 м	1200		0 480
С11	ГОСТ 8486-86*Е	Подкосы 100×100 м	3 0		0,030 м³
С12	ГОСТ 8486-86*Е	Мауэрлат 100×100 м	26,0		0,260 м³
		Скрутка Ф4 8р I	25	0 34	
Ф1	ТП 144-16-140 91 л 33	Фрамуга Фи-1	1	0,024	

Н контр	Шилтова	
Нач маст	Радыгин	
Зам и м	Земляк	
ГАП	Егоров	
Гл сп арх	Борознов	
Вед инж	Шишкина	
Исполн	Шишкина	
Провер	Коцарь	

ПРИВЯЗАН

ИНВ №

144-5-140 91 -АС

Мансардный 3-комнатный жилой дом повышенной комфортности	Стадия	Лист	Листов
	Р	36	

Разрез 4-4 Узел 8
Спецификация

ЦНИИЭП
Граждансельстрой

Копировал Коц-24779-01 40 формат А3

ЗД-1

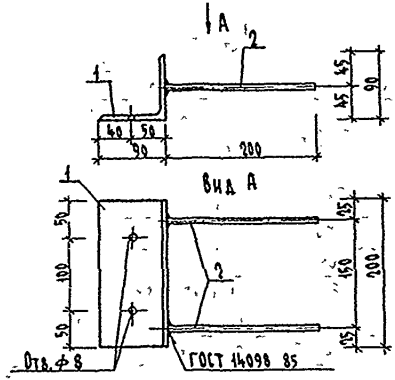

ЗД-2

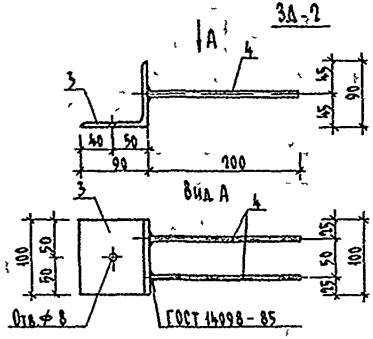

Спецификация металла на закладные детали ЗД 1, ЗД-2

Марка поз	Обозначение	Наименование	Кол. шт	Масса ед. кг	Примеч
		ЗД-1			1,824
1		Уголок $\frac{90\times6\ ГОСТ\ 8509\text{-}72}{Ст3\ кп2\ ГОСТ\ 535\ 88}$ ℓ=200	1	1,666	
2		8АI ГОСТ 5781-82* ℓ=200	2	0,079	
		ЗД-2			0,991
3		Уголок $\frac{90\times6\ ГОСТ\ 8509\ 72}{Ст3\ кп2\ ГОСТ\ 535\ 88}$ ℓ=100	1	0,833	
4		8АI ГОСТ 5781 82* ℓ=200	2	0,079	

Н контр	Егоров		
Нач маст	Радыгин		
Зам н м	Земляк		
ГАП	Егоров		
Гл спец	Борознов		
Вед инж	Шишкина		
Исполн	Чистякова		
Проверил	Шишкина		

Привязан

Инв. №

144-16-140 91 -АС

Мансардный 3-комнатный жилой дом повышенной комфортности	Стадия	Лист	Листов
	Р	37	

Закладные детали ЗД-1, ЗД 2

ЦНИИЭП гражданскельстрой

Копировал 24779-01 41 Формат А3

2-5948-41

Сечение 1-1

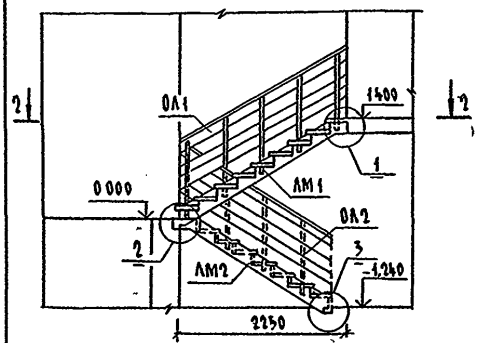

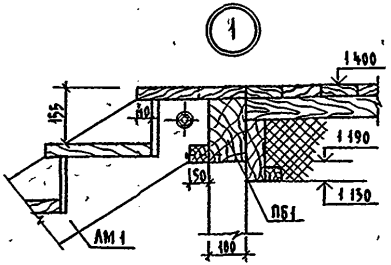

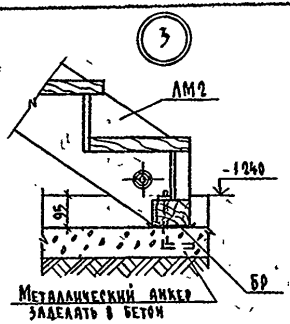

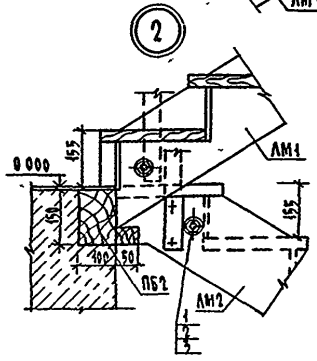

Сечение 2 2

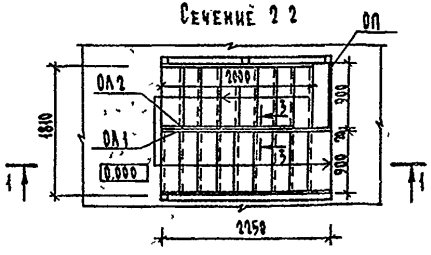

Сечение 3 3

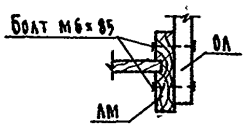

Спецификация древесины на внутриквартирную лестницу

Марка, поз	Обозначение	Наименование	Кол шт	Объем древес м³	Примеч
АМ1	144-16-140 91 Л 39	Лестничный марш АМ1	1	0.145	
АМ2	Л 39	Лестничный марш АМ2	1	0.129	
ОЛ1	Л 40	Ограждение лестн. марша ОЛ1	1	0.0596	
ОЛ2	Л 40	Ограждение лестн марша ОЛ2	1	0.051	
ОП	Л 40	Ограждение площадки ОП	1	0.0175	
ПБ1	Л 40	Подкосоурная балка ПБ1	1	0.0543	
ПБ2	144-16-140 91 Л 40	Подкосоурная балка ПБ2	1	0.0296	
Бр		Брусок 75×100 ℓ=900	1	0.0068	
1	ГОСТ 7798-70*	Болт М12 ℓ=920	4		
2	ГОСТ 5916-70*	Гайка М12-4 011	4		
3	ГОСТ 6958-78*	Шайба, М12	8		

1 Внутренние поверхности лестницы покрыть антипиренами и антисептиками.
2 Лицевые поверхности дерева покрыть лаком.
3 Ограждения ОЛ1 и ОЛ2 соединить между собой досками

Привязан

Инв №

Н контр	Егоров	
Нач маст	Радыгин	
Зам гл инж	Земляк	
ГАП	Егоров	
Гл спец	Борозинов	
Вед инж	Шишкина	
Исполнил	Чистякова	
Проверил	Шишкина	

144-16-140 91 - АС

Мансардный 3 комнатный жилой дом повышенной комфортности	Стадия	Лист	Листов
	Р	38	
Внутриквартирная лестница	ЦНИИЭП граждансельстрой		

Копировал Буг 24779-01 42 Формат А3

Тетива Т-1 - изображено
Т-2 - зеркально

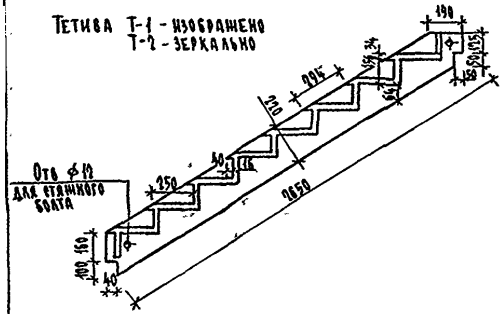

Тетива Т3 - изображено
Т4 - зеркально

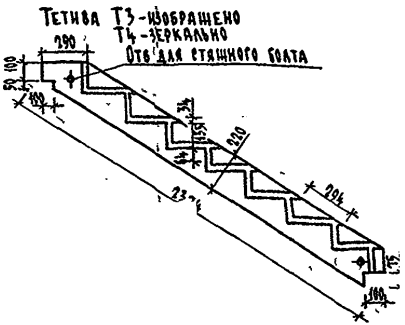

Лестничный марш ЛМ1

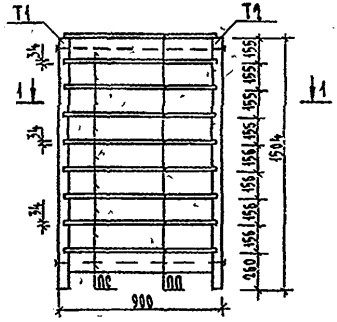

Лестничный марш ЛМ2

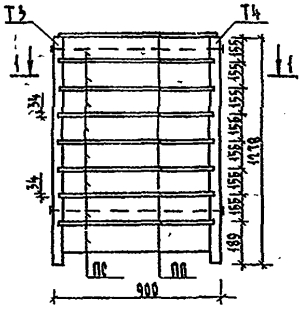

Сечение 1-1

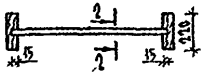

Сечение 2-2

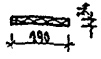

Спецификация древесины на лестничные марши

Марка поз	Обозначение	Наименование	Кол шт	Объем древесины м³	Примеч
	Лестничный марш ЛМ1 1шт			0,145	
Т1	144-16-140 91 л 39	Доска 44×220 ℓ=2650	1	0,0257	
Т2	л 39	ℓ=2650	1	0,0257	
ПП		Доска 34×290 ℓ=842	9	0,0083	
ПС		Доска 16×155 ℓ=842	9	0,0021	
	Лестничный марш ЛМ2 1шт			0,1290	
Т3	144-16-140 91 л 39	Доска 44×220 ℓ=2374	1	0,02	
Т4	л 39	ℓ=2374	1	0,02	
ПП		Доска 34×290 ℓ=842	8	0,0083	
ПС		Доска 16×155 ℓ=842	8	0,0021	

1 Деревянные элементы внутриквартирной лестницы изготовляются из древесины хвойных пород
2 Древесина должна соответствовать требованиям 3го сорта ГОСТ 8486-86* Е

Н. контр	Егоров	
Нач маст	Радыгин	
Зам н м	Земляк	
ГАП	Егоров	
Гл спец	Борознов	
Вед инж	Шишкина	
Исполнил	Чистякова	
Проверил	Шишкина	

Привязан

Инв №

144-16-140 91 - АС

Мансардный 3-комнатный жилой дом повышенной комфортности

Стадия	Лист	Листов
Р	39	

Лестничные марши внутриквартирной лестницы

ЦНИИЭП гражданскельстрой

копировал бур 24779-01 43 формат А3

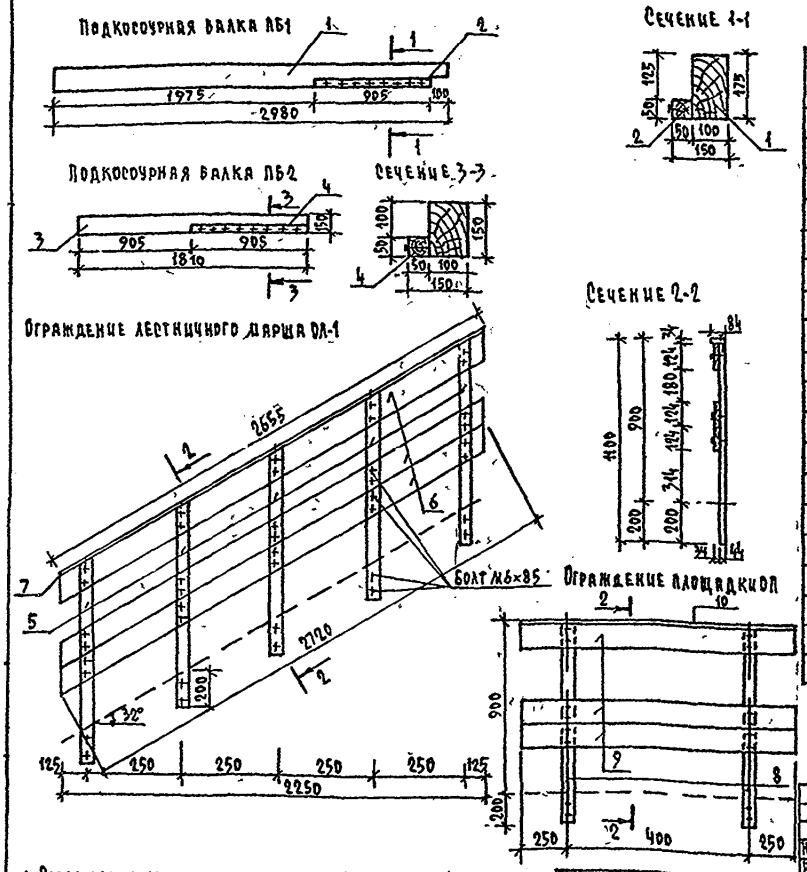

1 Ограждение лестничного марша ОЛ-2 выполнять по типу ограждения ОЛ-1 (ℓ=2000)
2 Деревянные элементы внутриквартирной лестницы изготовлять преимущественно из древесины хвойных пород
3 Древесина должна соответствовать требованиям ГОСТ 8486-86*Е

Спецификация древесины на подкосоурную балку и ограждения

Марка поз	Обозначение	Наименование	Кол шт	Объем древес м³	Примеч
		Подкосоурная балка ПБ1		0,0543	
1	ГОСТ 8486-86*Е	Брус 100×175 ℓ=2980	1	0,052	
2	ГОСТ 8486-86*Е	Брусок 50×50 ℓ=905	1	0,0023	
		Подкосоурная балка ПБ2		0,0295	
3	ГОСТ 8486-86*Е	Брус 100×150 ℓ=1810	1	0,0272	
4	ГОСТ 8486-86*Е	Брусок 50×50 ℓ=905	1	0,0023	
		Ограждение лестничного марша ОЛ-1		0,0596	
5	ГОСТ 8486-86*Е	Стойка 44×74 ℓ=1066	5	0,0035	
6	ГОСТ 8486-86*Е	Доска 34×124 ℓ=2720	3	0,0115	
7	ГОСТ 8486-86*Е	Доска 34×84 ℓ=2653	1	0,0076	
		Ограждение лестничного марша ОЛ-2		0,0516	
5	ГОСТ 8486-86*Е	Стойка 44×74 ℓ=1066	4	0,0035	
6	ГОСТ 8486-86*Е	Доска 34×124 ℓ=2434	3	0,0103	
7	ГОСТ 8486-86*Е	Доска 34×84 ℓ=2360	1	0,0067	
		Ограждение площадки ОП		0,0175	
8	ГОСТ 8486-86*Е	Стойка 44×74 ℓ=1066	1	0,0035	
9	ГОСТ 8486-86*Е	Доска 34×124 ℓ=900	3	0,0038	
10	ГОСТ 8486-86*Е	Доска 34×84 ℓ=900	1	0,0026	

Н контр	Шилтова	
Нач маст	Радыгин	
Зам н м	Земляк	
Гл сп	Борознов	
Гл сп арх	Егоров	
Вед инж	Шишкина	
Исполн	Чистякова	
Провер	Шишкина	

Привязан

Инв №

144-16-140 91 -АС

Мансардный 3-комнатный жилой дом повышенной комфортности

Стадия	Лист	Листов
Р	40	

Подкосоурные балки
Ограждения внутриквартирной лестницы

ЦНИИЭП
Гражданскельстрой

Копировал Коп 24779-01 44 Формат А3

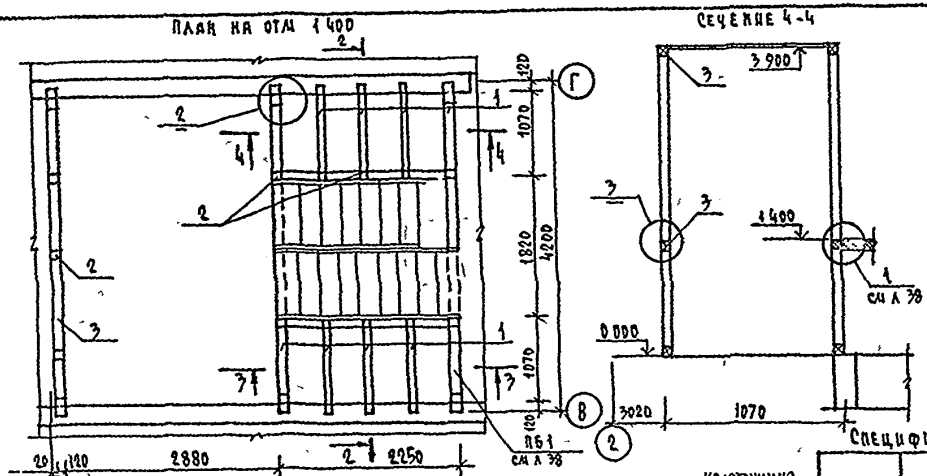

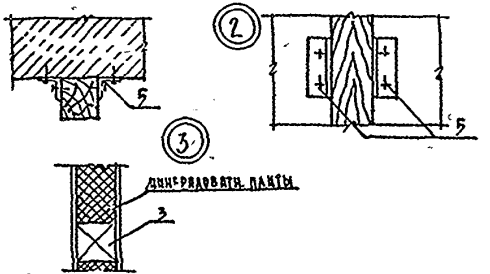

1 ДЕРЕВЯННЫЕ ЭЛЕМЕНТЫ КОНСТРУКЦИИ ИЗГОТОВЛЯЮТСЯ ИЗ ДРЕВЕСИНЫ ХВОЙНЫХ ПОРОД СООТВЕТСТВУЮЩЕЙ ТРЕБОВАНИЯМ 3ГО СОРТА ГОСТ 8486-86*Е
2 КОНСТРУКЦИИ ЛЕСТНИЦЫ РАЗРАБОТАНЫ НА ЛИСТАХ 38-40

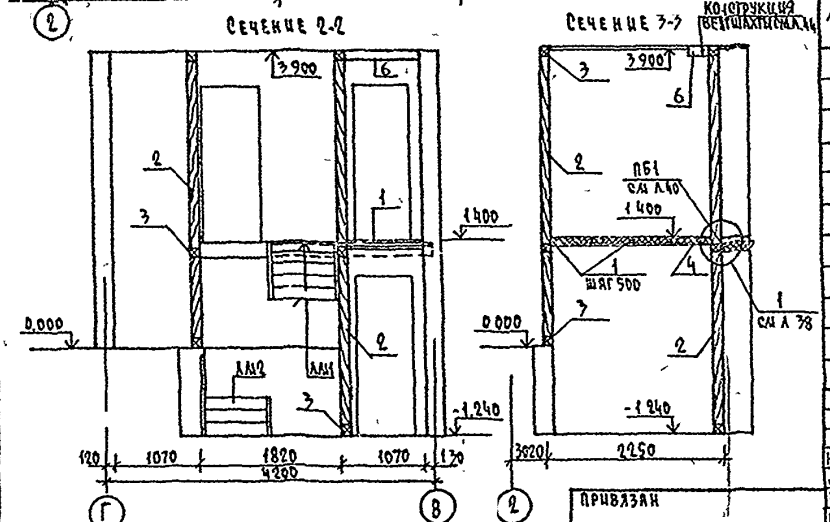

СПЕЦИФИКАЦИЯ МАТЕРИАЛОВ ДЛЯ ПЕРЕГОРОДОК

МАРКА ПОЗ	ОБОЗНАЧЕНИЕ	НАИМЕНОВАНИЕ	КОЛ	МАССА	ПРИМЕЧ
1	ГОСТ 8486-86*Е	ЛАГИ-БРУС ДЕР 50×70 ℓ=9000		0,0315	м³
2	ГОСТ 8486-86*Е	СТОЙКИ-БРУС ДЕР 100×100 ℓ=38000		0,38	м³
3	ГОСТ 8486-86*Е	ОБВЯЗКА БРУС ДЕР 100×100 ℓ=40000		0,4	м³
4	ГОСТ 8486-86*Е	ПОДШИВКА-ДОСКА ДЕР 16×100		0,018	м³
5		УГОЛОК 56×5 ГОСТ 8509-72* / ВСТ3КА5 ГОСТ 535-88 ℓ=150	36	0,638	кг
6	ГОСТ 8486-86*Е	БРУС ДЕР 100×115 ℓ=1170	2	0,020	м³

144-16-140 91 -АС

Н КОНТР	ШИЛТОВА	
НАЧ МАСТ	РАДЫГИН	
ЗАМ Н М	ЗЕМЛЯК	
ГЛ СП К	ШИЛТОВА	
ГЛ СП АРХ	БОРОЗНОВ	
ВЕД ИНЖ	ШИШКИНА	
ИСПОЛН	ЧИСТЯКОВА	
ПРОВЕР	ШИШКИНА	

ПРИВЯЗАН

ИНВ Н

МАНСАРДНЫЙ 3-КОМНАТНЫЙ ЖИЛОЙ ДОМ ПОВЫШЕННОЙ КОМФОРТНОСТИ

ДЕРЕВЯННЫЕ КОНСТРУКЦИИ ПЕРЕГОРОДОК

СТАДИЯ	ЛИСТ	ЛИСТОВ
Р	41	

ЦНИИЭП ГРАЖДАНСЕЛЬСТРОЙ

КОПИРОВАЛ Кор-24779-01 45 ФОРМАТ А3

2 ЭУ48-44

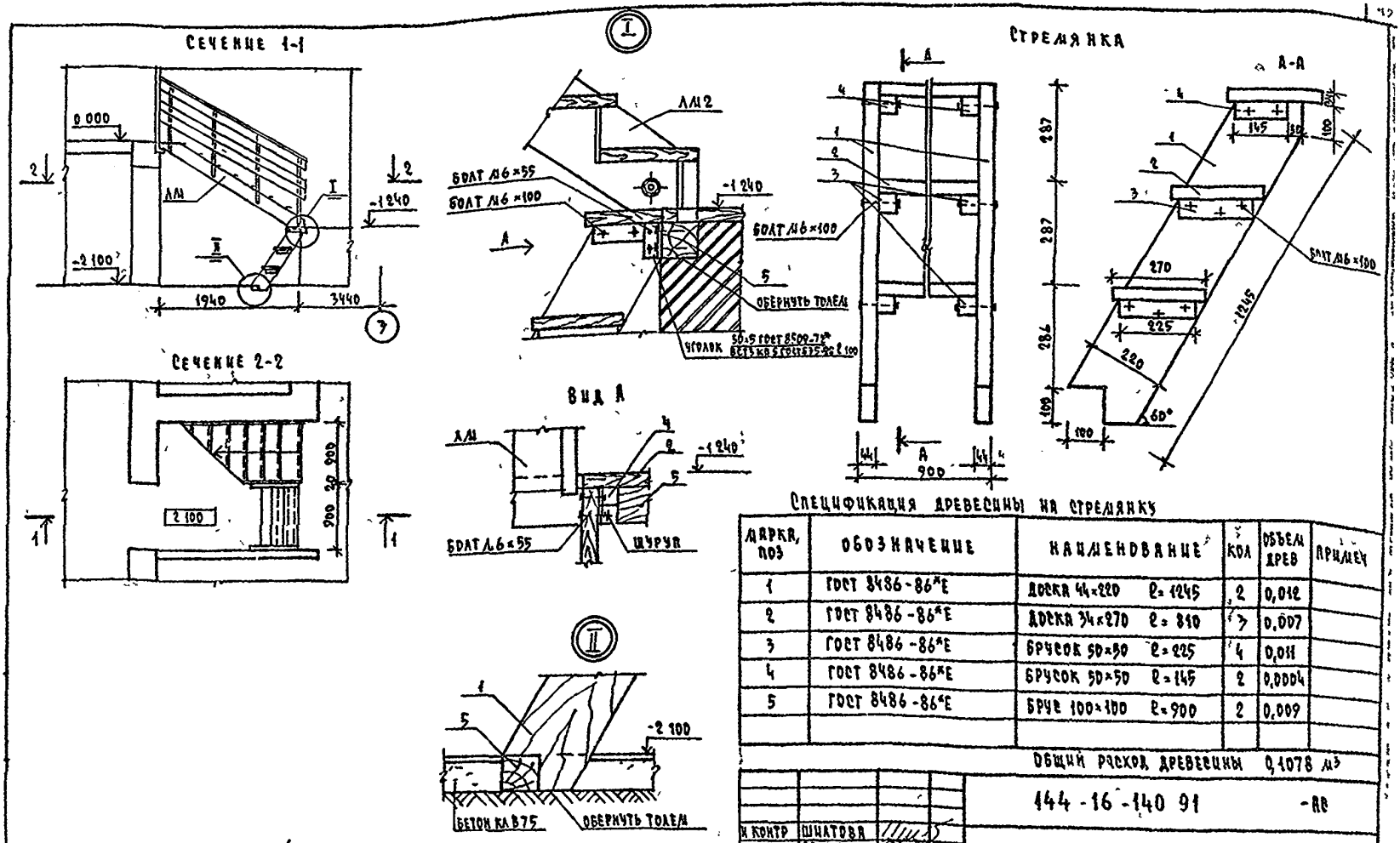

Спецификация древесины на стремянку

Марка, поз	Обозначение	Наименование	Кол	Объем древ	Примеч
1	ГОСТ 8486-86*Е	Доска 44×220 l=1245	2	0,012	
2	ГОСТ 8486-86*Е	Доска 34×270 l=810	3	0,007	
3	ГОСТ 8486-86*Е	Брусок 50×50 l=225	4	0,011	
4	ГОСТ 8486-86*Е	Брусок 50×50 l=145	2	0,0004	
5	ГОСТ 8486-86*Е	Брус 100×100 l=900	2	0,009	

Общий расход древесины 0,1078 м³

1 Деревянные элементы конструкций изготовляются из древесины хвойных пород, соответствующей требованиям ГОСТ 8486-86*Е
2 Внутренние поверхности дерева покрыть антипиренами и антисептиками
3 Лицевые поверхности дерева покрыть лаком

Н контр	Шилтова		
Нач маст	Радыгин		
Зем н м	Земляк		
Гл сп. арх	Борознов		
ГАП	Егоров		
Вед инж	Шишкина		
Исполн	Чистякова		
Провер	Шилтова		

Привязан

Инв н

144-16-140 91 -АС

Мансардный 3-комнатный жилой дом повышенной комфортности

Стадия	Лист	Листов
Р	42	

Внутриквартирная лестница вариант с погребом

ЦНИИЭП Гражданскельстрой

Копировал Код 24779-01 46 Формат А3

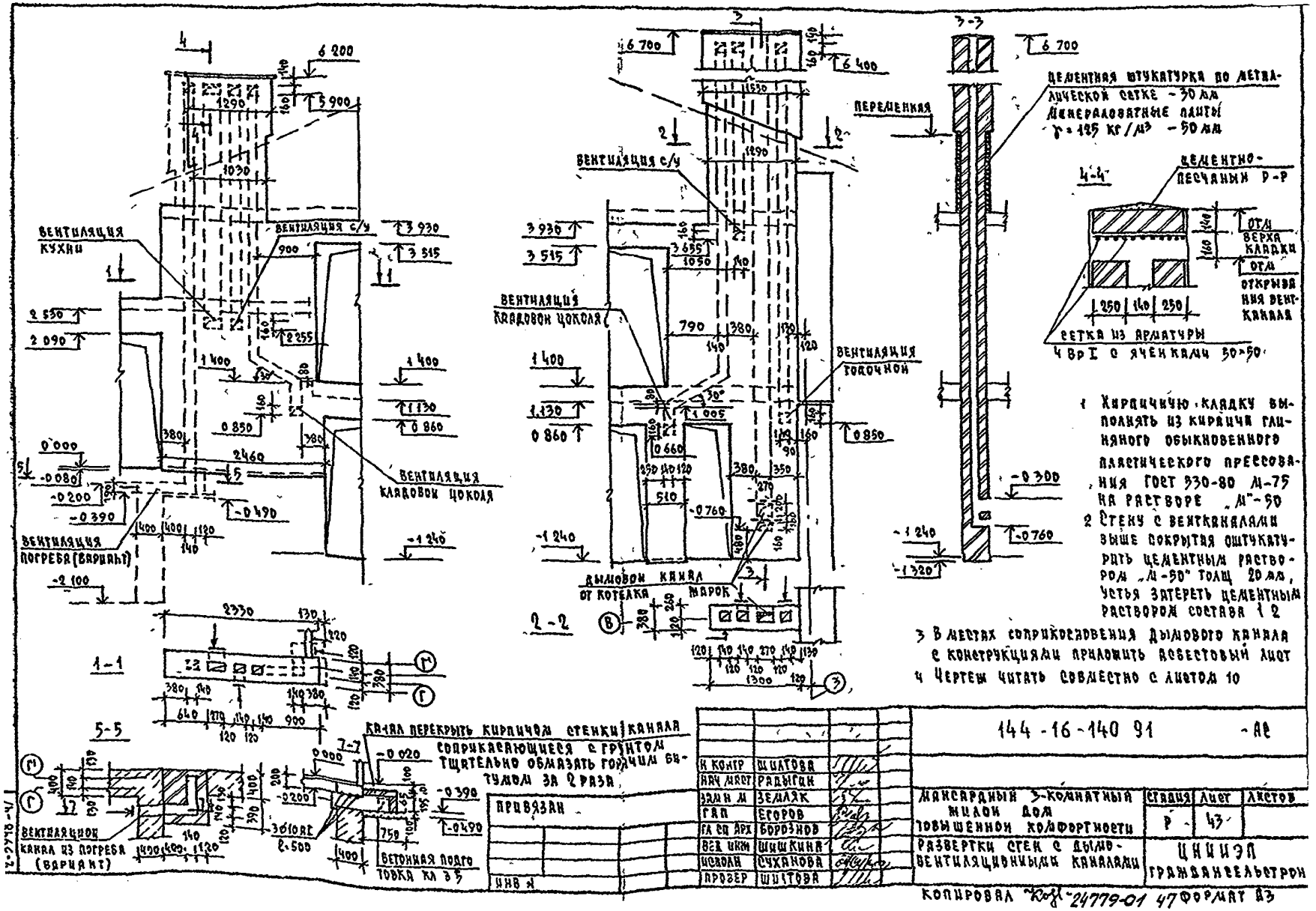

1 Кирпичную кладку выполнять из кирпича глиняного обыкновенного пластического прессования ГОСТ 530-80 М-75 на растворе „М"-50

2 Стену с вентканалами выше покрытия оштукатурить цементным раствором „М-50" толщ 20 мм, устья затереть цементным раствором состава 1 2

3 В местах соприкосновения дымового канала с конструкциями приложить асбестовый лист

4 Чертеж читать совместно с листом 10

Н КОНТР	ШИЛТОВА	
НАЧ МАСТ	РАДЫГИН	
ЗАМН М	ЗЕМЛЯК	
ГАП	ЕГОРОВ	
ГЛ СП АРХ	БОРОЗНОВ	
ВЕД ИНЖ	ШИШКИНА	
ИСПОЛН	СУХАНОВА	
ПРОВЕР	ШИЛТОВА	

144-16-140 91 - АС

МАНСАРДНЫЙ 3-КОМНАТНЫЙ ЖИЛОЙ ДОМ ПОВЫШЕННОЙ КОМФОРТНОСТИ

СТАДИЯ	ЛИСТ	ЛИСТОВ
Р	43	

РАЗВЕРТКИ СТЕН С ДЫМОВЕНТИЛЯЦИОННЫМИ КАНАЛАМИ

ЦНИИЭП ГРАЖДАНСЕЛЬСТРОЙ

ПРИВЯЗАН

ИНВ №

КОПИРОВАЛ "Kogl" 24779-01 47 ФОРМАТ А3

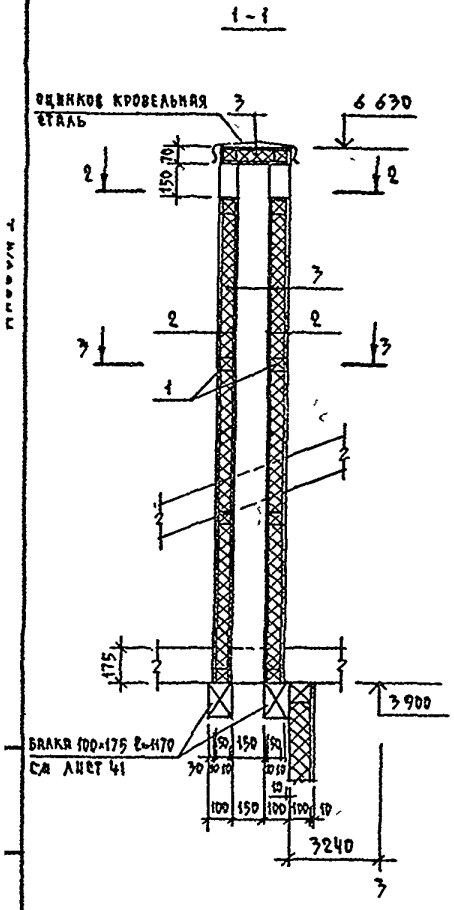

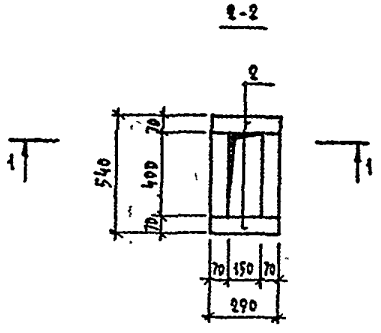

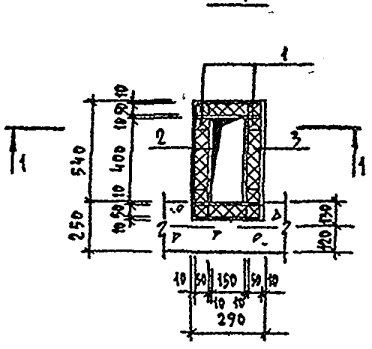

Спецификация материалов на вентиляционную шахту В-1

Марка поз	Обозначение	Наименование	Кол шт	Масса ед кг	Примечание
1	ГОСТ 8486-86*Е	Деревянный брус 50×50	–	–	0,076 м³
2	ГОСТ 26816-86	Цементно-стружечные			
		плиты δ=10 мм	–	–	9,150 м²
3	ГОСТ 9573-82	Минераловатные плиты			
		γ=125 кг/м³	–	–	0,156 м³

1. От уровня стропил шахту обить по периметру оцинкованной кровельной сталью
2. Шахту раскрепить в уровне стропил
3. Отметки в скобках даны для варианта с железобетонными ячеистобетонными панелями перекрытия. Конструкция вентшахты разработана для деревянного перекрытия

Н контр	Егоров		
Нач маст	Радыгин		
Зам и м	Земляк		
Гап	Егоров		
Гл сп кон	Шилтова		
Вед инж	Шишкина		
Исполн	Павлова		
Провер	Шишкина		

144-16-140 91 -АС

Мансардный 3-комнатный жилой дом повышенной комфортности

Вентиляционная шахта В-1

Стадия	Лист	Листов
Р	44	

ЦНИИЭП Гражданскельстрой

Привязан

Инв №

Копировал Кузл-24779-01 48 Формат А3

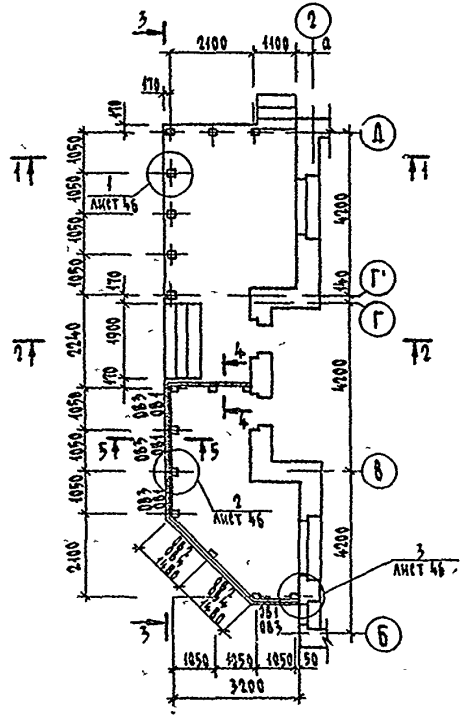

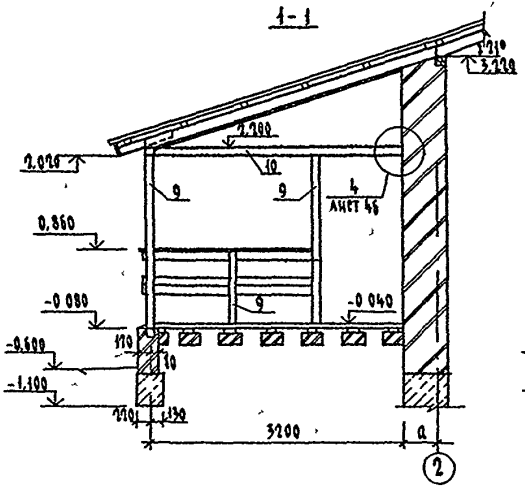

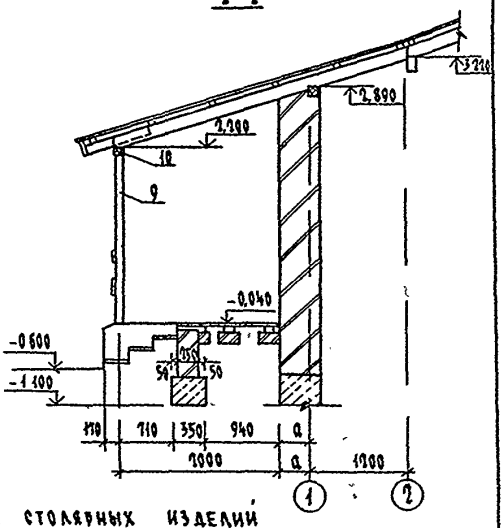

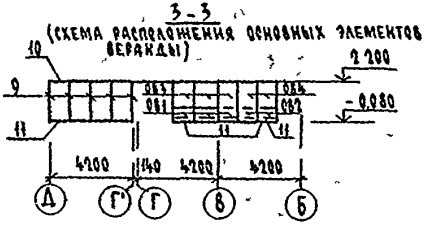

Спецификация столярных изделий

Марка поз	Обозначение	Наименование	Кол шт	Масса ед кг	Примечание
ОВ 1	144-16-140 91 л 56	ОВ 1	4		
ОВ 2	л 56	ОВ 2	2		
ОВ 3	л 57	ОВ 3	4		
ОВ 4	л 57	ОВ 4	2		

Н контр	Егоров	
Нач маст	Радыгин	
Зам н м	Земляк	
ГАП	Егоров	
Гл спец	Борознов	
Вед инж	Шишкина	
Исполнил	Шишкина	
Проверил	Коцарь	

Привязан

Инв №

144-16-140 91 - АС

Мансардный 3-комнатный жилой дом повышенной комфортности

Стадия	Лист	Листов
Р	45	

Веранда, терраса
План разрезы 1-1 3-3

ЦНИИЭП гражданскельстрой

Копировал 24779-01 49 Формат А3

2-3946-49

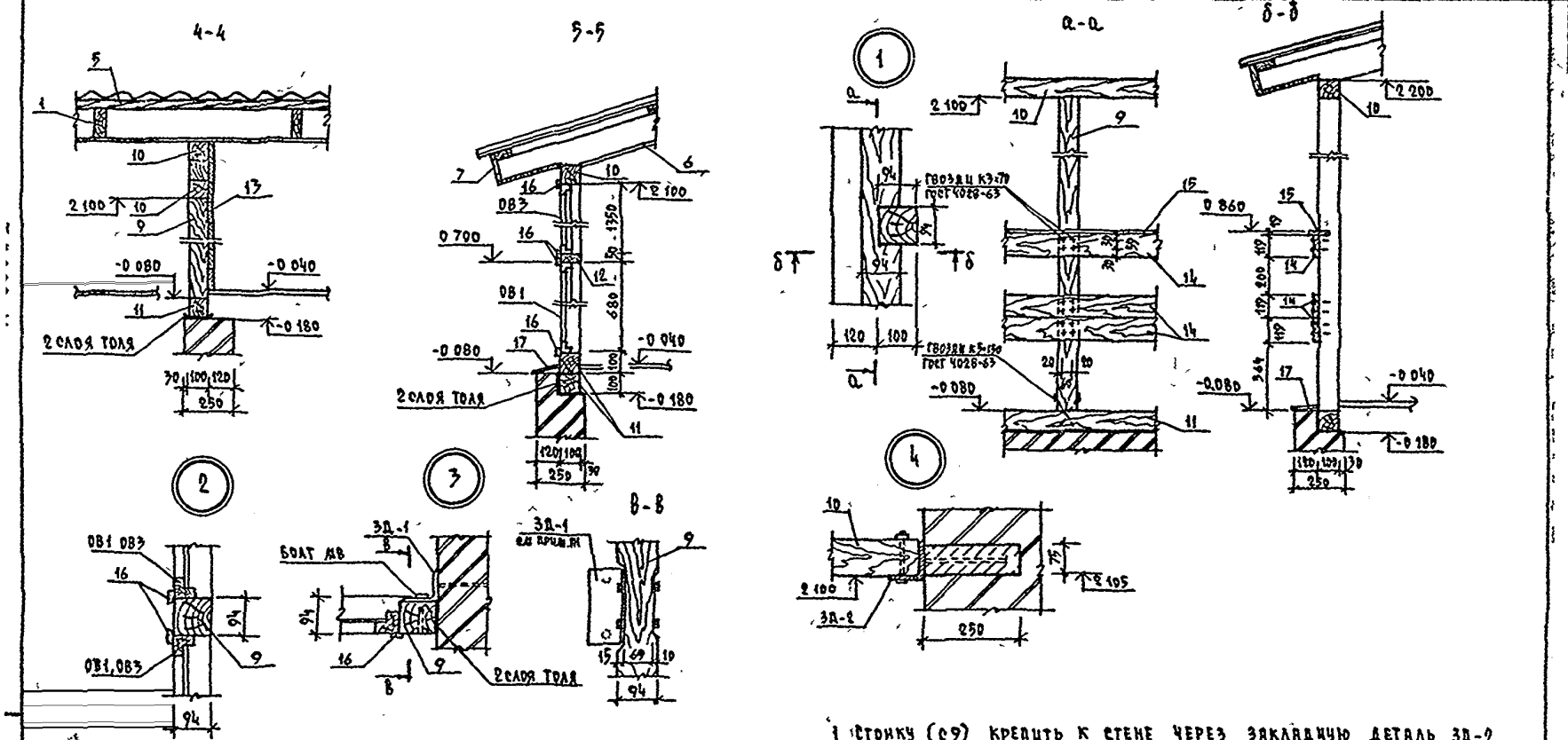

1 Стойку (С9) крепить к стене через закладную деталь ЗД-2 в двух уровнях по высоте

				144-16-140 91			-АС
Н. контр.	Егоров						
Нач. маст.	Радыгин						
Зам. н. м.	Земляк			Мансардный 3-комнатный жилой дом повышенной комфортности	Стадия	Лист	Листов
ГАП	Егоров				Р	46	
Гл. спец.	Борознов						
Вед. инж.	Шишкина			Веранда Терраса Узлы 1 4	ЦНИИЭП Граждансельстрой		
Исполн.	Шишкина						
Провер.	Кодарь						

Привязан

Инв. №

Копировал Кол 24779-01-50 Формат А3

Схема расположения стропил веранды

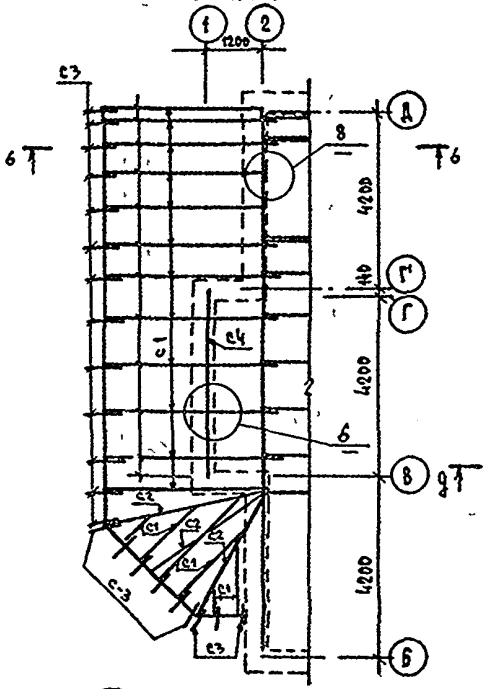

6-6

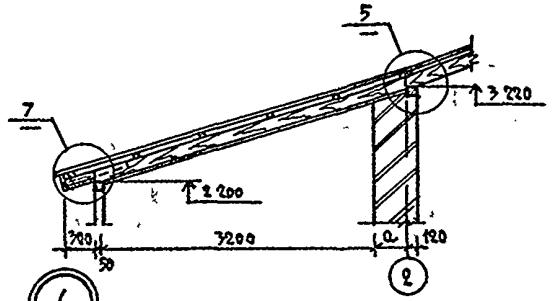

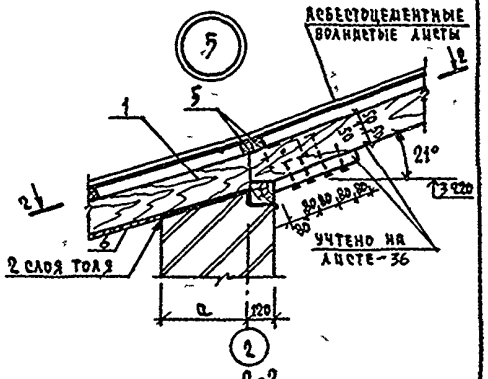

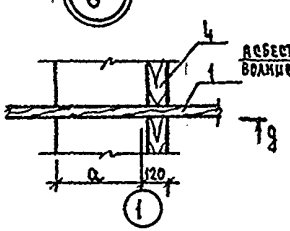

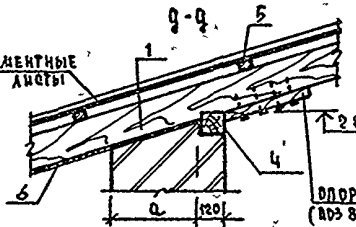

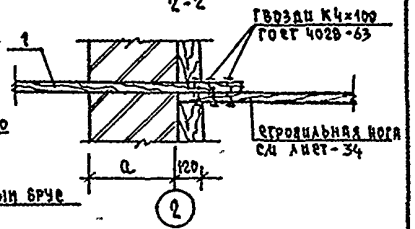

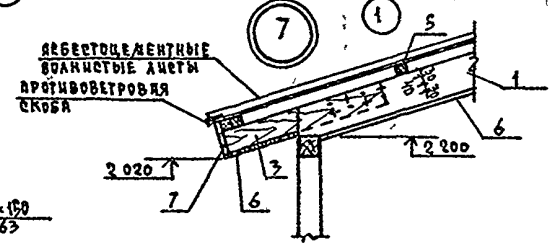

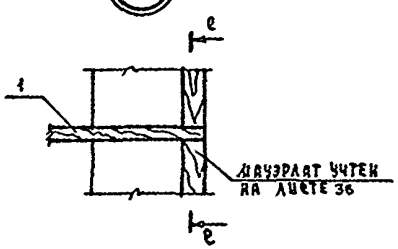

е-е

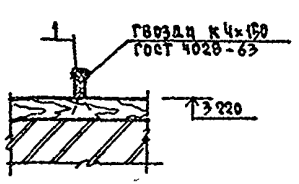

				144-16-140 91 -АС
Н контр	Егоров			
Нач арст	Радыгин			
Зам нач	Земляк			
ГАП	Егоров			
Гл спец арх	Борознов			
Вед инж	Шишкина			
Исполн	Шишкина			
Провер	Коцарь			

Привязан

Инв №

Мансардный 3-комнатный жилой дом повышенной комфортности

Стадия	Лист	Листов
Р	47	

Схема расположения элементов стропил веранды и террасы. Узлы 5 8

ЦНИИЭП гражданэльтрой

Копировал Коц-24779-01 51 Формат А3

9-9

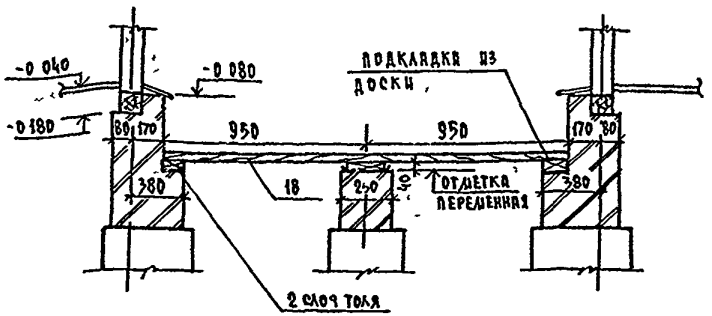

Спецификация деревянных элементов на веранду, террасу

Марка, поз	Обозначение	Наименование	Кол	Объем м³	Примеч
1	ГОСТ 8486-86* Е	Стропила - брус дер 50×150	п.м	64,5	0,480	
2		Диаг ноги - брус дер 50×150	п.м	13	0,098	
3		Коблыка - брус дер 50×100 ℓ=730		22	0,080	
4		Мауэрлат - брус дер 100×100	п.м	40	0,040	
5		Обрешетка - брусок дер 50×50	п.м	91	0,223	
6		Подшивка - доска дер 19×100 (19×94)	м²	42	0,888	
7		Косовая доска 25×100 (19×94)	п.м	13	0,033	
8		Опорный брусок 50×50 ℓ=400		21	0,021	
9		Стойка - брус дер 100×170 (94×94)	п.м	34	0,340	
10		Верхняя обвязка брус 100×100 (94×94)	п.м	20	0,20	
11		Нижняя обвязка - брус 100×100 (94×94)	п.м	26,5	0,265	
12		Брус дер 50×100 (44×94)	п.м	9,5	0,048	
13		Зашивка - доска 25×100 (19×94)	м²	5,40	0,140	
14		Доска 25×125 (19×119)	п.м	19	0,059	
15		Доска 25×125 (19×119)	п.м	6,3	0,019	
16		Наличник 82 94×19 ГОСТ 8242-75	п.м	29	0,021	
17		Сайдная доска 25×150 (19×147)	п.м	17,0	0,064	
18		Доска 40×125 (37×119)	п.м	20,7	0,100	

Спецификация металлических изделий на веранду, террасу

Марка, поз	Обозначение	Наименование	Кол	Масса кг	Примеч
	144-16-140 91 Л 37	ЗД-1	4	1 824	
	144-16-140 91 Л 37	ЗД-2	1	0,993	

Привязан

Инв №

Н контр	Егоров	
Нач лаб	Радыгин	
Зам нач	Земляк	
ГАП	Егоров	
Гл спец АРХ	Борзенов	
Вед инж	Шишкина	
Исполн	Чистякова	
Провер	Шатова	

144-16-140 91 -АС

Мансардный 3-комнатный жилой дом повышенной комфортности

Стадия	Лист	Листов
Р	48	

Веранда, терраса. Спецификация элементов.

ЦНИИЭП гражданселькстрой

24779-01 52 Копировал Формат А3

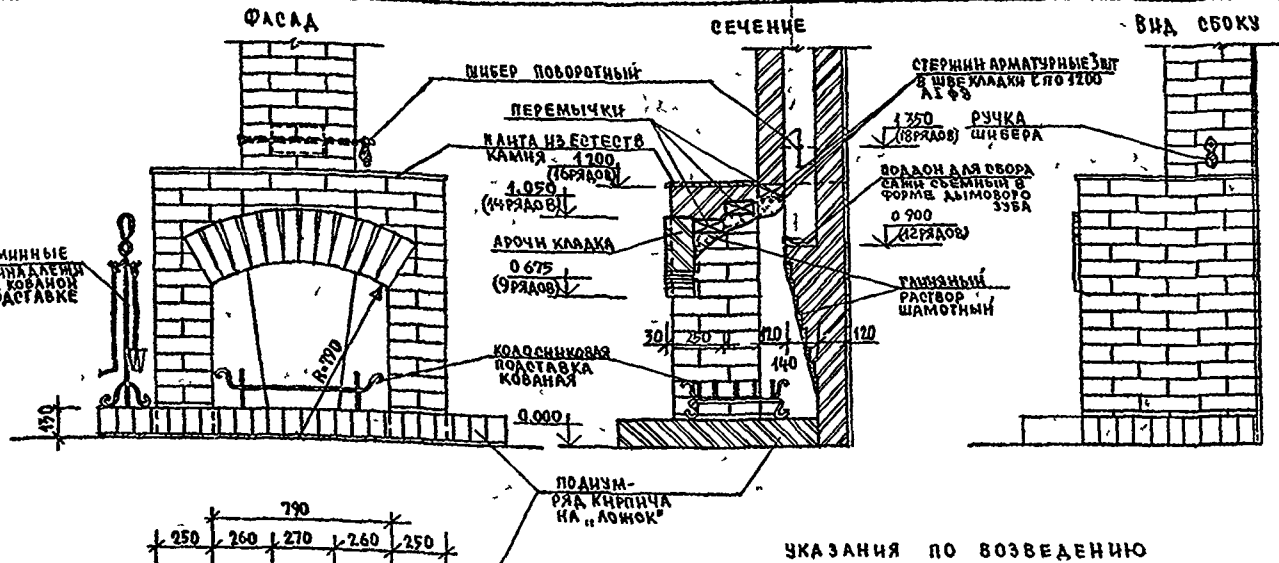

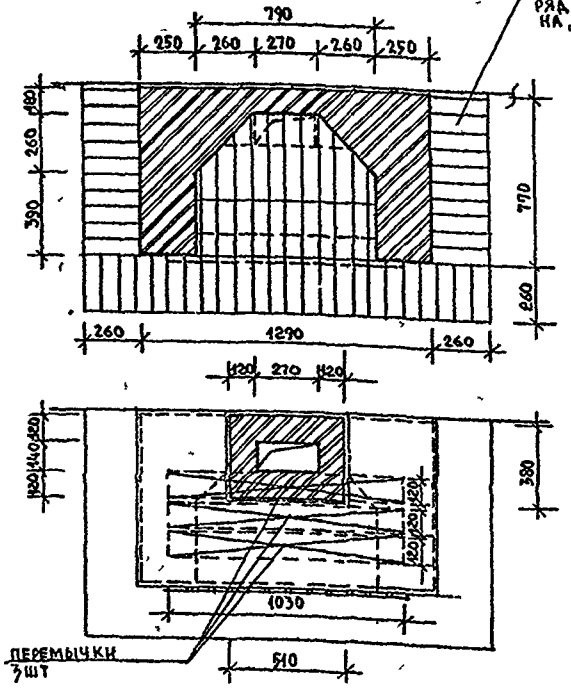

УКАЗАНИЯ ПО ВОЗВЕДЕНИЮ

1. Кладку камина вести из отборного глиняного полнотелого с гладкими гранями кирпича с расшивкой швов „в пустошовку" До кровли кладку вести на глиняном растворе Арочную перемычку выкладывать по дерев кружалу
2. Тип примененных перемычек 1ПБ10-1 , серия 1.038.1-1
3. Высота трубы от пола - min 7м Примерный расход кирпича на камин с трубой - 800шт
4. Возможные щели при примыкациях разных конструкций к внутренним поверхностям дымохода забить асбестовым шнуром и замазать глиняным раствором
5. Боковые скошенные стенки, заднюю наклонную стенку топки и внутреннюю поверхность дымохода обмазать при кладке глиняным раствором
6. Перед камином на деревянный пол уложить металлический лист до расстояния от топки в 50см или устроить каменный пол
7. Примыкание камина к перегородке выполнять с соблюдением противопожарных мероприятий в зависимости от конструкции перегородки в соответствии с требованиями СНиП
8. Использование формы дымового зуба для устройства вместо прочистного отверстия съемного поддона для сбора сажи является авторским изобретением

Н.контр	Егоров	
Нач.маст	Радыгин	
Зам.н.м	Земляк	
ГАП	Егоров	
Гл.спец.а	Борознов	
Вед.инж	Шишкина	
Исполн	Борознов	
Провер	Егоров	

144-16-140 91 -АС

МАНСАРДНЫЙ 3-КОМНАТНЫЙ ЖИЛОЙ ДОМ ПОВЫШЕННОЙ КОМФОРТНОСТИ

СТАДИЯ	ЛИСТ	ЛИСТОВ
Р	49	

Камин

ЦНИИЭП ГРАЖДАНСЕЛЬСТРОЙ

Привязан

Инв.№

2.594-141

24779-01 53

Вид из помещения

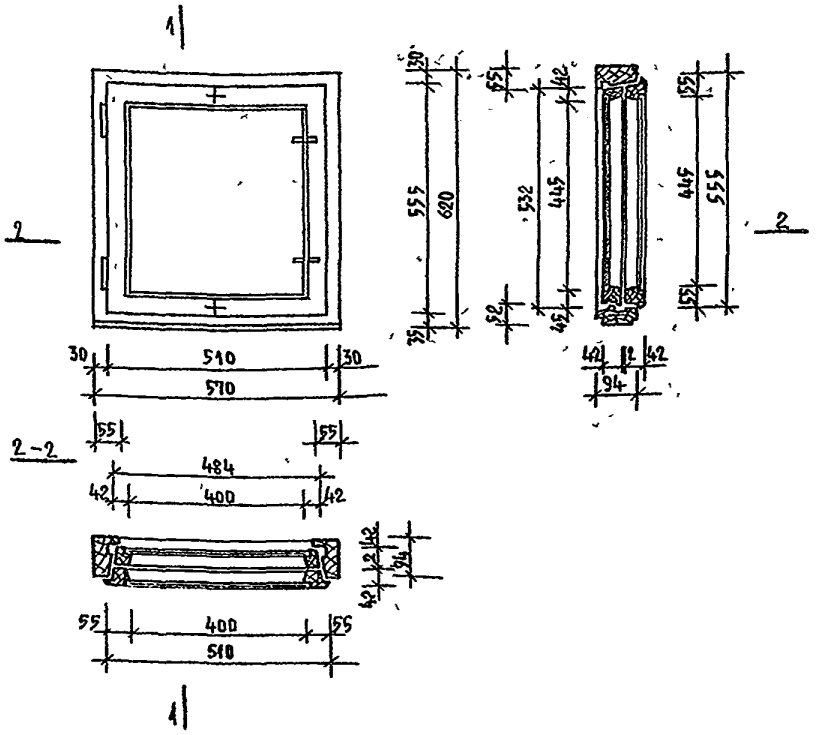

Детали конструкции оконного блока, профили брусков коробки и створок исполнять по серии 1.136.5-16 ч.1

Спецификация материалов

Поз	Наименование	Кол шт	Объем древес м³	Примечание
	Сборочные единицы			
1	Коробка 620×570×94	1	0,011	
2	Створка наружная 532×484×42	1	0,004	
3	Створка внутренняя 555×510×42	1	0,004	
4	Штапик 16×10	3,6 п.м.		
5	Стекло 460×415 толщ 3	2	—	
6	Прокладка уплотняющая полиуретановая ГОСТ 10174-72	4,0 п.м	—	
	Стандартные изделия			
7	Петля створочная ПН6-80П ГОСТ 5088-78	2	—	
8	Петля оконная ПВ4-15-1 ГОСТ 5088-78	2	—	
9	Стяжка СВМ ГОСТ 5090-86	2	—	
10	Завертка ЗВ (35) ГОСТ 5090-86	2	—	
	Материалы			
	Древесина хвойная коробки, створок и штапиков ГОСТ 8486-86*Б		0,019	
	Стекло ГОСТ 111-78	0,39 м²		

Н. контр.	Егоров	
Нач. маст.	Радыгин	
Зам. н. м.	Земляк	
ГАП	Егоров	
Гл. спец.	Борознов	
Вед. кон.	Шишкина	
Исполнил	Борознов	
Проверил	Егоров	

144-16-140 91 -АС

Мансардный 3-комнатный жилой дом повышенной комфортности

Оконный блок индивидуальный ОО6-6Ж

Стадия	Лист	Листов
Р	50	

ЦНИИЭП гражданселькстрой

Привязан

Инв. №

Вид из помещения

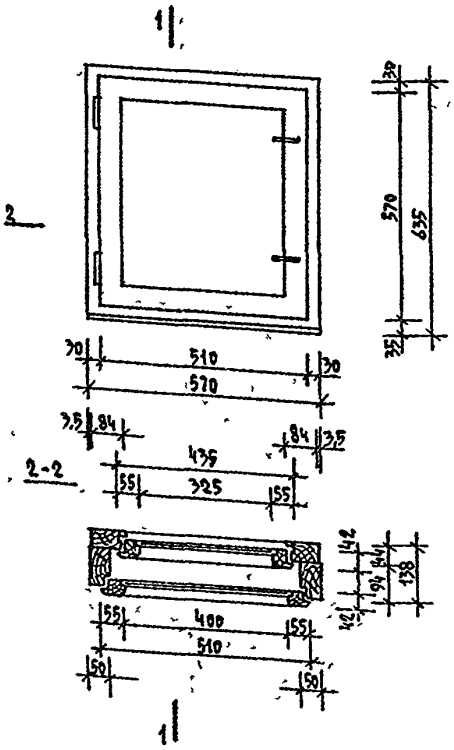

1-1

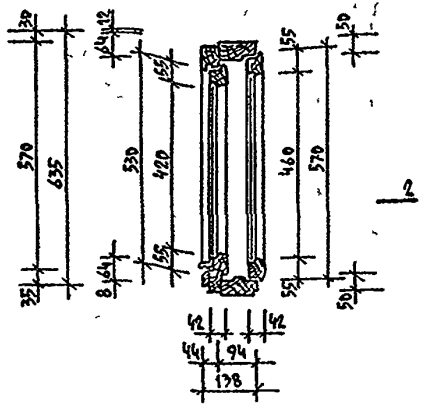

Спецификация

Поз	Наименование	Кол шт	Объем древес м³	Примечан
	Сборочные единицы			
1	Рамка коробки 635×570×94	1	0,011	
2	Рамка коробки 615×563×44	1	0,007	
3	Створка наружная 530×510×42	1	0,004	
4	Створка внутренняя 570×435×42	1	0,004	
5	Слив 410×25×19	1		
6	Штапик 16×10	3,4 п м		
7	Стекло 435×340 толщ 3	1	—	
8	Стекло 475×415 толщ 3	1	—	
	Стандартные изделия			
9	Гвоздь К33 ГОСТ 5091-78*	8	—	
10	Петля П84-60-1 ГОСТ 5088-78	4	—	
11	Завертка ЗВ (35) ГОСТ 5090-86	4	—	
12	Упор УС ГОСТ 5090-86	1	—	
	Материалы			
	Древесина хвойная коробок створок и штапиков ГОСТ 8486-86Е		0,026	
	Стекло ГОСТ 111-78	0,34 м²		

Детали конструкции оконного блока; профили брусков рамок коробки и створок исполнять по черт 1.136.5-16 в 2

Н контр	Егоров	
Нач маст	Радыгин	
Зам н д	Земляк	
ГАП	Егоров	
Гл сп к	Шилтова	
Гл сп арх	Борознов	
Исполн	Борознов	
Провер	Егоров	

144-16-140 91 -АС

Привязан

Инв №

Мансардный 3-комнатный жилой дом повышенной комфортности

Оконный блок индивидуальный ОР6-6и

Стадия	Лист	Листов
Р	51	

ЦНИИЭП гражданельстрои

Копировал Код 24779-01 55 Формат А3

12-3748-55

Вид из помещения

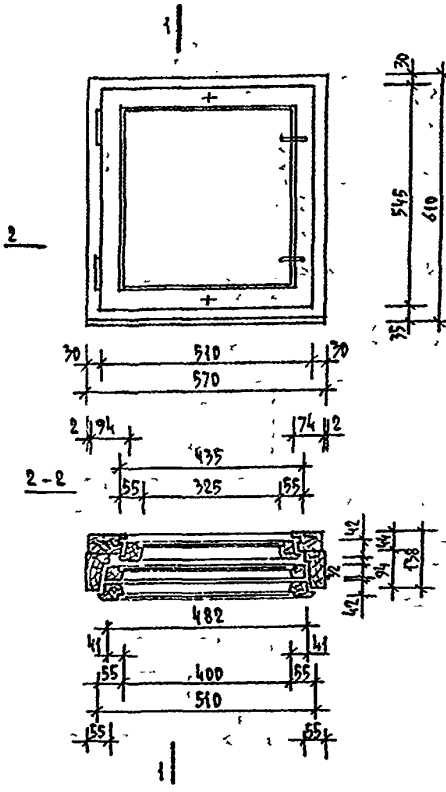

1-1

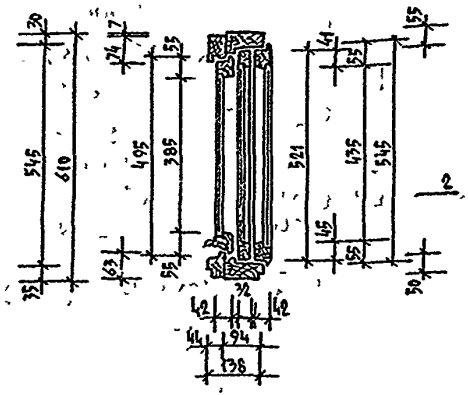

Спецификация

Поз	Наименование	Кол шт	Объем древес. м3	Примеч
	Сборочные единицы			
1	Рамка коробки 610×570×94	1	0,011	
2	Рамка коробки 603×566×44	1	0,007	
3	Створка наружная 495×435×42	1	0,004	
4	Створка наружная сварная 521×482×32	1	0,003	
5	Створка внутренняя сварная 545×510×42	1	0,004	
6	Слив 410×95×19	1		
7	Стекло 400×340 толщ 3	1	—	
8	Стекло 450×415 толщ 3	2	—	
9	Штапик 16×10	5,00 м	0,001	
10	Прокладка уплотняющая полиуретановая ГОСТ 10174-72	6,28 м	—	
	Стандартные изделия			
11	Петля оконная внутренняя ПВ1-80П ГОСТ 5088-78	2	—	
12	Петля оконная наружная ПВ2-75-1 ГОСТ 5088-78	2	—	
13	Петля створочная ПН6-80П ГОСТ 5088-78	2	—	
14	Нагель Н33 ГОСТ 5091-78*	8	—	
15	Стяжка СВМ ГОСТ 5090-86	2	—	
16	Завертка ЗР2-1 ГОСТ 5090-86	2	—	
17	Завертка ЗР2-2 ГОСТ 5090-86	2	—	
	Материалы			
	Древесина хвойная коробок створок и штапиков ГОСТ 8486-86Е		0,030	
	Стекло ГОСТ 111-78	0,51 м²	—	

Детали конструкции оконного блока, профили брусков рамок коробки и створок исполнять по серии 1.136.5-17

Н контр	Егоров	
Нач ласт	Радыгин	
Зав н.л	Земляк	
ГАП	Егоров	
Гл спец к	Шилтова	
Ст т.о. пр к	Борозинов	
Исполн	Борозинов	
Провер	Егоров	

Привязан

Инв №

144-16-140.91 -АС

Мансардный 3-комнатный жилой дом повышенной комфортности	Стадия	Лист	Листов
	Р	52	
Оконный блок индивидуальный ОРС 6-6и	ЦНИИЭП гражданселькстрой		

Копировал Коф-24779-01 56 Формат А3

Вид из помещения

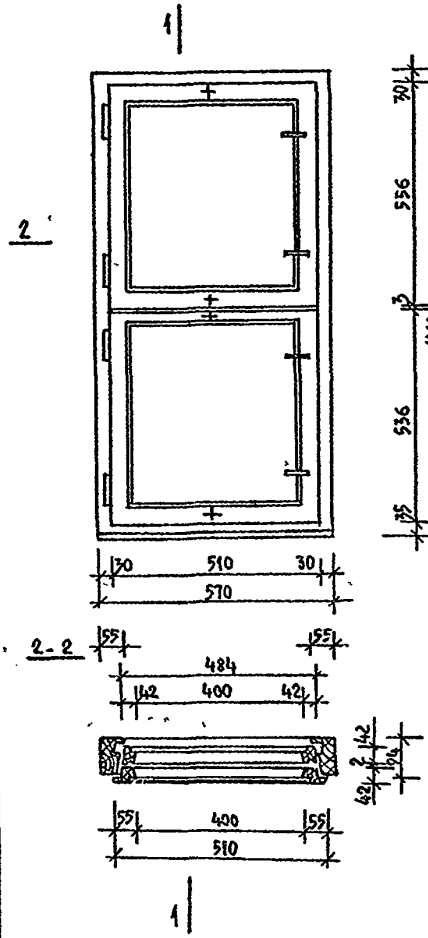

1-1

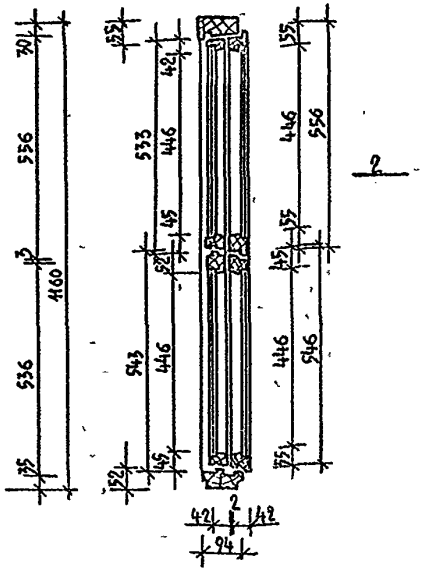

Детали конструкции оконного блока профили брусков коробки и створок исполнять по серии 1 136.5-16 ч 1

Спецификация материалов

поз	Наименование	Кол шт	Объем древес м³	Примечан
	Сборочные единицы			
1	Коробка 1160×570×94	1	0,017	
2	Створка верхняя наружная 533×484×42	1	0004	
3	Створка нижняя наружная 543×484×42	1	0,004	
4	Створка верхняя внутренняя 556×510×42	1	0004	
5	Створка нижняя внутренняя 546×510×42	1	0,004	
6	Прокладка уплотняющая полиуретановая ГОСТ 10174-72	8,0 п м	—	
7	Стекло 465×415 толщ 3	4	—	
8	Штапик 16×10	7,2 п м.	0001	
	Стандартные изделия			
9	Петля створочная ПН6 80п ГОСТ 5088-78	4	—	
10	Петля оконная П84-75-1 ГОСТ 5088 78	4	—	
11	Стяжка СВМ ГОСТ 5090-86	4	—	
12	Завертка 38 (35) ГОСТ 5090-86	4	—	
	Материалы			
	Древесина хвойная коробки створок и штапиков ГОСТ 8486-86*Е		0,033	
	Стекло ГОСТ 111-89	0,77 м²		

Н контр	Егоров		
Нач маст	Радыгин		
Зам н м	Земляк		
Гап	Егоров		
Гл спец	Борознов		
Вед инж	Шишкина		
Исполн	Борознов		
Провер	Егоров		

144-16-140 91 -АС

Мансардный 3-комнатный жилой дом повышенной комфортности

Стадия	Лист	Листов
Р	53	

Оконный блок индивидуальный ОС12-6Н

ЦНИИЭП Граждансельстрой

Привязан

Инв №

2 5948-57

24779-01 57

Вид из помещения

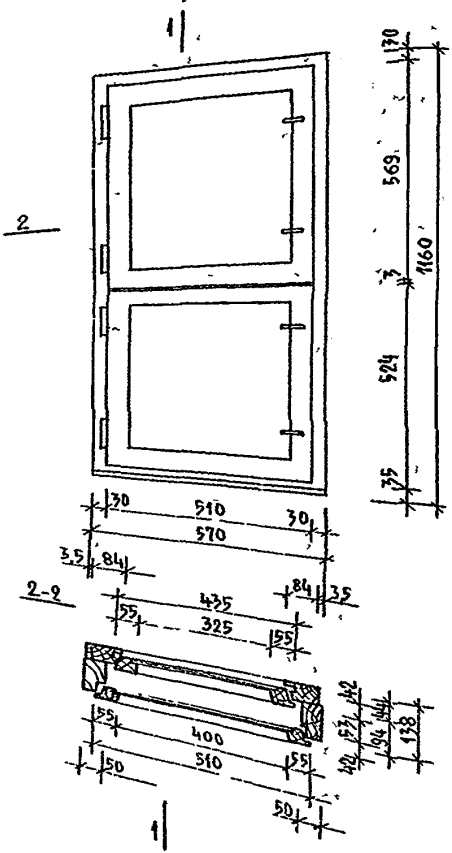

1-1

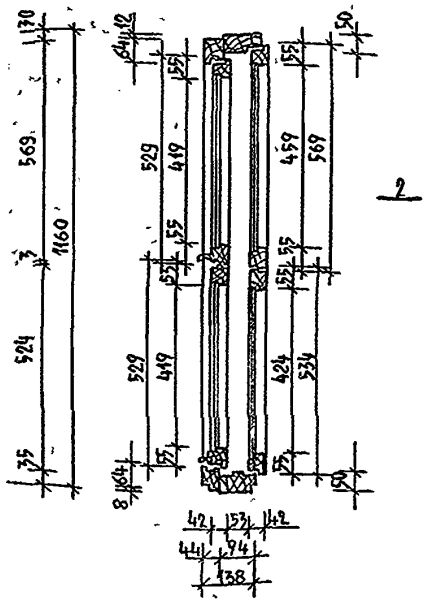

2

Спецификация материалов

Поз	Наименование	Кол шт	Объем древес м³	Примечан
	Сборочные единицы			
1	Рамка коробки 1160×570×94	1	0,016	
2	Рамка коробки 1140×563×44	1	0 012	
3	Створка верхняя наружная 529×510×42	1	0,004	
4	Створка нижняя наружная 529×510×42	1	0,004	
5	Слив 410×25×19	2		
6	Створка верхняя внутренняя 569×435×42	1	0,005	
7	Створка нижняя внутренняя 534×435×42	1	0,005	
8	Стекло 435×340 толщ 3	2	—	
9	Стекло 475×415 толщ 3	1	—	
10	Стекло 440×415 толщ.3	1	—	
11	Штапик 16×10	6,7п м	0 001	
	Стандартные изделия			
12	Нарель Н33 ГОСТ 5091-78*	16	—	
13	Петля ПВ4-60-1 ГОСТ 5088-78	8	—	
14	Завертка 38(35) ГОСТ 5090-86	8	—	
15	Упор УС ГОСТ 5090-86	2	—	
	Материалы			
	Древесина хвойная коробок створок и штапиков ГОСТ 8486-86*Е		0,047	
	Стекло ГОСТ 111-89	0,68м²		

Детали конструкции оконного блока, профили брусков рамок коробки и створок исполнять по серии 1 136 5-16 ч 2

Н контр	Егоров	
Нач маст	Радыгин	
Зам НМ	Земляк	
ГАП	Егоров	
Рас спец а	Борознов	
Вед инж	Шишкина	
Исполн	Борознов	
Провер	Егоров	

Привязан

Инв №

144-16-140 91 -АС

Мансардный 3-комнатный жилой дом повышенной комфортности

Стадия	Лист	Листов
Р	54	

Оконный блок индивидуальный ОР12-6и

ЦНИИЭП гражданселькстрой

24779-01 58

Вид из помещения

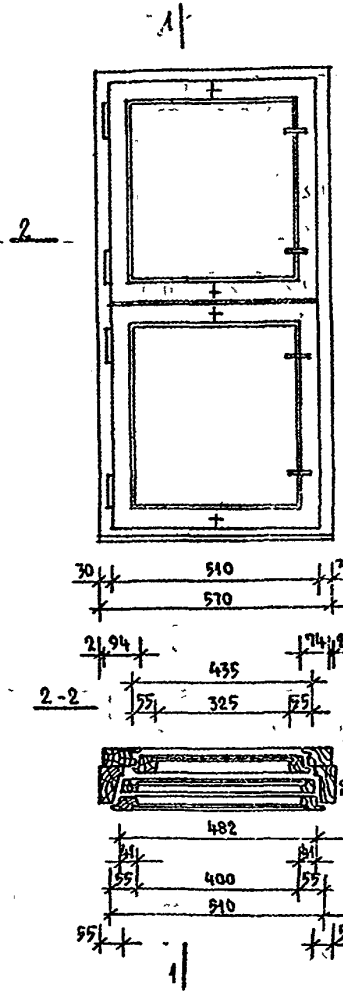

1-1

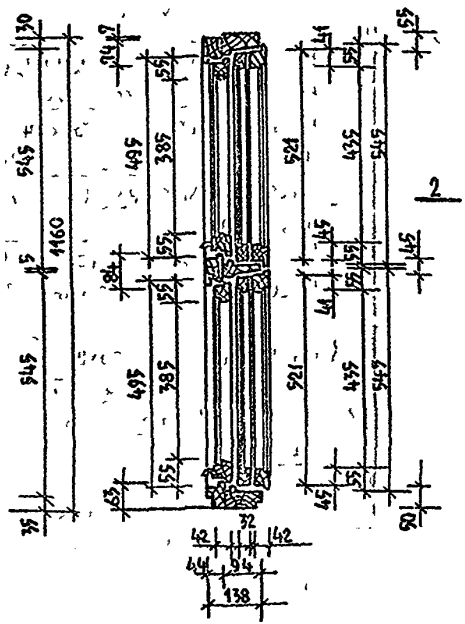

Детали конструкции оконного блока, профили брусков рамок коробки и створок исполнять по серии 1.136.5-17

Спецификация материалов

поз.	Наименование	Кол шт	Объем древес м3	Примечан
	Сборочные единицы			
1	Рамка коробки 1160×570×94	1	0 018	
2	Рамка коробки 1153×566×44	1	0,014	
3	Створка наружная 495×435×42	2	0,004	на 1 шт
4	Створка наружная спаренная 521×482×32	2	0,003	—"—
5	Створка внутренняя спаренная 545×510×42	2	0,004	—"—
6	Слив 410×25×19	2		
7	Стекло 400×540 толщ 3	2	—	
8	Стекло 450×415 толщ 3	4	—	
9	Штапик 16×10	100 п м	0 002	
10	Прокладка уплотняющая полиуретановая ГОСТ 10174-72	12,4 п м	—	
	Стандартные изделия			
11	Петля оконная внутренняя ПВ1 80П ГОСТ 5088-78	4	—	
12	Петля оконная наружная ПВ2-75-1 ГОСТ 5088-78	4	—	
13	Петля створочная ПН6-80П ГОСТ 5088-78	4	—	
14	Гвоздь Н33 ГОСТ 5091-78*	16	—	
15	Стяжка СВМ ГОСТ 5090-86	4	—	
16	Завертка ЗР2-1 ГОСТ 5090-86	4	—	
17	Завертка ЗР2-2 ГОСТ 5090-86	4	—	
	Материалы			
	Древесина хвойная коробок, отворок и штапиков ГОСТ 8486-86** Е		0,056	
	Стекло ГОСТ 111-89	1,02 м²		

Привязан

Инв №

Н контр	Егоров		
Начмаст	Радыгин		
Зам нач	Земляк		
ГАП	Егоров		
Гл спец А	Борознов		
Ведущ	Шишкина		
Исполн	Борознов		
Дровер	Егоров		

144-16-140 91 -АС

Мансардный 3 комнатный, жилой дом повышенной комфортности

Стадия	Лист	Листов
Р	55	

Оконный блок индивидуальный ОРР-12-6н

ЦНИИЭП граждансельстрой

24779-01 59

ОВ-1, ОВ-2

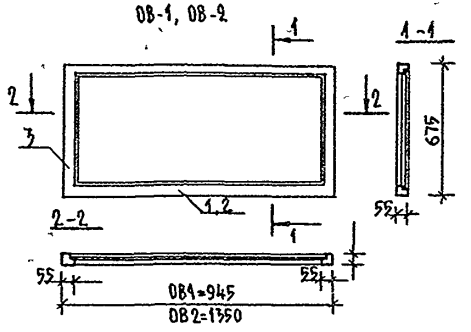

ОВ-7, ОВ-8

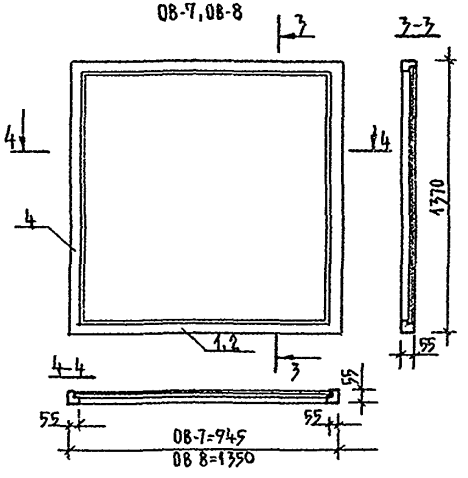

Спецификация материала

Марка поз.	Обозначение	Наименование	Количество ОВ-1	ОВ 2	ОВ-7	ОВ-8	Примеч
1	ГОСТ 8486-86Е	Брус переплета 55×55 ℓ=945	2	—	2	—	шт
2	ГОСТ 8486-86Е	Брус переплета 55×55 ℓ=1380	—	2	—	2	шт
3	ГОСТ 8486-86Е	Брус переплета 55×55 ℓ=660	2	2	—	—	шт
4	ГОСТ 8486-86Е	Брус переплета 55×55 ℓ=1415	—	—	2	2	шт
5	ГОСТ 111-89	Стекло 575×1295 толщ. 3мм	—	1	—	—	шт
6	ГОСТ 111-89	Стекло 1330×860 толщ. 3мм	—	—	1	—	шт
7	ГОСТ 111-89	Стекло 1330×1295 толщ. 3мм	—	—	—	1	шт
8	ГОСТ 111-89	Стекло 575×860	1	—	—	—	шт
9	ГОСТ 24454-80Е	Рейка-штапик	2,7	3,8	2,1	2,5	п м
		Всего древесины	0,005	0,012	0,090	0,012	м³
		Заполнение переплет стеклом	0,494	0,744	1,143	1,722	м²

Н контр	Егоров		
Нач маст	Радыгин		
Зам. н.м.	Земляк		
ГАП	Егоров		
Гл спец	Борознов		
Вед инж	Шишкина		
Исполнил	Шишкина		
Проверил	Борознов		

144-16-140 91 -АС

Мансардный 3-комнатный жилой дом повышенной комфортности

Стадия	Лист	Листов
Р	56	

Оконные блоки ОВ-1 ОВ 2, ОВ 7 ОВ 8

ЦНИИЭП граждансельстрой

Привязан

Инв. №

24779-01 60

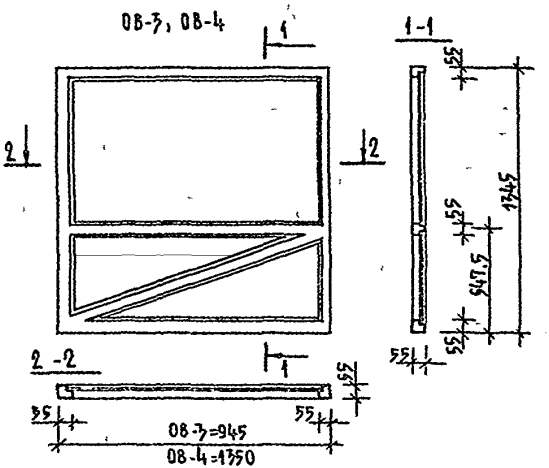

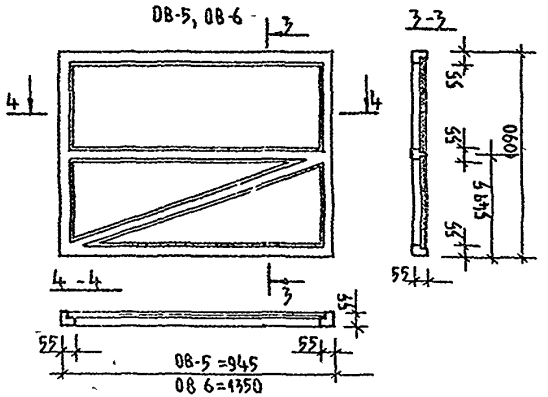

Спецификация материала

Марка	Обозначение	Наименование	Количество ОВ-3	ОВ-4	ОВ-5	ОВ-6	Примеч
1	ГОСТ 8486-86Е	Брус переплета 55х55 ℓ=945	3	—	3	—	шт
2	ГОСТ 8486-86Е	Брус переплета 55х55 ℓ=1380	—	3	—	3	шт
3	ГОСТ 8486-86Е	Брус переплета 55х55 ℓ=951	1	—	1	—	шт
4	ГОСТ 8486-86Е	Брус переплета 55х55 ℓ=1352	—	1	—	1	шт
5	ГОСТ 8486-86Е	Брус переплета 55х55 ℓ=1095	—	—	2	2	шт
6	ГОСТ 8486-86Е	Брус переплета 55х55 ℓ=1335	2	2	—	—	шт
7	ГОСТ 111-89	Стекло 730х860 толщ. 3мм	1	—	—	—	шт
8	ГОСТ 111-89	Стекло 490х860 толщ. 3мм	—	—	1	—	шт
9	ГОСТ 111-89	Стекло 730х1295 толщ. 3мм	—	1	—	—	шт
10	ГОСТ 111-89	Стекло 490х1295 толщ. 3мм	—	—	—	1	шт
11	ГОСТ 111-89	Стекло 505х903х936 толщ. 3мм	2	—	—	—	шт
12	ГОСТ 111-89	Стекло 505х903х1377 толщ. 3мм	—	2	—	—	шт
13	ГОСТ 111-89	Стекло 505х1338х936 толщ. 3мм	—	—	2	—	шт
14	ГОСТ 111-89	Стекло 505х1338х1377 толщ. 3мм	—	—	—	2	шт
15	ГОСТ 24454-80Е	Рейка-штапик	7,34	9,7	6,88	9,27	п м
		Всего древесины	0,019	0,02	0,017	0,018	м³
		Заполнение переплета стеклом	1,076	1,401	1,095	1,309	м²

Оконные блоки ОВ-3; ОВ-4, ОВ-5, ОВ 6 веранды выполнять по чертежу и зеркально

Н. контр.	Егоров		144-16-140 91 -АС
Нач. маст.	Радыгин		
Зам. нач.	Земляк		Мансардный 3-комнатный жилой дом повышенной комфортности
ГАП	Егоров		
Гл. специал.	Борознов		Стадия: Р; Лист: 57; Листов:
Вед. инж.	Шишкина		Оконные блоки ОВ-3 ОВ 4, ОВ-5, ОВ 6
Н. контр.	Шишкина		ЦНИИЭП гражданселькстрой
Проверил	Борознов		

Привязан

Инв. №

24779-01 61

Индивидуальная фрамуга ФИ-1

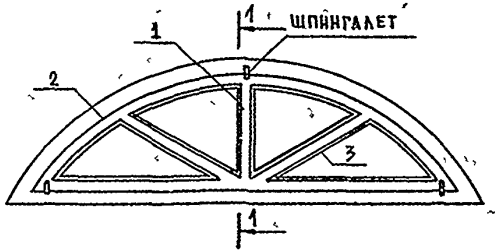

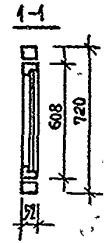

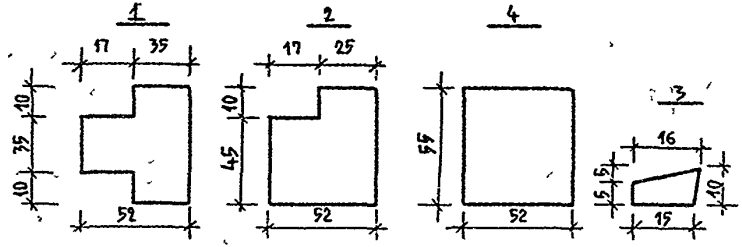

Переплет

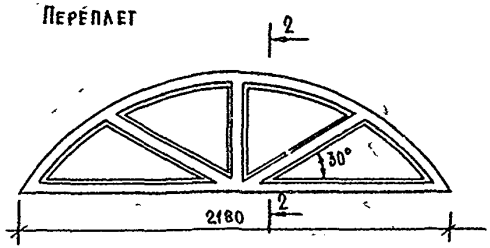

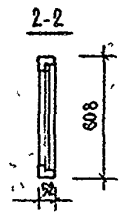

Коробка

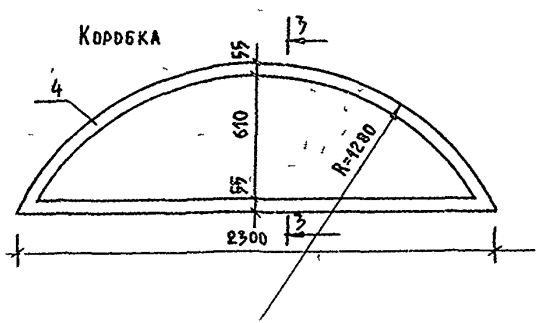

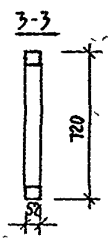

Спецификация материалов на фрамугу ФИ-1

Марка поз	Обозначение	Наименование	Кол	Объем м³	Примеч
1	Пиломатериалы хвойные ГОСТ 8486—86Е	Брус переплета 52×55 п.м.	2.68	0,008	
2	Пиломатериалы хвойные ГОСТ 8486—86Е	Брус переплета 52×55 п.м.	1,120	0 012	
3	Пиломатериалы хвойные ГОСТ 8486—80Е	Рейка-штапик 16×10 п.м.	3 00	0,0005	
4	Пиломатериалы хвойные ГОСТ 8486—86Е	Брус коробки 52×55 п.м.	5 160	0 015	
5	Стекло оконное ГОСТ 111-89 толщ. 3мм	Заполнение переплета м²	0 76	—	
6		Шпингалет шт	3	—	
		Всего древесины		0 0355	

Н контр	Егоров		
Нач маст	Радыгин		
Зам н м	Земляк		
ГАП	Егоров		
Гл спец	Борознов		
Вед инж	Шишкина		
Исполн	Шишкина		
Провер	Борознов		

144-16-140 91 АС

Мансардный 3-комнатный жилой дом повышенной комфортности

Стадия	Лист	Листов
Р	58	

Индивидуальная фрамуга ФИ-1

ЦНИИЭП Гражданскельстрой

Привязан

Инв №

24779-01 62

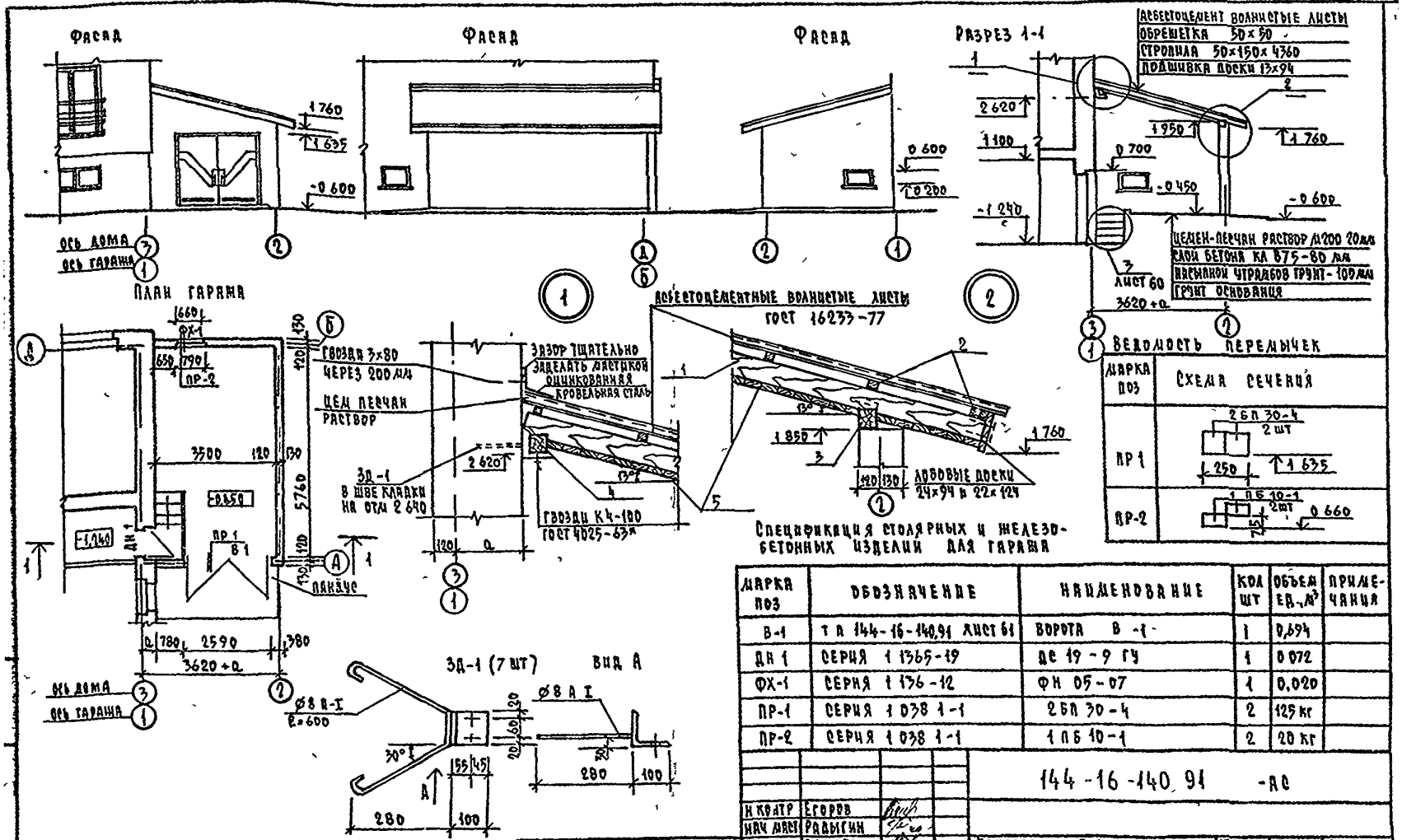

Марка поз	Обозначение	Наименование	Кол шт	Объем ед., м³	Примечания
В-1	Т П 144-16-140,91 лист 61	Ворота В-1	1	0,694	
ДН 1	Серия 1 1365-19	ДС 19-9 ГУ	1	0 072	
ФХ-1	Серия 1 136-12	ФН 05-07	1	0,020	
ПР-1	Серия 1 038 1-1	2 БП 30-4	2	125 кг	
ПР-2	Серия 1 038 1-1	1 ПБ 10-1	2	20 кг	

1 Читать с листами 61, 62
2 Расстояние между осями гвоздей принимать в соответствии со СНиП II-25-80
3 Расход материала на ЗД-1, арматура Ø8 А I, вес 0,24 кг; L-100×8, l=0,1 м, вес-122 кг

Н контр	Егоров	
Нач маст	Радыгин	
Зам н м	Земляк	
ГАП	Егоров	
Гл спец к	Шилтова	
Гл спец бр	Форознов	
Исполнит	Малоян	
Провер	Суханова	

Привязан

Инв к

144-16-140 91 -АС

Мансардный 3-комнатный жилой дом повышенной комфортности

Гараж (вариант) План фасады разрезы 1-1, узлы 1,2

Стадия	Лист	Листов
Р	59	

ЦНИИЭП Гражданскельстрой

Копировал Код 24779-01 63 формат А3

Схема расположения фундаментов

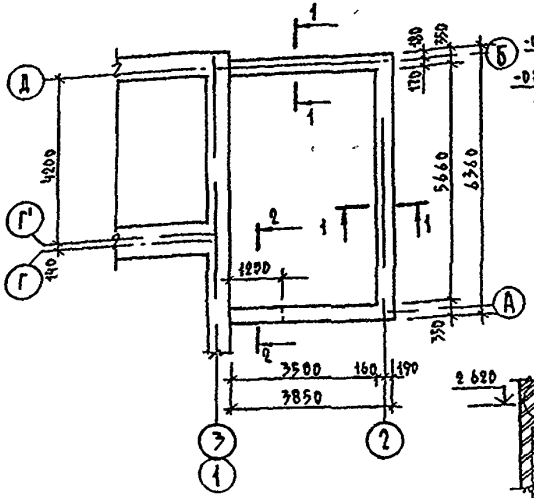

Сечение 1-1

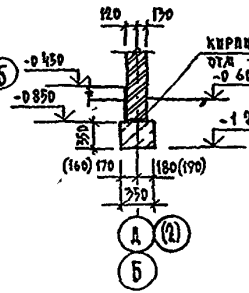

Сечение 2-2

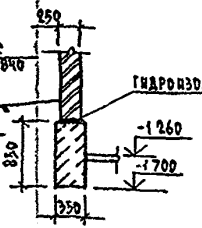

Схема расположения стропил

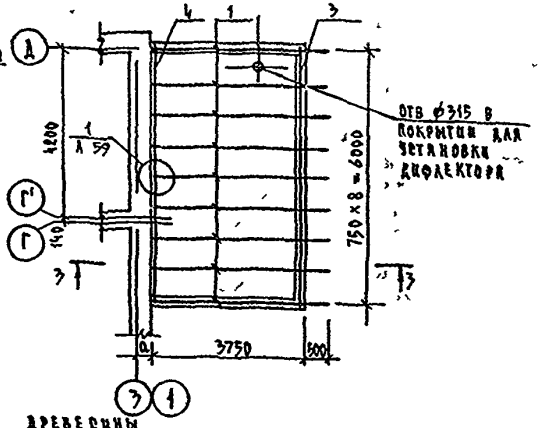

Сечение 3-3

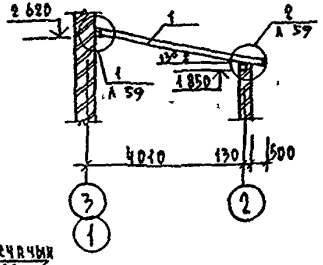

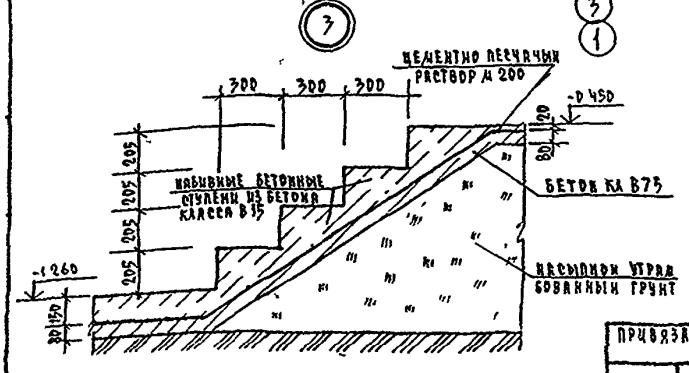

Спецификация древесины

Марка поз	Обозначение	Наименование	Кол	Объем ед м³	Примеч
1	ГОСТ 8486-86*Е	Стропильная нога 50×150×4360	9	0,033	
2	ГОСТ 8486-86*Е	Обрешетка 50×50 п м	58 8	0 0025	
3	ГОСТ 8486-86*Е	Мауэрлат 100×100 п м	6 35	0 01	
4	ГОСТ 8486-86*Е	Обвязочный брус 100×100	6,35	0 01	п м
5	ГОСТ 8486-86*Е	Доски для подшивки 16×94	31 61	0,0015	м²
6	ГОСТ 8486-86*Е	Лобовые доски 22×94, 22×124	15,95	0,002	п м

1 Данный лист читать с листом 59

2 Фундаменты бутобетонные из бута марки 50 и тяжелого бетона класса В75 Расход бутобетона 1 88 м³

Н контр	Егоров		
Нач маст	Радыгин		
Зам н м	Земляк		
Гап	Егоров		
Гл спец	Борознов		
Вед инж	Коцарь		
Исполн	Коцарь		
Провер	Шилтова		

144-16-140 91 -АС

Мансардный 3-комнатный жилой дом повышенной комфортности

Стадия	Лист	Листов
Р	60	

Гараж (вариант) Схема расположения фундаментов Схема расположения стропил

ЦНИИЭП гражданскельстрой

Привязан

Инв н

Копировал Коц 24779-01 64 Формат А3

Ворота В1

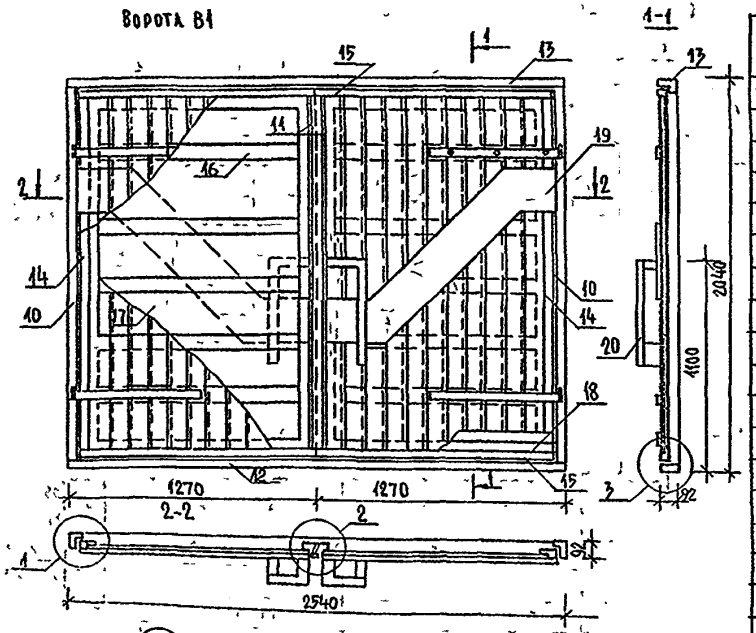

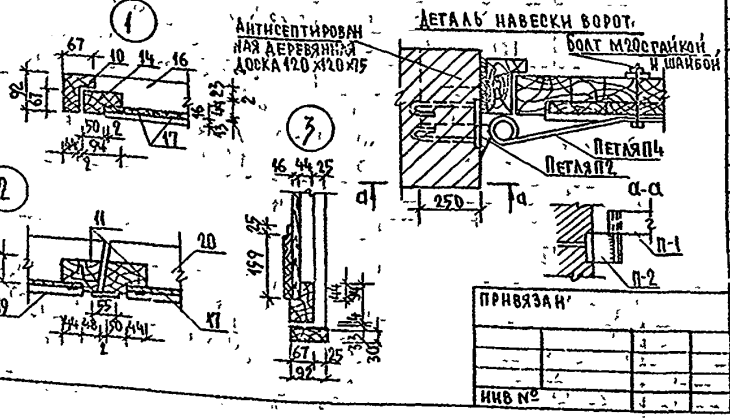

Спецификация элементов ворот В-1

Марка поз	Обозначение	Наименование	Кол	Масса ед кг	Примеч
		Металлические элементы			
1	ГОСТ 103-76*	-80х10, ℓ=880	1	5,5	
2	ГОСТ 7798-70*	Болты М20х100	4	0,32	
3	ГОСТ 11371-78	Шайбы М20	1	0023	
4	ГОСТ 5915-70*	Гайки М20	1	0,063	
		Детали			
5	ГОСТ 103-76*	-60х10, ℓ=80	1	0,4	
6	ГОСТ 5781-82*	Ф20 АI ℓ=160	1	0,4	
7	ГОСТ 5781-82*	Ф20 АI, ℓ=80	1	0,2	
		Детали			
8	ГОСТ 103-76*	-80х10, ℓ=100	1	06	
9	ГОСТ 5781-82*	Ф8 АI, ℓ=660	1	03	
		Деревянные элементы		0 694	м³
10	Коробка (верт)	Брусок 92х67 ℓ=1975	2	0 012	м³
11	Переплет (центр)	Брусок 92х67 ℓ=1875	2	0 042	м³
12	Монтажный элемент	Брус 92х33, ℓ=2540	1	0 008	м³
13	Коробка (гориз)	Брусок 92х67, ℓ=2540	1	0,016	м³
14	Переплет (верт)	Брусок 94х67, ℓ=1875	2	0,012	м³
15	Переплет (гориз)	Брусок 94х67, ℓ=1225	4	0 008	м³
16	Обшивка (верт)	Доски 92х44, ℓ=1200	10	0 005	м³
17	Обшивка (гориз)	Доски 92х19, ℓ=1855	22	0 003	м³
18	Нашивка (гориз)	Доски 92х19, ℓ=1300	4	0,002	м³
19	Накладка	Доски 100х13, Σобщ=4,5	—	0005	м³
20	Ручки	Бруски δ=44, Σобщ=3,0	—	0 005	м³

144-16-140.91 -АС

Привязан

Инв №

Н контр	Егоров		
Нач маст	Радыгин		
Зам гл м.	Земляк		
ГАП	Егоров		
Разраб	Борознов		
Вед конс	Шишкина		
Исполн	Шишкина		
Провер	Егоров		

Мансардный 3-комнатный жилой дом повышенной комфортности

Ворота гаража В-1
Спецификация элементов ворот В-1

Стадия	Лист	Листов
Р	64	

ЦНИИЭП граждансельстрой

12 3948-65

24779-01 65

Фасад А-Г

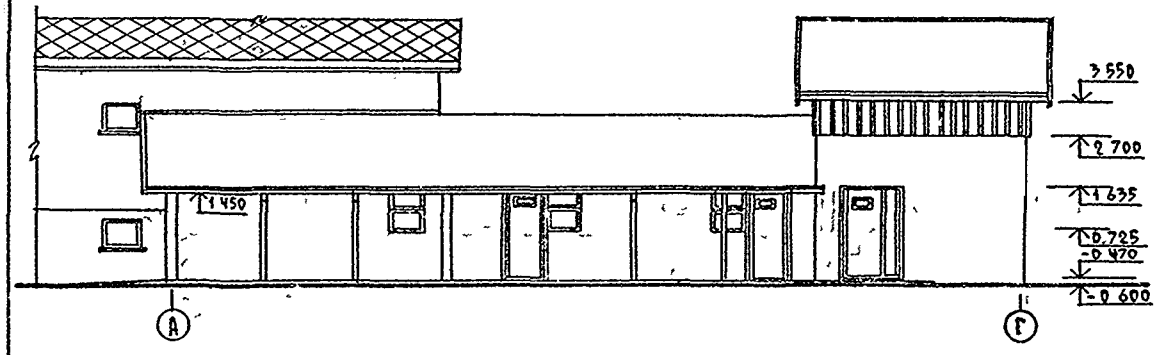

Фасад 1-3

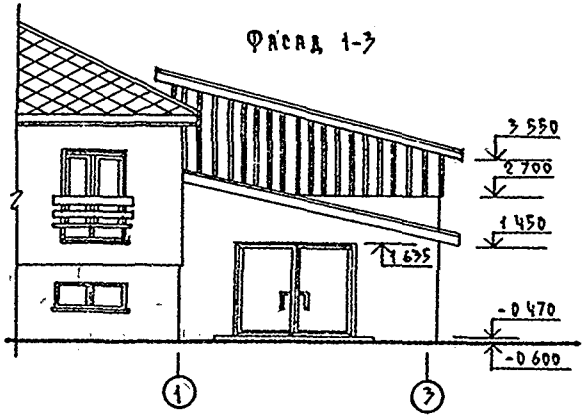

Фасад 3-1

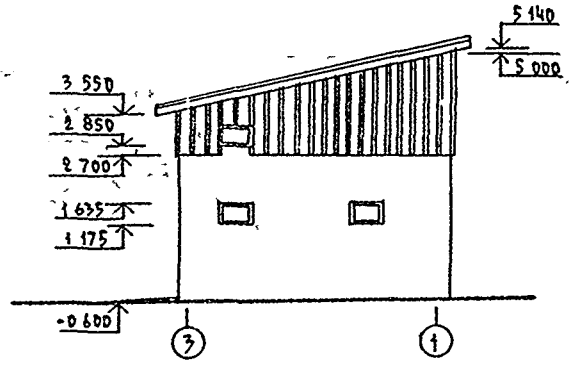

Фасад Г-Д

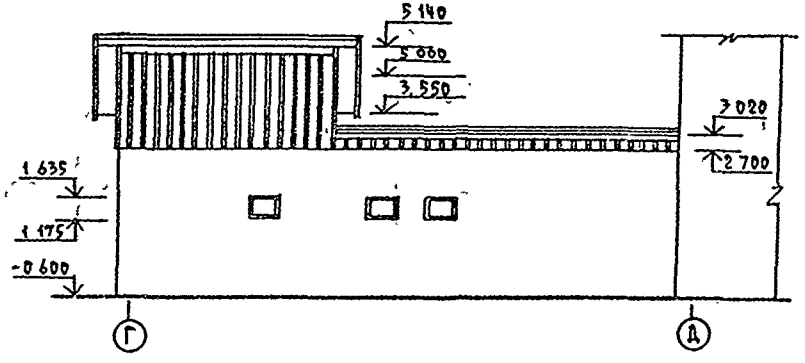

Н.КОНТРОЛЬ	ЕГОРОВ		
НАЧ. ЛАБОР.	РАДЫГИН		
ЗАВ.НАЧ.А	ЗЕМЛЯК		
ГАП	ЕГОРОВ		
ГА СПЕЦ.Х	ШИЛОВА		
ГА СПЕЦ.ЭС	БОРОЗДИН		
ИСПОЛНИЛ	ЧИКОВА		
ПРОВЕРИЛ	СУХАРОВА		

ПРИВЯЗАН

ИНВ.№

144-16-140 91 -АС

Блокированный 3-комнатный жилой дом повышенной комфортности

СТАДИЯ	ЛИСТ	ЛИСТОВ
Р	62	

Хозпостроника - (вариант)
Фасады А-Г, 1-3, 3-1, Г-Д

ЦНИИЭП гражданельстрой

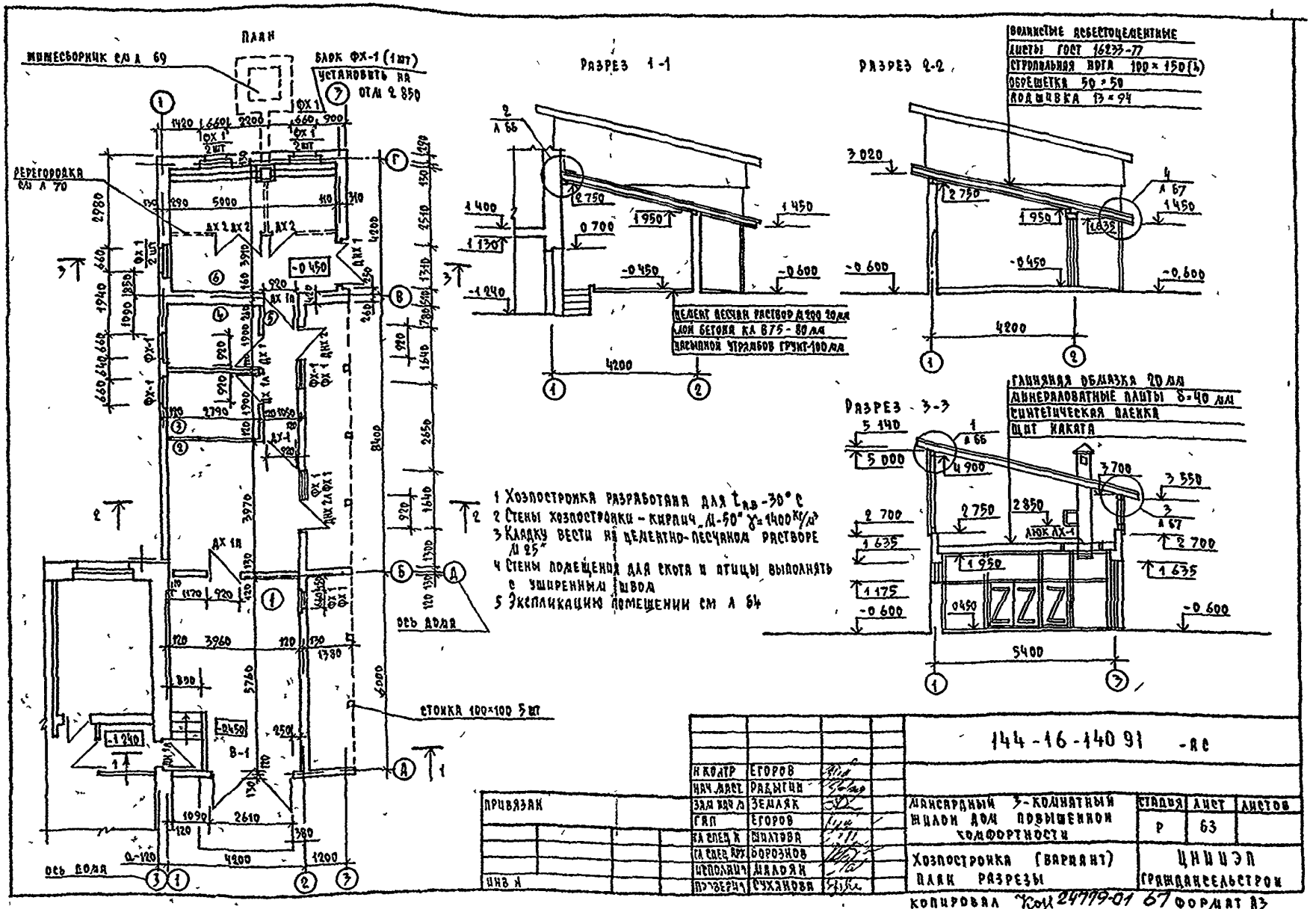

План
Мишесборник см л 69
Блок ФХ-1 (1шт)
Установить на отм 2 850
Перегородка см л 70
Разрез 1-1
Разрез 2-2
Разрез 3-3
Волнистые асбестоцементные листы ГОСТ 16233-77
Стропильная нога 100×150(h)
Обрешетка 50×50
Подшивка 13×94
Цемент песчан раствор М200 20мм
Слой бетона кл В75-80мм
Насыпной утрамбов грунт-100мм
Глиняная обмазка 20мм
Минераловатные плиты δ=40мм
Синтетическая пленка
Щит наката
Люк ЛХ-1
Стойка 100×100 5шт
Ось дома
1 Хозпостройка разработана для $t_{н.в}$ -30° С
2 Стены хозпостройки - кирпич „М-50" γ=1400 кг/м³
3 Кладку вести на цементно-песчаном растворе М 25"
4 Стены помещения для скота и птицы выполнять с уширенным швом
5 Экспликацию помещений см л 64
144-16-140 91 -АС
Н контр Егоров
Нач маст Радыгин
Зам нач м Земляк
ГАП Егоров
Гл спец к Шилтова
Гл спец арх Борознов
Исполнит Малоян
Проверил Суханова
Привязан
Инв н
Мансардный 3-комнатный жилой дом повышенной комфортности
Хозпостройка (вариант) План разрезы
Стадия Р
Лист 63
Листов
ЦНИИЭП Гражданселстрой
Копировал Кол 24779-01 67 Формат А3

Спецификация столярных изделий хозпостройки (вариант)

Марка	Обозначение	Наименование	Кол	Объем м³	Примеч
	Оконные блоки (фрамуги) хозпостройки				
ФХ-1	Серия 1136-12	ФН 05-07	15	0,020	
	Двери внутренние хозпостройки				
ДХ-1	Серия 1136-10	ДГ 21-9	2	0,0937	
ДХ-1А	Серия 1136-10	ДГ 21-9А	1	0,0937	
ДХ-1П	Серия 1.136-10	ДГ-21-9П	2	0,0937	
ДХ-2	144-16-140 91 лист 70	ДХ-2	3	0,048	
	Двери наружные и люки хозпостройки				
ДНХ-1	Серия 1136 5-19	ДН 21-13 АЩП	1	0,535	
ДНХ-2	Серия 1136 5-19	ДН 21-9 ЩП	1	0,506	
ДНХ-2А	Серия 1136 5-19	ДН 21-9 ЩПА	1	0,506	
ЛХ-1	Серия 1136 5-19	ДЛ 10-10	1	0,060	
ДН-1А	Серия 1136 5-19	ДС 19-9ГУЛ	1	0,072	
В 1	144-16-140 91 лист 61	В-1	1	0,694	

Ведомость отделки помещений

Наименование	Потолок		Стены или перегородки		Низ стен или перегородок		
	Площ	Вид отделки	Площ	Вид отделки	Площ	Вид отделки	Высота
Помещения для скота и птицы	196	Подшивка досками 13мм	93,1	Гипсоперлитовая штукатурка 3см	24,3	Дощатая обшивка	1300
Помещения для хранения кормов, инвентаря, хоз помещения, коридор, гараж	53,4	Подшивка досками 13мм	185,8	Затирка швов известковая побелка	—	—	—

Экспликация полов



Наименование или номер помещения по проекту	Тип пола по проекту	Схема пола или номер узла по серии	Элементы пола и их толщина	Площадь пола м²
Помещение для скота и птицы			Глинобитный слой - 120 мм Утрамбованный грунт	19,6
Помещение для хранения корм. инвентаря; хоз помещен коридор			Доски - 32 мм Прослойка и заполнение швов из битума - 2-3 мм Глинобитный слой - 120 мм Утрамбованный грунт	30,6
Гараж			Цементно-песчаный раствор М 200-20 мм Слой бетона КЛ В 75-800 мм Насыпной утрамбованный грунт - 100 мм	22,8



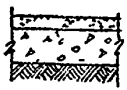

Экспликация помещений хозпостройки

Поз	Наименование	Площадь м²	Примеч
1	Гараж	22,8	
2	Универсальное хозяйственное помещение	16,0	
3	Помещение для хранения инвентаря	5,3	
4	Помещение для хранения кормов	5,3	
5	Коридор	4,2	
6	Помещение для скота и птицы	19,6	

Привязан

Инв №

Н контр	Егоров	
Нач маст	Радыгин	
Зам и Д	Земляк	
ГАП	Егоров	
ГА сп хоз	Шишкина	
ГА сп арх	Борозков	
Исп	Малоян	
Пр	Борозков	

144-16-140 91 -АС

Мансардный 3-комнатный жилой дом повышенной комфортности

Стадия	Лист	Листов
Р	64	

Хозпостройка. Вариант. Спецификация столярных изделий. Ведомость отделки помещений. Экспликация полов. Экспликация помещений хозпостройки

ЦНИИЭП гражданскельстрой

Копировал Кол-24779-01 68 формат А3

Схема расположения фундаментов

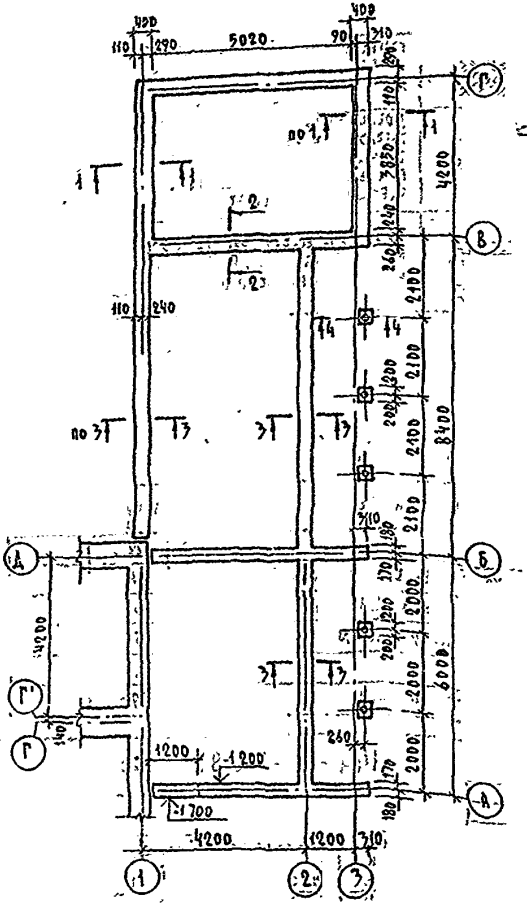
400
110
290
5020
90
210
1200
1400
1200
1200
1200

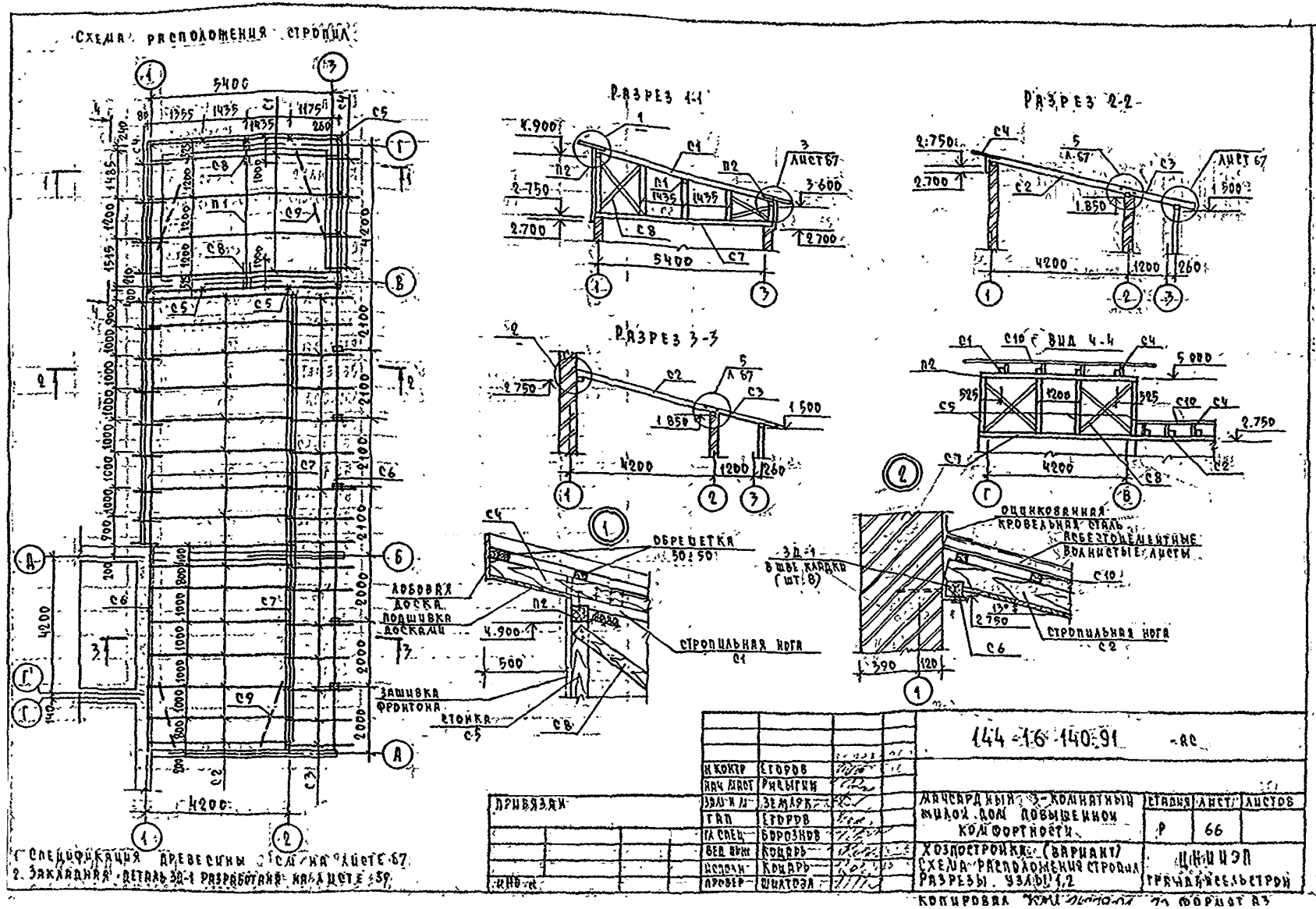
Схема расположения стропил
Разрез 1-1
Разрез 2-2
Разрез 3-3
Вид 4-4
Лист 67
Обрешетка 50×50
Лобовая доска
Подшивка досками
Стропильная нога С1
Зашивка фронтона
Стойка С5
Оцинкованная кровельная сталь
Асбестоцементные волнистые листы
Стропильная нога С2
ЗД-1 в шве кладки (шт. 8)
144-16-140.91 -АС
Н. контр. Егоров
Нач. маст. Рисыгин
Зам. н. м. Землярк
Гап Егоров
Гл. спец. Борознов
Вед. инж. Коцарь
Исполн. Коцарь
Провер. Шилтова
Привязан
Мачсардный 3-комнатный жилой дом повышенной комфортности
Стадия Р
Лист 66
Листов
Хозпостройка (вариант)
Схема расположения стропил
Разрезы. Узлы 1,2
ЦНИИЭП
Гражданскельстрой
1. Спецификация древесины см. на листе 67
2. Закладная деталь ЗД-1 разработана на листе 59
Копировал
Формат А3

Схема расположения элементов чердачного перекрытия

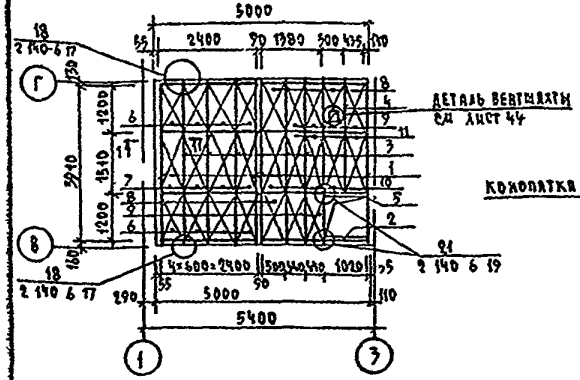

Сечение 11

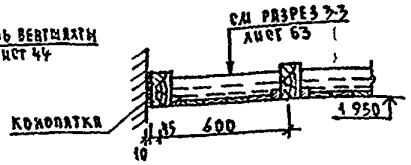

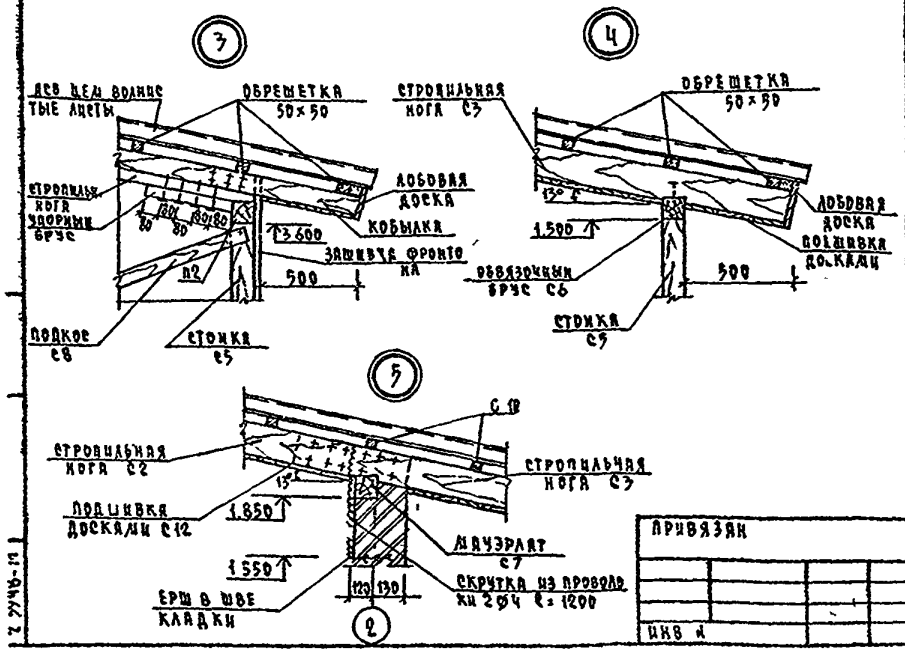

Спецификация древесины стропил и чердачного перекрытия

Марка, поз	Обозначение	Наименование	Кол шт	Объем м³	Примеч
С1	ГОСТ 8486-86*Е	Стропильная нога 100×150×6000	4	0 36	
С2		100×150×4400	16	1 056	
С3		100×150×2500	16	0 60	
С4	ГОСТ 8486-86*Е	Кобылка 50×100×1200	17	0,102	
П1	ГОСТ 8486-86*Е	Подстропильный прогон 100×150×4750	1	0,072	
П2		100×100×4750	2	0,095	
С5	ГОСТ 8486-86*Е	Стойки 100×100, ℓ=36 п.м	—	0 36	
С6	ГОСТ 8486-86*Е	Обвязочный брус 100×100, ℓ 11 п.м	—	0 21	
С7	ГОСТ 8486-86*Е	Мауэрлат 100×100, ℓ=43 п м	—	0,43	
С8	ГОСТ 8486-86*Е	Подкосы 50×150, ℓ-32 п м.	—	0 24	
С9	ГОСТ 8486-86*Е	Ветровые связи 50×150, ℓ-10 п.м	—	0,075	
С10	ГОСТ 8486 86*Е	Обрешетка 50×47, ℓ 350 п.м	—	0,83	
С11	ГОСТ 8486-86*Е	Лобовая доска 22×144 ℓ 15 п.м	—	0,18	
С12	ГОСТ 8486-86*Е	Доски 13×94, 123 м²	—	1,6	
1	ГОСТ 4981-87	БЦ1-42 17 9	4		
2	ГОСТ 4981-87	БЦ1-42 17 9 ℓ=930	1		
3		БЦ2-42 17 9	6		
4		БЦ2-42 17 9 ℓ=2850	1		
5		БЦ2-42 17 9 ℓ=930	1		
6	ГОСТ 1005-86	Щ 12-3 δ	8		
7		Щ 15-3 δ	4		
8		Щ 12-2 δ	3		
9		Щ 12-1 δ	5		
10		Щ 15-2 δ	2		
11		Щ 15-1 δ	3		

Н контр	Егоров	
Нач мест	Радыгин	
Зам н м	Земляк	
Гап	Егоров	
Гл спец	Борознов	
Вед инж	Коцарь	
Исполн	Коцарь	
Прозер	Шилтова	

Привязан

Инв №

144-16-140 91 -АС

Мансардный 3-комнатный жилой дом повышенной комфортности

Стадия	Лист	Листов
Р	67	

Хозпостройка (вариант) Схема чердачного перекрытия узлы 3 5 Спецификация древесины

ЦНИИЭП Гражданскельстрой

Копировал Козл-24779-01 71 Формат А3

Z 3948-11

Монтажная схема перемычек

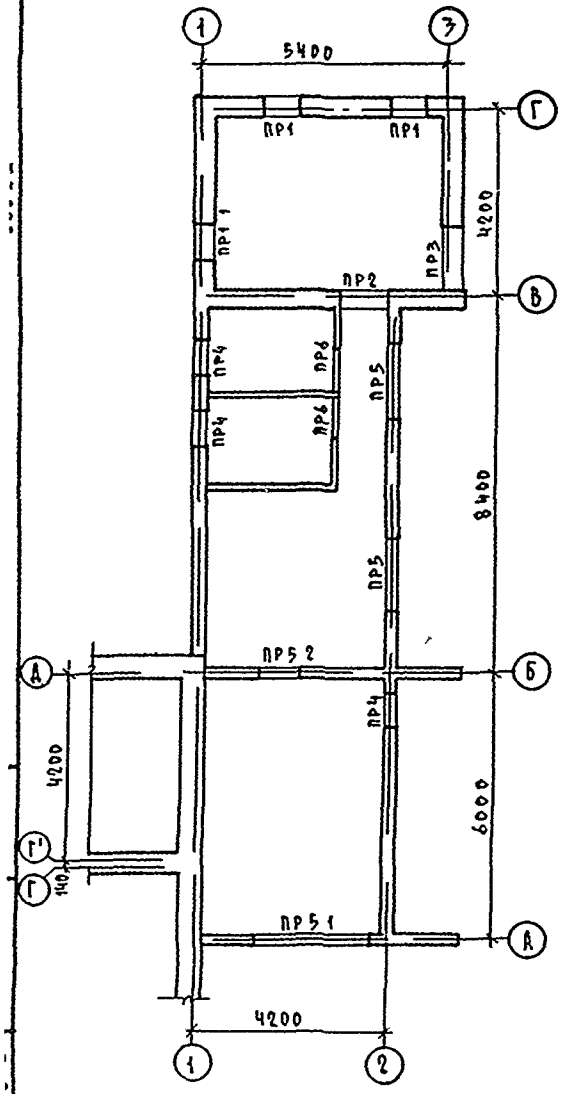

Ведомость перемычек

Тип	Схема сечения
ПР1 (ПР1 1)	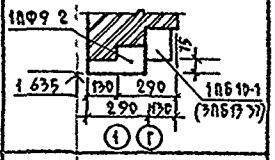
ПР2	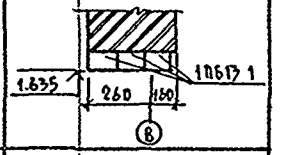
ПР3	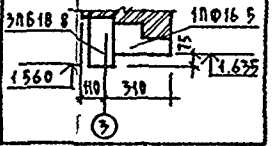

Тип	Схема сечения
ПР4	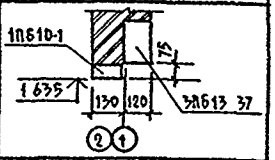
ПР5 (ПР5 1) [ПР5 2]	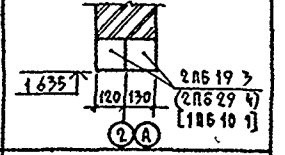
ПР6	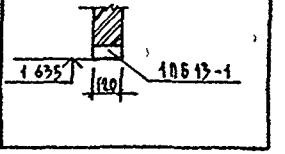

Спецификация перемычек

Марка поз	Обозначение	Наименование	Кол шт	Масса ед, кг	Примечание
1ПБ10 1	Серия 1 038 1-1 В 1	1ПБ 10-1	7	20	
1ПБ13 1	Серия 1 038 1-1 В 1	1ПБ 13-1	5	25	
3ПБ13 37	Серия 1 038 1 1 В 1	3ПБ 13 37	4	85	
3ПБ18 8	Серия 1 038 1 1 В 1	3ПБ 18 8	1	119	
2ПБ19 3	Серия 1 038 1 1 В 1	2ПБ 19-3	4	81	
2ПБ29-4	Серия 1 038 1 1 В 1	2ПБ 29 4	2	120	
1ПФ9-2	Серия 1 038 1 1 В 6	1ПФ 9 2	3	53	
1ПФ16 5	Серия 1 038 1 1 В 6	1ПФ 16 5	1	95	

144-16 140 91 АС

Н контр	Егоров	
Нач маст	Радыгин	
Зам н м	Земляк	
Гап	Егоров	
Гл спец	Борознов	
Вед инж	Коцарь	
Исполн	Коцарь	
Провер	Шилтова	

Привязан

Инв №

Мансардный 3-комнатный жилой дом повышенной комфортности

Хозпостройка (вариант)
Монтажная схема перемычек
Ведомость перемычек

Стадия	Лист	Листов
Р	68	

ЦНИИЭП
Гражданскельстрой

Копировал Kozl-24779-01 72 Формат А3

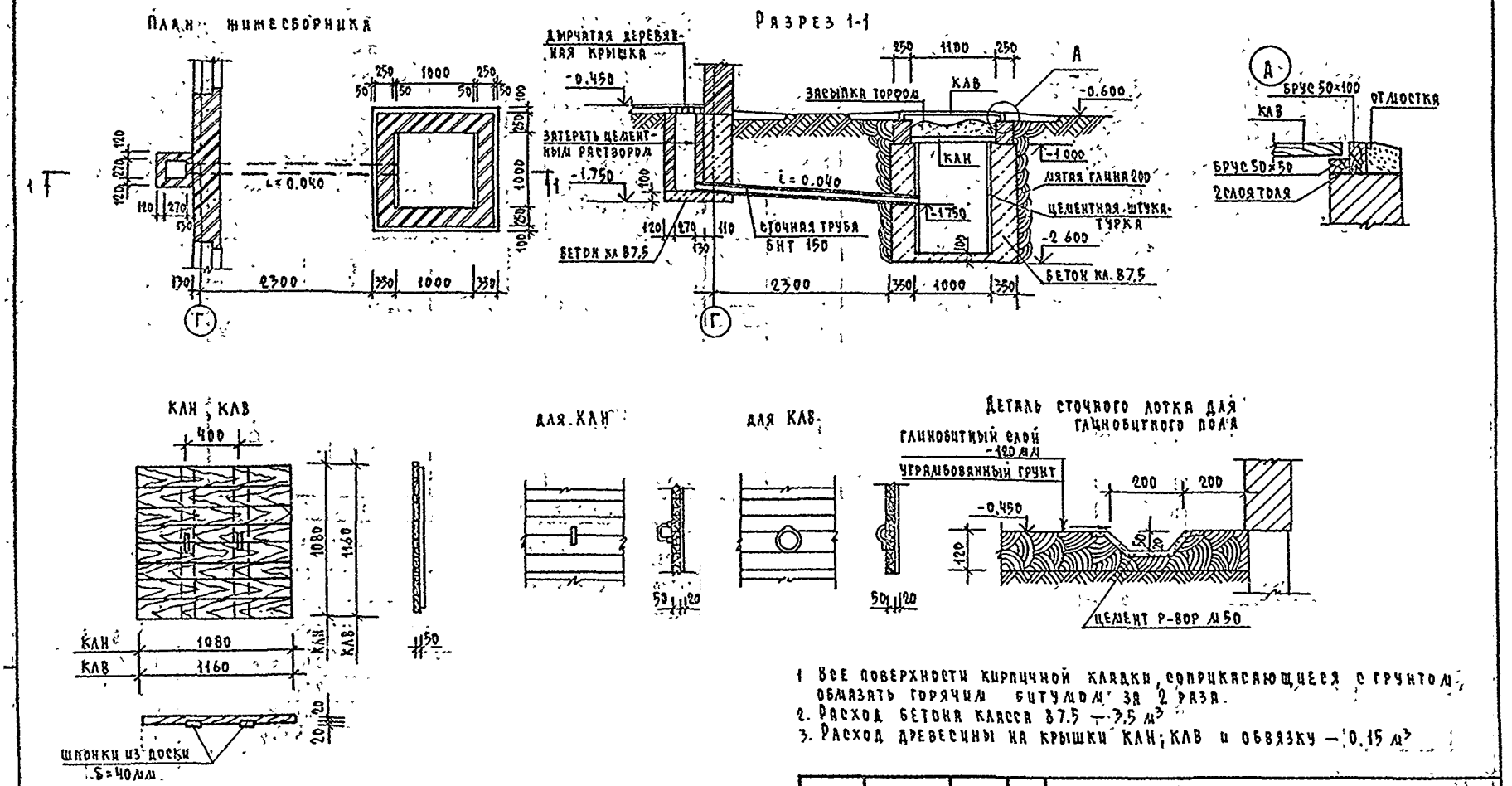

1. Все поверхности кирпичной кладки, соприкасающиеся с грунтом, обмазать горячим битумом за 2 раза.
2. Расход бетона класса В7.5 — 3.5 м³
3. Расход древесины на крышки КЛН; КЛВ и обвязку — 0.15 м³

				144-16-140.91 -АС
Н. контроль	Егоров			
Нач. маст.	Радыгин			
Зам. нач. м.	Земляк			Мансардный 3-комнатный жилой дом повышенной комфортности
Гап	Егоров			
Гл. спец.	Борознов			
Вед. инж.	Коцарь			Хозпостройка (вариант) Жижесборник.
Исполн.	Шишкина			
Провер.	Коцарь			

Стадия	Лист	Листов
Р	69	

ЦНИИЭП Гражданскельстрой

Привязан

Инв. №

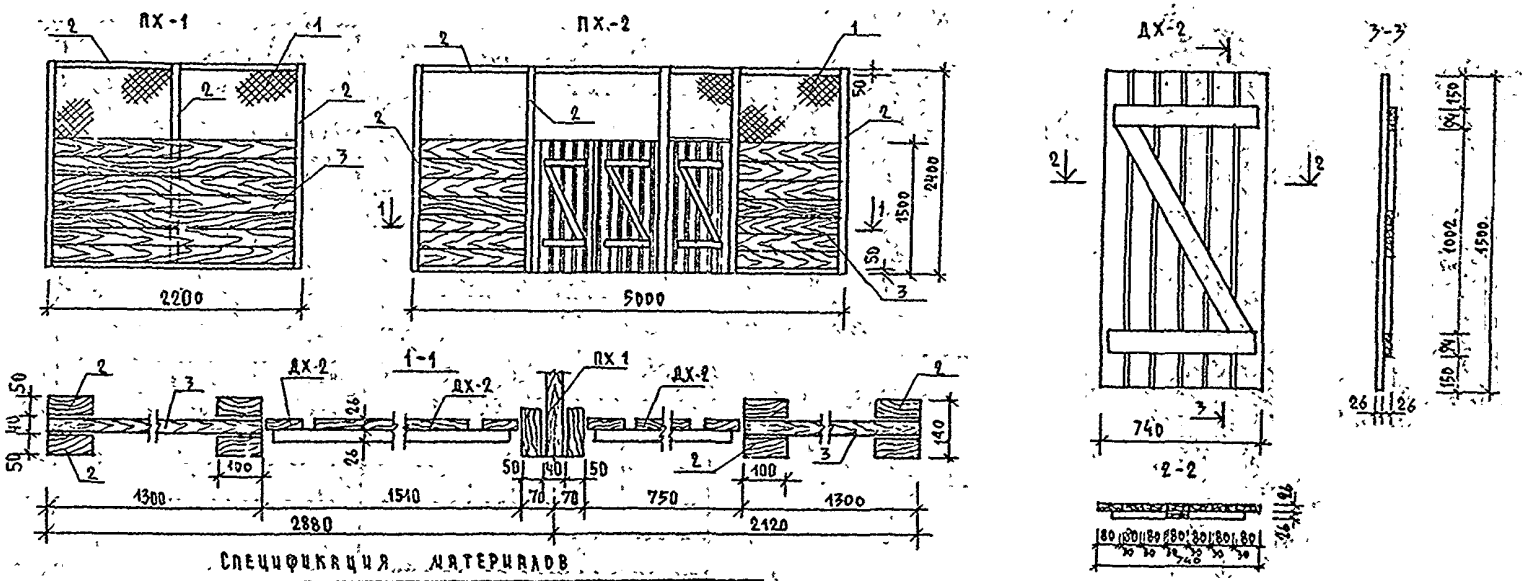

Спецификация материалов

Марка поз	Обозначение	Наименование	Кол.	Объем м³	Примеч
	Перегородки ПХ-1; ПХ-2				
1	ГОСТ 5336-80*	Сетка стальная плетеная Р № 12-1.6	—	—	8,7 кг
2	ГОСТ 9685-61*	Брус 50×100 пм 46.2	—	0.213	
3	ГОСТ 9685-61*	Доски 40×200 пм 33.6	—	0.269	
	Дверь — ДХ-2				
4	ГОСТ 9685-61*	Древесина полотна	—	0.024	
5	ГОСТ 5086-78*	Петли ПНЦ	6	—	шт.
6	ГОСТ 5087-80	Ручки-скобы РС 100	3	—	шт.
7		Пробки	3	—	пара

Примечание: изделия из древесины от гниения обработать антисептиками

Н. контроль	Егоров	
Нач. маст.	Радыгин	
Зам. нач. м.	Земляк	
ГАП	Егоров	
Гл. спец.	Борознов	
Вед. инж.	Шилтова	
Исполнил	Шишкина	
Проверил	Егоров	

Привязан

Инв. №

144-16-140-91 - АС

Мансардный 3-комнатный жилой дом повышенной комфортности

Стадия	Лист	Листов
Р	70	

Хозпостройка (Вариант). Перегородки ПХ-1; ПХ-2, дверь ДХ-2. Спецификация материалов

ЦНИИЭП гражданскельстрой

Копировал Kopl-24779-01 74 формат А3

Деталь вентиляционного короба

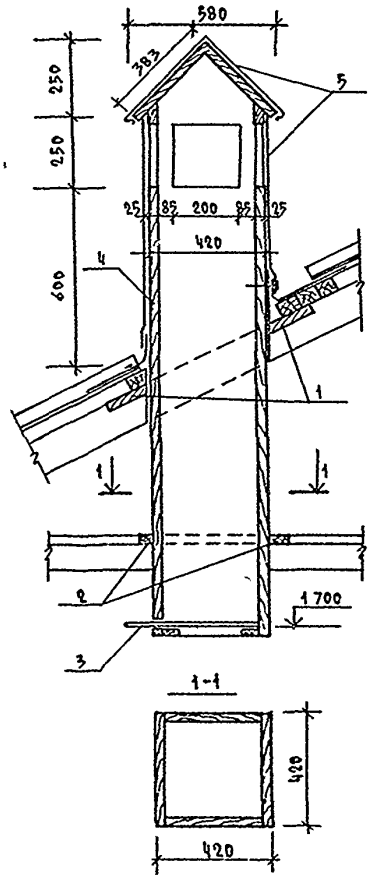

Приставная лестница

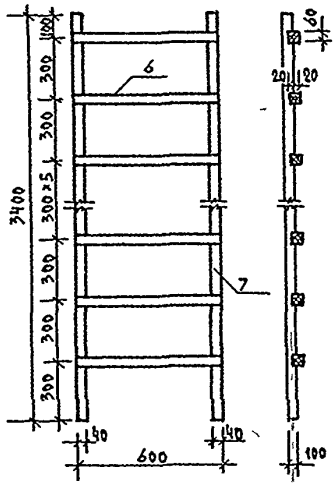

Спецификация материалов

Марка поз	Наименование	Обозначение	Кол шт	Объем м³	Примеч
	Вентиляционный короб				
1	ГОСТ 8486-86*Е	Обжимные доски 25×130×1000	2	0,0065	
2	ГОСТ 8486-86*Е	Обвязка из брусков 17×50×1000	4	0,0034	
3	ГОСТ 2977-82*	Заслонка 410×600×5	1	0 0012	
4	ГОСТ 8486-86*Е	Доска 100×25×1900	16	0 076	
5	ГОСТ 14918-80*	Кровельная сталь толщ 0 5	—	1 800	м²
	Приставная лестница				
6	ГОСТ 8486-86*Е	Брусок 40×60, l=600	11	0,016	
7	ГОСТ 8486-86*Е	Брусок 100×40, l=3400	2	0,027	

Примечание: изделия из древесины от гниения обработать антисептиками

Н контр	Егоров		
Нач маст	Радыгин		
Зам нач м	Земляк		
ГАП	Егоров		
Гл спец арх	Борознов		
Вед инж	Шилтова		
Исполнил	Шишкина		
Проверил	Кодарь		

Привязан

Инв м

144-16-140 91 АС

Мансардный 3 комнатный жилой дом повышенной комфортности

Стадия	Лист	Листов
Р	71	

Хозпостройка (вариант) Деталь вентиляционного короба Приставная лестница Спецификация

ЦНИИЭП Гражданскельстрой

Копировал Коц -24779-01 75 формат А3

2 3948 75

Ведомость рабочих чертежей основного комплекта

Лист	Наименование	Примечан
1	Общие данные (начало)	
2	Общие данные (окончание)	
3	Планы на отм 0.000, 1.400, -1.240	
4	Схема системы отопления Схемы систем вентиляции ВЕ1 - ВЕ3	
5	Планы на отм 0.000, 1.400, -1.240 (вариант)	
6	Схема системы отопления Узел управления Схемы вентиляции ВЕ1-ВЕ3 (вариант)	

Ведомость ссылочные и прилагаемые документы

Обозначение	Наименование	Примечание
	Ссылочные документы	
4.904-69	Детали крепления санитарно-технических приборов и трубопроводов	
5.903-2 в 1	Воздухосборники для систем отопления и теплоснабжения вентиляционных установок	
4.903-10 в 8	Изделия и детали трубопроводов для тепловых сетей грязевики.	
7.903.9-2 в 1,2	Тепловая изоляция трубопроводов с положительными температурами	
	Прилагаемые документы	
144-16-140.91 ОВ СО	Спецификация оборудования	Альбом III
144-16-140.91 ОВ ВМ	Ведомость потребности в материалах	Альбом IV

* вариант

Типовой проект соответствует действующим нормам и правилам

ГА инженер проекта

ГА инженер проекта привязки /Курочкин/

Основные показатели по чертежам отопления и вентиляции

Наименование здания (сооружения, помещения)	Объем м³	Периоды года при $t_н$°С	Расход тепла, Вт (ккал/ч) на отопление	на вентиляцию	на горячее водоснабжение	общий	Расход холода Вт (ккал/ч)	Установленная мощность эл.дв. квт
Мансардный 3-комнатный жилой дом	550	-20	18410 (15830)	—	12560 (10800) 35030* (30120)*	30970 (26630) 53440* (45950)*	—	—
		-25	21150 (18190)	—	12560 (10800) 35030* (30120)*	33710 (28990) 56180* (48310)*	—	—
		-30	20970 (18030)	—	12560 (10800) 35030* (30120)*	33530 (28830) 56000* (48150)*	—	—
		-35	19900 (17110)	—	12560 (10800) 35030* (30120)*	32460 (27910) 54930* (47230)*	—	—
		-40	22120 (19020)	—	12560 (10800) 35030* (30120)*	34580 (29820) 57150* (49140)*	—	—

Сопротивление теплопередаче наружных ограждений R $\frac{м^2 °C}{Вт}$

Наименование ограждений	$t_н$°С -20	-25	-30	-35	-40
Стена	0,834	0,834	1,058	1,282	1,282
Окно	0,39	0,39	0,42	0,55	0,55
Покрытие	1,652	1,652	1,883	2,191	2,191

Привязан

Инв.№

144-16-140.91 ОВ

Н.контр.	Курочкин	
Нач.маст.	Радыгин	
Зем.н.м	Земляк	
ГАП	Егоров	
Гл.спец.	Курочкин	
Исполн.	Мешкова	
Провер.	Курочкин	

Мансардный 3 комнатный жилой дом повышенной комфортности

Общие данные (начало)

Стадия	Лист	Листов
Р	1	6

ЦНИИЭП гражданселькстрой

ТЕПЛОПОТЕРИ ПОМЕЩЕНИЙ, ккал/час

NN помещений	$t_н$°С				
	-20°	-25°	-30°	-35°	-40°
1	800	920	910	880	990
2	440	540	540	560	630
3	290	350	450	520	600
4	1080	1260	1280	1290	1450
5	520	630	630	650	740
6	2300	2560	2440	2160	2360
7	2930	3340	3270	3020	3310
8	1490	1750	1760	1760	1960
9	2130	2450	2420	2090	2340
10	670	800	810	800	910
11	1620	1830	1750	1650	1810
12	910	1020	950	910	980
13	650	770	810	820	940

ОБЩИЕ УКАЗАНИЯ

Рабочие чертежи по отоплению и вентиляции разработаны на основании задания на проектирование и действующих нормативных документов СНиП 2.04.05-86, СНиП 2.08.01-89

Теплоснабжение здания предусмотрено от малометражного котла КЧМ-2М-6 „Жярок-2" и, в качестве варианта, от наружных тепловых сетей с параметрами теплоносителя $T_{пр}$=95°С, $T_{обр}$=70°С.

Система отопления принята двухтрубная с естественной циркуляцией теплоносителя, для варианта - система отопления однотрубная горизонтальная.

В качестве нагревательных приборов приняты радиаторы МС140, а при варианте - конвекторы „Комфорт-20". Воздух из системы отопления удаляется воздушными кранами конструкции инж. Маевского при варианте, а при основном решении - через вертикальный воздухосборник, установленный на чердаке

Воздухосборник, главный стояк и трубопроводы в подпольных каналах изолируются теплоизоляционным шнуром δ=30мм по ТУ36-1695-79 с покровным слоем из стеклорубероида по ГОСТ15879-70. Перед изоляцией трубопроводы покрываются битумным лаком БТ177 по ГОСТ 6617-76 - Неизолированные трубопроводы и радиаторы окрашиваются масляной краской за 2 раза.

Вентиляция - естественная вытяжная через каналы кухни, санузла, ванной.

Монтаж систем отопления и вентиляции вести согласно СНиП 3.05.01-85.

Удельный расход тепла на 1м² площади квартиры - 160,36т(137,8ккал)

Удельный расход металла на 1м² площади квартиры - 2,2кг.

				144-16-140 91			08
Н.контр	Курочкин						
Нач.маст	Радыгин			Мансардный 3 комнатный жилой дом повышенной комфортности	стадия	лист	листов
Зам.гл.и	Земляк				Р	2	
ГАП	Егоров						
Гл.спец	Курочкин			Общие данные (окончание)	ЦНИИЭП гражданселькострой		
Исполн	Мешкова						
Провер	Курочкин						

Привязан

Инв.№

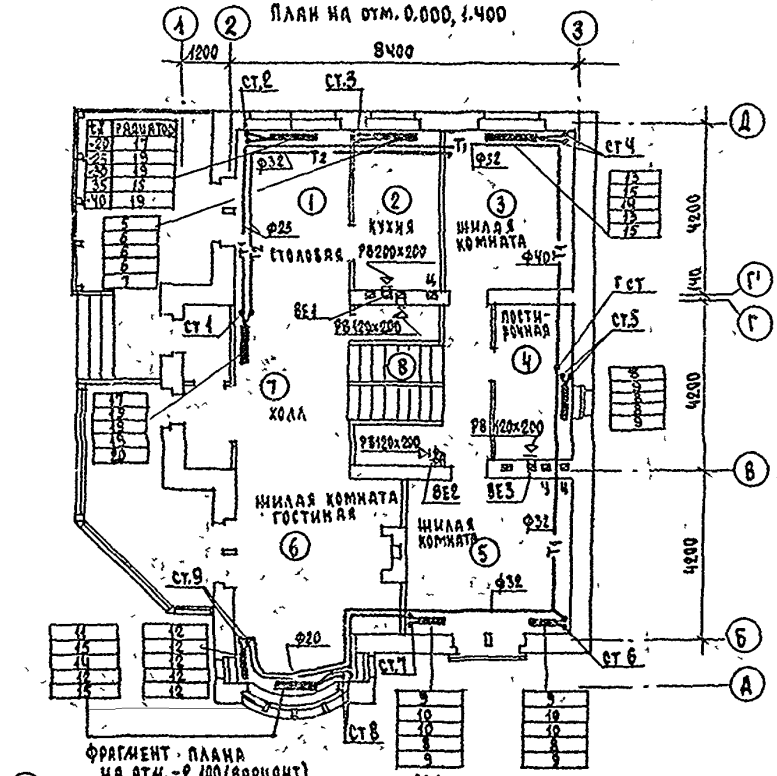

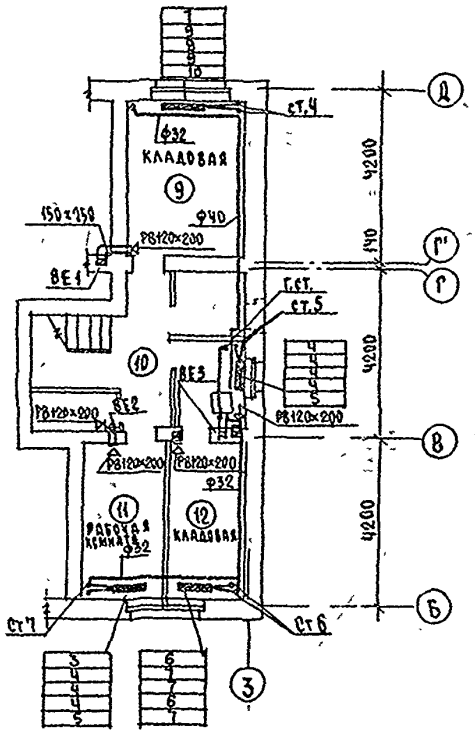

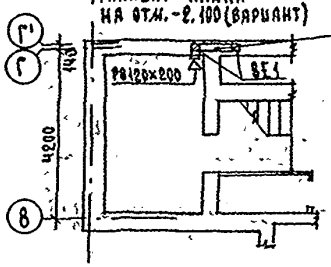

Н.контр	Курочкин		
Нач.мас	Радыгин		
Зам.н.м.	Земляк		
ГАП	Егоров		
Гл.спец	Курочкин		
Исполн	Мяшкова		
Проверил	Курочкин		

Привязан

Инв.№

144-16-140 91 08

Мансардный 3-комнатный жилой дом повышенной комфортности

стадия	лист	листов
Р	3	

Планы на отм 0.000, 1.400, -1.240

ЦНИЦЭП граждансельстрой

24779-01 78

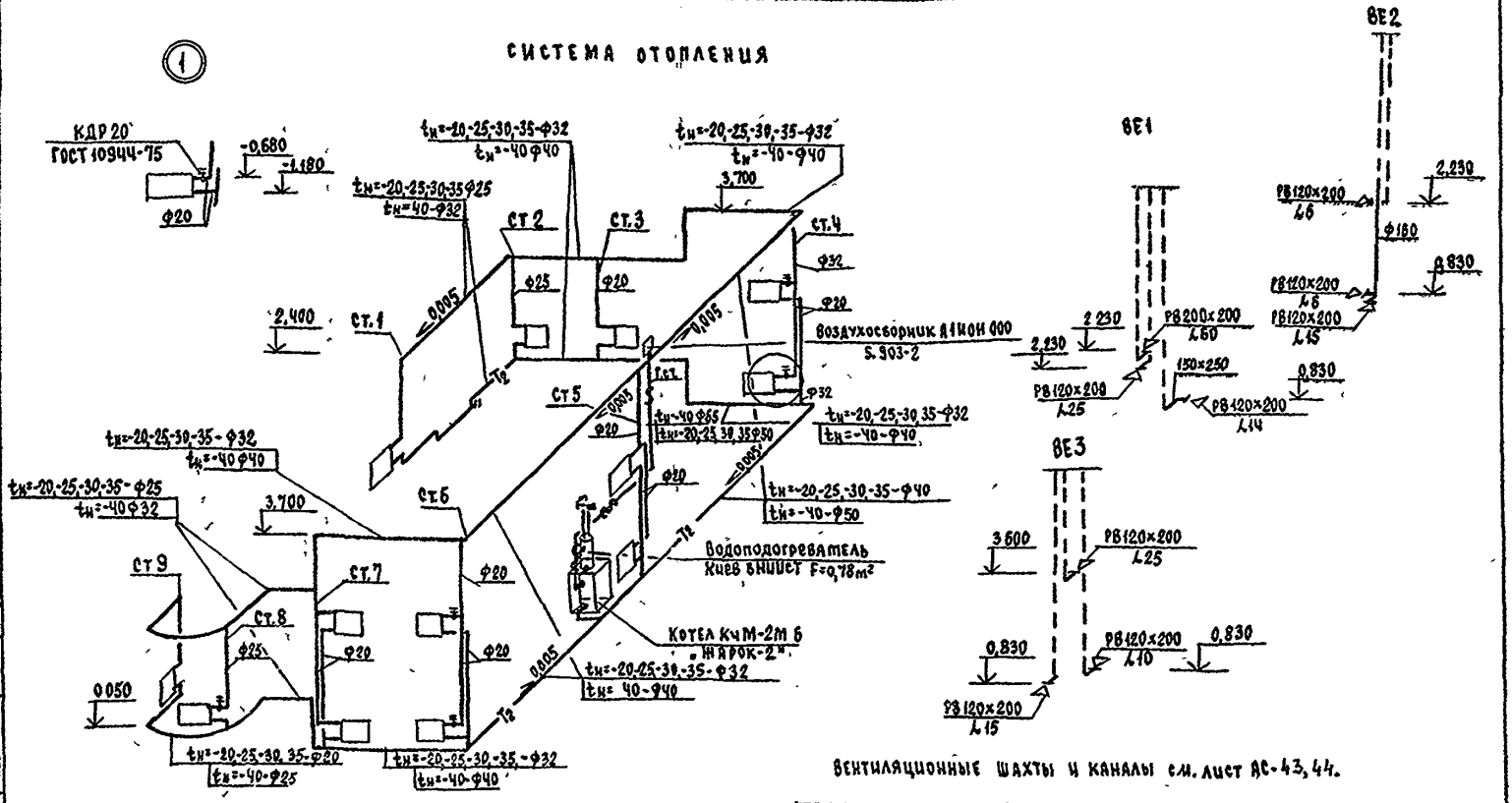

Вентиляционные шахты и каналы см. лист АС-43,44.

					144-16-140 91		08
				Н.контр	Курочкин		
Привязан				Нач.мас	Радыгин		
				Зам.н.м	Земляк		
				ГАП	Егоров		
				Гл.спец	Курочкин		
				Исполн	Мешкова		
Инв.№				Провер	Курочкин		

Мансардный 3-комнатный жилой дом повышенной комфортности	Стадия	Лист	Листов
	Р	4	
Схема системы отопления. Схемы систем вентиляции ВЕ1 – ВЕ3	ЦНИИЭП Граждансельстрой		

2 3968-79

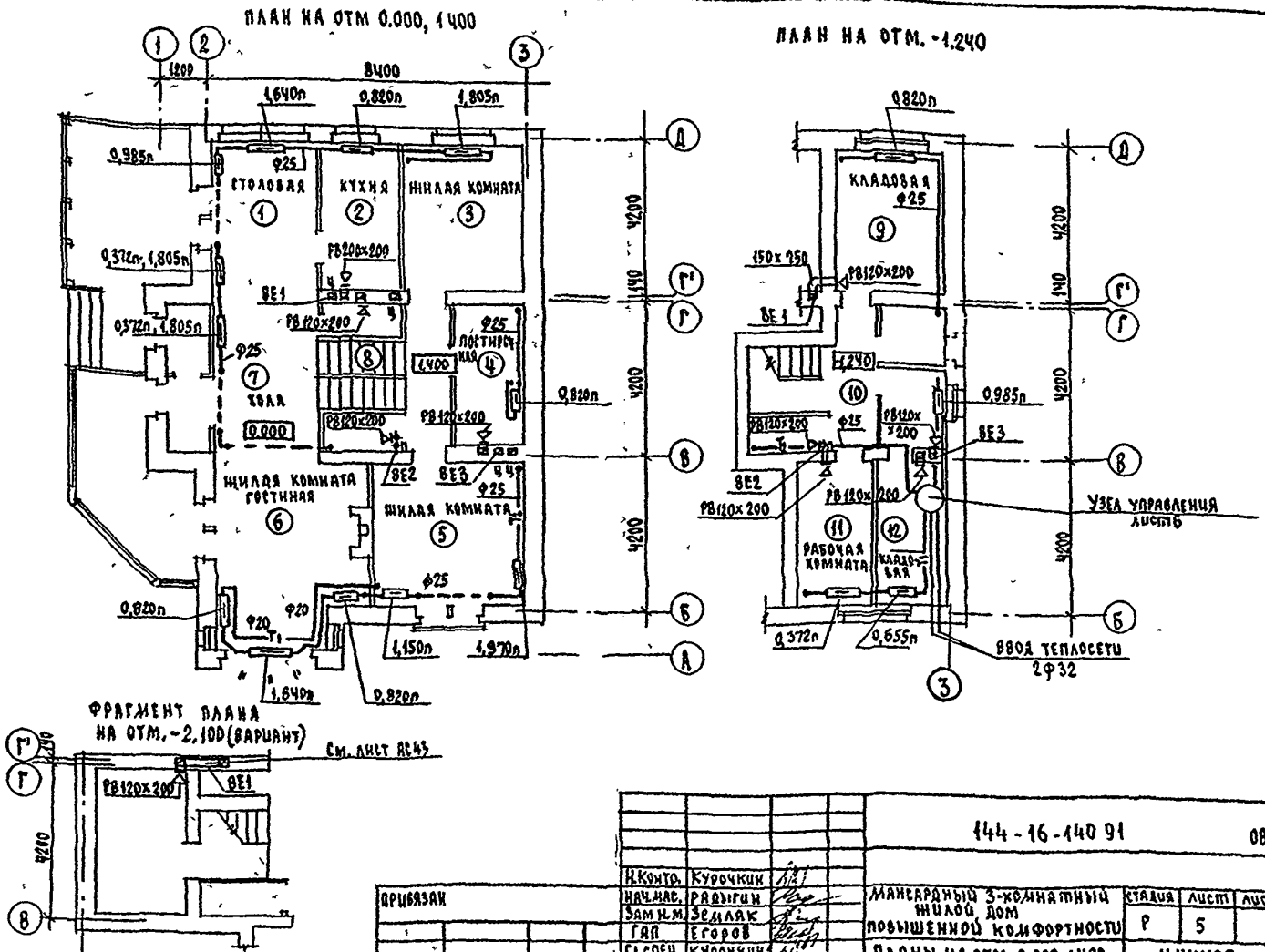

				144-16-140 91			08
		Н.контр.	Курочкин				
ПРИВЯЗАН		Нач.мас.	Радыгин	МАНСАРДНЫЙ 3-КОМНАТНЫЙ ЖИЛОЙ ДОМ ПОВЫШЕННОЙ КОМФОРТНОСТИ	СТАДИЯ	ЛИСТ	ЛИСТОВ
		Зам.н.м.	Земляк		Р	5	
		ГАП	Егоров				
		Гл.спец	Курочкин	ПЛАНЫ НА ОТМ 0 000, 1400, -1 240, (ВАРИАНТ)	ЦНИИЭП ГРАЖДАНСЕЛЬСТРОЙ		
		Исполн	Мешкова				
ИНВ №		Проверил	Курочкин				

24779-01 80

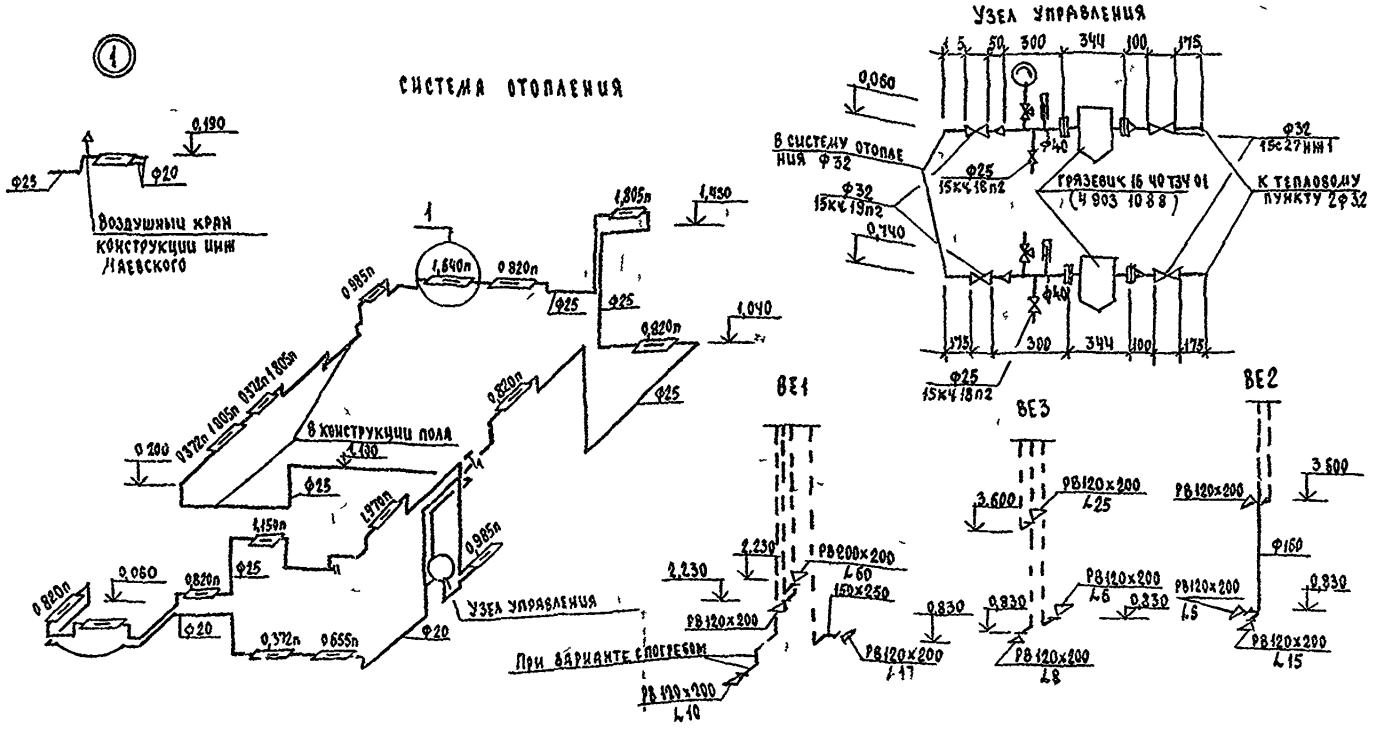

Вентиляционные шахты и каналы см лист АС 43 44

				144-16 140 91			08
	Н.контр	Курочкин					
	Нач.мас	Радыгин		Мансардный 3 комнатный жилой дом повышенной комфортности	Стадия	Лист	Листов
Привязан	Зам н м	Земляк			Р	6	
	ГАП	Егоров					
	Гл спец	Курочкин		Схема системы отопления Узел управления Схема вентиляции ВЕ1-ВЕ3 (вариант)	ЦНИИЭП Гражданскельстрой		
	Исполн	Мешкова					
Инв №	Провер	Курочкин					

24779-01 81

ВЕДОМОСТЬ РАБОЧИХ ЧЕРТЕЖЕЙ ОСНОВНОГО КОМПЛЕКТА

Лист	Наименование	
1	Общие данные	
2	Планы	
3	Планы /вариант/	
4	Схемы систем В1 Т3, ТЧ, К1	

ВЕДОМОСТЬ ССЫЛОЧНЫХ И ПРИЛАГАЕМЫХ ДОКУМЕНТОВ

Обозначение	Наименование	Примечание
	ССЫЛОЧНЫЕ ДОКУМЕНТЫ	
7 903 9 2 вып 1	Тепловая изоляция трубопроводов	
4 904 69	Детали крепления трубопроводов	
4 900 9	Узлы и изделия трубопроводов из пластмассовых труб систем В и К	
	ПРИЛАГАЕМЫЕ ДОКУМЕНТЫ	
144 16 140 91 ВК СО	Спецификация оборудования	Альбом III
144 16 140 91 ВК ВМ	Ведомость потребности в материалах	Альбом IV

ОБЩИЕ УКАЗАНИЯ

ВОДОПРОВОД

Водоснабжение дома предусмотрено по одному вводу Ввод прокладывается на 0,5м ниже глубины промерзания грунта из пластмассовых напорных труб ф32х3,5мм

Горячее водоснабжение от водоподогревателя, установленного на котле отопления

Как вариант, предусматривается горячее водоснабжение – централизованное с циркуляцией через полотенцесушители

Типовой проект соответствует действующим нормам и правилам

ГИП инженер проекта /Курочкин/

ГИ инженер проекта привязки

Внутренние сети холодного и горячего водоснабжения монтируются из стальных водогазопроводных оцинкованных труб и прокладываются открыто по стенам здания Магистральные трубопроводы изолируются от теплопотерь и конденсации

Изоляционный слой – теплоизоляционный шнур ТУ 36 1695 79

Покровный слой – стеклорубероид ГОСТ 15879 70

Расход воды на наружное пожаротушение составляет 5 л/с

КАНАЛИЗАЦИЯ

Отвод сточных вод от здания осуществляется в наружную сеть канализации Вся сеть канализации монтируется из пластмассовых канализационных труб ф 50 – 100 мм

Вентиляция сети осуществляется через стояки, выведенные выше кровли на 0,5м

ОСНОВНЫЕ ПОКАЗАТЕЛИ ПО ЧЕРТЕЖАМ ВОДОПРОВОДА И КАНАЛИЗАЦИИ

Наименование системы	Потребный напор на вводе, м	Расчетный расход м³/сут	м³/ч	л/с	Расход пожара л/с	Установленная мощность эл двигат	Примечание
В1	10,0	1,25	0,70	0,44	–	–	
К1	–	1,25	0,70	2,04	–	–	
В1' /вариант/	10,0	0,90	0,39	0,25	–	–	
Т3 /вариант/	10,0	0,60	0,50	0,31	–	–	
К1 /вариант/	–	1,50	0,89	2,16	–	–	

Инв. №

Привязан

144-16 140 91 ВК

Н. контр.	Курочкин	
Нач. МАС	Радыгин	
Зам. н. м.	Земляк	
ГАП	Егоров	
Гл. спец.	Курочкин	
Исполн.	Шурмаева	
Проверил	Курочкин	

Мансардный 3-комнатный жилой дом повышенной комфортности

Стадия	Лист	Листов
Р	1	4

Общие данные

ЦНИИЭП гражданстройпроект

24779-01 80

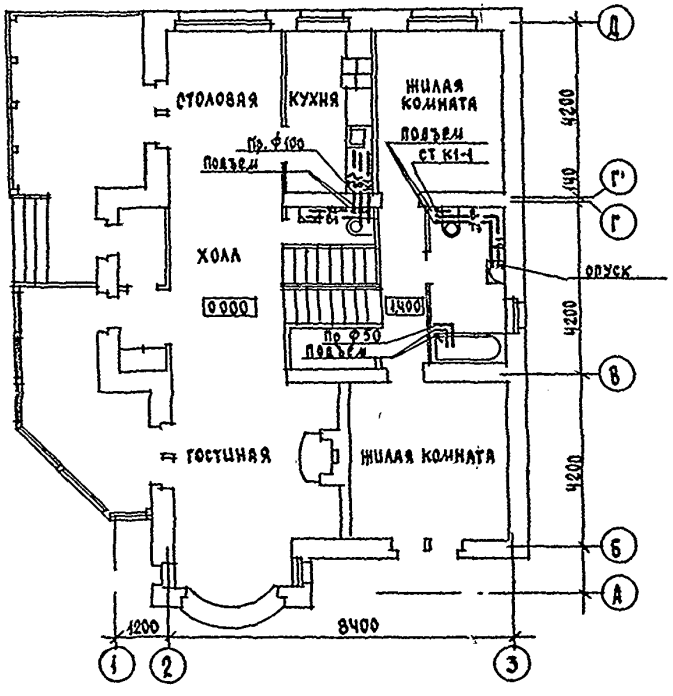

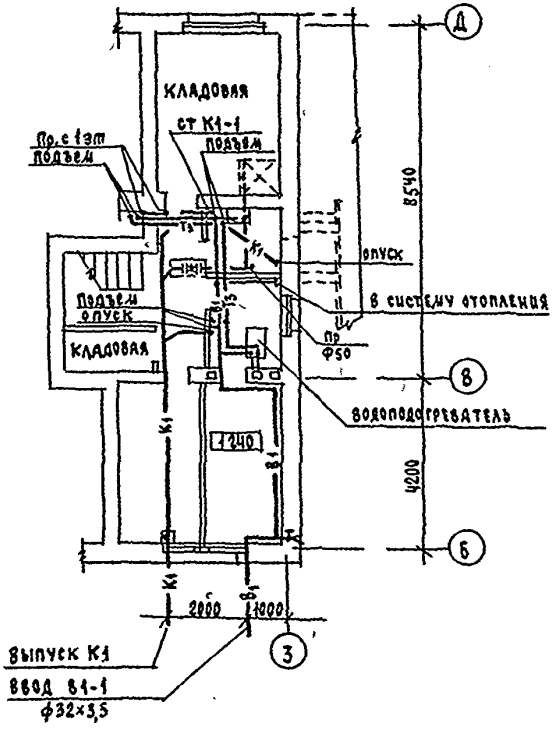

				144-16-140.91 ВК		
Н.Контр	Курочкин					
Нач.мас	Радыгин			Мансардный 3-комнатный жилой дом повышенной комфортности	стадия	лист	листов
Зам.н.м	Земляк				Р	2	
ГАП	Егоров						
Гл.спец	Курочкин			ПЛАНЫ	ЦНИИЭП граждансельстрой		
Исполн	Шурмаева						
Проверил	Курочкин						
Привязан							
Инв.№							

24779-01 ВЗ

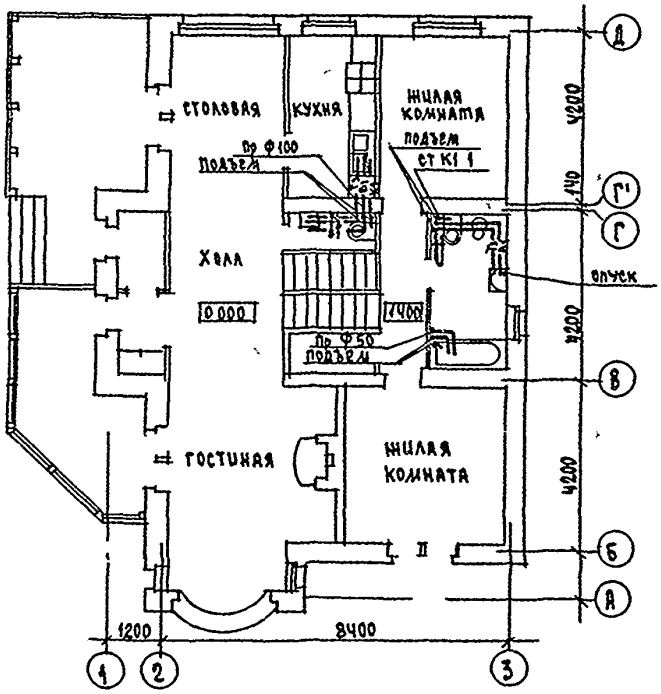

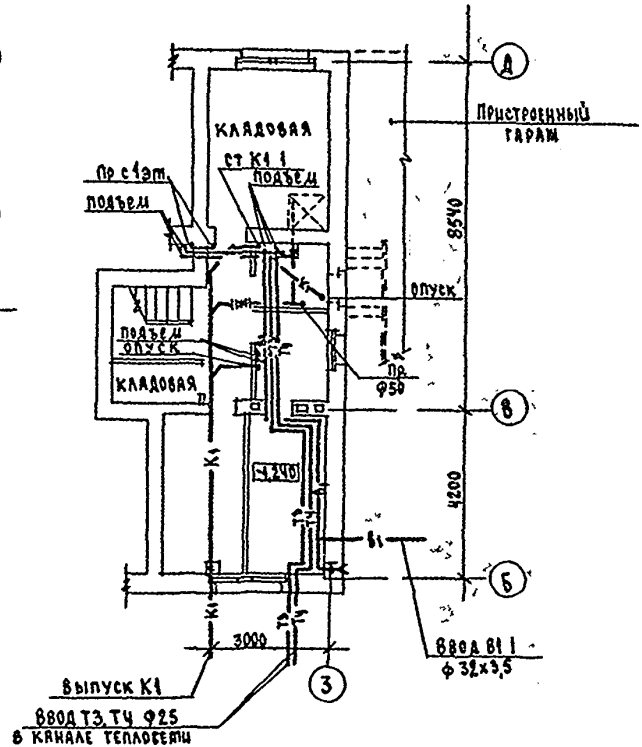

				144-16-140 91			ВК
Н Контр.	КУРОЧКИН			МАНСАРДНЫЙ 3КОМНАТНЫЙ ЖИЛОЙ ДОМ ПОВЫШЕННОЙ КОМФОРТНОСТИ	СТАДИЯ	ЛИСТ	ЛИСТОВ
НАЧ. МАС	РАДЫГИН				Р	3	
ЗАМ НМ	ЗЕМЛЯК						
ГАП	ЕГОРОВ						
ГЛ СПЕЦ	КУРОЧКИН			ПЛАНЫ (ВАРИАНТ)	ЦНИИЭП ГРАЖДАНСЕЛЬСТРОЙ		
ИСПОЛН	ШУРМАЕВА						
ПРОВЕРИЛ	КУРОЧКИН						

Привязан

Инв. №

24779-01-84

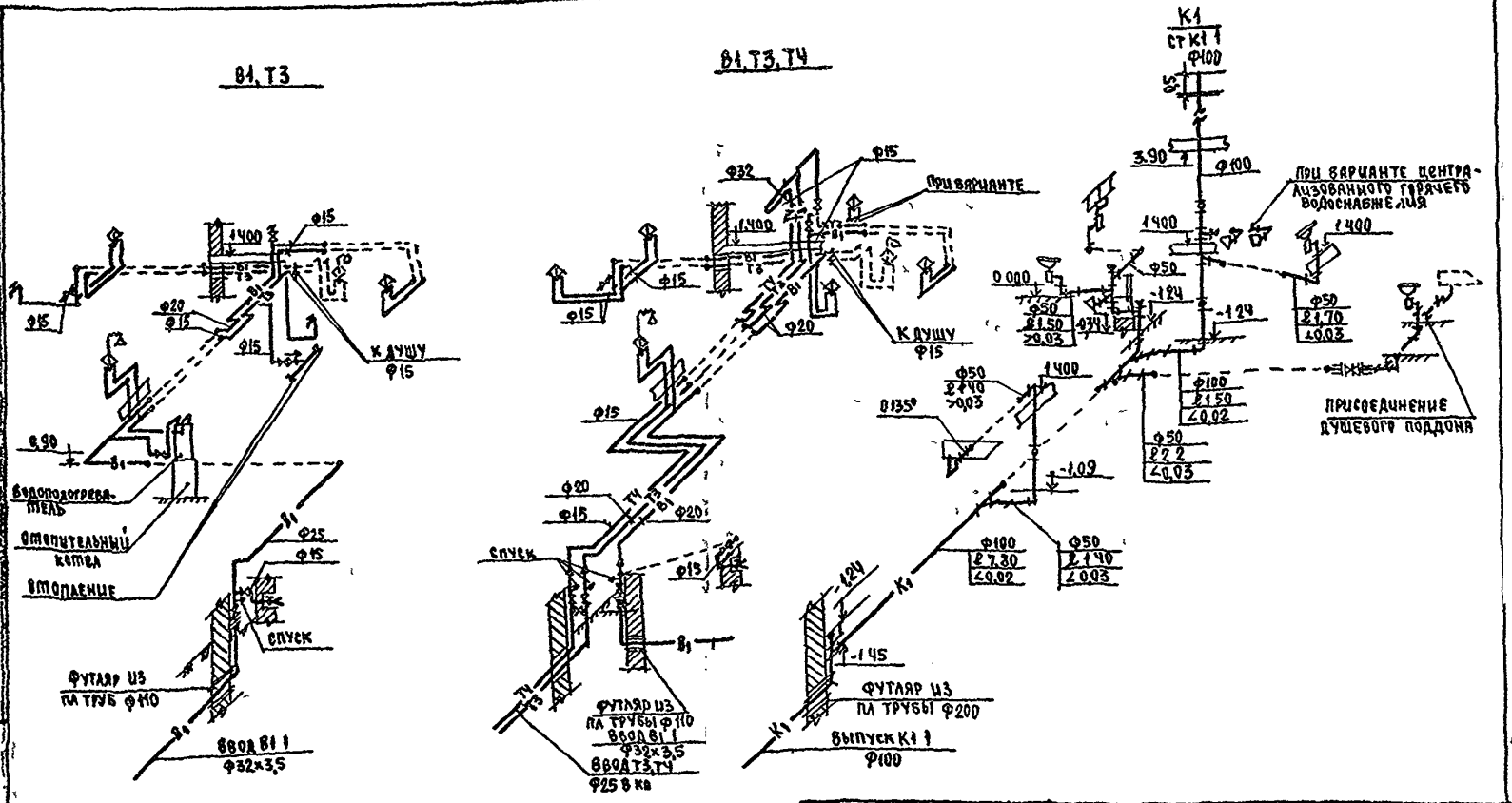

Н.Контр	Курочкин		
Нач.МАС	Рядыгин		
Зав.и.м	Земляк		
ГАП	Егоров		
Гл.спец	Курочкин		
Исполн	Шурмаева		
Проверил	Курочкин		

Привязан

Инв.№

144-16-140 91 ВК

Мансардный 3 комнатный жилой дом повышенной комфортности

Стадия	Лист	Листов
Р	Ч	

Схемы систем В1, Т3, Т4, К1

ЦНИИЭП граждансельстрой

24779-01 85

ВЕДОМОСТЬ РАБОЧИХ ЧЕРТЕЖЕЙ ОСНОВНОГО КОМПЛЕКТА

Лист	Наименование	Примечание
1	ОБЩИЕ ДАННЫЕ	
2	ПЛАН РАСПОЛОЖЕНИЯ ОСВЕТИТЕЛЬНЫХ СЕТЕЙ	

ОСНОВНЫЕ ПОКАЗАТЕЛИ ПРОЕКТА

Наименование	Ед изм	Данные
НАПРЯЖЕНИЕ ЭЛЕКТРОСЕТИ	в	220
РАСЧЕТНАЯ МОЩНОСТЬ	квт	5,0
МАКСИМАЛЬНАЯ ПОТЕРЯ НАПРЯЖЕНИЯ	%	4,8

ВЕДОМОСТЬ ССЫЛОЧНЫХ И ПРИЛАГАЕМЫХ ДОКУМЕНТОВ

Обозначение	Наименование	Примечание
	ССЫЛОЧНЫЕ ДОКУМЕНТЫ	
ВСН 59 88	ЭЛЕКТРООБОРУДОВАНИЕ ЖИЛЫХ	
	И ОБЩЕСТВЕННЫХ ЗДАНИЙ	
	ПРИЛАГАЕМЫЕ ДОКУМЕНТЫ	
144 16 140 91 ЭО СО	СПЕЦИФИКАЦИЯ ОБОРУДОВАНИЯ	АЛЬБОМ
144 16 140 91 ЭО ВМ	ВЕДОМОСТЬ ПОТРЕБНОСТИ В	АЛЬБОМ
	МАТЕРИАЛАХ	

Типовой проект соответствует действующим нормам и правилам

ГЛ ИНЖЕНЕР ПРОЕКТА /КУРОЧКИН/

ГЛ. ИНЖЕНЕР ПРОЕКТА ПРИВЯЗКИ

ОБЩИЕ УКАЗАНИЯ

ПРОЕКТ РАЗРАБОТАН НА НАПРЯЖЕНИЕ 220в В СЕТИ 380/220в С ГЛУХОЗАЗЕМЛЕННОЙ НЕЙТРАЛЬЮ ТРАНСФОРМАТОРА. ПО СТЕПЕНИ НАДЕЖНОСТИ ЭЛЕКТРОСНАБЖЕНИЯ ТОКОПРИЕМНИКИ ЖИЛОГО ДОМА ОТНОСЯТСЯ К III КАТЕГОРИИ

ЭЛЕКТРОМОНТАЖНЫЕ РАБОТЫ НЕОБХОДИМО ПРОИЗВОДИТЬ СОГЛАСНО ТРЕБОВАНИЯМ ПУЭ И ВСН 59-88 РАСЧЕТНАЯ МОЩНОСТЬ ОПРЕДЕЛЕНА ДЛЯ ДОМА С КУХОННЫМИ ПЛИТАМИ НА СНИЖЕННОМ ГАЗЕ ГРУППОВАЯ КВАРТИРНАЯ ЭЛЕКТРОСЕТЬ ВЫПОЛНЯЕТСЯ

ПРОВОДОМ АППВ СКРЫТО ПО СТЕНАМ В ШТРАБАХ И ШВАХ СТРОИТЕЛЬНЫХ КОНСТРУКЦИЙ, ПРОВОДОМ АПРФ ОТКРЫТО ПО ПОТОЛКАМ; КАБЕЛЕМ АВВГ ОТКРЫТО В ПОМЕЩЕНИЯХ ЦОКОЛЯ, ГАРАЖА; ХОЗПОСТРОЙКИ, В НЕОТАПЛИВАЕМЫХ ПОМЕЩЕНИЯХ; ПРОВОДОМ АППВ СКРЫТО В ПУСТОТАХ ПЛИТ ПЕРЕКРЫТИЯ /ВАРИАНТ/

РАСЧЕТНАЯ СХЕМА

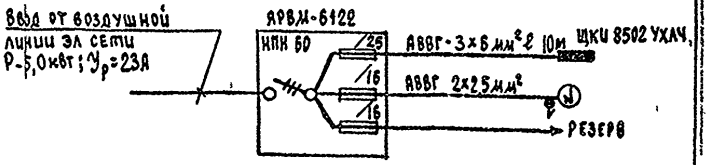

			Привязан
			Инв №
			144-16-140 91 ЭО
Н.контр	Курочкин		Мансардный 3-комнатный жилой дом повышенной комфортности
Нач.мас	Радыгин		
Зам.гл	Земляк		
ГАП	Егоров		
Гл.спец	Курочкин		
Исполн	Ануреева		
Провер	Курочкин		

Стадия	Лист	Листов
Р	1	2

ОБЩИЕ ДАННЫЕ

ЦНИИЭП ГРАЖДАНСЕЛЬСТРОЙ

24779-01 86

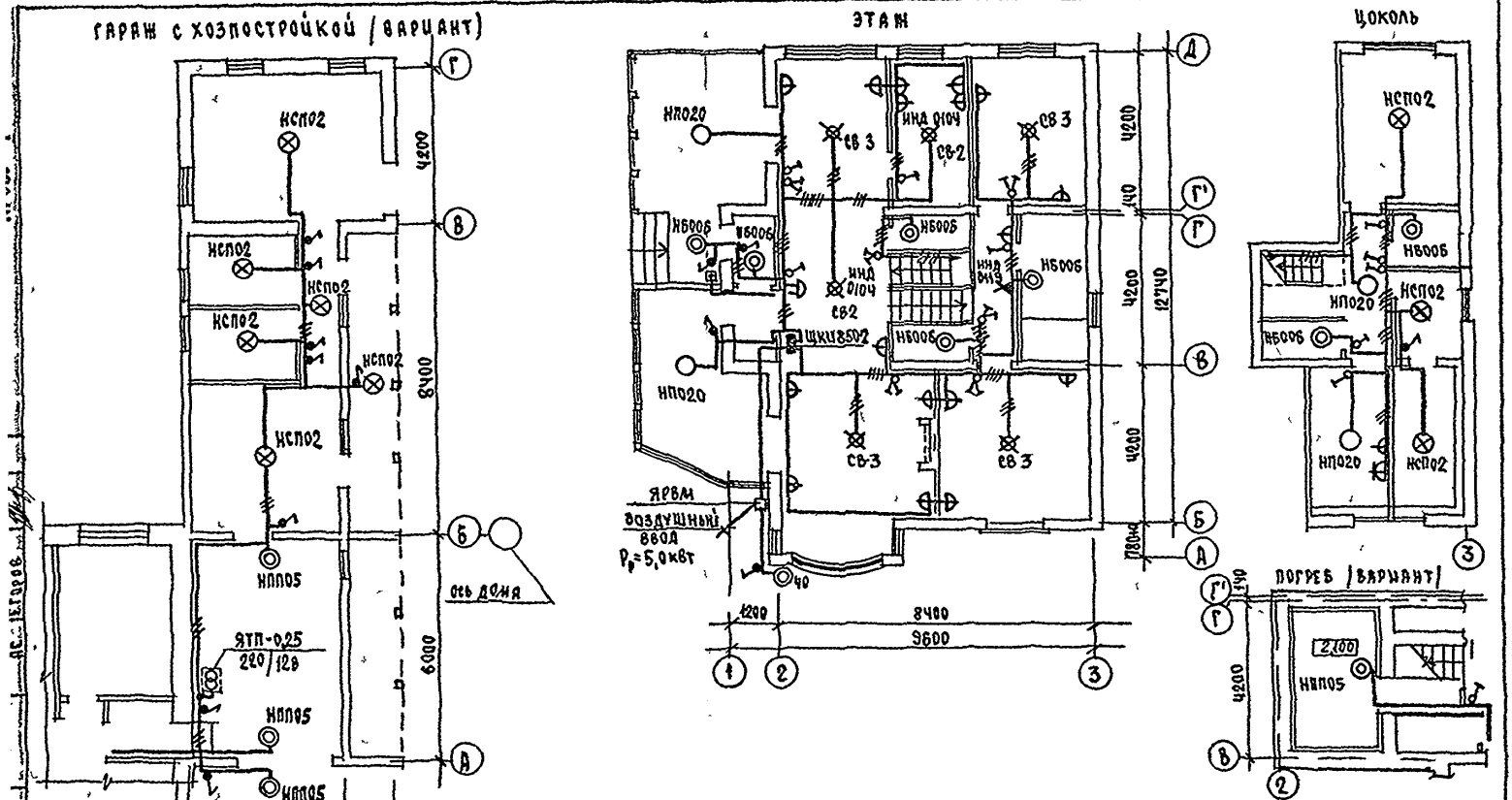

				144-16-140 91	ЭО
	Н Контр	Курочкин			
Привязан	Нач.мас	Радыгин		Мансардный 3-комнатный жилой дом повышенной комфортности	Стадия: Р; Лист: 2; Листов:
	Зам нач	Земляк			
	ГАП	Егоров			
	Гл спец	Курочкин		План расположения осветительных сетей	ЦНИИЭП гражданскельстрой
	Исполн	Анурьева			
Инв №	Проверил	Курочкин			

24779-01 87

Ведомость рабочих чертежей основного комплекта

Лист	Наименование	Примечание
1	Общие данные	
2	План на отм. 0.000 и 1.400	
3	План кровли. Схема расположения устройств связи.	

Ведомость ссылочных и прилагаемых документов

Обозначение	Наименование	Примечание
	Ссылочные документы	
2.190.1-72 вып.5	Узлы и детали инженерного оборудования	
	жилых и общественных зданий для	
	сельского строительства	
	Прилагаемые документы	
144-16-140.91.СС.СО.	Спецификация оборудования	Альбом III
144-16-140.91.СС.ВМ.	Ведомость потребности в материалах	Альбом IV

Основные показатели

Наименование	Ед. изм.	Кол-во
Телефонизация		
Емкость телефонного ввода в том числе используе-		
мых в данном здании	пара	4
Радиофикация		
Количество абонентских точек	шт.	3
Телевидение		
Количество телевизионных антенн	шт.	1

Типовой проект соответствует действующим нормам и правилам.

Гл. инженер проекта: Курочкин

Гл. инженер проекта привязки:

Общие указания.

Молниезащита.

Для защиты устройств связи от атмосферных разрядов проектом предусматривается установка молниезащиты. Молниеотвод выполняется из арматурной стали ⌀6мм и покрывается битумом за 2 раза. Вертикальный спуск молниеотвода выполняется по стене на штырях или скобах. Для заземления используются электроды из угловой стали 50×50×5мм, длиною по 2,5м, забиваемых в грунт на глубину 3,3м. Расстояние между ними 5,0м. Электроды соединяются между собой стальной полосой 20×5мм. Количество электродов определяется при привязке проекта в зависимости от электрического сопротивления грунта в таблице.

Наименование грунта	Торф, чернозем	Глина, суглинок	Песок
Количество электродов	4	2	4

Привязан

Инв.№

144-16-140.91 СС

Н.контр.	Курочкин		
Нач.мас.	Радыгин		
Зам.нач.	Земляк		
ГАП	Егоров		
Гл.спец.	Курочкин		
Исполн.	Янчурьева		
Проверил	Курочкин		

Мансардный 3-комнатный жилой дом повышенной комфортности

Стадия	Лист	Листов
Р	1	3

Общие данные

ЦНИИЭП граждансельстрой

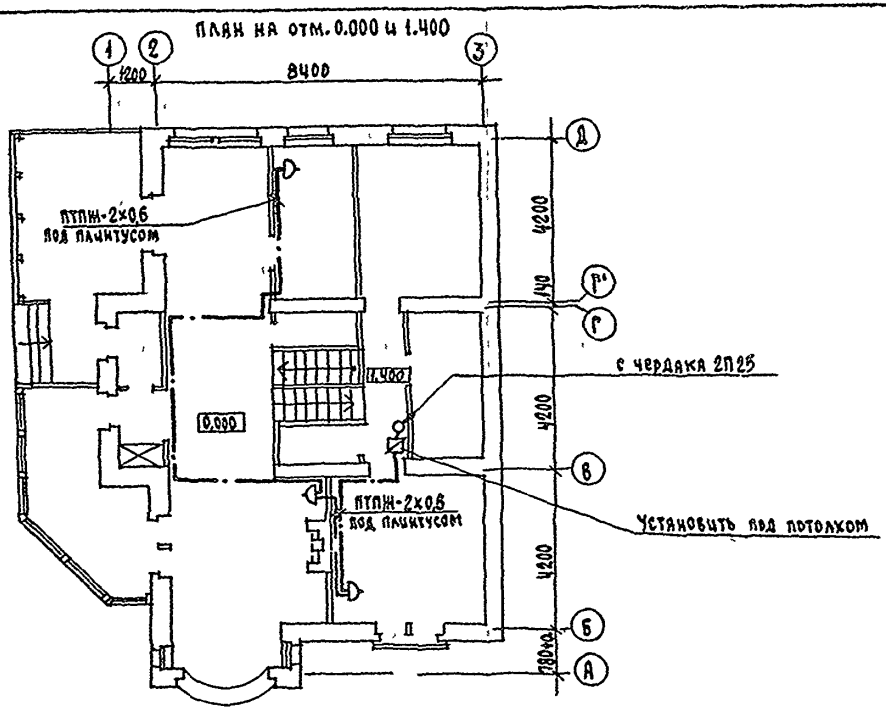

				144-16-140 91			СС
			Н.контр	Курочкин			
Привязан			Нач.мас.	Радыгин	Мансардный 3-комнатный жилой дом повышенной комфортности	стадия	лист	листов
			Зам.нач.	Землях		Р	2	
			ГАП	Егоров				
			Гл.спец.	Курочкин				
			Исполн.	Ажурьева	План на отм. 0.000 и 1.400	ЦНИИЭП гражданселькстрой		
Инв.№			Проверил	Курочкин				

24779-01-89

2.3948-89

ПЛАН КРОВЛИ

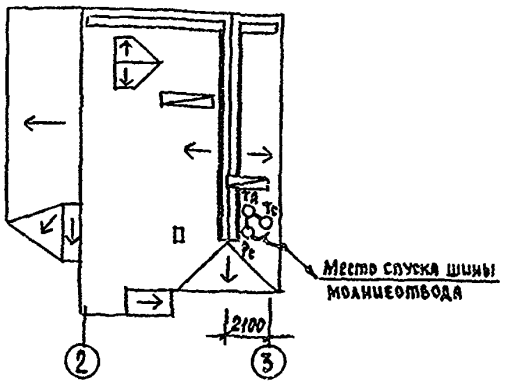

СХЕМА РАСПОЛОЖЕНИЯ УСТРОЙСТВ СВЯЗИ

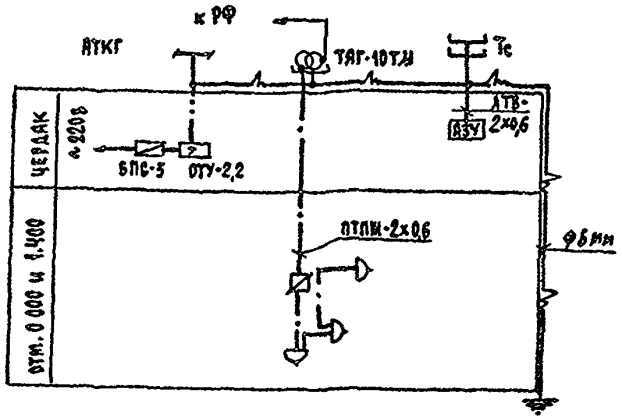

Установка радиостойки, телефонной стойки, и телеантенны на кровле производится по месту строительства в зависимости от внешних условий прохождения радиофидера, сетей телефонной связи и источника телевизионных сигналов.

				144-16-140 91			СС
	Н контр	Курочкин					
Привязан	Нач мас	Радыгин		Мансардный 3-комнатный жилой дом повышенной комфортности	Стадия	Лист	Листов
	Зам н м	Земляк			Р	3	
	ГАП	Егоров					
	Гл спец	Курочкин		План кровли схема расположения устройств связи	ЦНИИЭП гражданскельстрой		
	Исполн	Янурьева					
Инв №	Проверил	Курочкин					

24779-01 90

ВЕДОМОСТЬ РАБОЧИХ ЧЕРТЕЖЕЙ ОСНОВНОГО КОМПЛЕКТА

Лист	Наименование	Примечан
1	ОБЩИЕ ДАННЫЕ	
2	ПЛАН СХЕМА ГАЗООБОРУДОВАНИЯ	

ВЕДОМОСТЬ ССЫЛОЧНЫХ И ПРИЛАГАЕМЫХ ДОКУМЕНТОВ

Обозначение	Наименование	Примечан
	ССЫЛОЧНЫЕ ДОКУМЕНТЫ	
5 905-10	Установка газовых приборов и	
	аппаратов в жилых и коммунальн	
	но-бытовых зданиях	
5 905-8	Узлы и детали крепления	
	газопроводов	
5 905 13	Шкафные индивидуальные	
	баллонные установки	
	ПРИЛАГАЕМЫЕ ДОКУМЕНТЫ	
144-16-140 91 СО	Спецификация оборудования	Альбом III
144 16 140 91 ВМ	Ведомость потребности в материалах	Альбом IV

Типовой проект соответствует действующим нормам и правилам

Гл инженер проекта /Ютландов/

ОБЩИЕ УКАЗАНИЯ

Газоснабжение жилого дома запроектировано от индивидуальной 2х баллонной установки сниженного газа

На кухне устанавливается 4х комфорочная газовая плита с духовым шкафом

Газопровод прокладывается открыто При пересечении стен газопровод заключается в футляр Крепление газопровода осуществляется с помощью кронштейнов и крюков После опрессовки газопровод окрашивается масляной краской за 2 раза Расчет газопровода произведен в соответствии со СНиП 2 04 08-87г

Производство и приемку строительно-монтажных работ по газооборудованию выполнить в соответствии следующих норм и правил

- СНиП 2 04 08 87 Газоснабжение
- „Правила безопасности в газовом хозяйстве" Госгортехнадзора СССР, изд 1982г

Проект газоснабжения должен быть согласован с местным Управлением газового хозяйства

Расход газа на жилой дом составляет Q 0 45 м³/час

Инв №

Привязан

144-16 140 91 ГСВ

Н.Контр	Ютландов	
Нач отд	Смирнов	
Гл спец	Ютландов	
Инжен	Ушакова	

Мансардный 3 комнатный жилой дом повышенной комфортности

Стадия	Лист	Листов
Р	1	2

Общие данные

ЦНИИЭП граждансельстрой

ПЛАН

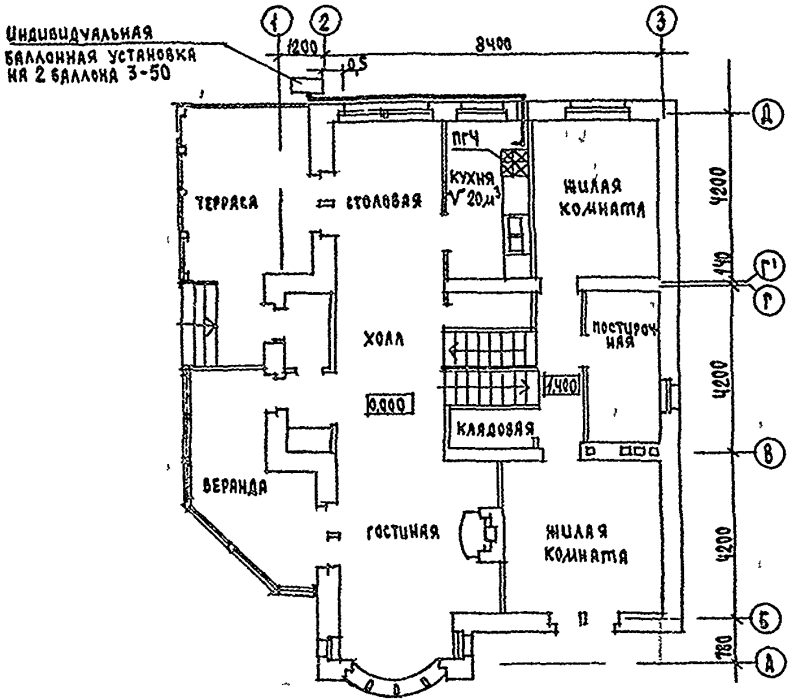

Схема газооборудования

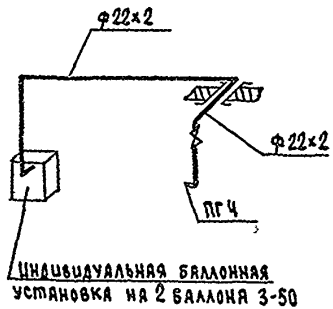

				144-16-140 91			ГСВ
Привязан				Мансардный 3 комнатный жилой дом повышенной комфортности	Стадия	Лист	Листов
					Р	2	
		Н контр	Ютландов	ПЛАН СХЕМА ГАЗООБОРУДОВАНИЯ	ЦНИИЗП ГРАЖДАНСЕЛЬСТРОЙ		
		Нач отд	Смирнов				
		Гл спец	Ютландов				
Инв №		Инженер	Ушакова				

24779-01 92

ВЕДОМОСТЬ РАБОЧИХ ЧЕРТЕЖЕЙ ОСНОВНОГО КОМПЛЕКТА

Лист	Наименование	Примечание
1	ОБЩИЕ ДАННЫЕ	
2	ПЛАН СХЕМА ГАЗООБОРУДОВАНИЯ	

ВЕДОМОСТЬ ССЫЛОЧНЫХ И ПРИЛАГАЕМЫХ ДОКУМЕНТОВ

Обозначение	Наименование	Примечание
	ССЫЛОЧНЫЕ ДОКУМЕНТЫ	
5 905-15	ОБОРУДОВАНИЕ, УЗЛЫ И ДЕТАЛИ	
	НАРУЖНЫХ ГАЗОПРОВОДОВ	
	(ПОДЗЕМНЫХ И НАДЗЕМНЫХ)	
5 905 10	УСТАНОВКА ГАЗОВЫХ ПРИБОРОВ	
	И АППАРАТОВ В ЖИЛЫХ И КОММУ-	
	НАЛЬНО-БЫТОВЫХ ЗДАНИЯХ	
5 905-8	УЗЛЫ И ДЕТАЛИ КРЕПЛЕНИЯ	
	ГАЗОПРОВОДОВ	
	ПРИЛАГАЕМЫЕ ДОКУМЕНТЫ	
144-16-140 91 ГСВ СО	СПЕЦИФИКАЦИЯ ОБОРУДОВАНИЯ	АЛЬБОМ III
144-16-140 91 ГСВ ВМ	ВЕДОМОСТЬ ПОТРЕБНОСТИ В МАТЕРИАЛАХ	АЛЬБОМ IV

ТИПОВОЙ ПРОЕКТ СООТВЕТСТВУЕТ ДЕЙСТВУЮЩИМ НОРМАМ И ПРАВИЛАМ

ГЛ ИНЖЕНЕР ПРОЕКТА /ЮТЛАНДОВ/

ОБЩИЕ УКАЗАНИЯ

Газоснабжение жилого дома запроектировано от газопровода низкого давления

На кухне устанавливается 4х комфорочная газовая плита

Газопровод прокладывается открыто При пересечении стен газопровод заключается в футляр Крепление газопровода осуществляется с помощью кронштейнов и крюков После опрессовки газопровод окрашивается масляной краской за 2 раза Расчет газопровода произведен в соответствии со СНиП 2 04 08-87г

Производство и приемку строительно-монтажных работ по газооборудованию выполнить в соответствии следующих норм и правил:

- СНиП 2 04 08 87г Газоснабжение
- „Правил безопасности в газовом хозяйстве" Госгортехнадзора СССР, изд 1982г

Проект газоснабжения должен быть согласован с местным Управлением газового хозяйства.

Расход газа на жилой дом составляет Q = 1,25 м³/час

Привязан

Инв. №

144-16-140 91 ГСВ

Мансардный 3 комнатный жилой дом повышенной комфортности		Стадия	Лист	Листов
		Р	1	2
Общие данные (вариант)		ЦНИИЭП граждансельстрой		
Н контр.	Ютландов			
Нач. отд.	Семенов			
Гл. спец.	Ютландов			
Инженер	Ушакова			

ПЛАН

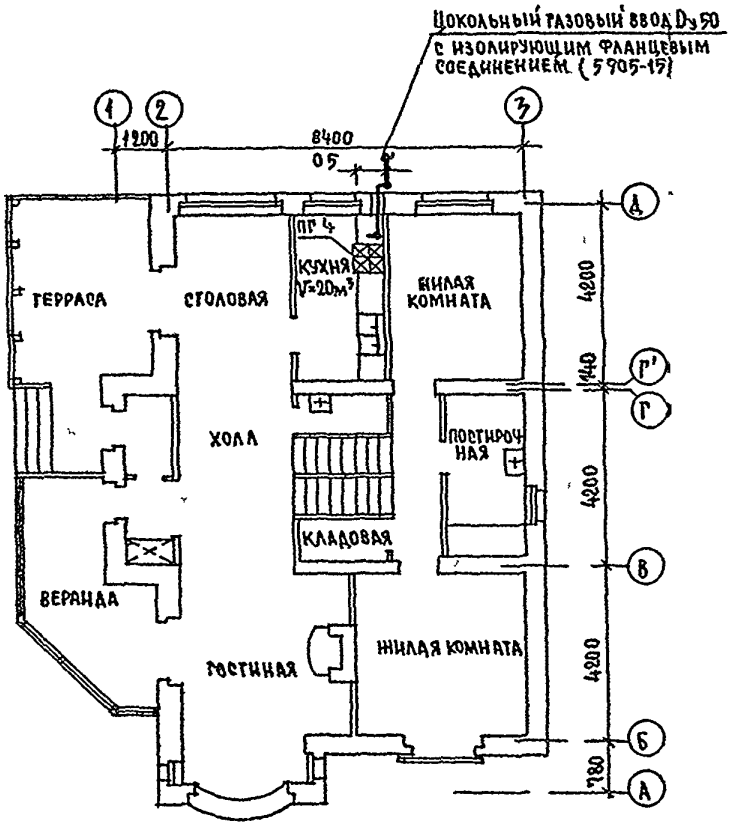

СХЕМА ГАЗООБОРУДОВАНИЯ



				144-16-140 91 ГСВ			
Привязан				Мансардный 3 комнатный жилой дом повышенной комфортности	Стадия	Лист	Листов
					Р	2	
			Н контр.	Югландов			
			Нач.отд.	Смирнов			
			Гл.спец.	Югландов	Схема газооборудования (вариант)	ЦНИИЭП гражданселькстрой	
Инв.№			Инженер	Ушакова			
					24779-01	94	

gost.e-ecolog.ru