ТИПОВОЙ ПРОЕКТ
144-12-226.90

ОДНОЭТАЖНЫЙ ДВУХКВАРТИРНЫЙ ЖИЛОЙ ДОМ С 3-КОМНАТНЫМИ КВАРТИРАМИ
ДЛЯ ГОСУДАРСТВЕННОГО СТРОИТЕЛЬСТВА

АЛЬБОМ I

АС – Архитектурно-строительные решения стр. 4-55
ОВ – Отопление и вентиляция стр. 56-59
ВК – Водопровод и канализация стр. 60-64
ЭО – Электрооборудование стр. 65-66
СС – Связь и сигнализация стр. 67-68
ГСВ – Газоснабжение стр. 69

24490-01 Отпускная цена на момент реализации указана в счет-накладной

20-3922-1

gost.e-ecolog.ru

ТИПОВОЙ ПРОЕКТ
144-12-226.90

ОДНОЭТАЖНЫЙ ОДНОКВАРТИРНЫЙ 3-КОМНАТНЫЙ ЖИЛОЙ ДОМ
ДЛЯ ГОСУДАРСТВЕННОГО СТРОИТЕЛЬСТВА

АЛЬБОМ I

ПЕРЕЧЕНЬ АЛЬБОМОВ

Альбом I – АС – Архитектурно-строительные решения
ОВ – Отопление и вентиляция
ВК – Водопровод и канализация
ЭО – Электрооборудование
СС – Связь и сигнализация
ГСВ – Газоснабжение
Альбом II – СО – Спецификация оборудования
Альбом III – С – Сметы
Альбом IV – ВМ – Ведомости потребности в материалах

Разработан
ЦНИИЭП гражданселькстроем

Гл инженер института М.Г. Лейзерович

Гл архитектор проекта В.Н. Кувакин

Утвержден Госкомархитектуры
приказ N 323 от 6.11.1984 г.

Введен в действие
ЦНИИЭП гражданселькстроем
приказ N 48/т от 14.09.1990 г.

© ЦИТП Госстроя СССР, 1990

Альбом I

Лист	НАИМЕНОВАНИЕ	СТР.
	ОБЛОЖКА	
	ТИТУЛЬНЫЙ ЛИСТ	1
1	СОДЕРЖАНИЕ АЛЬБОМА (НАЧАЛО)	2
2	СОДЕРЖАНИЕ АЛЬБОМА (ОКОНЧАНИЕ)	3
	АРХИТЕКТУРНО-СТРОИТЕЛЬНЫЕ ЧЕРТЕЖИ	
1	ОБЩИЕ ДАННЫЕ (НАЧАЛО)	4
2	ОБЩИЕ ДАННЫЕ (ПРОДОЛЖЕНИЕ)	5
3	ОБЩИЕ ДАННЫЕ (ПРОДОЛЖЕНИЕ)	6
4	ОБЩИЕ ДАННЫЕ (ПРОДОЛЖЕНИЕ)	7
5	ОБЩИЕ ДАННЫЕ (ПРОДОЛЖЕНИЕ)	8
6	ОБЩИЕ ДАННЫЕ (ПРОДОЛЖЕНИЕ)	9
7	ОБЩИЕ ДАННЫЕ (ОКОНЧАНИЕ)	10
8	ФАСАДЫ 1-3, 3-1, А-Б	11
9	КЛАДОЧНЫЙ ПЛАН	12
10	ОТДЕЛОЧНЫЙ ПЛАН	13
11	СПЕЦИФИКАЦИЯ СТОЛЯРНЫХ ИЗДЕЛИЙ И ГИПСОБЕТОННЫХ ПЕРЕГОРОДОК	14
12	РАЗРЕЗ 1-1	15
13	ПЛАН ФУНДАМЕНТОВ ПЛАН ПОДВАЛА (ВАРИАНТ). ТАБЛИЦА НАГРУЗОК.	16
14	СЕЧЕНИЯ 1-1÷8-8	17
15	СХЕМА МЕЛКОЗАГЛУБЛЕННЫХ СТОЛБЧАТЫХ ФУНДАМЕНТОВ. ТАБЛИЦА НАГРУЗОК (ВАРИАНТ)	18
16	СЕЧЕНИЯ 1-1÷5-5 МЕЛКОЗАГЛУБЛЕННЫХ ФУНДАМЕНТОВ. СПЕЦИФИКАЦИЯ (ВАРИАНТ)	19
17	ПЛАН ПЕРЕКРЫТИЯ НАД ПОДВАЛОМ (ВАРИАНТ) КРЫШКА ЛЮКА В ПОДВАЛ.	20
18	СХЕМА РАСПОЛОЖЕНИЯ ЭЛЕМЕНТОВ ПОКРЫТИЯ СПЕЦИФИКАЦИЯ.	21

Лист	НАИМЕНОВАНИЕ	СТР
19	ПЛАН СТРОПИЛ. ПЛАН КРОВЛИ ДЛЯ СНЕГОВОЙ НАГРУЗКИ $q = 0.98$ КПА. РАЗРЕЗЫ 1-1÷3-3.	22
20	ПЛАН СТРОПИЛ СПЕЦИФИКАЦИЯ ДЛЯ СНЕГ НАГР $q = 1,5$ КПа	23
21	СТРОПИЛА. УЗЕЛ 1. СПЕЦИФИКАЦИЯ. РАЗРЕЗ 4-4 (ДЛЯ СНЕГОВОЙ НАГРУЗКИ $q = 1,0$ КПа)	24
22	СТРОПИЛА. УЗЛЫ 2÷5	25
23	СТРОПИЛА. УЗЛЫ 6÷8	26
24	ЛОБОВЫЕ ЩИТЫ	27
25	СЛУХОВЫЕ ОКНА СО-1, СО-2	28
26	ПЛАН ПЕРЕМЫЧЕК. ВЕДОМОСТЬ ПЕРЕМЫЧЕК.	29
27	ДЫМОВЕНТИЛЯЦИОННЫЕ ТРУБЫ ДВТ-1, ДВТ-2, ДВТ-3	30
28	МЕТАЛЛИЧЕСКИЕ ИЗДЕЛИЯ. ЗОНТЫ З-1, З-2. АНКЕРА А-1, А-2	31
29	ПЛАН ЭТАЖА И ЭКСПЛИКАЦИЯ ПОЛОВ.	32
30	ВЕРАНДА. ПЛАН. РАЗРЕЗ 1-1	33
31	ВЕРАНДА. РАЗРЕЗ 2-2, 3-3	34
32	ВЕРАНДА ($t = -40°$). ПЛАН. РАЗРЕЗ 1-1	35
33	ВЕРАНДА ($t = -40°$). РАЗРЕЗ 2-2, 3-3	36
34	ВЕРАНДА. УЗЛЫ. СПЕЦИФИКАЦИЯ	37
35	ДОСКИ ОГРАЖДЕНИЯ.	38
36	ВСТРОЕННЫЙ ШКАФ Ш-1, ВЕНТИЛИРУЕМЫЙ ШКАФ Ш-2, АНТРЕСОЛИ А-1, А-2 (НАЧАЛО)	39
37	ВСТРОЕННЫЙ ШКАФ Ш-1, ВЕНТИЛИРУЕМЫЙ ШКАФ Ш-2, АНТРЕСОЛИ А-1, А-2 (ОКОНЧАНИЕ)	40
38	ВСТРОЕННЫЙ ШКАФ Ш-3. АНТРЕСОЛЬ А-3	41
39	ВАРИАНТ ПЕРЕГОРОДОК ИЗ ГИПСОВОЛОКНИСТЫХ ЛИСТОВ ПОЭЛЕМЕНТНОЙ СБОРКИ	42
40	УЗЛЫ ПЛАНА 1,2,3,4/ОБЛЕГЧЕННАЯ КЛАДКА ТИП „Н" ВАРИАНТ/	43

144-12-226.90

ПРИВЯЗАН:

ИНВ. №

НОРМ КОН	КУВАКИН	
РУК МАСТ	КАРАВАЕВ	
ЗАМ НАЧ.М	КОВРИЖКИН	
ГАП	КУВАКИН	
ГЛ.СПЕЦ	МАЙСЮК	
АРХ I.КАТ	ВЕНЕДИКТОВ	

ОДНОЭТАЖНЫЙ ДВУХКВАРТИРНЫЙ ЖИЛОЙ ДОМ С 3 КОМНАТНЫМИ КВАРТИРАМИ

СТАДИЯ	ЛИСТ	ЛИСТОВ
Р	1	2

СОДЕРЖАНИЕ АЛЬБОМА (НАЧАЛО)

ЦНИИЭП ГРАЖДАНСЕЛЬСТРОЙ

ИНВ № ПОДЛ И ДАТА 20-3922-3 | ВЗАМ ИНВ

24490-01 3

Альбом I

Лист	Наименование	Стр.
41	Узлы плана 1,2,3,4 (облегченная кладка тип „Б" - вариант)	44
42	Узлы разрезов 1,2,3,1ª,2ª,3ª (облегченная кладка тип „А" и „Б" - варианты)	45
43	Фасады 1-3, А-Б, 3-1 (вариант 1)	46
44	Декоративные элементы НО-1, НО-2, ОВ-1, ОВ-2. Фрагмент №1 (вариант 1)	47
45	Фасады 1-3, А-Б, 3-1 (вариант 2)	48
46	Декоративные элементы НО-1, НО-2, ОВ-1, ОВ-2 (вариант 2)	49
47	Декоративные элементы ОК-3; ОК-1; ОК-2, П-1, ЛД-1. Фрагмент №1 (вариант 2)	50
48	Фасады 1-3, А-Б, 3-1 (вариант 2)	51
49	Фрагменты №1, №2 (вариант 3)	52
50	Вариант решения интерьера общей комнаты	53
51	Фрагмент плана с расстановкой кухонного оборудования	54
	Развертка стены.	55
52	Сетки С-1 ÷ С-4.	
	Отопление и вентиляция	
1	Общие данные /начало/	56
2	Общие данные /окончание/	57
3	План этажа	58
4	Схема системы отопления	59
	Водопровод и канализация	
1	Общие данные	60

Лист	Наименование	Стр.
2	План этажа. Планы подвалов /вариант/	61
3	Схемы систем В1, Т3, К1	62
4	План 1 этажа. Планы подвалов (вариант). /Вариант Т3 - от ВПГ-18/	63
5	Схемы систем В1, Т3, К1 /вариант Т3 - от ВПГ-18/	64
	Электрооборудование	
1	Общие данные	65
2	План расположения осветительных сетей	66
	Связь и сигнализация	
1	Общие данные	67
2	План этажа. Схема расположения устройств связи	
	План кровли	68
	Газоснабжение	
1	Общие данные. Фрагмент плана этажа	
	Схема газопровода.	69

Инв. № подл. | Подпись и дата | Взам. инв. №

20-3922-4

144-12-226.90

Привязан		Н. контр	Кувакин
		Нач. маст	Караваев
		Зам. нач	Ковринкин
		ГАП	Кувакин
		Гл. спец	Майсюк
		Арх. Кат	Бенедиктова
Инв. №		Провер	Кувакин

Одноэтажный двухквартирный жилой дом с 3-комнатными квартирами

Стадия	Лист	Листов
Р	2	

Содержание альбома /Окончание/

ЦНИИЭП Граждансельстрой

24490-01 4

Альбом I

Авторский коллектив

Архитекторы: - Горская Г. А., Разумеева Л. В.
Инженеры- конструкторы- Красавина Р.П., Майсюк А.М.

Инженеры- сантехники- Молодкин Ю.И., Евдокимова Г.В., Курочкин В.И.
Инженеры- сметчики - Кондратьева Л.А.

В корректировке типового проекта принимали участие:
Архитекторы: Кувакин В.Н., Венедиктова О.С.
Инженеры- конструкторы: Майсюк А.М. Третьяченко Н.А., Полянчева Т.А.
Инженеры- сантехники: Купцова Л.Н., Верковский Н.И., Бородкин Г.В.
Инженеры- сметчики: Мильман Б.М.

Пояснительная записка

Типовой проект разработан на основании технического проекта, утвержденного Госграждансстроем приказ № 323 от 6 ноября 1984 года и скорректирован на основании договора №2-36/4/43 от 25.01.90г.

I область применения

Для строительства в I В климатическом подрайоне и II климатическом районе, с обычными геологическими условиями / в безлесных районах /.
Расчетная температура наружного воздуха -20°, -30°/основное решение/, -40°С
Вес снегового покрова - 1.0 кпа (основное решение)
1.5 кпа (вариант)
Скоростной напор ветра - 0.38 кпа

II Характеристика здания

Степень долговечности – II
Степень огнестойкости – III
Класс здания – II
Ориентация свободная

III. Архитектурно - планировочное решение

Одноэтажный двухквартирный жилой дом с 3- комнатными квартирами предназначен для заселения двух семей из 3-4 чел. Каждая квартира имеет 3 жилые изолированные комнаты, кухню, ванную - постирочную, уборную и помещение для отопительного котла, а также кладовую, сушильный и хозяйственные шкафы, веранду, холодную кладовую.

Основные помещения квартиры группируются в соответствии с их назначением, образуя функциональные зоны дневного пребывания и отдыха.

Расположение жилых комнат дает возможность свободной ориентации дома относительно стран света.

В варианте решения дома с подвалом вход в него предусматривается из помещения кухни через люк в полу.

Вход на чердак осуществляется через слуховые окна, расположенные во фронтонах торцовых стен.

Для t°=-40° разработан вариант двойного тамбура.

Обозначение	Наименование	Примечание
АС	Архитектурно - строительное решение	
ОВ	Отопление, вентиляция	
ВК	Внутренние водопровод и	
	канализация	
ЭО	Электрооборудование	
СС	Связь и сигнализация	
ГС	Газоснабжение	

Настоящий проект привязан в соответствии с действующими нормами и правилами / в том числе по взрыво- пожарной безопасности /

Гл. инженер проекта

Настоящий проект разработан в соответствии с действующими нормами и правилами / в том числе по взрыво- пожарной безопасности /

Гл. архитектор проекта /Кувакин В.Н./
Гл. инженер проекта /Майсюк А.М./

Инв. № подл. | Подпись и дата | Взам. инв. №
20-3922-5

привязан

144-12-226.90 АС

Нормок.	Кувакин	
Нач. маст.	Караваев	
Зам. нач.	Коврижкин	
ГАП	Кувакин	
Гл. спец.	Майсюк	
Вед. арх.	Венедиктова	
Провер.	Кувакин	

Одноэтажный двухквартирный жилой дом с 3- комнатными квартирами

Стадия	Лист	Листов
Р	1	52

Общие данные / начало /

ЦНИИЭП граждансельстрой

Альбом I

Ведомость рабочих чертежей основного комплекта АС

Лист	Наименование	Примечан.
	Архитектурно-строительные чертежи	
1	Общие данные (начало)	
2	Общие данные (продолжение)	
3	Общие данные (продолжение)	
4	Общие данные (продолжение)	
5	Общие данные (продолжение)	
6	Общие данные (продолжение)	
7	Общие данные (окончание)	
8	Фасады 1-3, 3-1, А-Б	
9	Кладочный план	
10	Отделочный план	
11	Спецификация столярных изделий и гипсобетонных перегородок	
12	Разрез 1-1	
13	План фундаментов. План подвала (вариант) Таблица нагрузок.	
14	Сечения 1-1÷8-8	
15	Схема мелкозаглубленных столбчатых фундаментов. Таблица нагрузок (вариант).	
16	Сечения 1-1÷5-5 мелкозаглубленных фундаментов. Спецификация (вариант)	
17	План перекрытия над подвалом (вариант). Крышка люка в подвал.	
18	Схема расположения элементов покрытия Спецификация.	
19	План стропил. План кровли для снеговой нагрузки q=1.0 кПа. Разрезы 1-1÷3-3.	
20	План стропил. Спецификация для снег. нагр q=1,5 кПа	
21	Стропила. Узел 1. Спецификация. Разрез 4-4 (для снеговой нагрузки q=1.0 кПа)	
22	Стропила. Узлы 2÷5	
23	Стропила. Узлы 6÷8	
24	Лобовые щиты	
25	Слуховые окна СО-1, СО-2	
26	План перемычек. Ведомость перемычек	

1	2	3
27	Дымовентиляционные трубы ДВТ-1, ДВТ-2, ДВТ-3	
28	Металлические изделия. Зонты З-1, З-2. Анкера А-1, А-2	
29	План этажа и экспликация полов	
30	Веранда. План. Разрез 1-1	
31	Веранда. Разрез 2-2, 3-3	
32	Веранда (t=-40). План. Разрез 1-1	
33	Веранда (t=-40). Разрез 2-2, 3-3	
34	Веранда. Узлы. Спецификация	
35	Доски ограждения	
36	Встроенный шкаф Ш-1, вентилируемый шкаф Ш-2, антресоли А-1, А-2 (начало)	
37	Встроенный шкаф Ш-1, вентилируемый шкаф Ш-2, антресоли А-1, А-2 (окончание)	
38	Встроенный шкаф Ш-3. Антресоль А-3	
39	Вариант перегородок из гипсоволокнистых листов.	
40	Узлы плана 1,2,3,4 (облегченная кладка тип „А" вариант)	
41	Узлы плана 1,2,3,4 (облегченная кладка тип „Б" вариант).	
42	Узлы разрезов 1,2,3, $1^а$, $2^а$, $3^а$ (облегченная кладка тип „А" и „Б" варианты)	
43	Фасады 1-3, А-Б, 3-1 (вариант 1)	
44	Декоративные элементы НО-1, НО-2, ОВ-1, ОВ-2. Фрагмент N1. (вариант 1)	
45	Фасады 1-3, А-Б, 3-1 (вариант 2)	
46	Декоративные элементы НО-1, НО-2, ОВ-1, ОВ-2 (вариант 2)	
47	Декоративные элементы ОК-1, ОК-2, ОК-3, П-1. Фрагмент N1 (вариант 2)	
48	Фасады 1-3, А-Б, 3-1 (вариант 3)	
49	Фрагменты N1, N2 (вариант 3)	
50	Вариант решения интерьера общей комнаты	
51	Фрагмент плана с расстановкой кухонного оборудования. Развертка стены.	
52	Сетки С-1÷С-4	

144-12-226.90 АС

Привязан

Инв. №

Норм конт	Кувакин	
Рук маст	Караваев	
Зам.нач.м	Ковришкин	
ГАП	Кувакин	
ГАспец	Майсюк	
Архикат.	Венедиктова	

Одноэтажный двухквартирный жилой дом с 3-комнатными квартирами

Стадия	Лист	Листов
Р	2	

Общие данные (продолжение)

ЦНИИЭП граждансельстрой

24490-01 6

Инв.№ подл. | Подп. и дата | Взам. инв. №

20-3922-6

Альбом I

Строительные конструкции и отделка

Наименование	Варианты	Характеристика
1	2	3
Фундаменты	1/основное решение/	Ленточные бутобетонные - бут М100, бетон М50
	2	Столбчатые малозаглубленные
Цоколь	1	Обыкновенный керамический кирпич пластического прессования М100 на растворе М50. ГОСТ 530-80 Мрз 29
Стены наружные	1	Кирпич керамический пустотелый рядовой М75 на растворе М25, плотностью 1480 кг/м³ Мрз 15. ГОСТ 530-80 изнутри отделывать листами с.г.ш.
	2	Кирпич керамический рядовой полнотелый М75 на растворе М25, плотностью 1650 кг/м³ ГОСТ 530-80 Мрз 15. Изнутри отделывать листами с.г.ш.
	3	Кирпич керамический рядовой полнотелый М75 на растворе М25, плотностью 1650 кг/м³, Мрз 15 ГОСТ 530-80./облегченная кладка тип „б"/ Изнутри оштукатуривать известковой штукатуркой утеплитель - щебень из доменного шлака γ=600 кг/м³
	4	Силикатный кирпич М75 на растворе М25 /облегченная кладка тип „б"/утеплитель-щебень из домен. шлака γ=600 кг/м³ Изнутри - известковая штукатурка
	5	Кирпич керамический рядовой полнотелый М75 на растворе М25, плотностью 1650 кг/м³, Мрз 15 ГОСТ 530-80/облегченная кладка тип „А"/ Утеплитель - минераловатные плиты γ=150 кг/м³ изнутри - известковая штукатурка
	6	Силикатный кирпич М75 на растворе М25 /облегченная кладка тип „А"/ Утеплитель - минераловатные плиты γ=150 кг/м³. Изнутри - известковая штукатурка
Стены внутренние	1	Обыкновенный керамический кирпич пластического прессования М75 на растворе М25
Перегородки	1	Гипсобетонные
	2	поэлементной сборки из гипсоволокнистых листов на металлическом каркасе
Цокольное перекрытие	–	Деревянные щиты по балкам с черепными брусками
	2 /над погребом/	
Чердачное перекрытие	1	Сборные многопустотные плиты серия 1.141-1 вып 64
Покрытие	1	Деревянные стропила

1		2	3
Полы			Дощатые, керамическая плитка
Лестницы наружные		1	Набивные бетонные ступени
Кровля		1	Водосток - неорганизованный Волнистые асбестоцементные листы ГОСТ 16233-77*
Окна		1	с раздельными переплетами серия 1.136.5-23в.2
		2	со сваренными переплетами серия 1.136.5-23в.1
		3	со стеклопакетами серия 1.136.5-20 с тройным остеклением серия 1.136.5-23в.3
Двери наружные		1	Деревянные входные серия 1.136.5-19
Двери внутренние		1	Деревянные ГОСТ 6629-88 серия 1.136-10
Встроенное оборудование		1	Встроенные и антресольные шкафы серия 1.112.5-6
Отделка наружная		1	Швы кирпичной кладки расшиваются деревянные элементы фасадов пропитываются олифой и покрываются лаком МА-52
Отделка внутренняя		1	См. ведомость отделочных работ лист АС-6
Инженерное оборудование			
Водопровод		1	От наружных сетей
Канализация		1	В наружную сеть канализации
Отопление		1	Квартирное от малометражного котла типа КЧМ 2 УНД твердом топливе
		2	Квартирное от АОГВ
Вентиляция		1	Естественная
Водоснабжение	холодное	1	Централизованное
	горячее	1	Квартирное от малометражного котла типа КЧМ с водонагревателем
		2	Квартирное от ВПГ
Электроосвещение		1	Лампы накаливания
Электроснабжение		1	Централизованное, с подключением к внешним сетям
Связь и сигнализация		1	Централизованная, с подключением к внешним сетям
Газоснабжение		2	Централизованное

Наибольшая масса монтажного элемента - 2,1 т

Привязан:

Инв. №

Нормок.	Кувакин	
Нач. маст	Караваев	
Зам. нач.	Коврижкин	
ГАП	Кувакин	
Гл. спец.	Майсюк	
Вед. арх.	Бенедиктова	
Провер.	Кувакин	

144-12-226.90 АС

Одноэтажный двухквартирный жилой дом с 3-комнатными квартирами

Стадия	Лист	Листов
Р	3	

Общие данные /продолжение/

ЦНИИЭП Граждансельстрой

Инв. № подл. | Подпись и дата | Взам. инв. №

20-3922-7

24490-01 7

Альбом I

Ведомость спецификаций

лист	Наименование	примечание
АС-	Спецификация столярных изделий	
АС	Спецификация железобетонных изделий	
АС	Спецификация стропил дома-	
АС	Спецификация древесины веранды	

Ведомость ссылочных и прилагаемых документов

Обозначение	Наименование	примечание
	ссылочные документы	
Гост 13580-85	Плиты железобетонные ленточных фундаментов	
Серия 1.136.5-23 в.3	Окна и балконные двери деревянные с тройным остеклением для жил. и общ. зданий	
серия 1.136.5-23 в.1,2	Окна и балконные двери	
серия 1.136.5-19	Двери деревянные наружные для жилых и общественных зданий	
серия 1.136-10	Двери деревянные внутренние для жилых и общественных зданий	
серия 1.136.5-20	Окна и балконные двери деревянные со стеклопакетами для жилых зданий	
серия 1.136.5-24	Подоконные деревянные доски для жилых и общественных зданий	
серия 1.172.5-6	Встроенные и антресольные шкафы шкафы-перегородки каркасной конструкции из унифицированных элементов для жилых зданий	
серия 1.131.9-21	Панели перегородок гипсобетонные для жилых зданий	
серия 1.038.1-1, в.1	Брусковые перемычки	
серия 1.141-1 в.64	Панели перекрытий железобетонные многопустотные	
серия 1.231.9-10 в.8,	Перегородки поэлементной сборки	
	типовые узлы	
серия 2.144-1 /88	Узлы полов жилых зданий	
серия 2.130-8 в.1	Детали многослойных кирпичных и каменных наружных стен жилых и общест. зданий	
серия 2.110-1 в.1	Детали фундаментов жилых зданий	

Таблица толщин наружных стен „а" в зависимости от расчетных зимних температур наружного воздуха

Материал стен	Расчетная зимняя температура наружного воздуха				
	материал и толщ. утеплит.		−20°	−30°	−40°
Кирпич керамический пустотелый М75, плотностью 1480 кг/м³ ГОСТ 530-80 с уширенным швом	—	—	420	550	680
Кирпич керамический полнотелый М75 плотностью 1650 кг/м³ ГОСТ 530-80 /облегченная кладка тип „б"/	утеплитель	Щебень из доменного шлака γ = 600 кг/м³ m-270 мм	—	510	—
Силикатный кирпич /облегченная кладка тип „б"/	—"—	Щебень из доменного шлака γ = 600 кг/м³ m-270	—	510	—
Кирпич керамический полнотелый М75 плотностью 1650 кг/м³ ГОСТ 530-80 /облегченная кладка тип „а"/	—"—	Минераловатные плиты γ = 150 кг/м³ m = 120 мм	—	—	510
Силикатный кирпич /облегченная кладка тип „а"/	—"—	Минераловатные плиты γ = 150 кг/м³ 120 м/м	—	—	510
Кирпич керамический полнотелый ГОСТ 530-80	—	—	—	640	—

Таблица толщин утеплителя „б" в зависимости от расчетных температур наружного воздуха

утеплитель	Наименование конструкции	Расчетная зимняя t° наружного воздуха		
		−20°	−30°	−40°
Ячеистый бетон γ = 400 кг/м³ ГОСТ 5742-76	Чердачное перекрытие	180	240	280

1. Ведомость прилагаемых документов см. лист АС-5

Привязан:

Инв. №

Инв. № подл. | Подпись и дата | Взам. инв. №

20-3922-8

Нормок.	Кубакин		
Нач. маст.	Карбаев		
Зам. нач.	Коврижкин		
ГАП	Кубакин		
Гл. спец.	Майсюк		
Вед. арх.	Бенедиктова		
Провер	Кубакин		

144-12-226.90 АС

Одноэтажный двухквартирный жилой дом с 3-комнатными квартирами

Стадия	Лист	Листов
Р	4	

Общие данные /продолжение/

ЦНИИЭП Гражданельстрой

Альбом I

Указания по производству работ в зимнее время.

Проект разработан исходя из условий производства работ в летнее время.

При производстве работ в зимнее время следует соблюдать соответствующие пункты СНиП 3.03.01-87, СНиП 3.04.01-87.

Антикоррозийная защита конструкций

Работы производить при соблюдении пунктов СНиП 3.04.03-85, СНиП 3.03.01-87 и СНиП 2.03.11-85.

Выполнение антикоррозийных мероприятий должно обязательно оформляться специальными актами на скрытые работы.

Антисептирование изделий и деталей производить согласно СНиП 3.03.01-87.

Указания по привязке проекта.

При привязке проекта фундаменты должны быть переработаны с учетом местных геологических условий, наличия грунтовых вод и глубины промерзания.

Сведения о патентноспособности и патентной чистоте.

Принятые конструкции и узлы не патентноспособны, т.к. являются проектной переработкой известных решений и обладают патентной чистотой в отношении СССР по состоянию на 1.06.90г.

Прилагаемые документы

Обозначение	Наименование	Примечание
Альбом II	Спецификация оборудования	
Альбом III	Сметы	
Альбом IV	Ведомости потребности в материалах	

Взам. инв. | Подпись и дата | Инв. № подл. | 20-3922-9

Привязан

Инв. №

Н. контр.	Маисюк	
Нач. маст.	Караваев	
Зам. нач. м	Коврижкин	
ГАП	Кувакин	
Гл. спец.	Маисюк	
Исполн.	Третьячечко	
Провер.	Майсюк	

144-12-226.90 АС

Одноэтажный двухквартирный жилой дом с 3-комнатными квартирами

Стадия	Лист	Листов
Р	5	

Общие данные /продолжение/

ЦНИИЭП гражданселькстрой

Альбом I

Ведомость отделки помещений

Наименование помещений	Потолок		Стены и перегородки		Панель		Пол		Шкафы и антресоли		Примечание
	Площ. м²	Вид отделки	Площ. м²	Вид отделки	Площ. м²	Вид отделки	Площ. м²	Вид отделки	Площ. м²	Вид отделки	
Общая комната	36,80	Клеевая побелка	74,77	Оклейка обоями	—	—	36,80	Дощатый с масляной окраской	—	—	
Спальня	23,60		65,12		—	—	23,60		—	—	
Спальня	21,70		60,72		—	—	21,70		—	—	
Прихожая, коридор, встроенные шкафы	25,88		57,84		—	—	25,88		10,54	Масляная окраска	Окраска лицевых поверхностей шкафов за 2 раза
Кухня	19,6	Водоэмульс. окраска	49,96	Водоэмульсионная окраска	6,62	Глазурован плитка	19,60		—	—	
Хоз. помещение, сушильный шкаф	3,48	Клеевая побелка	20,06		—	—	3,48	Керамич. плитка	4,50	Масляная окраска	
Хоз кладовая	2,40	Клеевая побелка	17,24		—	—	2,40		—	—	
Ванная	6,40	Водоэмульсионная окраска	20,78		15,76	Глазурован. плитка h=1,8м Водоэмульс окраска	6,40	Керамич. плитка	—	—	
Уборная	2,76		18,44		1,15		2,76		—	—	
Тамбур, холод. кладовая	6,78	Подшивка досками	7,40	Штукатурка цем.-раствор по кирпичи кладке	7,40	Водоэмульсионная окраска	6,78	Дощатый с масляной окраской	—	—	
Веранда	19,20	Подшивка досками	40,60		40,60		19,20		—	—	Оконные блоки, подшивка потолка покрываются горячей олифой, а затем лаком.

Все площади даны на две квартиры

Н контр	Кувакин		144-12-226.90 АС
Нач маст	Карлбаев		
Зам нач	Ковришкин		Одноэтажный двухквартирный жилой дом с 3-комнатными квартирами
ГАП	Кувакин		Стадия Р, Лист 6, Листов
Гл спец	Майсюк		Общие данные /продолжение/
Архит	Венедиктова		ЦНИИЭП граждансельстрой
Провер	Кувакин		

Привязан

Инв. N

Инв. N подл. | Подпись и дата | Взам. инв. N

20-3922-40

Альбом I

Технико-экономические и эксплуатационные показатели

Объемно-планировочные показатели

Наименование	Ед. изм.	К-во
Количество этажей	этаж	1
Количество квартир	квартира	2
Объем строительный	$м^3$	535.64
Коэффициент K_2	—	3.30
Площадь застройки	$м^2$	221.48
" квартир	"	140.60
" общая квартир	"	162.20
" жилая	"	82.10
" летних помещений и холодных кладовых	"	21.60
Площадь жилая на $1 м^2$ общей площади квартир	—	0.50
Площадь жилая на $1 м^2$ площади квартир	—	0.58

Сметная стоимость

Наименование	Ед. изм	Кол-во
Общая	тыс. руб	24.40
в том числе:		
строительно-монтажные работы	"	24.35
оборудование	"	0.05
$1 м^2$ общей площади квартир	руб	150.0
$1 м^2$ площади квартир	"	173.0
$1 м^3$ здания	"	45.0

Эксплуатационные показатели

Наименование	Ед. изм	К-во
Расход холодной воды	л/сек	0.44
Напор на вводе		
Расход горячей воды		—
" тепла на отопление при −30°С	ккал/ч	14680
Расход тепла на $1 м^2$ площади квартир	"	104.4
Потребная мощность электроэнергии	квт	10.38
Эксплуатационные затраты	руб/год	1382.0
Эксплуатационные затраты на $1 м^2$ общей площади квартир	"	8.52
Эксплуатационные затраты на $1 м^2$ площади квартир	"	9.82
Трудоемкость построечная	чел. дн.	487.83

Расход материалов

Наименование	Един. изм.	Расход всего	Расход на $1 м^2$ площади квартир	Расход на $1 м^2$ общей площади квартир
Цемент	т	28.07	0.199	0.173
Цемент, приведенный к М-100	"	26.41	0.187	0.163
Сталь в натуральном исчеслении	"	0.92	0.0065	0.0057
в том числе на сборные изделия	"	0.66	0.0046	0.004
Сталь, приведенная к классу AI и ст 3	"	1.17	0.0083	0.0072
в том числе:				
на сборные изделия	"	1.14	0.0081	0.00702
Бетон и железобетон	$м^3$	54.17	0.385	0.334
в том числе:				
монолитный тяжелый	"	34.38	0.244	0.212
сборный тяжелый	"	19.79	0.141	0.122
Лесоматериалы	"	31.65	0.225	0.195
Лесоматериалы, приведенные к круглому лесу	"	49.25	0.350	0.303
Кирпич	тыс. шт.	52.83	–	–
Ячеистый бетон	$м^3$	38.6	–	–
Асбестоцементные листы	$м^2$	397.7	–	–
Масса конструкций и материалов	т	367.0	2.610	2.263
Масса надземной части	"	282.0	2.005	1.739

Инв. N подл. 20-3922-11 | Подпись и дата | Взам инв N

Привязан

Инв. N

Нормок	Кувакин	
Нач. мас.	Караваев	
Зам. нач	Коврижкин	
ГАП	Кувакин	
Гл. спец.	Майсюк	
Архитек.	Венедиктова	
Провер.	Кувакин	

144-12-226.90 АС

Одноэтажный, двухквартирный жилой дом с 3-комнатными квартирами

Стадия	Лист	Листов
Р	7	

Общие данные /окончание/

ЦНИИЭП Граждансельстрой

24490-01 11

Альбом I

Фасад в осях 1-3

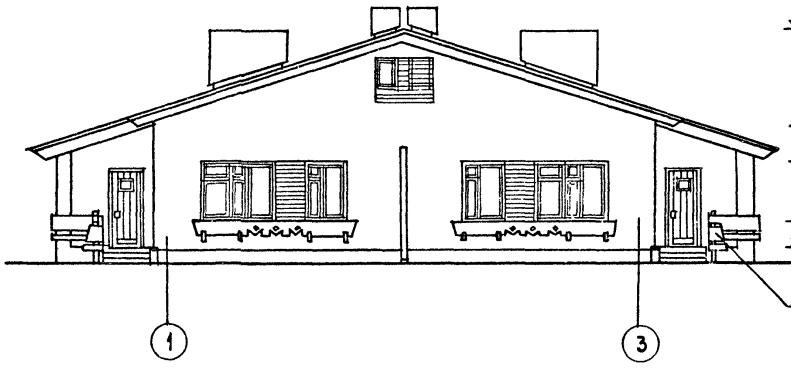

Фасад в осях А-Б

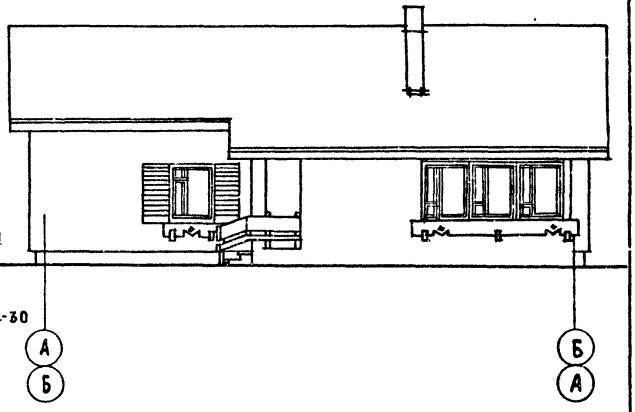

Фасад в осях 3-1

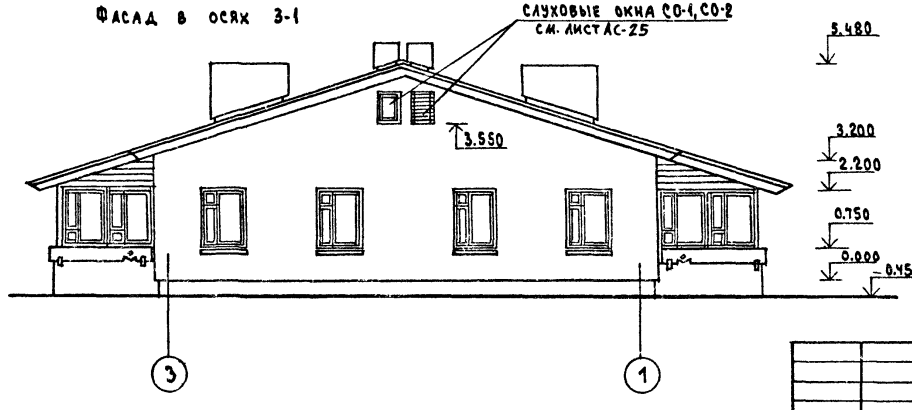

1. Фасад в осях „Б-А" идентичен „А-Б"

Нормок.	Кувакин		
Нач. маст	Карабаев		
Зам. нач.	Коврижкин		
ГАП	Кувакин		
Гл. спец.	Милюк		
Вед. арх.	Бенедиктова		
Провер	Кувакин		

Привязан

Инв. №

144-12-226.90 АС

Одноэтажный двухквартирный жилой дом с 3-комнатными квартирами

Стадия	Лист	Листов
Р	8	

Фасады 1-3; 3-1; А-Б

ЦНИИЭП Граждансельстрой

Инв. № подл. | Подпись и дата | Взам. инв. №

20-322-12

24490-01 12

Альбом I

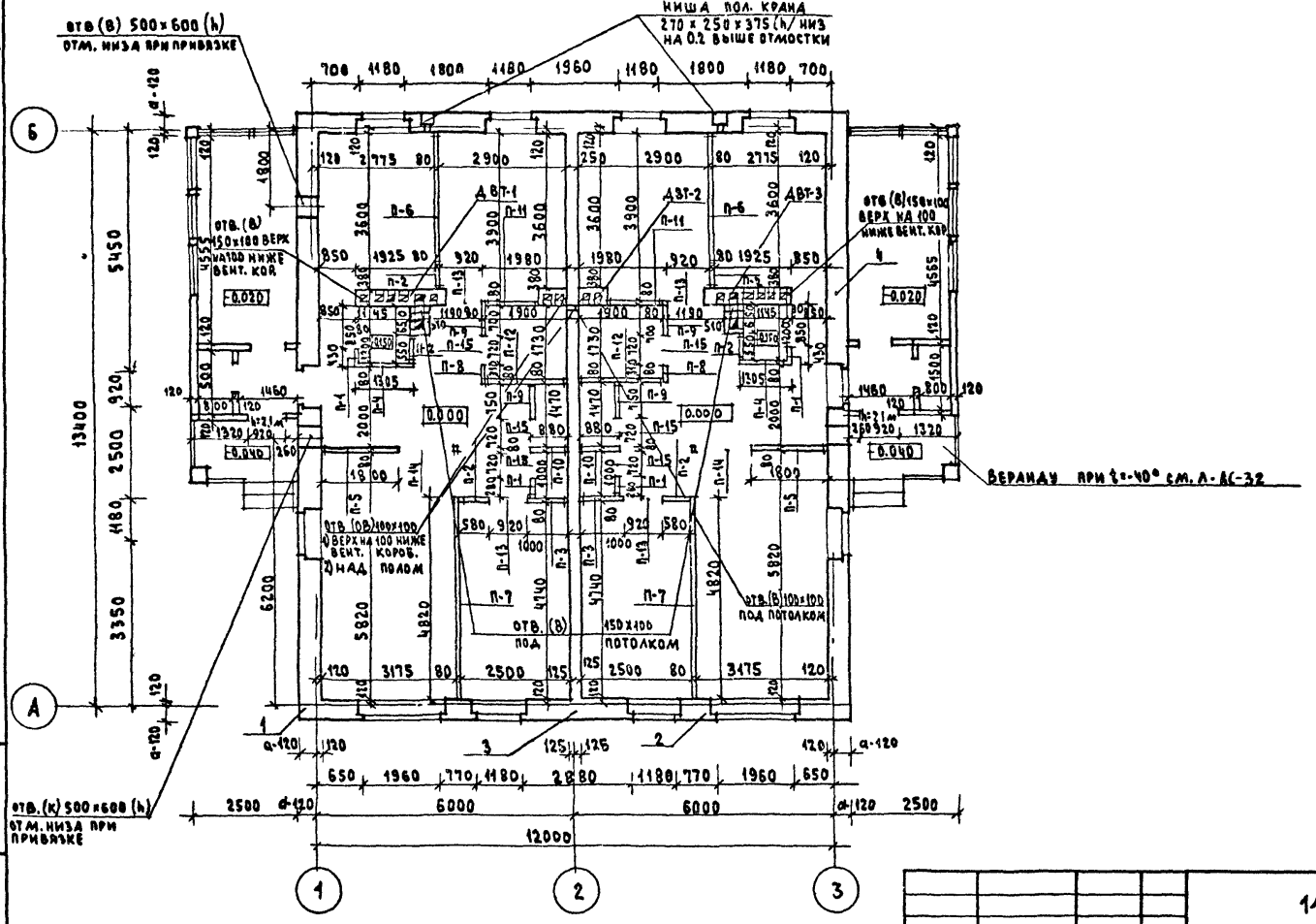

Узлы плана 1, 2, 3, 4 для варианта с облегченной кладкой типов „А" и „Б" см. листы АС40÷АС42

Нормок.	Кувакин		
Нач.маст.	Карабаев		
Зам.нач.	Коврижкин		
ГАП	Кувакин		
Гл.спец.	Майсюк		
Вед.арх.	Венедиктова		
Провер.	Кувакин		

Привязан

Инв. №

144-12-226.90 АС

Одноэтажный двухквартирный жилой дом с 3-комнатными квартирами

Кладочный план

Стадия	Лист	Листов
Р	9	

ЦНИИЭП Граждансельстрой

Инв. № подл. | Подпись и дата | Взам. инв. №

20-3922-13

24490-01 13

Альбом I

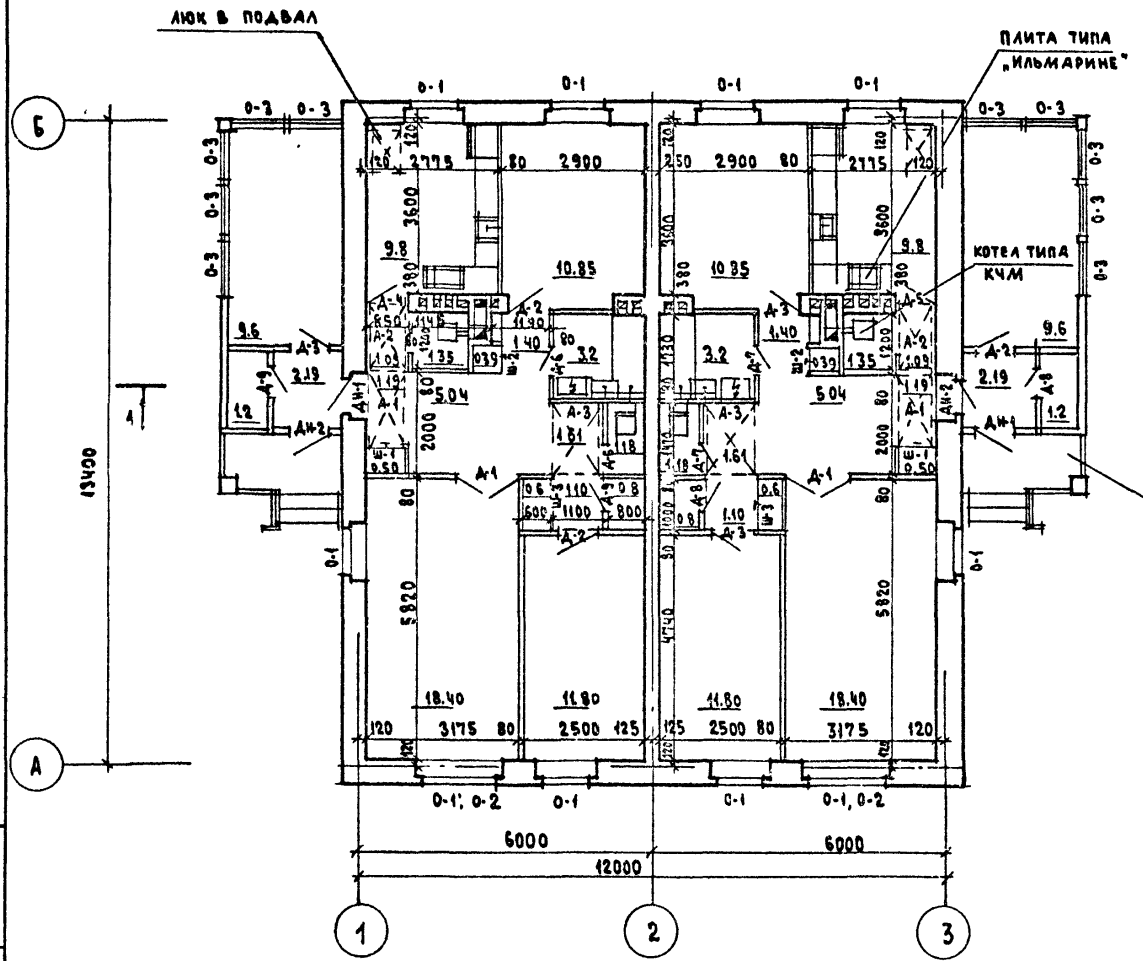

ПЛАН ПОДВАЛА (ВАРИАНТ)

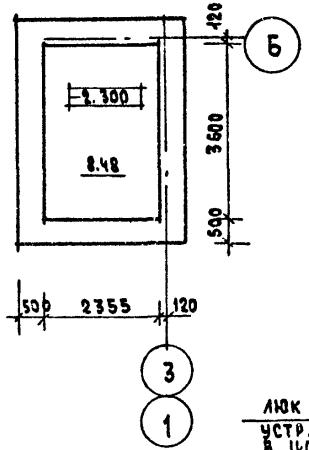

ПЛАН ПОДВАЛА (ВАРИАНТ В СЛУЧАЕ ГАЗИФИКАЦИИ)

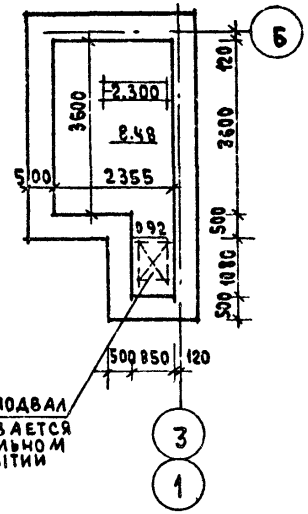

1. Под отопительным котлом КЧМ-2у и отопительно-варочной плитой „Ильмарине" пол изолировать асбестовым картоном толщиной 10мм с последующей обивкой кровельной сталью. Вынос металлического листа перед топочными дверками должен быть не менее 0.5м, а по фронту на 0.5м больше ширины дверки.

2. Вариант подвала, показанный на данном листе, следует принимать в случае газификации дома и оборудования кухни газовой плитой. Вариант обеспечивает возможность устройства люка в подвал за пределами кухни в соответствии с требованиями СНиП 2.04.08-87.

Нормок.	Кувакин		
Нач. маст.	Караваев		
Зам. нач.	Коврижкин		
ГАП	Кувакин		
Гл. спец.	Майсюк		
Вед. арх.	Венедиктова		
Провер.	Кувакин		

Привязан

Инв. №

144-12-226.90 АС

Одноэтажный двухквартирный жилой дом с 3-комнатными квартирами

Отделочный план

Стадия	Лист	Листов
Р	10	

ЦНИИЭП Граждансельстрой

Инв. № подл. | Подпись и дата | Взам. инв. №

20-3922-4

24490-01 14

Альбом I

Спецификация столярных изделий

Марка	Обозначение	Наименование	Кол-во	Примечание
Для расчетной $t_{н.в.} = -30°C$ (основное решение)				
О-1	1.136.5-23 в. 2	оконный блок с раздельн. переплетами ОР 15-12	10	
О-2	"	ОР 15-9	2	
О-3	1.136.5-23 в. 2	ОР 15-12	10	с одинарным остеклением
ДО-1	1.136.-2	подоконная доска ДО 25-25	2	
ДО-2	"	ДО 13-25	8	
Дн-1	1.136.5-19	дверной блок наружный Дн 21-9 ЩПл	2	
Дн-2	"	Дн 21-9 Щп	2	
Д-1	1.136-10	дверной блок внутренний ДО 21-13	2	
Д-2	"	ДГ 21-9	3	
Д-3	"	ДГ 21-9л	3	
Д-4	"	ДО 21-8	1	
Д-5	"	ДО 21-8л	1	
Д-6	"	ДГ 21-7 лп	2	
Д-7	"	ДГ 21-7 п	2	
Д-8	"	ДГ 21-7л	2	
Д-9	1.136-10	ДГ 21-7	2	
Для расчетной $t_{н.в.} = -20°C$				
О-1	1.136.5-23 в.1	оконный блок со спар. пер. ОС 15-12	10	
О-2	"	ОС 15-9	2	
О-1	1.136.5-20	оконный блок со стеклопакетом ОСП 15-12	10	
О-2	"	ОСП 15-9	2	
ДО-1	1.136-2	подоконная доска ДО 25-20	2	
ДО-2	"	ДО 13-20	8	
Для расчетной $t_{н.в.} = -40°C$				
О-1	1.136.5-23 в. 3	оконный блок с тройным остекл. ОРС 15-12	10	
О-2	1.136.5-23 в. 3	оконный блок с тройным остеклением ОРС 15-9	2	
ДО-1	1.136-2	подоконная доска ДО 25-35	2	
ДО-2	"	ДО 13-35	8	
Дн-2	1.136.5-19	Дн-9 Щп	2	

Спецификация гипсобетонных перегородок

Марка	Обозначение	Наименование	Кол-во	Примечание
П-1	1.131.9-21	пг 4. 25.8-5г	4	
П-2	"	пг 5. 25.8-5г	6	
П-3	"	пг 10. 25.8-5г	2	
П-4	"	пг 12. 25.8-5г	2	
П-5	"	пг 18. 25.8-5г	2	
П-6	"	пг 30. 25.8-5г	2	
П-7	"	пг 48. 25.8-5г	2	
П-8	"	пг 4. 25.8-5гц	2	
П-9	"	пг 7. 25.8-5гц	4	
П-10	"	пг 7. 25.8-5гц	2	
П-11	"	пг 12. 25.8-5гц	2	
П-12	"	пг 18. 25.8-5гц	2	
П-13	"	пг 9. 3.8.8-5г	4	
П-14	"	пг 13. 3.8.8-5г	2	
П-15	"	пг 7. 3,8.8-5гц	6	

Привязан:

Инв. №

Нормок.	Кувакин	
Нач. маст	Карабаев	
Зам. нач.	Коврижкин	
ГАП	Кувакин	
Гл. спец.	Майсюк	
Вед. арх.	Бенедиктова	
Провер.	Кувакин	

144-12-226.90 АС

Одноэтажный двухквартирный жилой дом с 3-комнатными квартирами

Стадия	Лист	Листов
Р	11	

Спецификация столярных изделий и гипсобетонных перегородок

ЦНИИЭП граждансельстрой

Инв. № подл. | Подпись и дата | Взам. инв. №

20-3822-15

Альбом I

Асбестоцементные волнистые листы ГОСТ 16233-77
с уплотнением поперечных швов гернитом
Обрешетка 50×75 с шагом 750
Стропила

Цементная стяжка - 15
Утеплитель - ячеистый бетон γ=400 кг/м³ - δ - см таблицу лист 4
Жел. бет многопустотные панели - 220

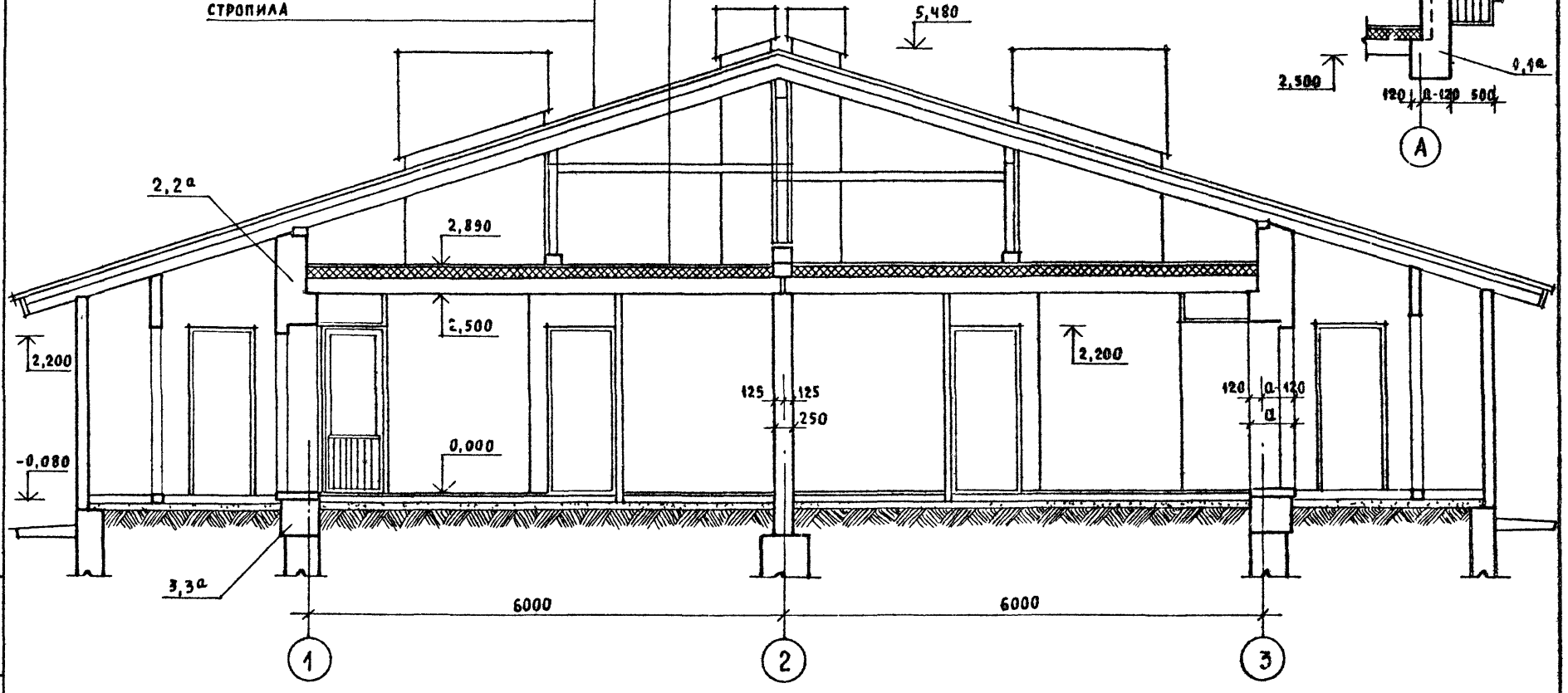

1. Узлы разрезов 1, 2, 3, 1а, 2а, 3а для варианта с облегченной кладкой типов „А" и „Б" смотреть листы АС-АР÷АС-А2
2. Сечение а-а обозначено на листе АС-19

Нормок.	Кувакин	
Нач мас	Караваев	
Зам нач.	Коврижкин	
ГАП	Кувакин	
Гл спец	Майсюк	
Архитек	Венедиктова	
Провер.	Кувакин	

Привязан

Инв. N

144-12-226.90 АС

Одноэтажный двухквартирный жилой дом с 3-комнатными квартирами

Стадия	Лист	Листов
Р	12	

Разрез 1-1

ЦНИИЭП гражданселькстрой

Инв N подл. | Подпись и дата | Взам инв N | 20-7922-16

Альбом I

План фундаментов

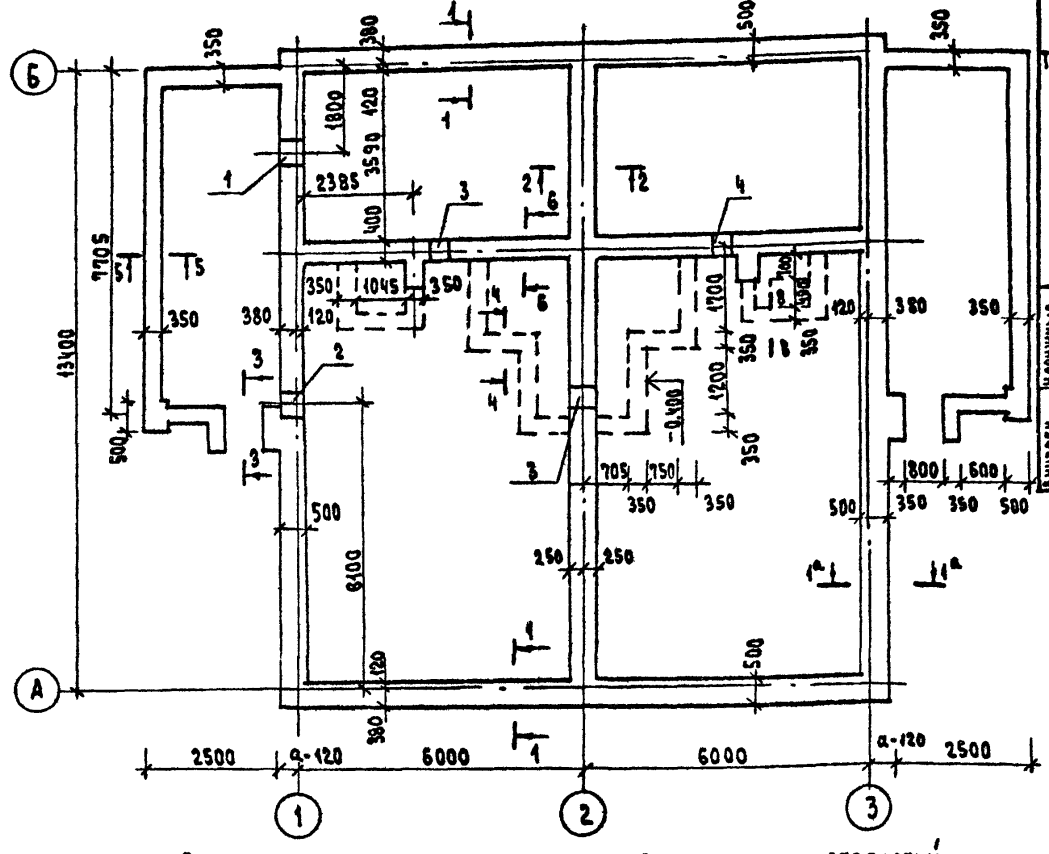

План подвала /вариант/

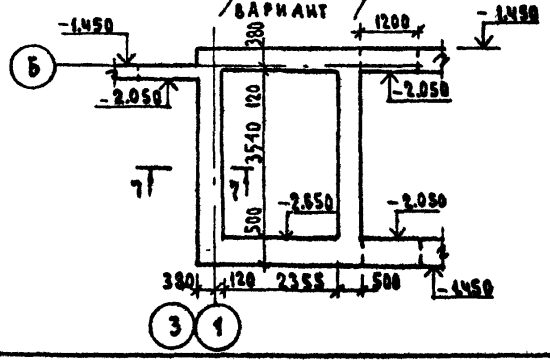

Таблица нагрузок N в т/пм на отметке -0.550

Тип	Сечение	Температура наружного воздуха, °С: -20	-30	-40	-30	-40	-30
		Кирпич керамический пустотелый ГОСТ 530-80			Облегченная кладка тип. „Б": кирпич керам. полнотелый ГОСТ 530-80 или силикатн. кирпич утеплитель-щебень из доменн. шлака $\gamma_{сух} \le 1000$ кг/м³	Облегченная кладка тип. „А": кирпич керам. полнотелый ГОСТ 530-80 или силикатн. кирпич утеплит.-минерал. плиты $\gamma = 150$ кг/м³	Кирпич керамический полнотелый ГОСТ 530-80
Наружные стены	1-1	3,25	4,07	4,84	3,5	3,2	4,1
	1а-1а	4,96	5,85	6,67	5,23	4,51	5,97
Внутрен. стены	2-2	4,69	5,03	5,13	5,03	5,13	5,23
	6-6	4,04	4,04	4,04	4,04	4,04	4,04

1. Фундаменты разработаны для строительства дома с наружными стенами из пустотелого кирпича толщ. 550мм на площадке со спокойным рельефом при сухих непучинистых грунтах, при отсутствии грунтовых вод, при следующих физико-механических характеристиках грунтов: $\varphi = 28°$, $E = 14,7$ мПа, $C = 0,02$ кПа.
2. Фундаменты приняты ленточные бутобетонные /основное решение/: бут М100, бетон М50.
3. Глубина заложения принята 1м от поверхности земли, кроме оговоренных.
4. Горизонтальная гидроизоляция из 2-х слоев тола на битумной мастике.
5. Сечения см. лист АС-14

Экспликация отверстий

Тип отв.	Размер, мм b	h	Отм. низа м	Назначение
1	500	600	при привязке	К
2	500	600	"	Ф
3	400	400	-0.600	К
4	400	400	-0.500	К

Привязан

Инв. №

Н. контр.	Майсюк	
Нач. маст	Караваев	
Зам. нач.	Ковриженки	
ГАП	Кубакин	
Гл. спец.	Майсюк	
Инж. пр.	Третьяченко	
Провер.	Майсюк	

144-12-226.90 АС

Одноэтажный двухквартирный жилой дом с 3-комнатными квартирами

Стадия	Лист	Листов
Р	13	

План фундаментов. План подвала /вариант/. Таблица нагрузок

ЦНИИЭП гражданселькстрой

Согласовано: ГИП ВК Верховский

Инв. № подл. | Подпись и дата | Взам. инв. №

20-3922-17

Альбом I

1 – 1, 1а – 1а

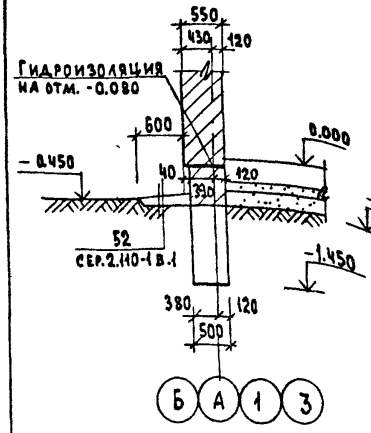

2 – 2

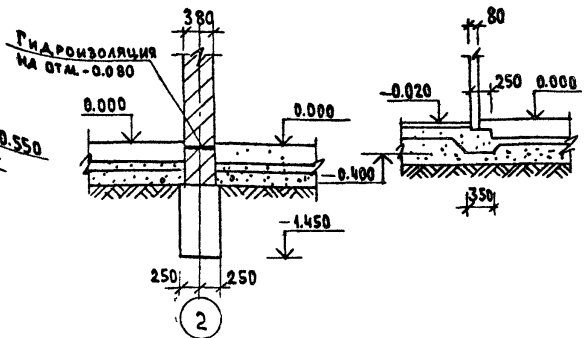

4 – 4

5 – 5

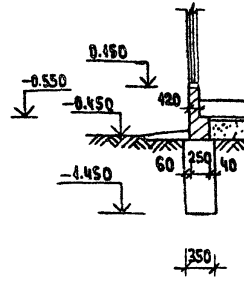

6 – 6

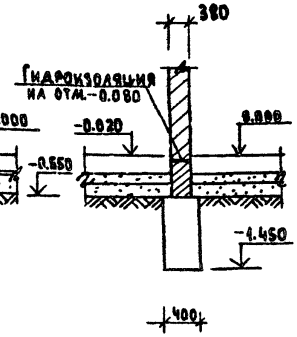

7 – 7 /для варианта с подвалом/

3 – 3

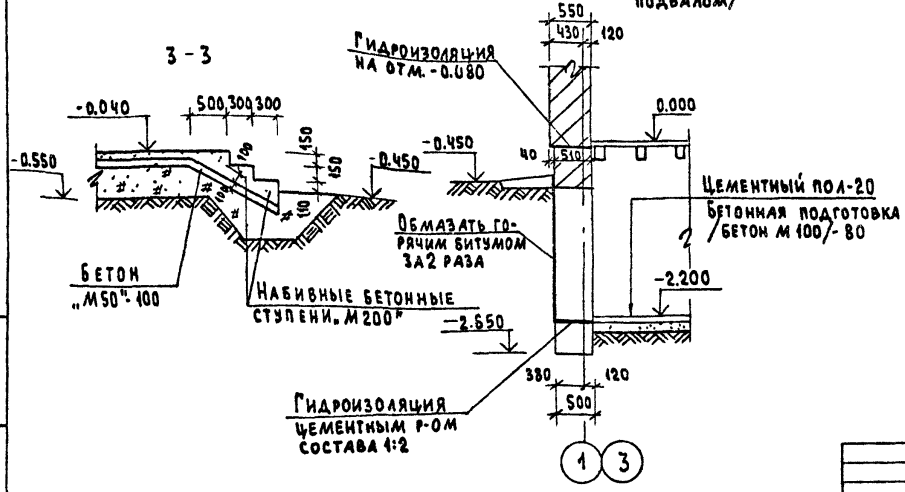

8 – 8

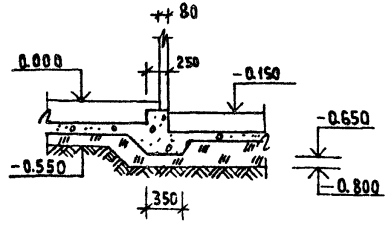

План фундаментов см. лист АС-13

Нормок.	Майсюк		
Нач. маст.	Каравдев		
Зам. нач.	Коврижкин		
ГАП	Кувакин		
Гл. спец.	Майсюк		
Инж. Пк	Третьяченко		
Провер.	Майсюк		

144-12-226.90 АС

Одноэтажный двухквартирный жилой дом с 3-комнатными квартирами

Сечения 1-1÷8-8

Стадия	Лист	Листов
Р	14	

ЦНИИЭП гражданселькстрой

Привязан

Инв. №

Инв. № подл. | Подпись и дата | Взам. инв. №

20-7922-18

Альбом I

Схема мелкозаглубленных столбчатых фундаментов

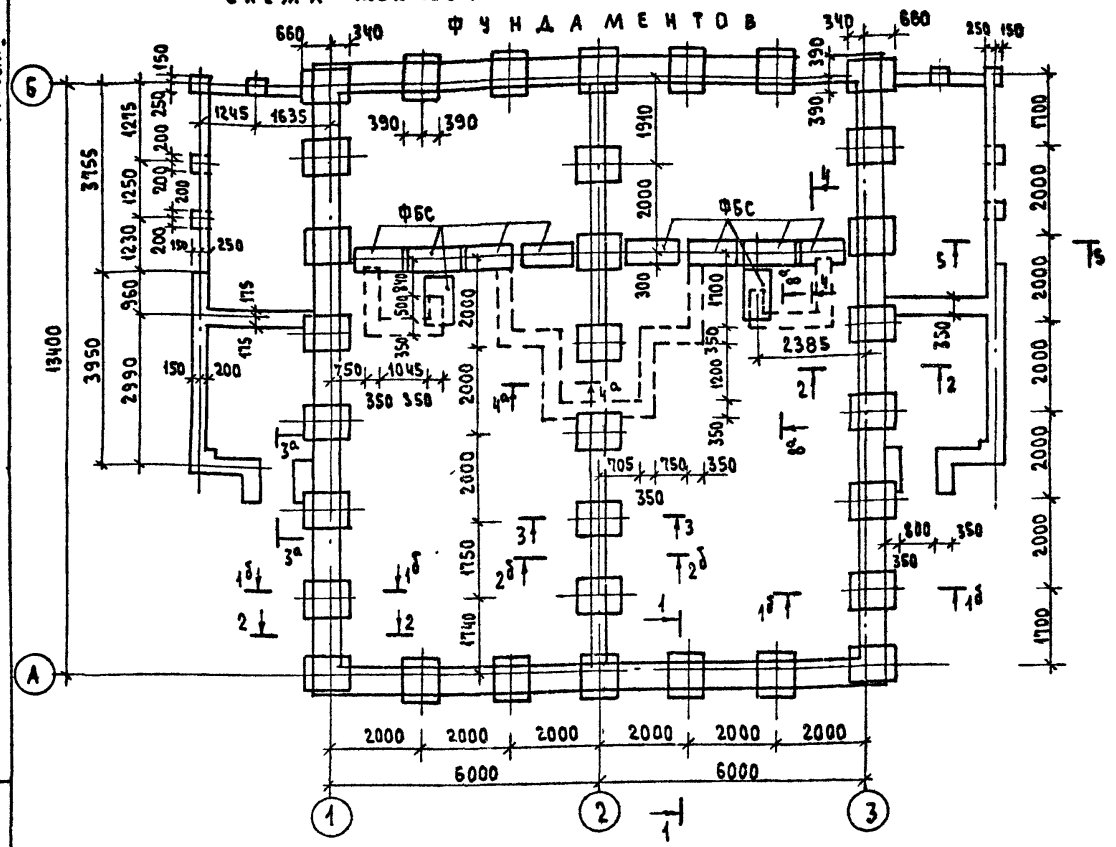

Таблица нагрузок на γ-0.55 в т

Сечения	Нагрузки
$1^б$-$1^б$	11.7 т
1-1	8.13 т
3-3	10.06 т

Таблица нагрузок составлена на $t = -30°$ для стен из кирпича керамического пустотелого толщиной 550 мм.

1. Фундаменты разработаны для строительства дома с наружными стенами из пустотелого кирпича толщ. 550 мм, на площадке со спокойным рельефом, при сухих непучинистых грунтах, при отсутствии грунтовых вод, при следующих физико-механических характеристиках грунтов: $\varphi = 28°$, $E = 14{,}7$ мПа, $c = 0{,}02$ кПа.
2. Горизонтальная гидроизоляция из двух слоев толя на битумной мастике.
3. Спецификацию сборных ж.б. элементов см. на листе АС-16.
4. Сечения $3^а$-$3^а$, $4^а$-$4^а$, $8^а$-$8^а$ соответствуют сечениям 3-3, 4-4, 8-8 на листе АС-14
5. Сечения 1-1 ÷ 5-5 на листе АС-16

Нормок.	Майсюк		
Нач. маст	Караваев		
Зам. нач.	Коврижкин		
ГАП	Кувакин		
Гл. спец.	Майсюк		
Инж. Ек	Третьяченко		
Провер.	Майсюк		

Привязан

Инв. №

144-12-226.90 АС

Одноэтажный двухквартирный жилой дом с 3 комнатными квартирами

Стадия	Лист	Листов
Р	15	

Схема мелкозаглубленных столбчатых фундаментов. Таблица нагрузок/вариант/

ЦНИИЭП Гражданскельстрой

Инв. № подл. 20-3922-19 | Подпись и дата | Взам. инв. №

24490-01 19

Альбом I

1 – 1 ; $1^{б}$ – $1^{б}$

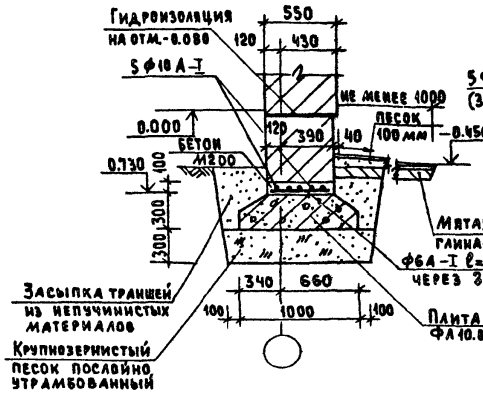

2 – 2 ; $(2^{б}$ – $2^{б})$

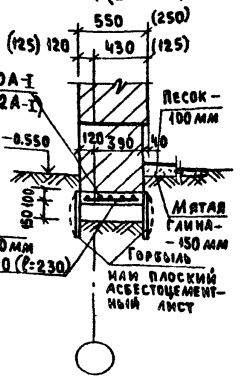

3 – 3

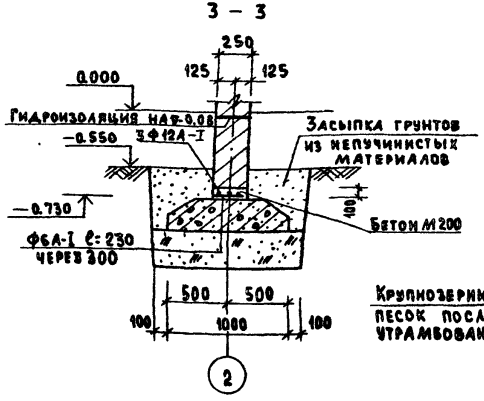

4 – 4

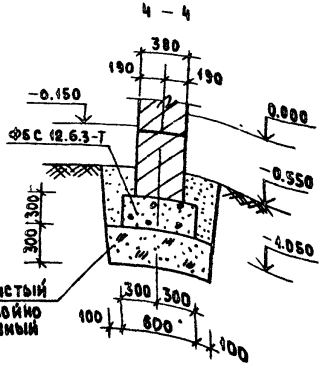

5 – 5

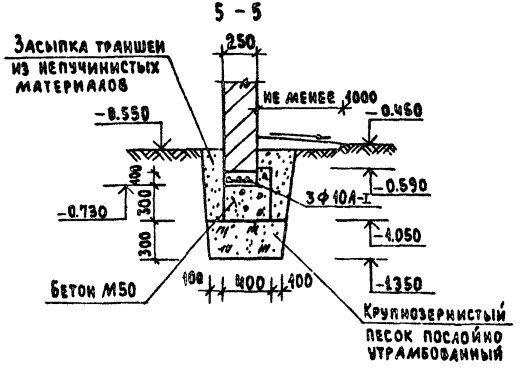

Спецификация сборных ж.б. элементов

Марка по проекту	Обозначение	Наименование	Кол.	Масса ед., кг	Примеч.
		Плиты фундаментные железобетонные			
ФА10.8	ГОСТ 13580-85	ФА 10.8	32	495	
		Блоки бетонные для стен подвала			
ФБС	ГОСТ 13579-78	ФБС 12.6.3-Т	10	460	

Привязан

Инв. № подл. | Подпись и дата | Взам. инв. №

20-3912-20

			144-12-226.90 АС
Нормок	Майсюк		
Нач. маст	Караваев		Одноэтажный двухквартирный жилой дом с 3-комнатными квартирами
Зам. н.м.	Коврижкин		
ГАП	Кувакин		
Гл. спец.	Майсюк		Сечения 1-1 ÷ 5-5 мелкозаглубленных фундаментов. Спецификация (вариант)
Инж. § к.	Третьяченко		
Провер.	Майсюк		

Стадия	Лист	Листов
Р	16	

ЦНИИЭП гражданселькстрой

24490-01 20

План перекрытия над подвалом /вариант/

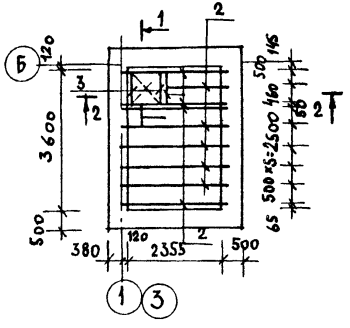

2-2

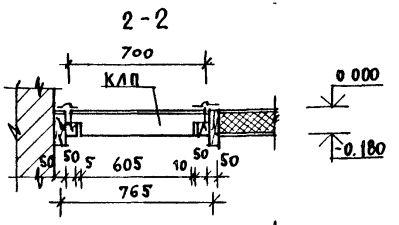



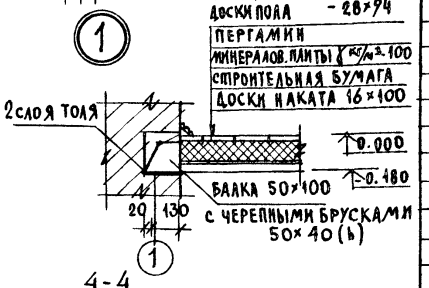

1-1

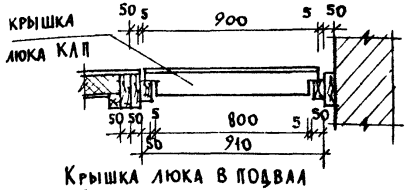

Крышка люка в подвал

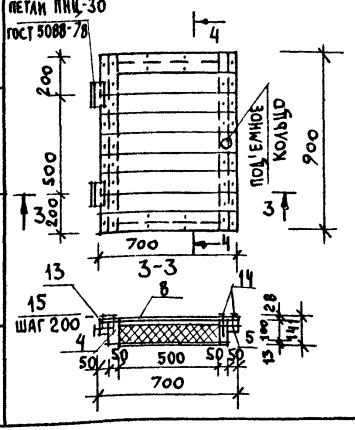

4-4

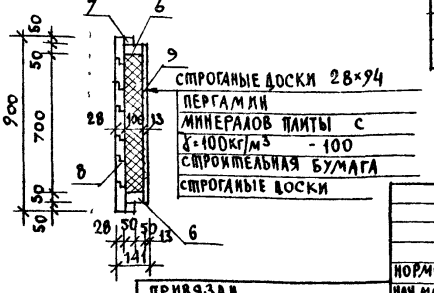

Спецификация древесины на перекрытие

Марка поз.	Обозначение	Наименование	Кол. шт.	Объем 1 элем. м³	Примеч.
1	ГОСТ 23166-78	Балки 50×150 ℓ=2590	5	0.030	
2		Балки 50×150 ℓ=2590	5	0.024	
3		Балки 50×100 ℓ=910	2	0.005	
		Крышка люка в подвал „КЛП" 700×900	1	0.048	
		Итого на перекрытие:		0,328	

Спецификация древесины на крышку люка - КЛП

Марка поз.	Обозначение		Наименование	Кол. шт.	Объем 1 элем. м³	Прим.
4	ГОСТ 23166-78	Каркас люка	50×100; ℓ=800	2	0.004	
5	ГОСТ 23166-78		50×50; ℓ=900	2	0.0023	
6			50×100; ℓ=500	2	0.0025	
7			50×50; ℓ=600	2	0.0025	
	Итого:		На каркас люка		0.0206	
8	ГОСТ 8242-88		Доски 28×94; ℓ=700	9	0.0198	
9			Доски 13×94; ℓ=600	8	0.0077	
			Итого		0.0275	
10	ГОСТ 10140-80		Минераловатные плиты 100×500; ℓ=700	1	0.04	
11			Пергамин 600×800	1	0.48 м²	
12			Строительная бумага 600×800	1	0.48 м²	
13	ГОСТ 5088-78		Петли ПНЦ 130	2	—	
14	ГОСТ 4028-63*		Гвозди К3×80	62	—	
15			Гвозди К4×100	14	—	

1 Балки антисептируются.

2 Спецификация дана на 1 перекрытие.

Альбом I

Инв. № подл. | Подпись и дата | Взам. инв. №

20-3922-21

Привязан		
Инв. №		

Нормок	Кувакин	
Нач. маст	Каравае в	
Зам. нач. м	Коврижкин	
ГАП	Кувакин	
Гл. спец.	Майсюк	
Арх. 1 кат	Венедиктова	
Провер	Кувакин	

144-12-226.90 АС

Одноэтажный двухквартирный жилой дом с 3-комнатными квартирами	Стадия	Лист	Листов
	Р	17	
План перекрытия над подвалом /вариант/. Крышка люка в подвал.	ЦНИИЭП гражданселькстрой		

24490-01 21

Альбом I

Схема расположения элементов покрытия

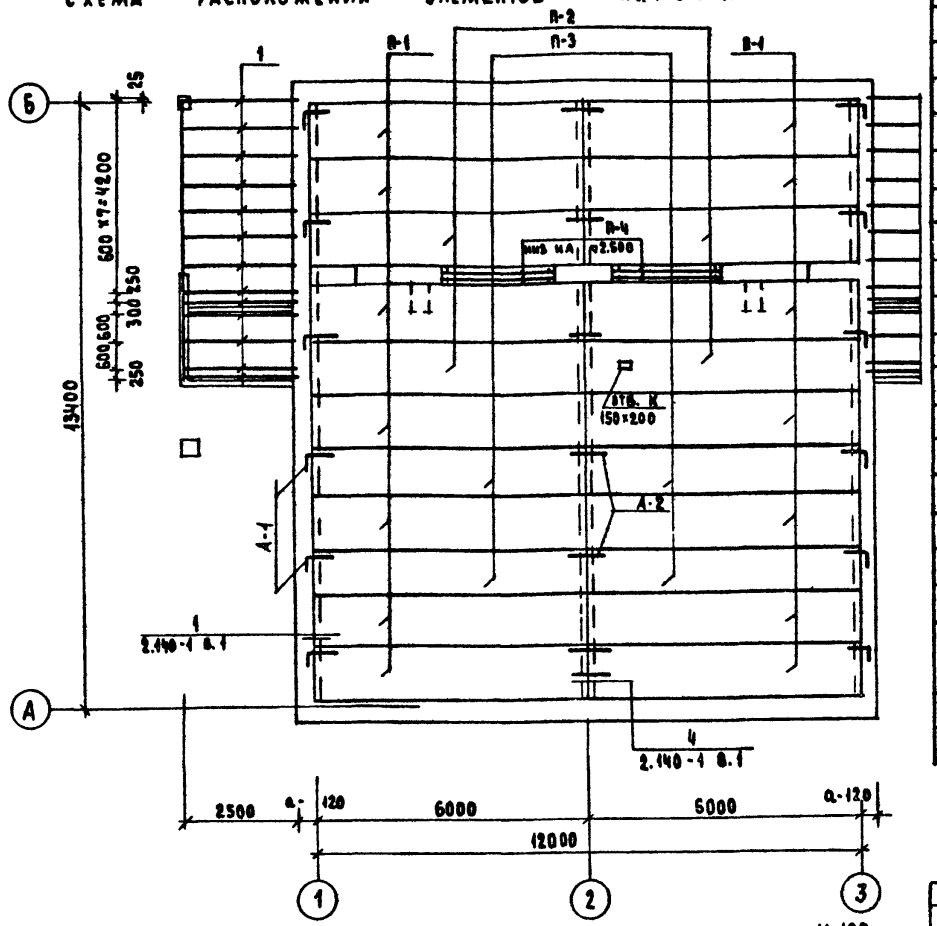

1. Панели перекрытия укладывать по слою цементного р-ра М 100
2. Швы между панелями перекрытия тщательно заполнять цем.р-ром М-100
3. Анкеры перекрытия соединить между собой на сварке электродами Э42 с последующим покрытием цем. р-ром М 100
4. Отверстия в перекрытии для пропуска стояков сверлить по месту, не нарушая ребер панели

Спецификация сборных железобетонных элементов

Марка поз.	Обозначение	Наименование	Кол.	Масса ед.кг	Примечание
	Плиты перекрытия				
П-1	серия 1.141-1 в.64	ПК 60.12-8АIVт	14	2100	
П-2	— " — " —	ПК 60.12-8АIVт	4	2100	
П-3	— — —	ПК 60.10-8АIVт	4	2100	
	Перемычки				
П-4	серия 1.038.1-1 в.1	2ПБ26-4	6	109	
БУ18	— " — " —	3ПБ18-37	2	119	
БУ15	— " — " —	3ПБ16-37	2	102	
Б15	— " — " —	2ПБ16-2	34	65	
Б24	— " — " —	2ПБ25-3	8	103	
Б12	— " — " —	2ПБ13-1	48	54	
Б10	— " — " —	2ПБ10-1	8	43	
	Анкера				
—	лист 27	А-1	12	0.49	
—	лист 27	А-2	12	0.36	

Спецификация древесины

Поз.	Наименование	Сечение, мм до остр.	Сечение, мм после остр.	Длина мм	Ед. изм	Кол.	Объем, м³ до остружки 1 элем.	Объем, м³ до остружки Общ.	Прим.
1	Балки	50×100	—	2620	шт.	26	0.013	0.338	

Привязан		
Инв. №		

Нормок.	Майсюк	
Нач.маст	Караваев	
Зам.нач.	Коврижкин	
ГАП	Кувакин	
Гл.спец.	Майсюк	
Инж.к.	Третьяченко	
Провер.	Майсюк	

144-12-226.90 АС

Одноэтажный, двухквартирный жилой дом с 3-комнатными квартирами

Стадия	Лист	Листов
Р	18	

Схема расположения элементов покрытия. Спецификация

ЦНИИЭП Гражданстельстрой

Инв.№ подл. | Подпись и дата | Взам.инв.№ 20-3922-22

24490-01 22

АЛЬБОМ I

План стропил

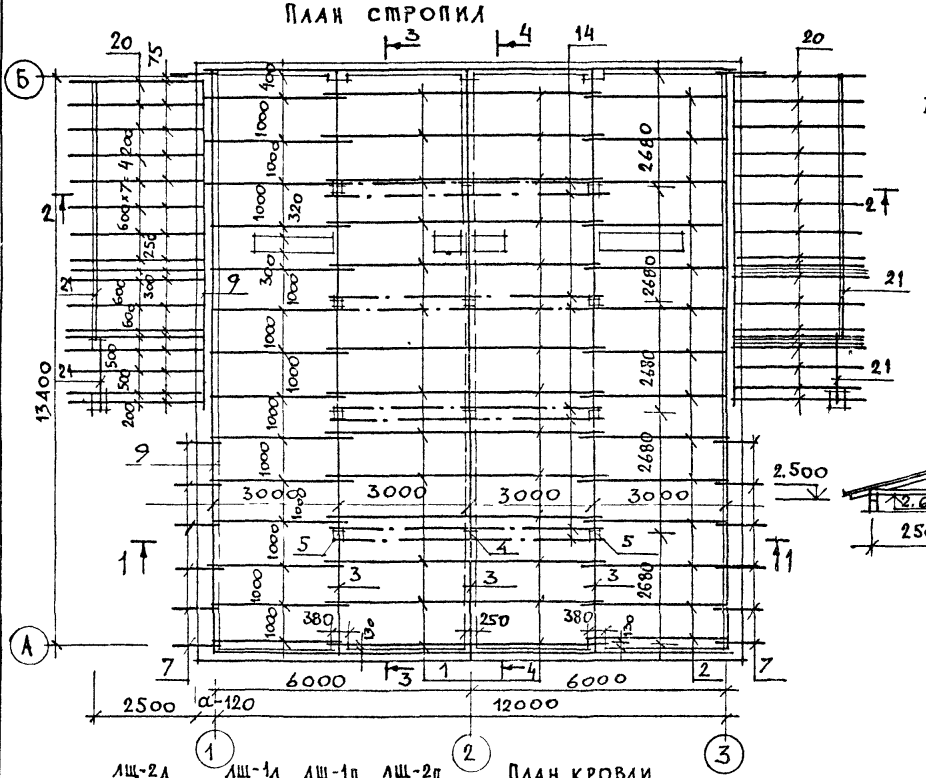

1-1

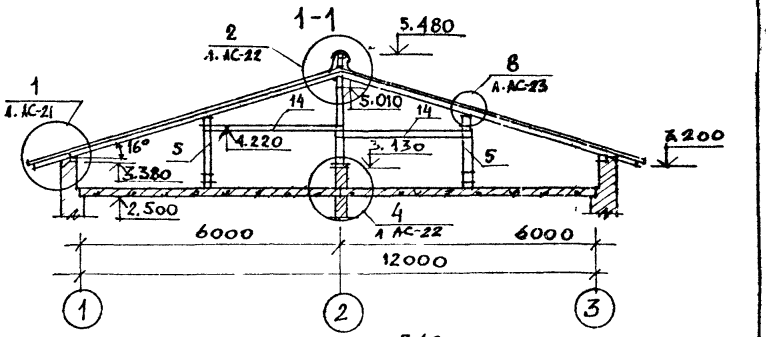

2-2

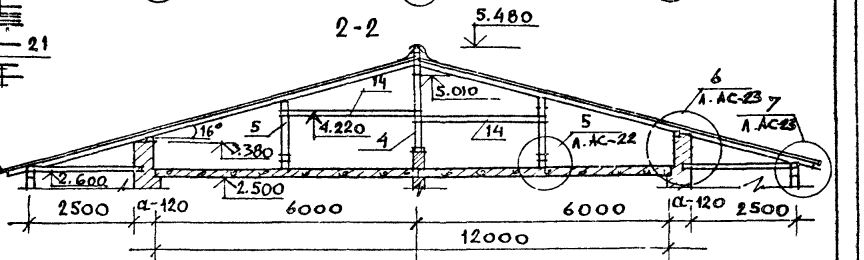

3-3

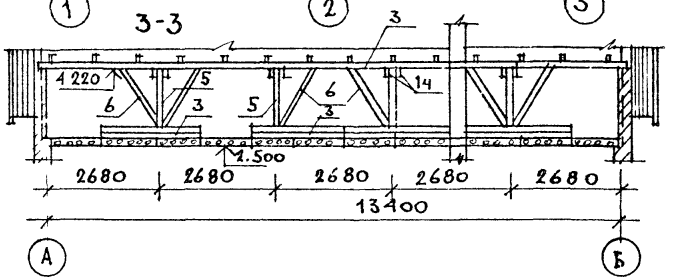

План кровли

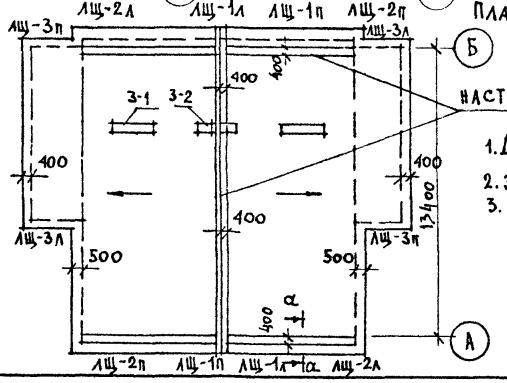

1. Данный лист см. совместно с л. АС-21÷АС-25
2. Зонты 3-1, 3-2 см. л. АС-28
3. Сечения а-а см. л. АС-12

Привязан		
Инв. №		

Н. контр.	Майсюк	
Нач. маст.	Караваев	
Зам. нач. м.	Коврижкин	
ГАП	Кувакин	
Гл. спец.	Майсюк	
Исполн.	Поляничева	
Провер.	Майсюк	

144-12-226.90 АС

Одноэтажный двухквартирный жилой дом с 3-комнатными квартирами

План стропил. План кровли. (для снеговой нагрузки q_0=1,0 кПа) Разрезы 1-1÷3-3

Стадия	Лист	Листов
Р	19	

ЦНИИЭП гражданселькстрой

24490-01 23

Инв. № подл. | Подпись и дата | Взам. инв. №

20-3922-23

Альбом I

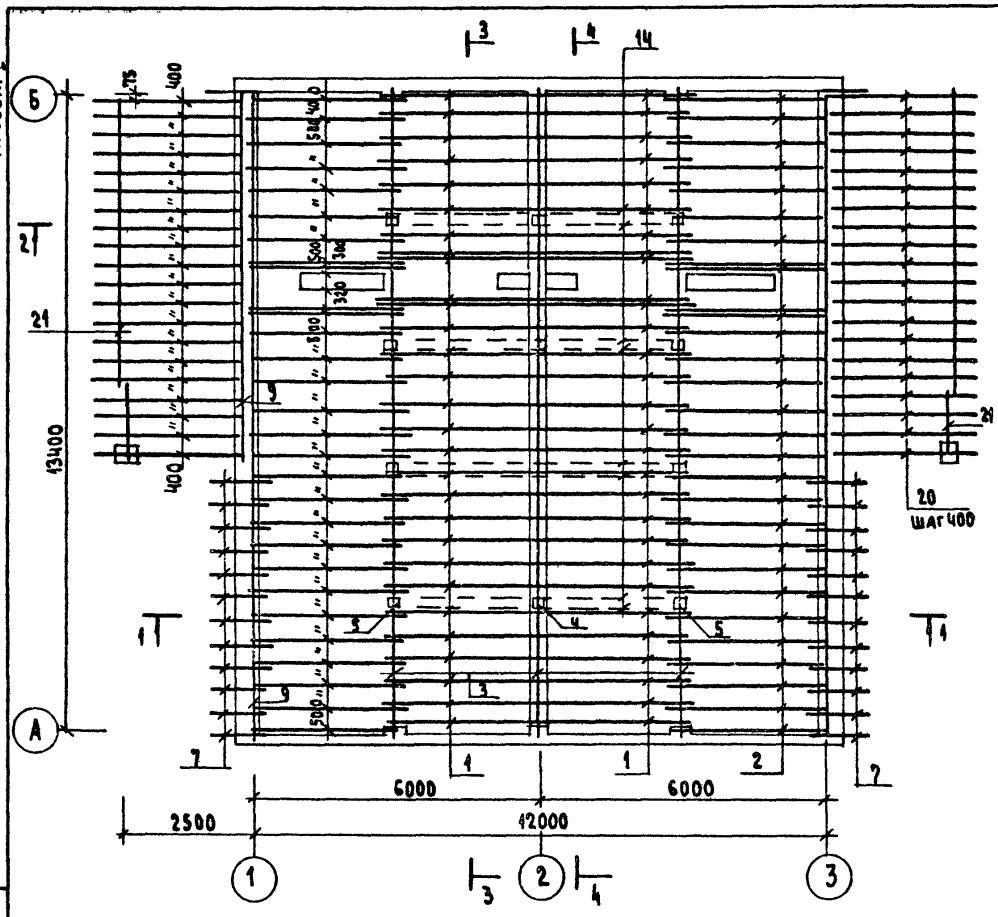

Марка, поз.	Обозначение	Наименование	Кол.	Объем ед. м³	Примечания
1	ГОСТ 24454-80Е	Стропильные ноги 50×175 ℓ=3520	58	0.031	
2	"	Стропильные ноги 50×175 ℓ=3520	58	0.031	
3	"	Прогоны, распр. брус 100×150, п.м.	56	0.0150	
4	"	Стойки 150×150 ℓ=1850	4	0.042	
5	"	Стойки 100×100 ℓ=1200	8	0.012	
6	"	Подкосы 100×100 п.м	24	0.0100	
7		Кобылки 50×150 ℓ=1350	26	0.0068	
8	"	Опорный брусок 50×150 ℓ=300	58	0.00075	
9	"	Мауэрлат 50×100 п.м.	53	0.005	
10	"	Накладка стропил 50×150 ℓ=400	58	0.003	
11	"	Подкладки под стойки 50×150 п.м	2.0	0.0075	
12	ГОСТ 8242-88	Подшивка свесов 13×94 п.м.	340	0.0046	
13	ГОСТ 24454-80Е	Обрешетка 50×75 п.м.	440	0.0038	
14	"	Связи 25×100 п.м.	48	0.0025	
15	"	Настил по кровле 22×94 п.м.	181	0.0025	
16	"	Лобовые доски 22×119 п.м.	30.4	0.0031	
17	"	Лобовые доски 22×94 п.м	30.4	0.0025	
18		Лобовые щиты ЛЩ-1А/п ℓ=3600	4	0.0448	
19	"	Лобовые щиты ЛЩ-2А/п ℓ=3628	4	0.0422	
20	ГОСТ 24454-80Е	Стропильные ноги 50×100 ℓ=3180	40	0.016	
21	"	Прогон веранды 100×150 п.м	32	0.015	
22		Лобовые щиты ЛЩ-3А/п ℓ=3028	4	0.030	

1. Данный лист см. совместно с л. АС-19÷24.
2. План кровли, разрезы 1-1, 2-2, 3-3 см. л. АС-19.

Нормок.	Майсюк		
Нач.маст	Караваев		
Зам.нач.	Коврижкин		
ГАП	Кувакин		
Гл.спец.	Майсюк		
Инж.к.	Третьяченко		
Провер.	Майсюк		

Привязан

Инв. №

144-12-226.90 АС

Одноэтажный двухквартирный жилой дом с 3-комнатными квартирами

Стадия	Лист	Листов
Р	20	

План стропил. Спецификация для снег. нагр. q=1.5 кПа

ЦНИИЭП Граждансельстрой

Инв. № подл. | Подпись и дата | Взам. инв. №

20-3912-24

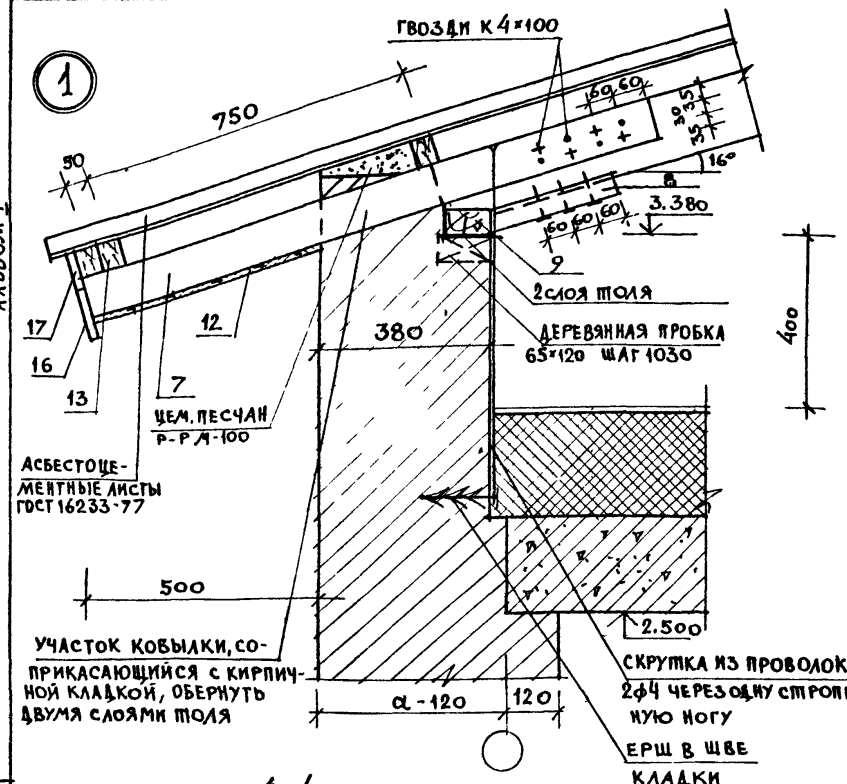

Спецификация деревянных элементов стропила

Марка поз.	Обозначение	Наименование	Кол	Объем ед. м³	Прим.
1	ГОСТ 24454-80Е	стропильные ноги 50×175 ℓ=3520	28	0,0308	
2		стропильные ноги 50×175 ℓ=3520	28	0,0308	
3		прогоны, распредел. брус 100×175 п.м	56	0,0175	
4		стойки 150×150 ℓ=1850	4	0,042	
5		стойки 100×100 ℓ=1200	8	0,012	
6		подкосы 100×100 п.м	24	0,010	
7		ковылки 50×150 ℓ=1350	18	0,0068	
8		опорный брусок 50×50 ℓ=300	28	0,00075	
9		мауэрлат 50×100 п.м	53	0,005	
10		накладки стропил 50×150 ℓ=400	28	0,003	
11		подкладки под стойки 50×150 п.м	2,0	0,0075	
12		подшивка свесов 13×94 п.м	340	0,0016	
13		обрешетка 50×75 п.м	410	0,0038	
14		связи 25×100 п.м	48	0,0025	
15		настил по кровле 22×94 п.м	181	0,0025	
16		лобовые доски 22×119 п.м	30,4	0,0031	
17		лобовые доски 22×94 п.м	30,4	0,0025	
18	л АС-24	лобовые щиты ЛЩ-1А/п ℓ=3600	4	0,0418	
19	л. АС-24	лобовые щиты ЛЩ-2А/п ℓ=3620	4	0,0422	
20		стропильные ноги 50×100 ℓ=3180	30	0,016	
21		прогон веранды 100×150 п.м	32	0,015	
22	л АС-24	лобовые щиты ЛЩ-3А/п ℓ=3020	4	0,030	

1. Данный лист см. совместно с л АС-19
2. При производстве работ размеры деревянных элементов уточнить.

144-12-226.90 АС

Н. контр	Майсюк	
Нач. мас	Караваев	
Зам. нач. м	Ковришкин	
ГАП	Кувакин	
Гл. спец	Майсюк	
Исполн	Третьячено	
Провер	Майсюк	

Одноэтажный двухквартирный жилой дом с 3-комнатными квартирами

Стадия	Лист	Листов
Р	21	

Стропила. Узел 1. Спецификация. Разрез 4-4 для снеговой нагрузки q=1,0 кПа

ЦНИИЭП граждансельстрой

Альбом I

Инв. № подл. | Подпись и дата | Взам. инв. №
20-3922-25

Привязан

Инв. №

24490-01 25

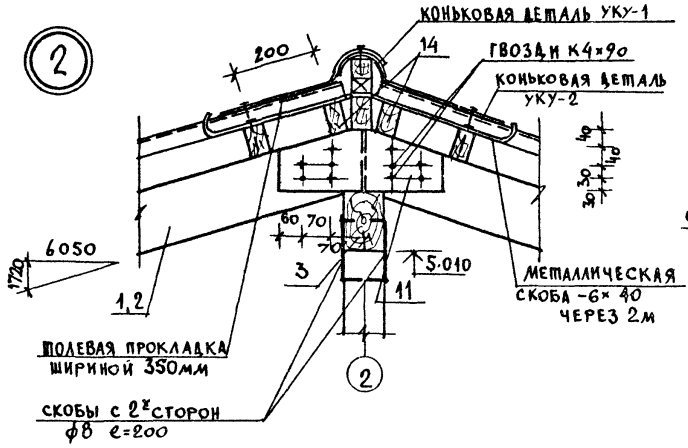

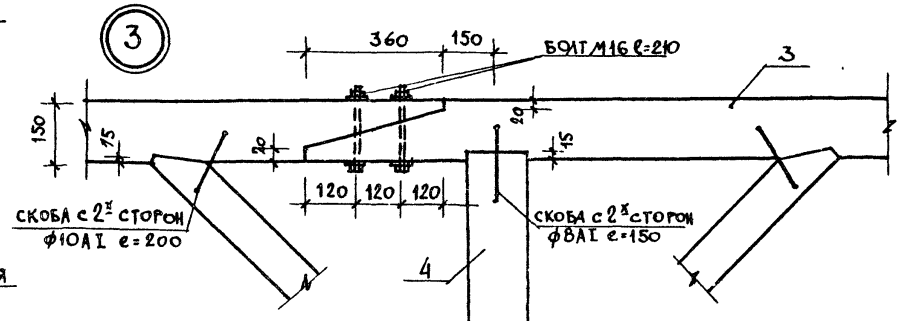

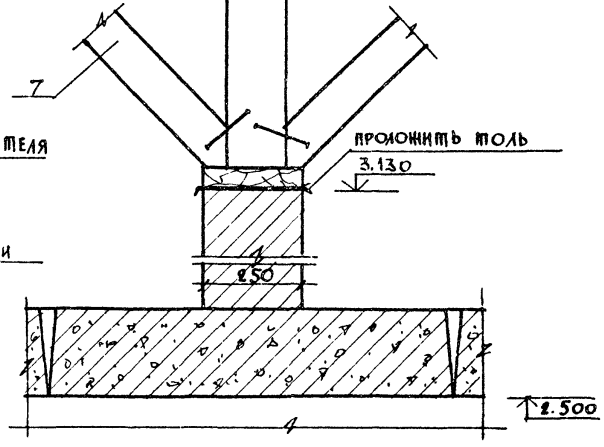

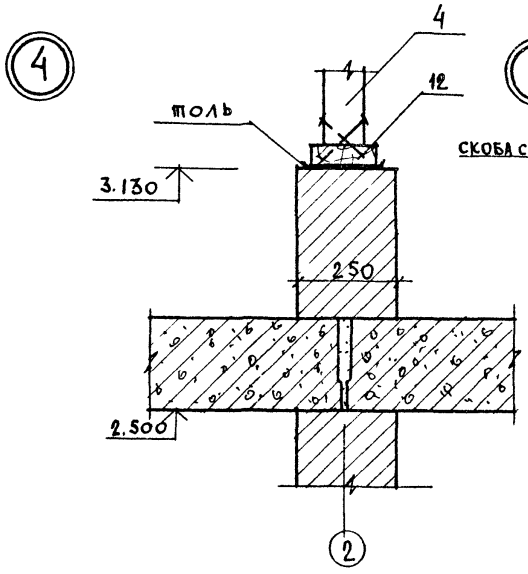

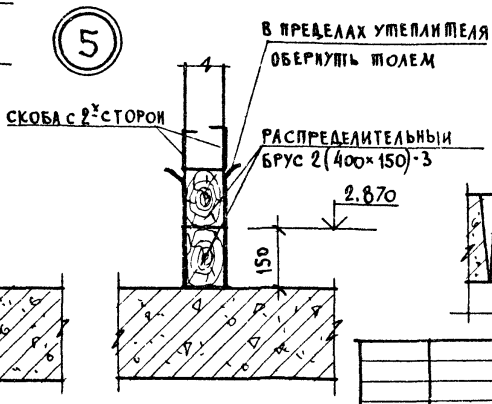

Альбом I

Инв. № подл. | Подпись и дата | Взам. инв. №

28-3422-26

Привязан		
Инв. №		

Нормок	Майсюк	
Нач. маст.	Караваев	
Зам. нач. м.	Коврижкин	
ГАП	Кувакин	
Гл. спец.	Майсюк	
Исполн.	Третьяченко	
Провер.	Поляничева	

144-12-226.90 АС

Одноэтажный двухквартирный жилой дом с 3-комнатными квартирами

Стропила. Узлы 2÷5.

Стадия	Лист	Листов
Р	22	

ЦНИИЭП граждансельстрой

24490-01 26

Альбом I

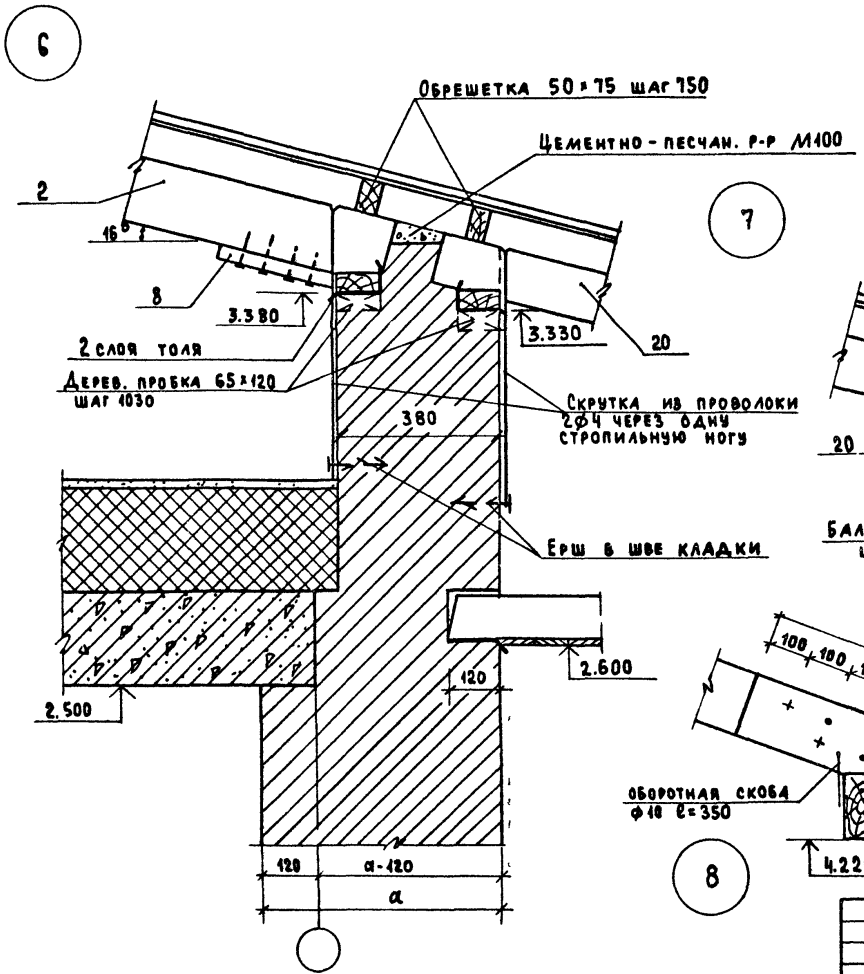

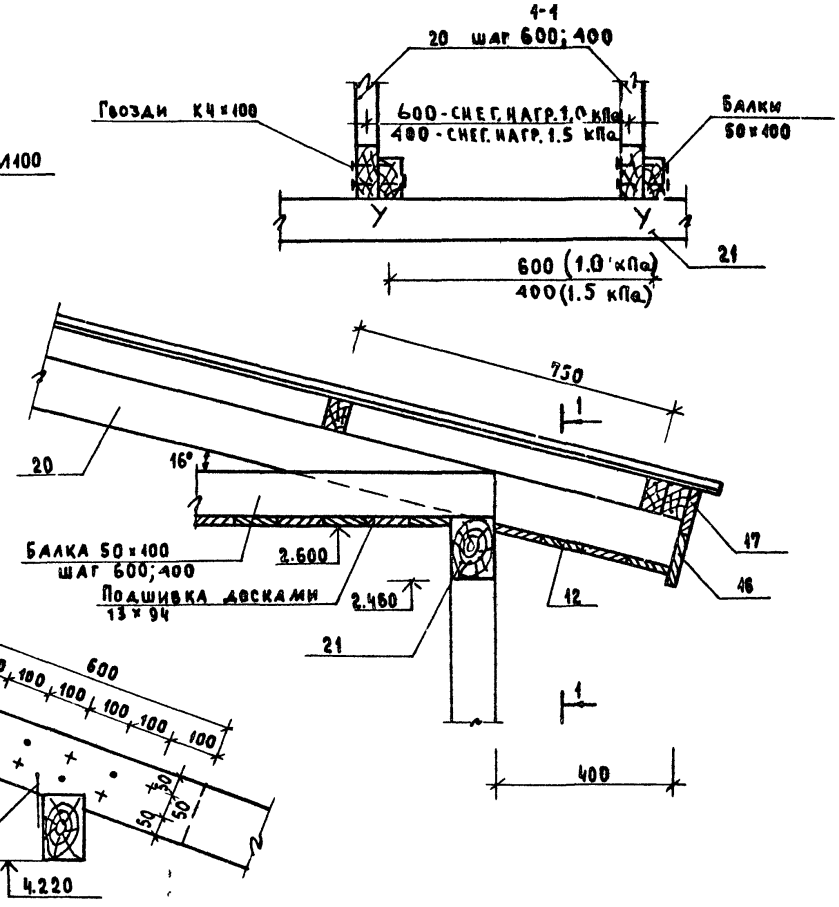

				144-12-226.90			АС
			Нормок.	Кувакин			
Привязан			Нач. маст	Караваев	Одноэтажный двухквартирный жилой дом с 3 комнатными квартирами	Стадия	Лист	Листов
			Зам. нач	Коврижкин		Р	23	
			ГАП	Кувакин				
			Гл. спец.	Майсюк	Стропила Узлы 6÷8	ЦНИИЭП гражданселькстрой		
			Инж I к	Поляничева				
Инв. №			Провер.	Майсюк				

24490-01 27

Инв. № подл. 20-3922-27 | Подпись и дата | Взам. инв. №

ЛЩ-1л / ЛЩ-1п

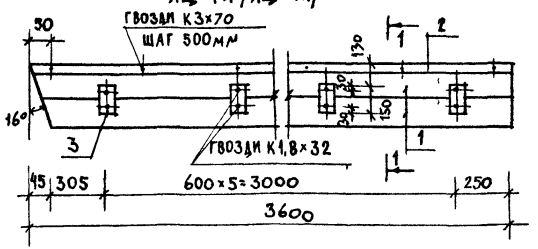

1-1

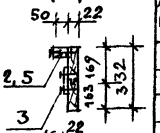

ЛЩ-2л / ЛЩ-2п

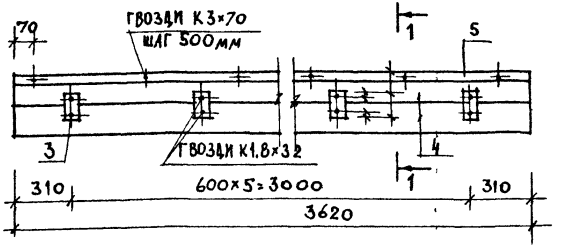

ЛЩ-3л / ЛЩ-3п

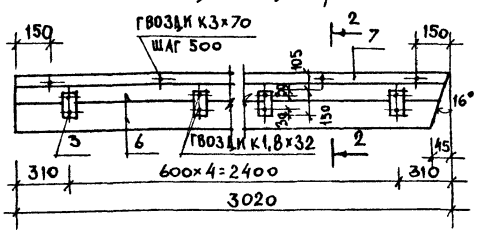

2-2

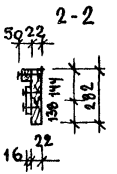

МАРКА ПОЗ	ОБОЗНАЧЕНИЕ	НАИМЕНОВАНИЕ	КОЛ. ШТ.	ОБЪЕМ 1 ЭЛ. м³	ПРИМЕЧ
		ЛЩ-1л (ЛЩ-1п)			
1	ГОСТ 24454-80Е	ДОСКИ 22×169; ℓ=3600	2	0,0158	
2		БРУСОК 50×50; ℓ=3600	1	0,009	
3		БРУСОК 16×75, ℓ= 150	6	0,0002	
		ИТОГО НА ИЗДЕЛИЕ		0,0418 м³	
	ГОСТ 4028-63	ГВОЗДИ К3×70	9		
	—"—	ГВОЗДИ К1,8×32	12		
		ЛЩ-2л (ЛЩ-2п)			
4	ГОСТ 24454-80Е	ДОСКА 22×169; ℓ=3620	2	0,0159	
5		БРУСОК 50×50; ℓ=3620	1	0,009	
3		БРУСОК 16×75; ℓ=150	6	0,0002	
		ИТОГО НА ИЗДЕЛИЕ:		0,0422 м³	
	ГОСТ 4028-63	ГВОЗДИ К3×70	8		
	—"—	ГВОЗДИ К1,8×32	12		
		ЛЩ-3л (ЛЩ-3п)			
6	ГОСТ 24454-80Е	ДОСКА 22×144; ℓ=3020	2	0,011	
7		БРУСОК 50×50, ℓ=3020	1	0,0075	
3		БРУСОК 16×75; ℓ=150	5	0,0002	
		ИТОГО НА ИЗДЕЛИЕ		0,03	
	ГОСТ 4028-63	ГВОЗДИ К3×70	6		
		ГВОЗДИ К1,8×32	10		

Н. КОНТР.	КУВАКИН	
НАЧ. МАСТ.	КАРАВАЕВ	
ЗАМ. НАЧ. М.	КОВРИЖКИН	
ГАП	КУВАКИН	
ГИ СПЕЦ.	МАЙСЮК	
АРХ. ГКАТ	ВЕНЕДИКТОВА	
ПРОВЕР.	КУВАКИН	

144-12-226.90 АС

Одноэтажный двухквартирный жилой дом с 3-комнатными квартирами

СТАДИЯ	ЛИСТ	ЛИСТОВ
Р	24	

Лобовые щиты.

ЦНИИЭП ГРАЖДАНСЕЛЬСТРОЙ

24490-01 28

ПРИВЯЗАН

ИНВ. N

ИНВ. N ПОДЛ. | ПОДПИСЬ И ДАТА | ВЗАИМ. ИНВ. N

20-1922-28

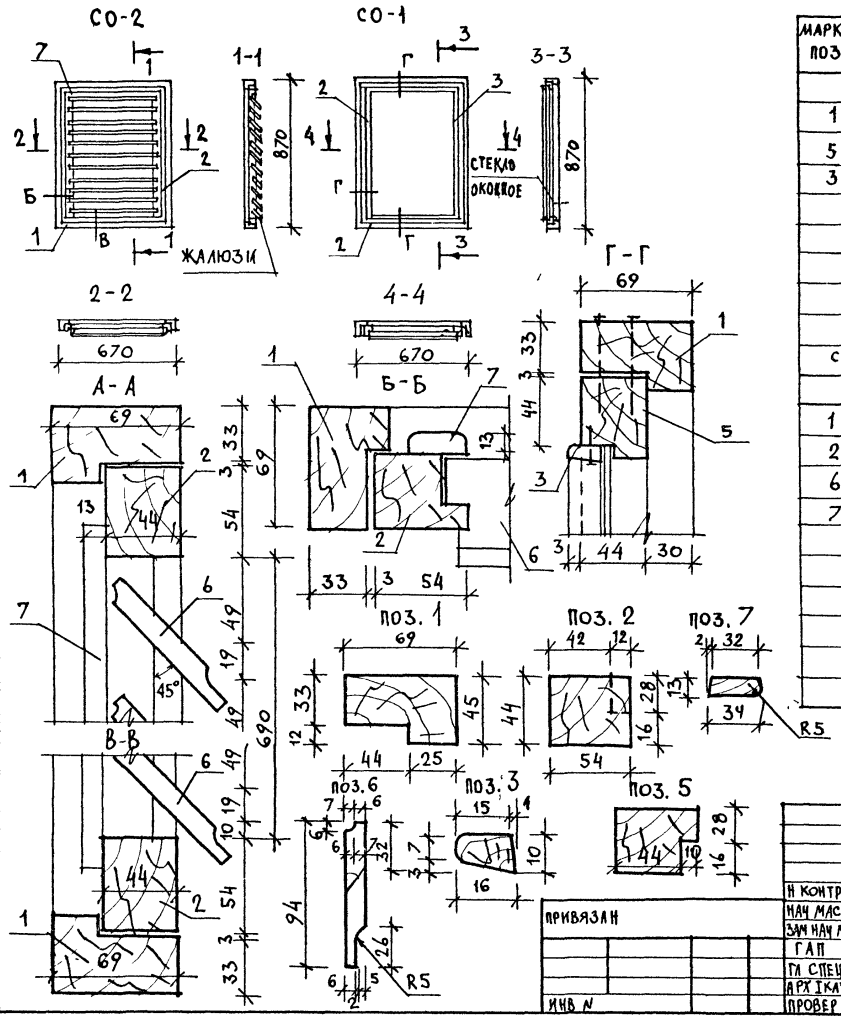

МАРКА ПОЗ.	ОБОЗНАЧЕНИЕ	НАИМЕНОВАНИЕ	КОЛ. ПМ/ШТ	ОБЪЕМ м³	ПРИМ.
		СО-1			
1	ГОСТ 23166-78	ДРЕВЕСИНА КОРОБКИ 45×67	3,1/–	0,012	
5	//	ДРЕВЕСИНА ПЕРЕПЛЕТА 44×54	3,0/–	0,009	
3	//	РАСКЛАДКА 10×16	3,0/–	0,001	
		ИТОГО		0,022	
	ГОСТ 4028-63*	ГВОЗДИ К 3×70	–/20		
	//	ГВОЗДИ К 1×16	–/15		
	ГОСТ 1145-80*	ШУРУПЫ 2×18	–/30		
	ГОСТ 5088-78	ПЕТЛИ ПНЦ-85	–/2		
СТЕКЛО ОКОННОЕ ТОЛЩ. 3мм 705×505 - 1шт			–	0,36	м²
		СО-2			
1	ГОСТ 23166-78	ДРЕВЕСИНА КОРОБКИ 69×45	3,1/–	0,0098	
2	//	ДРЕВЕСИНА ПЕРЕПЛЕТА 54×44	3,0/–	0,0071	
6	//	ЖАЛЮЗИ 13×94	5,4/–	0,0056	
7	//	РАСКЛАДКА 13×94	3,0/–	0,0013	
		ИТОГО		0,025	
	ГОСТ 1145-80*	ШУРУПЫ 2×18	–/30		
	ГОСТ 5088-78	ПЕТЛИ ПНЦ-85	–/2		
	ГОСТ 5090-86	ЗАДВИЖКА 3Т	–/2		
	ГОСТ 5087-80	РУЧКА РС80	–/1		

Н. КОНТР	КУВАКИН	
НАЧ. МАСТ	КАРАВАЕВ	
ЗАМ. НАЧ. М	КОВРИЖКИН	
ГАП	КУВАКИН	
ГЛ. СПЕЦ.	МАЙСЮК	
АРХИТЕКТ	ВЕНЕДИКТОВ	
ПРОВЕР.	КУВАКИН	

144-12-226.90 АС

Одноэтажный двухквартирный жилой дом с 3-комнатными квартирами

СТАДИЯ	ЛИСТ	ЛИСТОВ
Р	25	

Слуховые окна СО-1, СО-2

ЦНИИЭП граждансельстрой

ПРИВЯЗАН

ИНВ. N

ИНВ. N ПОДЛ. | ПОДПИСЬ И ДАТА | ВЗАМ. ИНВ. N

20-3922-29

АЛЬБОМ I

24490-01 29

Альбом I

ВЕДОМОСТЬ ПЕРЕМЫЧЕК

Тип	Сечения	Кол-во мест	Поз. обозн. марки	Кол-во штук при толщ. наружных стен 420	510,550	640,680
ПР1	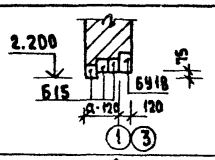	2	Б418	1	1	1
			Б15	2	3	4
ПР2	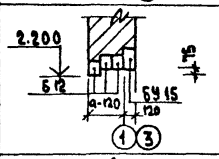	2	Б415	1	1	1
			Б12	2	3	4
ПР3	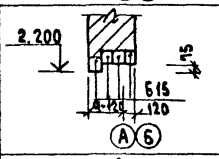	6	Б15	3	4	5
ПР4	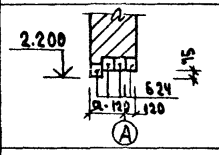	2	Б24	3	4	5
ПР5	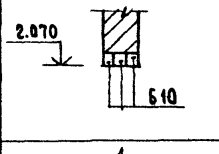	2	Б10	3	3	3
ПР6	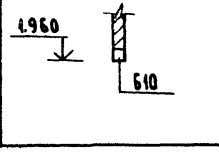	2	Б10	1	1	1
ПР7	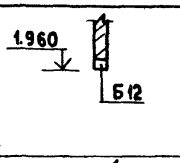	4	Б12	1	1	1
ПР8	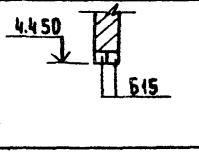	2	Б15	2	2	2

План перемычек

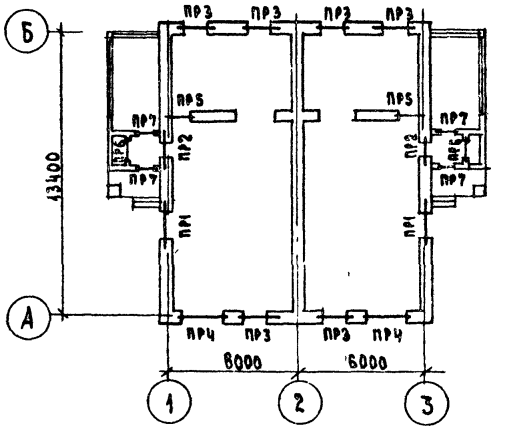

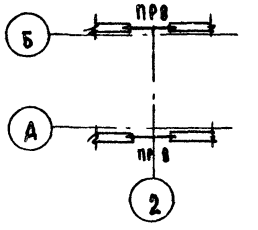

Спецификацию перемычек см. лист АС-18

Нормок.	Майсюк		
Нач.маст.	Караваев		
Зам.нач.	Коврижкин		
ГАП	Кучакин		
Гл.спец.	Майсюк		
Инж.к.	Третьяченко		
Провер.	Майсюк		

144-12-226.90 АС

Одноэтажный двухквартирный жилой дом с 3-комнатными квартирами	Стадия	Лист	Листов
	Р	26	
План перемычек. Ведомость перемычек	ЦНИИЭП гражданселькстрой		

Привязан

Инв.№

Инв.№ подл. | Подпись и дата | Взам. инв.№ | 20-3922-30

24490-01 30

Альбом I

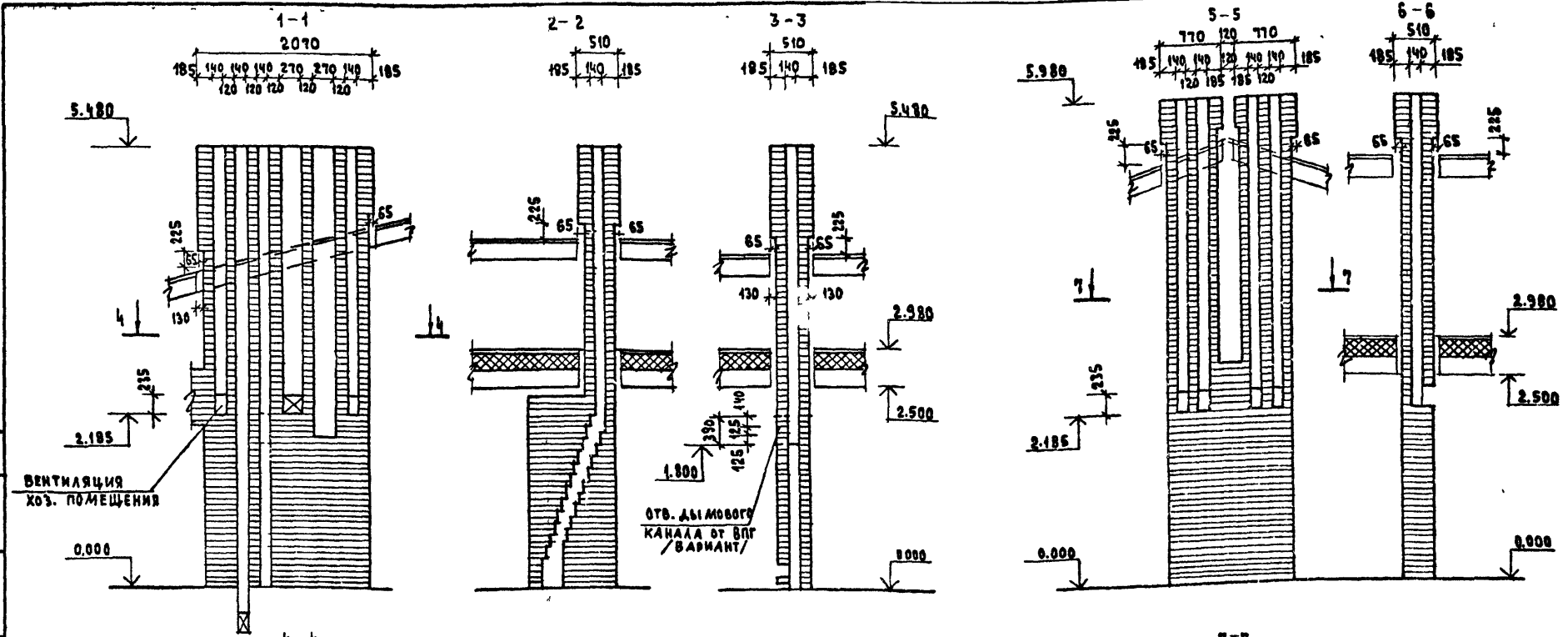

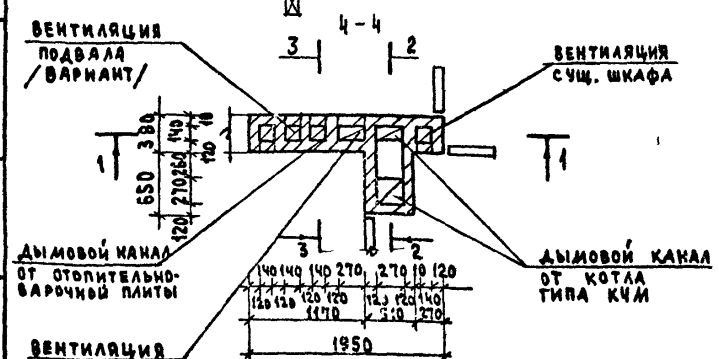

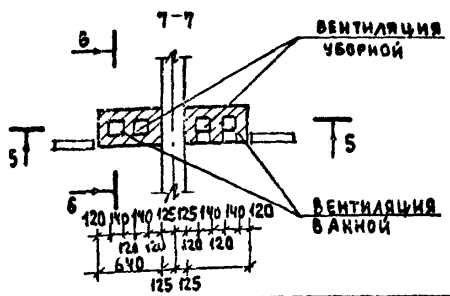

Данный чертеж см. совместно с л. АС-9

Кладку труб вести из кирпича глиняного обыкновенного марки 75 на растворе марки 100. ГОСТ 530-80.

Отметка дымовыводящего отверстия дана для плиты на твердом топливе отопительно-варочной металлической типа „Ильмарине". При привязке отметка должна быть уточнена применительно к параметрам конкретного прибора

При газификации дома для подключения ВПГ используется дымовой канал плиты на твердом топливе; отметки входного отверстия и прочистки в этом случае принимать 1.800.

Нормок.	Кувакин	
Нач. маст	Караваев	
Зам. нач	Ковриженкин	
ГАП	Кувакин	
Гл. спец.	Майсюк	
Арх. т к.	Венедиктова	
Провер.	Кувакин	

Привязан:

Инв. №

144-12-226.90 АС

Одноэтажный двухквартирный жилой дом с 3-комнатными квартирами

Стадия	Лист	Листов
Р	27	

Дымовентиляционные трубы ДВТ-1, ДВТ-2, ДВТ-3

ЦНИИЭП граждансельстрой

Согласовано

ОВ	Кунцова

Инв. № подл. | Подпись и дата | Взам. инв. №

20-3922-31

Альбом I

Зонт 3-1; 3-2

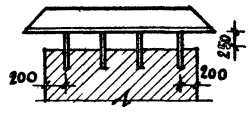

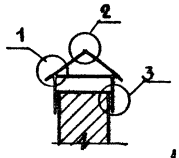

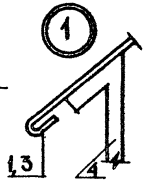

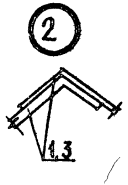

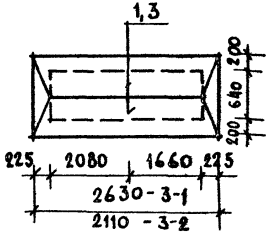

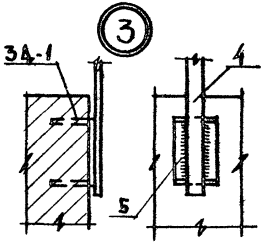

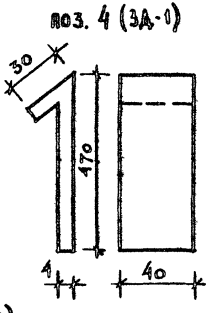

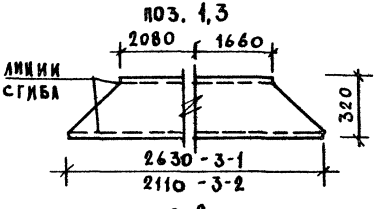

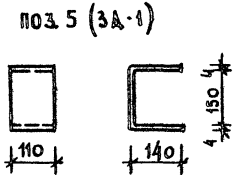

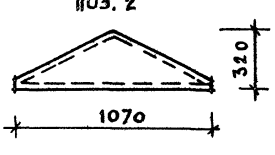

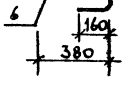

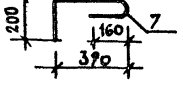

Спецификация металла на один элемент

Формат	Зона	Поз.	Обозначение	Наименование	Кол.	Масса кг
			Зонт 3-1 - 2 шт.			
		1	Сталь кровельная	δ=1,0 ℓср.=2275 м-320	2	11.28
		2		δ=1,0 ℓ=1040 м-320	2	2.61
		4	Стальная полоса ГОСТ 19903-74*	-4×40; ℓ=500	8	5.04
		5		-4×110; ℓ=430	8	14.86
						33.79
			Зонт 3-2 - 1 шт.			
		3	Сталь кровельная	δ=1,0 ℓср.=1850 м-320	2	9.3
		2		δ=1,0 ℓ=1040 м-320	2	2.61
		4	Стальная полоса ГОСТ 19903-74*	-4×40; ℓ=500	8	5.04
		5		-4×110; ℓ=430	8	14.86
						31.81
			Анкер А-1			
		6	ГОСТ 5781-82*	ϕ10AI ℓ=590	1	0.36
		7		ϕ10AI ℓ=800	1	0.49

1. Спецификация составлена на 1 элемент.
2. План кровли см. лист АС-19

Инв. № подл. | Подпись и дата | Взам. инв. №
20-3922-32

Привязан

Инв. №

Нормок	Майсюк		
Нач. мас	Караваев		
Зам. нач. м	Коврижкин		
ГАП	Кудакин		
Гл. спец.	Майсюк		
Исполн.	Третьяченко		
Провер.	Поляничева		

144-12-226.90 АС

Одноэтажный двухквартирный жилой дом с 3-комнатными квартирами

Стадия Р | Лист 28 | Листов

Металлические изделия 3-1; 3-2. Анкера А-1; А-2.

ЦНИИЭП грандиссельстроя

24490-01 32

Альбом I

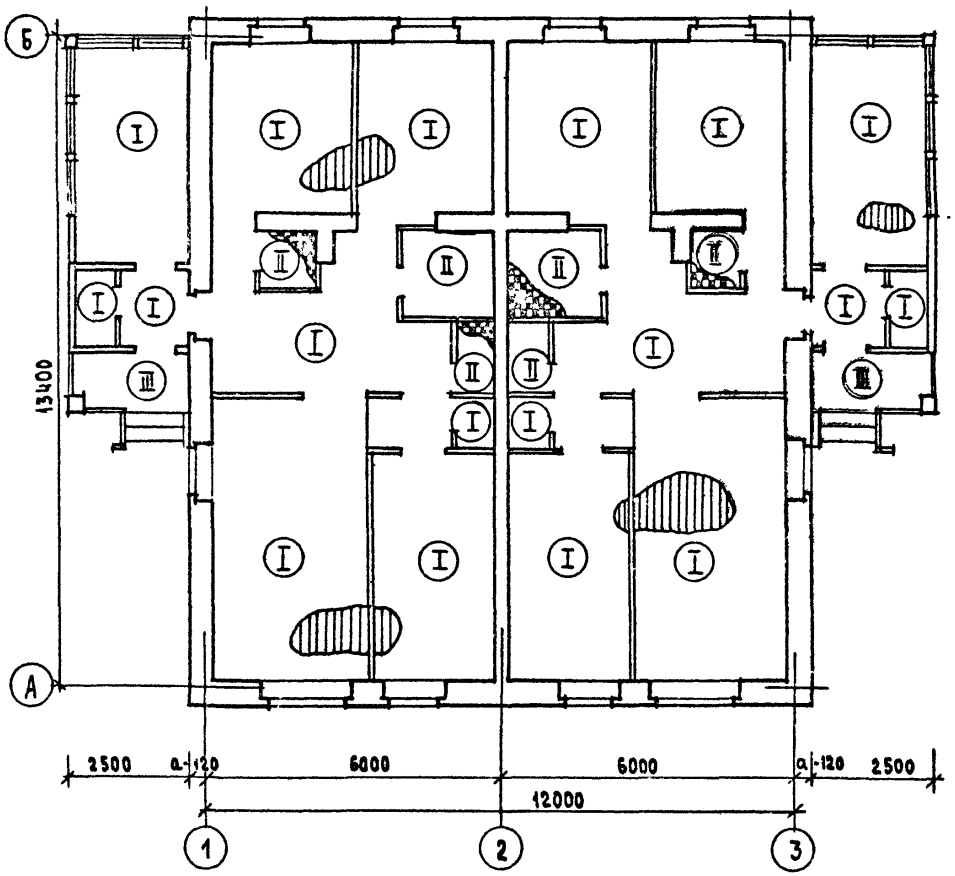

Экспликация полов

Наименование помещений	Тип пола по проекту	Схема пола или номер узла по серии	Элементы пола и их толщина	Площадь пола $м^2$
Жилые комнаты, прихожая, кухня, коридор, веранда, кладовая, тамбур	I	Узел 137. Сер. 2.144-1/88	Покрытие - доски пола по ГОСТ 8242-88 - 18 мм	154,34
Ванная туалетная, хоз. помещение	II	Узел 181, Сер. 2.144-1/88	Покрытие - керамическая плитка по ГОСТ-6787-80*	11,86
Крыльцо	III	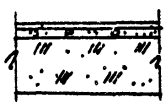	Бетон М-200 - 30 мм Бетон М-50 - 80 мм Насыпной грунт (уплотненный грунт основания	7,50

Нормок	Кувакин		144-12-226.90	АС
Нач.м.аст	Карлеаев			
Зам.нач.	Коврижкин			
ГАП	Кувакин			
Гл.спец.	Майсюк			
Вед.арх	Бенедиктова			
Провер.	Кувакин			

ПРИВЯЗАН

ИНВ. №

Стадия	Лист	Листов
Р	29	

Одноэтажный двухквартирный жилой дом с 3-комнатными квартирами

План этажа и экспликация полов

ЦНИИЭП Гражданскельстрой

24490-01 33

Инв. № подл.	Подпись и дата	Взам. инв. №
20-3922-33		

Альбом I

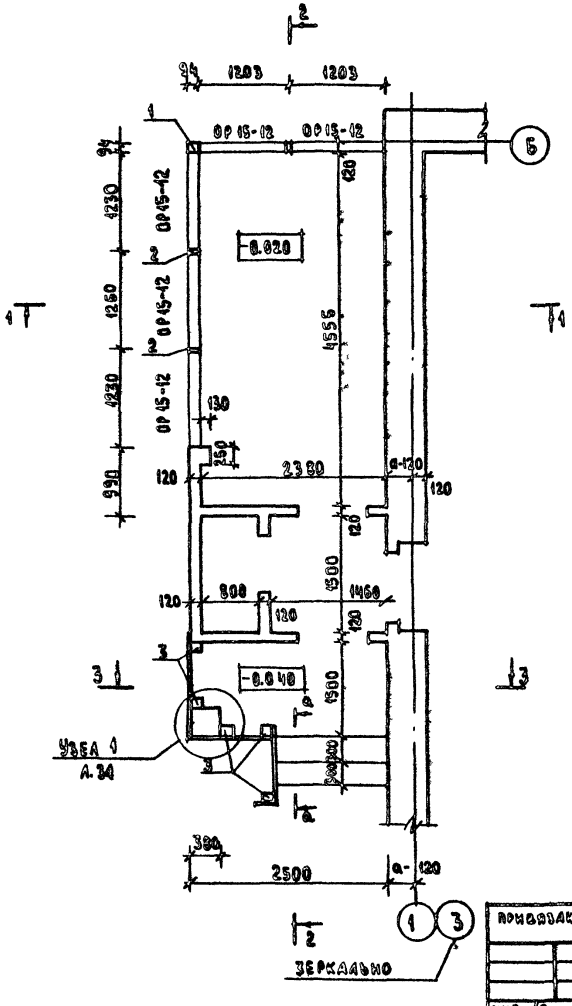

1-1

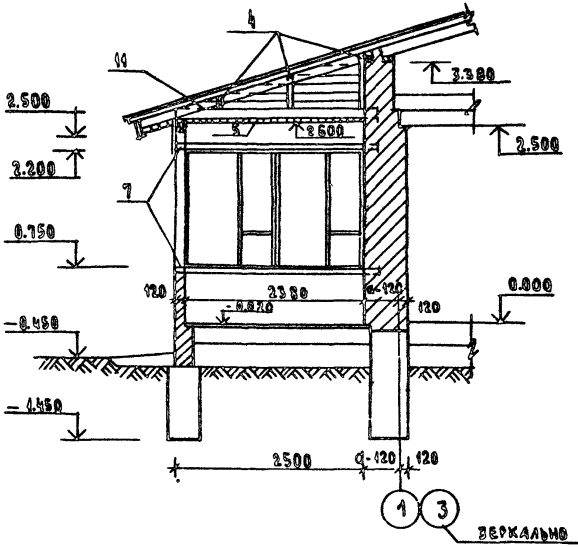

Разрезы 2-2, 3-3 см. лист АС-34

Вид по а-а см. лист АС-34

Инв.№ подл.	Подпись и дата	Взам. инв.№					
20-3922-34							

Привязан

Инв. № 28

Альбом I

2-2

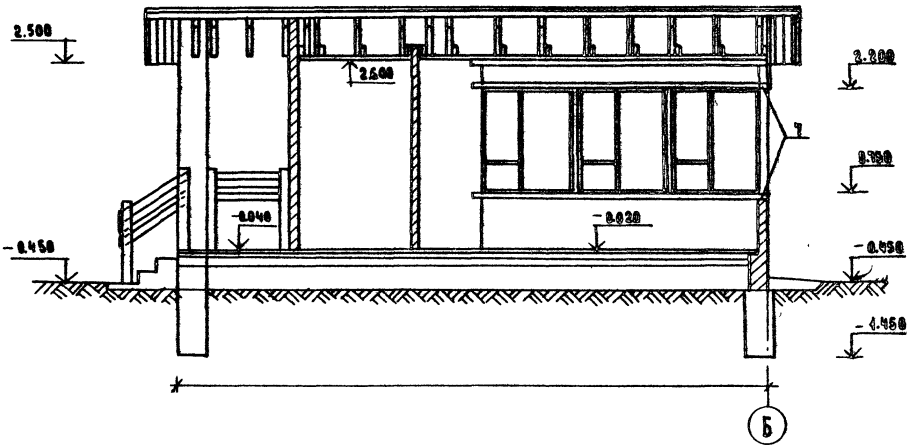

3-3

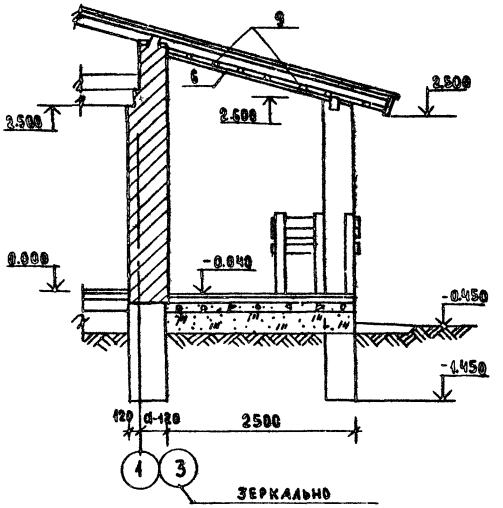

План веранды см. лист АС-30
Спецификацию на веранду см. лист АС-34

				144-12-226.90			АС
Нормок.	Майсюк			Одноэтажный двухквартирный жилой дом с 3комнатными квартирами	Стадия	Лист	Листов
Нач.маст	Карабаев				Р	31	
Зам.нач	Коврижкин						
Гл.спец.	Кувакин						
Инж I к.	Полянчова			Веранда Разрез 2-2, 3-3	ЦНИИЭП гражданстрой		
Провер.	Майсюк						

Привязан

Инв. № 2

Инв. № подл. | Подпись и дата | Взам. инв. №
20-3922-35

24490-01 35

Альбом I

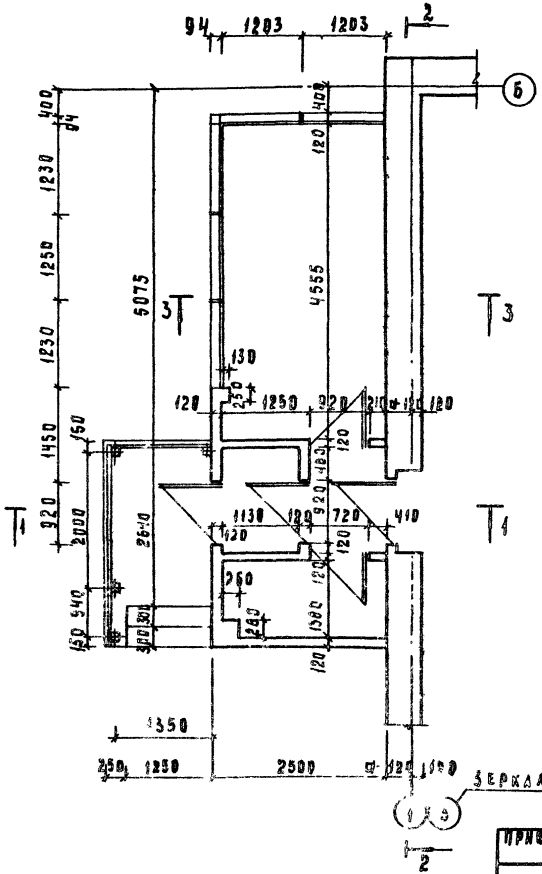

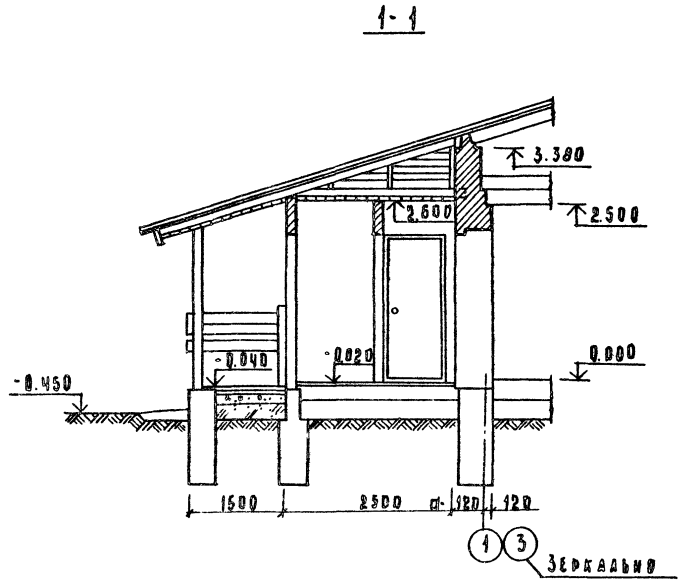

Нормокон	Кубакин		144-12-226.90		АС
Нач.маст	Караваев				
Зам.н.м	Коврижкин		Одноэтажный двухквартирный жилой дом с 3-комнатными квартирами.	Стадия	Лист	Листов
Гал	Кубакин			Р	32	
Гл.спец	Мансюк		Веранда (t: -40°) План. Разрез 1-1	ЦНИИЭП Граждансельстрой		
Архит.	Венедиктов					
Провер.	Мансюк					

Привязан:

Инв. № 8

Инв. № подл. | Подпись и дата | Взам. инв. №

20-3722-36

24490-01 36

Альбом I

2-2

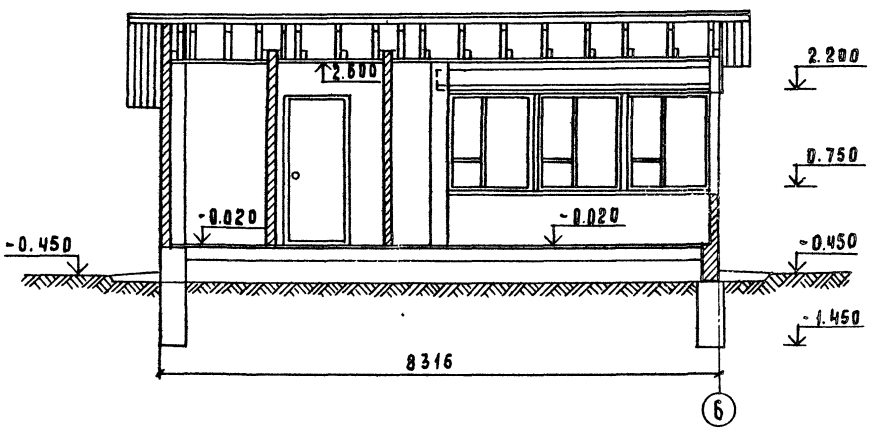

3-3

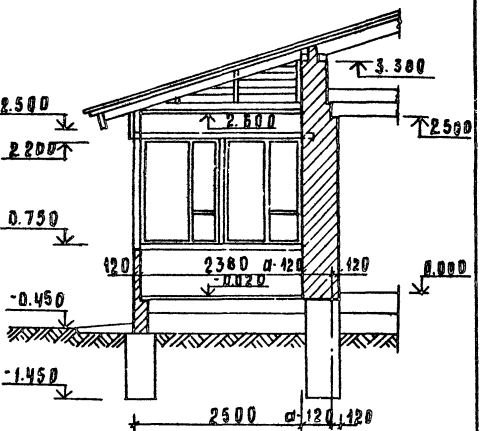

Нормокон.	Кувакин			144-12-226.90	АС
Нач.маст.	Каравлев				
Зам.н.м.	Коврижкин				
Гап	Кувакин				
Гл.спец.	Мансюк				
Архит.	Венедиктов				
Провер.	Мансюк				

Однозтажный двухквартирный жилой дом с 3-комнатными квартирами.

Веранда (t: -40°)
Разрез 2-2; 3-3

Стадия	Лист	Листов
Р	33	

ЦНИИЭП Гражданскельстрой

Привязан:

Инв. №

Инв. № подл. | Подпись и дата | Взам. инв.
20-3922-37

24490-01 37

Альбом I

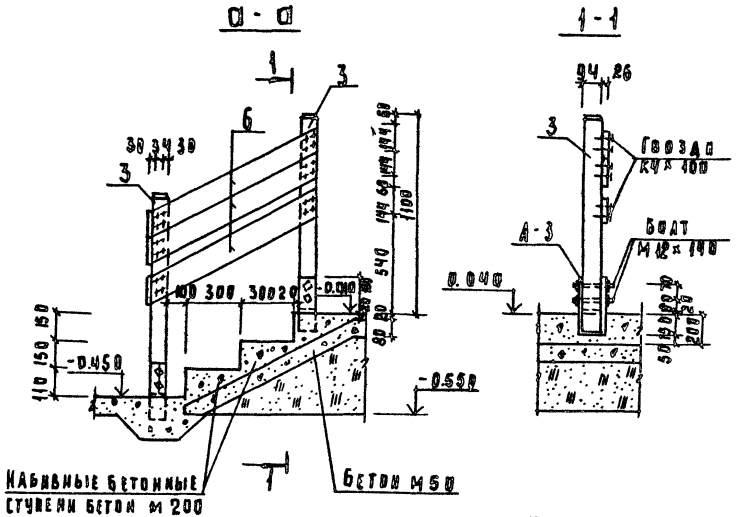

Марка поз.	Обозначение	Наименование	Кол. шт.	Объем ед. м³	Примечания
1	ГОСТ 24454-80Е	Стойка 94×94 ℓ=1150	1	0.015	
2	"	Стойка 44×94 ℓ=1450	2	0.007	
3	"	Стойка 94×94 ℓ=1080	5	0.011	
4	"	Стойка для обшивки 50×100	9.0 м	0.005	
5	"	Подшивка потолка 13×74, п.м.	196.0	0.002	
6	"	Подшивка крыльца 13×74, п.м.	91.0	0.002	
7	"	Обвязочный брус 44×94, п.м.	6.6	0.005	
8	"	Ограждение крыльца 26×144, п.м.	13.0	0.005	
9	"	Бруски 40×75, п.м.	11.0	0.003	
10	"	Поручень 44×94, п.м.	4.0	0.005	
11	"	Обшивка веранды 13×94, п.м.	20.0	0.002	
А-3					
1	ГОСТ 103-76	Анкер-4×94 ℓ=800	5	2.36	

План веранды и узел 1 см. АС-30.

Анкер А-3

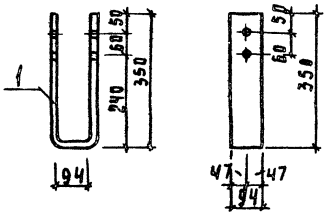

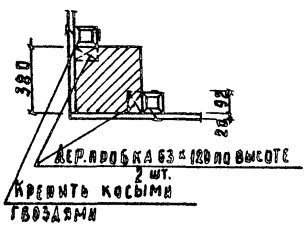

Привязан:

Инв. №

Инв. № подл. | Подпись и дата | Взам. инв. №
20-5722-30

Нормконт.	Кубакин		
Нач. маст.	Караваев		
Зам. гл. инж.	Коврижкина		
ГАП	Кубакин		
Гл. спец.	Маньюк		
Архит.	Венедиктов		
Провер.	Маньюк		

144-12-226.90 АС

Одноэтажный двухквартирный жилой дом с 3-комнатными квартирами

Веранда
Узлы. Спецификация.

Стадия	Лист	Листов
Р	34	

ЦНИИЭП Гражданстрой

Альбом I

Доски ограждения веранды

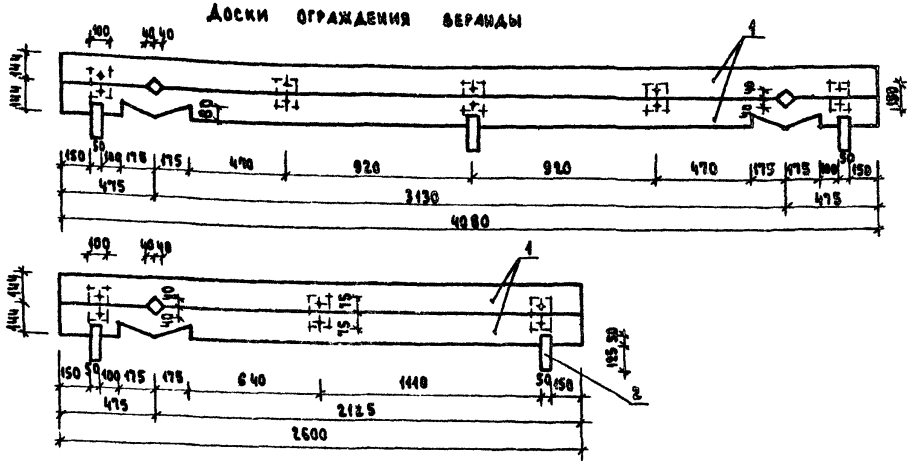

Узел крепления

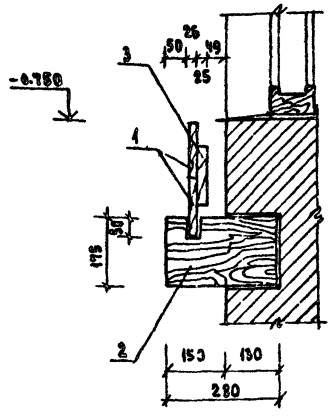

Доски ограждения окон по осям „А", „1", „3"

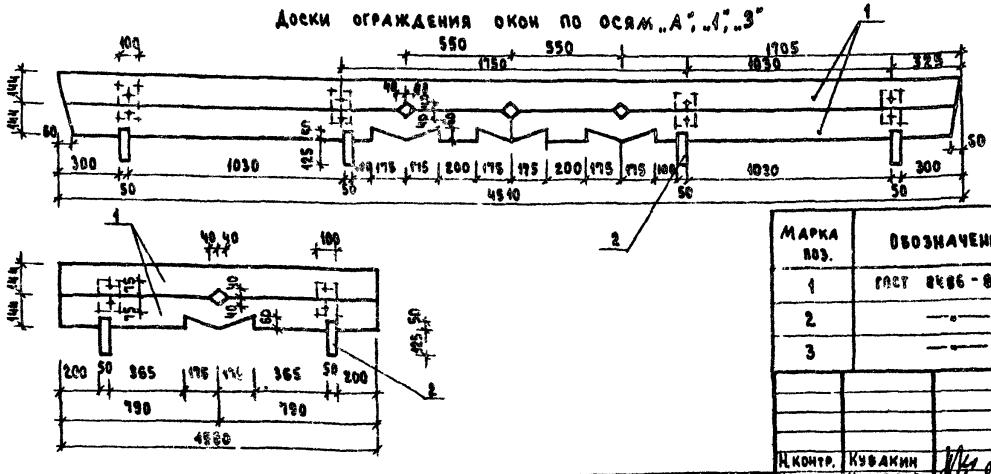

Марка поз.	Обозначение	Наименование	Кол-во	Масса ед. кг	Примечание
1	ГОСТ 8486-86	Доска /25 × 144/	25.5м	0.0226	кол-во в п.м
2	—"—	Доска /50 × 175/	22	0.8624	кол-во в шт.
3	—"—	Брусок /25 × 100/	28	0.0105	—"—

144-12-226.90 АС

Гл.констр.	Кувакин	
Нач.маст.	Карабаев	
Зам.нач.	Коврижкин	
ГАП	Кувакин	
Гл.спец.	Майнюк	
Вед.арх.	Бенедиктова	
Провер.	Кувакин	

Одноэтажный двухквартирный жилой дом с 3-комнатными квартирами

Стадия	Лист	Листов
Р	35	

Доски ограждения

ЦНИИЭП граждансельстрой

Привязан:

Инв.№

Инв.№подл. | Подпись и дата | Взам.инв.№ | 20-3922-37

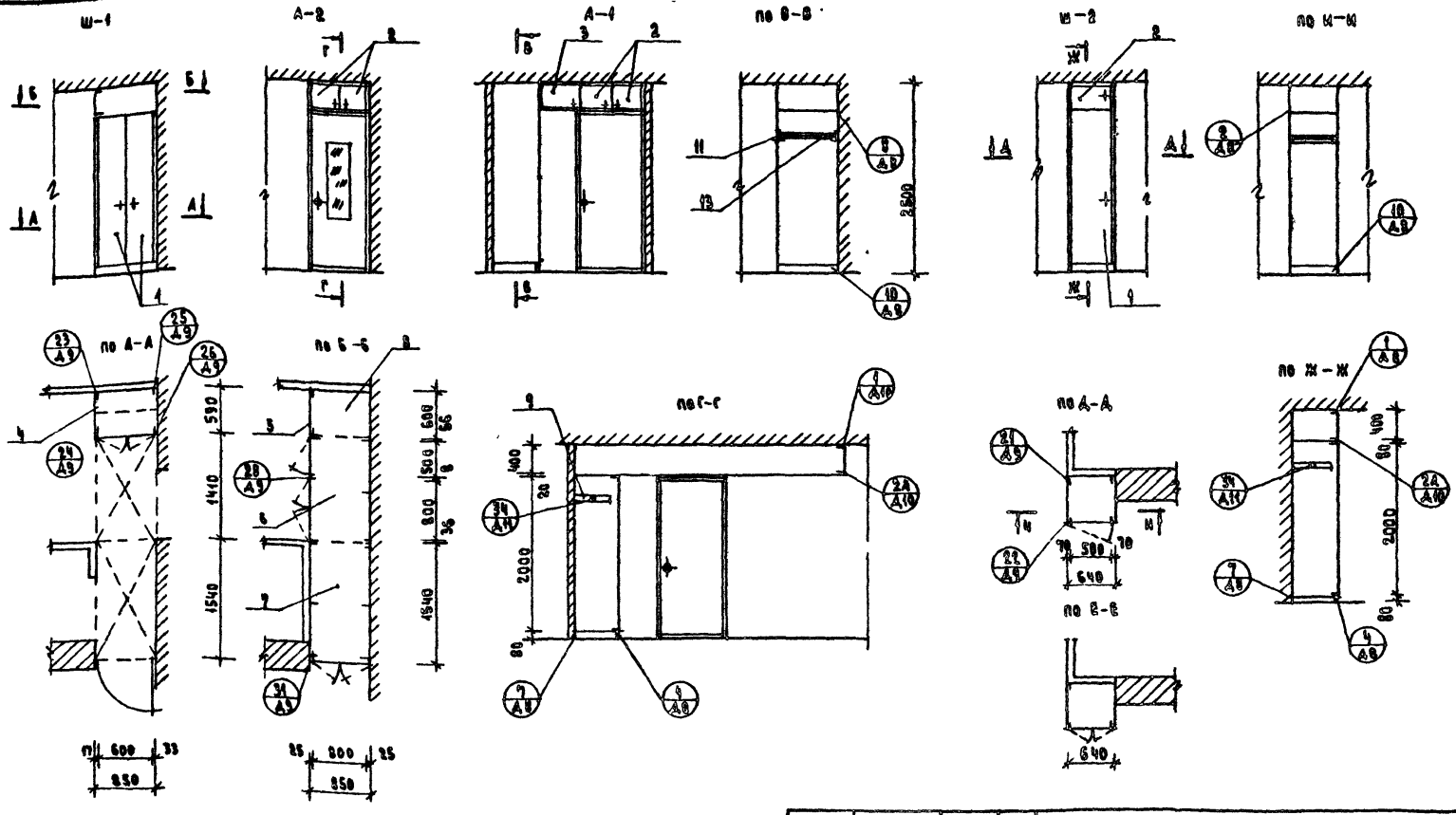

1. Чертежи шкафов Ш-1, Ш-2, Ш-3 и антресолей А-1, А-2, А-3, разработаны для одной квартиры, расположенной в осях 1-2.
2. Количество изделий и расход материалов в расчете на дом увеличиваются в два раза.
3. При монтаже шкафов Ш-1, Ш-2, Ш-3 и антресолей, А-1, А-2, А-3 в квартире, расположенной в осях 2-3, данные чертежи следует читать зеркально.
4. Узлы см. Альбом сер. 1.472.3-3.

Альбом I

Инв. № подл. | 20-3922-40 | Подпись и дата | Взам. инв. №

Привязан

Инв. №

Нормок	Кувакин		
Нач. маст.	Карабаев		
Зам. нач.	Коврижкин		
ГАП	Кувакин		
Гл. спец.	Майсюк		
Зав. арх.	Бенедиктова		
Проверил	Кувакин		

144-12-226.90 АС

Одноэтажный двухквартирный жилой дом с 3-комнатными квартирами	Стадия	Лист	Листов
	Р	36	
Встроенный шкаф Ш-1, вентилируемый шкаф Ш-2, антресоли А-1, А-2 / начало /	ЦНИИЭП гражданстельстрой		

24190-01 40

Альбом I

поз.	Обозначение	Наименование	Кол-во	Расход матер. куб. м³	Расход матер. асб м²	
		ШКАФ ВСТРОЕННЫЙ Ш-1, АНТРЕСОЛИ А-1, А-2				
		Сборочные единицы и детали				
1	1.172.5-6-0100СБ	Дверка шкафа ДШ20-8	1	0.0062	4.6	
2	1.172.5-6-0200СБ	Дверка антресоли ДА 4-8	1	0.005	0.58	
3	1.172.5-6-0200СБ	Дверка антресоли ДА 4-5	1	0.0018	0.16	
4	1.172.5-6-0500СБ	Стенка боковая СБШ21-6	1	—	1.24	
5	1.172.5-6-0600СБ	Стенка боковая добор СБА5-6	1	—	0.23	
6	1.172.5-6-0800СБ	Полка антресольная /1440×850/	1	—	1.20	
7	1.172.5-6-0800СБ	Полка антресольная /1540×850/	1	—	1.31	
8	1.172.5-6-0800СБ	Полка антресольная ПАБ-8	1	—	0.47	
9	1.172.5-6-0900СБ	Полка переставная ППБ-8	2	—	0.9	
10	1.172.5-6-0006	Полкодержатель ПД-2	2	0.0004	—	
11	1.172.5-6-0005	Штангодержатель	2	0.0016	—	
12	1.172.5-6-0002	Монтажный брус БМ-21	3	0.006	—	
13	1.172.5-6-0003	Штанга Ш-1	1	0.00172	—	
14	1.172.5-6-0007	Цоколь п/м	0.85	0.0017	—	
15	1.172.5-6-0008	Наличник Н-2 п/м	5.2	0.0016	—	
16	1.172.5-6-0008	Наличник Н-4 п/м	2.65	0.0013	—	
17	1.172.5-6-0013	Угольник крепежный УМ-1	9	—	—	
18	1.172.5-6-0014	Угольник крепежный УМ-2	5	—	—	
19	1.172.5-6-0009	Винт с гайкой стяжной В-2	12	—	—	

поз.	Обозначение	Наименование	Кол-во	Расход матер. хв м³	Расход матер. асб м²	
		ШКАФ ВСТРОЕННЫЙ Ш-2				
		Сборочные единицы и детали				
1	1.172.5-6-0100СБ	Дверка шкафа ДШ20-6	1	0.0051	4.2	
2	1.172.5-6-0200СБ	Дверка антресоли ДА3-6	1	0.002	0.2	
3	1.172.5-6-0500СБ	Стенка боковая СБШ21-6	2	—	2.48	
4	1.172.5-6-0600СБ	Стенка боковая	2	—	0.46	
5	1.172.5-6-0800СБ	Полка антресольная ПАБ-8	1	—	0.35	
6	1.172.5-6-0900СБ	Полка переставная ППБ-8	2	—	0.68	
7	1.172.5-6-0006	Полкодержатель ПД-2	2	0.0004	—	
8	1.172.5-6-0002	Монтажный брус БМ-21	2	0.004	—	
9	1.172.5-6-0007	Цоколь п/м	0.65	0.0013	—	
10	1.172.5-6-0008	Наличник Н-2 п/м	0.65	0.0004	—	
11	1.172.5-6-0013	Угольник крепежный УМ-2	4	—	—	
12	1.172.5-6-0009	Винт с гайкой стяжной В-2	16	—	—	
13	1.172.5-6-0005	Штангодержатель	2	0.0016	—	
14	1.172.5-6-0003	Штанга Ш-1	1	0.00172	—	

Узлы и детали см. альбом сер 1.172.5-6

Инв.№подл. | Подпись и дата | Взам.инв.№ | 20-3922-11

Привязан

Инв.№

Нормок.	Кувакин	
Нач.маст	Караваев	
Зам.нач	Коврижкин	
ГАП	Кувакин	
Гл.спец.	Майсюк	
Арх.гк.	Бенедиктов	
Провер.	Кувакин	

144-12-226.90 АС

Одноэтажный двухквартирный жилой дом с 3-комнатными квартирами

Стадия Р | Лист 37 | Листов

Встроенный шкаф Ш-1, вентилируемый шкаф Ш-2, антресоли А-1, А-2 /окончание/

ЦНИИЭП граждансельстрой

24490-01 41

Альбом I

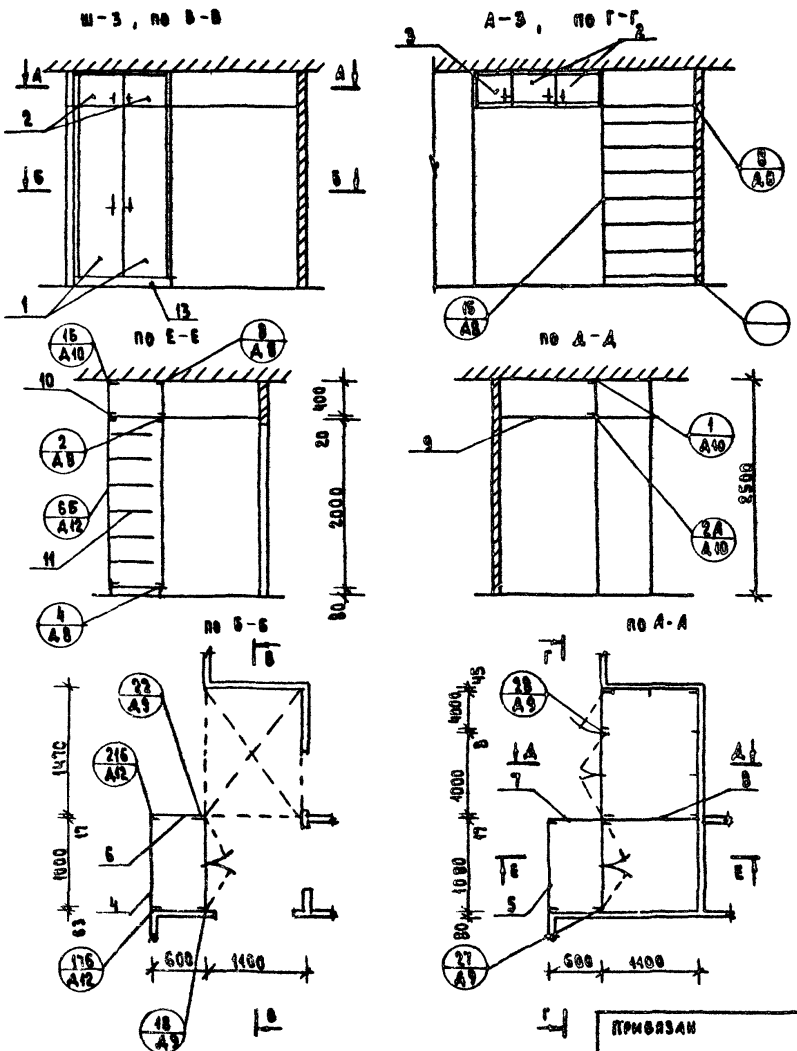

поз.	Обозначение	Наименование	Кол-во	Расход матер. на 1 м3	Расход матер. на 1 м2	
		Шкаф встроенный Ш-3, антресоль А-3				
		Сборочные единицы и детали				
1.	1.172.5-6-0100 СБ	Дверка шкафа ДШ 20-10	1	0.0056	2.0	
2	1.172.5-6-0200 СБ	Дверка антресоли ДА 4-10	2	0.006	0.64	
3	1.172.5-6-0200 СБ	Дверка антресоли ДА 4-4	1	0.0046	0.43	
4	1.172.5-6-0300 СБ	Стенка шкафа задняя СШ 20-10	1	0.0056	2.0	
5	1.172.5-6-0400 СБ	Стенка антресоли задняя САЧ-10	1	0.0029	0.32	
6	1.172.5-6-0500 СБ	Стенка боковая СБШ 21-6	1		1.9	
7	1.172.5-6-0600 СБ	Стенка боковая антресоли СБА 4-6	1		0.23	
8	1.172.5-6-0600 СБ	Стенка антресоли /1100 х 400/	1		0.44	
9	1.172.5-6-0800 СБ	Полка антресольная /1470 х 1100/	1		1.62	
10	1.172.5-6-0800 СБ	Полка антресольная ПА6-10	1		0.59	
11	1.172.5-6-0900 СБ	Полка переставная ППБ-10	7		3.99	
12	1.172.5-6-0006	Полкодержатель ПД-2	14	0.003		
13	1.172.5-6-0007	Цоколь п/м	2.2	0.0044		
14	1.172.5-6-0008	Наличник Н-2 п/м	4.2	0.0021		
15	1.172.5-6-0008	Наличник Н-4 п/м	4.8	0.0034		
16	1.172.5-6-0013	Угольник крепежный УМ-1	5			
17	1.172.5-6-0014	Угольник крепежный УМ-2	12			
18	1.172.5-6-0009	Винт с гайкой стяжной В-2	14			

Узлы и детали см. альбом сер. 1.172.5-6

Привязан

Инв. №

Н. контр.	Кувакин	
Нач. маст	Караваев	
Зам. нач.	Коврижкин	
ГАП	Кувакин	
Гл. спец.	Майсюк	
Вед. арх.	Бенедиктова	
Провер.	Кувакин	

144-12-226.90 АС

Одноэтажный двухквартирный жилой дом с 3-комнатными квартирами

Встроенный шкаф Ш-3 Антресоль А-3

Стадия	Лист	Листов
Р	38	

ЦНИИЭП Гражданзавстрой

Инв. № подл. | Подпись и дата | Взам. инв. №

20-3922-42

План разбивки перегородок

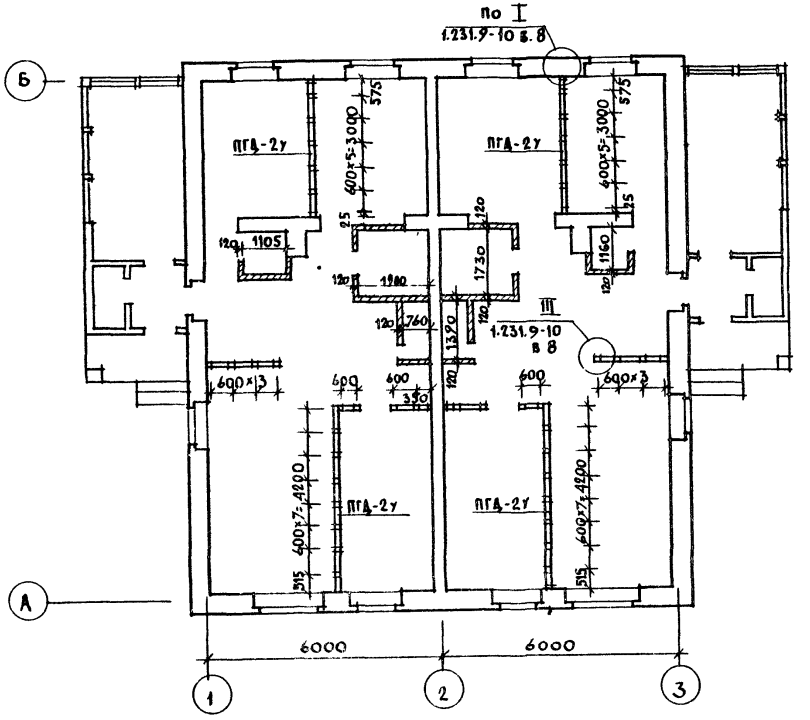

1. Под всеми перегородками из гипсоволокнистых листов устраиваются кирпичные столбики с шагом 800мм, по которым устраиваются лаги.
2. Узлы перегородок см. по серии 1.231.9-10 в. 8.

				144-12-226.90 АС			
		Н. контр.	Майсюк				
Привязан		Нач. мас	Караваев	Одноэтажный двухквартирный жилой дом с 3-комнатными квартирами	Стадия	Лист	Листов
		Зам. нач	Коврижкин		Р	39	
		ГАП	Кувакин				
		Гл. спец	Майсюк	Вариант перегородок из гипсоволокнистых листов поэлементной сборки	ЦНИИЭП граждансельстрой		
		Испол.	Венедиктов				
Инв. №		Провер	Кувакин				

Инв. № подл. | Подпись и дата | Взам. инв. №
20-3922-43

Альбом I

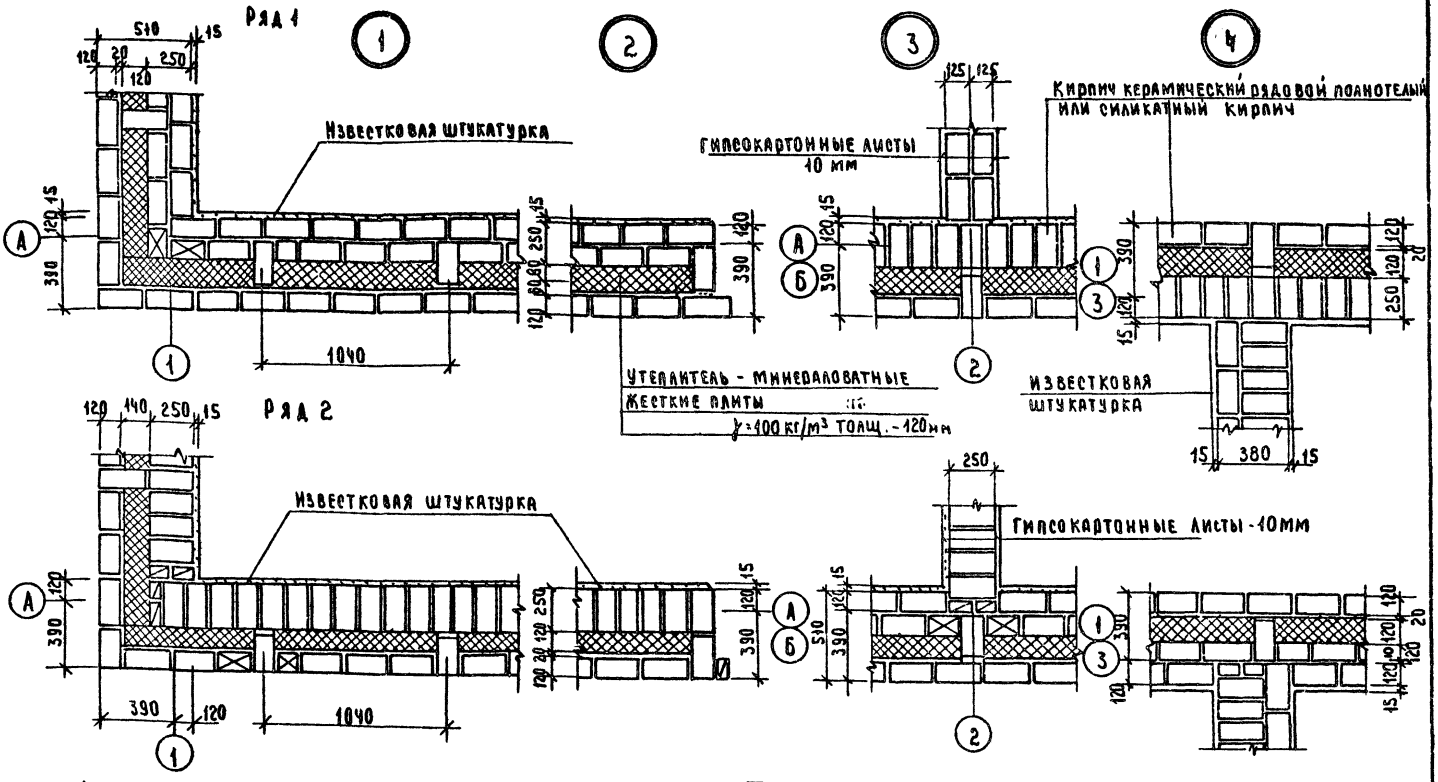

Данный лист см. совместно с листом АС-9

Данные узлы разработаны в соответствии с серией 2.130-8 в. 1.

Арматурные сетки устанавливать в уровне перекрытий в углах и пересечениях стен, а также в уровне верха и низа простенков.

Расход ф4 BpI на арматурные сетки - 36,0 кг

Привязан

Инв.№

Н. контр.	Майсюк		
Рук. маст.	Кадавдев		
Зам. рук.	Коврижкин		
ГАП	Кувакин		
Гл. спец.	Майсюк		
Инж. ф. кат.	Третьяченко		
Провер.	Майсюк		

144-12-226.90 АС

Одноэтажный двухквартирный жилой дом с 3 комнатными квартирами

Стадия	Лист	Листов
Р	40	

Узлы плана 1,2,3,4. /Облегченная кладка тип „А" вариант/.

ЦНИИЭП гражданселькстрой

24490-01 44

Инв.№ подл. | Подпись и дата | Взам. инв.№ 20-3922-44

Альбом I

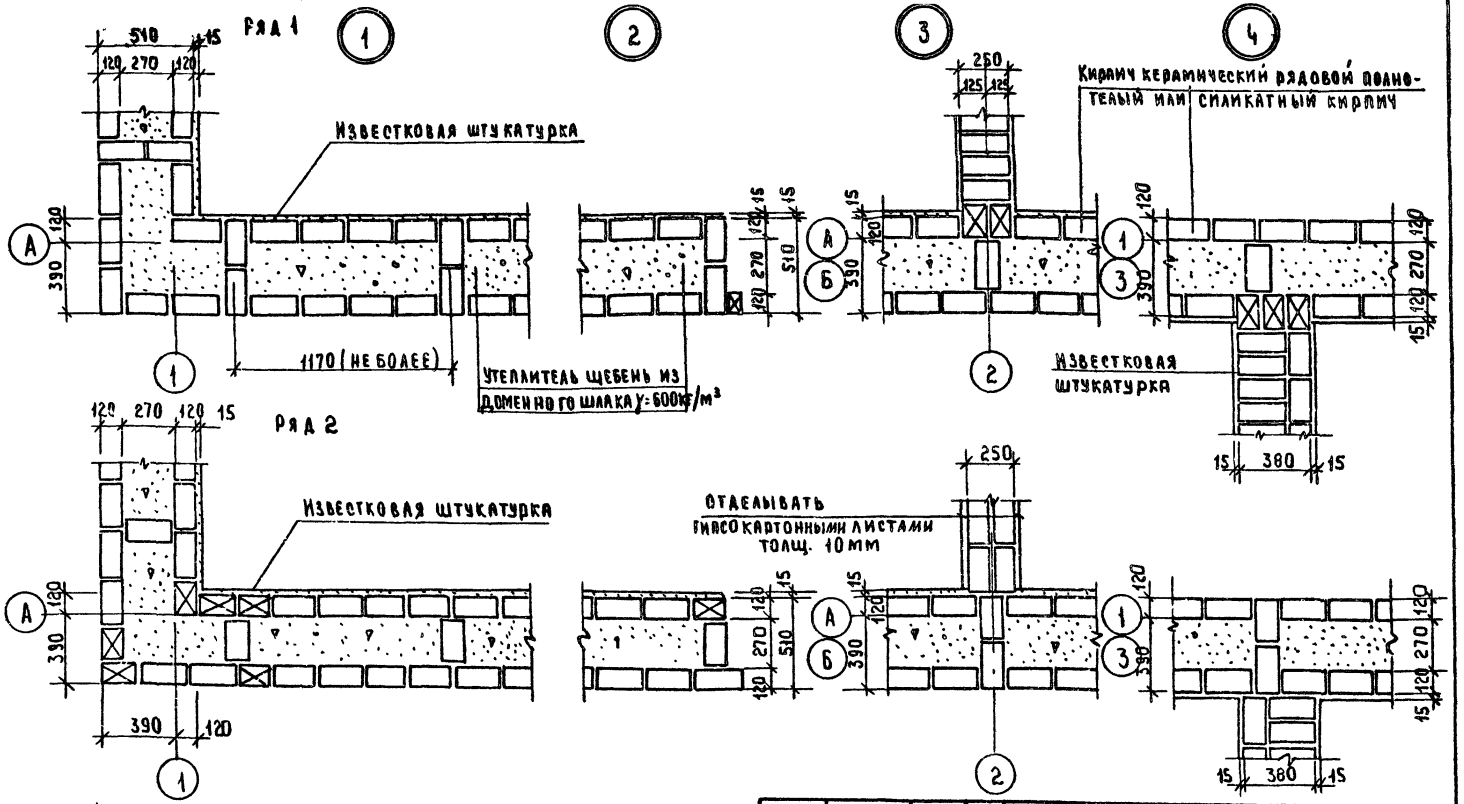

Данный лист см. совместно с листом АС-9

Данные узлы разработаны в соответствии с серией 2.130-8 в.1

Арматурные сетки устанавливать в уровне перекрытий в углах пересечениях стен, а также в уровне верха и низа проемов.

Расход Ф4 BrI на арматурные сетки - 26.0 кг

Привязан

Инв.№

Н.контр	Майсюк	
Рук.маст	Караваев	
Зам.рук.гр	Коврижкин	
ГАП	Кувакин	
Гл.спец	Майсюк	
Инж.по кап	Третьяченко	
Провер	Майсюк	

144-12-226.90 АС

Одноэтажный двухквартирный жилой дом с 3 комнатными квартирами

Стадия	Лист	Листов
Р	44	

Узлы плана 1.2.3.4 /облегченная кладка тип „Б" вариант/

ЦНИИЭП граждансельстрой

Инв.№ подл. | Подпись и дата | Взам.инв.№ 20-3922-УГ

Альбом I

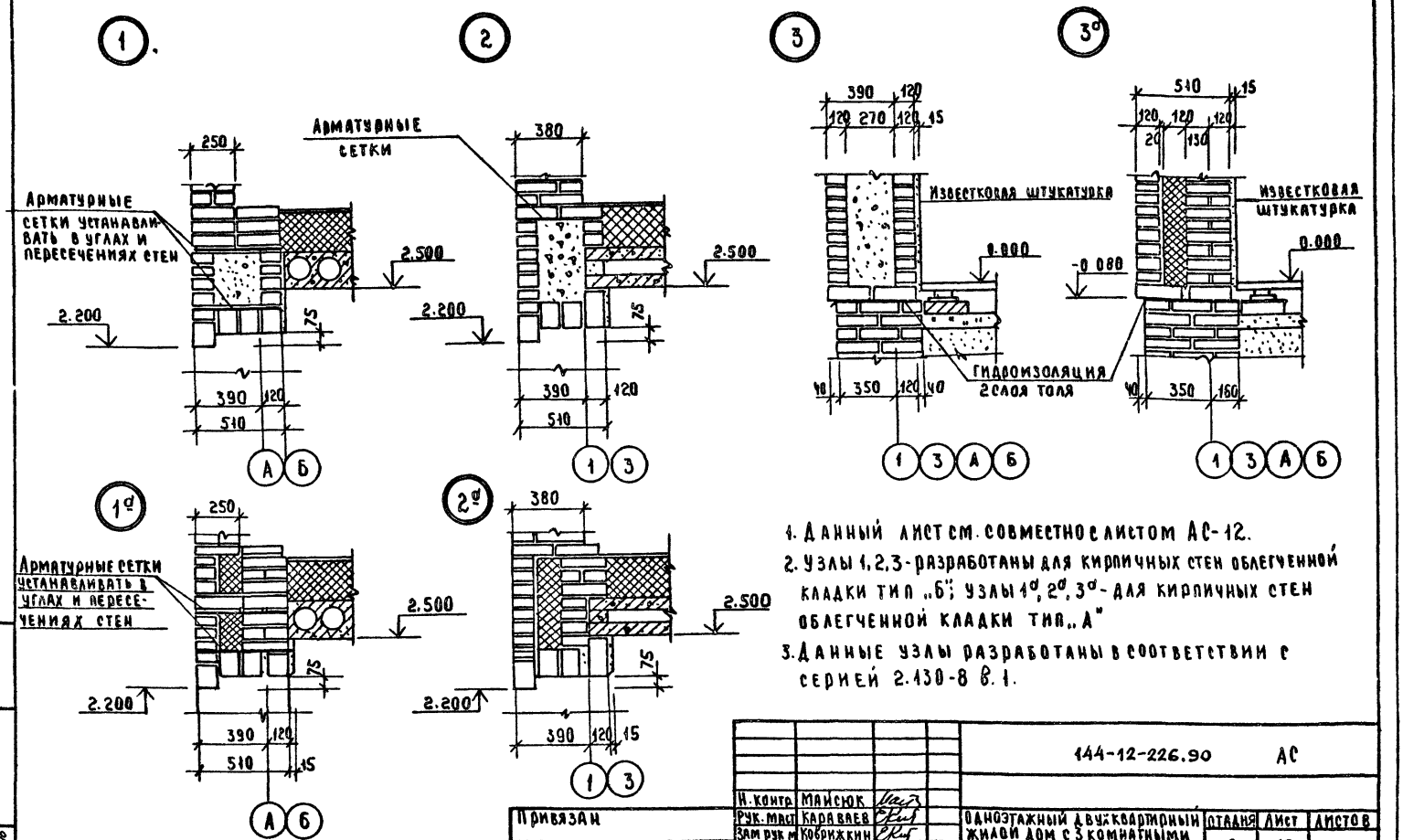

1. Данный лист см. совместно с листом АС-12.
2. Узлы 1, 2, 3 - разработаны для кирпичных стен облегченной кладки тип „Б"; узлы 1а, 2а, 3а - для кирпичных стен облегченной кладки тип „А"
3. Данные узлы разработаны в соответствии с серией 2.130-8 в. 1.

Привязан

Инв.№

Н. контр.	Майсюк		
Рук. маст.	Караваев		
Зам. рук. м.	Кобрижкин		
ГАП	Кувакин		
Гл. сп.	Майсюк		
Инж. III кат.	Третьяченко		
Провер.	Майсюк		

144-12-226.90 АС

Одноэтажный двухквартирный жилой дом с 3 комнатными квартирами

Стадия	Лист	Листов
Р	42	

Узлы разрезов 1, 2, 3, 1а, 2а, 3а (облегченная кладка тип „А" и „Б" варианты)

ЦНИИЭП гражданселькстрой

Инв.№ подл. | Подпись и дата | Взам. инв.№ 20-3922-48

Альбом I

Фасад 1-3

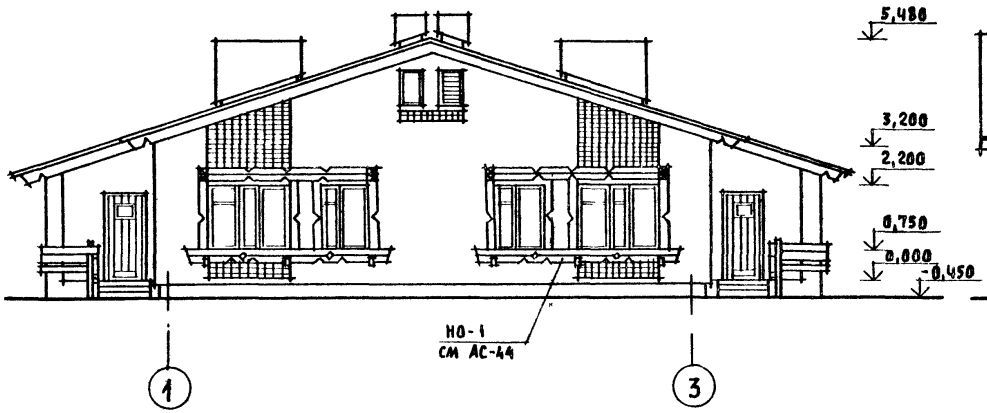

Фасад А-Б

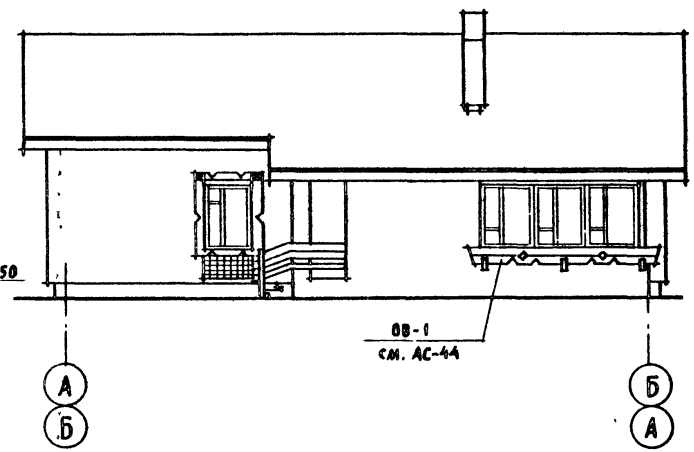

Фасад 3-1

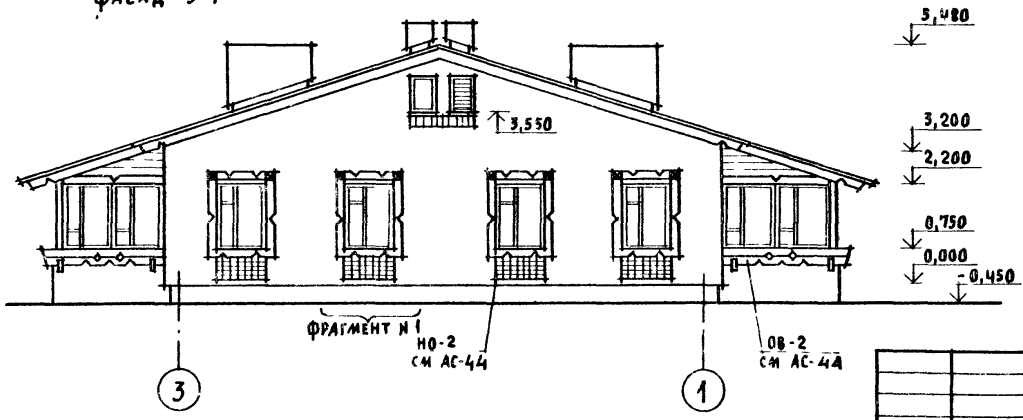

Фасад Б-А идентичен фасаду А-Б.

Привязан			
Инв. N			

Нормок.	Кувакин	
Нач мас.	Караваев	
Зам нач	Коврижкин	
ГАП	Кувакин	
Гл спец	Майсюк	
Архитек	Бенедиктова	
Провер.	Кувакин	

144-12-226.90 АС

Одноэтажный двухквартирный жилой дом с 3-комнатными квартирами	Стадия	Лист	Листов
	Р	43	
Фасады 1-3, А-Б, 3-1 (вариант 1)	ЦНИИЭП Граждансельстрой		

24490-01 47

Инв. N подл.	Подпись и дата	Взам. инв. N
10-3922-47		

Альбом I

НО-1

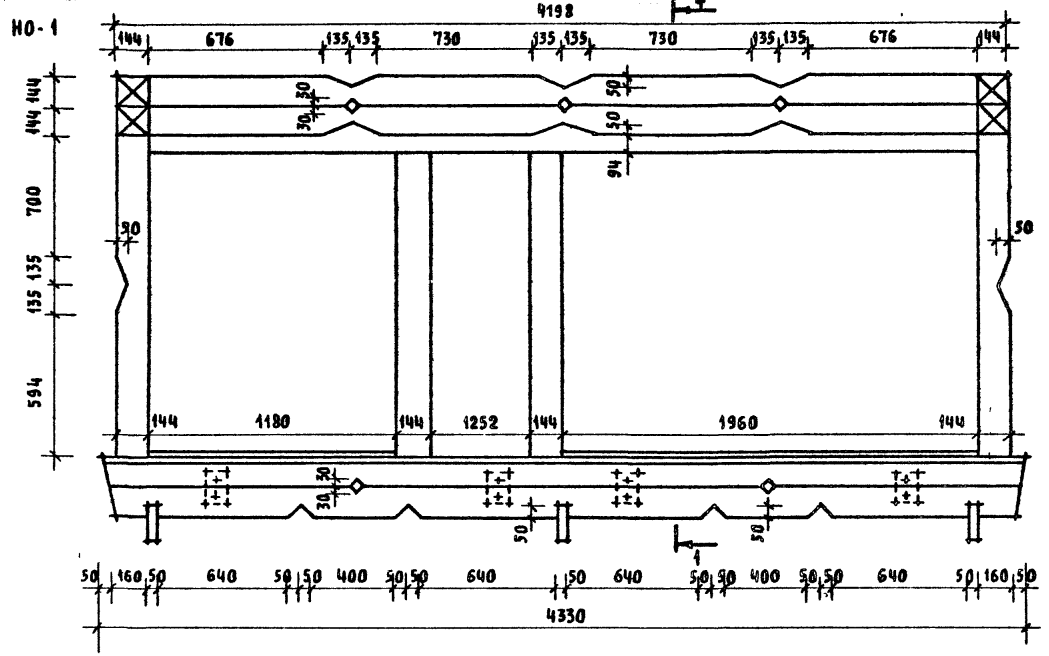

1-1

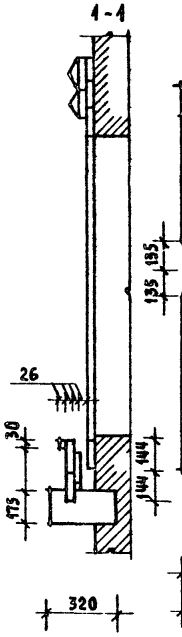

НО-2

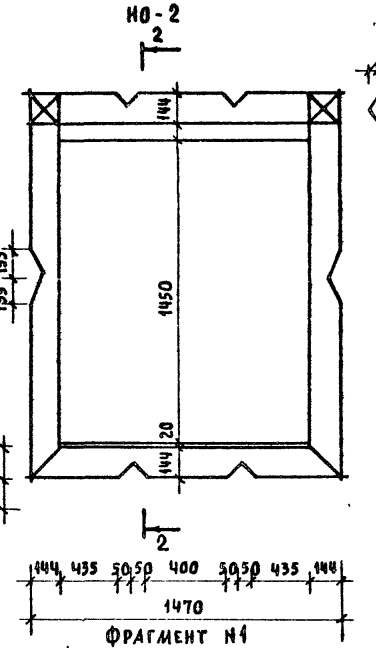

2-2

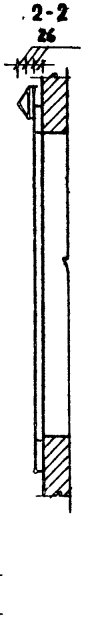

Фрагмент N1

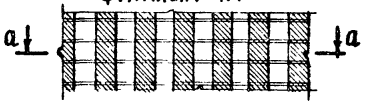

а-а



ОВ-1

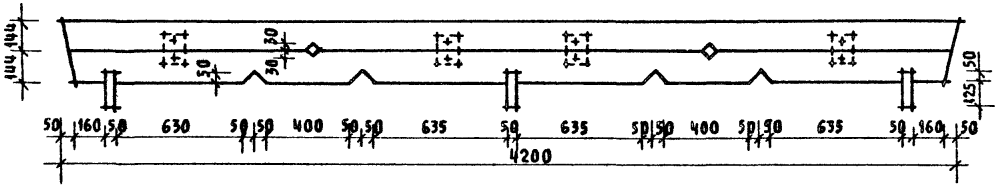

ОВ-2

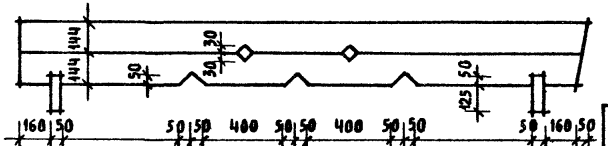

Привязан			
Инв. N			

Нормок.	Кувакин	
Нач. мас.	Караваев	
Зам нач.	Коврижкин	
ГАП	Кувакин	
Гл. спец.	Майсюк	
Архитек	Бенедиктов	
Провер.	Кувакин	

144-12-226.90 АС

Одноэтажный, двухквартирный жилой дом с 3-комнатными квартирами

Стадия	Лист	Листов
Р	44	

Декоративные элементы НО-1, НО-2, ОВ-1, ОВ-2. Фрагмент N1 (вариант)

ЦНИИЭП ГРАЖДАНСЕЛЬСТРОЙ

Инв N подл. | Подпись и дата | Взам. инв N | 20-3922-48

Альбом I

Фасад 1-3

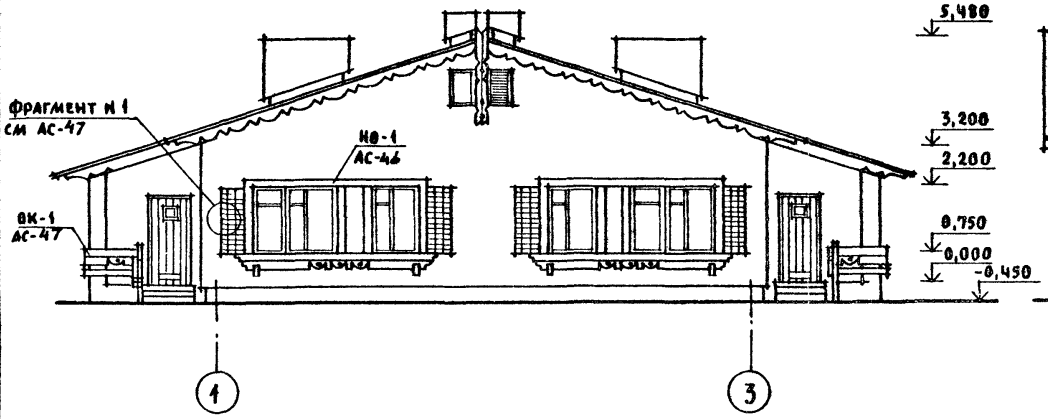

Фасад А-Б

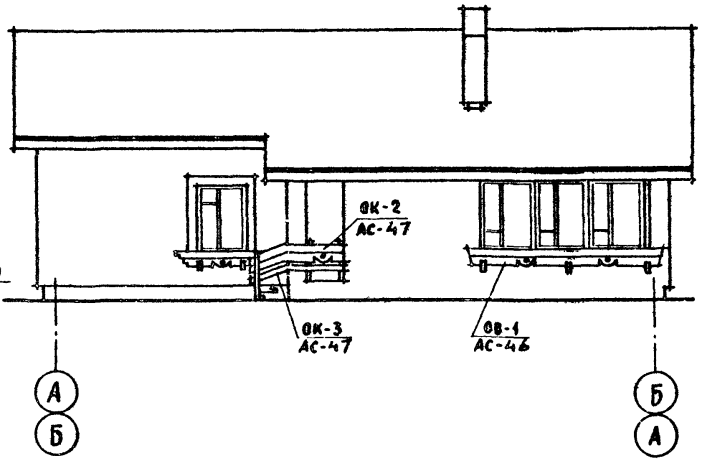

Фасад 3-1

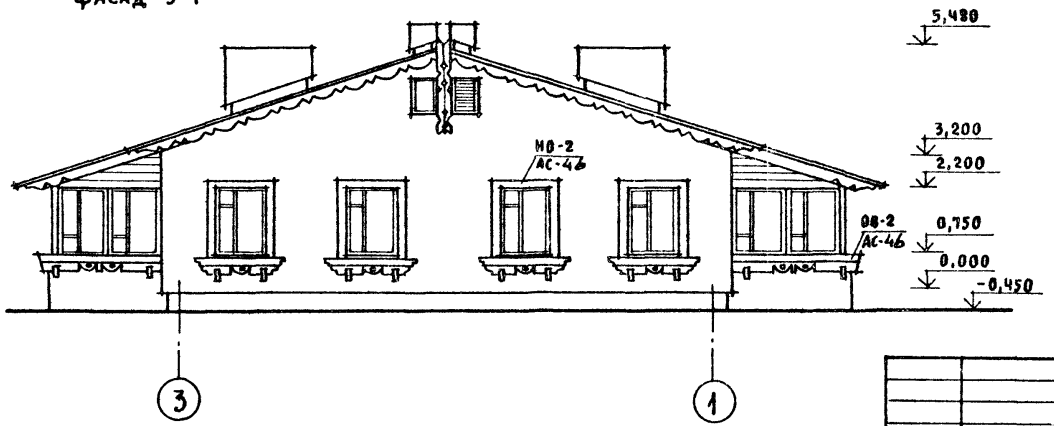

Фасад Б-А идентичен фасаду А-Б.

				144-12-226.90		АС
Нормок	Кувакин					
Нач мас.	Караваев			Одноэтажный двухквартирный жилой дом с 3-комнатными квартирами	Стадия	Лист	Листов
Зам нач	Коврижкин				Р	45	
ГАП	Кувакин						
Гл спец	Майсюк			Фасады 1-3; А-Б; 3-1 (вариант 2)	ЦНИИЭП гражданселькстрой		
Архитек	Венедиктова						
Провер	Кувакин						

Привязан

Инв N

Инв N подл. | 20-3922-49 | Подпись и дата | Взам инв N

Альбом I

НО-1

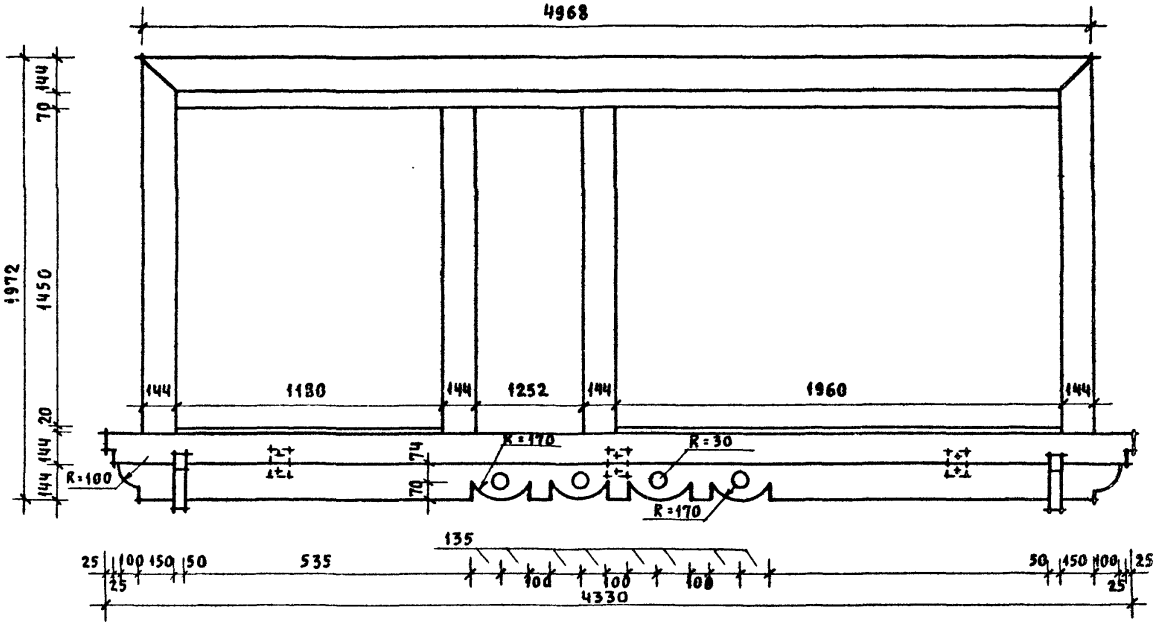

НО-2

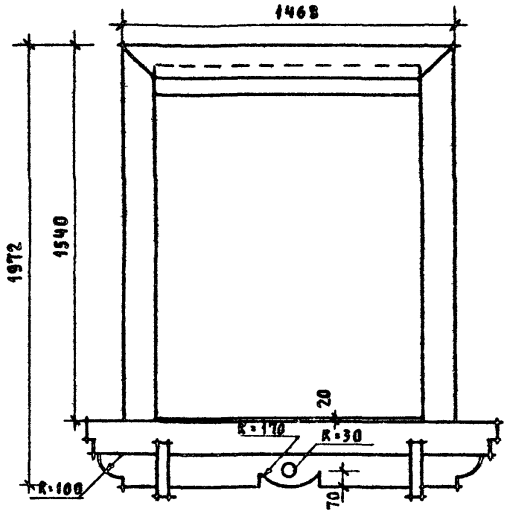

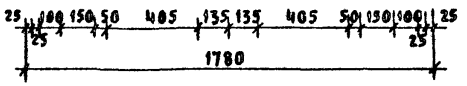

ОВ-1

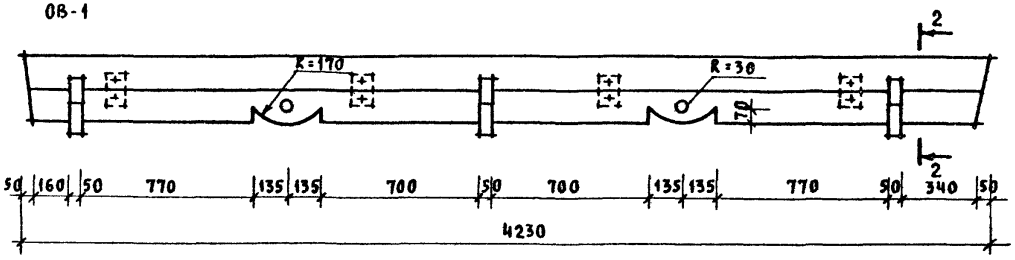

2-2

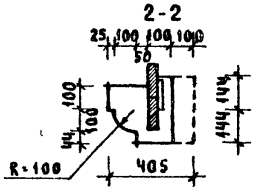

ОВ-2

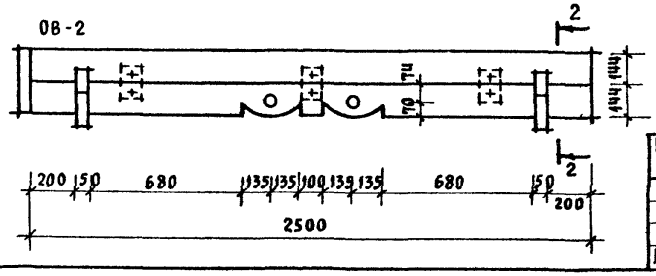

Нормок.	Кувакин		
Нач. мас	Караваев		
Зам нач.	Ковржкин		
ГАП	Кувакин		
Гл спец.	Майсюк		
Архитек.	Венедиктова		
Провер.	Кувакин		

Привязан

Инв. N

144-12-226.90 АС

Одноэтажный, двухквартирный жилой дом с 3-комнатными квартирами

Стадия	Лист	Листов
Р	46	

Декоративные элементы НО-1; НО-2; ОВ-1; ОВ-2 (вариант 2)

ЦНИИЭП Граждансельстрой

Инв. N подл. 20-3922-50 | Подпись и дата | Взам. инв. N

24490-01 50

Альбом I

ОК-3

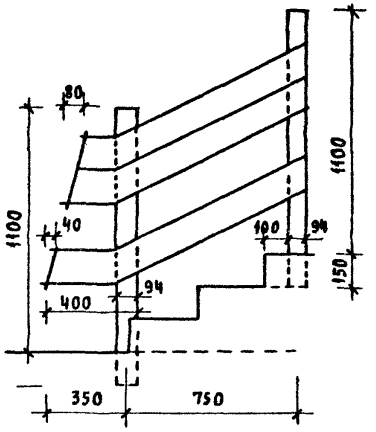

ОК-1

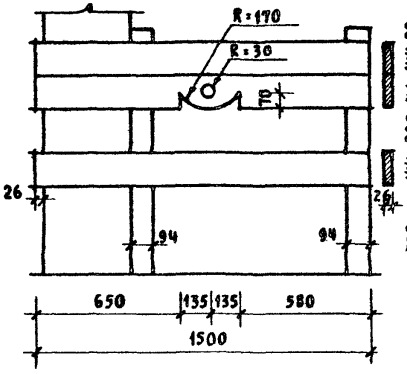

ОК-2

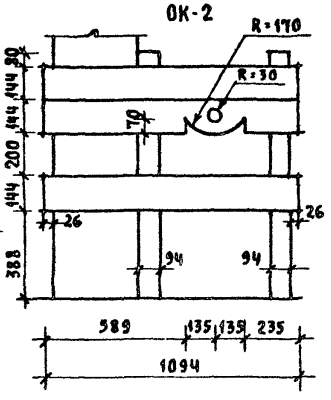

П-1

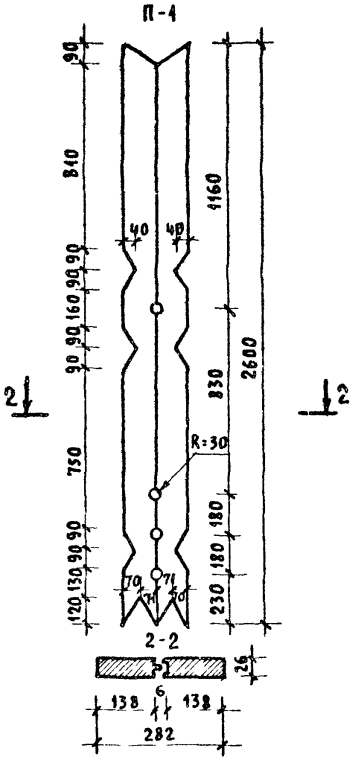

АД-1

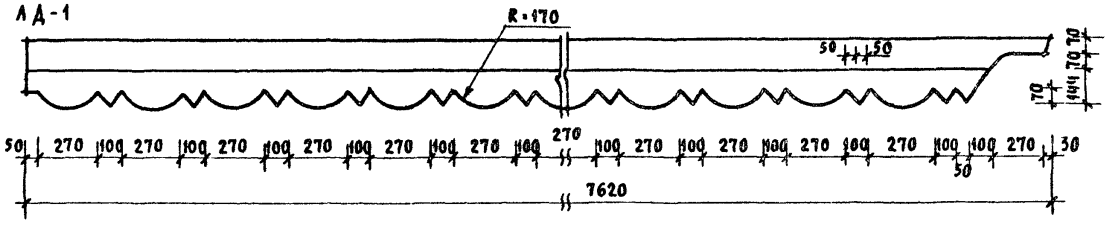

Фрагмент N1

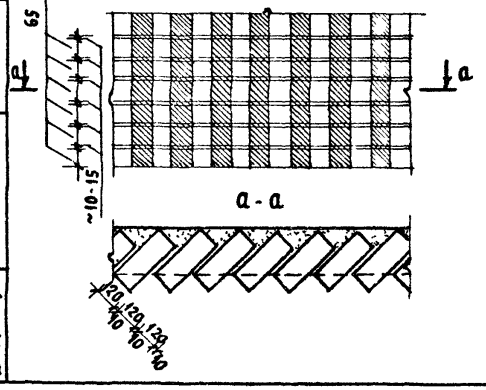

Законцовка лобового щита

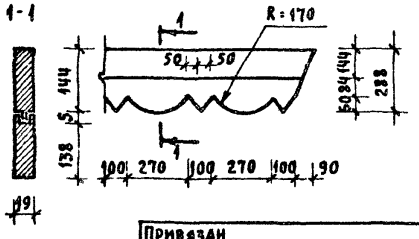

Расход древесины на декоративные элементы по дому 3,0 м³

Нормок	Кувакин		
Нач.мас	Караваев		
Зам.нач	Коврижкин		
ГАП	Кувакин		
Га спец	Майсюк		
Архитек	Венедиктова		
Провер.	Кувакин		

Привязан

Инв. N

144-12-226.90 АС

Одноэтажный двухквартирный жилой дом с 3-комнатными квартирами

Стадия	Лист	Листов
Р	47	

Декоративные элементы ОК-3; ОК-1; ОК-2; П-1; АД-1. Фрагмент N1 (вариант 2)

ЦНИИЭП Гражданселькстрой

24490-01 51

Инв. N подл. | Подпись и дата | Взам. инв. N

20-3722-51

Альбом I

Фасад 1-3

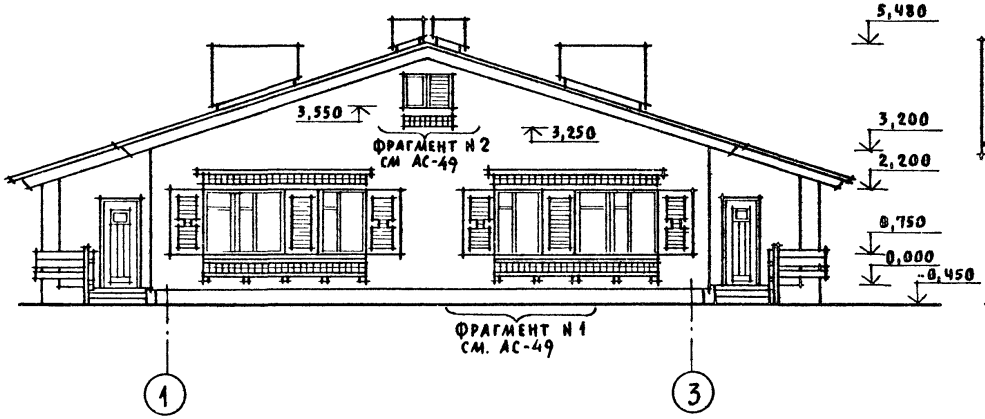

Фасад А-Б

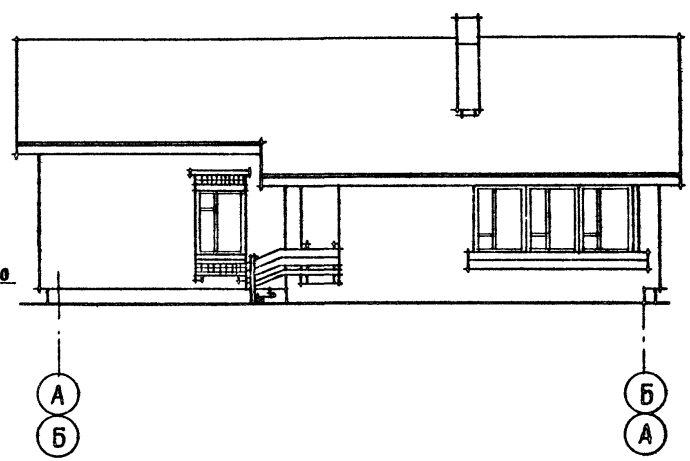

Фасад 3-1

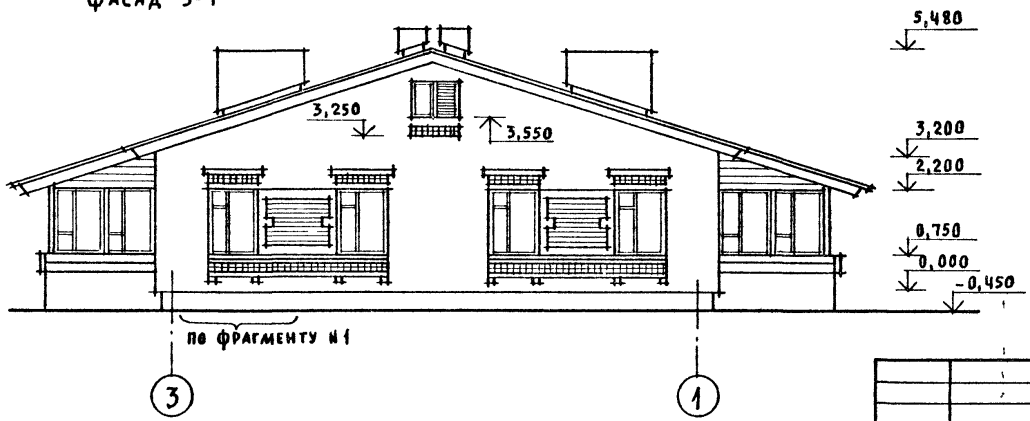

Фасад Б-А идентичен фасаду А-Б.

		144-12-226.90	АС
Нормок	Кувакин		
Нач мас	Караваев	Одноэтажный двухквартирный жилой дом с 3-комнатными квартирами	Стадия: Р; Лист: 48; Листов:
Зам нач.	Коврижкин		
ГАП	Кувакин		
Гл спец	Майсюк	Фасады 1-3; А-Б; 3-1 (вариант 3)	ЦНИИЭП гражданселькстрой
Архитек	Венедиктова		
Провер.	Кувакин		

Привязан

Инв. N

Инв. N подл. | Подпись и дата | Взам инв. N
20-3922-52

Альбом I

Фрагмент N 1

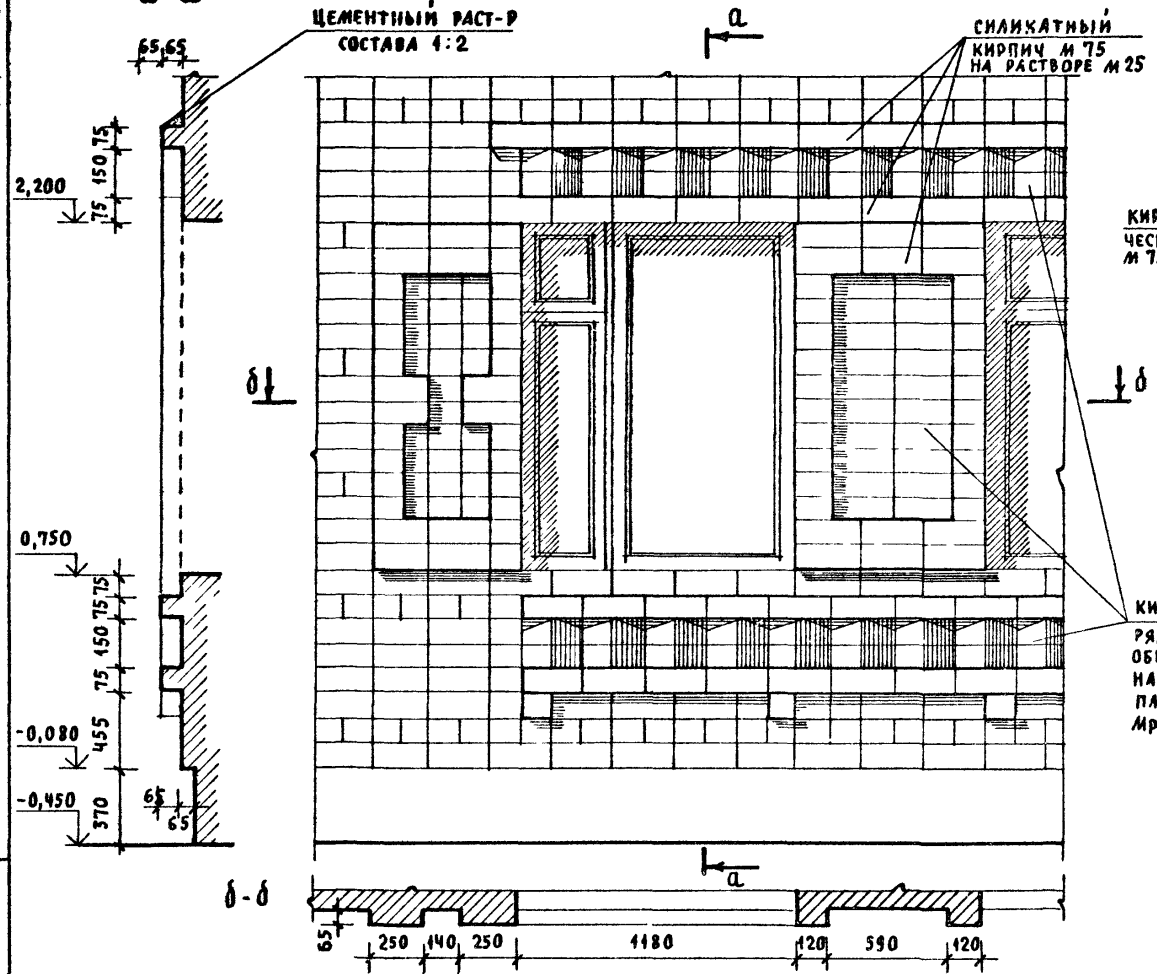

Фрагмент N 2

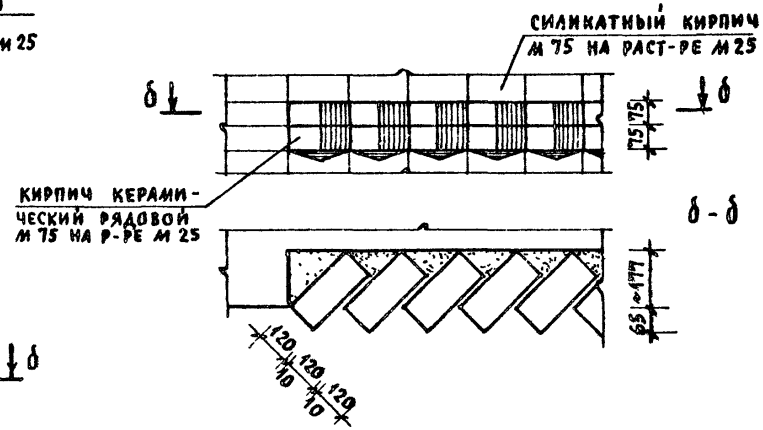

Инв. N подл.	20-3922-73	Подпись и дата	
Взам. инв. N			

Привязан

Инв N

Нормок	Кувакин	
Нач мас	Караваев	
Зам нач	Коврижкин	
ГАП	Кувакин	
Гл спец	Майсюк	
Архитек.	Венедиктова	
Провер.	Кувакин	

144-12-226.90 АС

Одноэтажный, двухквартирный жилой дом с 3-комнатными квартирами

Стадия	Лист	Листов
Р	49	

Фрагмент N 1, Фрагмент N 2 (вариант 3)

ЦНИИЭП Граждансельстрой

Альбом I

Фрагмент плана с расстановкой мебели в общей комнате

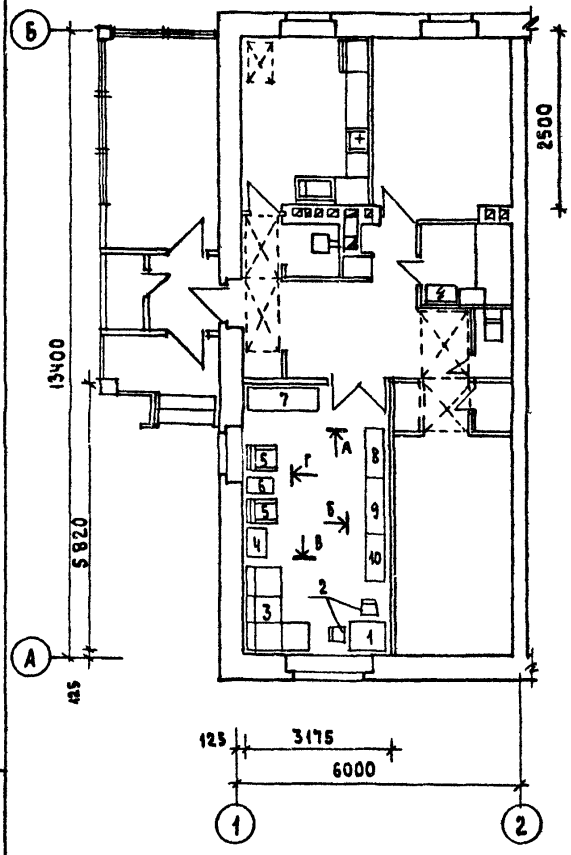

Развертки стен с расстановкой мебели в общей комнате

Вид „А" Вид „Б" Вид „В" Вид „Г"

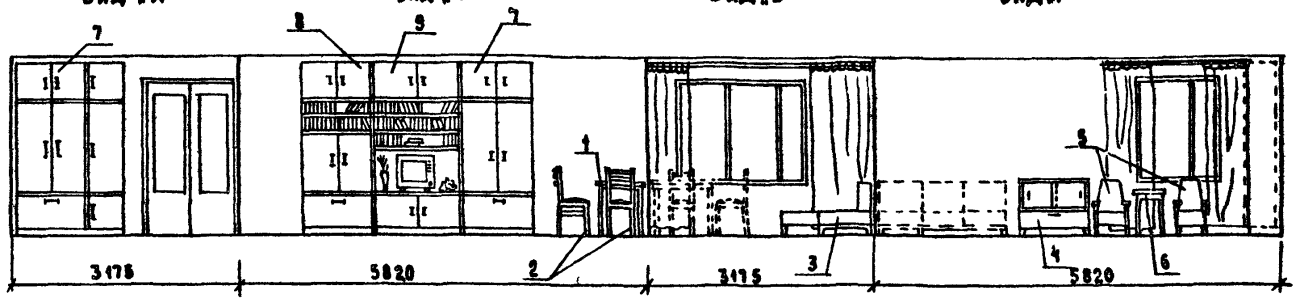

1. Типы мебели даны на основе действующих государственных стандартов.
2. Расстановка групп мебели определялась соответственно функциональным зонам помещения и осуществлялась на основе отбора рациональной номенклатуры мебели. При этом учитывалась возможность взаимозаменяемости предметов и сочетания различных вариантов нормализованных наборов или групп мебели в помещении с учетом допускаемого процента насыщенности мебелью.

Вид мебели:

1. Стол
2. Стул
3. Софа
4. Тумба
5. Кресло
6. Журнальный столик
7. Шкаф платяной
8. Шкаф комбинированный
9. Шкаф комбинированный с нишей для телевизора

Инв. № подл. | 10-3922-54 | Подпись и дата | Взам. инв. №

Привязан:

Инв. №

Нормок.	Кувакин	
Нач. маст	Караваев	
Зам. нач.	Коврижкин	
ГАП	Кувакин	
Гл. спец	Майсюк	
Вед. арх.	Венедиктова	
Провер.	Кувакин	

144-12-226.90 АС

Одноэтажный двухквартирный жилой дом с 3 комнатными квартирами

Стадия	Лист	Листов
Р	50	

Вариант решения интерьера общей комнаты

ЦНИИЭП Гражданстрой

24490-01 54

Альбом I

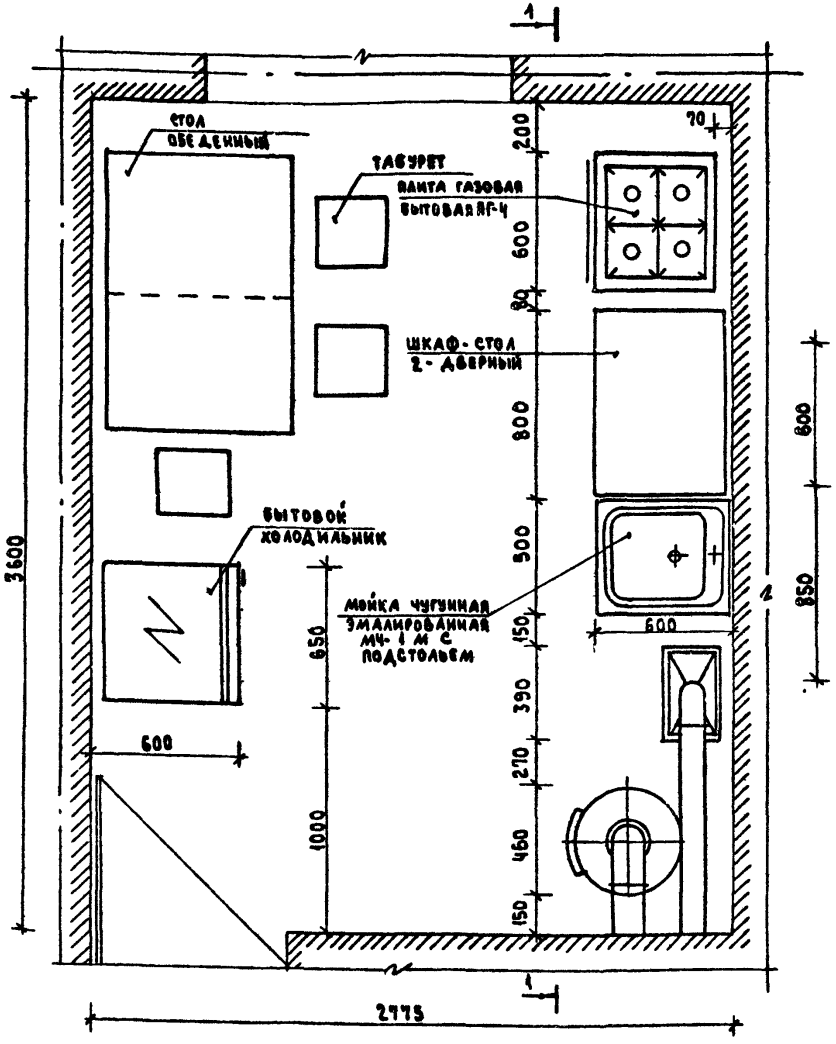

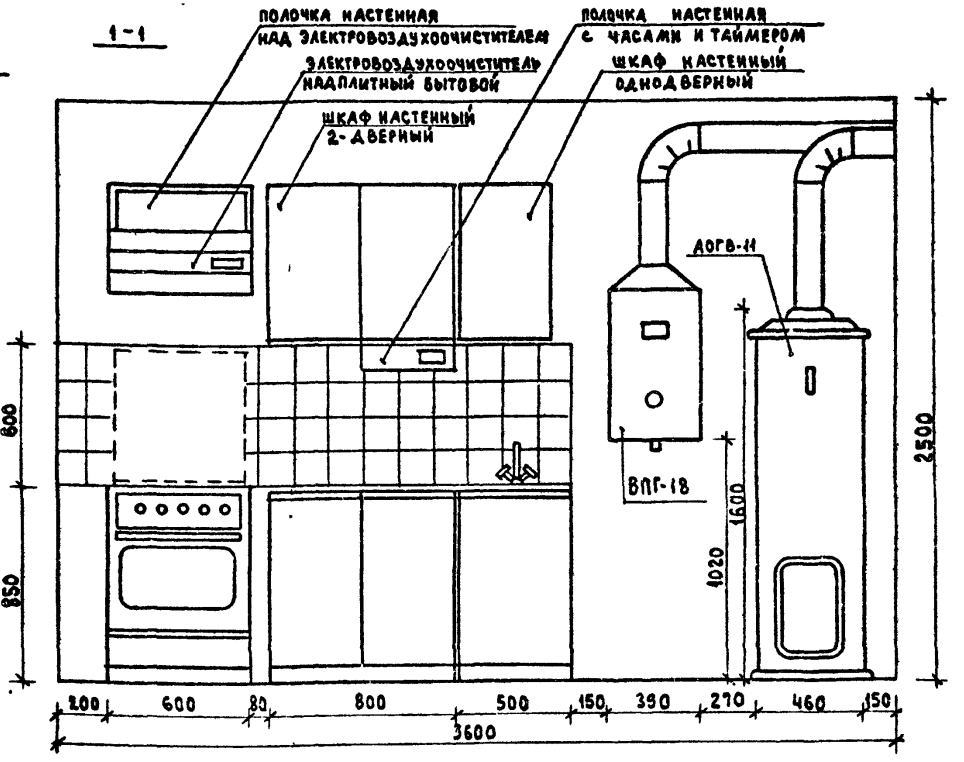

1. Вариант разработан на основе типовых материалов для проектирования 10-0-3.87, альбом I, ч.1.
2. Для защиты стен и перегородок в местах установки ВПГ-18, ПГ-4 и АОГВ-11 следует предусмотреть изоляцию металлическим листом по асбестовому картону толщиной 8 мм на 150 мм больше высоты и ширины агрегатов.
3. Для защиты пола под АОГВ-11 следует предусмотреть изоляцию асбестовым картоном толщиной 10 мм с последующей обивкой кровельной сталью.

				144-12-226.90	АС
Нормок.	Кувакин				
Нач. маст	Караваев			Одноэтажный, двухквартирный жилой дом с 3-комнатными квартирами	Стадия: Р; Лист: 51; Листов:
Зам. нач.	Коврижкин				
ГАП	Кувакин			Фрагмент плана с расстановкой кухонного оборудования. Развертка стены	ЦНИИЭП Граждансельстрой
Гл. спец.	Майсюк				
Вед. арх.	Венедиктова				
Провер.	Кувакин				

Привязан

Инв. № подл. 20-3922-55 | Подпись и дата | Взам. инв. №

24490-01 55

Альбом I

С-1

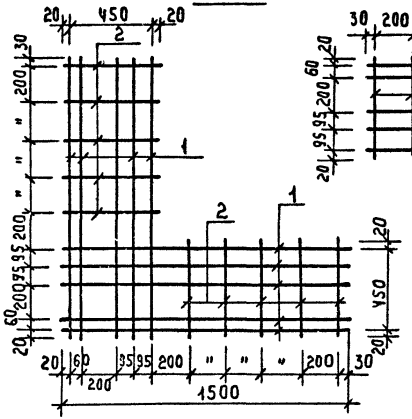

С-2

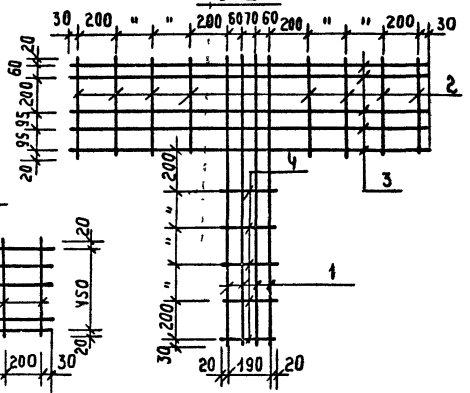

С-3, С-4

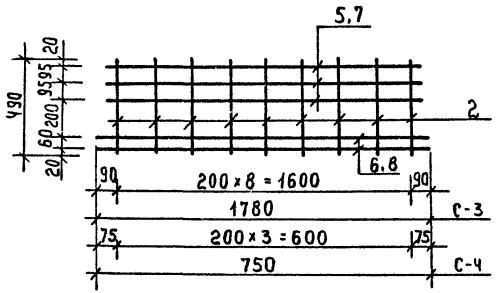

3. Сетки изготовлять при помощи контактный точечной сварки в соответствии с требованиями. СНиП 3.03.01-87.

Спецификация на 1 металлическое изделие

Марка, поз.	Обозначение	Наименование	Кол. шт	Масса кг	Примеч.
		С-1			
1	ГОСТ 6727-80	Ф4 ВрI ℓ=1500	10	1.47	
2	ГОСТ 5781-82	Ф6 AI ℓ=490	10	1.09	
		Итого:		2.56	
		С-2			
2	ГОСТ 5781-82	Ф6 AI ℓ=490	8	0.87	
3	ГОСТ 6727-80	Ф4 ВрI ℓ=1850	5	0.91	
1	"	Ф4 ВрI ℓ=1500	4	0.59	
4	ГОСТ 5781-82	Ф6 AI ℓ=230	5	0.05	
		Итого:		2.42	
		С-3			
2	ГОСТ 5781-82	Ф6 AI ℓ=490	9	0.98	
5	ГОСТ 6727-80	Ф4 ВрI ℓ=1640	3	0.48	
6	"	Ф4 ВрI ℓ=1780	2	0.35	
		Итого:		1.81	
		С-4			
2	ГОСТ 5781-82	Ф6 AI ℓ=490	4	0.43	
7	ГОСТ 6727-80	Ф4 ВрI ℓ=640	3	0.19	
8	"	Ф4 ВрI ℓ=750	2	0.15	
		Итого:		0.77	

1. Арматурные сетки устанавливать в уровне перекрытий только в углах и пересечениях стен; для простенков в уровне верха и низа.
2. Арматурные сетки в пределах утепляемой полости защитить слоем цементного р-ра М100 толщ. не менее 30мм. (Общая толщина)

Привязан

Инв.№

Н. контр	Майсюк		
Рук. маст	Караваев		
Зам. рук	Коврижкин		
ГАП	Кувакин		
Гл. сп.	Майсюк		
Инж. т. к.	Третьяченко		
Провер	Майсюк		

144-12-226.90 АС

Одноэтажный двухквартирный жилой дом с 3 комнатными квартирами

Стадия	Лист	Листов
Р	52	

Сетки С-1 ÷ С-4

ЦНИИЭП гражданселькстрой

Инв.№ подл. | Подпись и дата | Взам. инв.№ | 20-3921-8

Альбом I

ВЕДОМОСТЬ РАБОЧИХ ЧЕРТЕЖЕЙ ОСНОВНОГО КОМПЛЕКТА

Лист	Наименование	Примечание
1	ОБЩИЕ ДАННЫЕ (НАЧАЛО)	
2	ОБЩИЕ ДАННЫЕ (ОКОНЧАНИЕ)	
3	ПЛАН ЭТАЖА.	
4	СХЕМА СИСТЕМЫ ОТОПЛЕНИЯ	

ОСНОВНЫЕ ПОКАЗАТЕЛИ ПО ЧЕРТЕЖАМ ОТОПЛЕНИЯ И ВЕНТИЛЯЦИИ.

Наименование здания (сооружения, помещения)	Объем м³	Периоды года при $t_н$°С	Расход тепла, Вт (ккал/ч) на отопление	на вентиляцию	на горячее водоснабжение	общий	Расход холода Вт (ккал/ч)	Установ. мощность эл. двигателей кВт.
Одноэтажный двухквартирный жилой дом с 3-х комнатными квартирами.	535,64	-20	14880 (12800)	—	—	14880 (12800)	—	—
		-25	15300 (13160)	—	—	15300 (13160)	—	—
		-30	17080 (14680)	—	—	17080 (14680)	—	—
		-35	17120 (14720)	—	—	17120 (14720)	—	—
		-40	18520 (15920)	—	—	18520 (15920)	—	—

Проект соответствует действующим нормам и правилам.

Гл. инженер проекта /Кувакин/

Гл. инженер проекта привязки

ВЕДОМОСТЬ ССЫЛОЧНЫХ И ПРИЛАГАЕМЫХ ДОКУМЕНТОВ

Обозначение	Наименование	Примечание
	ССЫЛОЧНЫЕ ДОКУМЕНТЫ	
4.904-69	Детали крепления санитарно-	
	техническихприборов и	
	трубопроводов	
7.903.9-2 в1.2	Тепловая изоляция трубопро-	
	водов с полодительными	
	температурами.	
5.903-2 в.1	Воздухосборники для систем	
	отопления и теплоснабжения	
	вентиляционных установок	
	ПРИЛАГАЕМЫЕ ДОКУМЕНТЫ	
ОВ.СО.	Спецификация оборудования	Альбом II
ОВ.ВМ.	Ведомость потребности в	Альбом III
	материалах	

Привязан

Инв.№

144-12-226 90 ОВ

Одноэтажный двухквартирный жилой дом с 3-х комнатными квартирами	Стадия	Лист	Листов
	Р	1	4
Общие данные (начало)	ЦНИИЭП гражданстрой		

Н.контр.	Купцова	
Нач.маст	Караваев	
Зам.нач.	Кавринкин	
ГАП	Кувакин	
Вед.инж.	Купцова	

Инв.№подл. | Подпись и дата | Взам.инв.№ 18-3922-1

Альбом I

Теплопотерь помещений на одну квартиру

Расчетная температура $t_н$°С	Этаж	Тип помещений, ккал/ч							Всего Вт (ккал/ч)
		1	2	3	4	5	6	7	
-20	1	1000	830	210	170	940	2320	930	7440 / (6400)
-25	1	1040	880	210	170	1010	2420	850	7650 / (6580)
-30	1	1170	930	220	190	1150	2690	930	8540 / (7340)
-35	1	1100	1000	230	200	1210	2640	980	8560 / (7360)
-40	1	1180	1100	250	210	1320	2840	1060	9260 / (7960)

Термическое сопротивление наружных ограждений R ($м^2 \cdot °C$)/Вт

Наименование ограждений	R, при расчетной тем-ре $t_н$°С				
	-20	-25	-30	-35	-40
Наружная стена	0,86	1,00	1,05	1,21	1,25
Чердачное покрытие	1,57	1,84	1,97	2,10	2,23
Окно	0,34	0,38	0,38	0,52	0,52

Общие указания

Рабочие чертежи по отоплению и вентиляции разработаны на основании задания на проектирование утвержденного Госгражданстроем. и действующих нормативных документов СНиП2.04.05-86, СНиП2.08.01-89.

Внутренние температуры помещений приняты по СНиП2.08.01-89.

Теплоснабжение дома осуществляется от котла КЧМ-2М на твердом топливе, параметры теплоносителя T_1=95°С, T_2=70°С, и как вариант, от агрегата АОГВ на газообразном топливе (учитывается в разделе ГС).

Главный стояк, расширитель-воздухосборник и трубопроводы, проходящие в конструкции пола, изолировать теплоизоляционным шнуром δ=30мм по ТУ36-1695-79 с покровным слоем из стеклорубероида. Неизолированные трубопроводы окрасить масляной краской за 2 раза, отопительные приборы один раз.

Вентиляция вытяжная естественная. Воздуховоды выполнить из листовой стали по ОСТ 1411-196-86.

Монтаж систем отопления и вентиляции вести по СНиП 3.05.01-85.

Расчетные потери давления в системе отопления 250(25) Па(кгс/$м^2$)

Расход металла на 1$м^2$ общей площади 2,59 кг/$м^2$

Расход тепла на отопление на 1$м^2$ общей площади 122,5/10 ч,ч Вт (ккал/ч)

Инв.№ подл. | Подпись и дата | Взам.инв.№ | 18-3922-2

Привязан

Инв.№

Н.Контр.	Кулцова	
Нач.маст	Караваев	
Зам.нач.	Ковричкин	
ГАП	Кувакин	
Гл.инж	Кулцова	

144-12-226.90 ОВ

Одноэтажный двухквартирный дом с 3комнатными квартирами

Стадия	Лист	Листов
Р	2	

Общие данные (окончание)

ЦНИИЭП Граждансельстрой

Альбом I

$t_н$°C	Тип прибора	
	РСГ 2	МС-140
-20	РСГ2-2-6	7
-25	РСГ2-2-6	7
-30	РСГ2-2-7	8
-35	РСГ2-2-7	8
-40	РСГ2-2-7	8

РСГ2-1-7	6
РСГ2-1-8	7
РСГ2-1-9	7
РСГ2-1-9	8
РСГ2-2-6	9

РСГ2-1-7	6
РСГ2-1-8	7
РСГ2-1-9	7
РСГ2-1-9	8
РСГ2-2-6	9

РСГ2-2-6	7
РСГ2-2-6	7
РСГ2-2-7	8
РСГ2-2-7	8
РСГ2-2-7	8

Для ст.8

РСГ2-1-3	3
РСГ2-1-3	3
РСГ2-1-3	3
РСГ2-1-3	3
РСГ2-1-3	3

РСГ2-2-6	8
РСГ2-2-6	7
РСГ2-2-6	8
РСГ2-2-7	9
РСГ2-2-7	9

Для ст.14

РСГ2-1-3	3
РСГ2-1-3	3
РСГ2-1-3	3
РСГ2-1-3	3
РСГ2-1-3	3

РСГ2-2-6	8
РСГ2-2-6	7
РСГ2-2-6	8
РСГ2-2-7	9
РСГ2-2-7	9

РСГ2-2-6	9
РСГ2-2-6	10
РСГ2-2-7	11
РСГ2-2-7	12
РСГ2-2-8	12

РСГ2-2-6	9
РСГ2-2-6	10
РСГ2-2-7	11
РСГ2-2-7	12
РСГ2-2-8	12

РСГ2-2-6	9
РСГ2-2-6	10
РСГ2-2-7	11
РСГ2-2-7	12
РСГ2-2-8	12

РСГ2-1-9	7
РСГ2-1-9	8
РСГ2-2-6	9
РСГ2-2-7	10
РСГ2-2-7	10

РСГ2-1-9	7
РСГ2-1-9	8
РСГ2-2-6	9
РСГ2-2-7	10
РСГ2-2-7	10

РСГ2-2-6	9
РСГ2-2-6	10
РСГ2-2-7	11
РСГ2-2-7	12
РСГ2-2-8	12

План в осях 1-2, Б (вариант)

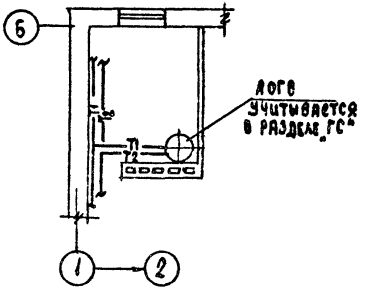

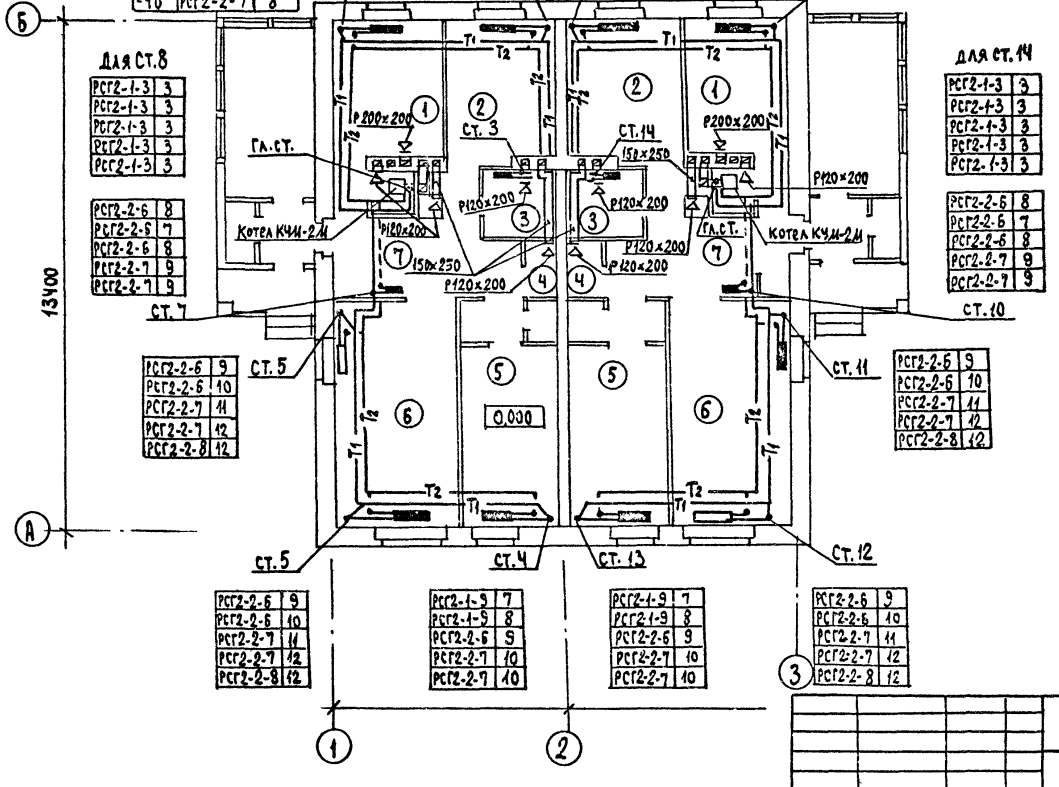

Альбом I

Инв.№ подл.	Подпись и дата	Взам.инв.№
18-3922-3		

Типовой проект 86к-3 Т.п. Верховский Бородкин

144-12-226.90 ОВ

Привязан

Инв.№

Н.контр.	Кулцова	
Нач.маст.	Карабов	
Зам.нач.	Ковришкин	
ГАП	Кувакин	
Вед.инж.	Кулцова	

Одноэтажный двухквартирный жилой дом с 3-х комнатными квартирами

План этажа

Стадия	Лист	Листов
Р	3	

ЦНИИЭП граждансельстрой

Альбом I

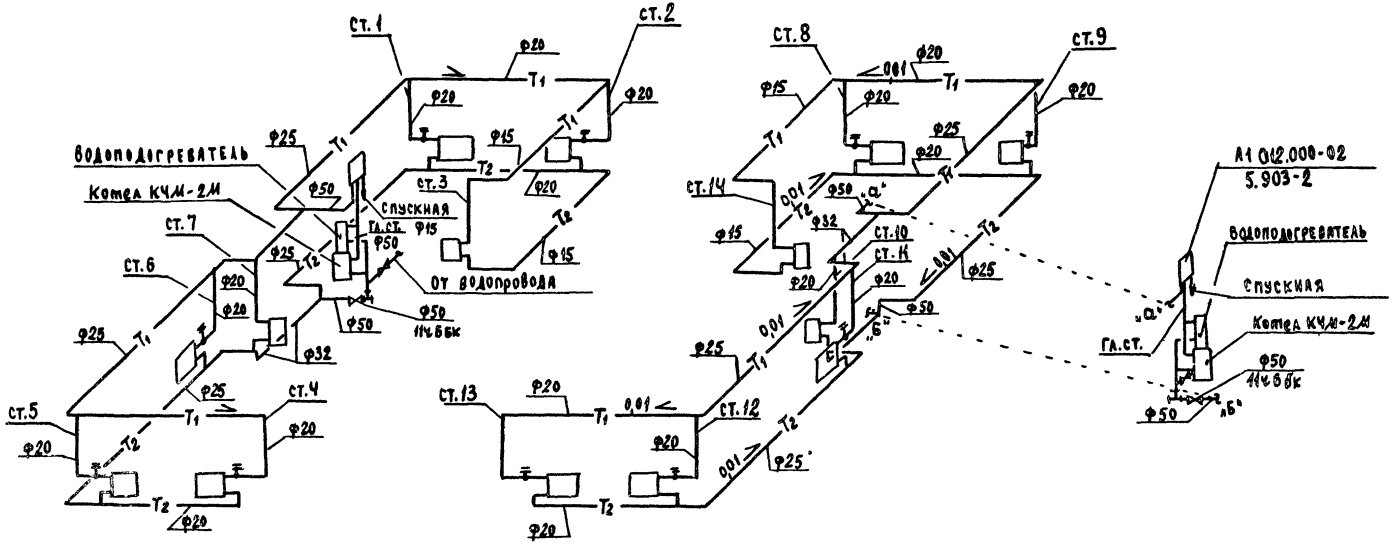

				144 - 12 - 226.90	08
Привязан				Одноэтажный двухквартирный жилой дом с 3-х комнатными квартирами	Стадия: Р; Лист: 4; Листов:
			Н.контр.	Купцова	Схема системы отопления
			Нач.маст.	Карабаев	ЦНИИЭП гражданселькстрой
			Зам.нач.	Коршикин	
			ГАП	Кубакин	
Инв.№			Вед.инж.	Купцова	

Инв.№ подл. | Подпись и дата | Взам.инв.№ | 18-3922-4

Альбом I

Ведомость рабочих чертежей основного комплекта

Лист	Наименование	Примечание
1	Общие данные	
2	План 1 этажа. Планы подвалов /вариант/.	
3	Схемы систем В1, Т3, К1.	
4	План 1 этажа. Планы подвалов/вариант/. /вариант Т3-от ВПГ-18/.	
5	Схемы систем В1, Т3, К1 / вариант Т3-от ВПГ-18/.	

Ведомость ссылочных и прилагаемых документов

Обозначение	Наименование	Примечание
	Ссылочные документы	
4.904-69	Детали крепления санитарно-технических приборов и трубопроводов	
4.900-9-81	Узлы и детали трубопроводов из пластмассовых труб для систем водоснабжения и канализации	
7.903.9-2. В1,2.	Тепловая изоляция трубопроводов	
	Прилагаемые документы	
ВК. СО	Спецификация оборудования	Альбом II
ВК. ВМ	Ведомость потребности в материалах	Альбом III

Общие указания

Водоснабжение

Водоснабжение дома предусматривается от наружных сетей водопровода по одному вводу ⌀32 из труб ПВД(С), прокладываемому на 0,5 м ниже глубины промерзания грунта.

Горячее водоснабжение предусматривается от водоподогревателя, устанавливаемого на котле отопления.

Как вариант горячее водоснабжение запроектировано от ВПГ-18.

Внутренние сети холодного и горячего водоснабжения монтируются из стальных водогазопроводных оцинкованных труб. Магистральные трубопроводы изолируются от теплопотерь и конденсации.

Основной изоляционный слой - теплоизоляционный шнур Б30мм по ТУ36-1695-79. Покровный слой - стеклорубероид ГОСТ 15879-70.

Расчетные расходы и потребные напоры определены согласно СНиП 2.04.01-85 и сведены в таблицу. Расчетный расход воды на наружное пожаротушение составляет 5 л/с.

Канализация

Отвод бытовых сточных вод осуществляется одним выпуском ⌀100мм. Вся сеть монтируется из пластмассовых канализационных труб ⌀50-100мм. Вентиляция сети осуществляется через стояк, выведенный выше кровли на 0,5 м. Уклон выпуска и отметка лотка смотрового колодца определяется при привязке проекта к местным условиям.

Основные показатели по чертежам водопровода и канализации

Наименование системы	Потребный напор на вводе, м	Расчетный расход				Установл. мощность эл.двигат. кВт.	Примечание
		м³/сут	м³/ч	л/с	при пожаре л/с		
В1	10	1,44	0,70	0,44	—	—	—
К1	—	1,44	0,70	0,04	—	—	—
В1 /вариант/	10	2,0	0,85	0,51	—	—	—
К1 /вариант/	—	2,0	0,89	2,11	—	—	—

1. Монтаж внутренних санитарно-технических систем следует производить в соответствии со СНиП 3-28-80 и СНиП 3.05.01-85.
2. Пропуск труб через наружные стены здания предусмотреть с устройством газонепроницаемых сальников из стальных труб.

Проект соответствует действующим нормам и правилам

Гл. инженер проекта /Верховский/.

Инв.№ подл. | Подпись и дата | Взам. инв.№

21-3988-1

Привязан

Инв.№

144-12-226.90 ПК

Н.контр.	Верховский	
Нач.отд.	Смирнов	
Гл.спец.	Верховский	
Вед.инж.	Филатова	
Исполн.	Рыбникова	

Одноэтажный двухквартирный жилой дом с 3 комнатными квартирами

Стадия	Лист	Листов
Р	1	5

Общие данные

ЦНИИЭП граждансельстрой

Копировал 24490-01 61 Формат А3

Альбом I

План 1 этажа

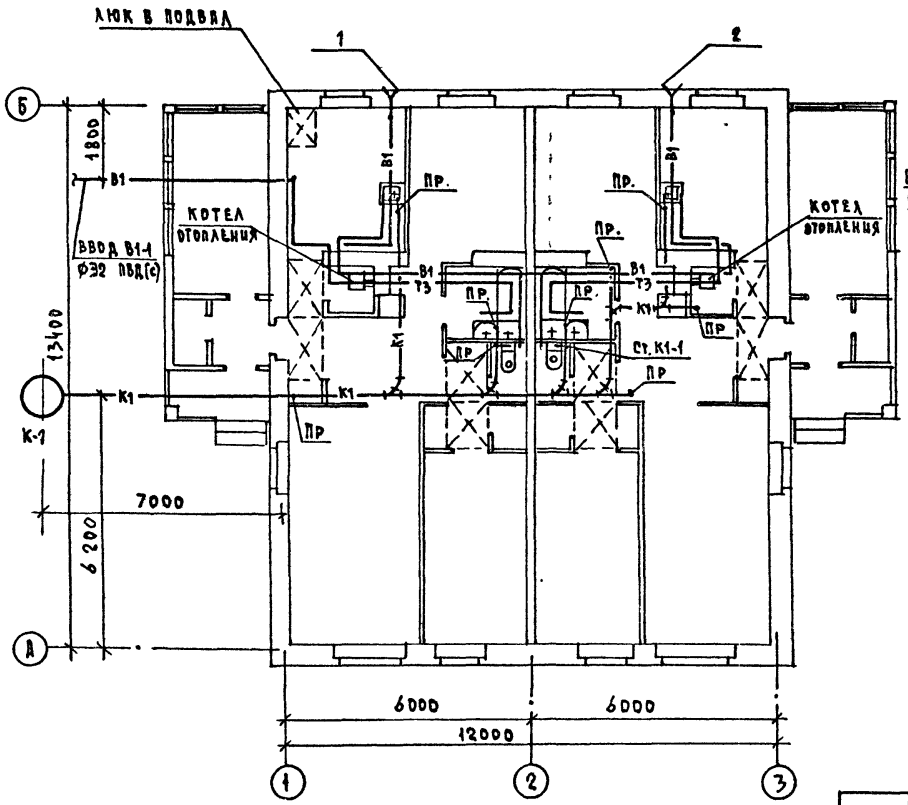

План подвала /вариант/

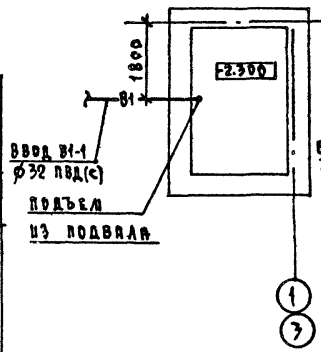

План подвала /вариант при газоснабжении/

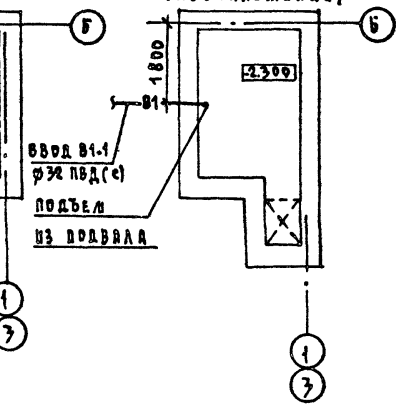

Согласовано		
Гл. конст	Лисюк	
Вед. инж. ов	Кузнецова	
Гл. спец.	Бородкин	

Инв.№ подл.	Подпись и дата	Взам. инв.№	Инв.№ 21-3922-2

144-12-226.90 ВК

Привязан		
Н. контр	Верховский	
Нач. отд.	Сдирнов	
Гл. спец	Верховский	
Вед. инж	Филатова	
Исполн	Рыбникова	
Инв.№		

Одноэтажный двухквартирный жилой дом с 3 комнатными квартирами	Стадия	Лист	Листов
	Р	2	
План 1 этажа. Планы подвалов /вариант/	ЦНИИЭП гражданселькстрой		

Копировал 24490-01 62 Формат А3

Альбом I

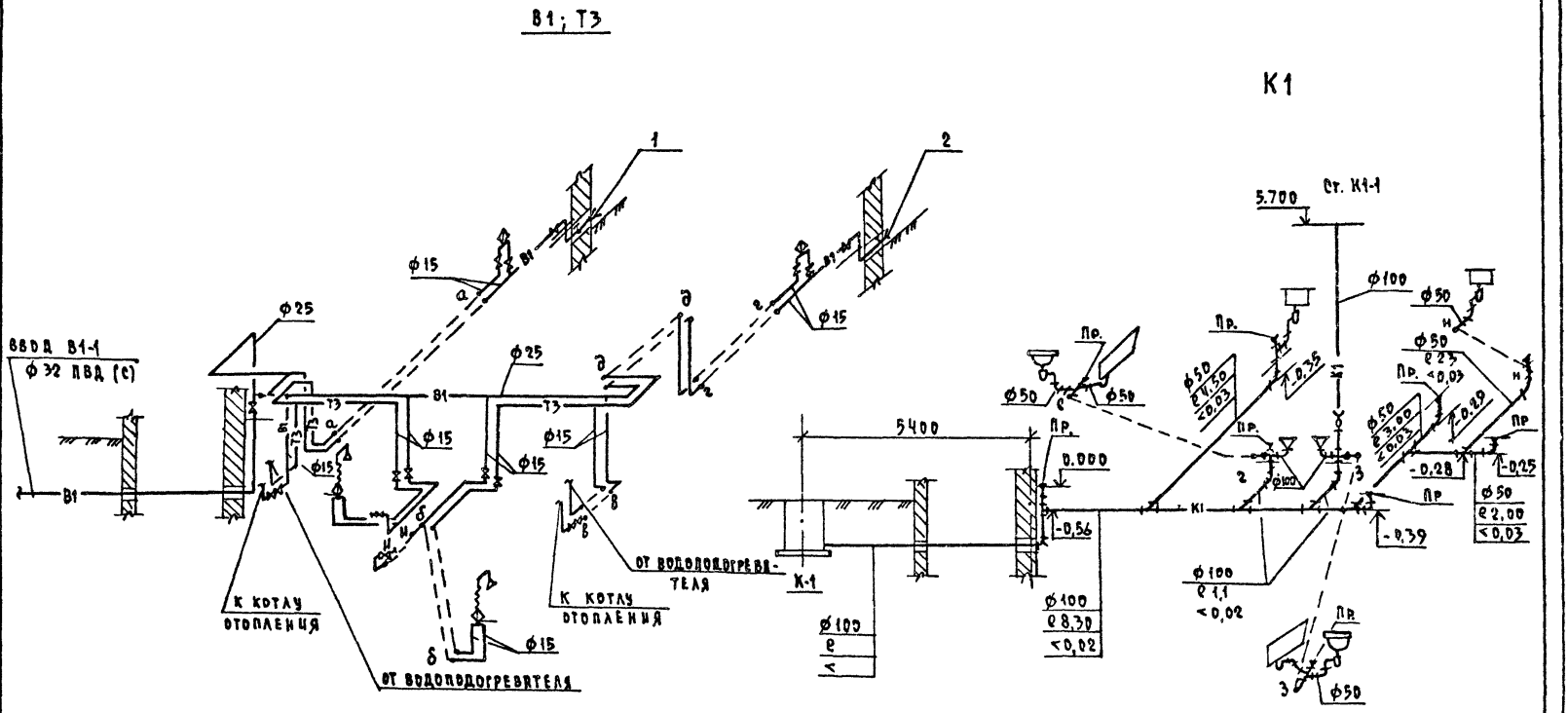

				144 - 12 - 226.90			ВК
ПРИВЯЗАН		Н. КОНТР.	ВЕРХОВСКИЙ	ОДНОЭТАЖНЫЙ ДВУХКВАРТИРНЫЙ ЖИЛОЙ ДОМ С 3 КОМНАТНЫМИ КВАРТИРАМИ	СТАДИЯ	ЛИСТ	ЛИСТОВ
		НАЧ. ОТД.	СМИРНОВ		Р	3	
		ГЛ. СПЕЦ.	ВЕРХОВСКИЙ				
		ВЕД. ИНЖ.	ФИЛАТОВА	СХЕМЫ СИСТЕМ В1, Т3, К1	ЦНИИЭП ГРАЖДАНСЕЛЬСТРОЙ		
ИНВ. N		ИСПОЛН.	РЫБЦИКОВА				

ИНВ. N ПОДЛ. | ПОДПИСЬ И ДАТА | ВЗАМ. ИНВ. N

24-3922-3

КОПИРОВАЛ Kopl-24490-01 63 ФОРМАТ А3

Альбом I

План 1 этажа

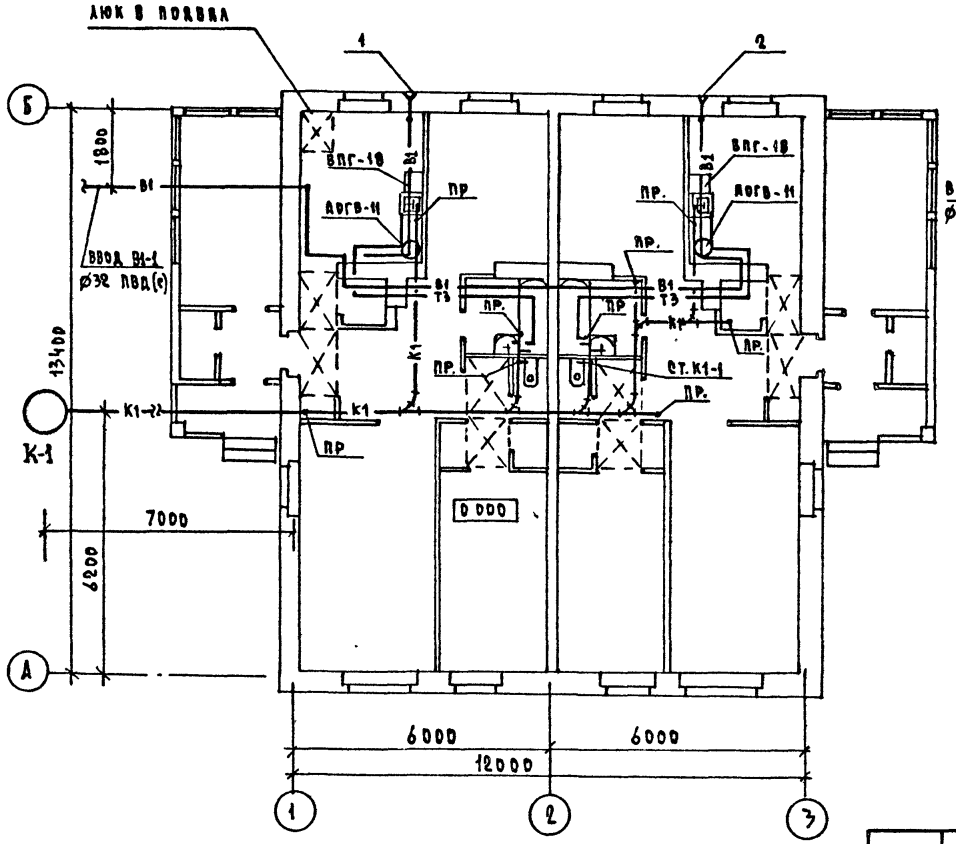

План подвала /вариант/

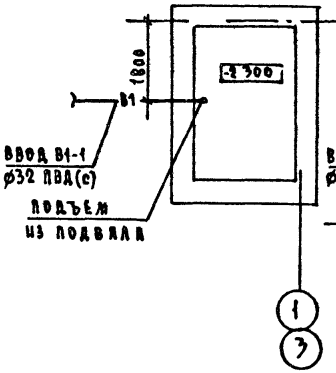

План подвала /вариант при газоснабжении/

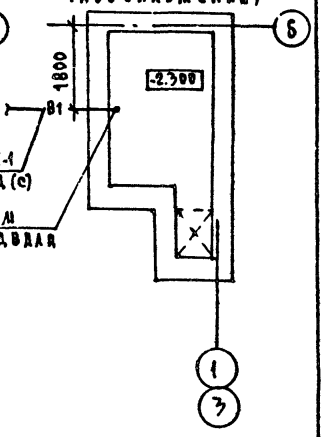

СОГЛАСОВАНО

ГА КОНСТР	ЛИЙСИК	
ВЕД ИНЖ. ОВ	КУПЦОВА	
ГА СПЕЦ. ЭО	БОРОДКИН	

ИНВ.№ ПОДЛ	21-3922-4	
ПОДПИСЬ И ДАТА		
ВЗАМ ИНВ.№		

144-12-226.90 ВК

ПРИВЯЗАН		
ИНВ.N		

Н.КОНТР	ВЕРХОВСКИЙ	
НАЧ.ОТД	СМИРНОВ	
ГА. СПЕЦ	ВЕРХОВСКИЙ	
ИСПОЛН	РЫБНИКОВА	
ВЕД ИНЖ	ФИЛАТОВА	

Одноэтажный двухквартирный жилой дом с 3-комнатными квартирами	Стадия	Лист	Листов
	Р	4	
План 1 этажа. Планы подвалов /вариант/ /вариант ТЗ-от ВПГ-18/	ЦНИИЭП гражданэльтрой		

Копировал Куд-24490-01 64 Формат А3

Альбом I

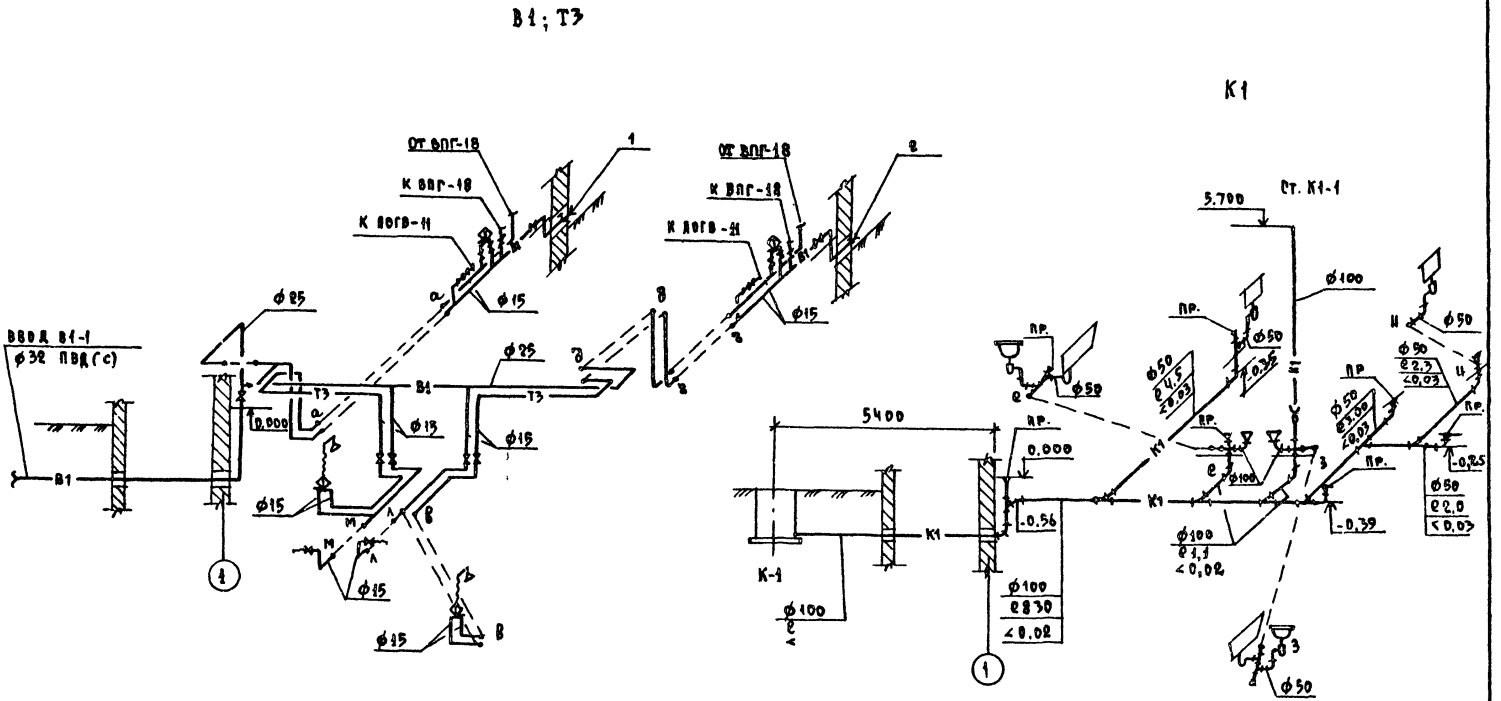

				144 - 12 - 226.90		ВК
ПРИВЯЗАН		Н. КОНТР	ВЕРХОВСКИЙ	ОДНОЭТАЖНЫЙ ДВУХКВАРТИРНЫЙ ЖИЛОЙ ДОМ С 3 КОМНАТНЫМИ КВАРТИРАМИ	СТАДИЯ	ЛИСТ	ЛИСТОВ
		НАЧ. ОТД	СМИРНОВ		Р	5	
		ГЛ. СПЕЦ	ВЕРХОВСКИЙ	СХЕМЫ СИСТЕМ В1, Т3, К1 /ВАРИАНТ Т3 ОТ ВПГ-18/	ЦНИИЭП ГРАЖДАНСЕЛЬСТРОЙ		
		ВЕД. ИНЖ	ФИЛАТОВА				
ИНВ. №		ИСПОЛН.	РЫБНИКОВА				

24490-01 65 КОПИРОВАЛ Kopl. ФОРМАТ А3

ИНВ. № ПОДЛ.	ПОДПИСЬ И ДАТА	ВЗАМ. ИНВ. №
21-3922-5		

Альбом I

Ведомость рабочих чертежей основного комплекта марки ЭО

Лист	Наименование	Примечание
1	Общие данные	
2	План расположения осветительных сетей	

Основные показатели проекта

Наименование	Ед. изм	Данные проекта
Напряжение электросети	В	220
Расчетная мощность	кВт	10,38
Максимальная потеря напряжения	%	4,8

Ведомость ссылочных и прилагаемых документов

Обозначение	Наименование	Примечание
	Прилагаемые документы	
ЭО.СО	Спецификация оборудования	Альбом II
	Ссылочные документы	
2.190-1/72	Узлы и детали инженерного	
Выпуск IV	оборудования жилых и общественных	
	зданий для сельского строительства	

Типовой проект соответствует действующим нормам и правилам.

Главный инженер проекта / Бородкин/

Главный инженер проекта привязки

Общие указания

Проект разработан на напряжение 220 В в сети 380/220 В с глухозаземленной нейтралью трансформатора.

По степени надежности электроснабжения токоприемники жилого дома относятся к III категории.

Электромонтажные работы необходимо производить согласно ПУЭ и СНиП-3.05.06-85

Расчетная мощность определена для дома с кухонными плитами на сетевом газе.

Расчетная схема

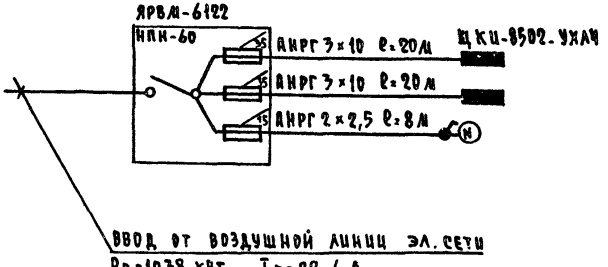

Привязан			
Инв.№			
		144-12-226 90	ЭО
		Одноэтажный двухквартирный жилой дом с 3 комнатными квартирами	Стадия: Р; Лист: 1; Листов: 2
Н.контр	Бородкин		
Нач.отд	Смирнов		
Гл.спец	Бородкин	Общие данные	ЦНИИЭП грандиозельстрой
Исполн.	Кузнецова		

Инв.№ подл. | Подпись и дата | Взам. инв.№

ГП-3922-1

Копировал

Формат А3

Альбом I

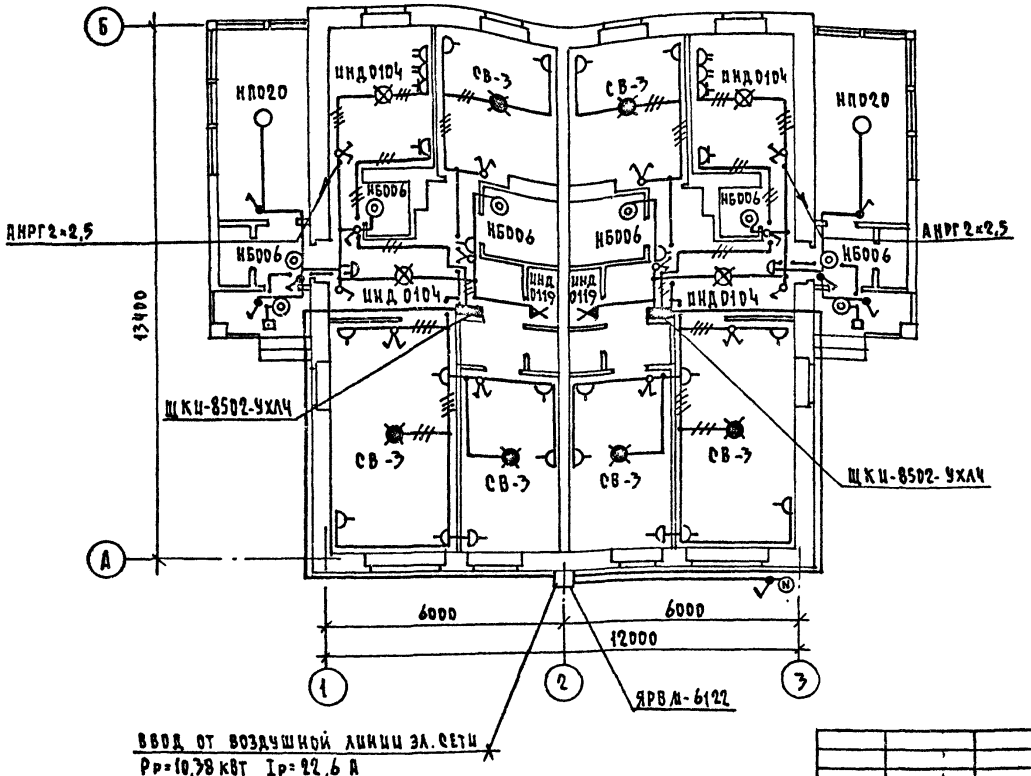

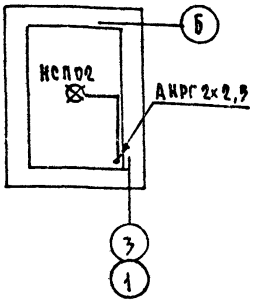

ЭЛ. СЕТЬ ВЫПОЛНЯЕТСЯ:
В КВАРТИРЕ – ПРОВОДОМ АППВ,
К СВЕТИЛЬНИКАМ НАРУЖНОЙ
УСТАНОВКИ – КАБЕЛЕМ АНРГ.

					144 - 12 - 226.90		ЭО
ПРИВЯЗАН				ОДНОЭТАЖНЫЙ ДВУХКВАРТИРНЫЙ ЖИЛОЙ ДОМ С 3 КОМНАТНЫМИ КВАРТИРАМИ	СТАДИЯ	ЛИСТ	ЛИСТОВ
			Н. КОНТР	БОРОДКИН		Р	2	
			НАЧ. ОТД.	СМИРНОВ	ПЛАН РАСПОЛОЖЕНИЯ ОСВЕТИТЕЛЬНЫХ СЕТЕЙ	ЦНИИЭП ГРАЖДАНСЕЛЬСТРОЙ		
			ГЛ. СПЕЦ	БОРОДКИН				
ИНВ. N			ИНЖЕНЕР	КУЗНЕЦОВА				

СОГЛАСОВАНО
ГЛ. СПЕЦ. ОВ КУПЦОВА
ГЛ. СПЕЦ. ВК ВЕРХОВСКИЙ
ГЛ. КОНСТР. МАКСЮК

ИНВ. N ПОДЛ. | ПОДПИСЬ И ДАТА | ВЗАМ. ИНВ. N
17-3922-2

24490-01 67 КОПИРОВАЛ

ФОРМАТ А3

Альбом I

ВЕДОМОСТЬ РАБОЧИХ ЧЕРТЕЖЕЙ ОСНОВНОГО КОМПЛЕКТА

Лист	Наименование	Примечан.
1	ОБЩИЕ ДАННЫЕ	
2	ПЛАН ЭТАЖА. СХЕМА РАСПОЛОЖЕНИЯ УСТРОЙСТВ СВЯЗИ. ПЛАН КРОВЛИ.	

ВЕДОМОСТЬ ССЫЛОЧНЫХ И ПРИЛАГАЕМЫХ ДОКУМЕНТЫ

Обозначение	Наименование	Примечан.
	ССЫЛОЧНЫЕ ДОКУМЕНТЫ	
2.190.1/72	Узлы и детали инженерного обо-	
Выпуск V	рудования жилых и общественных	
	зданий для сельского строительства	
	ПРИЛАГАЕМЫЕ ДОКУМЕНТЫ	
сс.со.	спецификация оборудования	Альбом II
сс.вм.	Ведомость потребности в материалах	Альбом IV

ОСНОВНЫЕ ПОКАЗАТЕЛИ

Наименование	Ед. изм.	Примечание
ТЕЛЕФОНИЗАЦИЯ		
Емкость телефонного ввода в том числе		
используемые в данном здании	пар.	1
РАДИОФИКАЦИЯ		
Количество абонентских точек	шт.	2
ТЕЛЕВИДЕНИЕ		
Количество телевизионных антени	шт.	1

Типовой проект соответствует действующим нормам и правилам.

Главный инженер проекта /БОРОДКИН/

ОБЩИЕ УКАЗАНИЯ

Для защиты устройств связи от атмосферных разрядов проектом предусматривается установка молниезащиты. Молниеотвод выполняется из арматурной стали ф6мм и покрывается битумом за 2 раза. Вертикальный спуск молниеотвода выполняется по стене на штырях или скобах.

Для заземления используются электроды из угловой стали разм. 50×50×5мм забиваемые в землю на 0,5м. Расстояние между ними 5,0м. Электроды соединяются стальной полосой размером 20×5мм. Количество электродов определяется при привязке проекта в зависимости от электрического сопротивления грунта.

Инв. № подл. | Подпись и дата | Взам. инв. №

19-3922-1

Привязан

Инв. №

144-12-226.90 СС

Н. контр.	Бородкин	Однозтажный двухквартирный жилой дом с 3 комнатными квартирами	Стадия	Лист	Листов
Нач. отд.	Смирнов		Р	1	2
Гл. спец.	Бородкин				
Вед. инж.	Лагинова	Общие данные	ЦНИИЭП граждансельстрой		

Альбом I

ПЛАН ЭТАЖА

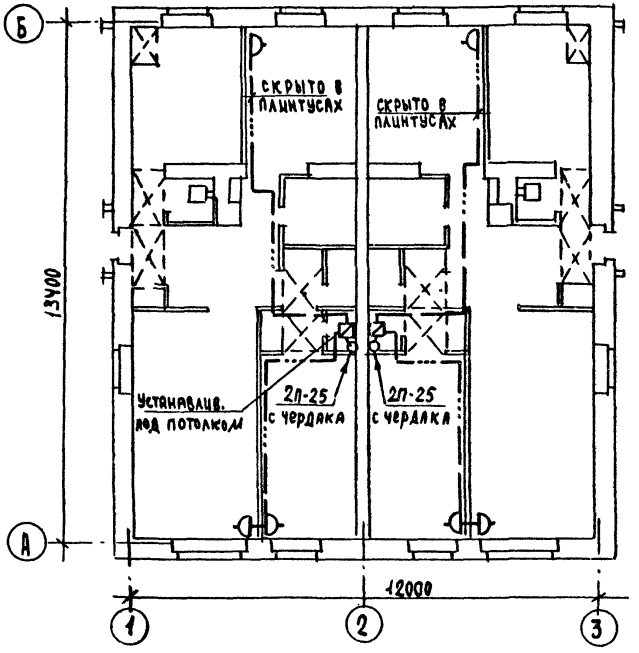

ФРАГМЕНТ ПЛАНА КРОВЛИ

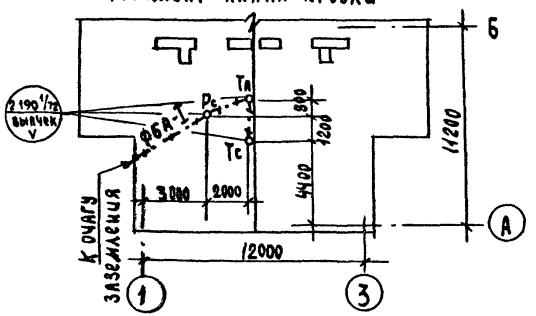

СХЕМА РАСПОЛОЖЕНИЯ УСТРОЙСТВ СВЯЗИ

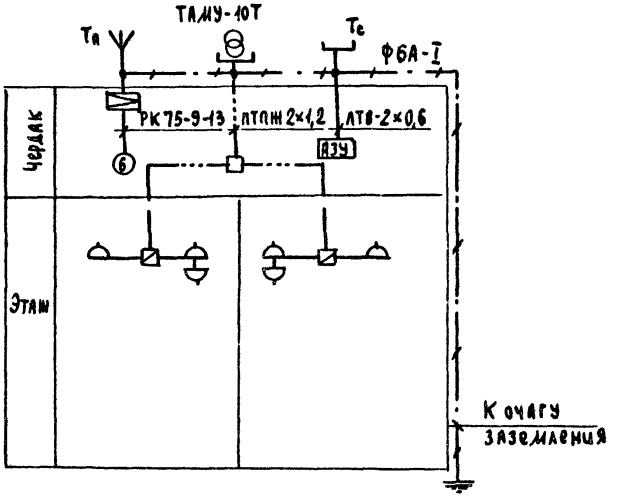

Установка радиостойки, телефонной стойки и телеантенны на кровле уточняется по месту строительства в зависимости от внешних условий прохождения радиофидера, сетей телефонной связи и источника телевизионных сигналов.

СОГЛАСОВАНО

Инв.№ подл. | Подпись и дата | Взам.инв.№

19-3922-2

Привязан			
Инв.№			
Н.контр.	Бородкин		
Нач.отд.	Смирнов		
Гл.спец.	Бородкин		
Вед.инж.	Логинова		

144-12-226.90 СС

Одноэтажный двухквартирный жилой дом с 3 комнатными квартирами	Стадия	Лист	Листов
	Р	2	
План этажа. Схема расположения устройств связи. План кровли	ЦНИИЭП гражданселькстрой		

Альбом I

Ведомость рабочих чертежей основного комлекта ГСВ

Лист	Наименование	Примечание
1	Общие данные. Фрагмент плана этажа.	
	Схема газопровода.	

Ведомость ссылочных и прилагаемых документов

Обозначение	Наименование	Примечание
	Прилагаемые документы	
ГСВ.СО.	Спецификация оборудования	Альбом II
ГСВ.ВМ.	Ведомость потребности в материалах	Альбом IV

Давление газа перед приборами МПа (мм.вод.ст.)	Теплотворная способность газа, Q кДж/Нм³ (ккал/Нм³)	Расход металла на дом (т)	Расход металла на 1м² общей площади (кг)	Расход газа на ввод (q)	Коэф. одновр. (K°)
0,0013 130	35700 8500	0,06	0,42	4,6	0,46

Общие указания.

Газоснабжение жилого дома запроектировано, как вариант, от газопровода низкого давления; в квартирах устанавливаются газовая плита, емкостный водонагреватель АОГВ-11, проточный водонагреватель - ВПГ-23.

Газопровод окрашивается масляной краской за 2 раза.

Гидравлический расчет и определение расхода газа произведены в соответствии со СНиП 2.04.08-87.

Монтажные работы производить в соответствии со СНиП 3.05.02-88.

Проект газоснабжения должен быть согласован с местным Управлением газового хозяйства.

Типовой проект соответствует действующим нормам и правилам.

Гл. инженер проекта
Гл. инженер проекта привязки /Ютландов/

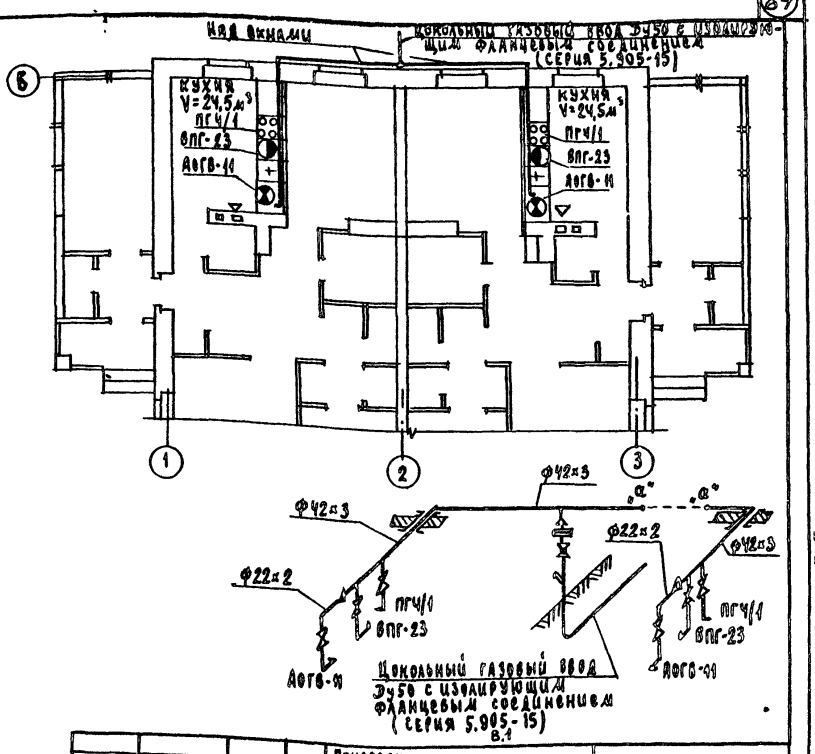

Привязан

Инв. №

144-12-226.90 ГСВ

Н.Контр.	Ютландов	
Нач.отд.	Смирнов	
Гл.спец.	Ютландов	
Инженер	Ушакова	

Одноэтажный двухквартирный жилой дом с 3-комнатными квартирами

Стадия	Лист	Листов
Р	1	1

Общие данные. Фрагмент плана этажа. Схема газопровода.

ЦНИИЭП Гражданскельстрой

24490-01 (70)

Инв. № по 18-3921 | Подпись и дата | Взам.инв. №

gost.e-ecolog.ru