ТИПОВЫЕ ПРОЕКТНЫЕ РЕШЕНИЯ

0902-01-1

ДРЕНАЖНАЯ НАСОСНАЯ СТАНЦИЯ, ВСТРОЕННАЯ В УБЕЖИЩЕ ГО

АЛЬБОМ II

СТРОИТЕЛЬНЫЕ ИЗДЕЛИЯ

18753-02

ЦЕНА

gost.e-ecolog.ru

ТИПОВЫЕ ПРОЕКТНЫЕ РЕШЕНИЯ

0902-01-1

ДРЕНАЖНАЯ НАСОСНАЯ СТАНЦИЯ ВСТРОЕННАЯ В УБЕЖИЩЕ ГО

АЛЬБОМ II

РАЗРАБОТАНО ИНСТИТУТОМ
„Моспромпроект"
/Директор института
В.С. Костенко
НАЧАЛЬНИК МАСТЕРСКОЙ
В.И. Грибков

УТВЕРЖДЕНО
Мосгорисполкомом
№ 2704с от 15.09.1982г.
ВВЕДЕНО В ДЕЙСТВИЕ „Моспромпроектом" Приказом
№ 93 от 19.10.1982г.

Содержание альбома

Обозначение	Наименование	Стр.
	Титульный лист	1
	Содержание альбома	2
КЖИ-РДм1-010	Каркас фундаментной плиты КФ-1	3
КЖИ-РДм1-020	Каркас стен КС-1.	4
КЖИ-РДм1-020-01	Каркас стен КС-2.	5
КЖИ-РДм1-030	Закладные детали МН4, МН6, МН7.	6-7
КЖИ-РДм1-030 СБ	Закладные детали МН4, МН6, МН7.	
	Сборочный чертеж.	8
КЖИ-РДм1-040	Каркас плиты перекрытия КП1.	9
КЖИ-РДм1-040-01	Каркас плиты перекрытия КП-2.	10
КЖИ-РДм1-040-02	Каркас плиты перекрытия КП-3.	11
КЖИ-РДм1-040-03	Каркас плиты перекрытия КП-4.	12
КЖИ-РДм1-050 СБ	Закладная деталь МН1.	13
	Сборочный чертеж.	
КЖИ-РДм1-060	Закладные детали МН3; МН5; МН8; МН9	14
КЖИ-РДм1-060 СБ	Закладные детали МН3; МН5; МН8, МН9	15
	Сборочный чертеж.	
КЖИ-РДм1-070	Расширительная камера РК-1.	16
КЖИ-РДм1-070 СБ	Расширительная камера РК-1.	17
	Сборочный чертеж.	
КЖИ-РДм1-080	Закладные детали МН10 ÷ МН12	18
КЖИ-РДм1-080 СБ	Закладные детали МН10 ÷ МН12.	19
	Сборочный чертеж.	
КЖИ-РДм1-090 СБ.	Закладная деталь МН2. Сборочный чертеж.	20

ТПР 0902-01-1 АII

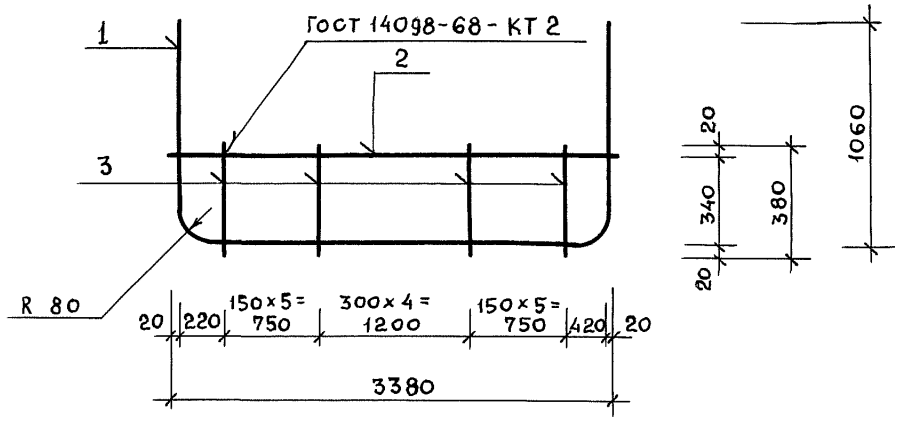

Формат	Зона	Позиция	Обозначение	Наименование	Кол.	Примечание
				Детали		
Б.Ч.		1		ø16 AIII ГОСТ 5781-75 ℓ=5430	1	8,57 кг
Б.Ч.		2		ø16 AIII ГОСТ 5781-75 ℓ=3380	1	5,33 кг
Б.Ч.		3		ø12 AI ГОСТ 5781-75 ℓ = 380	15	5,06 кг

Нач. маст.	Грибков	
Гл. спец.	Бычков	
Н. контр.	Границев	
Гл. констр.	Григорьев	
Рук. гр. инж.	Гусев	
Инженер	Рыльцева	
Исполнил	Кокорева	

ТПР 0902-01-1 КЖИ-РДМ 1-010

Каркас фундаментной плиты КФ 1

Стадия	Масса	Масштаб
Р	18.96	1:50
Лист	Листов 1	

МОСПРОМПРОЕКТ

Взам. инв. № | Подпись и дата | Инв. № подл.

Копировал 18753-02 4 Формат 11

ТПР 0902-01-1 АII

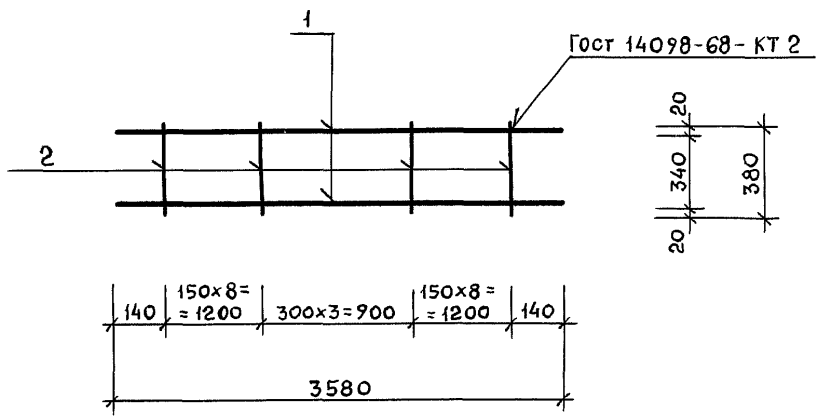

Формат	Зона	Позиция	Обозначение	Наименование	Кол.	Примечание
				Детали		
Бч		1		⌀16 AIII Гост 5781-75 ℓ=3580	2	11,3 кг
Бч		2		⌀12 AI Гост 5781-75 ℓ=380	20	6,75 кг

Взам. инв. № | Подпись и дата | Инв. № подл.

ТПР 0902-01-1 КЖИ-РДМ1-020

Нач. маст.	Грибков	
Гл. спец.	Бычков	
Н. контр.	Гранцев	
Гл. констр.	Григорьев	
Рук. гр. инж.	Гусев	
Инженер	Рыльцева	
Исполнил	Кокорева	

Каркас стен КС 1

Стадия	Масса	Масштаб
Р	18.05	1:50
Лист	Листов 1	

МОСПРОМПРОЕКТ

Копировал Жень-18753-02 5 Формат А1

ТПР 0902-01-1 АII

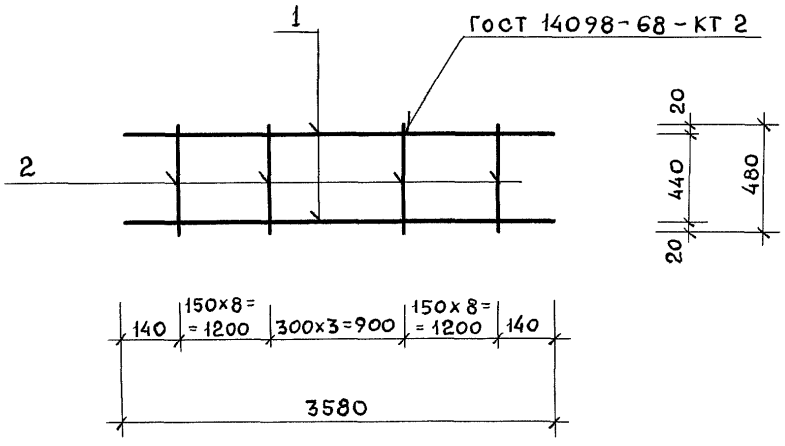

Формат	Зона	Позиция	Обозначение	Наименование	Кол.	Примечание
				Детали		
БЧ		1		⌀16 AIII ГОСТ 5781-75 ℓ=3580	2	11,3 кг
БЧ		2		⌀12 AI ГОСТ 5781-75 ℓ=480	20	8,52 кг

Нач. маст.	Грибков	
Гл. спец.	Бычков	
Н. контр.	Францев	
Гл. констр.	Григорьев	
Рук. группы	Гусев	
Инженер	Рыльцева	
Исполнил	Кокорева	

ТПР 0902-01-1 КЖИ-РДМ1-020-01

Каркас стен КС 2

Стадия	Масса	Масштаб
Р	19.82	1:50
Лист	Листов 1	

МОСПРОМПРОЕКТ

Взам. инв. № | Подпись и дата | Инв. № подл.

ТПР 0902-01-1 АII

Формат	Зона	Позиция	Обозначение	Наименование	Кол.	Примечание
				Документация		
11			КЖИ-РДМ1-030 СБ	Сборочный чертеж		
			КЖИ-РДМ1-030	Стандартные изделия		
		1		Гайка М12 Гост 5915-70	8	
		2		Шайба 12 Гост 11371-68	8	
		3		Болт М12х60 Гост 7798-70	8	
				Детали		
Бч		4		Труба 273х7 Гост 10704-76 / Гост 10705-63 ℓ=800	1	36,74 кг
11		5		Фланец 8х370х370 Вст3сп Гост 380-71*	1	6,45
11		6		Фланец 8х630х630 Вст3сп Гост 380-71*	1	18,69
11		7		Фланец 8х630х630 Вст3сп Гост 380-71*	1	18,69

Нач.маст.	Грибков	
Гл.спец.	Бычков	
Н.контр.	Границев	
Гл.констр.	Григорьев	
Рук.гр.инж.	Гусев	
Инженер	Рыльцева	
Исполнил	Кокорева	

ТПР 0902-01-1 КЖИ-РДМ1-030

Закладные детали МН4, МН6, МН7.

Стадия	Лист	Листов
Р	1	3

МОСПРОМПРОЕКТ

Взам.инв.№ | Подпись и дата | Инв.№ подл.

Формат	Зона	Позиция	Обозначение	Наименование	Кол.	Примечание
			КЖИ-РДм1-030-01	Стандартные изделия		
		1		Гайка М12 ГОСТ 5915-70	8	
		2		Шайба 12 ГОСТ 11371-68	8	
		3		Болт М12×60 ГОСТ 7798-70	8	
				Детали		
Б4		4		Труба 219×6 ГОСТ 10704-76 / ГОСТ 10705-63, Р=800	1	25,22
11		5		Фланец 8×320×320 Вст3сп ГОСТ 380-71*	1	4,82
11		6		Фланец 8×520×520 Вст3сп ГОСТ 380-71*	1	12,74
11		7		Фланец 8×520×520 Вст3сп ГОСТ 380-71*	1	12,74
			-02	Стандартные изделия		
		1		Гайка М12 ГОСТ 5915-70	8	
		2		Шайба 12 ГОСТ 11371-68	8	
		3		Болт М12×60 ГОСТ 7798-70	8	
				Детали		
Б4		3		Труба 133×4 ГОСТ 10704-76 / ГОСТ 10705-63	1	10,18
11		4		Фланец 8×230×230 Вст3сп ГОСТ 380-71*	1	2,49
11		5		Фланец 8×410×410 Вст3сп ГОСТ 380-71*	1	7,92
11		6		Фланец 8×410×410 Вст3сп ГОСТ 380-71*	1	7,92

АII

ТПР 0902-01-1

Взам. инв. № | Подпись и дата | Инв. № подл.

Копировал Жеш 18753-02 8 Формат 11

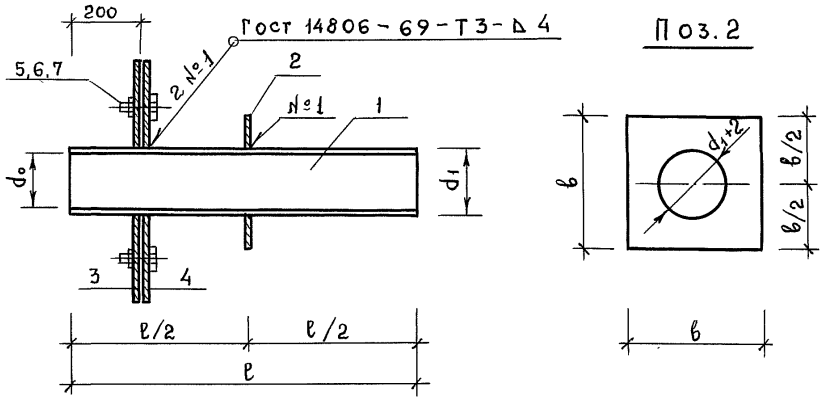

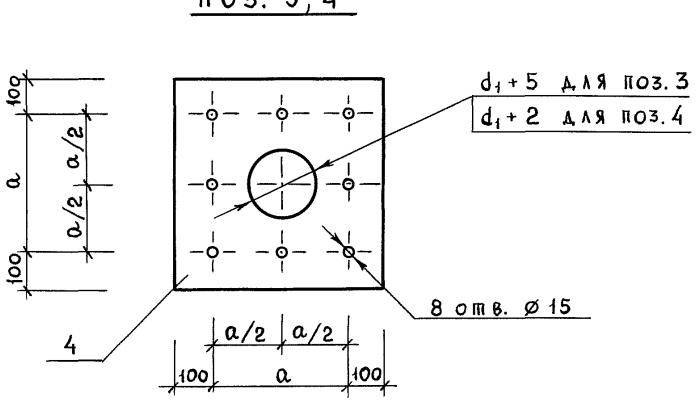

Обозначение	Марка	Размеры, мм					Масса кг
		ℓ	а	в	d_0	d_1	
КЖИ-РДМ1-030	МН 6	800	430	370	259	273	80,57
-01	МН 4	800	320	320	207	219	55,52
-02	МН 7	800	210	230	125	133	28,51

Взам. инв. № | Подпись и дата | Инв. № подл.

Нач. маст.	Грибков	
Гл. спец.	Быцков	
Н. контр.	Границев	
Гл. констр.	Григорьев	
Рук. гр. инж.	Гусев	
Инженер	Рыльцева	
Исполнил	Кокорева	

ТПР 0902-01-1 КЖИ-РДМ1-030 СБ

Закладные детали МН4; МН6; МН7. Сборочный чертеж.

Стадия	Масса	Масштаб
Р	—	
Лист 3	Листов	

МОСПРОМПРОЕКТ

ТПР 0902-01-1 АII

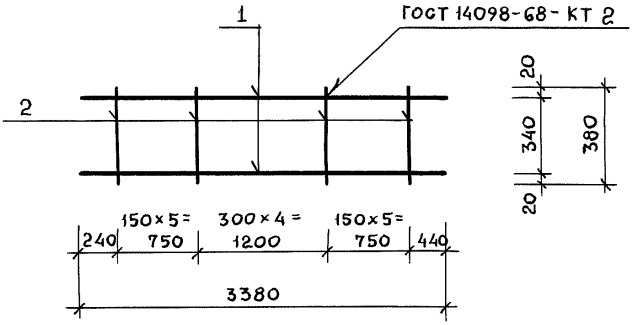

Формат	Зона	Позиция	Обозначение	Наименование	Кол.	Примечание
				Детали		
Б4		1		ø16 AIII ГОСТ 5781-75 ℓ=3380	2	10.67 кг
Б4		2		ø12 AI ГОСТ 5781-75 ℓ= 380	15	5.06 кг

Нач.маст	Грибков	
Гл.спец.	Бычков	
Н. контр.	Границев	
Гл.констр.	Григорьев	
Рук.гр.инж	Гусев	
Инженер	Рыльцева	
Исполнил	Кокорева	

ТПР 0902-01-1 КЖИ-РДм1-040

Каркас плиты перекрытия КП1.

Стадия	Масса	Масштаб
Р	15.73	1:50
Лист	Листов 1	

МОСПРОМПРОЕКТ

Взам. инв. № | Подпись и дата | Инв. № подл.

ТПР 0902-01-1 АIII

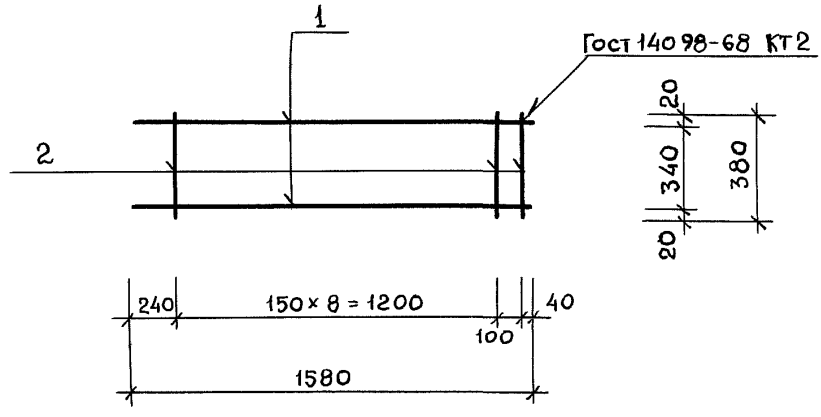

Формат	Зона	Позиция	Обозначение	Наименование	Кол.	Примечание
				Детали		
Бч		1		⌀16 AIII Гост 5781-75 ℓ=1580	2	4.99 кг
Бч		2		⌀12 AI Гост 5781-75 ℓ=380	10	3.37 кг

Взам. инв. № | Подпись и дата | Инв. № подл.

Нач маст.	Грибков	
Гл.спец.	Бычков	
Н.контр.	Границев	
Гл конструк.	Григорьев	
Рук гр. инж.	Гусев	
Инженер	Рыльцева	
Исполнил	Кокорева	

ТПР 0902-01-1 КЖИ-РДМ1-040-01

Каркас плиты перекрытия КП2

Стадия	Масса	Масштаб
Р	8,36	1:25
Лист	Листов 1	

МОСПРОМПРОЕКТ

ТПР 0902-01-1 АII

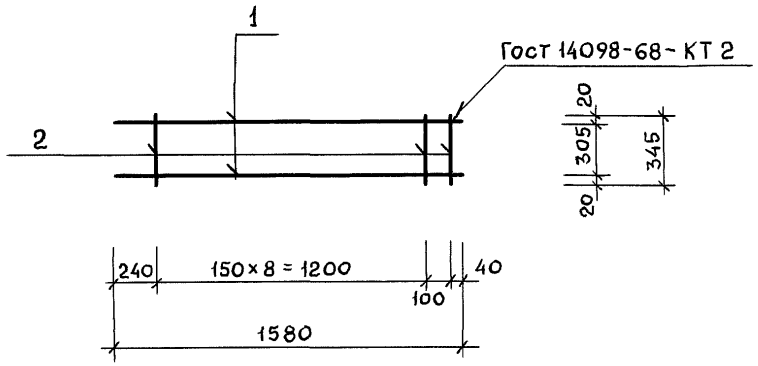

Формат	Зона	Позиция	Обозначение	Наименование	Кол.	Примечание
				Детали		
Б4		1		ø16 AIII Гост 5781-75 ℓ=1580	2	4,99 кг
Б4		2		ø12 AI Гост 5781-75 ℓ=345	10	3.06 кг

Взам. Инв. № | Подпись и дата | Инв. № подл.

Нач маст.	Грибков	
Гл. спец.	Бычков	
Н. контр.	Гранцев	
Гл. констр.	Григорьев	
Рук. гр. инж.	Гусев	
Инженер	Рыльцева	
Исполнил	Кокорева	

ТПР 0902-01-1 КЖИ-РДМ 1-040-02

Каркас плиты перекрытия КП3.

Стадия	Масса	Масштаб
Р	8.05	1:25
Лист	Листов 1	

МОСПРОМПРОЕКТ

ТПР 0902-01-1 АII

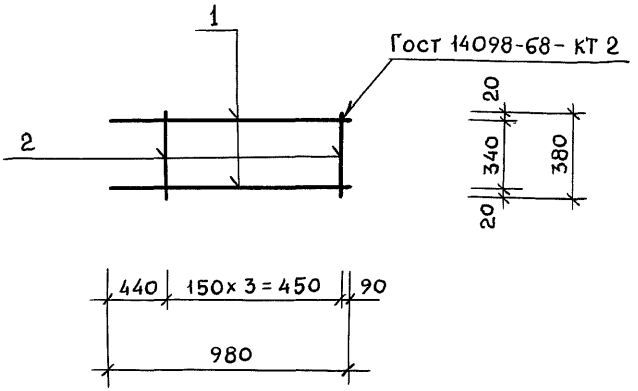

Формат	Зона	Позиция	Обозначение	Наименование	Кол.	Примечание
				Детали		
БЧ		1		Ø16 AIII Гост 5781-75 ℓ=980	2	3,09кг
БЧ		2		Ø12 AI Гост 5781-75 ℓ=380	4	1,35 кг

Взам. инв. № | Подпись и дата | Инв. № подл.

Нач. маст.	Грибков		
Гл. спец.	Бычков		
Н. контр.	Границев		
Гл. констр.	Григорьев		
Рук. гр. инж.	Гусев		
Инженер	Рыльцева		
Исполнил	Кокорева		

ТПР 0902-01-1 КЖИ-РДМ1-040-03

Каркас плиты перекрытия КП4.

Стадия	Масса	Масштаб
Р	4.44	1:50
Лист	Листов 1	

МОСПРОМПРОЕКТ

ТПР 0902-01-1 АII

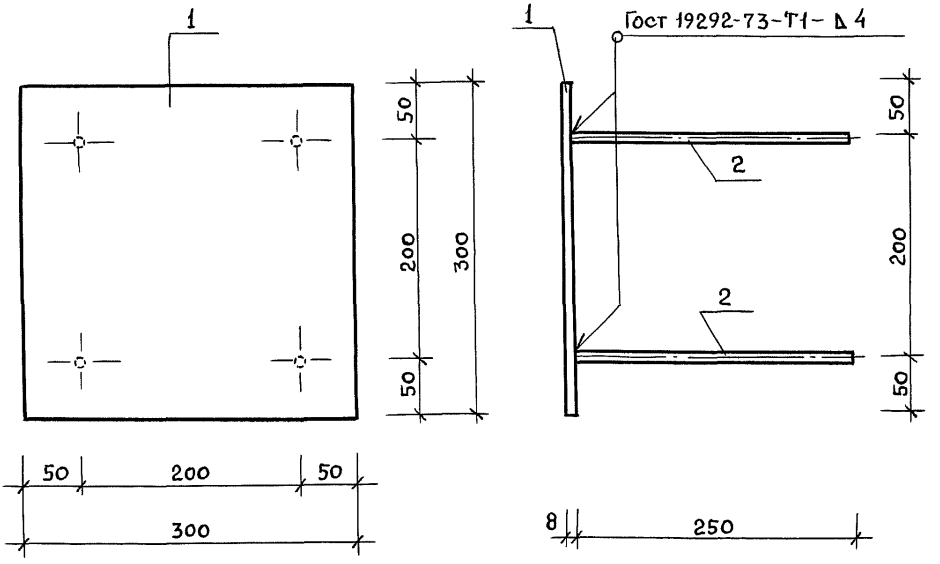

Формат	Зона	Позиция	Обозначение	Наименование	Кол.	Примечание
				Детали		
БЧ		1	-01	Полоса 8×300 ℓ = 300 Вст3кп2 Гост 380-71*	1	5,65 кг
БЧ		2	-02	⌀12 AII Гост 5781-75 ℓ=250	4	0,88 кг

Нач. маст.	Грибков		
Гл.спец.	Бычков		
Н.контр.	Грацев		
Гл.констр.	Григорьев		
Рук.гр.инж.	Гусев		
Инженер	Рыльцева		
Исполнил	Иванова		

ТПР 0902-01-1 КЖИ-РДМ 1-050 СБ

Закладная деталь МН 1.
Сборочный чертеж.

Стадия	Масса	Масштаб
Р	6.53	1:5
Лист	Листов 1	

МОСПРОМПРОЕКТ

Взам. инв. № | Подпись и дата | Инв. № подл.

ТПР 0902-01-1 АII

Формат	Зона	Позиция	Обозначение	Наименование	Кол.	Примечание
11			КЖИ-РДМ 1-060	Детали		
Б4		1		Труба $\frac{76\times3.5\ \text{Гост}\,10704-76}{\text{Гост}\,10705-63}$ ℓ=600	1	3,76 кг
		2		Фланец 6×180×180 Вст3сп Гост 380-71*	1	1,53 кг
11			-01	Детали		
		1		Труба $\frac{108\times4\ \text{Гост}\,10704-76}{\text{Гост}\,10705-63}$ ℓ=600	1	6,16 кг
		2		Фланец 6×210×210 Вст3сп Гост 380-71*	1	2,08 кг
11			-02	Детали		
		1		Труба $\frac{57\times3,5\ \text{Гост}\,10704-76}{\text{Гост}\,10705-63}$ ℓ=400	1	1,85 кг
		2		Фланец 6×160×160 Вст3сп Гост 380-71*	1	1,21 кг
11			-03	Детали		
		1		Труба $\frac{219\times6\ \text{Гост}\,10704-76}{\text{Гост}\,10705-63}$ ℓ=400	1	12,61 кг
		2		Фланец 6×320×320 Вст3сп Гост 380-71*	1	4,82 кг

Взам. инв. №

Подпись и дата

Инв. № подл.

Нач. маст.	Грибков	
Гл. спец.	Бычков	
Н. контр.	Гранцев	
Гл. констр.	Григорьев	
Рук. гр. инж.	Гусев	
Инженер	Рыльцева	
Исполнил	Яценева	

ТПР 0902-01-1 КЖИ-РДМ 1-060

Закладные детали МН3, МН5, МН8, МН9

Стадия	Лист	Листов
Р		

МОСПРОМПРОЕКТ

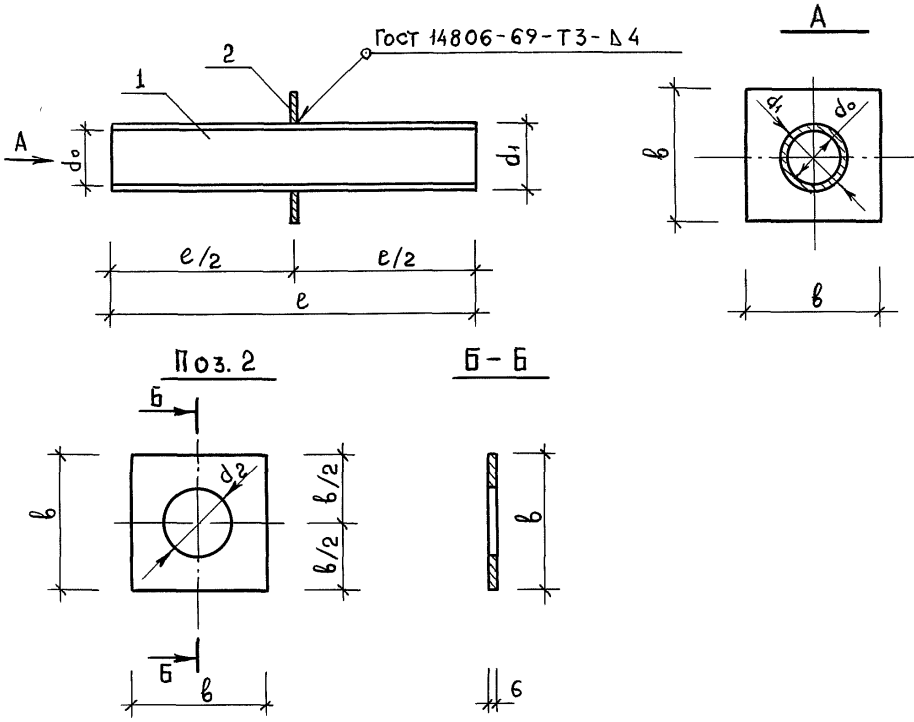

Обозначение	Марка	Размеры мм					Масса кг
		ℓ	b	d_0	d_1	d_2	
КЖИ-РДМ1-060	МН3	600	180	69	76	78	5,29
-01	МН5	600	210	100	108	110	8,24
-02	МН8	400	160	50	57	59	3,06
-03	МН9	400	320	207	219	221	17,43

Нач. маст.	Грибков	
Гл. спец.	Бычков	
Н. контр.	Границев	
Гл. констр.	Григорьев	
Рук. гр. инж.	Гусев	
Инженер	Рыльцева	
Исполнил	Ясенева	

ТПР 0902-01-1 КЖИ-РДМ1-060 СБ

Закладные детали МН3, МН5, МН8, МН9. Сборочный чертеж.

Стадия	Масса	Масштаб
Р	—	
Лист 1	Листов 3	

МОСПРОМПРОЕКТ

Взам. инв. №

Подпись и дата

Инв. № подл.

ТПР 0902-01-1 АII

Формат	Зона	Позиция	Обозначение	Наименование	Кол.	Примечание
				Документация		
11			КЖИ-РДМ1-070 СБ	Сборочный чертеж		
				Детали		
Б.ч.		1		Труба 630×6 Гост 10704-76 / Гост 10706-63	1	157.0 кг
Б.ч.		2		Труба 219×6 Гост 10704-76 / Гост 10705-63 ℓ=290	1	9.1 кг
Б.ч.		3		Труба 219×6 Гост 10704-76 / Гост 10706-63 ℓ=110	1	3.5 кг
Б.ч.		4		Фланец 8×650 ВСт3сп Гост 380-71*	1	9.3 кг
Б.ч.		5		Фланец 8×650 ВСт3сп Гост 380-71*	1	7.8 кг

Взам. инв. №

Подпись и дата

Инв. № подл.

Нач. маст.	Грибков	
Гл. спец.	Бычков	
Н. контр.	Границев	
Гл. констр.	Григорьев	
Рук. гр. инж.	Гусев	
Инженер	Рыльцева	
Исполнил	Кокорева	

ТПР 0902-01-1 КЖИ-РДМ1-070

Расширительная камера РК-1

Стадия	Лист	Листов
Р		1

МОСПРОМПРОЕКТ

ТПР 0902-01-1 АII

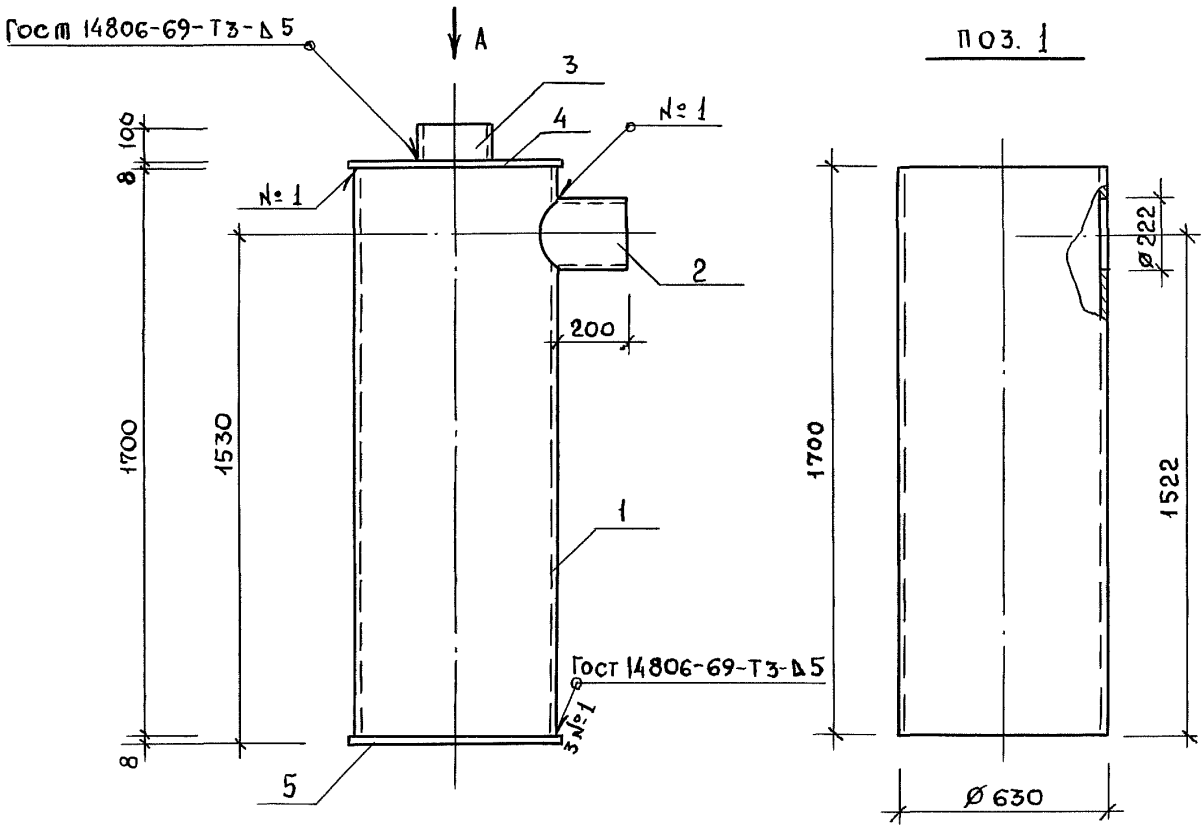

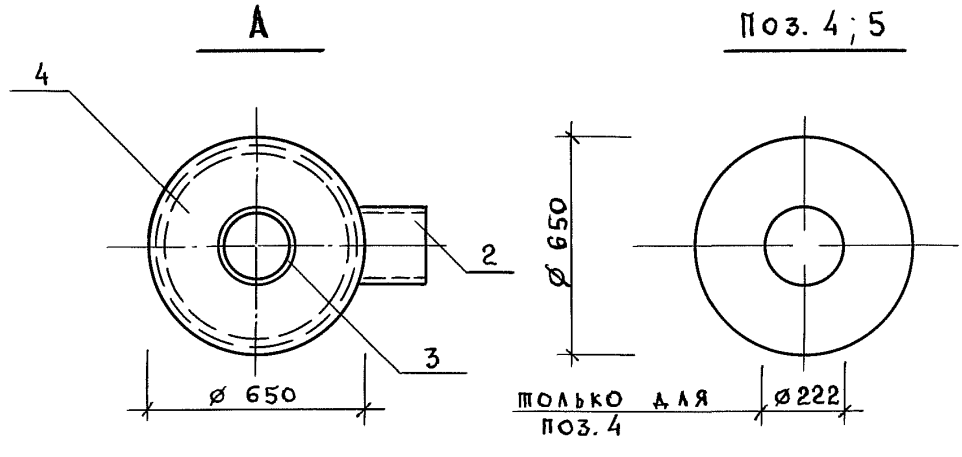

Нач. маст.	Грибков		
Гл. спец.	Бычков		
Н. контр.	Гранцев		
Гл констр.	Григорьев		
Рук гр. инж.	Гусев		
Инженер.	Рыльцева		
Исполнил	Кокорева		

ТПР 0902-01-1 КЖИ-РД м 1-070 СБ

Расширительная камера РК-1. Сборочный чертеж.

Стадия	Масса	Масштаб
Р	186.7	
Лист	Листов 1	

МОСПРОМПРОЕКТ

Взам. инв. № | Подпись и дата | Инв. № подл.

Копировал 18753-02 18 Формат А1

ТПР 0902-01-1 АII

Формат	Зона	Позиция	Обозначение	Наименование	Кол.	Примечание
11			КЖИ-РДМ 1-080	Детали		
		1		Труба $\frac{159\times4,5\ \text{Гост}10704\text{-}76}{\text{Гост}\ 10705\text{-}63}$	1	6.86
				$\ell = 400$		
		2		Фланец 6×320×320	1	4,82
				Вст3сп Гост 380-71*		
				Детали		
11		1	-01	Труба $\frac{32\times2\ \text{Гост}10704\text{-}76}{\text{Гост}\ 10705\text{-}63}$	1	0,59
		2		Фланец 6×130×130	1	0,80
				Вст3сп Гост 380-71*		
11			-02	Детали		
		1		Труба $\frac{76\times3,5\ \text{Гост}10704\text{-}76}{\text{Гост}\ 10705\text{-}63}$	1	2,50
				$\ell = 400$		
		2		Фланец 6×180×180	1	1,52
				Вст3сп Гост 380-71*		

Взам. инв. №

Подпись и дата

Инв. № подл.

Нач. маст.	Грибков	
Гл. спец.	Бычков	
Н. контр.	Границев	
Гл. констр.	Григорьев	
Рук. гр. инж.	Гусев	
Инженер	Рыльцева	
Исполнил	Кокорева	

ТПР 0902-01-1 КЖИ-РДМ 1-080

Закладные детали

МН 10 ÷ МН 12

Стадия	Лист	Листов
Р		

МОСПРОМПРОЕКТ

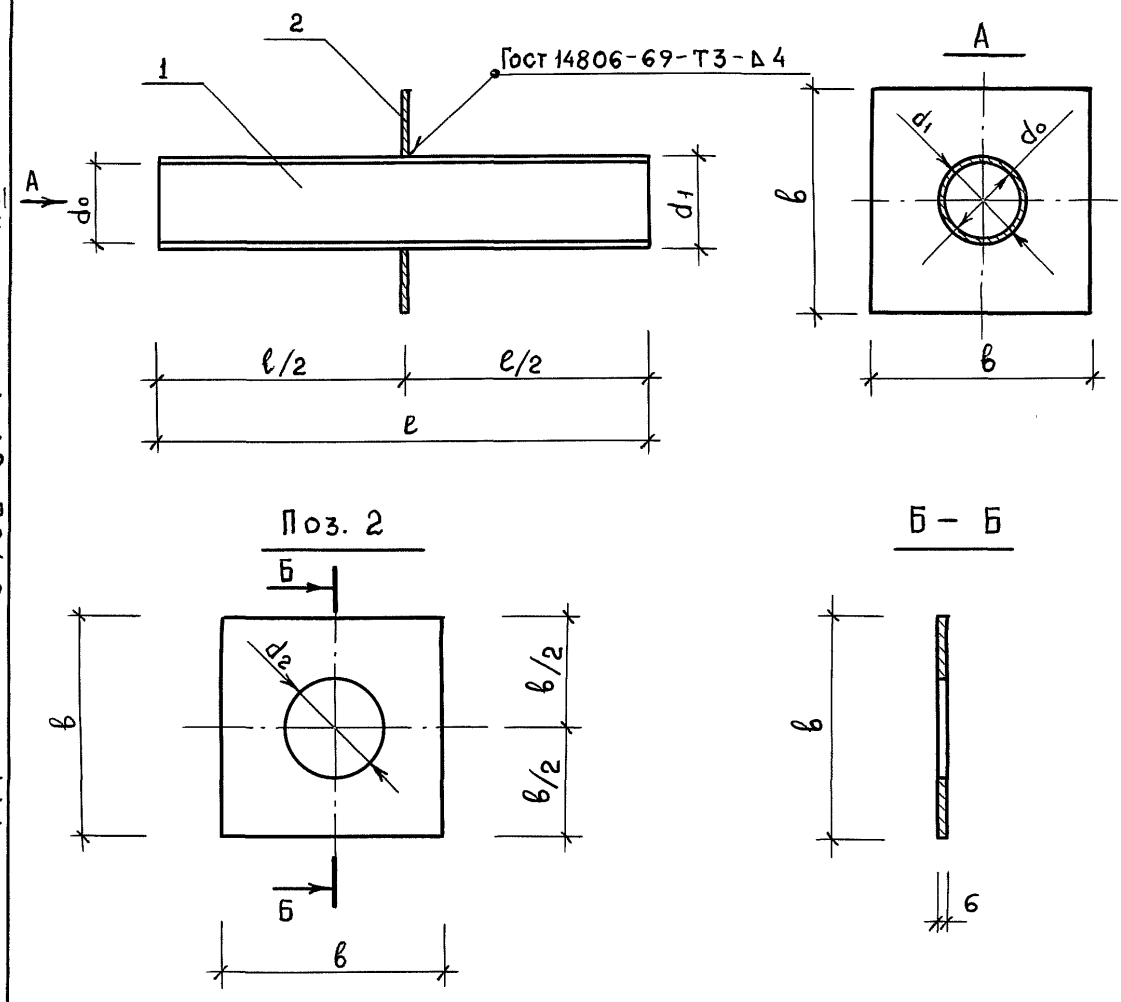

Обозначение	Марка	Размеры, мм					Масса кг
		ℓ	в	d_0	d_1	d_2	
КЖИ-РДм1-080	МН 10	400	290	150	159	161	10,82
-01	МН 11	400	130	28	32	34	1,39
-02	МН 12	400	180	69	76	78	4,02

Взам. инв. №

Подпись и дата

Инв. № подл.

Нач. маст.	Грибков	
Гл. спец.	Бычков	
Н. контр.	Границев	
Гл. констр.	Григорьев	
Рук. гр. инж.	Гусев	
Инженер	Рыльцева	
Исполнил	Кокорева	

ТПР 0902-01-1 КЖИ-РДм-1-080 СБ

Закладные детали МН 10 ÷ МН 12. Сборочный чертеж.

Стадия	Масса	Масштаб
Р	–	
Лист	Листов	

МОСПРОМПРОЕКТ

Копировал 18753-02 20 Формат 11

ТПР 0902-01-1 АII

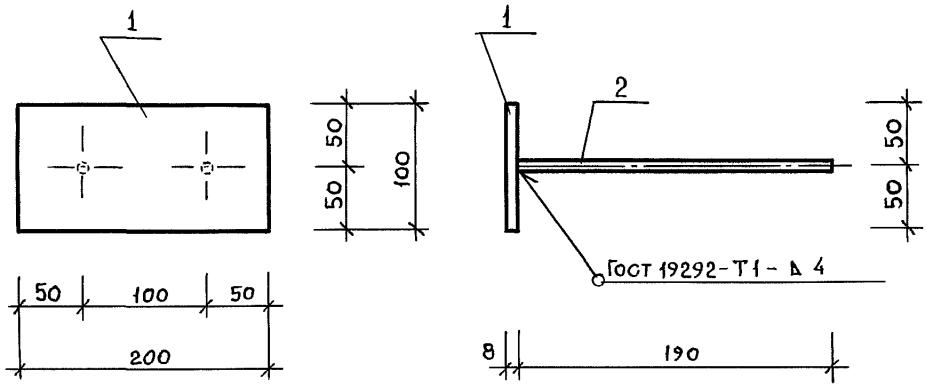

Формат	Зона	Позиция	Обозначение	Наименование	Кол.	Примечание
				Детали		
Бч		1	-01	Полоса 8×100 ℓ= 200 Вст3 кп2 Гост 380-71*	1	1,26 кг
Бч		2	-02	ø 12 AII Гост 5781-75 ℓ = 190	2	0,34 кг

Нач.маст.	Грибков	
Гл.спец.	Бычков	
Н.контр.	Гранцев	
Гл.констр.	Григорьев	
Рук.гр.инж.	Гусев	
	Вальцева	
Исполнил	Иванова	

ТПР 0902-01-1 КЖИ-РДМ 1-090 СБ

Закладная деталь МН 2. Сборочный чертеж.

Стадия	Масса	Масштаб
Р	1,6	1:5
Лист	Листов 1	

МОСПРОМПРОЕКТ

Взам. инв. № | Подпись и дата | Инв. № подл.

gost.e-ecolog.ru