ТИПОВОЙ ПРОЕКТ
902-2-474.89

ОТСТОЙНИКИ КАНАЛИЗАЦИОННЫЕ РАДИАЛЬНЫЕ ПЕРВИЧНЫЕ ИЗ СБОРНОГО ЖЕЛЕЗОБЕТОНА ДИАМЕТРОМ 40 М

АЛЬБОМ 7

НО НЕСТАНДАРТИЗИРОВАННОЕ ОБОРУДОВАНИЕ. СТР. 3-37

23985-07

Отпускная цена

Привязан

Инв. №

gost.e-ecolog.ru

ТИПОВОЙ ПРОЕКТ
902-2-474.89

ОТСТОЙНИКИ КАНАЛИЗАЦИОННЫЕ РАДИАЛЬНЫЕ ПЕРВИЧНЫЕ ИЗ СБОРНОГО ЖЕЛЕЗОБЕТОНА ДИАМЕТРОМ 40 м

АЛЬБОМ 7

ПЕРЕЧЕНЬ АЛЬБОМОВ

АЛЬБОМ 1	ПЗ	ПОЯСНИТЕЛЬНАЯ ЗАПИСКА
АЛЬБОМ 2	ТХ	ТЕХНОЛОГИЧЕСКИЕ РЕШЕНИЯ
	ОВ	ОТОПЛЕНИЕ И ВЕНТИЛЯЦИЯ
	ВК	ВНУТРЕННИЙ ВОДОПРОВОД И КАНАЛИЗАЦИЯ
АЛЬБОМ 3		ОТСТОЙНИКИ
	КЖ	КОНСТРУКЦИИ ЖЕЛЕЗОБЕТОННЫЕ
АЛЬБОМ 4		ОТСТОЙНИКИ
	КЖ.И	СТРОИТЕЛЬНЫЕ ИЗДЕЛИЯ
АЛЬБОМ 5		НАСОСНАЯ СТАНЦИЯ СЫРОГО ОСАДКА
	АР	АРХИТЕКТУРНЫЕ РЕШЕНИЯ
	КЖ	КОНСТРУКЦИИ ЖЕЛЕЗОБЕТОННЫЕ
	КЖ.И	СТРОИТЕЛЬНЫЕ ИЗДЕЛИЯ
	КМ	КОНСТРУКЦИИ МЕТАЛЛИЧЕСКИЕ
АЛЬБОМ 6	ЭМ	ЭЛЕКТРОСИЛОВОЕ ОБОРУДОВАНИЕ
	АТХ	АВТОМАТИЗАЦИЯ ТЕХНОЛОГИЧЕСКОГО ПРОЦЕССА
	АОВ	АВТОМАТИЗАЦИЯ ВЕНТСИСТЕМ
АЛЬБОМ 7	НО	НЕСТАНДАРТИЗИРОВАННОЕ ОБОРУДОВАНИЕ
АЛЬБОМ 8	СО	СПЕЦИФИКАЦИИ ОБОРУДОВАНИЯ
АЛЬБОМ 9	ВМ	ВЕДОМОСТИ ПОТРЕБНОСТИ В МАТЕРИАЛАХ
АЛЬБОМ 10	С	СМЕТЫ
АЛЬБОМ 11	АТХ.Н.	ЗАДАНИЕ ЗАВОДУ ИЗГОТОВИТЕЛЮ НА ЩИТ КИП (из т.п. 902-2-473.89.)

РАЗРАБОТАН
ИНСТИТУТОМ
„МОСВОДОКАНАЛНИИПРОЕКТ"
ГЛАВНЫЙ ИНЖЕНЕР ИНСТИТУТА Д.Д. СОКОЛИН
ГЛАВНЫЙ ИНЖЕНЕР ПРОЕКТА В.К. КАЗАНОВ

УТВЕРЖДЕН РАСПОРЯЖЕНИЕМ МОСГОРИСПОЛКОМА
ОТ 18.08 1989 Г. № 1582
ВВЕДЕН В ДЕЙСТВИЕ ПРИКАЗОМ ПО ОБЪЕДИНЕНИЮ
„МОСВОДОКАНАЛ" ОТ 06.09 1989 Г. № 392

Типовой проект 902-2-474.89
Альбом 7

Наименование	Обозначение чертежа	№№ стр.
1	2	3
Титульный лист		1
Содержание альбома		2
Затвор плоский поверхностный		
2200×1000. Ведомость покупных изделий	1Ф.953.00.000ВП	3
Затвор плоский поверхностный		
2200×1000. Спецификация лист 1÷2	1Ф.953.00.000	3
Затвор плоский поверхностный		
2200×1000 лист 1	1Ф.953.00.000СБ	4
лист 2		5
Щит	1Ф.953.01.000СБ	5
Щит. Спецификация	1Ф.953.01.000	6
Каркас. Спецификация	1Ф.953.01.100	6
Каркас.	1Ф.953.01.100СБ	6
Ригель	1Ф.953.01.101	7
Ребро	1Ф.953.01.102	7
Ушко	1Ф.953.01.103	7
Упор	1Ф.953.01.104	7
Уплотнение	1Ф.953.01.001	8
Накладка	1Ф.953.01.002	8
Рама затвора. Спецификация лист 1÷2	1Ф.953.02.000	8
Рама затвора	1Ф.953.02.000СБ	9
Рама верхняя	1Ф.953.02.100СБ	10
Рама верхняя. Спецификация	1Ф.953.02.100	10
Ребро	1Ф.953.02.101	10
Кронштейн	1Ф.953.01.001	11
Кронштейн	1Ф.953.02.002	11
Направляющая	1Ф.953.02.003	11
Полоса анкерная	1Ф.953.02.004	11
Проставка	1Ф.953.02.005	12
Поперечина	1Ф.953.02.006	12
Уплотнение	1Ф.953.02.007	12
Втулка	1Ф.953.03.001	12
Головка штанговая	1Ф.953.03.000СБ	13
Головка штанговая. Спецификация лист 1÷2	1Ф.953.03.000	14
Крышка	1Ф.953.03.002	14
Корпус	1Ф.953.03.003	15
Кронштейн	1Ф.953.03.004	16
Вал	1Ф.953.03.005	16
Шестерня коническая Z=14; m=6	1Ф.953.03.006	16
Колесо сферическое нижнее	1Ф.953.03.007	17
Гайка	1Ф.953.03.008	17
Колесо коническое Z=28; m=6	1Ф.953.03.009	17
Кольцо сферическое верхнее	1Ф.953.03.011	18
Планка стопорная	1Ф.953.03.012	18
Маховик. Спецификация	1Ф.953.04.000	18
Маховик	1Ф.953.04.000СБ	18
Маховик	1Ф.953.04.001	19
Ручка	1Ф.953.04.002	19
Колпак. Спецификация	1Ф.953.05.000	19
Колпак	1Ф.953.05.000СБ	19
Фланец	1Ф.953.05.001	20
Штанга винтовая	1Ф.953.00.001	20
Ограждение	1Ф.953.00.002	20
Прокладка	1Ф.953.00.003	20
Затвор донного выпуска	1Ф.954.000СБ	21
Палец	1Ф.953.00.004	22
Затвор донного выпуска. Спецификация		22
Рама затвора	1Ф.954.00.000СБ	22
Рама затвора. Спецификация	1Ф.954.01.000	23
Обрамление. Спецификация	1Ф.954.01.100	23
Обрамление	1Ф.954.01.100СБ	23
Пластина	1Ф.954.01.101	24
Направляющая	1Ф.954.01.001	24
Проставка	1Ф.954.01.002	24
Щиток. Спецификация	1Ф.954.02.000	24
Щиток	1Ф.954.02.000СБ	25
Ручка	1Ф.954.02.001	25
Клин	1Ф.954.01.002	25
Скоба	1Ф.954.00.001	25
Затвор шандорный 2200×1000	1Ф.955.000СБ	26
Затвор шандорный 2200×1000	1Ф.955.000	
Спецификация		27
Брусок	1Ф.955.001	27
Рама. Спецификация	1Ф.955.100	27
Дуга	1Ф.955.101	27
Рама	1Ф.955.100СБ	28
Пробоотборник	9А.728.00.000СБ	29
Пробоотборник. Спецификация	9А.728.00.000	30
Корпус. Спецификация. лист 1÷2	9А.728.00.000	30
Лист	9А.728.01.001	30
Корпус	9А.728.01.000СБ	31
Патрубок	9А.728.01.002	31
Лист	9А.728.01.003	32
Лист	9А.728.01.004	32
Крышка откидная. Спецификация	9А.728.02.000	32
Крышка откидная	9А.728.02.000СБ	32
Петля. Спецификация	9А.728.02.100	33
Петля	9А.728.02.100СБ	33
Петля	9А.728.02.101	33
Петля	9А.728.02.102	33
Устройство для сигнализатора уровня осадка	3Р.92.000СБ	34
Уголок	1Ф.955.102	34
Ручка	9А.728.00.001	35
Устройство для уровня осадка	3Р.92.000	35
Спецификация		
Скоба закладная. Спецификация	3Р.92.100	35
Скоба закладная	3Р.92.100СБ	35
Упор	3Р.92.101	36
Шпилька	3Р.92.102	36
Скоба	3Р.92.103	36
Прижим. Спецификация	3Р.92.200	36
Прижим	3Р.92.200СБ	37
Полоса	3Р.92.201	37
Патрубок 2010×10	6С.70.28.000	37
Патрубок 3030×10	6С.70.29.000	37

Изм.	Лист	№ докум.	Подпись	Дата
Разраб.		Фетисова		13.11.88
Пров.		Пендерев		7.11.88
Н. контр		Третьяков		14.11.88
Утв.		Кудрышев		14.11.88

Содержание альбома

Лит.	Масса	Масштаб
И		
Лист	Листов 1	

Мосводоканалниипроект
Отдел №5

23985-07 3 Копировал Фролай Ф-т А2

Инв. № подл. | Подпись и дата | Взам. инв. № | Инв. № дубл. | Подпись и дата

Типовой проект 902-2-474.89
Альбом 7

№ строки	Наименование	Обозначение документа на поставку	Поставщик	Куда входит (обозначение)	Количество: на изделие	в комплекты	на регулир.	Всего	Примечание
1	Подшипник 8213	ГОСТ 6874-75			1			1	
2	Масленка 1.2.Ц6	ГОСТ 19853-74			1			1	
3	Болт М8×16.58.096				1			1	
4	М8×18.58.096				4			4	
5	М10×40.58.096				10			10	
6	М12×35.58.096				4			4	
7	М12×50.58.096				16			16	
8	М12×60.58.096				10			10	
9	М16×35.58.096				4			4	
10	М16×40.58.096				4			4	
11	М16×60.58.096				4			4	
12	Винт М8×18.58.096	ГОСТ 17475-80			4			4	
13	Гайка М8.5.096	ГОСТ 5915-70			4			4	
14	М10.5.096				10			10	
15	М12.5.096				26			26	
16	М16.5.096				4			8	
17	М24.5.096				1			1	
18	Шайба 16.02.096	ГОСТ 10906-78			4			8	
19	16.02.096	ГОСТ 11371-78			4			4	
20	24.02.096	ГОСТ 11371-78			1			1	
21	Шайба 7019-0627	ГОСТ 14734-69			1			1	
22	Шпонка 10×8×28	ГОСТ 23360-78			1			1	
23	12×12×28				2			2	
24	Шплинт 6,3×60-001	ГОСТ 397-79			1			1	
25	Штифт 4т 6×12	ГОСТ 3128-70			1			1	

Инв.№ подл. | Подп. и дата | Взам. инв.№ | Инв.№ дубл. | Подп. и дата

Изм.	Лист	№ докум.	Подп.	Дата
Разраб.		Фетисова		3.11.88
Пров.		Пендерев		9.11.88
Н.контр.		Третьяков		9.11.88
Утв.		Куйбышев		11.11.88

1Ф.953.00.000ВП

Затвор плоский поверхностный 2200×1000 Ведомость покупных изделий

Лит.	Лист	Листов
И		1

Мосводоканал НИИпроект Отдел №5

Формат А3

Формат	Зона	Поз.	Обозначение	Наименование	Кол.	Примечание
				Документация		
*)			1Ф.953.00.000СБ	Сборочный чертеж		*) 22.12
А3			1Ф.953.00.000ВП	Ведомость покупных изделий		
				Сборочные единицы		
А4		1	1Ф.953.01.000	Щит	1	
А4		2	1Ф.953.02.000	Рама затвора	1	
А4		3	1Ф.953.03.000	Головка штанговая	1	
А4		4	1Ф.953.04.000	Маховик	1	
А4		5	1Ф.953.05.000	Колпак	1	
				Детали		
А4		6	1Ф.953.00.001	Штанга винтовая	1	
А4		7	1Ф.953.00.002	Ограждение	1	
А4		8	1Ф.953.00.003	Прокладка	2	
А4		9	1Ф.953.00.004	Палец	1	
				Стандартные изделия		
		10		Болт М8×18.58.096 ГОСТ 7798-70	4	

Инв.№ подл. | Подп. и дата | Взам. инв.№ | Инв.№ дубл. | Подп. и дата

Изм.	Лист	№ докум.	Подп.	Дата
Разраб.		Фетисова		5.12.88
Пров.		Пендерев		5.12.88
Н.контр.		Третьяков		9.12.88

1Ф.953.00.000

Затвор плоский поверхностный 2200×1000

Лит.	Лист	Листов
И	1	2

Мосводоканал НИИпроект Отдел №5

Формат А4

Формат	Зона	Поз.	Обозначение	Наименование	Кол.	Примечание
		11		Болт М16×60.58.096 ГОСТ 7798-70	4	
		12		Винт М8×18.58.096 ГОСТ 17475-80	4	
		13		Гайка М8.5.096 ГОСТ 5915-70	4	
		14		Гайка М16.5.096 ГОСТ 5915-70	4	
		15		Гайка М24.5.96 ГОСТ 5915-70	1	
		16		Шайба 16.02.096 ГОСТ 10906-78	4	
		17		Шайба 24.02.096 ГОСТ 11371-78	1	
		18		Шпонка 10×8×28 ГОСТ 23360-78	1	
		19		Шплинт 6,3×60-001 ГОСТ 397-79	1	

Инв.№ подл. | Подп. и дата | Взам. инв.№ | Инв.№ дубл. | Подп. и дата

Изм.	Лист	№ докум.	Подп.	Дата

1Ф.953.00.000

Лист 2

Типовой проект 902-2-4.74.89
Альбом 7

1Ф. 953.00.000СБ

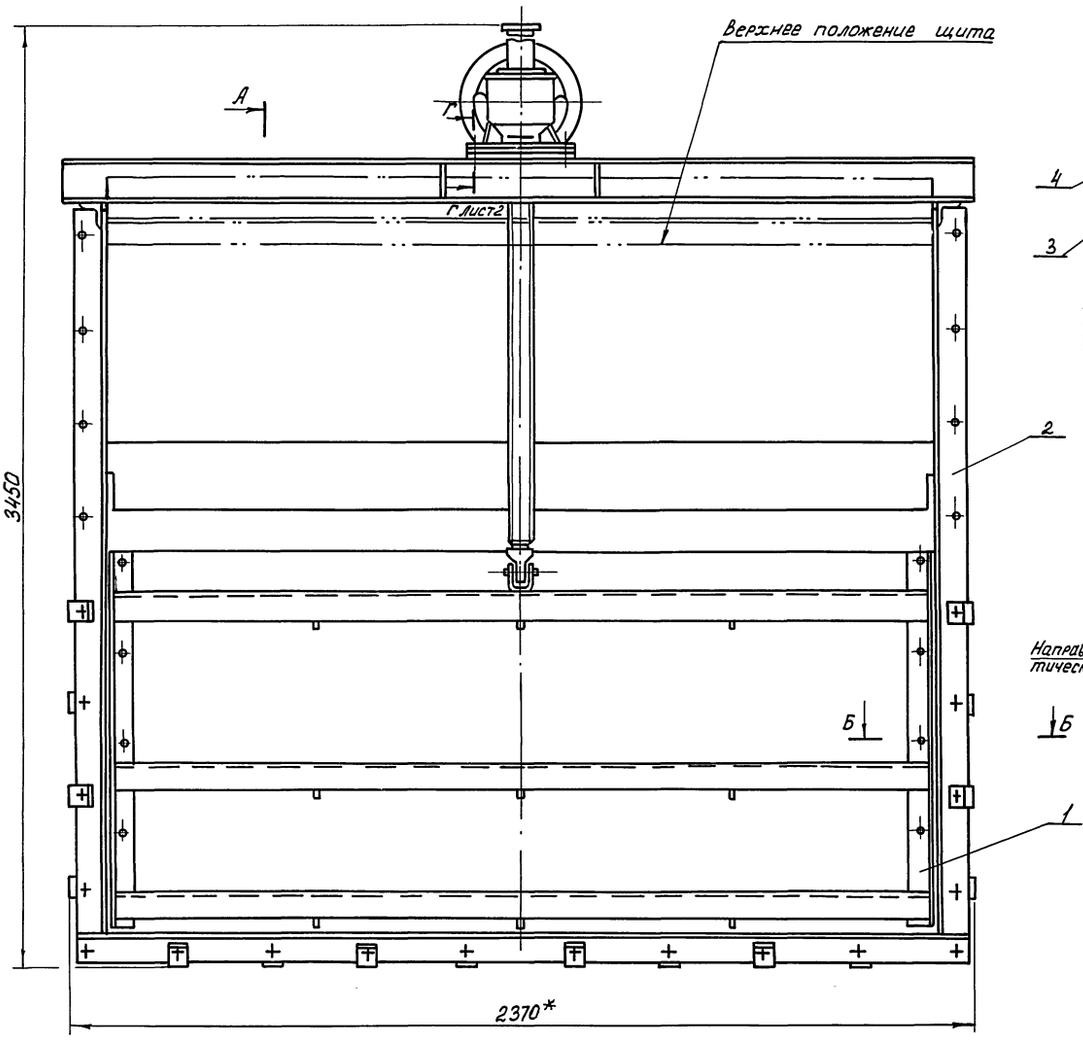

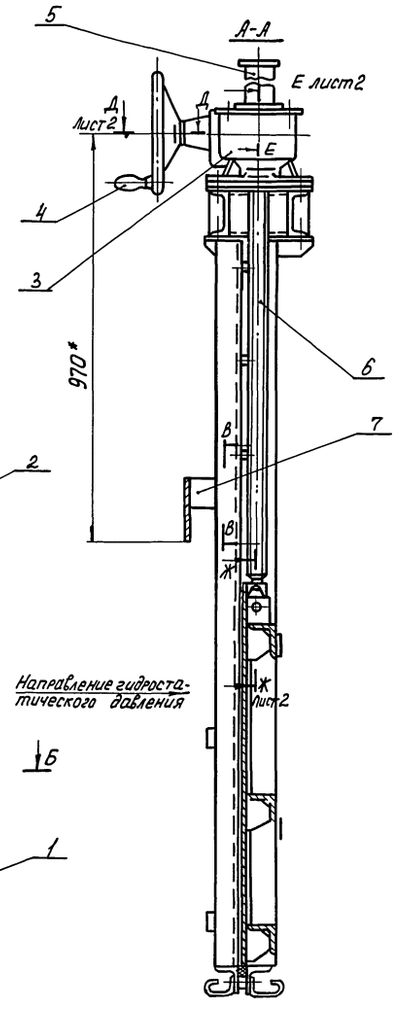

А

Б-Б
М1:1

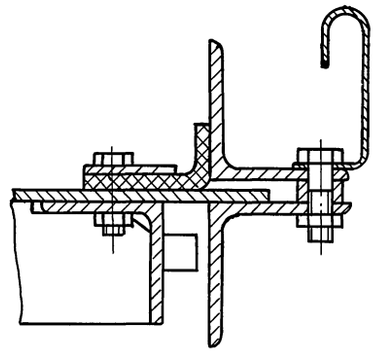

В-В
М1:2

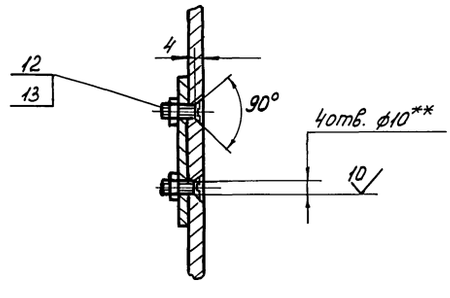

Техническая характеристика

Тип затвора	Плоский скользящий с резиновым уплотнением
Ширина проема рамы в свету	2200 мм
Высота щита	1000 мм
Направление гидростатического давления	Односторонее
Расчетное подъемное усилие при перепаде, равном высоте щита	9500Н
Тип привода	Ручной с конической зубчатой передачей
Время необходимое для полного подъема или опускания щита	5мин.
Наибольшее расчетное усилие на маховике	220Н

Технические требования

1. Изготовление и монтаж затвора произвести в соответствии со строительными нормами и правилами СН и П III-18-75.
2. * Размеры для справок.
3. ** Размечать по сопрягаемой детали.
4. Затвор покрыть грунтом ХС-010; краска ЭмХС-710, серый лак ХС-76ПВ ГОСТ 9355-81 кругом, за исключением обработанных и соприкасающихся со штрабным бетоном поверхностей.

					1Ф. 953.00.000СБ		
Изм.	Лист.	№ докум.	Подп.	Дата	Затвор плоский поверхностный 2200×1000	Лит.	Масса	Масштаб
Разраб		Фетисова		3.11.88		И	452.0	1:10
Пров.		Пендерев		5.11.88		Лист 1	Листов 2	
Н. контр.		Третьяков		9.12.88		Мосводоканалниипроект Отдел №5		
Утв.		Куйбышев		11.1288				

Инв.№ подл. | Подп. и дата | Взам. инв.№ | Инв.№ дубл. | Подп. и дата

1Ф.953.00.000СБ

Типовой проект 902-2-47.89
Альбом 7

Е-Е
М1:2

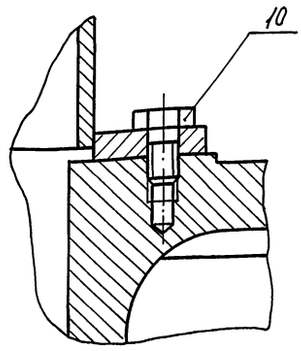

Ж-Ж
М1:2

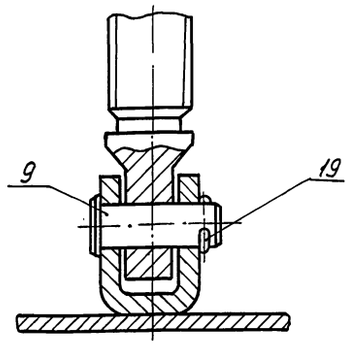

Д-Д
М1:2

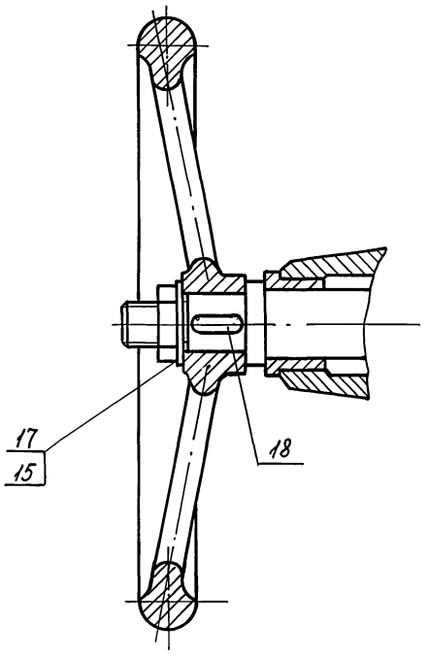

Г-Г
М1:1

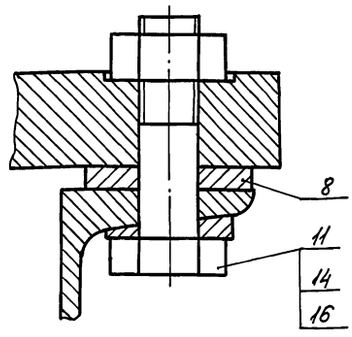

Изм.	Лист	№ докум.	Подп.	Дата	1Ф.953.00.000СБ	Лист 2

Формат А3

Инв.№ подл. | Подп. и дата | Взам.инв.№ | Инв.№ дубл. | Подп. и дата

1Ф.953.01.000СБ

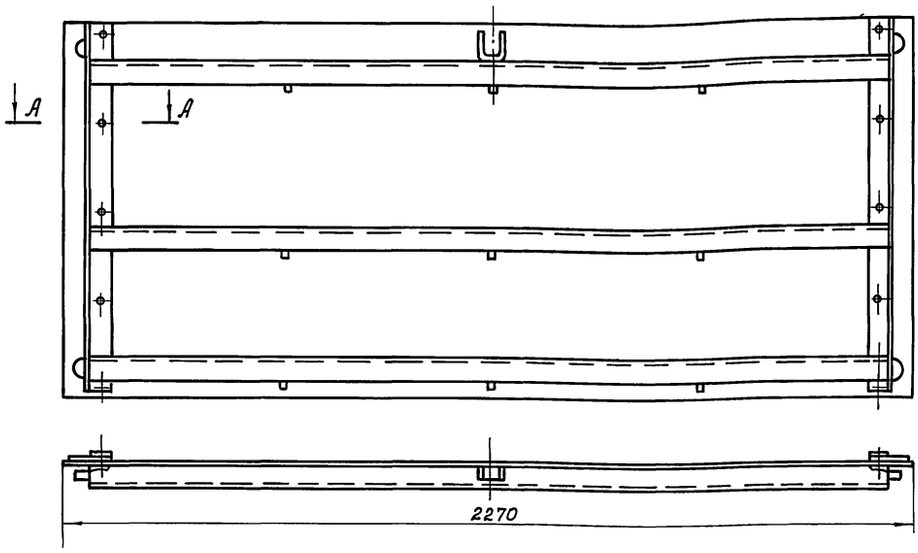

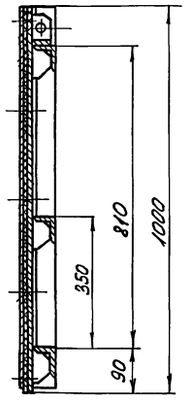

А-А
М1:1

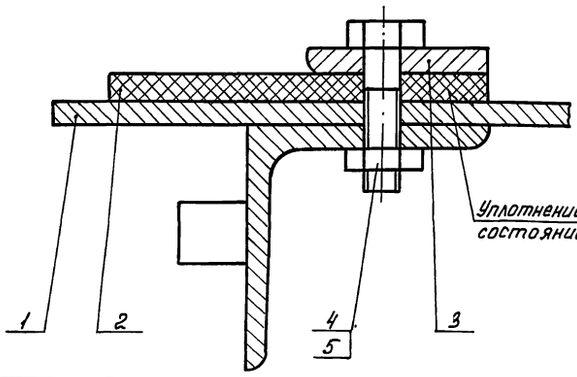

1. Размеры для справок.
2. При установке щита в пазы рамы затвора, уплотнение поз.2 отогнуть как показано на черт. 1Ф.953.00.000СБ сечение Б-Б.

Изм.	Лист	№ докум.	Подп	Дата	1Ф.953.01.000СБ			
Разраб.		Фетисова		4.11.88	Щит	Лит. И	Масса 210,0	Масштаб 1:10
Пров.		Пендерев		9.12.88		Лист	Листов 1	
Н.контр		Третьяков		9.12.88		Мосводоканалнишпроект Отдел №5		

Инв.№ подл. | Подп. и дата | Взам.инв.№ | Инв.№ дубл. | Подп. и дата

Типовой проект 902-2-474.89
Альбом 7

Формат	Зона	Поз.	Обозначение	Наименование	Кол.	Примеч.
				Документация		
А3			1Ф.953.01.000СБ	Сборочный чертеж		
				Сборочные единицы		
А4		1	1Ф.953.01.100	Каркас	1	
				Детали		
А4		2	1Ф.953.01.001	Уплотнение	2	
А4		3	1Ф.953.01.002	Накладка	2	
				Стандартные изделия		
		4		Болт М10×40.5.8.096 ГОСТ 7798-70	10	
		5		Гайка М10.5.096 ГОСТ 5915-70	10	

Инв.№ подл. | Подп. и дата | Взам. инв.№ | Инв.№ дубл. | Подп. и дата

Изм.	Лист	№ докум.	Подп.	Дата
Разраб.		Фетисова		4.11.88
Пров.		Пендерев		9.12.88
Н.контр.		Третьяков		9.12.88

1Ф.953.01.000

Щит

Лит.	Лист	Листов
И		1

МосводоканалНИИпроект Отдел №5

Формат А4

Формат	Зона	Поз.	Обозначение	Наименование	Кол.	Примеч.
				Документация		
А3			1Ф.953.01.100СБ	Сборочный чертеж		
				Детали		
А4		1	1Ф.953.01.101	Ригель	3	
А4		2	1Ф.953.01.102	Ребро	9	
А4		3	1Ф.953.01.103	Ушко	1	
А4		4	1Ф.953.01.104	Упор	4	
Б4		5	1Ф.953.01.105	Стойка Уголок 63×63×6-В-ГОСТ 8509-86 / ВСт3сп5-11-ГОСТ 535-79		
				L = 990 h14	2	5.65кг
Б4		6	1Ф.953.01.106	Обшивка Лист 6В ГОСТ 19903-74 / В.Ст.3сп. ГОСТ 14637-79		
				1000 h14 × 2270 h14	1	142.5кг

Инв.№ подл. | Подп. и дата | Взам. инв.№ | Инв.№ дубл. | Подп. и дата

Изм.	Лист	№ докум.	Подп.	Дата
Разраб.		Фетисова		4.11.88
Пров.		Пендерев		9.12.88
Н.контр.		Третьяков		9.12.88

1Ф.953.01.100

Каркас

Лит.	Лист	Листов
И		1

МосводоканалНИИпроект Отдел №5

Формат А4

1Ф.953.01.100СБ

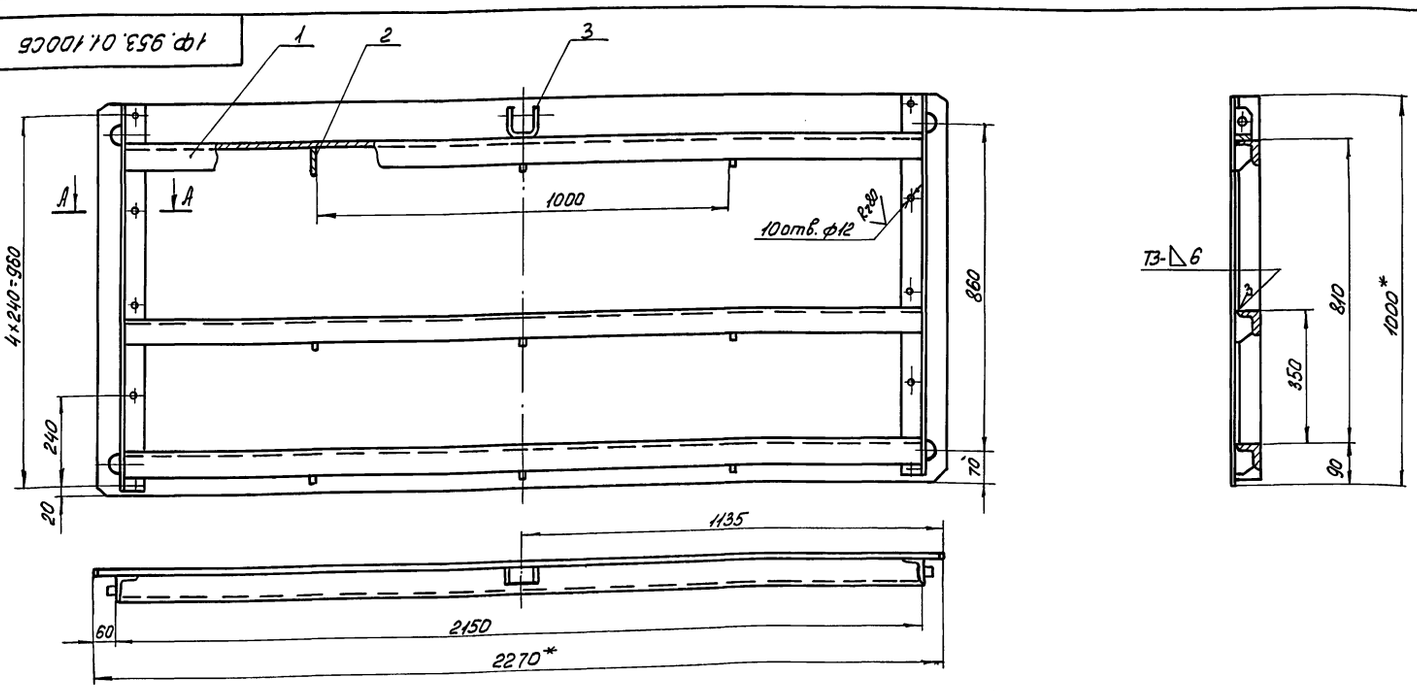

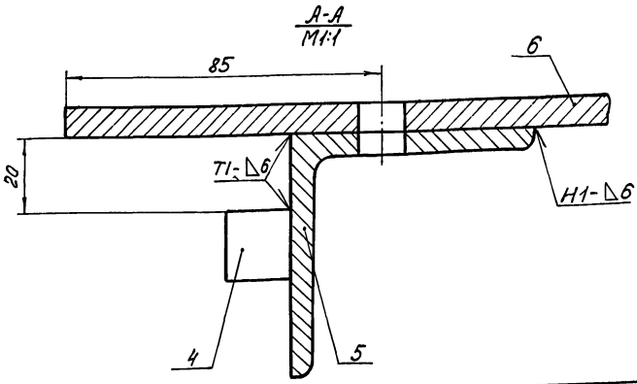

1. H14, h14, $\pm \frac{IT14}{2}$.
2. Шероховатость обрабатываемых поверхностей деталей без чертежа - $\sqrt{40}$.
3. Сварку производить по ГОСТ 5264-80.
4. * Размеры для справок.

1Ф.953.01.100СБ

Изм.	Лист	№ докум.	Подп.	Дата
Разраб.		Фетисова		4.11.88
Пров.		Пендерев		9.12.88
Н.контр.		Третьяков		9.12.88

Каркас

Лит.	Масса	Масштаб
И	205	1:10
Лист	Листов 1	

МосводоканалНИИпроект Отдел №5

Типовой проект 902-2-474.89
Альбом 7

1Ф.953.01.101

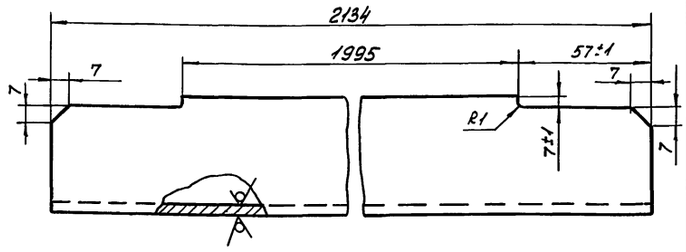

h14; ± IT14/2.

Изм.	Лист	№ докум.	Подп.	Дата	1Ф.953.01.101	Лит.	Масса	Масштаб
Разраб		Фетисова		4.11.88	Ригель	И	75,6	1:2
Пров.		Пендерев		9.12.88		Лист	Листов: 1	
Н.контр.		Третьяков		9.12.88	Уголок 63×63×6-В-ГОСТ 8509-86 / ВСт.3сп-11-ГОСТ 535-79	Мосводоканал НИИпроект Отдел №5		

Формат А4

1Ф.953.01.102

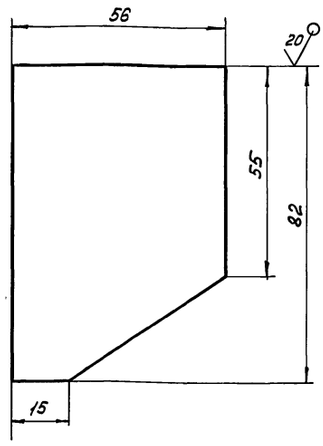

h14; ± IT14/2.

Изм.	Лист	№ докум.	Подп.	Дата	1Ф.953.01.102	Лит.	Масса	Масштаб
Разраб.		Фетисова		4.11.88	Ребро	И	0,18	1:1
Пров.		Пендерев		9.12.88		Лист	Листов: 1	
Н.контр.		Третьяков		9.12.88	Лист Б-8 ГОСТ 19903-74 / ВСт.3сп. ГОСТ 14637-79	Мосводоканал НИИпроект Отдел №5		

Формат А4

1Ф.953.01.103

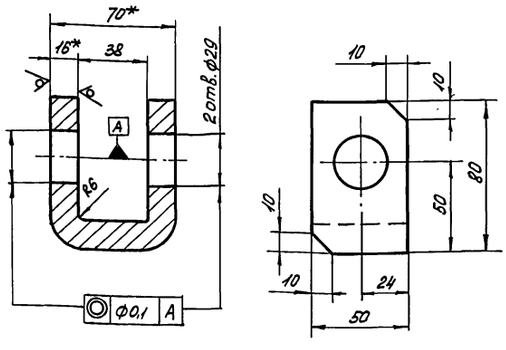

1. H14, h14; ± IT14/2.
2. Развернутая длина L = 160мм.
3. * Размеры для справок.

Изм.	Лист	№ докум.	Подп.	Дата	1Ф.953.01.103	Лит.	Масса	Масштаб
Разраб.		Фетисова		4.11.88	Ушко	И	1,14	1:2
Пров.		Пендерев		2.12.88		Лист	Листов: 1	
Н.контр.		Третьяков		9.12.88	Полоса Б-2-16×50 ГОСТ 103-76 / ВСт.3сп-11-ГОСТ 535-79	Мосводоканал НИИпроект Отдел №5		

Формат А4

1Ф.953.01.104

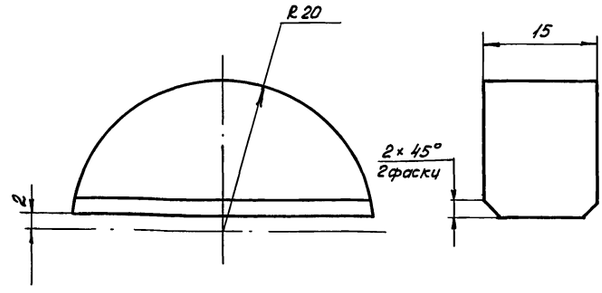

h14; ± IT14/2.

Изм.	Лист	№ докум.	Подп.	Дата	1Ф.953.01.104	Лит.	Масса	Масштаб
Разраб.		Фетисова		4.11.88	Упор	И	0,09	2:1
Пров.		Пендерев		9.12.88		Лист	Листов: 1	
Н.контр.		Третьяков		9.12.88	ВСт.3сп. ГОСТ 380-71	Мосводоканал НИИпроект Отдел №5		

Копировал: [illegible] 23985-07 8 Формат А4

Типовой проект 902-2-474.89
Альбом V

1Ф.953.01.002

20 V(V)

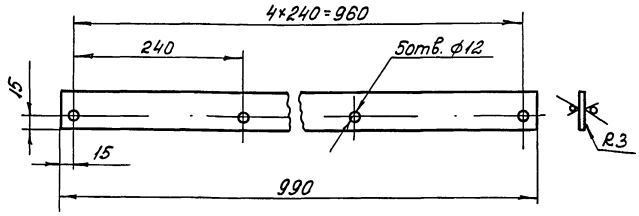

Н14, h14, ± IT14/2.

Изм.	Лист	№ докум.	Подпись	Дата
Разраб.		Фетисова		14.11.88
Пров.		Пендерев		2.11.88
Н.контр.		Третьяков		9.12.88

1Ф.953.01.002

Накладка

Лит.	Масса	Масштаб
И	1.94	1:5

Полоса Б-2 5×50 ГОСТ 103-76 / Вст.3сп-11-ГОСТ 535-79

Лист | Листов 1

Мосводоканалниипроект
Отдел №5

Формат А4

Инв.№ подл. | Подп. и дата | Взам. инв.№ | Инв.№ дубл. | Подп. и дата

8

1Ф.953.01.001

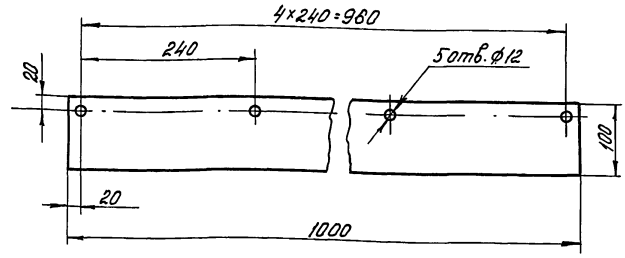

Изм.	Лист	№ докум.	Подпись	Дата
Разраб.		Фетисова		14.11.88
Пров.		Пендерев		2.11.88
Н.контр.		Третьяков		9.12.88

1Ф.953.01.001

Уплотнение

Литера	Масса	Масштаб
И	1,0	1:5

Пластина I ПМБ-М-8-1,2 ГОСТ 7338-77

Лист | Листов 1

Мосводоканалниипроект
Отдел №5

Формат А4

Инв.№ подл. | Подп. и дата | Взам. инв.№ | Инв.№ дубл. | Подп. и дата

Формат	Зона	Поз.	Обозначение	Наименование	Кол.	Примеч.
				Документация		
А2			1Ф.953.02.000СБ	Сборочный чертеж		
				Сборочные единицы		
А4		1	1Ф.953.02.100	Рама верхняя		
				Детали		
А4		2	1Ф.953.02.001	Кронштейн	1	
А4		3	1Ф.953.02.001-01	Кронштейн	1	
А4		4	1Ф.953.02.002	Кронштейн	1	
А4		5	1Ф.953.02.002-01	Кронштейн	1	
А4		6	1Ф.953.02.003	Направляющая	2	
А4		7	1Ф.953.02.003-01	Направляющая	2	
А4		8	1Ф.953.02.004	Полоса анкерная	16	
А4		9	1Ф.953.02.005	Проставка	2	
А4		10	1Ф.953.02.006	Поперечина	2	
А4		11	1Ф.953.02.007	Уплотнение	1	
Б4		12	1Ф.953.02.008	Втулка L=13h14	8	0.03кг
				Труба 25×6 ГОСТ 8732-78 / Вст.2сп. ГОСТ 8731-74		

Изм.	Лист	№ докум.	Подп.	Дата
Разраб.		Фетисова		14.11.88
Пров.		Пендерев		24.11.88
Н.контр.		Третьяков		9.12.88

1Ф.953.02.000

Рама затвора

Лит.	Лист	Листов
И	1	2

Мосводоканалниипроект
Отдел №5

Формат А4

Инв.№ подл. | Подп. и дата | Взам. инв.№ | Инв.№ дубл. | Подп. и дата

Формат	Зона	Поз.	Обозначение	Наименование	Кол.	Примеч.
Б4		13	1Ф.953.02.009	Втулка		
				Труба 25×6 ГОСТ 8732-78 / Вст.2сп. ГОСТ 8731-74		
				L = 29 h14	8	0,08кг
				Стандартные изделия		
				Болт ГОСТ 7798-70		
		14		М12×50.58.096	16	
		15		М12×60.58.096	10	
		16		М16×40,58.096	4	
				Гайка ГОСТ 5915-70		
		17		М12.5.096	26	
		18		М16.5.096	4	
		19		Шайба 16.02.096 ГОСТ 10906-78	4	
		20		Шайба 16.02.096 ГОСТ 11371-78	4	

Изм.	Лист	№ докум.	Подп.	Дата

1Ф.953.02.000

Лист 2

Инв.№ подл. | Подп. и дата | Взам. инв.№ | Инв.№ дубл. | Подп. и дата

23985-07

Формат А4

1Ф.953.02.000СБ

Типовой проект 902-2-474.89
Альбом 7

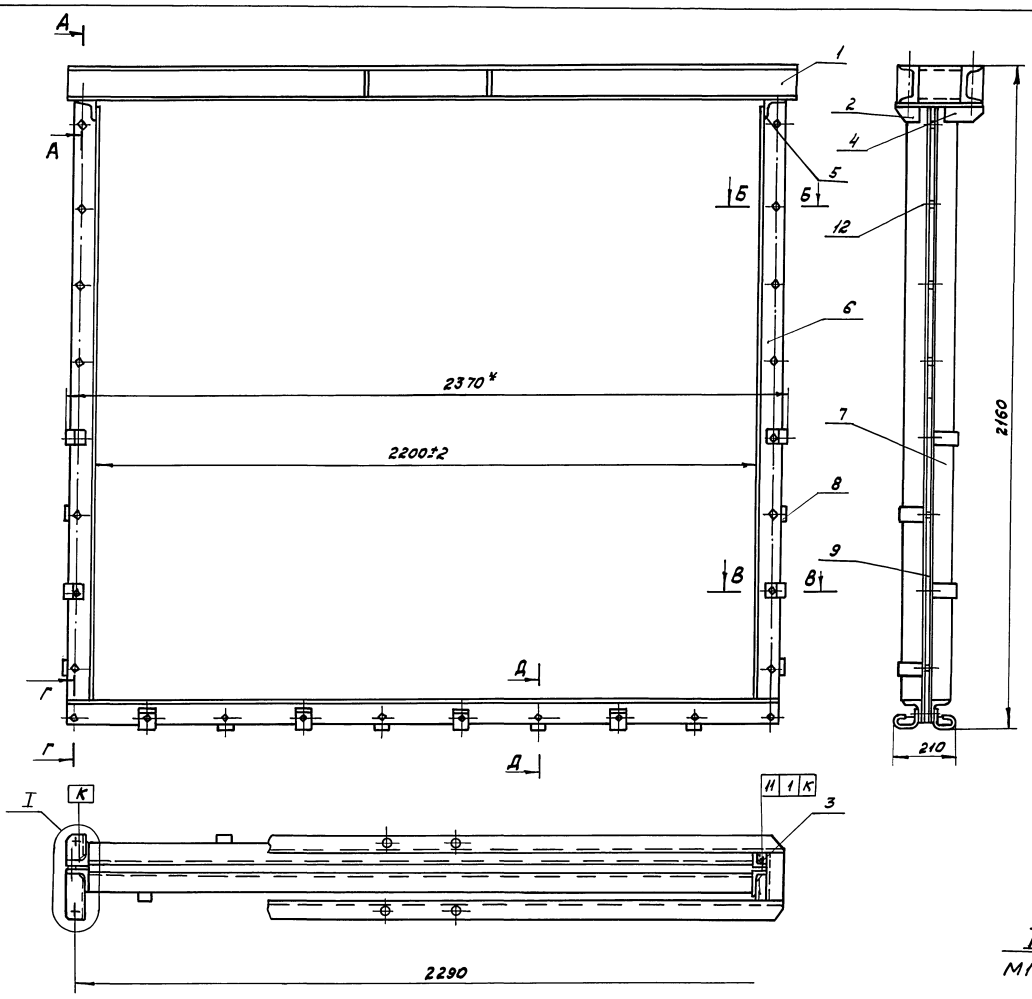

I
М1:2,5

Д-Д
М1:5

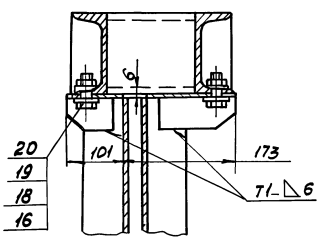

Б-Б
М1:2,5

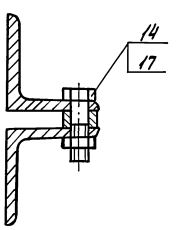

В-В
М1:2,5

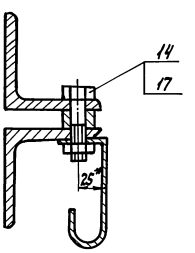

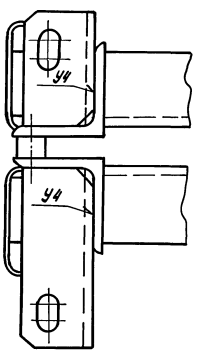

Г-Г
М1:2,5

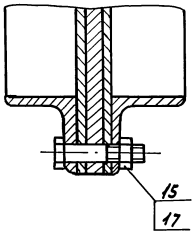

Д-Д
М1:2,5

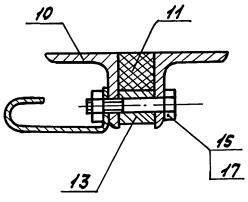

1. h14, $\pm \frac{IT14}{2}$.
2. При сборке рамы затвора уплотнение поз.11 приклеить к поперечинам поз.10 клеем № 88ТУ381051061-76.
3. Сварку производить по ГОСТ 5264-80.
4. * Размеры для справок.
5. Шероховатость обрабатываемых поверхностей деталей без чертежа - $\overset{40}{\vee}$.

				1Ф.953.02.000СБ			
Изм.	Лист	№ докум.	Подп.	Дата	Рама затвора Сборочный чертеж	Лит. И	Масса 169,0	Масштаб 1:10
Разраб.	Фетисова			9.11.88				
Пров.	Лендерев			9.11.88		Лист	Листов 1	
Н.контр.	Третьяков			9.12.88		Мосводоканал НИИпроект Отдел №5		

Инв.№ подл. | Подпись и дата | Взам. инв.№ | Инв.№ дубл. | Подпись и дата

Типовой проект 902-2-474.88
Альбом 7

1Ф 953.02.100СБ

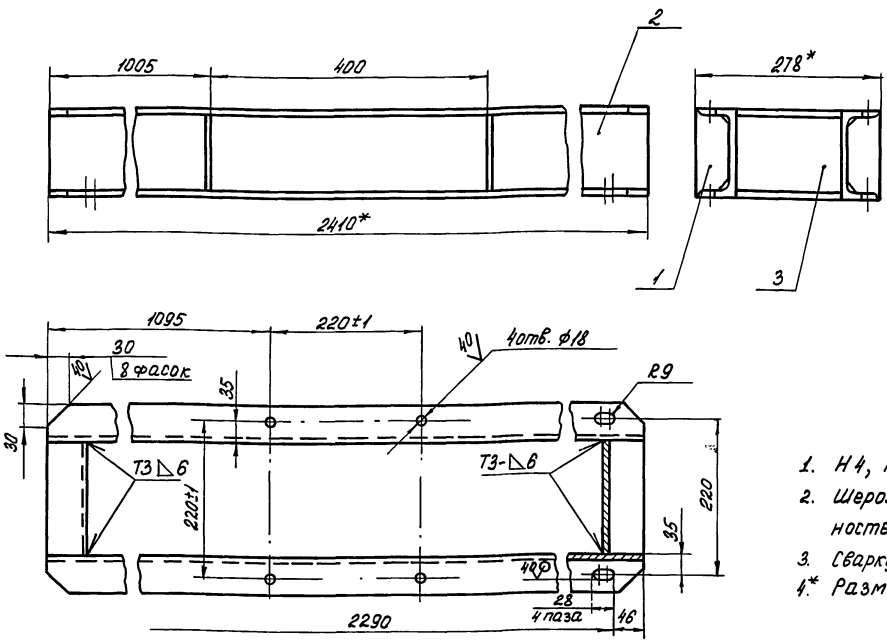

1. Н4, h14, $\pm \frac{IT14}{2}$.
2. Шероховатость обрабатываемых поверхностей деталей без чертежа – $\sqrt{40}$.
3. Сварку производить по ГОСТ 5264-80.
4. * Размеры для справок.

					1Ф. 953.02.100СБ		
Изм.	Лист	№ докум.	Подп.	Дата	Рама верхняя	Лит.	Масса	Масштаб
Разраб.		Фетисова		9.11.88		И	65,0	1:5
Пров.		Пендерев		9.11.88		Лист	Листов 1	
Н.контр.		Третьяков		9.12.88		Мосводоканал НИИпроект Отдел № 5		

Формат А3

Инв.№ подл. | Подп. и дата | Взам. инв.№ | Инв.№ дубл. | Подп. и дата

Формат	Зона	Поз.	Обозначение	Наименование	Кол.	Примеч.
				Документация		
А3			1Ф. 953.02.100СБ	Сборочный чертеж		
				Детали		
А4		1	1Ф. 953.02.101	Ребро	4	
Б4		2	1Ф. 953.02.102	Швеллер		
				Швеллер 16 ГОСТ 8240-72 / Ст.3сп.-1 ГОСТ 535-79		
				L = 2410 h14	2	30,3 кг
Б4		3	1Ф. 953.02.103	Швеллер		
				Швеллер 16 ГОСТ 8240-72 / Ст.3сп ГОСТ 535-79		
				L = 148 h14	2	2,1 кг

					1Ф. 953.02.100			
Изм.	Лист	№ докум.	Подп.	Дата	Рама верхняя	Лит.	Лист	Листов
Разраб.		Фетисова		9.11.88		И		1
Пров.		Пендерев		9.11.88		Мосводоканал НИИпроект Отдел № 5		
Н.контр.		Третьяков		9.12.88				

Формат А4

1Ф. 953.02.101

√ (√)

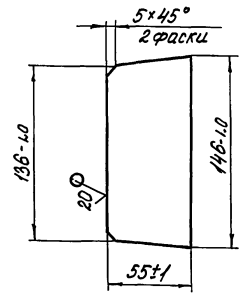

					1Ф. 953.02.101			
Изм.	Лист	№ докум.	Подп.	Дата	Ребро	Лит.	Масса	Масштаб
Разраб.		Фетисова		9.11.88		И	0,2	1:2
Пров.		Пендерев		9.11.88		Лист	Листов 1	
Н.контр.		Третьяков		9.12.88	Лист Б-5 ГОСТ 19903-74 / Ст.3сп. ГОСТ 14637-79	Мосводоканал НИИпроект Отдел № 5		

Формат А4

Типовой проект 902-2-474.89
Альбом 7

1Ф.953.02.001

1Ф 953.02.001 - изображено
1Ф.953.02.001-01 - зеркальное отражение

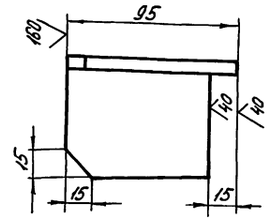

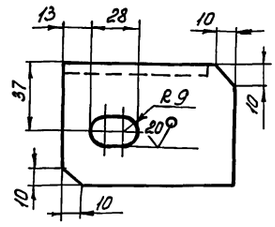

$H14, h14, \pm \frac{IT14}{2}$.

Изм.	Лист	№ докум.	Подп.	Дата
Разраб.		Фетисова		9.11.88
Пров.		Пендерев		9.11.88
Н.контр.		Третьяков		9.11.88

1Ф.953.02.001

Кронштейн

Лит.	Масса	Масштаб
И	0,6	1:2
Лист	Листов 1	

Уголок 70×70×8-В-ГОСТ 8509-86 / Вст.3сп.-Н-ГОСТ 535-79

Мосводоканалнипроект
Отдел №5

Формат А4

Инв.№ подл. | Подпись и дата | Взам.инв.№ | Инв.№ дубл. | Подп. и дата

1Ф.953.02.002

1Ф.953.02.002 - изображено
1Ф.953.02.002-01 - зеркальное отражение

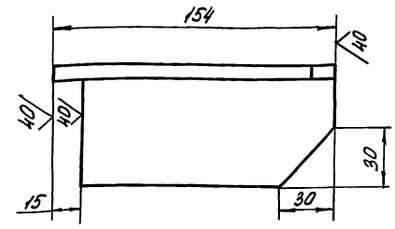

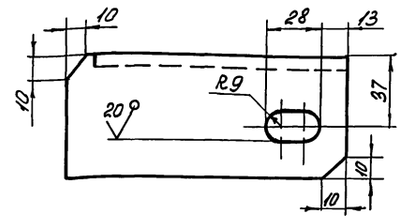

$H14, h14; \pm \frac{IT14}{2}$

Изм.	Лист	№ докум.	Подп.	Дата
Разраб.		Фетисова		9.11.88
Пров.		Пендерев		9.11.88
Н.контр.		Третьяков		9.11.88

1Ф.953.02.002

Кронштейн

Лит.	Масса	Масштаб
И	1.9	1:2
Лист	Листов 1	

Уголок 70×70×8-В-ГОСТ 8509-86 / ВСт3сп.-11-ГОСТ 535-79

Мосводоканалнипроект
Отдел №5

Формат А4

Инв.№ подл. | Подп. и дата | Взам.инв.№ | Инв.№ дубл. | Подп. и дата

1Ф.953.02.003

1Ф. 953.02.003 - изображено
1Ф. 953.02.003-01 - зеркальное отражено

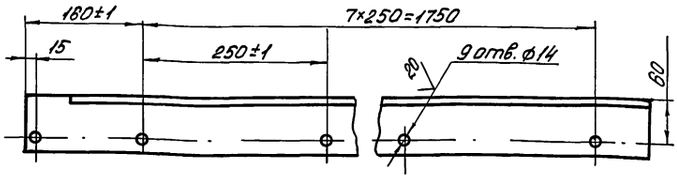

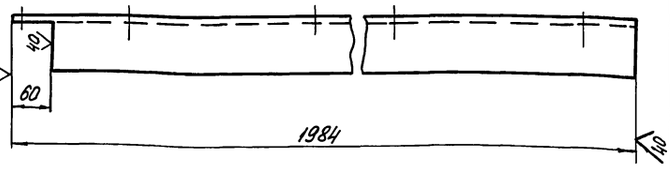

$H14, h14, \pm \frac{IT14}{2}$.

Изм.	Лист.	№ докум.	Подп.	Дата
Разраб.		Фетисова		9.11.88
Пров.		Пендерев		9.11.88
Н.контр.		Третьяков		9.11.88

1Ф.953.02.003

Направляющая

Лит.	Масса	Масштаб
И	17.9	1:5
Лист 1	Листов 1	

Уголок 75×75×8-В-ГОСТ 8509-86 / ВСт.3сп.-11-ГОСТ 535-79

Мосводоканалнипроект
Отдел №5

Формат А4

Инв.№ подл. | Подп. и дата | Взам.инв.№ | Инв.№ дубл. | Подп. и дата

1Ф.953.02.004

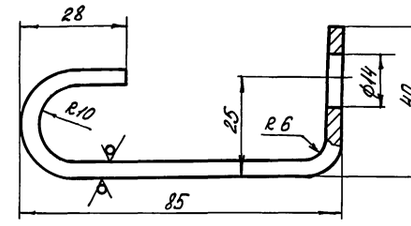

1. $H14, h14, \pm \frac{IT14}{2}$.
2. Развернутая длина $L = 159.3$ мм.

Изм.	Лист	№ докум.	Подп.	Дата
Разраб.		Фетисова		9.11.88
Пров.		Пендерев		9.11.88
Н.контр.		Третьяков		9.11.88

1Ф.953.02.004

Полоса анкерная

Лит.	Масса	Масштаб
И	0,2	1:1
Лист	Листов 1	

Полоса 8-2 4×40 ГОСТ 103-76 / ВСт.3сп.-11-ГОСТ 535-79

Мосводоканалнипроект
Отдел №5

Формат А4

Инв.№ подл. | Подп. и дата | Взам.инв.№ | Инв.№ дубл. | Подп. и дата

1Ф.953.02.005

20

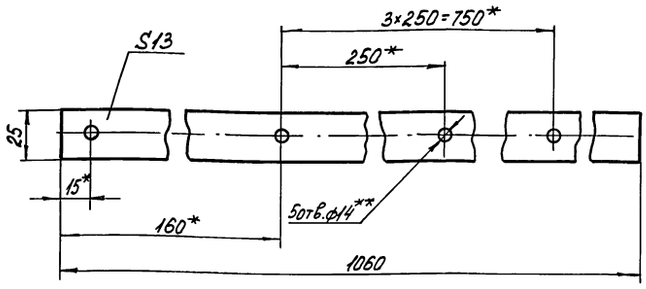

1. $H14, h14, \pm \frac{IT14}{2}$.
2. * Размеры для справок.
** Обработать по сопрягаемой детали.

Изм.	Лист	№ докум.	Подп.	Дата
Разраб.		Фетисова		10.11.88
Пров.		Пендерев		9.11.88
Н.контр.		Третьяков		9.11.88

1Ф.953.02.005

Проставка

Лит.	Масса	Масштаб
И	2,9	1:2
Лист	Листов 1	

Ст.3сп ГОСТ 380-71

Мосводоканалниипроект Отдел №5

Формат А4

1Ф.953.02.006

12

40 (√)

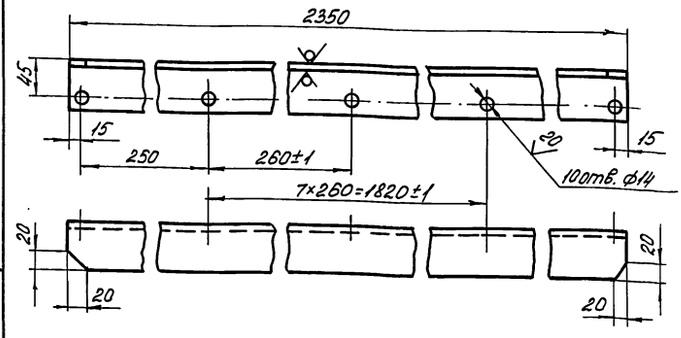

$H14, h14, \pm \frac{IT14}{2}$.

Изм.	Лист	№ докум.	Подп.	Дата
Разраб.		Фетисова		10.11.88
Пров.		Пендерев		9.11.88
Н.контр.		Третьяков		9.11.88

1Ф.953.02.006

Поперечина

Лит.	Масса	Масштаб
И	14,3	1:5
Лист	Листов 1	

Уголок 63×63×6-В ГОСТ 8509-86
Ст.3сп-Н ГОСТ 535-79

Мосводоканалниипроект Отдел №5

Формат А4

1Ф.953.02.007

(√)

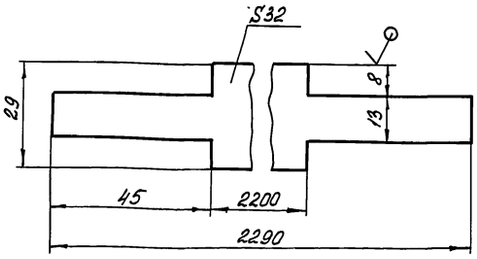

$h14, \pm \frac{IT14}{2}$.

Изм.	Лист	№ докум.	Подп.	Дата
Разраб.		Фетисова		10.11.88
Пров.		Пендерев		9.11.88
Н.контр.		Третьяков		9.11.88

1Ф.953.02.007

Уплотнение

Лит.	Масса	Масштаб
И	1,5	1:1
Лист	Листов 1	

Пластина I, лист ПМБ-М30-12 ГОСТ 7338-77

Мосводоканалниипроект Отдел №5

Формат А4

1Ф.953.03.001

20 (√)

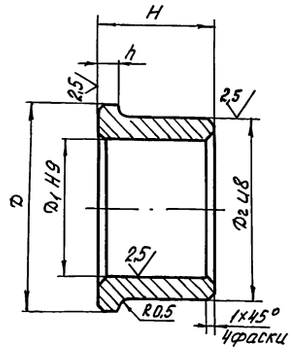

Обозначение	D мм	D1 мм	D2 мм	H мм	h мм	масса кг
1Ф.953.03.001	55	38	48	30	5	0,14
1Ф.953.03.001-01	80	64	75	22	4	0,25
1Ф.953.03.001-02	75	55	65	25	4	0,2

h 14.

Изм.	Лист	№ докум.	Подп.	Дата
Разраб.		Фетисова		10.11.88
Пров.		Пендерев		9.11.88
Н.контр.		Третьяков		9.11.88

1Ф.953.03.001

Втулка

Лит.	Масса	Масштаб
И	см. табл.	–
Лист	Листов 1	

Бр.05Ц5С5 ГОСТ 613-79

Мосводоканалниипроект Отдел №5

Формат А4

Копировал

Типовой проект 902-2-474.89
Альбом 7

1Ф.953.03.000 СБ

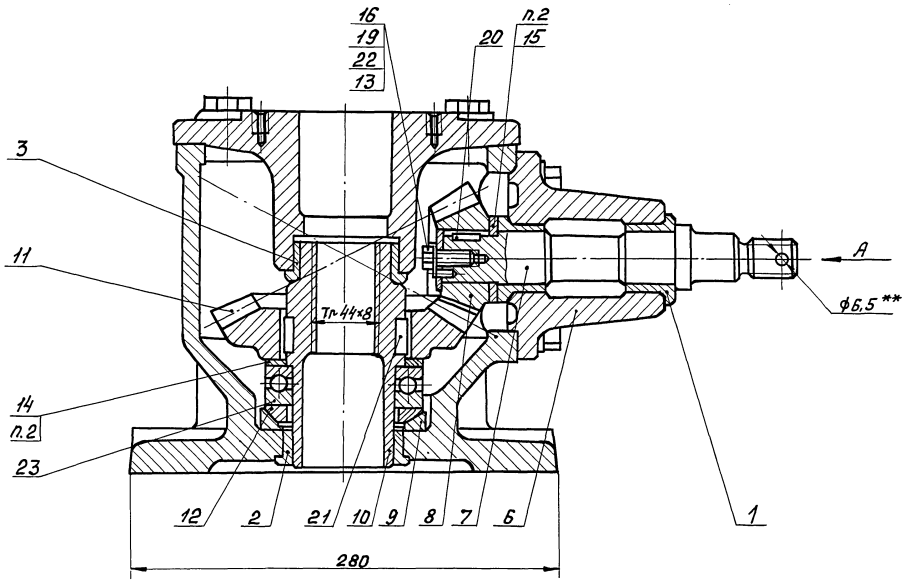

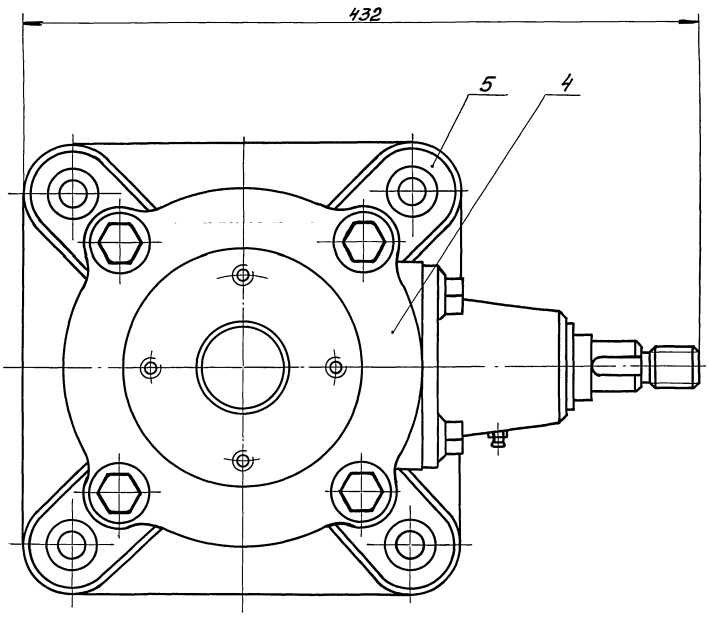

Вид А

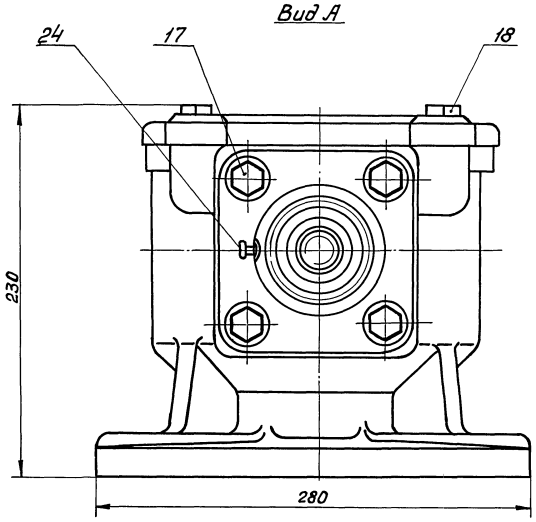

1. Для обеспечения правильности монтажа конических зубчатых колес поз.8 и поз.11 предусмотрена установка регулировочных колец поз.14 и поз.15, толщину которых следует определить по месту.
2. После изготовления головку окрасить грунтом ХС-010, краска Эм ХС-710, лак ХС-76 ИВ ГОСТ 9355-81 кругом, за исключением обрабатываемых и сопрягаемых поверхностей.
3. Обрабатываемые поверхности покрыть смазкой для предохранения от коррозии ГОСТ 9.014-78.
4. Шероховатость обрабатываемых поверхностей деталей без чертежа – $\sqrt{40}$.
5. ** Размечать при сборке затвора.
6. Размеры для справок.

					1Ф.953.03.000 СБ		
Изм.	Лист	№ докум.	Подпись	Дата	Головка штанговая	Лит.	Масса	Масштаб
Разраб.		Ретисова		10.11.88		И	40,0	1:2
Пров.		Пендерев		2.12.88		Лист	Листов 1
Н. контр.		Третьяков		9.12.88		Мосводоканалниипроект Отдел №5	

Инв.№ подл. | Подпись и дата | Взам. инв.№ | Инв.№ дубл. | Подпись и дата

Формат	Зона	Поз.	Обозначение	Наименование	Кол.	Примеч.
				Документация		
А2			1Ф.953.03.000СБ	Сборочный чертеж		
				Детали		
А4		1	1Ф.953.03.001	Втулка	2	
А4		2	1Ф.953.03.001-01	Втулка	1	
А4		3	1Ф.953.03.001-02	Втулка	1	
А3		4	1Ф.953.03.002	Крышка	1	
А2		5	1Ф.953.03.003	Корпус	1	
А4		6	1Ф.953.03.004	Кронштейн	1	
А4		7	1Ф.953.03.005	Вал	1	
А3		8	1Ф.953.03.006	Шестерня коничес-		
				кая z-14; m=6	1	
А4		9	1Ф.953.03.007	Кольцо сферическое		
				нижнее	1	
А4		10	1Ф.953.03.008	Гайка	1	
А3		11	1Ф.953.03.009	Колесо коническое		
				z=28; m=6	1	
А4		12	1Ф.953.03.011	Колесо сферическое		
				Верхнее	1	
А4		13	1Ф.953.03.012	Планка стопорная	1	

Инв.№ подл. | Подп. и дата | Взам.инв.№ | Инв.№ дубл. | Подп. и дата

1Ф.953.03.000

Изм.	Лист	№ докум.	Подп.	Дата
Разраб.	Фетисова			11.11.88
Пров.	Пендерев			9.11.88
Н.контр.	Третьяков			9.12.88

Головка штанговая

Лит.	Лист	Листов
И	1	2

Мосводоканалниипроект
Отдел №5

Формат А4

Формат	Зона	Поз.	Обозначение	Наименование	Кол.	Примеч.
Б.ч.		14	1Ф.953.03.013	Кольцо регулировочное		
				Лист ГОСТ 19903-74		
				В Ст.3сп. ГОСТ 14637-79		
				ф76Н14×ф100h14	1	п.2
Б.ч.		15	1Ф.953.03.014	Кольцо регулировочное		
				Лист ГОСТ 19903-74		
				В Ст.3сп. ГОСТ 14637-79		
				ф33Н14×ф55h14	1	п.2
				Стандартные изделия		
				Болты ГОСТ 7798-70		
		16		М6×16.58.096	1	
		17		М12×35.58.096	4	
		18		М16×35.58.096	4	
		19		Шайба 7019-0627		
				ГОСТ 14734-69	1	
		20		Шпонка 10×8×28		
				ГОСТ 23360-78	1	
		21		Шпонка 20×12×28		
				ГОСТ 23360-78	2	
		22		Штифт 4h8×12		
				ГОСТ 3128-70	1	
		23		Подшипник 8213 ГОСТ 6874-75	1	
		24		Масленка 12Ц6 ГОСТ 6874-75	1	

Инв.№ подл. | Подп. и дата | Взам.инв.№ | Инв.№ дубл. | Подп. и дата

1Ф.953.03.000

Изм. | Лист | № докум. | Подп. | Дата

Лист 2

Формат А4

1Ф.953.03.002

А-А

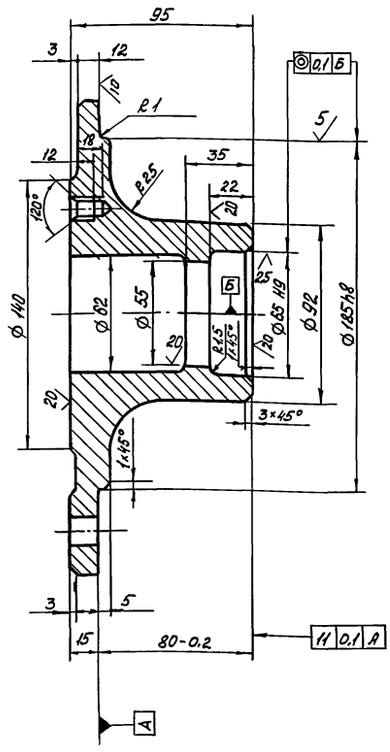

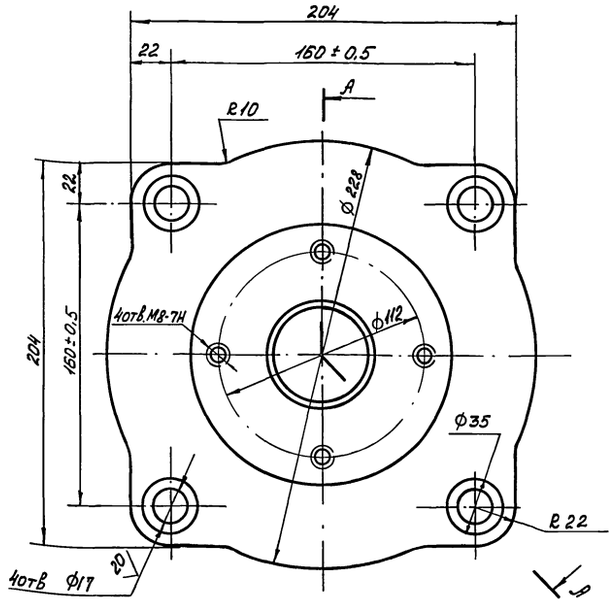

1. Допускаемые отклонения на размеры отливки по III классу точности ГОСТ 26645-85.
2. Литейные радиусы, не указанные на чертеже, выполнить R3, уклоны 1:20.
3. $H14, h14; \pm \frac{IT14}{2}$.

Инв.№ подл. | Подп. и дата | Взам.инв.№ | Инв.№ дубл. | Подп. и дата

1Ф.953.03.002

Изм.	Лист	№ докум.	Подп.	Дата
Разраб.	Фетисова			11.11.88
Пров.	Пендерев			9.11.88
Н.контр.	Третьяков			9.12.88

Крышка

Лит.	Масса	Масштаб
И	1,4	1:2

Лист | Листов 1

Мосводоканалниипроект
Отдел №5

СЧ 20 ГОСТ 1412-85

Типовой проект 902-2-474.89
Альбом 7

1Ф.953.03.003

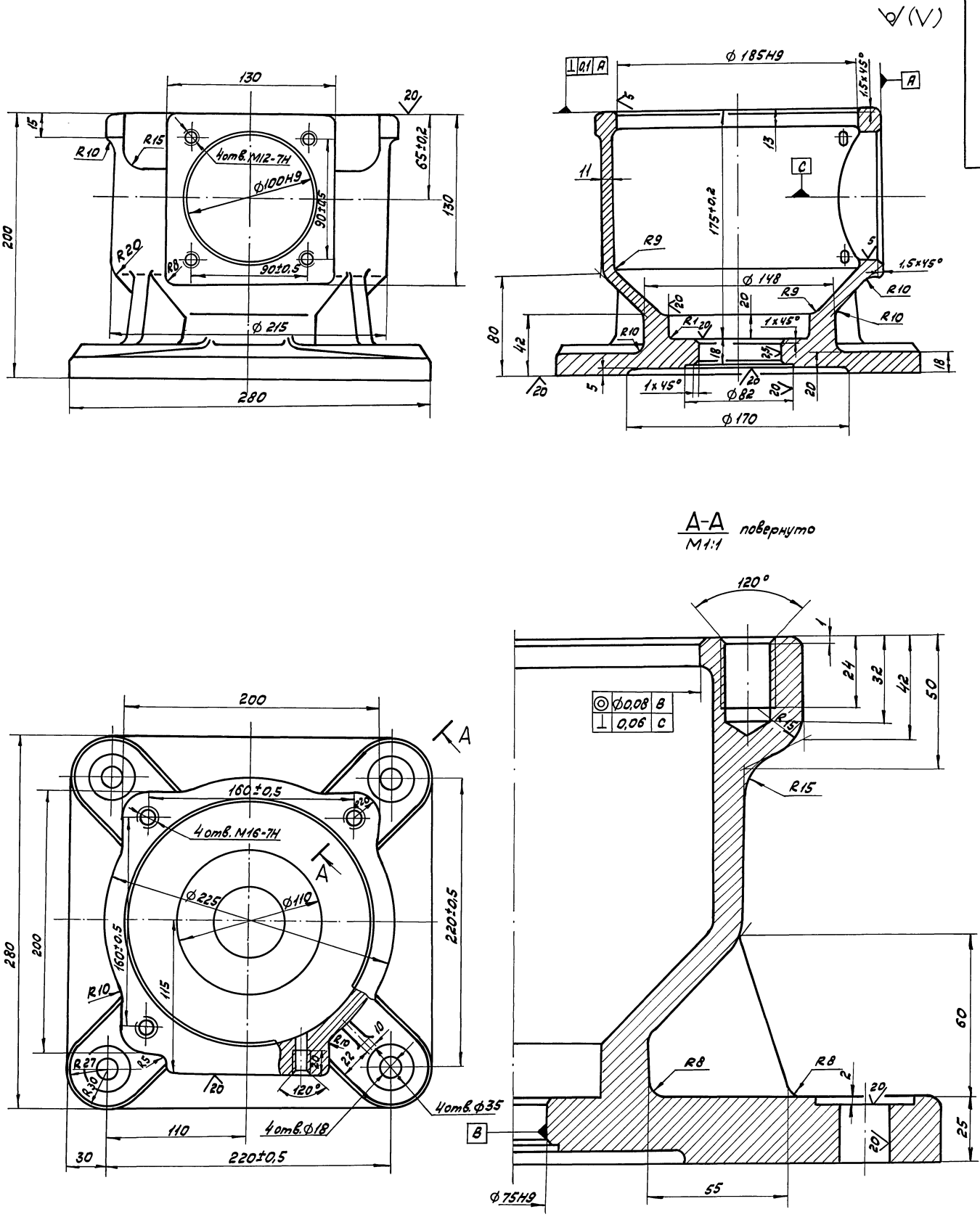

1. Допускаемые отклонения на размеры отливки по III классу точности ГОСТ 26645-85.
2. Литейные радиусы, не указанные на чертеже, выполнить R3, уклоны – 1:20.
3. H14, h14, ± $\frac{IT14}{2}$.

					1Ф.953.03.003			
Изм.	Лист	№ докум.	Подп.	Дата	Корпус	Лит.	Масса	Масштаб
Разраб.		Фетисова		11.11.88		И	21,0	1:2
Пров.		Пендерев		5.12.88		Лист	Листов 1	
Н.контр.		Третьяков		9.12.88	С420 ГОСТ 1412-85	Мосводоканал НИИпроект Отдел № 5		

Инв. № подл. | Подпись и дата | Взам. инв. № | Инв. № дубл. | Подпись и дата

Типовой проект 902-2-474.89 Альбом 7

1Ф.953.03.004

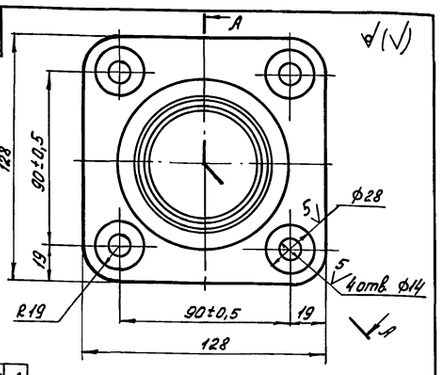

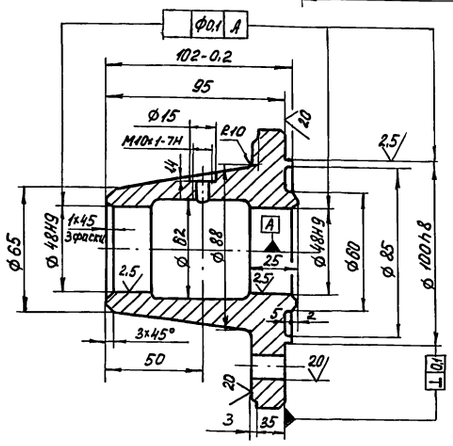

1. Допускаемые отклонения на размеры отливки по IIIкл. точности ГОСТ 26645-85.
2. Литейные радиусы не указанные на чертеже выполнить К3, уклоны 1:20.
3. $H14, h14; \pm \frac{IT14}{2}$.

Изм.	Лист	№ докум.	Подп.	Дата
Разраб.		Фетисова	СРЗ	14.11.88
Пров.		Пендерев		5.12.88
Н.контр.		Третьяков		9.12.88

1Ф.953.03.004

Кронштейн

Лит.	Масса	Масштаб
И	3,0	1:2
Лист	Листов: 1	

С420 ГОСТ 1412-85

МосводоканалНИИпроект Отдел №5

Формат А4

1Ф.953.03.005

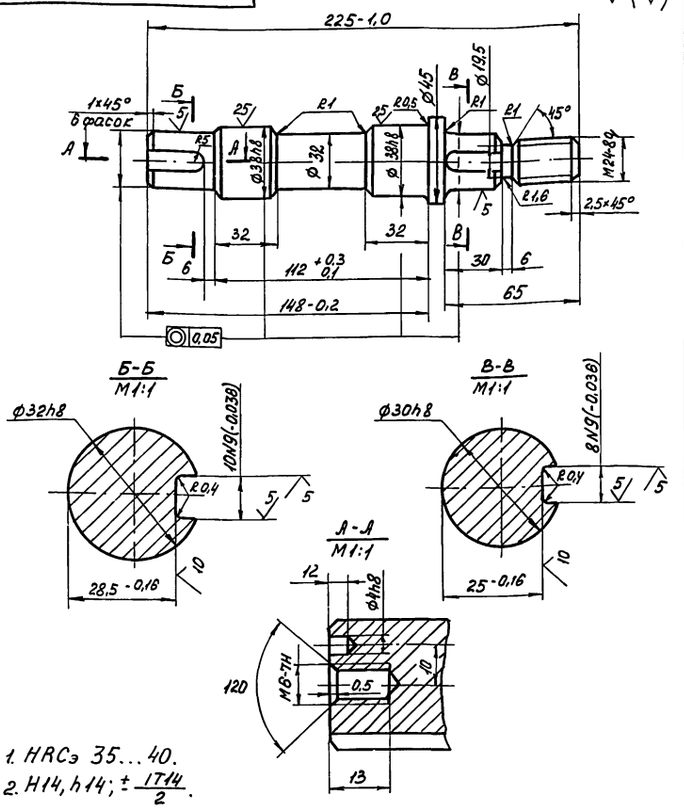

1. HRCэ 35...40.
2. $H14, h14; \pm \frac{IT14}{2}$.

Изм.	Лист	№ докум.	Подп.	Дата
Разраб.		Фетисова		17.11.88
Пров.		Пендерев		5.12.88
Н.контр.		Третьяков		9.12.88

1Ф.953.03.005

Вал

Лит.	Масса	Масштаб
И	1,7	1:2
Лист	Листов: 1	

Сталь 45 ГОСТ 1050-74

МосводоканалНИИпроект Отдел №5

Формат А4

1Ф.953.03.006

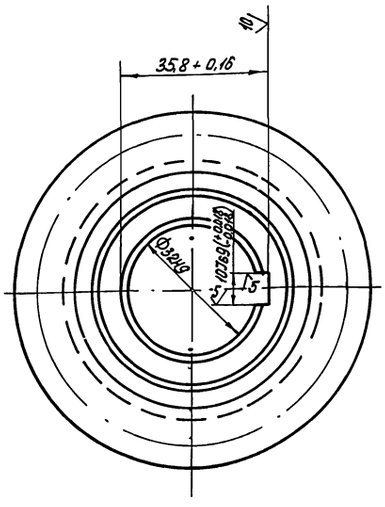

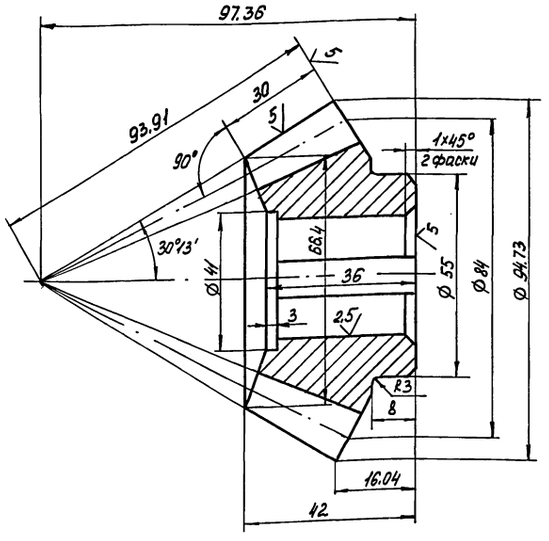

Внешний окружной модуль	m_e	6
Число зубьев	z	14
Тип зуба	-	Прямой
Исходный контур	-	ГОСТ 13754-81
Коэффициент смещения	X_e	0
Коэффициент изменения толщины зуба	X_τ	0
Угол делительного конуса	δ	26°34'
Степень точности	-	8-Ва
Толщина зуба по хорде	S_x	8,22
Измерительная высота до хорды	h_x	4,488
Межосевой угол передачи	Σ	90°
Средний окружной модуль	m_m	5,04
Внешнее конусное расстояние	R_e	93,91
Среднее конусное расстояние	R_m	78,91
Средний делительный диаметр	d_m	70,56
Угол конуса впадин	δ_f	22°11'
Внешняя высота зуба	h_e	13,2
Обозначение чертежа сопряженного зубчатого колеса		1Ф.953.03.009

$H14, h14; \pm \frac{IT14}{2}$.

Изм.	Лист	№ докум.	Подп.	Дата
Разраб.		Фетисова	СРЗ	14.11.88
Пров.		Пендерев		5.12.88
Н. контр.		Третьяков		9.12.88

1Ф.953.03.006

Шестерня коническая z=14, m_e6

Лит.	Масса	Масштаб
И	0,9	1:1
Лист	Листов: 1	

Сталь 45 ГОСТ 1050-74

МосводоканалНИИпроект Отдел №5

Типовой проект 902-2-Х.14.89
Альбом 7

1Ф.953.03.007

20 √(√)

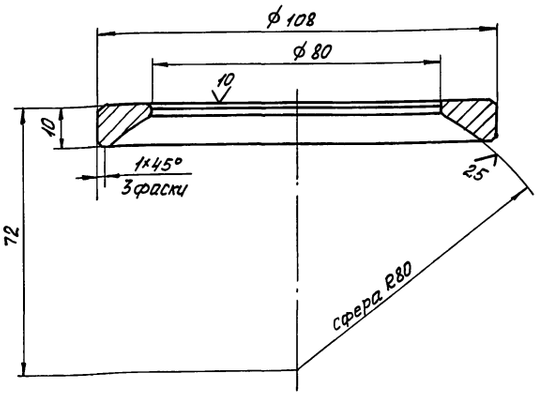

H14, h14; ± IT14/2.

Изм.	Лист	№ докум.	Подп.	Дата	1Ф.953.03.007			
Разраб.		Фетисова		14.11.88	Кольцо сферическое нижнее	Лит. И	Масса 0,18	Масштаб 1:1
Пров.		Пендерев		5.12.88		Лист	Листов: 1	
Н.контр.		Третьяков		9.12.88	Ст.3 сп. ГОСТ 380-71	Мосводоканалниипроект Отдел №5		

Формат А4

1Ф.953.03.008

20 √(√)

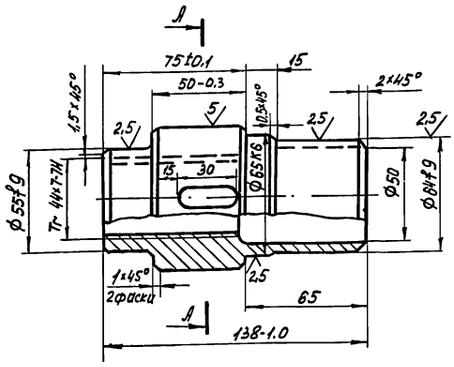

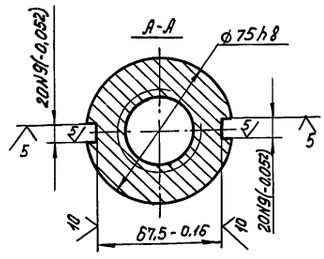

1. Допускаемые отклонения на размеры отливки по III классу точности ГОСТ 26645-85.
2. Литейные радиусы не указанные на чертеже, выполнить R3, уклоны - 1:20.
3. H14, h14; ± IT14/2.

Изм.	Лист	№ докум.	Подп.	Дата	1Ф.953.03.008			
Разраб.		Фетисова		14.11.88	Гайка	Лит. И	Масса 1,7	Масштаб 1:2
Пров.		Пендерев		5.12.88		Лист	Листов: 1	
Н.контр.		Третьяков		9.12.88	ЛЦС-1 ГОСТ 1585-85	Мосводоканалниипроект Отдел №5		

Формат А4

1Ф.953.03.009

Ra 20 √(√)

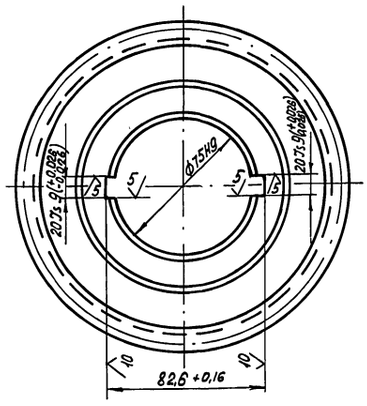

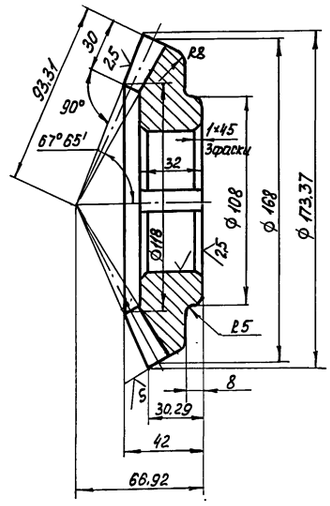

Внешний окружной модуль	m_e	5
Число зубьев	Z	28
Тип зуба	-	прямой
Исходный контур	-	ГОСТ 13754-81
Коэффициент смещения	x_e	0
Коэффициент изменения толщины зуба	x_z	0
Угол делительного конуса	δ	63° 26'
Степень точности	-	8-8а
Толщина зуба по хорде	S_x	$8,322^{-0,09}_{-0,17}$
Измерительная высота до хорды	h_x	4,488
Межосевой угол передачи	Σ	90°
Средний окружной модуль	m_m	5,04
Внешнее конусное расстояние	R_e	93,31
Среднее конусное расстояние	R	78,31
Средний делительный диаметр	d	140
Угол конуса впадин	δ_f	59° 03'
Внешняя высота зуба	h_e	13,2
Обозначение чертежа сопряженного зубчатого колеса		1Ф.953.03.006

1. Допускаемые отклонения на размеры отливки чугуна выполнить по III кл. точности ГОСТ 26645-85.
2. Литейные радиусы, неуказанные на чертеже, выполнить - R3.
3. H14, h14; ± IT14/2.

Изм.	Лист	№ докум.	Подп.	Дата	1Ф.953.03.009			
Разраб.		Фетисова		14.11.88	Колесо коническое z=28, m=6	Лит. И	Масса 1,9	Масштаб 1:2
Пров.		Пендерев		5.12.88		Лист	Листов: 1	
Н.контр.		Третьяков		9.12.88	СЧ 20 ГОСТ 1412-85	Мосводоканалниипроект Отдел №5		

Формат А3

Типовой проект 902-2-474.89
Альбом 7

1Ф.953.03.011

20 (√)

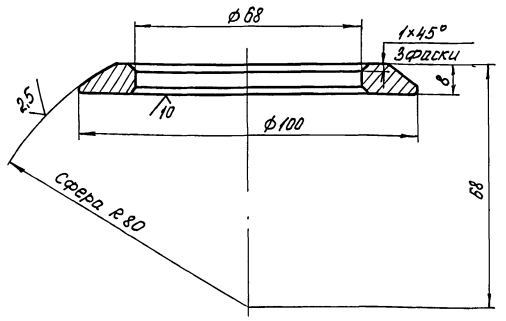

H 14, h 14, ± IT14/2.

Изм	Лист	№ докум.	Подп.	Дата	1Ф. 953.03.011			
Разраб		Фетисова		14.11.88	Кольцо сферическое верхнее	Лит. И	Масса 0,3	Масштаб 1:1
Пров.		Пендерев		5.12.88		Лист	Листов 1	
Н.контр.		Третьяков		9.12.88	Ст 3 сп. ГОСТ 380-71	Мосводоканал НИИпроект Отдел №5		

Формат А4

Инв. № подл. | Подп. и дата | В зам. инв. № | Инв. № дубл. | Подп. и дата

1Ф.953.03.012

20 √

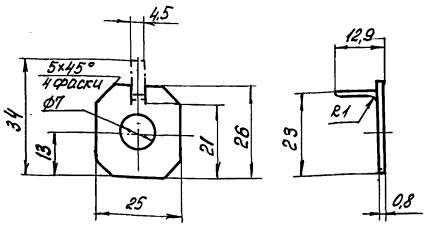

H 14, h 14, ± IT14/2.

Изм	Лист	№ докум.	Подп.	Дата	1Ф. 953.03.012			
Разраб		Фетисова		14.11.88	Планка стопорная	Лит. И	Масса 0,004	Масштаб 1:1
Пров.		Пендерев		5.12.88		Лист	Листов 1	
Н.контр.		Третьяков		9.12.88	Ст 3. сп. ГОСТ 380-71	Мосводоканал НИИпроект Отдел №5		

Формат А4

		Обозначение	Наименование	Кол.	Примеч.
			Документация		
А3		1Ф. 953.04.000СБ	Сборочный чертеж		
			Детали		
А4	1	1Ф. 953.04.001	Маховик	1	
А4	2	1Ф. 953.04.002	Ручка	1	

Изм	Лист	№ докум.	Подп.	Дата	1Ф. 953.04.000			
Разраб		Фетисова		14.11.88	Маховик	Лит. И	Лист.	Листов 1
Пров.		Пендерев		5.12.88		Мосводоканал НИИпроект Отдел №5		
Н.контр.		Третьяков		9.12.88				

Формат А4

1Ф.953.04.000СБ

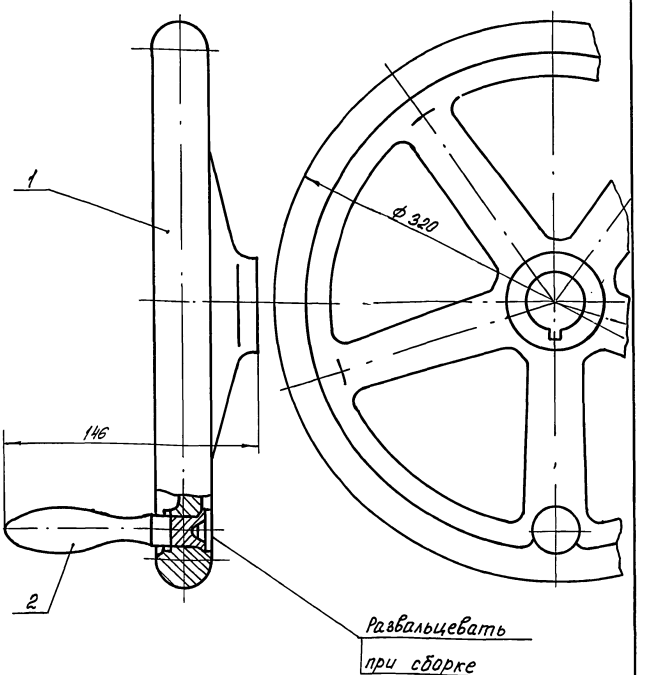

Размеры для справок

Изм	Лист	№ докум.	Подп.	Дата	1Ф. 953.04.000СБ			
Разраб		Фетисова		14.11.88	Маховик	Лит. И	Масса 7.8	Масштаб 1:2
Пров.		Пендерев		5.12.88		Лист	Листов	
Н.контр.		Третьяков		9.12.88		Мосводоканал НИИпроект Отдел №5		

Формат А4

Типовой проект 902-2-474.88
Альбом 7

1Ф.953.04.001

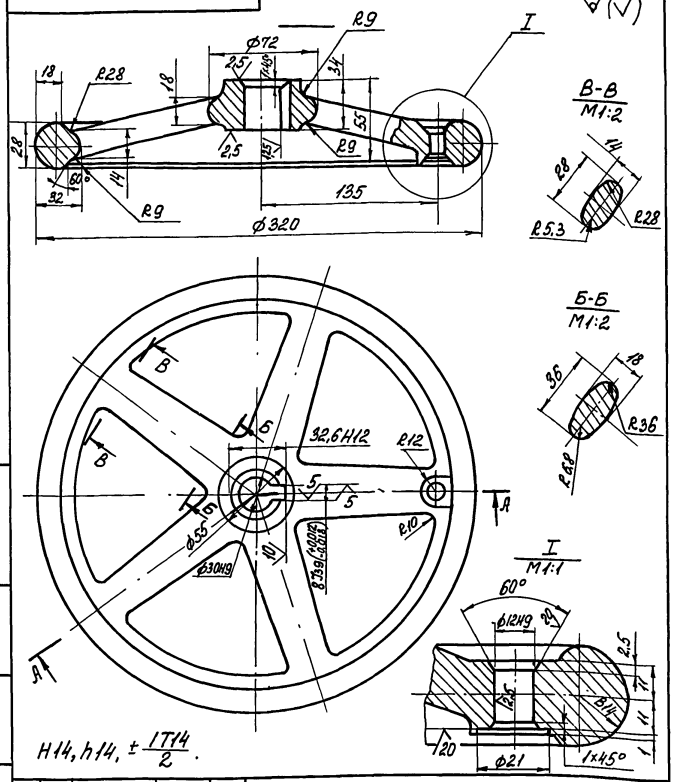

Изм.	Лист	№ докум.	Подп.	Дата
Разраб.		Фетисова		14.11.88
Пров.		Пендерев		5.12.88
Н.контр.		Третьяков		9.12.88

1Ф.953.04.001

Маховик

Лит.	Масса	Масштаб
И	7,5	1:2,5
Лист	Листов 1	

С420 ГОСТ1412-85

Мосводоканалнипроект
Отдел №5

Формат А4

1Ф.953.04.002

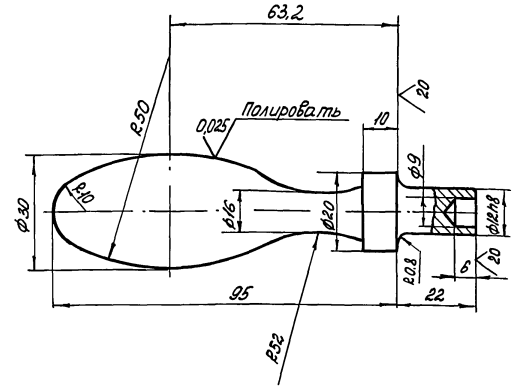

Н14, h, IT14/2.

Изм.	Лист	№ докум.	Подп.	Дата
Разраб.		Фетисова		14.11.88
Пров.		Пендерев		5.12.88
Н.контр.		Третьяков		9.12.88

1Ф.953.04.002

Ручка

Лит.	Масса	Масштаб
И	0,3	1:1
Лист	Листов 1	

Ст.3сп ГОСТ 380-71

Мосводоканалнипроект
Отдел №5

Формат А4

Формат	Зона	Поз.	Обозначение	Наименование	Кол.	Примеч.
				Документация		
А4			1Ф.953.05.000СБ	Сборочный чертеж		
				Детали		
А4		1	1Ф.953.05.001	Фланец	1	
Б4		2	1Ф.953.05.002	Труба		
				Труба 65×4		
				ГОСТ 3262-75		
				L=1058 h14	1	7,45кг
Б4		3	1Ф.953.05.003	Заглушка		
				Лист Б-3 ГОСТ 19903-74		
				8Ст.3сп-Н-ГОСТ 16523-70		
				Ф85 h14	1	0,13кг

Изм.	Лист	№ докум.	Подп.	Дата
Разраб.		Фетисова		14.11.88
Пров.		Пендерев		5.12.88
Н.контр.		Третьяков		9.12.88

1Ф.953.05.000

Колпак

Лит.	Лист	Листов
И		1

Мосводоканалнипроект
Отдел №5

Формат А4

1Ф.953.05.000СБ

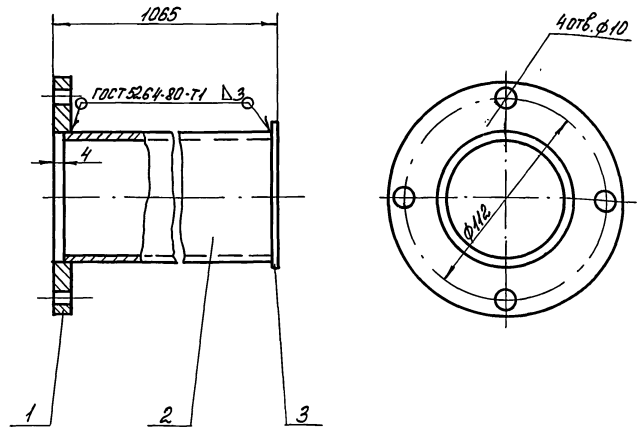

1. Шероховатость обрабатываемых поверхностей детали без чертежа - 40
2. Размеры для справок.

Изм.	Лист	№ докум.	Подп.	Дата
Разраб.		Фетисова		14.11.88
Пров.		Пендерев		5.12.88
Н.контр.		Третьяков		9.12.88

1Ф.953.05.000СБ

Колпак

Лит.	Масса	Масштаб
И	7,7	1:2
Лист	Листов 1	

Мосводоканалнипроект
Отдел №5

Формат А4

Типовой проект 902-2-474.89
Альбом 7

1Ф.953.05.001

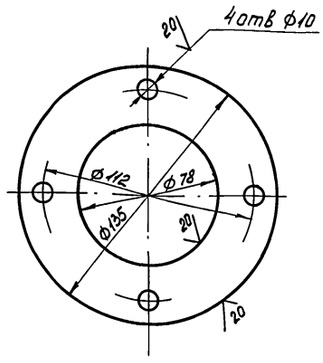

$H14, h14; \pm \frac{IT14}{2}$.

Изм.	Лист	№ докум.	Подп.	Дата
Разраб.		Фетисова		15.11.88
Пров.		Пендерев		5.12.88
Н.контр.		Третьяков		9.12.88

1Ф.953.05.001

Фланец

Лит.	Масса	Масштаб
И	0,18	1:1
Лист	Листов: 1	

Лист Б-8 ГОСТ 19903-74
Вст.Зсп. ГОСТ 14637-79

Мосводоканалниипроект
Отдел №5

Формат А4

1Ф.953.00.001

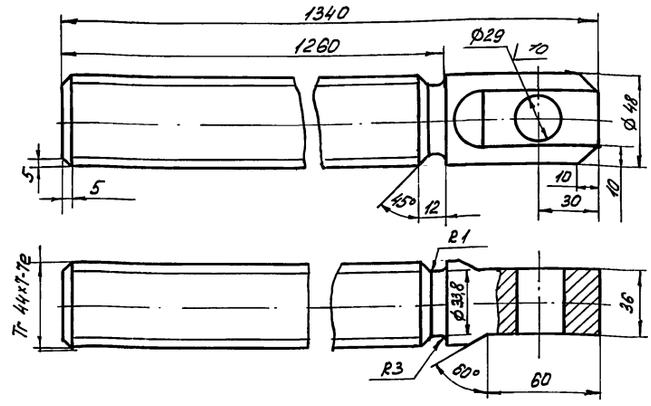

$H14, h14; \pm \frac{IT14}{2}$.

Изм.	Лист	№ докум.	Подп.	Дата
Разраб.		Фетисова		15.11.88
Пров.		Пендерев		5.12.88
Н.контр.		Третьяков		9.12.88

1Ф.953.000.001

Штанга винтовая

Лит.	Масса	Масштаб
И	13,0	1:2
Лист	Листов: 1	

Сталь 2Х13 ГОСТ 5949-75

Мосводоканалниипроект
Отдел №5

Формат А4

1Ф.856.00.002

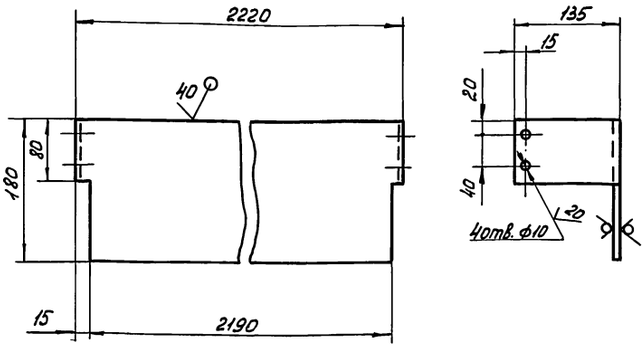

1. $H14, h14; \pm \frac{IT14}{2}$.
2. Гнуть радиусом R2

Изм.	Лист	№ докум.	Подп.	Дата
Разраб.		Фетисова		15.11.88
Пров.		Пендерев		5.12.88
Н.контр.		Третьяков		9.12.88

1Ф.953.00.002

Ограждение

Лит.	Масса	Масштаб
И	6,6	1:2
Лист	Листов: 1	

Лист Б-2 ГОСТ ГОСТ 19903-74
Вст.Зсп.-II-ГОСТ 16523-70

Мосводоканалниипроект
Отдел №5

Формат А4

1Ф.856.00.003

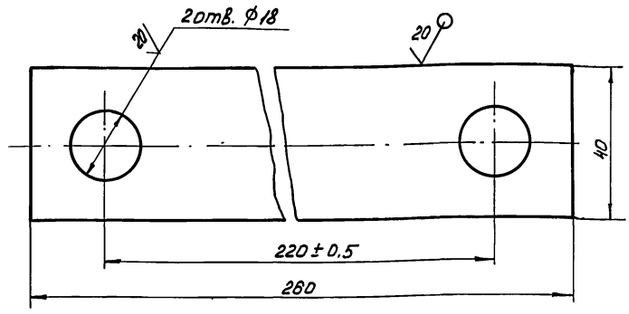

$H14, h14; \pm \frac{IT14}{2}$.

Изм.	Лист	№ докум.	Подп.	Дата
Разраб.		Фетисова		15.11.88
Пров.		Пендерев		5.12.88
Н.контр.		Третьяков		9.12.88

1Ф.953.00.003

Прокладка

Лит.	Масса	Масштаб
И	0,22	1:1
Лист	Листов: 1	

Лист Б-4 ГОСТ 19903-74
Вст.Зсп.-II-ГОСТ 16523-70

Мосводоканалниипроект
Отдел №5

Формат А4

1Ф.954.000СБ

Типовой проект 902-2-174.89
Альбом 7

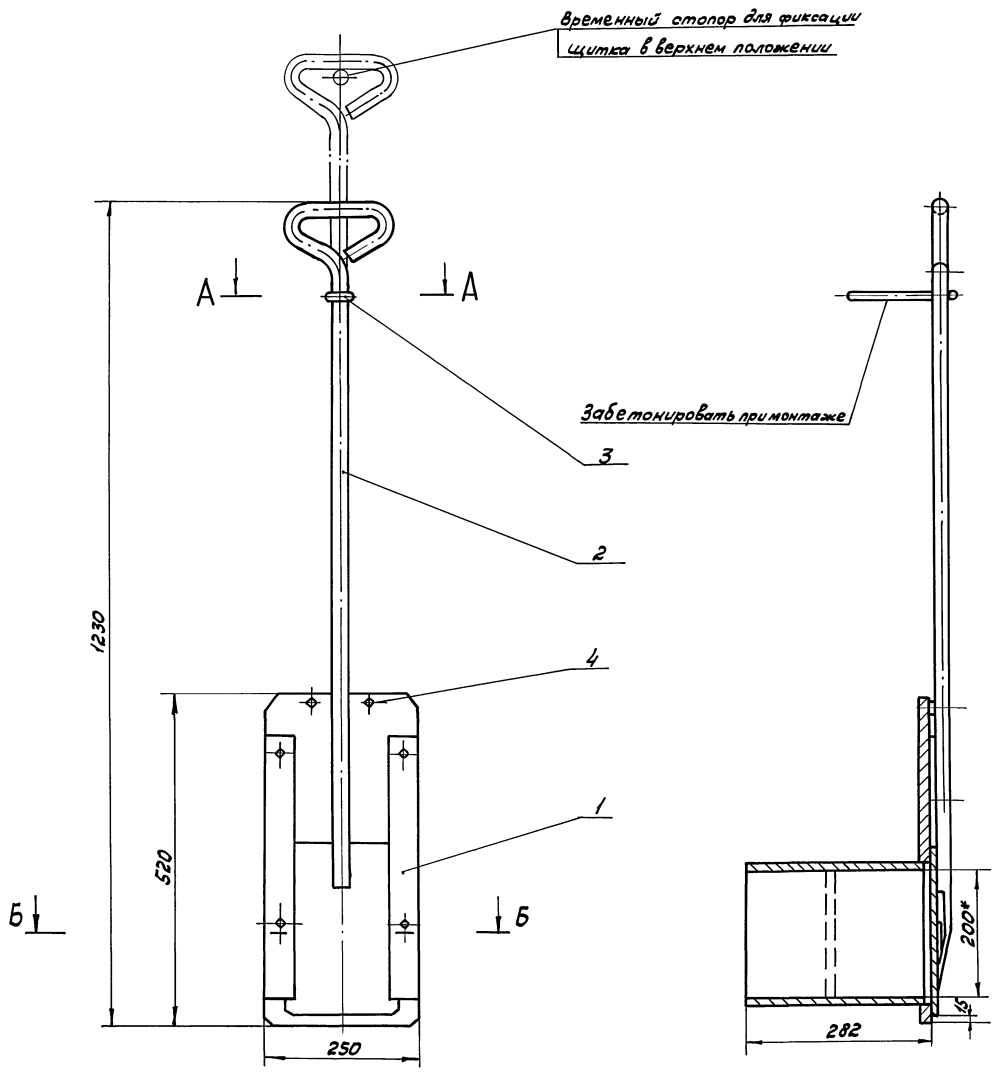

1. Затвор донного выпуска покрыть: грунтом ХС-010; краска ЭМ.ХС-710, серый, лак ХС-76 IV В ГОСТ 9355-81, кругом за исключением обработанных и соприкасающихся со штрабным бетоном поверхностей.
2. Размеры для справок.

А-А
М 1:2

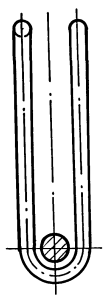

Б-Б

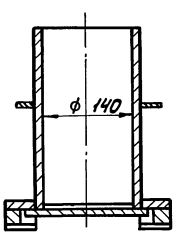

Изм.	Лист	№ докум.	Подп.	Дата	1Ф.954.000СБ		
Разраб.		Фетисова		16.11.88	Затвор донного выпуска	Лит	Масса	Масштаб
Пров.		Пендерев		5.12.88		И	27,0	1:5
Н. контр.		Третьяков		9.12.88		Лист	Листов 1	
Утв.		Кубышев		11.1288		Мосводоканалнипроект Отдел № 5		

Инв. № подл. | Подпись и дата | Взам. инв. № | Инв. № дубл. | Подпись и дата

1Ф.953.00.004

40/(✓)

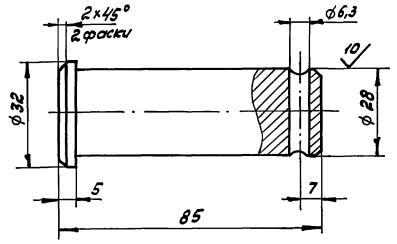

H14, h14, ± IT14/2.

Изм.	Лист	№ докум.	Подп.	Дата
Разраб.		Фетисова		16.11.88
Пров.		Пендерев		5.11.88
Н.контр.		Третьяков		9.12.88

1Ф.953.00.004

Палец

Лит.	Масса	Масштаб
И	0,43	1:1

Лист | Листов 1

Ст.3 сп ГОСТ 380-71

МосводоканалНИИпроект Отдел №5

Формат А4

Формат	Зона	Поз.	Обозначение	Наименование	Кол.	Примеч.
				Документация		
А3			1Ф.954.00.000СБ	Сборочный чертеж		
				Сборочные единицы		
А4		1	1Ф.954.01.000	Рама затвора	1	
А4		2	1Ф.954.02.000	Щиток	1	
				Детали		
А4		3	1Ф.954.00.001	Скоба	1	
				Стандартные изделия		
		4		Винт М10×18.58.096 ГОСТ 1491-80	2	

Изм.	Лист	№ докум.	Подп.	Дата
Разраб.		Фетисова		16.11.88
Пров.		Пендерев		5.11.88
Н.контр.		Третьяков		9.12.88

1Ф.954.00.000

Затвор донного выпуска

Лит.	Лист	Листов
И		1

МосводоканалНИИпроект Отдел №5

Формат А4

1Ф.954.01.000СБ

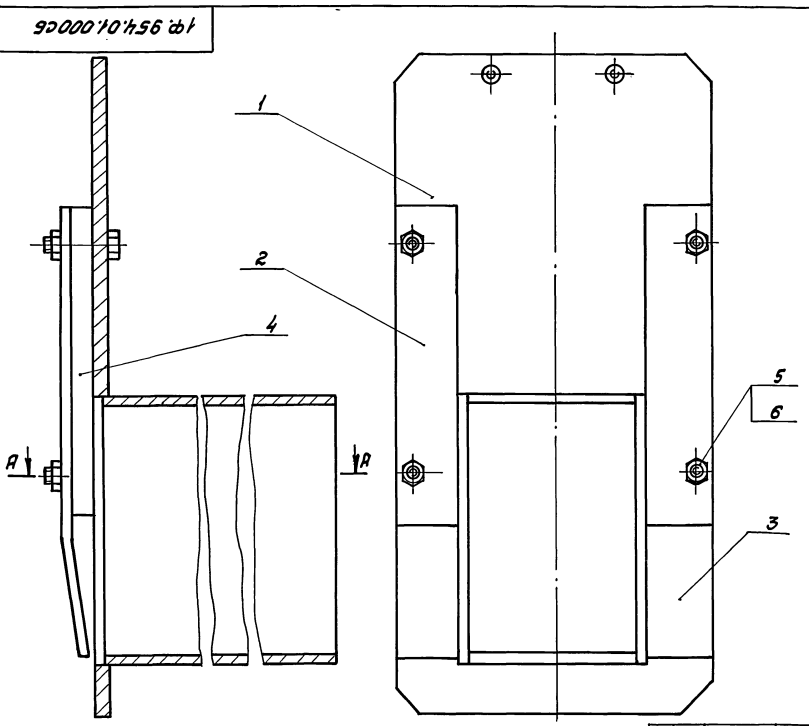

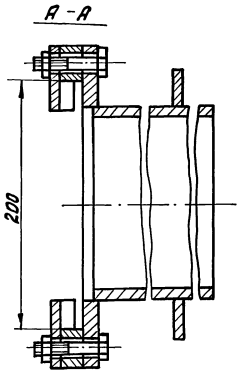

H14.

Изм.	Лист	№ докум.	Подп.	Дата
Разраб.		Фетисова		16.11.88
Пров.		Пендерев		5.11.88
Н.контр.		Третьяков		9.12.88

1Ф.954.01.000СБ

Рама затвора

Лит.	Масса	Масштаб
И	21,5	1:25

Лист | Листов 1

МосводоканалНИИпроект Отдел №5

Типовой проект 902-2-474.89
Альбом 7

Формат	Зона	Поз.	Обозначение	Наименование	кол.	Примечание
				Документация		
А3			1Ф.954.01.000СБ	Сборочный чертеж		
				Сборочные единицы		
А4		1	1Ф.954.01.100	Обрамление	1	
				Детали		
А4		2	1Ф.954.01.001	Направляющая	1	
А4		3	1Ф.954.01.001-01	Направляющая	1	
А4		4	1Ф.954.01.002	Проставка	2	
				Стандартные изделия		
		5		Болт М10х50.5.8.096 ГОСТ 7798-70	4	
		6		Гайка М10.5.096 ГОСТ 5915-70	4	

Инв.№ подл. | Подпись и дата | Взам. инв.№ | Инв.№ дубл. | Подпись и дата

Изм.	Лист	№ докум.	Подп.	Дата
Разраб.		Фетисова		6.12.88
Пров.		Пендерев		7.12.88
Н. контр.		Третьяков		8.12.88

1Ф.954.01.000

Рама затвора

Лит.	Лист	Листов
И		1

МосводоканалНИИпроект
Отдел №5

Формат А4

Формат	Зона	Поз.	Обозначение	Наименование	кол.	Примечание
				Документация		
А3			1Ф.954.01.100СБ	Сборочный чертеж		
				Детали		
А4		1	1Ф.954.01.101	Пластина	1	
Б4		2	1Ф.954.01.102	Стенка горизонтальная Лист $\frac{6}{B}$ ГОСТ 19903-74 Ст3сп ГОСТ 14637-79 140 h14 х 274 h14	2	1.5 кг
Б4		3	1Ф.954.01.103	Стенка вертикальная Лист $\frac{6}{B}$ ГОСТ 19903-74 Ст3сп ГОСТ 14637-79 210 h14 х 274 h14	2	2.2 кг
Б4		4	1Ф.954.01.104	Ребро Полоса $\frac{6-2}{B}$ 5х30 ГОСТ 103-76 Ст3сп ГОСТ 535-79 L = 210 h14	2	0.25 кг

Инв.№ подл. | Подпись и дата | Взам. инв.№ | Инв.№ дубл. | Подпись и дата

Изм.	Лист	№ докум.	Подп.	Дата
Разраб.		Фетисова		6.12.88
Пров.		Пендерев		7.12.88
Н. контр.		Третьяков		8.12.88

1Ф.954.01.100

Обрамление

Лит.	Лист	Листов
И		1

МосводоканалНИИпроект
Отдел №5

Формат А4

1Ф.954.01.100СБ

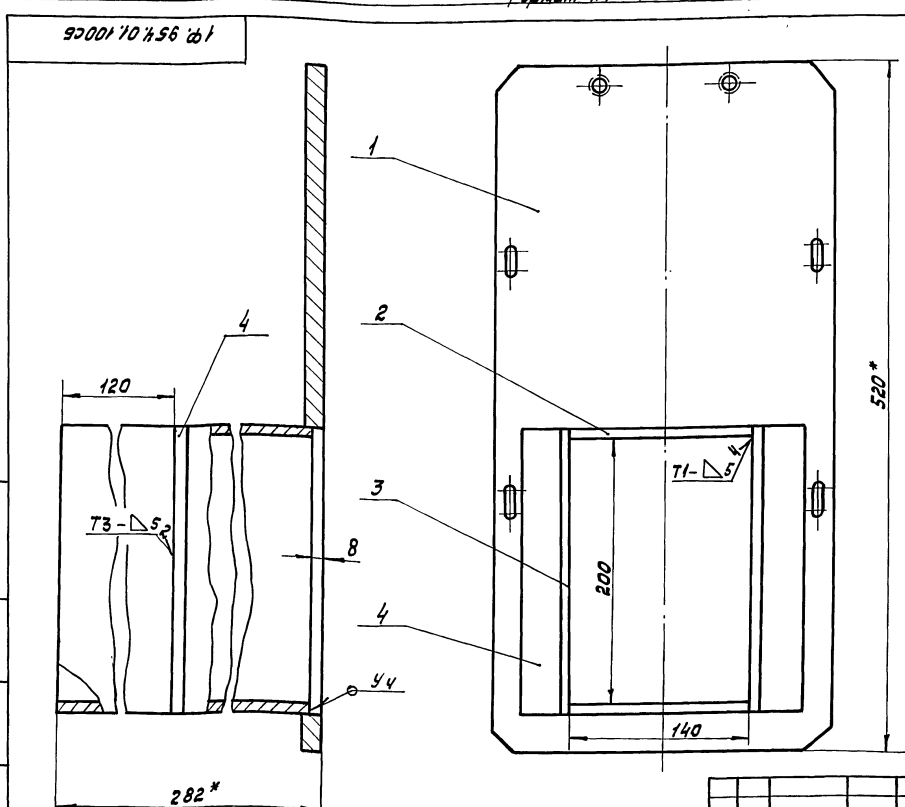

1. H14, h14, $\pm \frac{IT14}{2}$.
2. Сварные швы выполнять по ГОСТ 5264-80.
3. Шероховатость обрабатываемых поверхностей деталей без чертежа - $\sqrt{40}$.
4. * Размеры для справок.

Изм.	Лист	№ докум.	Подп.	Дата
Разраб.		Фетисова		6.12.88
Пров.		Пендерев		7.12.88
Н. контр.		Третьяков		8.12.88

Обрамление

Лит.	Масса	Масштаб
И	17.7	1:2.5
Лист	Листов 1	

МосводоканалНИИпроект
Отдел №5

Формат А3

Инв.№ подл. | Подпись и дата | Взам. инв.№ | Инв.№ дубл. | Подпись и дата

Типовой проект 902-2-47.89
Альбом 7

1Ф.954.01.101

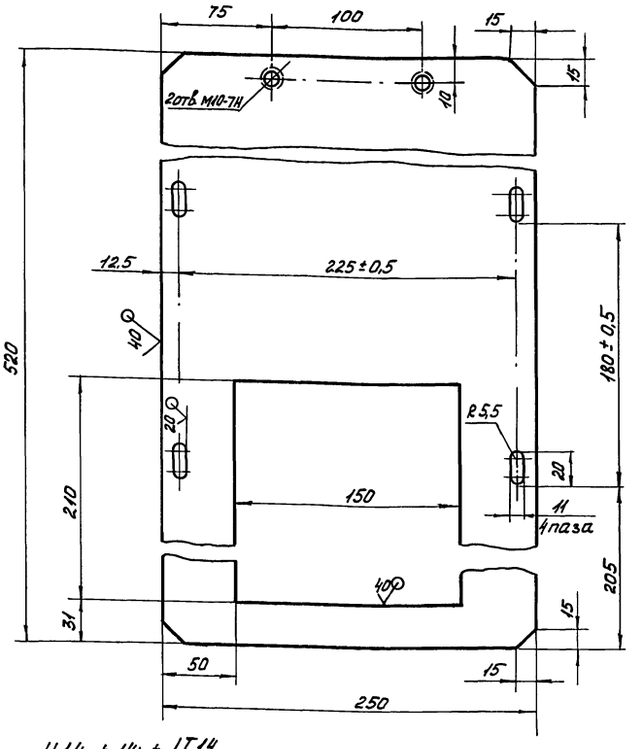

Н14, h14; ±IT14/2.

Изм.	Лист	№ докум.	Подп.	Дата	1Ф.954.01.101			
Разраб.		Фетисова		17.11.88	Пластина	Лит.	Масса	Масштаб
Пров.		Пендерев		5.12.88		И	9,8	1:2,5
						Лист	Листов: 1	
Н.контр.		Третьяков		9.12.88	Лист Б-12 ГОСТ 19903-74 Вст.3сп. ГОСТ 14637-79	Мосводоканалниипроект Отдел №5		

Подп. и дата | Инв.№ подл. | Взам.инв.№ | Инв.№ дубл. | Подп. и дата

Формат А4

1Ф.954.01.001

40 (√)

1Ф.954.01.001 - изображено
1Ф.954.01.001-01-зеркальное отражение

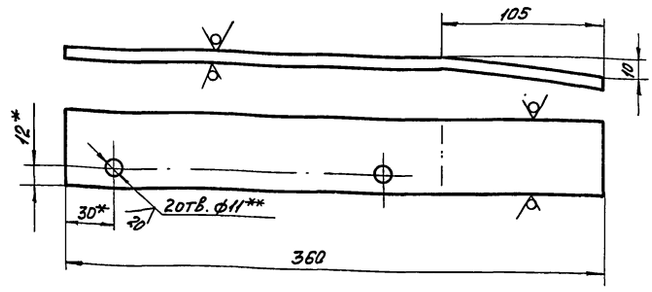

1. H14, h14; ±IT14/2.
2. * Размеры для справок.
3. ** Размечать по дет. 1Ф.954.01.002

Изм.	Лист	№ докум.	Подп.	Дата	1Ф.954.01.001			
Разраб.		Фетисова		17.11.88	Направляющая	Лит.	Масса	Масштаб
Пров.		Пендерев		5.12.88		И	0,84	1:2,5
						Лист	Листов: 1	
Н.контр.		Третьяков		9.12.88	Полоса 62-6×50 ГОСТ 103-76 Вст.3сп. 11-ГОСТ 535-79	Мосводоканалниипроект Отдел №5		

Подп. и дата | Инв.№ подл. | Взам.инв.№ | Инв.№ дубл. | Подп. и дата

Формат А4

1Ф.954.002

(√)

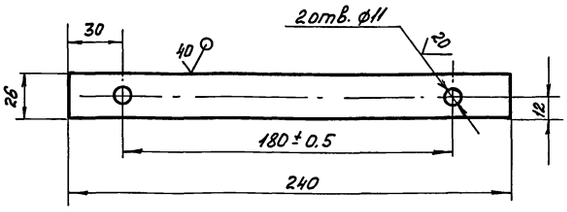

Н14, h14; ±IT14/2.

Изм.	Лист	№ докум.	Подп.	Дата	1Ф.954.01.002			
Разраб.		Фетисова		17.11.88	Проставка	Лит.	Масса	Масштаб
Пров.		Пендерев		5.12.88		И	0,94	1:2
						Лист	Листов: 1	
Н.контр.		Третьяков		9.12.88	Лист Б-20 ГОСТ 19903-74 Вст.3сп. ГОСТ 14537-79	Мосводоканалниипроект Отдел №5		

Подп. и дата | Инв.№ подл. | Взам.инв.№ | Инв.№ дубл. | Подп. и дата

Формат	Зона	Поз.	Обозначение	Наименование	Кол.	Примеч.
				Документация		
А4			1Ф.954.02.000СБ	Сборочный чертеж		
				Детали		
А4		1	1Ф.954.02.001	Ручка	1	
А4		2	1Ф.954.02.002	Клин	2	
Б.Ч.		3	1Ф.954.02.003	Пластина Лист Б-8 ГОСТ 19903-74 Вст 3сп. ГОСТ 14637-79		
				190 h 14×250 h14	1	0,15кг

Изм.	Лист	№ докум.	Подп.	Дата	1Ф.954.02.000			
Разраб.		Фетисова		17.11.88	Щиток	Лит.	Лист	Листов
Пров.		Пендерев		5.12.88		И		1
Н.контр.		Третьяков		9.12.88		Мосводоканалниипроект Отдел №5		

Подп. и дата | Инв.№ подл. | Взам.инв.№ | Инв.№ дубл. | Подп. и дата

Формат А4

Типовой проект 902-2-474.89
Альбом 7

1Ф.954.02.000СБ

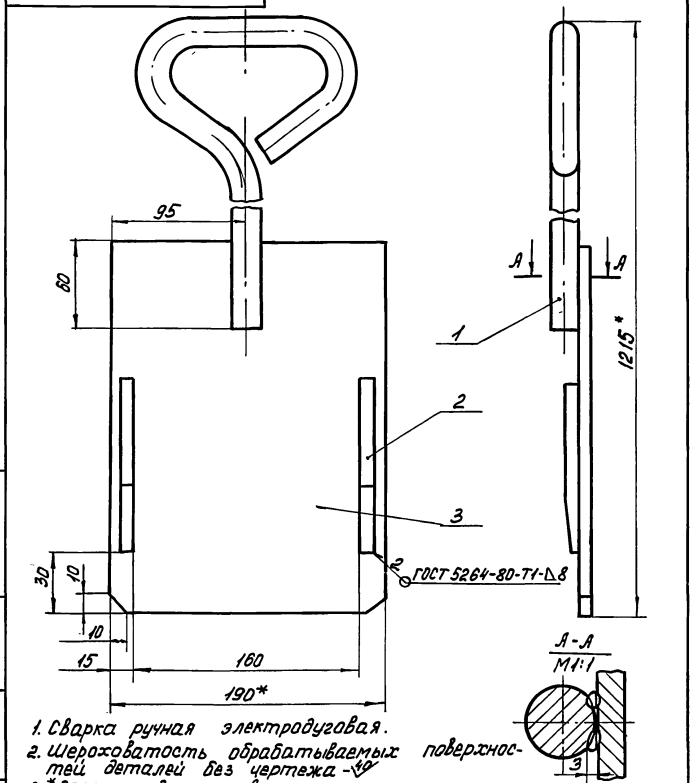

1. Сварка ручная электродуговая.
2. Шероховатость обрабатываемых поверхностей деталей без чертежа - 40
3. *Размеры для справок.

Изм.	Лист	№ докум.	Подп.	Дата
Разраб.		Фетисова		17.11.88
Пров.		Пендерев		5.12.88
Н.контр.		Третьяков		9.12.88

Щиток

Лит.	Масса	Масштаб
И	5,5	1:2,5
Лист	Листов: 1	

Мосводоканалниипроект
Отдел №5

Формат А4

1Ф.954.02.004

40 (√)

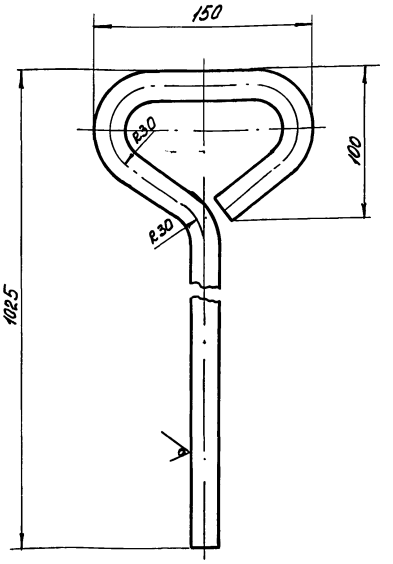

1. $h14 \pm \frac{IT14}{2}$.
2. Развернутая длина $L = 1265$ мм.

1Ф.954.02.001

Изм.	Лист	№ докум.	Подп.	Дата
Разраб.		Фетисова		17.11.88
Пров.		Пендерев		5.12.88
Н.контр.		Третьяков		9.12.88

Ручка

Круг $\frac{20\text{-}В\text{-}2590\text{-}71}{Вст.3сп\text{-}II\text{-}ГОСТ\ 535\text{-}79}$

Лит.	Масса	Масштаб
И	3,2	1:2,5
Лист	Листов: 1	

Мосводоканалниипроект
Отдел №5

Формат А4

1Ф.954.01.002

40 (√)

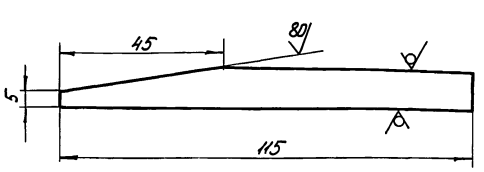

$h14, \pm \frac{IT14}{2}$.

Изм.	Лист	№ докум.	Подп.	Дата
Разраб.		Фетисова		17.11.88
Пров.		Пендерев		5.12.88
Н.контр.		Третьяков		9.12.88

Клин

Квадрат $\frac{10\text{-}В\text{-}ГОСТ\ 2591\text{-}71}{ВСт.3сп\text{-}II\text{-}ГОСТ\ 535\text{-}79}$

Лит.	Масса	Масштаб
И	0,1	1:1
Лист	Листов: 1	

Мосводоканалниипроект
Отдел №5

Формат А4

1Ф.954.00.001

(√)

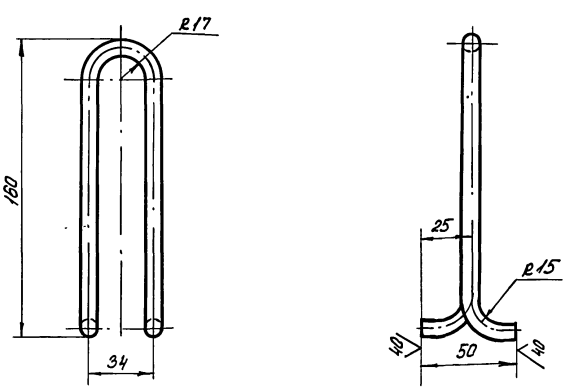

1. $h14, \pm \frac{IT14}{2}$.
2. Развернутая длина $L = 358$ мм

Изм.	Лист	№ докум.	Подп.	Дата
Разраб.		Фетисова		17.11.88
Пров.		Пендерев		5.12.88
Н.контр.		Третьяков		9.12.88

Скоба

Круг $\frac{8\text{-}В\text{-}ГОСТ\ 2590\text{-}71}{ВСт.3сп\text{-}II\text{-}ГОСТ\ 535\text{-}79}$

Лит.	Масса	Масштаб
И	0.15	1:2
Лист	Листов: 1	

Мосводоканалниипроект
Отдел №5

Формат А4

Типовой проект 902-2-174.89
Альбом 7

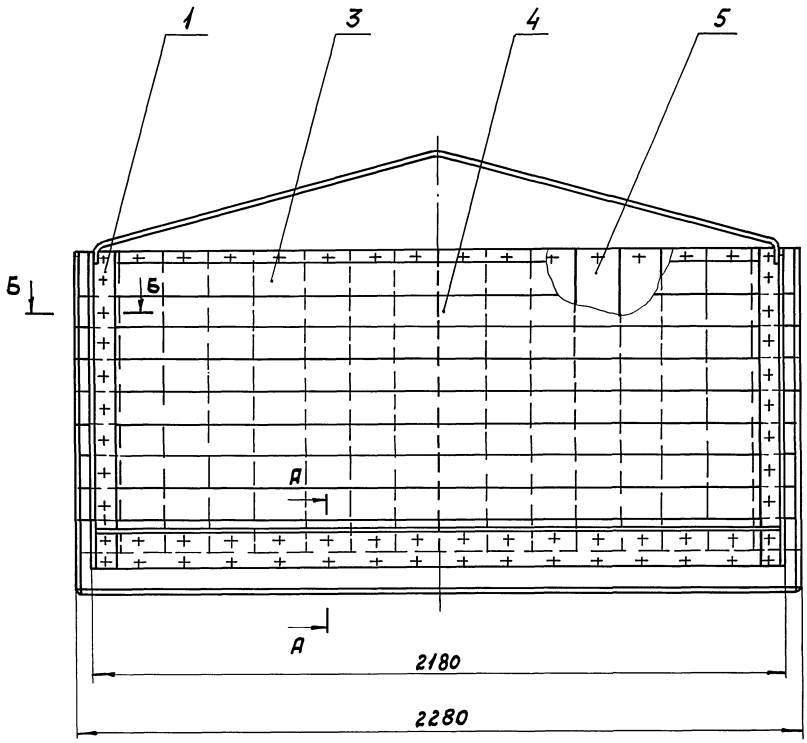

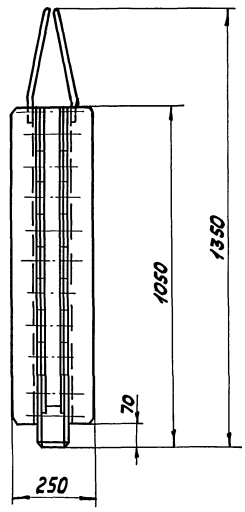

Б-Б
М 1:2

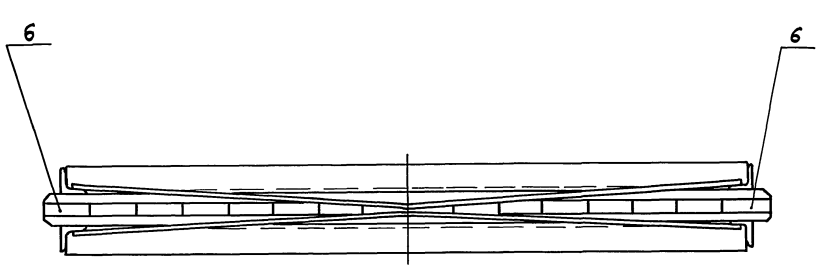

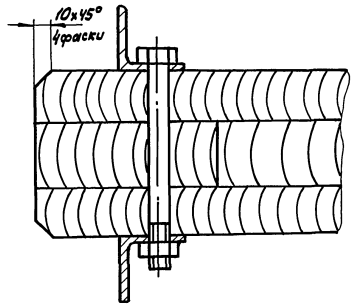

А-А
М1:2

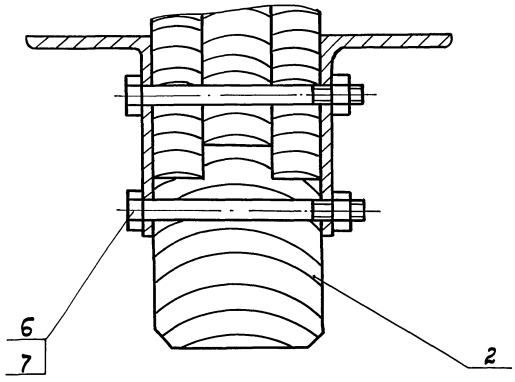

1. Затвор устанавливается в распределительной чаше первичных отстойников ф 40м.
2. Шероховатость обрабатываемых поверхностей деталей без чертежа – $\overset{100}{\nabla}$.
3. Влажность пиломатериалов должна быть не выше 15%.
4. Применять строганные доски, плотно подогнать их друг к другу и антисептировать фтористым натрием.
5. Отверстия под болты в досках и бруске сверлить ф12.
6. Размеры для справок.

					1Р.955.000СБ		
Изм.	Лист	N докум.	Подп.	Дата	Затвор шандорный 2200х1000	Лит.	Масса	Масштаб
Разраб.		Фетисов		18.11.88		И	194	1:5
Пров.		Пенёрев		5.12.88		Лист	Листов 1	
Н. контр.		Третьяков		9.12.88		Мосводоканалнипроект Отдел N 5		
Утв.		Кублышев		11.12.88				

Инв.№ подл. | Подпись и дата | Взам. инв.№ | Инв.№ дубл. | Подпись и дата

Типовой проект 902-2-474.89
Альбом 7

Формат	Зона	Поз.	Обозначение	Наименование	Кол.	Примеч.
				Документация		
А2			1Ф.955.000СБ	Сборочный чертеж		
				Сборочные единицы		
А2		1	1Ф.955.100	Рама	2	
				Детали		
А4		2	1Ф.955.001	Брусок	1	
Б4		3	1Ф.955.002	Доска 145h14×30h14×2240h14		
				Сосна ГОСТ 9463-72	2	5,84кг
Б4		4	1Ф.955.003	Доска 100h14×30h14×2240h14		
				сосна ГОСТ 9463-72	16	4,0кг
Б4		5	1Ф.955.004	Доска 145h14×40h14×925h14		
				сосна ГОСТ 9463-72	14	5,38кг
Б4		6	1Ф.955.005	Доска 125h14×40h14×925h14		
				Сосна ГОСТ 9463-72	2	3,21кг
				Стандартные изделия		
		7		Болт М12×130.58.096		
				ГОСТ 7798-70	64	
				Гайка М12.5.096 ГОСТ 5915-70	64	

Подп. и дата | Инв.№ дубл. | В зам.инв.№ | Подп. и дата | Инв.№ подл.

Изм.	Лист	№ докум.	Подп.	Дата
Разраб		Фетисова		18.11.88
Пров.		Пендерев		2.12.88
Н.контр		Третьяков		9.12.88
Утв.		Куйбышев		

1Ф.955.000

Затвор шандорный 2200×800

Лит.	Лист	Листов
И		1

Мосводоканал НИИпроект
Отдел № 5

Формат А4

1Ф.955.001

20

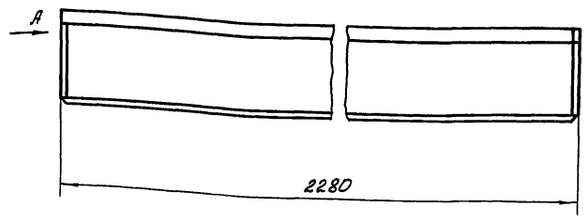

Вид А

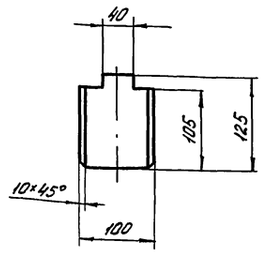

$h14, \pm \frac{JT14}{2}$.

Изм.	Лист	№ докум.	Подп	Дата
Разраб.		Фетисова		18.11.88
Пров.		Пендерев		5.12.88
Н.контр.		Третьяков		9.12.88

1Ф.955.001

Брусок

Сосна ГОСТ 9463-72

Лит.	Масса	Масштаб
И	18	1:5

Лист | Листов 1

Мосводоканал НИИпроект
Отдел № 5

Формат А4

Формат	Зона	Поз.	Обозначение	Наименование		Примеч.
				Документация		
А2			1Ф.955.100СБ	Сборочный чертеж		
				Детали		
А4		1	1Ф.955.101	Дуга	1	
А4		2	1Ф.955.102	Уголок	1	
Б4		3	1Ф.955.103	Пластина		
				Полоса $\frac{Б\text{-}2\text{-}6\times30\ ГОСТ\ 103\text{-}76}{ВСт.3сп.\text{-}11\text{-}ГОСТ\ 535\text{-}79}$		
				L = 1990h14	1	2,7кг
А4		4	1Ф.955.104	Стойка		
				Уголок $\frac{75\times75\times6\text{-}В\text{-}ГОСТ\ 8509\text{-}86}{ВСт.3сп.\text{-}11\text{-}ГОСТ\ 535\text{-}79}$		
				L = 980h14	2	6,8кг

Подп. и дата | Инв.№ дубл. | В зам.инв.№ | Подп. и дата | Инв.№ подл.

Изм.	Лист	№ докум.	Подп.	Дата
Разраб		Фетисова		18.11.88
Пров.		Пендерев		5.12.88
Н.контр.		Третьяков		9.12.88

1Ф.955.100

Рама

Лит.	Лист	Листов
И		1

Мосводоканал НИИпроект
Отдел № 5

Формат А4

1Ф.955.101

(√)

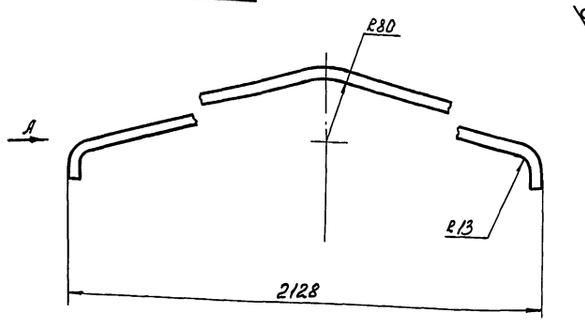

Вид А

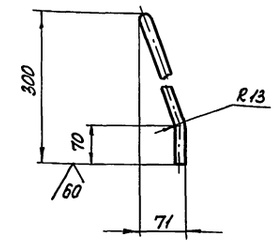

1. $h14, \pm \frac{JT14}{2}$.
2. Развернутая длина L = 760мм.

Изм.	Лист	№ докум.	Подп.	Дата
Разраб.		Фетисова		18.11.88
Пров.		Пендерев		5.12.88
Н.контр.		Третьяков		

1Ф.955.101

Дуга

Круг $\frac{20\text{-}В\text{-}ГОСТ\ 2590\text{-}71}{ВСт.3сп.\text{-}11\ ГОСТ\ 535\text{-}79}$

Лит	Масса	Масштаб
И	4,5	1:5

Лист | Листов 1

Мосводоканал НИИпроект
Отдел № 5

Формат А4

Копировал

Типовой проект 902-2-174.89
Альбом 7

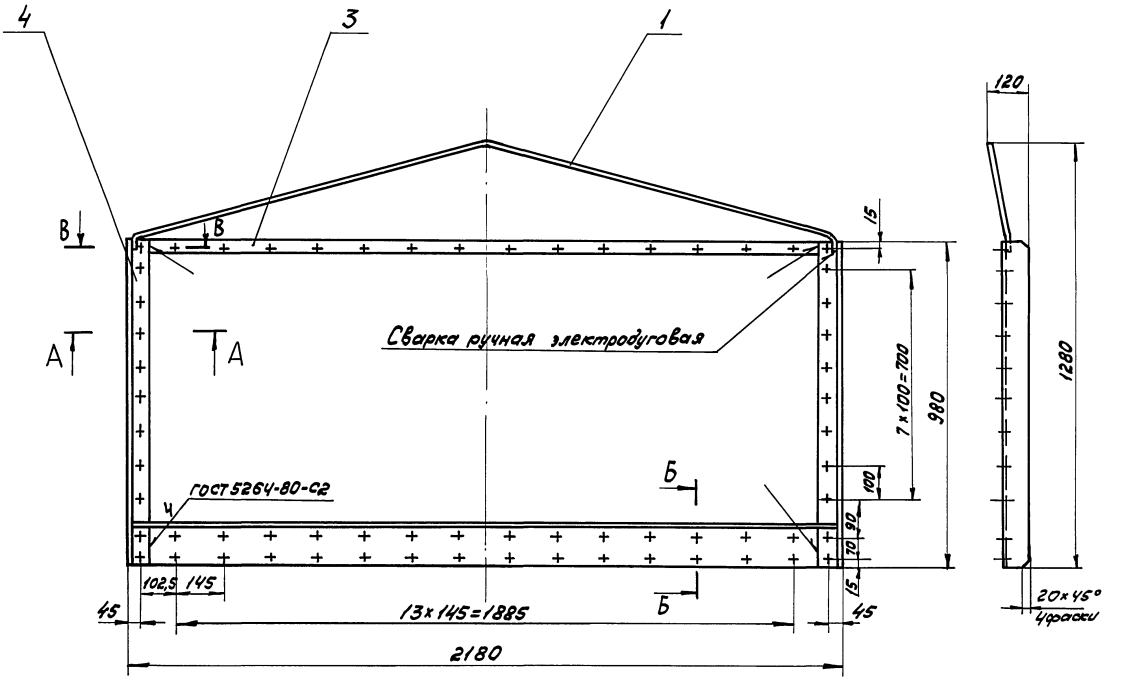

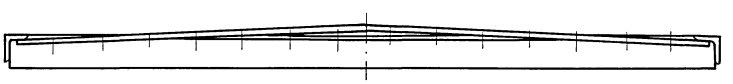

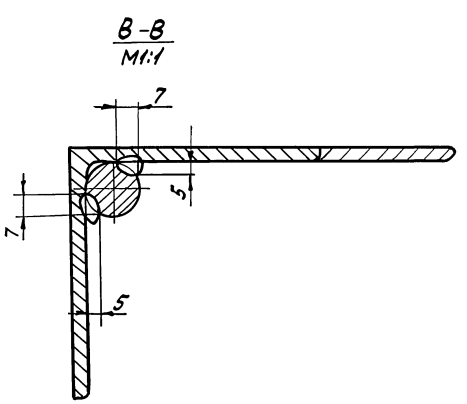

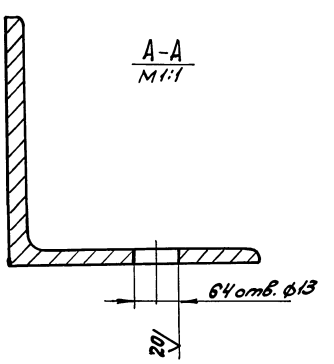

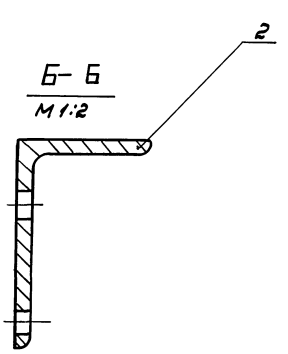

1. Окраску производить грунтом ХС-010, краской ЭМХС-710, серый, лаком ХС-76-IVВ ГОСТ 9355-81.
2. H14; h14, $\frac{IT14}{2}$.
3. Шероховатость обрабатываемых поверхностей деталей без чертежа - $\sqrt{40}$.
4. * Размер для справок.
5. Сварку производить электродом типа Э42 ГОСТ 9467-75.

					1Р.955.100СБ		
Изм.	Лист	№ докум.	Подп.	Дата	Рама	Лит.	Масса	Масштаб
Разраб.		Фетисова		8.11.88		И	50	1:10
Пров.		Пендерев		5.12.88		Лист	Листов 1
Н. контр.		Третьяков		9.12.88		Мосводоканалниипроект Отдел № 5	
Утв.		Куйбышев					

23935-07 29 Копировал Формат А2

Инв.№ подл. | Подпись и дата | Взам. инв.№ | Инв.№ дубл. | Подпись и дата

9А.728.00.000СБ

Типовой проект 902-2-474.89
Альбом 7

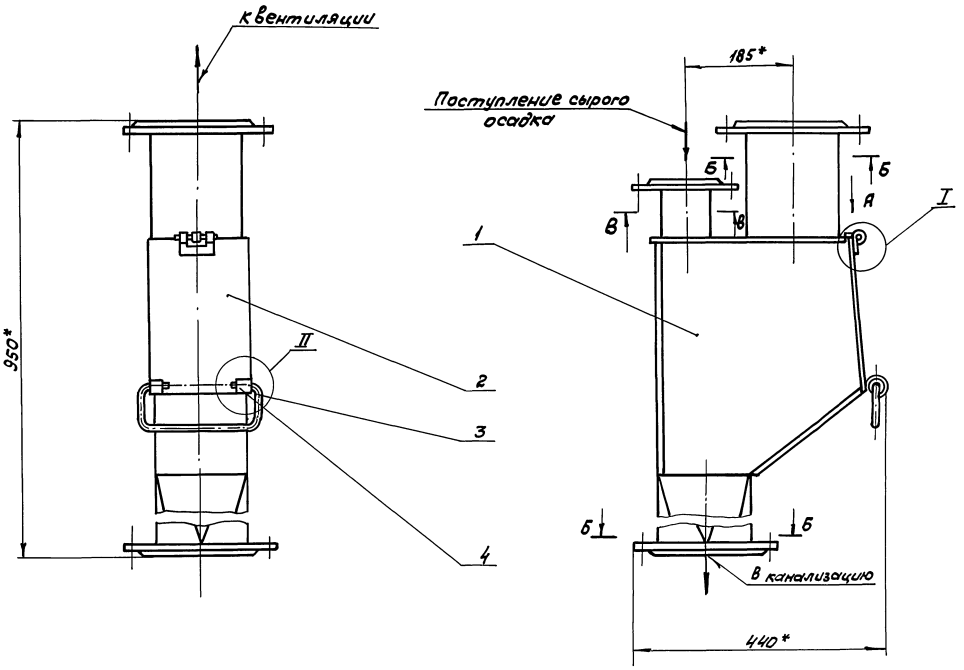

Б – Б

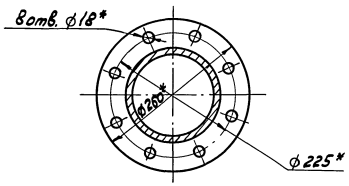

I
М1:1

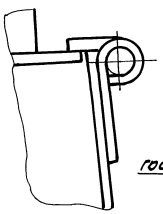

Вид А
М1:1

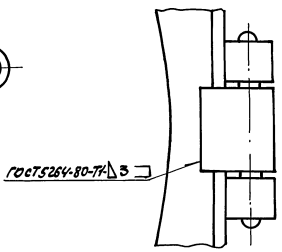

В – В

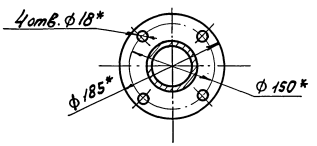

II
М1:1

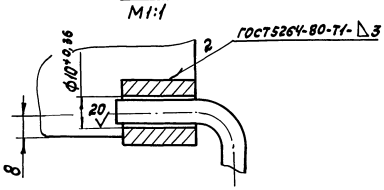

1. Шероховатость обрабатываемых поверхностей деталей без чертежа – 40/.
2. Бобышки поз. 4 приварить к корпусу в сборе с ручкой поз. 3.
3. Пробоотборник покрыть грунтом ХС-010, краска Эм ХС-710, серый лак ХС-76 IV В ГОСТ 9355-81 кругом, за исключением сопрягаемых поверхностей
4.* Размеры для справок.

					9А.728.00.000СБ			
Изм.	Лист	№ докум.	Подп.	Дата	Пробоотборник	Лит.	Масса	Масштаб
Разраб.		Фетисова		28.11.88		И	32,0	1:5
Пров.		Пендерев		5.12.88	Сборочный чертеж	Лист	Листов 1	
Н.контр.		Третьяков		9.12.88		Мосводоканалнийпроект Отдел N5		
Утв.		Куйбышев		11.12.88				

Инв. № подл. | Подпись и дата | Взам. инв. № | Инв. № дубл. | Подпись и дата

Копировал Отд. 23985-07 30 Формат А2

Типовой проект 902-2-474.89
Альбом 7

Формат	Зона	Поз.	Обозначение	Наименование	Кол.	Примеч.
				Документация		
А2			9А.728.00.000СБ	Сборочный чертеж		
				Сборочные единицы		
А4		1	9А.728.01.000	Корпус	1	
А4		2	9А.728.02.000	Крышка откидная	1	
				Детали		
А4		3	9А.728.00.001	Ручка	1	
Б4		4	9А.728.00.002	Втулка		
				Круг 20-в-ГОСТ 2590-71 / Ст.3сп.-11-ГОСТ 535-79		
				L = 25h14, ф10h14	2	0,06кг

Изм.	Лист	№ докум.	Подп.	Дата
Разраб		Фетисова		2.11.88
Пров.		Пендерев		8.12.88
Н.контр.		Третьяков		9.12.88

9А.728.00.000

Пробоотборник

Лит.	Лист	Листов
И		1

МосводоканалНИИпроект
Отдел №5

Формат А4

Подп. и дата | Инв.№ подл. | Взам.инв.№ | Инв.№ дубл. | Подп. и дата

Формат	Зона	Поз.	Обозначение	Наименование	Кол.	Примеч.
				Документация		
А2			9А.728.01.000СБ	Сборочный чертеж		
				Детали		
А4		1	9А.728.01.001	Лист	1	
А3		2	9А.728.01.002	Патрубок	1	
А4		3	9А.728.01.003	Лист	2	
А4		4	9А.728.01.004	Лист	1	
Б4		5	9А.728.01.005	Лист		
				Лист Б-3 ГОСТ 19903-74 / ВСт.3сп-11-ГОСТ-16523-70		
				170h14 × 395 h14	1	1,6кг
Б4		6	9А.728.01.006	Патрубок		
				Труба 89×4 ГОСТ 8732-78 / ВСт.2сп ГОСТ 8731-74		
				L = 93 h14	1	0,8кг
Б4		7	9А.728.01.007	Патрубок		
				Труба 159×6 ГОСТ 8732-78 / ВСт.2сп ГОСТ 8731-74		
				L = 195 h14	1	4,4кг

Изм.	Лист	№ докум.	Подп.	Дата
Разраб.		Фетисова		2.11.88
Пров.		Пендерев		8.12.88
Н.контр.		Третьяков		9.12.88

9А.728.01.000

Корпус

Лит.	Лист	Листов
И	1	2

МосводоканалНИИпроект
Отдел №5

Формат А4

Подп. и дата | Инв.№ подл. | Взам.инв.№ | Инв.№ дубл. | Подп. и дата

Формат	Зона	Поз.	Обозначение	Наименование	Кол.	Примеч.
				Стандартные изделия		
		8		Фланец 2,5-80		
				ГОСТ 12820-80	1	
		9		Фланец 2,5-150		
				ГОСТ 12820-80	2	

Изм.	Лист	№ докум.	Подп.	Дата

9А.728.01.000

Лист 2

Формат А4

Подп. и дата | Инв.№ подл. | Взам.инв.№ | Инв.№ дубл. | Подп. и дата

9А.728.01.004

40 √(√)

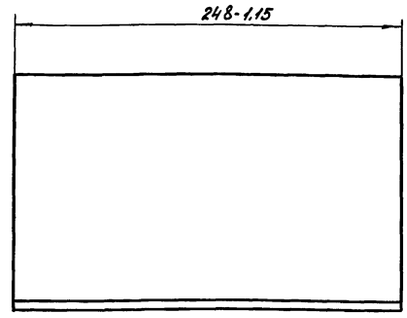

9А.728.01.001

Изм.	Лист	№ докум.	Подп.	Дата
Разраб.		Фетисова		2.11.88
Пров.		Пендерев		8.12.88
Н.контр.		Третьяков		9.12.88

Лист

Лит.	Масса	Масштаб
И	0,8	1:2,5

Лист | Листов: 1

Лист Б-3,0 ГОСТ 19903-74 / ВСт.3сп-11-ГОСТ 18523-70

МосводоканалНИИпроект
Отдел №5

Подп. и дата | Инв.№ подл. | Взам.инв.№ | Инв.№ дубл. | Подп. и дата

9А.728.01.000СБ

Типовой проект 902-2-47.89
Альбом 7

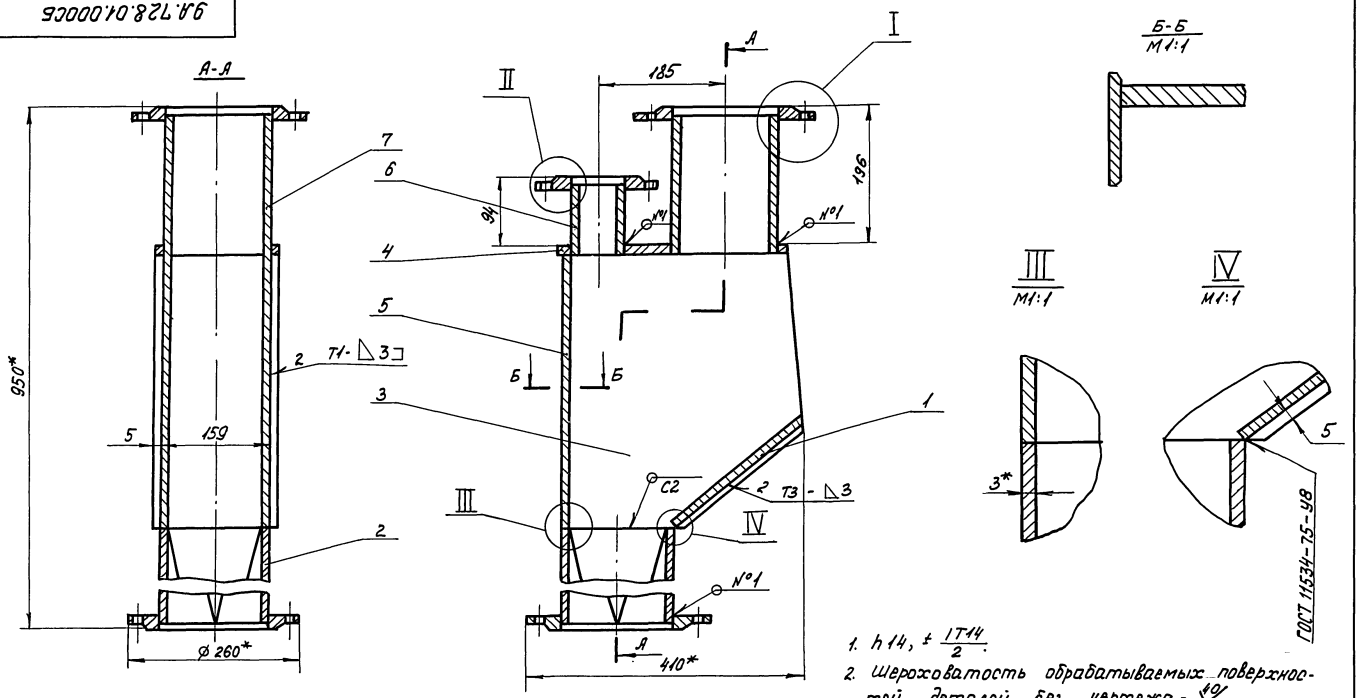

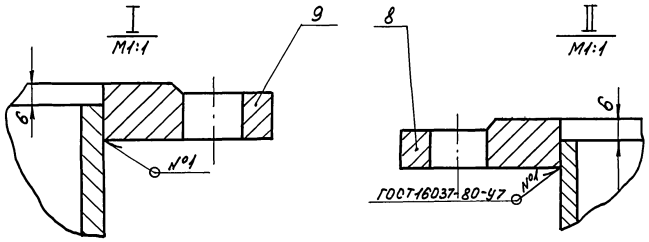

1. h 14, ± IT14/2.
2. Шероховатость обрабатываемых поверхностей деталей без чертежа - ▽40.
3. Сварку производить по ГОСТ 5264-80, кроме мест, указанных особо.
4. * Размеры для справок.

Изм.	Лист	№ докум.	Подп.	Дата	9А.728.01.000СБ			
Разраб.		Фетисова		21.11.88	Корпус	Лит.	Масса	Масштаб
Пров.		Пендерев		8.12.88		И	30,0	1:5
						Лист	Листов: 1	
Н.контр.		Третьяков		9.12.88		Мосводоканалниипроект Отдел №5		

Формат А3

Инв.№ подл. | Подп. и дата | Взам. инв.№ | Инв.№ дубл. | Подп. и дата

9А.728.01.002

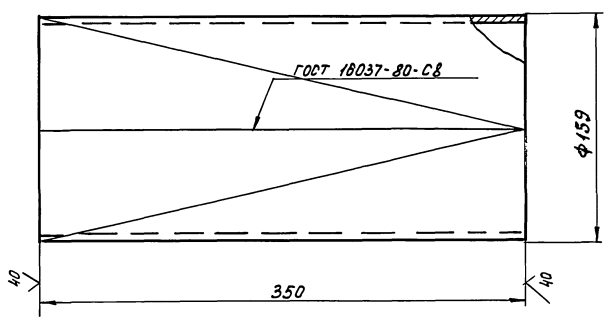

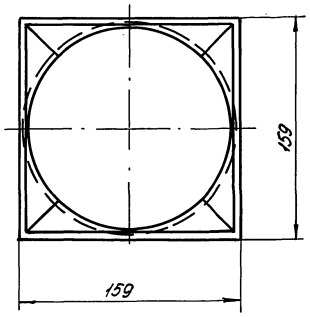

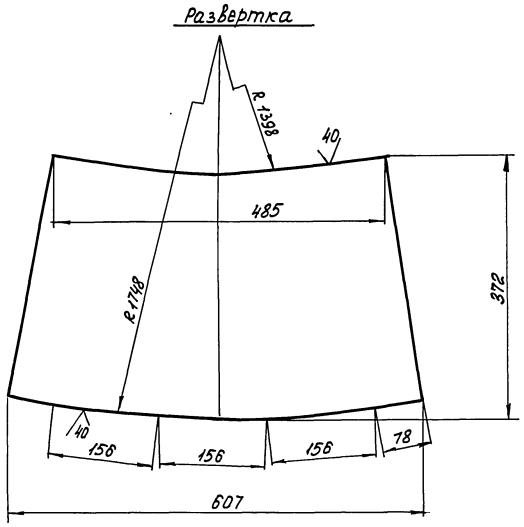

h 14; ± IT14/2.

Изм.	Лист	№ докум.	Подп.	Дата	9А.728.01.002			
Разраб.		Фетисова		21.11.88	Патрубок	Лит.	Масса	Масштаб
Пров.		Пендерев		8.12.88		И	4,8	1:2,5
						Лист	Листов: 1	
Н.контр.		Третьяков		9.12.88	Лист Б-30 ГОСТ 19903-74 / В ст.3сп.-11-ГОСТ 18523-70	Мосводоканалниипроект Отдел №5		

Типовой проект 902-2-47.89
Альбом 7

9А.728.01.003

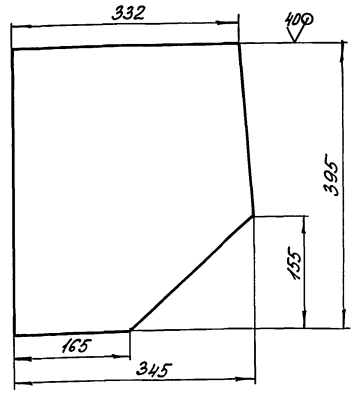

h14, $\pm \frac{IT14}{2}$.

Изм.	Лист	№ докум.	Подп.	Дата	9А.728.01.003		
Разраб.		Фетисова		12.11.88	Лист	Лит. И	Масса 3,2	Масштаб 1:5
Пров.		Пендерев		9.12.88		Лист	Листов 1
Н.контр.		Третьяков		9.12.88	Лист Б-3,0 ГОСТ 19903-74 / Вст.Зсп.-11-ГОСТ 16523-70	Мосводоканалнипроект Отдел №5	

Формат А4

9А.728.01.004

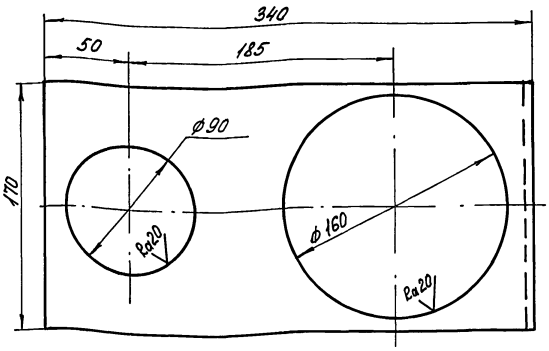

H14, h14, $\pm \frac{IT14}{2}$.

Изм.	Лист	№ докум.	Подп.	Дата	9А.728.01.004		
Разраб.		Фетисова		12.11.88	Лист	Лит. И	Масса 1,5	Масштаб 1:2
Пров.		Пендерев		9.12.88		Лист	Листов 1
Н.контр.		Третьяков		9.12.88	Лист Б-5 ГОСТ 19903-74 / Вст.Зсп. ГОСТ 14637-79	Мосводоканалнипроект Отдел №5	

Формат А4

Формат	Зона	Поз.	Обозначение	Наименование	Кол.	Примеч.
				Документация		
А4			9А.728.02.000СБ	Сборочный чертеж		
				Сборочные единицы		
А4		1	9А.728.02.100	Петля	1	
				Детали		
Б4		2	9А.728.02.001	Лист		
				Лист Б-3 ГОСТ 19903-74 / Вст.Зсп.-Н-ГОСТ 16523-70		
				170 h14 × 260 h14	1	1,3 кг

Изм.	Лист	№ докум.	Подп.	Дата	9А.728.02.000		
Разраб.		Фетисова		12.11.88	Крышка откидная	Лит. И	Лист	Листов 1
Пров.		Пендерев		9.12.88		Мосводоканалнипроект Отдел №5	
Н.контр.		Третьяков		9.12.88			

Формат А4

9А.728.02.000СБ

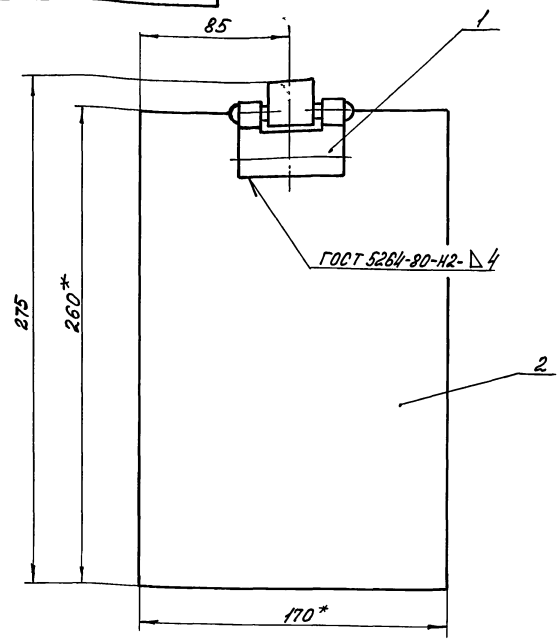

1. h14.
2. Шероховатость обрабатываемых поверхностей детали без чертежа - $\sqrt{40}$.
3. *Размеры для справок.

Изм.	Лист	№ докум.	Подп.	Дата	9А.728.02.000СБ		
Разраб.		Фетисова		12.11.88	Крышка откидная	Лит. И	Масса 1,5	Масштаб 1:2
Пров.		Пендерев		9.12.88		Лист	Листов 1
Н.контр.		Третьяков		9.12.88		Мосводоканалнипроект Отдел №5	

Типовой проект 902-2-474.89
Альбом 7

Формат	Зона	Поз.	Обозначение	Наименование	Кол.	Примеч.
				Документация		
А4			9А.728.02.100СБ	Сборочный чертеж		
				Детали		
А4		1	9А.728.02.101	Петля	1	
А4		2	9А.728.02.102	Петля	1	
Б4		3	9А.728.02.103	Ось		
				Круг $\frac{\text{Б-В-ГОСТ 2590-71}}{\text{Вст.3сп-11-ГОСТ 535-79}}$		
				$L = 75h14$	1	0.015кг

9А.728.02.100

Изм.	Лист	№ докум.	Подп.	Дата
Разраб.		Фетисова		23.11.88
Пров.		Пендерев		8.12.88
Н.контр.		Третьяков		9.12.88

Петля

Лит.	Лист	Листов
И		1

МосводоканалНИИпроект
Отдел №5

Формат А4

Инв.№ подл. | Подп. и дата | Взам.инв. | Инв.№ дубл. | Подп. и дата

9А.728.02.100СБ

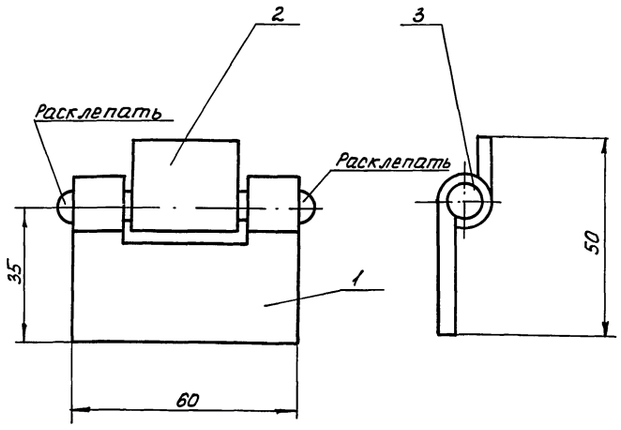

1. h14
2. При расклепывании концов оси поз.3 должно быть обеспечено свободное проворачивание петель (поз.1;2) относительно друг друга
3. Шероховатость обрабатываемых поверхностей детали без чертежа - $\sqrt{}$.

Изм.	Лист	№ докум.	Подп.	Дата
Разраб.		Фетисова		23.11.88
Пров.		Пендерев		8.12.88
Н.контр.		Третьяков		9.12.88

Петля

Лит.	Масса	Масштаб
И	0,15	1:1
Лист	Листов: 1	

МосводоканалНИИпроект
Отдел №5

Формат А4

Инв.№ подл. | Подп. и дата | Взам.инв. | Инв.№ дубл. | Подп. и дата

9А.728.02.101

$\sqrt{}$ (40)

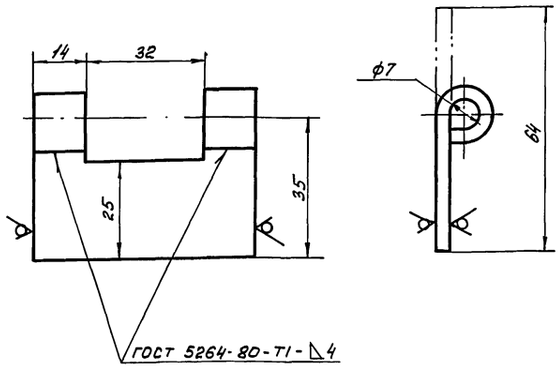

$H14, h14; \pm \frac{IT14}{2}$.

Изм.	Лист	№ докум.	Подп.	Дата
Разраб.		Фетисова		23.11.88
Пров.		Пендерев		8.12.88
Н.контр.		Третьяков		9.12.88

9А.128.02.101

Петля

Лит.	Масса	Масштаб
И	0,08	1:1
Лист	Листов: 1	

Полоса $\frac{\text{Б-2-4×60 ГОСТ 103-76}}{\text{Вст.3сп-11-ГОСТ 535-79}}$

МосводоканалНИИпроект
Отдел №5

Формат А4

Инв.№ подл. | Подп. и дата | Взам.инв. | Инв.№ дубл. | Подп. и дата

9А.728.02.102

$\sqrt{}$ (20)

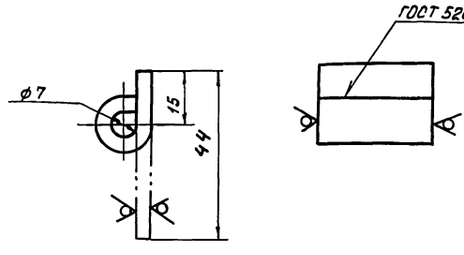

$H14, h14; \pm \frac{IT14}{2}$.

Изм.	Лист	№ докум.	Подп.	Дата
Разраб.		Фетисова		23.11.88
Пров.		Пендерев		8.12.88
Н.контр.		Третьяков		9.12.88

9А.128.02.102

Петля

Лит.	Масса	Масштаб
И	0.05	1:1
Лист	Листов: 1	

Полоса $\frac{\text{Б-2-4×30 ГОСТ 103-76}}{\text{Вст.3сп-11-ГОСТ 535-79}}$

МосводоканалНИИпроект
Отдел №5

Формат А4

Типовой проект 902-2-474.89
Альбом 7

3Р.92.000СБ

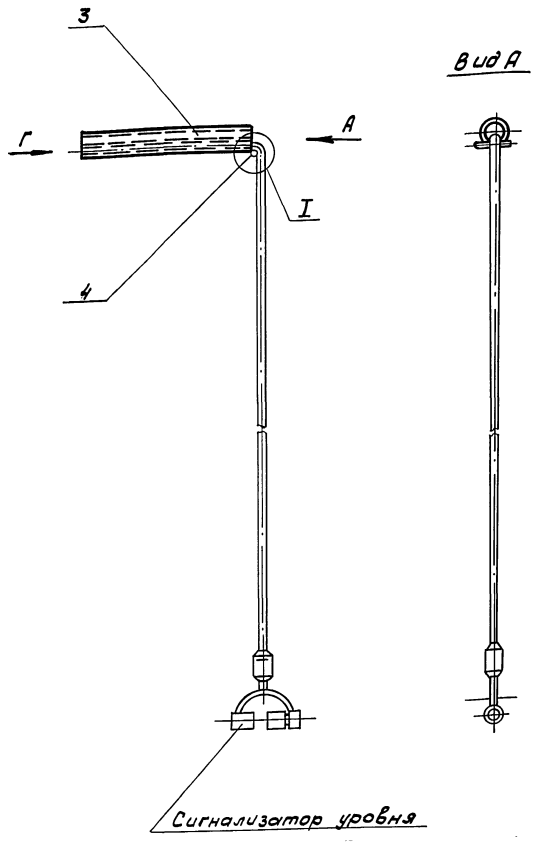

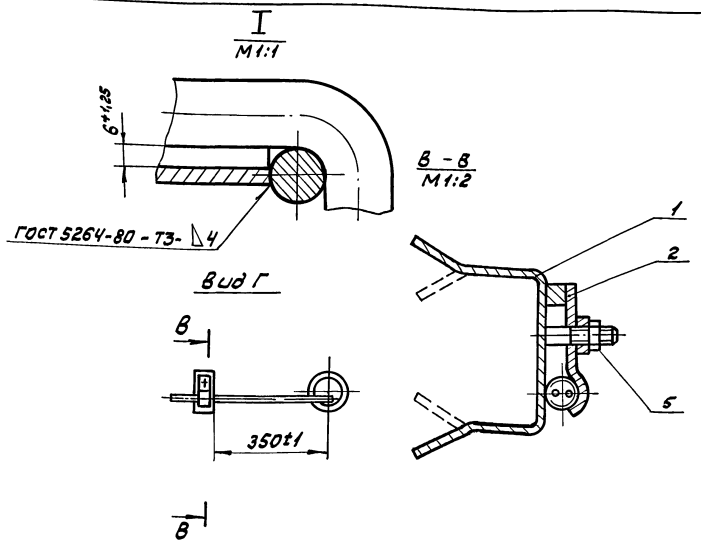

Детали поз 1 и 3 (после заделки в бетон), пруток поз. 4 (после приварки) и деталь поз. 2 покрыть грунтом ХС-010, краска ЭМ ХС-710, серый лак ХС-76 IV в ГОСТ 9355-81 кругом, кроме резьбы. Шероховатость обрабатываемых поверхностей деталей без чертежа – 40.

Изм	Лист	№ докум.	Подп.	Дата	3Р.92.000СБ			
Разраб.		Фетисова		6.12.88	Устройство для сигнализатора уровня осадка	Литера	Масса	Масштаб
Пров.		Пендерев		7.12.88		И	6.0	1:10
Н. контр.		Третьяков		8.12.88		Лист	Листов 1	
Утв.		Куйбышев		8.12.88		Мосводоканал НИИпроект Отдел № 5		

Формат А3

Инв. № подл. | Подпись и дата | Взам. инв. № | Инв. № дубл. | Подпись и дата

1Ф.955.102

20

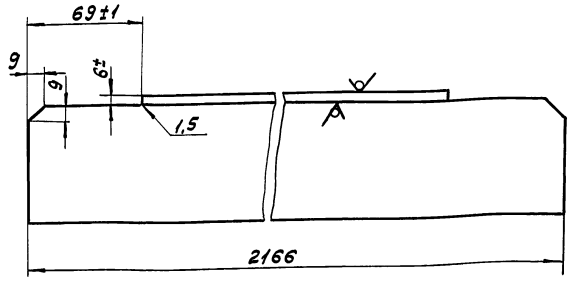

h14, ± IT14/2.

Изм	Лист	№ докум.	Подп.	Дата	1Ф.955.102			
Разраб.		Фетисова		6.12.88	Уголок	Литера	Масса	Масштаб
Пров.		Пендерев		7.12.88		И	22,61	1:2
Н. контр.		Третьяков		8.12.88	Уголок 125×8×7-8-ГОСТ 8509-86 / В Ст.3сп-11-ГОСТ 535-79	Лист	Листов 1	
						Мосводоканал НИИпроект Отдел № 5		

Формат А4

Инв. № подл. | Подпись и дата | Взам. инв. № | Инв. № дубл. | Подпись и дата

Типовой проект 902-2-47.89
Альбом 7

9А.728.00.001

40/(√)

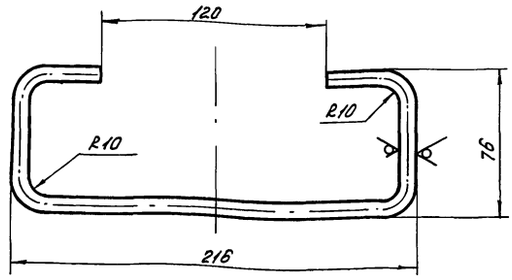

Н14, h14; ± 1T14/2.

Изм.	Лист	№ докум.	Подп.	Дата
Разраб.		Фетисова		23.11.88
Пров.		Пендерев		8.12.88
Н.контр.		Третьяков		9.12.88

9А.728.00.001

Ручка

Лит. И | Масса 0,78 | Масштаб 1:2

Лист | Листов: 1

Круг 8-В-ГОСТ 2590-71 / Вст3сп-11-ГОСТ 535-79

МосводоканалНИИпроект Отдел №5

Формат А4

Формат	Зона	Поз.	Обозначение	Наименование	Кол.	Примеч.
				Документация		
А3			3Р.92.000СБ	Сборочный чертеж		
				Сборочные единицы		
А4		1	3Р.92.100	Скоба закладная	1	
А4		2	3Р.92.200	Прижим	1	
				Детали		
Б4		3	3Р.92.001	Патрубок закладной		
				Труба 65×4 ГОСТ 3262-79		
				L = 400h14	1	2,8кг
Б4		4	3Р.92.002	Пруток		
				Круг 16-В-ГОСТ 2590-71 / Вст3сп-11-ГОСТ 535-79		
				L = 76h14	1	0,11кг
				Стандартные изделия		
		5		Гайка М10.05.098 ГОСТ 5915-70	1	

Изм.	Лист	№ докум.	Подп.	Дата
Разраб.		Фетисова		23.11.88
Пров.		Пендерев		8.12.88
Н.контр.		Третьяков		9.12.88

3Р.92.000

Устройство для сигнализатора уровня осадка

Лит. И | Лист | Листов 2

МосводоканалНИИпроект Отдел №5

Формат А4

Формат	Зона	Поз.	Обозначение	Наименование	Кол.	Примеч.
				Документация		
А4			3Р.92.100СБ	Сборочный чертеж		
				Детали		
А4		1	3Р.92.101	Упор	1	
А4		2	3Р.92.102	Шпилька	1	
А4		3	3Р.92.103	Скоба	1	

Изм.	Лист	№ докум.	Подп.	Дата
Разраб.		Фетисова		23.11.88
Пров.		Пендерев		8.12.88
Н.контр.		Третьяков		9.12.88

3Р.92.100

Скоба закладная

Лит. И | Лист | Листов 1

МосводоканалНИИпроект Отдел №5

Формат А4

3Р.92.100СБ

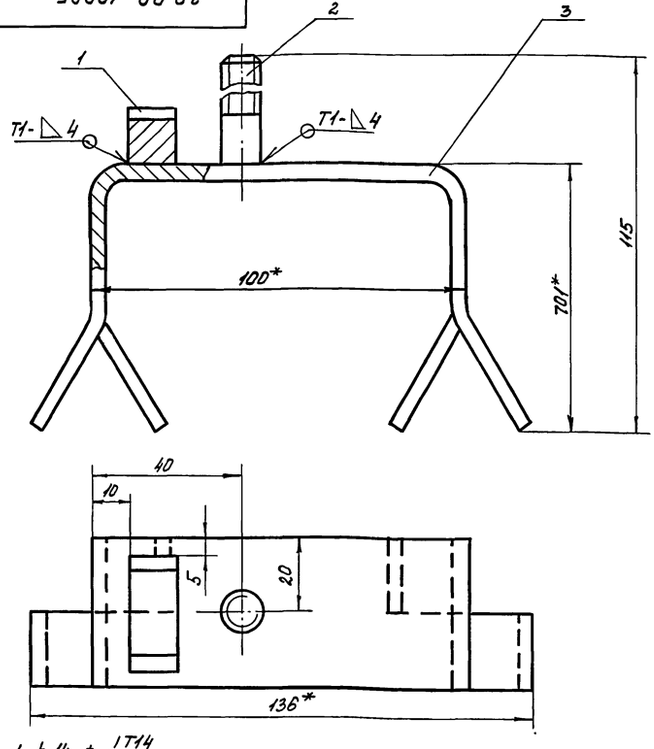

1. h14, ± 1T14/2.
2. Сварку производить по ГОСТ 5264-80.
3. * Размеры для справок.

Изм.	Лист	№ докум.	Подп.	Дата
Разраб.		Фетисова		23.11.88
Пров.		Пендерев		8.12.88
Н.контр.		Третьяков		9.12.88

Скоба закладная.

Лит. И | Масса 0,4 | Масштаб 1:1

Лист | Листов: 1

МосводоканалНИИпроект Отдел №5

Типовой проект 902-2-474.89
Альбом 7

ЗР.92.101

20

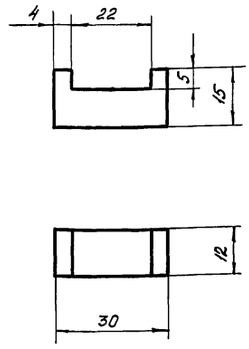

H14; h14; ± IT14/2.

Изм.	Лист	№ докум.	Подп.	Дата
Разраб.		Фетисова		27.11.88
Пров.		Пендерев		8.12.88
Н.контр.		Третьяков		9.12.88

ЗР.92.101

Упор

Лит.	Масса	Масштаб
И	0,01	1:1

Лист | Листов: 1

ВСт.3сп. ГОСТ 380-71

Мосводоканалниипроект
Отдел №5

Формат А4

ЗР.92.102

20 (√)

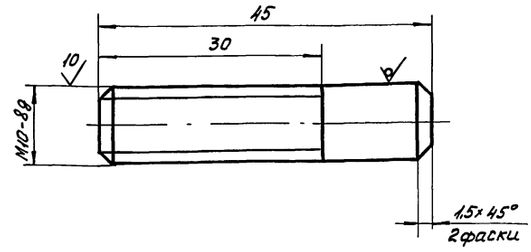

h14; ± IT14/2.

Изм.	Лист	№ докум.	Подп.	Дата
Разраб.		Фетисова		27.11.88
Пров.		Пендерев		8.12.88
Н.контр.		Третьяков		9.12.88

ЗР.92.102

Шпилька

Лит.	Масса	Масштаб
И	0,03	2:1

Лист | Листов: 1

Круг 10-в-ГОСТ 2590-71
ВСт.3сп.-11-ГОСТ 535-79

Мосводоканалниипроект
Отдел №5

Формат А4

ЗР.92.103

40 (√)

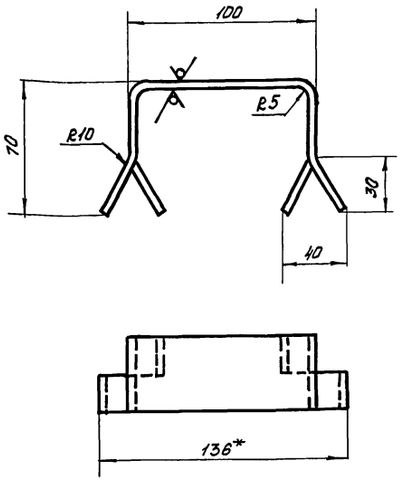

1. H14, h14, ± IT14/2.
2. Развернутая длина L=282 мм.
3. * Размеры для справок.

Изм.	Лист	№ докум.	Подп.	Дата
Разраб.		Фетисова		27.11.88
Пров.		Пендерев		8.12.88
Н.контр.		Третьяков		9.12.88

ЗР.92.103

Скоба

Лит.	Масса	Масштаб
И	0,3	1:2

Лист | Листов: 1

Полоса 5-2 4+40 ГОСТ 103-76
ВСт.3сп.-11-ГОСТ 535-79

Мосводоканалниипроект
Отдел №5

Формат А4

Формат	Зона	Поз.	Обозначение	Наименование	Кол.	Примеч.
				Документация		
А4			ЗР.92.200СБ	Сборочный чертеж		
				Детали		
А4		1	ЗР.92.201	Полоса	1	
Б4		2	ЗР.92.202	Бобышка		
				Лист 5-12 ГОСТ 19903-74		
				ВСт.3сп.-11-ГОСТ 14637-79		
				25 h14×25 h14	1	0,06 кг

Изм.	Лист	№ докум.	Подп.	Дата
Разраб.		Фетисова		27.11.88
Пров.		Пендерев		8.12.88
Н.контр.		Третьяков		9.12.88

ЗР.92.200

Прижим

Лит.	Лист	Листов
И		1

Мосводоканалниипроект
Отдел №5

Формат А4

Типовой проект 902-2-474.89
Альбом 7

ЗР.92.200СБ

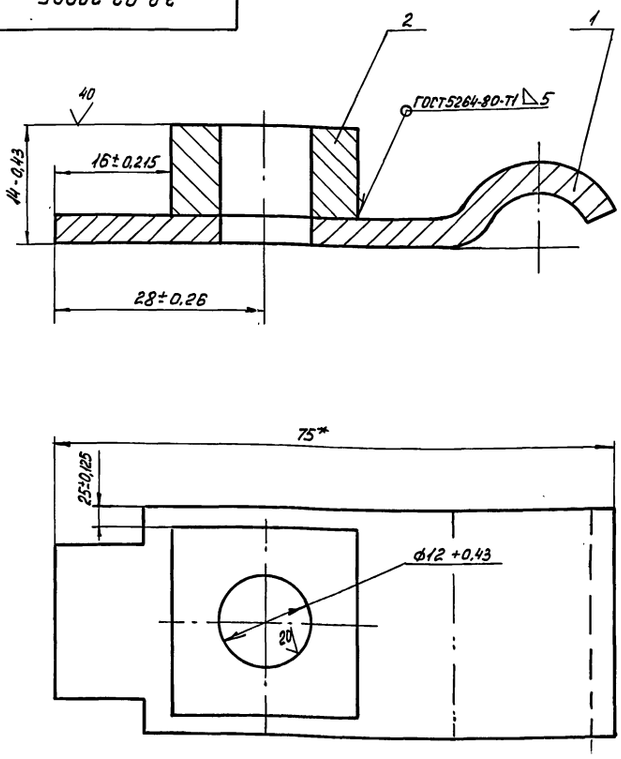

1. Шероховатость обрабатываемых поверхностей детали без чертежа 40.
2. * Размеры для справок.

Изм.	Лист	№ докум.	Подп.	Дата
Разраб.		Фетисова		24.11.88
Пров.		Пендерев		9.12.88
Н.контр.		Третьяков		9.12.88

ЗР.92.200СБ

Прижим

Лит.	Масса	Масштаб
И	0,12	2:1

Лист | Листов: 1

МосводоканалНИИпроект
Отдел №5

Формат А4

ЗР.92.201

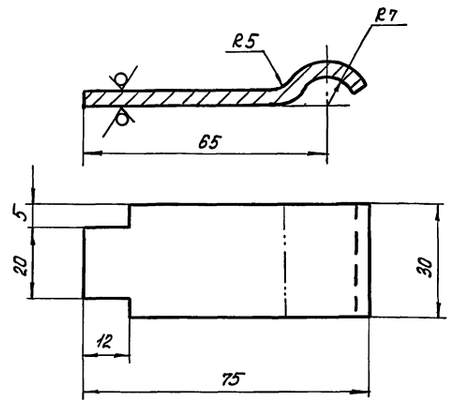

1. $h14, \pm \frac{IT14}{2}$.
2. Развернутая длина L=85мм.

Изм.	Лист	N докум.	Подп.	Дата
Разраб.		Фетисова		24.11.88
Пров.		Пендерев		9.12.88
Н.контр.		Третьяков		9.12.88

ЗР.92.201

Полоса

Лит.	Масса	Масштаб
И	0,08	1:1

Лист | Листов: 1

МосводоканалНИИпроект
Отдел №5

Б-4 ГОСТ 19903-74
Вст.3сп. ГОСТ 14637-79

Формат А4

6С.70.28.000

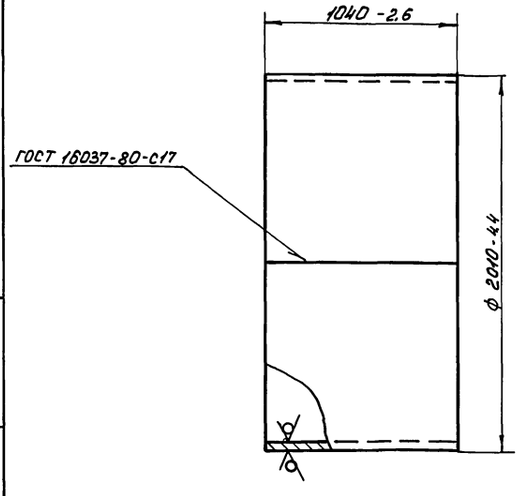

Длина развертки L=6240мм.

Изм.	Лист	№ докум.	Подп.	Дата
Разраб.		Фетисова		24.11.88
Пров.		Пендерев		9.12.88
Н.контр.		Третьяков		9.12.88

6С.70.28.000

Патрубок
2010×10

Лит.	Масса	Масштаб
И	510	1:20

Лист | Листов: 1

МосводоканалНИИпроект
Отдел №5

Б-10 ГОСТ 19903-74
Вст.3сп. ГОСТ 14637-79

Формат А4

6С.70.29.000

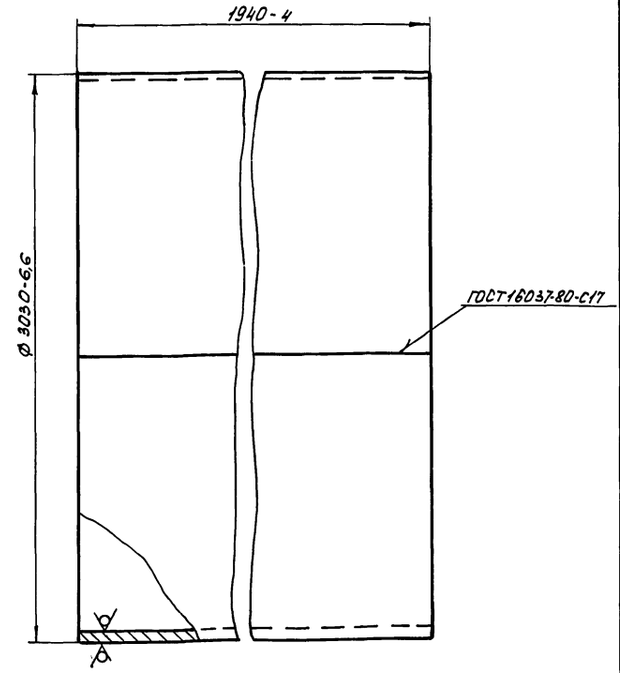

Длина развертки L=9482мм.

Изм.	Лист	№ докум.	Подп.	Дата
Разраб.		Фетисова		24.11.88
Пров.		Пендерев		9.12.88
Н.контр.		Третьяков		9.12.88

6С.70.29.000

Патрубок
3030×10

Лит.	Масса	Масштаб
И	1870,0	1:20

Лист | Листов: 1

МосводоканалНИИпроект
Отдел №5

Б-10 ГОСТ 19903-74
Вст.3сп. ГОСТ 14637-79

Формат А4

gost.e-ecolog.ru