ТИПОВОЙ ПРОЕКТ
902 - 2 - 474.89

ОТСТОЙНИКИ КАНАЛИЗАЦИОННЫЕ РАДИАЛЬНЫЕ ПЕРВИЧНЫЕ ИЗ СБОРНОГО ЖЕЛЕЗОБЕТОНА

ДИАМЕТРОМ 40 М

АЛЬБОМ 5

НАСОСНАЯ СТАНЦИЯ СЫРОГО ОСАДКА

АР АРХИТЕКТУРНЫЕ РЕШЕНИЯ. СТР. 3-5
КЖ КОНСТРУКЦИИ ЖЕЛЕЗОБЕТОННЫЕ. СТР. 6-16
КЖ.И СТРОИТЕЛЬНЫЕ ИЗДЕЛИЯ. СТР. 17-24
КМ КОНСТРУКЦИИ МЕТАЛЛИЧЕСКИЕ. СТР. 25-32

23985-05

Отпускная цена на момент реализации указана в счет накладной

Привязан

Инв. №

gost.e-ecolog.ru

ТИПОВОЙ ПРОЕКТ
902-2-474.89

ОТСТОЙНИКИ КАНАЛИЗАЦИОННЫЕ РАДИАЛЬНЫЕ ПЕРВИЧНЫЕ ИЗ СБОРНОГО ЖЕЛЕЗОБЕТОНА

ДИАМЕТРОМ 40 М

АЛЬБОМ 5

ПЕРЕЧЕНЬ АЛЬБОМОВ

АЛЬБОМ 1	ПЗ	ПОЯСНИТЕЛЬНАЯ ЗАПИСКА
АЛЬБОМ 2	ТХ	ТЕХНОЛОГИЧЕСКИЕ РЕШЕНИЯ
	ОВ	ОТОПЛЕНИЕ И ВЕНТИЛЯЦИЯ
	ВК	ВНУТРЕННИЙ ВОДОПРОВОД И КАНАЛИЗАЦИЯ
АЛЬБОМ 3		ОТСТОЙНИКИ
	КЖ	КОНСТРУКЦИИ ЖЕЛЕЗОБЕТОННЫЕ
АЛЬБОМ 4		ОТСТОЙНИКИ
	КЖ.И	СТРОИТЕЛЬНЫЕ ИЗДЕЛИЯ
АЛЬБОМ 5		НАСОСНАЯ СТАНЦИЯ СЫРОГО ОСАДКА
	АР	АРХИТЕКТУРНЫЕ РЕШЕНИЯ
	КЖ	КОНСТРУКЦИИ ЖЕЛЕЗОБЕТОННЫЕ
	КЖ.И	СТРОИТЕЛЬНЫЕ ИЗДЕЛИЯ
	КМ	КОНСТРУКЦИИ МЕТАЛЛИЧЕСКИЕ
АЛЬБОМ 6	ЭМ	ЭЛЕКТРОСИЛОВОЕ ОБОРУДОВАНИЕ
	АТХ	АВТОМАТИЗАЦИЯ ТЕХНОЛОГИЧЕСКОГО ПРОЦЕССА
	АОВ	АВТОМАТИЗАЦИЯ ВЕНТСИСТЕМ
АЛЬБОМ 7	НО	НЕСТАНДАРТИЗИРОВАННОЕ ОБОРУДОВАНИЕ
АЛЬБОМ 8	СО	СПЕЦИФИКАЦИИ ОБОРУДОВАНИЯ
АЛЬБОМ 9	ВМ	ВЕДОМОСТИ ПОТРЕБНОСТИ В МАТЕРИАЛАХ
АЛЬБОМ 10	С	СМЕТЫ
АЛЬБОМ 11	АТХ.Н.	ЗАДАНИЕ ЗАВОДУ ИЗГОТОВИТЕЛЮ НА ЩИТ КИП (из т. п. 902-2-473.89.)

РАЗРАБОТАН
ИНСТИТУТОМ
„МОСВОДОКАНАЛНИИПРОЕКТ"

ГЛАВНЫЙ ИНЖЕНЕР ИНСТИТУТА Д. Д. СОКОЛИН

ГЛАВНЫЙ ИНЖЕНЕР ПРОЕКТА В. К. КАЗАНОВ

УТВЕРЖДЕН РАСПОРЯЖЕНИЕМ МОСГОРИСПОЛКОМА
ОТ 18.08 1989Г. № 1582

ВВЕДЕН В ДЕЙСТВИЕ ПРИКАЗОМ ПО ОБЪЕДИНЕНИЮ
„МОСВОДОКАНАЛ" ОТ 06.09. 1989 Г. № 392

ТП 902-2-474.89 Альбом 5

Содержание альбома №

№№ листов	Наименование и обозначение документов Наименование листа	Стр.
	Титульный лист	1
	Содержание альбома	2
	АР - архитектурное решение	
1	Насосная станция сырого осадка. Общие данные	3
2	Насосная станция сырого осадка. Фасады. План надземной части. Спецификации.	4
3	Насосная станция сырого осадка. Разрезы 1-1; 2-2; 3-3	
	План подземной части	5
	КЖ - конструкции железобетонные	
1	Насосная станция сырого осадка. Общие данные	6
2	Насосная станция сырого осадка. Днище. Опалубочный чертеж	7
3	Насосная станция сырого осадка. Днище. Армирование.	
	Схемы расположения арматурных сеток и каркасов	8
4	Насосная станция сырого осадка. Днище.	
	Армирование. Сечения 1-1 - 4-4. Узел 1	9
5	Насосная станция сырого осадка. Стены подвала.	
	Схема расположения элементов	10
6	Насосная станция сырого осадка. Стены подвала. Узлы	11
7	Насосная станция сырого осадка. Стены подвала.	
	Монолитные участки См 1 - См 4	12
8	Насосная станция сырого осадка. Перекрытие	
	на отм. 0.000. Обвязочный пояс ОПм 1	13
9	Насосная станция сырого осадка. Перекрытие	
	на отм. 0.000. Покрытие. Схемы расположения	
	элементов	14
10	Насосная станция сырого осадка. Фундаменты	
	под оборудование. Трубки под электрокабели	15
11	Насосная станция сырого осадка. Помещение	
	щитов. Схемы расположения кирпичных стен,	
	рамок и щитов	16
	КЖ.И. - строительные изделия	
	Технические условия	17
	Панель стеновая ПС 1 - 42 - 62а	18

№№ листов	Наименование и обозначение документов Наименование листа	Стр.
	Сетка С1	19
	Панель стеновая ПС 1 - 42 - 62а - 1	19
	Панель стеновая ПС 1 - 42 - 62а - 2	20
	Панель стеновая ПС 1 - 42 - 62а - 3	20
	Панель стеновая ПС 1 - 42 - 62а - 4	21
	Панель стеновая ПС 1 - 42 - 62а - 5	21
	Каркас плоский КР 1	22
	Каркас плоский КР 2	22
	Сетка С2	23
	Сетка С3	23
	Изделие закладное МН 10	23
	Щит деревянный ЩД 1	24
	Щиты деревянные ЩД 2, ЩД 3	24
	КМ - конструкции металлические	
1	Насосная станция сырого осадка. Общие данные (начало)	25
2	Насосная станция сырого осадка. Общие данные (Продолжение)	26
3	Насосная станция сырого осадка. Общие данные (Окончание)	27
4	Насосная станция сырого осадка. Пути подвесного крана.	
	Монорельсовый путь. Схемы расположения элементов.	
	Узел 1	28
5	Насосная станция сырого осадка. Монорельсовый путь.	
	Узлы 2, 3	29
6	Насосная станция сырого осадка. Лестницы и площадки	
	на отм. 0.190; -1.610. Ограждения. Схема расположения	
	элементов	30
7	Насосная станция сырого осадка. Площадка	
	на отм. -1.610. Узлы 1-6	31
8	Насосная станция сырого осадка. Подвеска и	
	крепление технологических трубопроводов.	
	Схема расположения элементов. Сечения. Узлы.	32

Взам. инв. № | Подпись и дата | Инв. № подл.

ТП 902-2-474.89 Альбом 5

Ведомость рабочих чертежей основного комплекта

Лист	Наименование	Примечание
1	Общие данные	
2	Фасады. План надземной части. Спецификации.	
3	Разрезы 1-1; 2-2; 3-3. План подземной части.	

План кровли

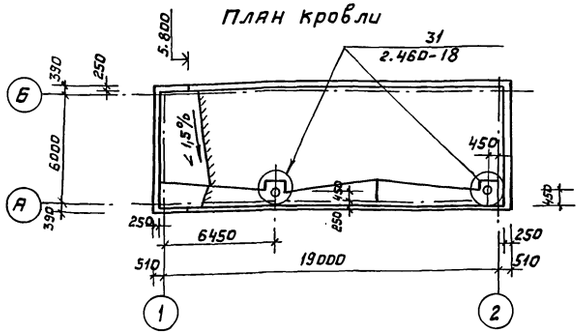

План перемычек и полов

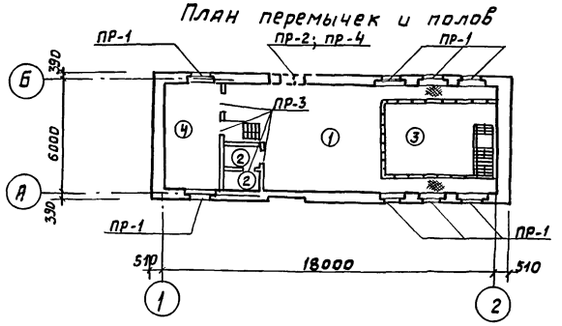

Ведомость ссылочных и прилагаемых документов

Обозначение	Наименование
	Ссылочные документы
ГОСТ 24698-81	Двери деревянные наружные для жилых и общественных зданий
ГОСТ 6629-88	Двери деревянные внутренние для жилых и общественных зданий
ГОСТ 11214-86	Окна и балконные двери деревянные с двойным остеклением для жилых обществ. зданий
ГОСТ 948-84	Перемычки железобетонные для зданий с кирпичными стенами
серия 2.460-18 выпуск 1	Узлы покрытий одноэтажных производственных зданий с рулонными кровлями и железобетонными плитами
серия 2.430-20 выпуск 2	Узлы стен из кирпича одноэтажных зданий промышленных предприятий
	Прилагаемые документы
ТП 902-2-474.89 АР ВМ	Ведомости потребности в материалах

Ведомость отделки помещений (площадь м²)

Наименование или номер помещения	Потолок		Стены или перегородки		Низ стен или перегородок (панель)			Примечание
	Площадь	Вид отделки	Площадь	Вид отделки	Площадь	Вид отделки	Высота, мм	
Машинный зал на отм. 0.000	90,2	Затирка известковая окраска		—		—		Кладку вести с расшивкой швов
Помещение щитов	17,9	то же		—		—		тоже
Санузлы	4,3	то же	27,8	Штукатурка известковая побелка	12,8	Глазурованная плитка	1800	
Машинный зал на отм. -4.200	69,2	то же	115,2	Затирка известковая побелка	86,4	Окраска масляной краской	1800	

Общие указания

1. За относительную отметку 0.000 условно принята отметка чистого пола машинного зала, что соответствует абсолютной отметке ☐
2. Наружные стены здания от отметки 0,500 и выше возводятся из эффективного кирпича $\gamma = 1400$ кг/м³ марки „50" на цементном растворе марки „25". Кирпичная кладка цоколя выполняется из кирпича обыкновенного пластического прессования марки „100" на растворе марки „50".
3. Кирпичную кладку с фасадных сторон вести с отбором кирпича на лицо с декоративной перевязкой швов. Рисунок перевязки швов приведен на листе АР-3. Цоколь здания оштукатуривается с последующей облицовкой фасадной поверхности керамической плиткой типа „Кабанчик" черного цвета.
4. Гидроизоляция - цементный раствор состава 1:2-30мм на отм. -0,030.
5. По периметру фасадных стен устраивается асфальтовая отмостка шириной 750мм.
6. В процессе возведения кладки в дверных и оконных проемах заложить деревянные антисептированные пробки по две с каждой стороны проема для крепления оконных и дверных блоков.
7. Проектом не предусматривается возведение кирпичной кладки в зимнее время методом замораживания, в случае необходимости мероприятия по возведению кирпичной кладки в зимнее время должны быть разработаны дополнительно.
8. Все деревянные изделия окрасить масляной краской светлых тонов за два раза по грунтовке.
9. Стальные лестницы, перила ограждений окрашиваются масляной краской за 2 раза.
10. Откосы оконных и дверных проемов штукатурятся сложным раствором.

Ведомость спецификаций

Лист	Наименование	Примечание
2	Спецификация элементов заполнения проемов	
2	Спецификация перемычек	

Экспликация полов

Наименование помещения	Тип пола по проекту	Схема пола или номер узла по серии	Элементы пола и их толщина	Площадь пола м²
Машинный зал на отм. 0.000	1	1 2 3 4	1. Покрытие - плитка керамическая по ГОСТ 6787-80 13мм Заполнение швов - цем. песч. р-р М100 2. Прослойка - цем. песч. р-р М100 25мм 3. Стяжка - легкий бетон $\gamma = 600$ кг/м³ 60мм 4. Жел. бет. плита перекрытия	23,9
Санузлы	2	3 1 2 4 5	1. Покрытие - плитка керамическая по ГОСТ 6787-80 13мм Заполнение швов цем. песч. р-р М100 2. Прослойка цем. песч. р-р М 100 30мм 3. Два слоя гидроизола на мастике 5мм 4. Выравнивающий слой цементно-песчанного раствора 52мм 5. Жел. бет. плита перекрытия	4,2
Машинный зал на отм. -4.200	3	1 2 3 4	1. Покрытие - плитка керамическая по ГОСТ 6787-80 13мм Заполнение швов - цем. песч. р-р М100 2. Прослойка - цем. песч. р-р М 100 27мм 3. Бетон класса В 7,5 60-150 4. Жел. бет. констр. днища	109,2
Щитовая	4	Дощатый пол	см. чертеж КЖ л. 11	18,0

Схема генплана

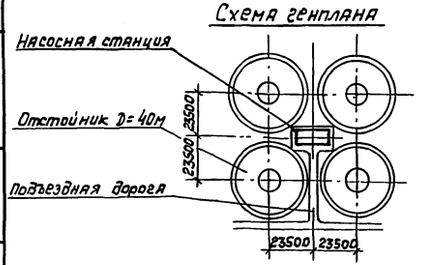

Общие строительные показатели:

Площадь застройки - 130м²
Объем подземной части - 546м³
Объем надземной части - 780м³
Общий строительный объем 1326м³

Настоящий проект разработан в соответствии с действующими нормами и правилами обеспечивает взрыво и пожаробезопасность сооружений при соблюдении установленных правил эксплуатации
Гл. инженер проекта Азолынь Э.Э.

Согласовано

Инв. № подл. | Подпись и дата | Взам. инв. №

Привязан

Инв. №

Архит.	Голованова		
ГАП	Азолынь		05.89
Гл. спец.	Мильцер		
Н. контр.	Мильцер		
Нач. отд.	Панченко		

ТП 902-2-474.89 АР

Отстойники канализационные радиальные первичные из сборного ж/б. диаметром 40м.	Стадия	Лист	Листов
	Р	1	3
Насосная станция сырого осадка Общие данные	Мосводоканалнийпроект		

Копировал 23985-05 4 формат А2

Альбом 5

ТП 902-2-474.89

Фасад 1-2

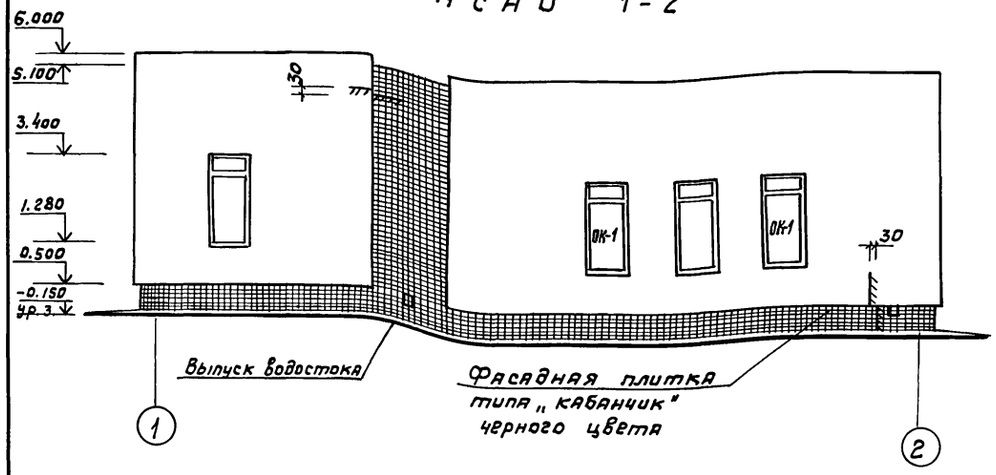

Фасад 2-1

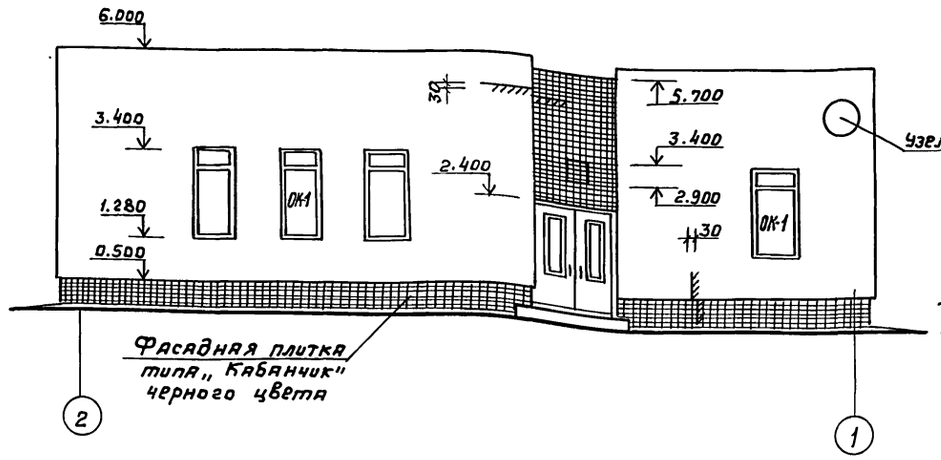

Фасад А-Б

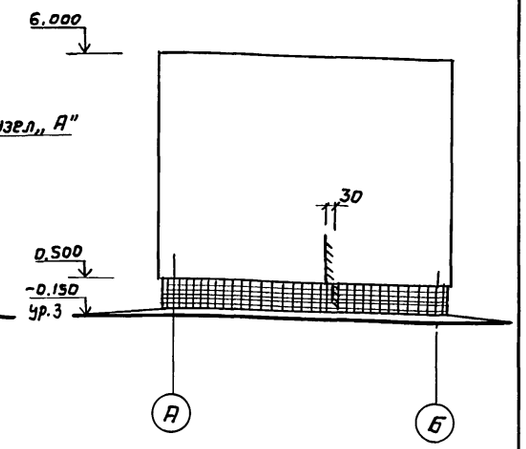

Узел А

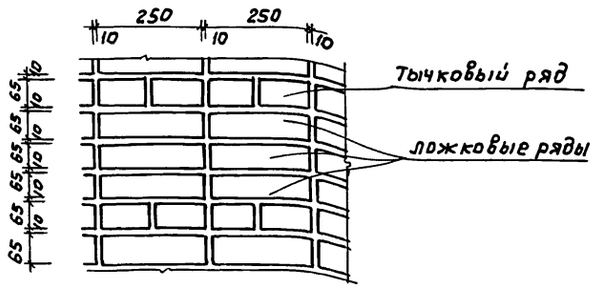

Схема заполнения оконных проемов

Тип ОК-1
Мест 8

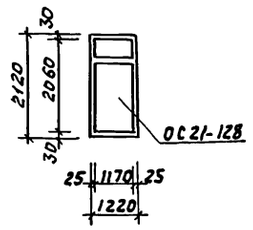

Ведомость перемычек

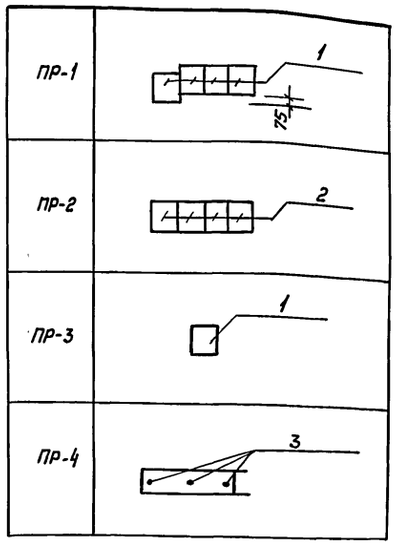

Спецификация элементов заполнения проемов

Марка поз	Обозначение	Наименование	Кол	Масса ед. кг	Примечание
1	ГОСТ 24698-81	ДН 24-19 тц Р2	1		
2	ГОСТ 6629-88	ДГ 21-8 т	3		
ОК-1	ГОСТ 11214-86	Окно 21-128	8		

Спецификация перемычек

Марка поз	Обозначение	Наименование	Кол	Масса ед. кг	Примечание
1	ГОСТ 948-84	2ПБ 16-2	37	65	
2		2ПБ 22-3	4	92	
3	ГОСТ 5781-82	ф 10 А-I ℓ=800	3	0,49	

План надземной части

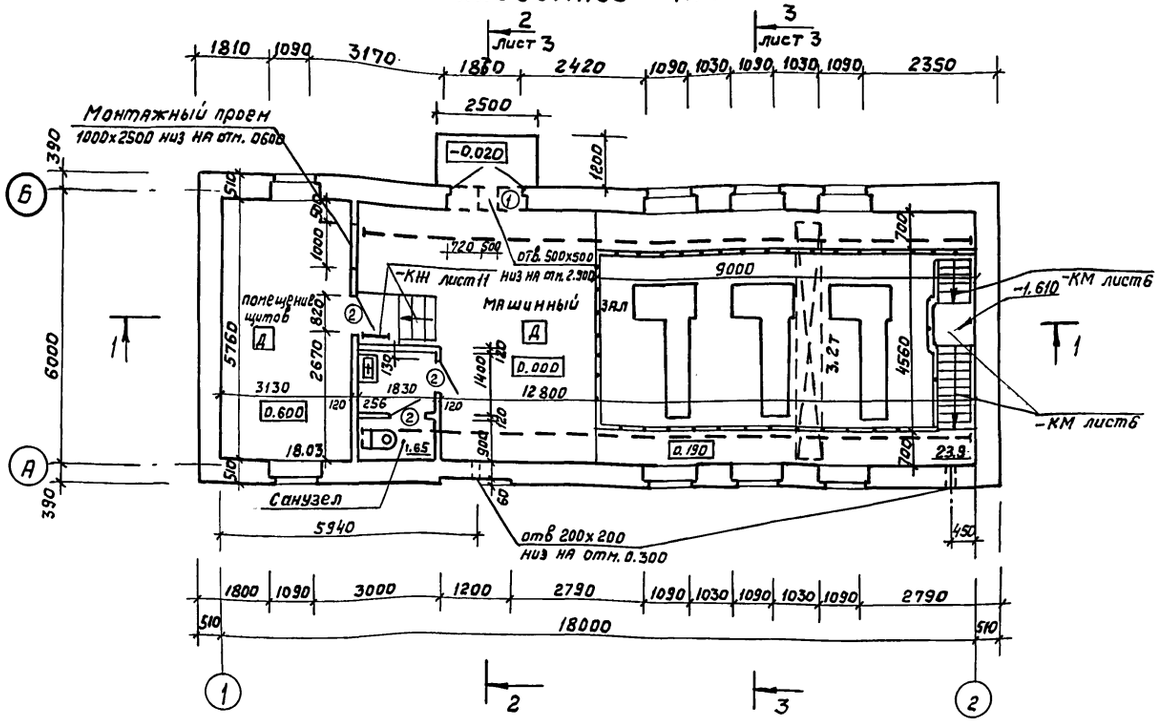

Ведомость проемов дверей

Марка поз	Размер проема в кладке
1	1950 х 2400
2	820 х 2100

1. Перемычку ПР-2 установить на отм. 2.400
2. Перемычку ПР-4 установить на отм. 3.400

Согласовано

Инв. № подл. | Подпись и дата | Взам. инв. № | Отд. № 2 отд № 4

Привязан

Инв. №

Архит.	Голованова		
ГАП	Азолынь		05.89
Гл. спец.	Мильцер		
Н. контр.	Мильцер		
Нач. отд.	Панченко		

ТП 902-2-474.89 - АР

Отстойники канализационные радиальные первичные из сборного ж/б диаметром 40 м

Стадия	Лист	Листов
Р	2	

Насосная станция сырого осадка. Фасады. План надземной части. Спецификации.

Мосводоканалниипроект

Копировал 23985-05 5 Формат А2

Альбом 5

ТП 902-2-474.89

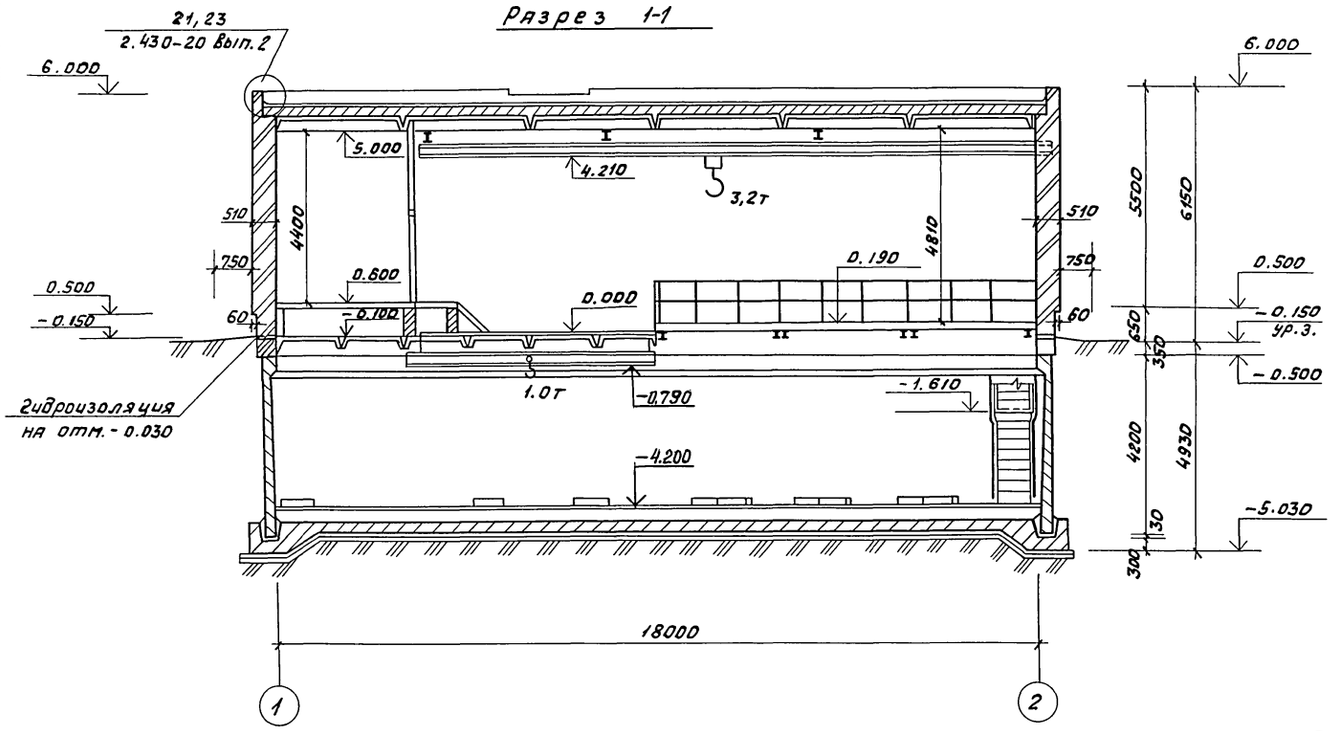
Разрез 1-1

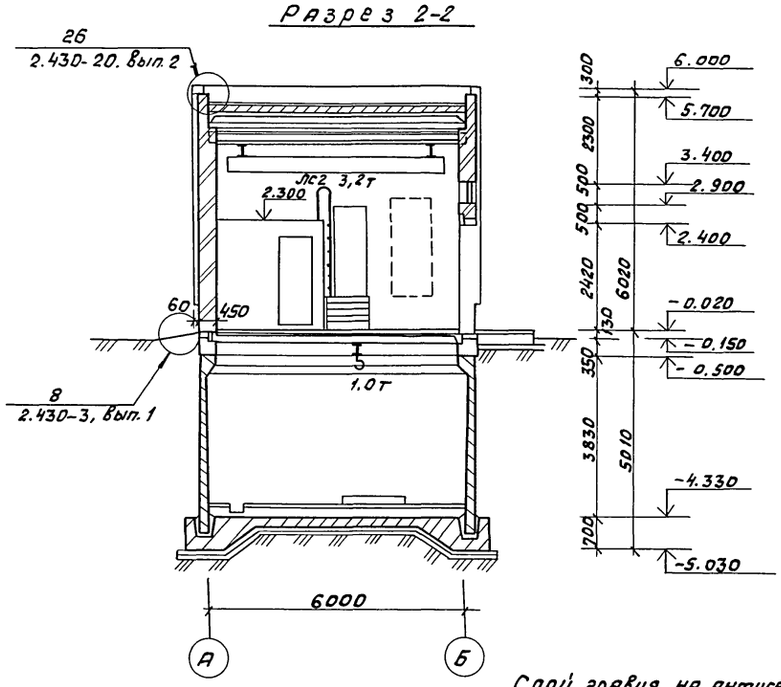
Разрез 2-2

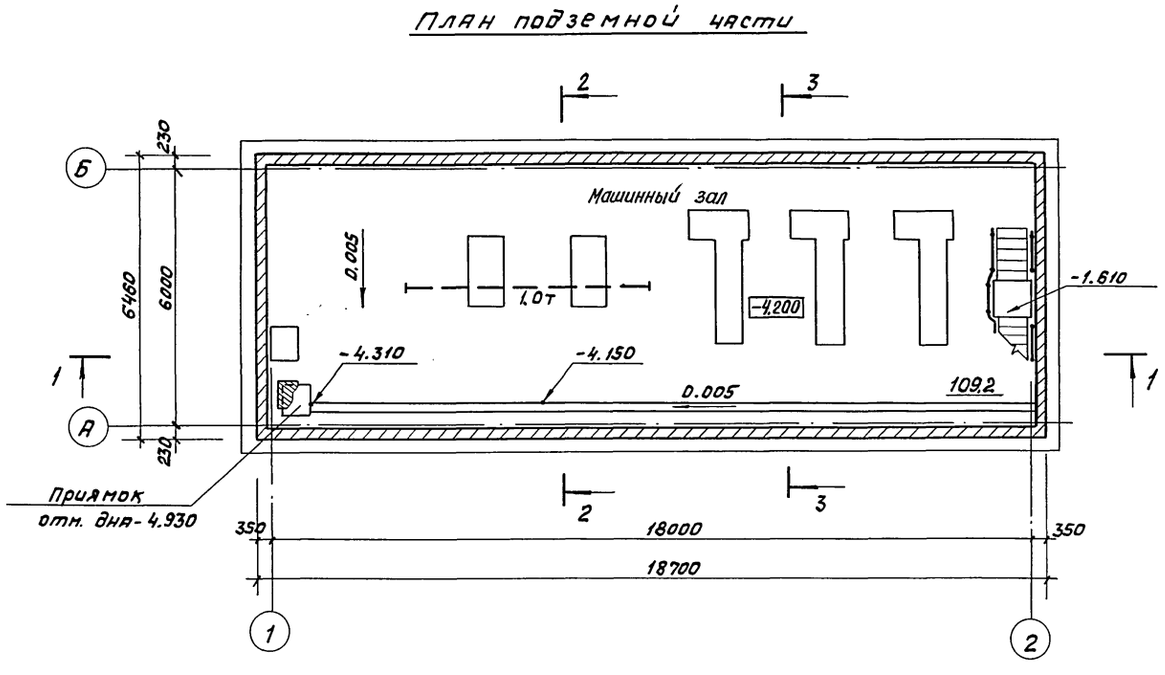
План подземной части

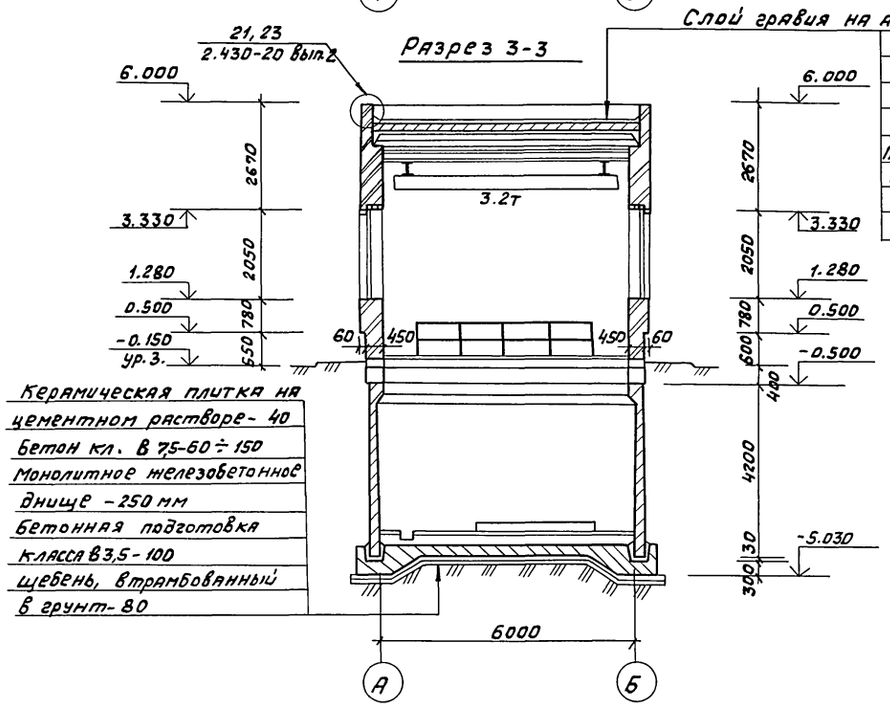
Разрез 3-3

Слой гравия на антисептированной битумной мастике
4 слоя рубероида на битумной мастике
Цементная стяжка-20
Плитный утеплитель $\gamma = 600$ кг/м³ 160 мм
Обмазка битумом
Сборные железобетонные плиты

Керамическая плитка на цементном растворе-40
Бетон кл. В 7,5-60 ÷ 150
Монолитное железобетонное днище -250 мм
Бетонная подготовка класса В 3,5-100
Щебень, втрамбованный в грунт-80

Согласовано
Отд. N2 Казанов
Отд. N4 Паволоцкий

Инв. N подл. | Подпись и дата | Взам. инв. N

				ТП 902-2-474.89		АР
Привязан	Архит.	Головановa		Отстойники канализационные радиальные первичные из сборного ж/б диаметром 40м	Стадия	Лист	Листов
	ГАП	Азолынь			Р	3	
	Гл. спец.	Мильцер		Насосная станция сырого осадка. Разрезы 1-1; 2-2; 3-3. План подземной части.	Мосводоканалниипроект		
	Н. контр.	Мильцер					
Инв. N	Нач. отд.	Панченко					

Копировал 23985-05 6 формат А2

Альбом 5

Ведомость рабочих чертежей основного комплекта ТП 902-2-474.89 КЖ.

Лист	Наименование	Примечание
1	Насосная станция сырого осадка. Общие данные	
2	Насосная станция сырого осадка. Днище.	
	Опалубочный чертеж	
3	Насосная станция сырого осадка. Днище.	
	Армирование. Схемы расположения арматурных сеток и каркасов	
4	Насосная станция сырого осадка. Днище.	
	Армирование. Сечения 1-1—4-4. Узел 1.	
5	Насосная станция сырого осадка. Стены подвала	
	Схема расположения элементов.	
6	Насосная станция сырого осадка. Стены подвала. Узлы.	
7	Насосная станция сырого осадка Стены подвала. Монолитные участки См 1 - См 4.	
8	Насосная станция сырого осадка. Перекрытие на отм. 0.000. Обвязочный пояс ОП м 1.	
9	Насосная станция сырого осадка. Перекрытие на отм. 0.000. Покрытие. Схемы расположения	
	элементов.	
10	Насосная станция сырого осадка. Фундаменты под оборудование. Трубки под электрокабели.	
11	Насосная станция сырого осадка. Помещение щитов. Схемы расположения кирпичных	
	стен, рамок и щитов.	

Ведомость ссылочных и прилагаемых документов.

Обозначение	Наименование	Примечание
	Ссылочные документы	
ГОСТ 8478-81	Сетки сварные для жел. бет. конструкций.	
1.400-15 Вып.1	Унифицированные закладные изделия жел. бет. конструкций для крепления технологических коммуникаций и устройств.	

Типовой проект разработан в соответствии с действующими нормами и правилами и предусматривает мероприятия, обеспечивающие взрывную взрывопожарную и пожарную безопасность при эксплуатации здания.

Гл. спец. /З.В. Вилейкина/

Продолжение

Обозначение	Наименование	Примечание
1.450.3-3 Вып. 0,1,2	Стальные лестницы, площадки, стремянки и ограждения.	
2.430-20 Вып. 3,4	Узлы стен из кирпича одноэтажных зданий промышленных предприятий	
ГОСТ 3262-75*	Трубы стальные водогазопроводные.	
ГОСТ 948-84	Перемычки жел. бет. для зданий с кирпичными стенами.	
ГОСТ 8717.1-84	Ступени железобетонные и бетонные.	
ГОСТ 22701.0-77 — ГОСТ 22701.5-77	Плиты жел. бет. ребристые предварительно напряженные размерами 6х3м для покрытий производственных зданий.	
ГОСТ 18599-83*	Трубы напорные из полиэтилена.	
3.900-3 Вып. 4/82 4.1,2	Сборные жел. бет. конструкции емкостных сооружений для водоснабжения и канализации	
1.442.1-2 Вып. 1,2	Плиты перекрытий жел. бет. ребристые высотой 400 мм, укладываемые на ригели прямоугольного сечения.	
1.494-24 Вып. 1	Стаканы жел. бет. для покрытия промышленных зданий.	
5.900-2	Сальники набивные Ду 50... 1400 для пропуска труб через стены.	
	Прилагаемые документы	
ТП 902-2-474.89 КЖ.И-0.007У	Технические условия.	
ТП 902-2-474.89 КЖ.И.-1.0	Панель стеновая ПС1-42-62а.	
ТП 902-2-474.89 КЖ.И.-1.1	Сетка С1.	
ТП 902-2-474.89 КЖ.И.-2.0	Панель стеновая ПС1-42-62а-1	
ТП 902-2-474.89 КЖ.И.-3.0	Панель стеновая ПС1-42-62а-2.	
ТП 902-2-474.89 КЖ.И.-4.0	Панель стеновая ПС1-42-62а-3.	
ТП 902-2-474.89 КЖ.И.-5.0	Панель стеновая ПС1-42-62а-4	
ТП 902-2-474.89 КЖ.И-6.0	Панель стеновая ПС1-42-62а-5	
ТП 902-2-474.89 КЖ.И.-7.0	Каркас плоский КР1.	
ТП 902-2-474.89 КЖ.И-8.0	Каркас плоский КР2.	
ТП 902-2-474.89 КЖ.И.-9.0	Сетка С2.	
ТП 902-2-474.89 КЖ.И-10.0	Сетка С3.	
ТП 902-2-474.89 КЖ.И.-11.0	Изделие закладное МН10.	
ТП 902-2-474.89 КЖ.И.-12.0	Щит деревянный ЩД1.	
ТП 902-2-474.89 КЖ.И.-13.0	Щиты деревянные ЩД2, ЩД3.	
ТП 902-2-474.89 КЖ.ВМ Альбом 9	Ведомость потребности в материалах.	

Ведомость спецификаций

Лист	Наименование	Примечание
5	Спецификация к схеме расположения	
	стен подвала.	
9	Спецификация к схеме расположения	
	элементов плит перекрытия и покрытия.	
10	Спецификация к схеме расположения	
	фундаментов под оборудование.	
11	Спецификация к схеме расположения щитов,	
	рамок, марок.	

Ведомость объёмов сборных бетонных и железобетонных конструкций по рабочим чертежам основного комплекта марки

	Наименование групп элементов конструкций	Код	Кол., м³	Примечание
1	Плиты покрытия.	584111	7,11	
2	Плиты перекрытия.	584211	5,70	
3	Панели стеновые емкостные.	585820	30,36	
4	Перемычки.	582821	1.828	
5	Стаканы на покрытии.	589621	0,24	
6	Ступени	589100	0,16	
	Всего бетона и железобетона		45,398	

Материалы на изготовление сборных бетонных и железобетонных конструкций учтены в ведомости потребности в материалах и отдельно не учитываются.

Общие указания.

1. Область применения проекта, основные расчетные положения, указания по привязке и производству работ, антикоррозийные мероприятия см. пояснительную записку к проекту альбом 1 ПЗ.
2. 0.000= соответствует уровню чистого пола насосной станции.

Привязан

Инв. №

ТП 902-2-474.89 КЖ

Инженер	Гайдукова		Отстойники канализационные радиальные первичные из сборного ж/б диаметром 40м.	Стадия	Лист	Листов
Гл. спец.	Вилейкина			Р	1	11
Ст. спец.	Мильцер		Насосная станция сырого осадка. Общие данные.	Мосводоканалниипроект		
Н. контр.	Мильцер					
Нач. отд.	Панченко					

Копировал [illegible] 23985-05 7 Формат А2

Инв. № подл. | Подпись и дата | Взам. инв. №

Альбом 5

План

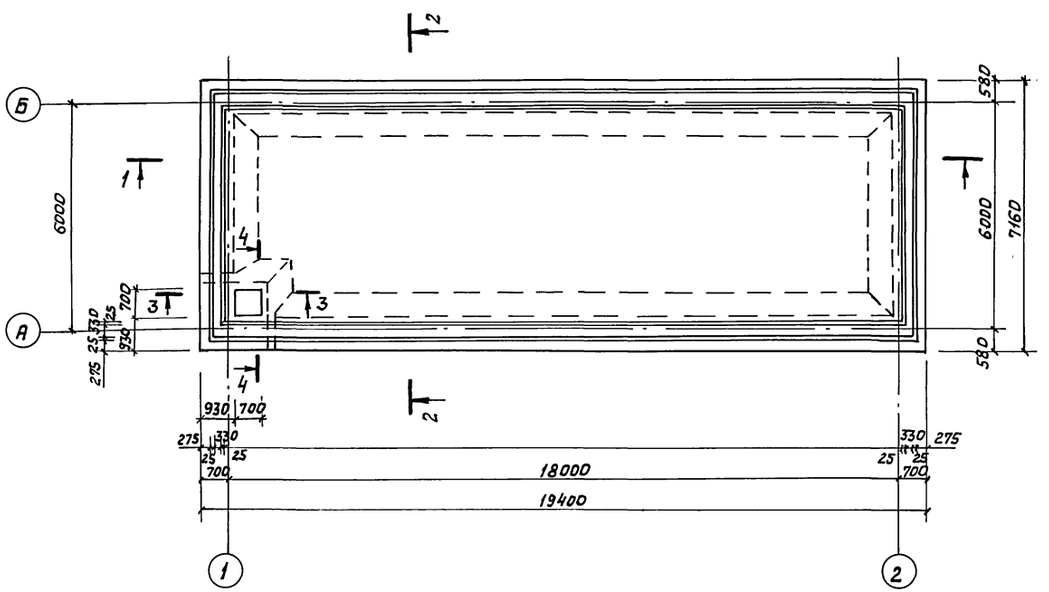

2-2

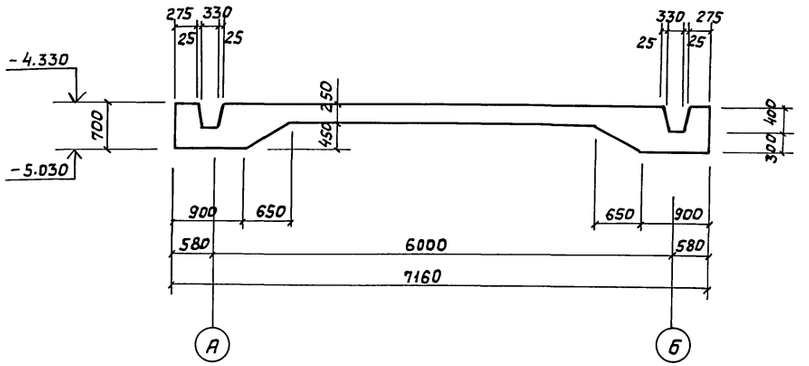

4-4

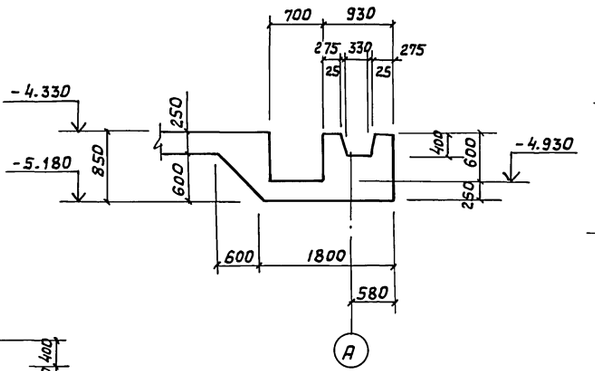

3-3

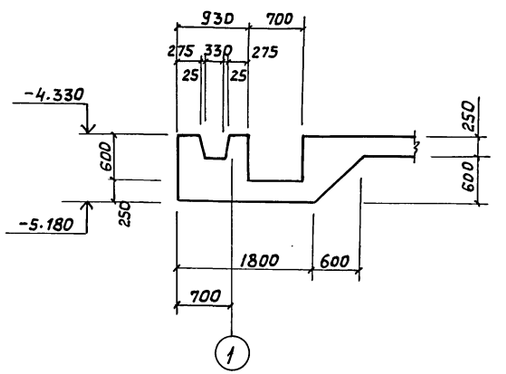

1-1

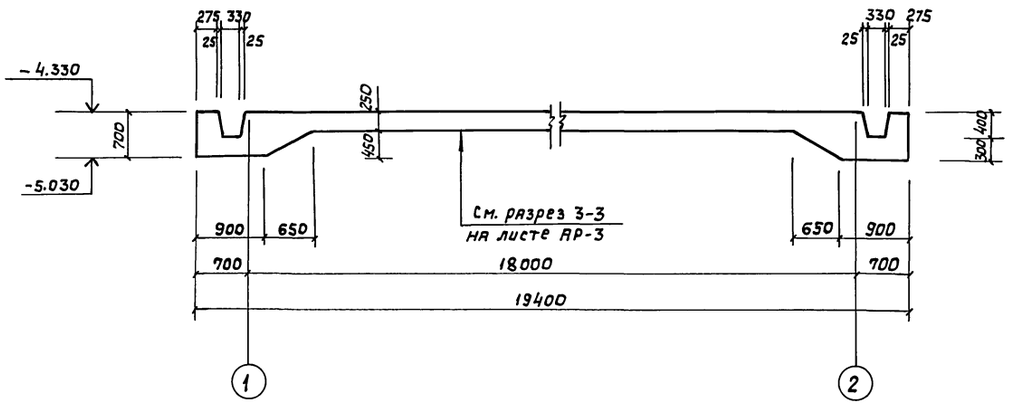

1. За 0.000 принята отметка, чистого поля здания, соответствующая абсолютной отметке ▭

Привязан				ТП 902-2-474.89		КЖ	
	Инженер	Гайдукова		Отстойники канализационные радиальные первичные из сборного ж/б диаметром 40м.	Стадия	Лист	Листов
	Гл. спец.	Вилейкина			Р	2	
	Гл. спец.	Мильцер		Насосная станция сырого осадка. Днище. Опалубочный чертеж.	Мосводоканалниипроект		
Инв. №	Н. контр.	Мильцер					
	Нач. отд.	Плинченко					

Копировал Ф 23985-05 8 Формат А2

Инв. № подл. | Подпись и дата | Взам. инв. №

Альбом 5

Схема расположения верхних арматурных сеток

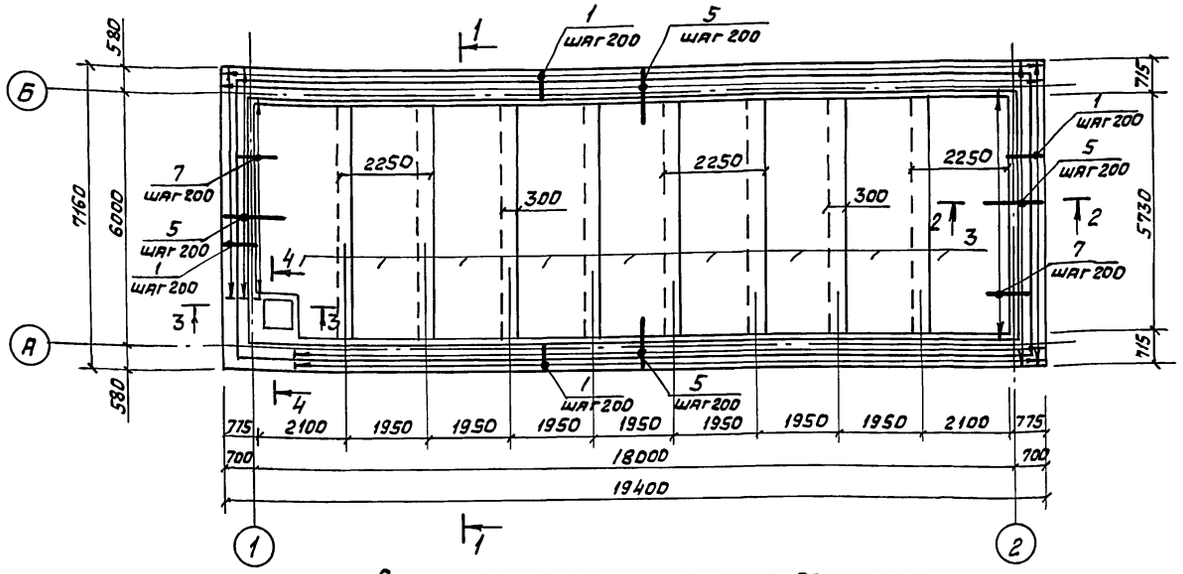

Схема расположения нижних арматурных сеток

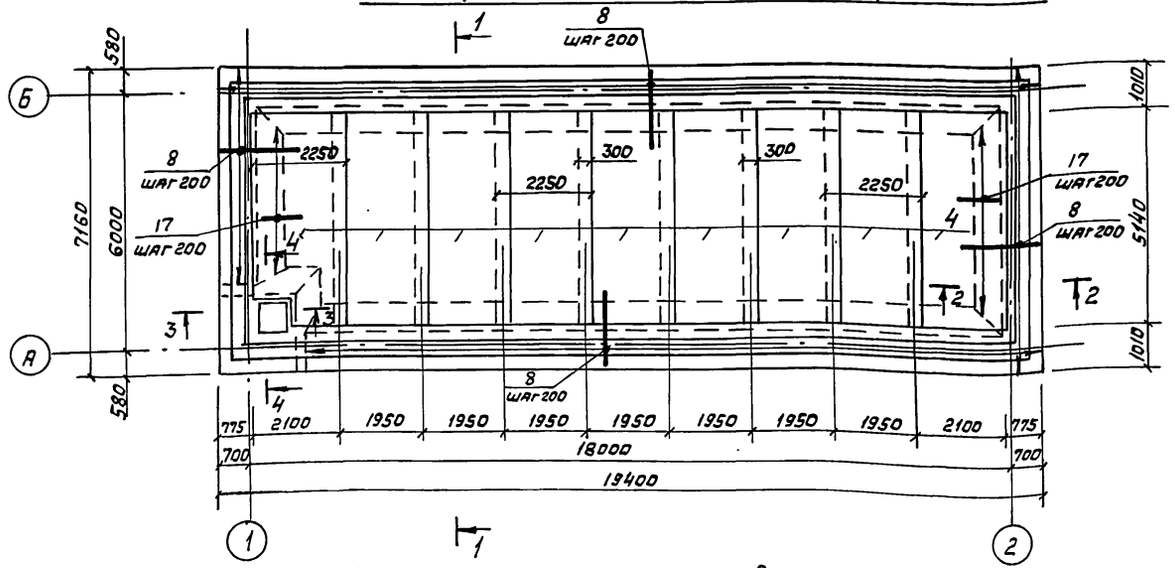

Схема расположения каркасов

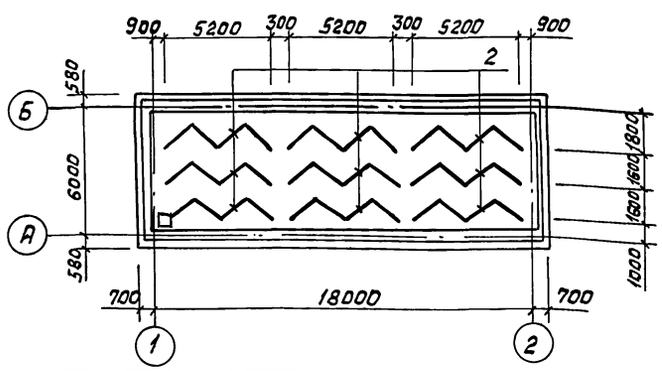

Спецификация к схемам расположения арматурных сеток и каркасов

Формат	Зона	Позиц.	Обозначение	Наименование	Кол.	Примечание
				Днище – шт.1		
				Сборочные единицы		
		1	ТП 902-2-474.89 КЖ.И.-7.0	Каркас плоский Кр 1	250	8,6 кг
		2	ТП 902-2-474.89 КЖ.И.-8.0	Каркас плоский Кр 2	9	13,4 кг
		3	ТП 902-2-474.89 КЖ.И.-9.0	Сетка С2	9	166,7 кг
		4	ТП 902-2-474.89 КЖ.И.-10.0	Сетка С3	9	129,3 кг
				Детали		
		5*		ф18 А III ГОСТ 5781-82*, ℓ=1600	250	3,20 кг
		6		ф8 А III ГОСТ 5781-82*	1206,2 п.м.	0,4 кг
		7*		ф14 А III ГОСТ 5781-82*, ℓ=1600	57	1,93 кг
		8*		ф18 А III ГОСТ 5781-82*, ℓ=2200	250	4,40 кг
		9*		ℓ=1830	17	3,66 кг
		10*		ф8 А III ГОСТ 5781-82*, ℓ=950	28	0,38 кг
		11*		ф14 А III ГОСТ 5781-82*, ℓ=1200	4	1,45 кг
		12*		ℓ=3100	20	3,75 кг
		13*		ℓ=1280	10	1,55 кг
		14*		ф8 А III ГОСТ 5781-82*, ℓср=280	112	0,11 кг
		15*		ф18 А III ГОСТ 5781-82*, ℓ=1900	4	3,80 кг
		16*		ф14 А III ГОСТ 5781-82*, ℓ=1600	16	1,93 кг
		17		ф18 А III ГОСТ 5781-82*, ℓ=1200	44	2,40 кг
				Материалы		
				Бетон класса В25		56,0 м³

* Поз. 5, 7–16 смотри ведомость деталей на листе 4.

Сечения 1-1–4-4 см. лист 4.

Инв. № подл. | Подпись и дата | Взам. инв. №

Привязан

Инв. №

Инженер	Гайдукова		
Гл. спец.	Вилейкина		
Гл. спец.	Мильцер		
Н. контр.	Мильцер		
Нач. отд.	Пянченко		

ТП 902-2-474.89 КЖ

Отстойники канализационные радиальные первичные из сборного ж/б диаметром 40 м

Стадия	Лист	Листов
Р	3	

Насосная станция сырого осадка Днище. Армирование. Схемы расположения арматурных сеток и каркасов.

Мосводоканалниипроект

Копировал Ф 23985-05 9 Формат А2

Альбом 5

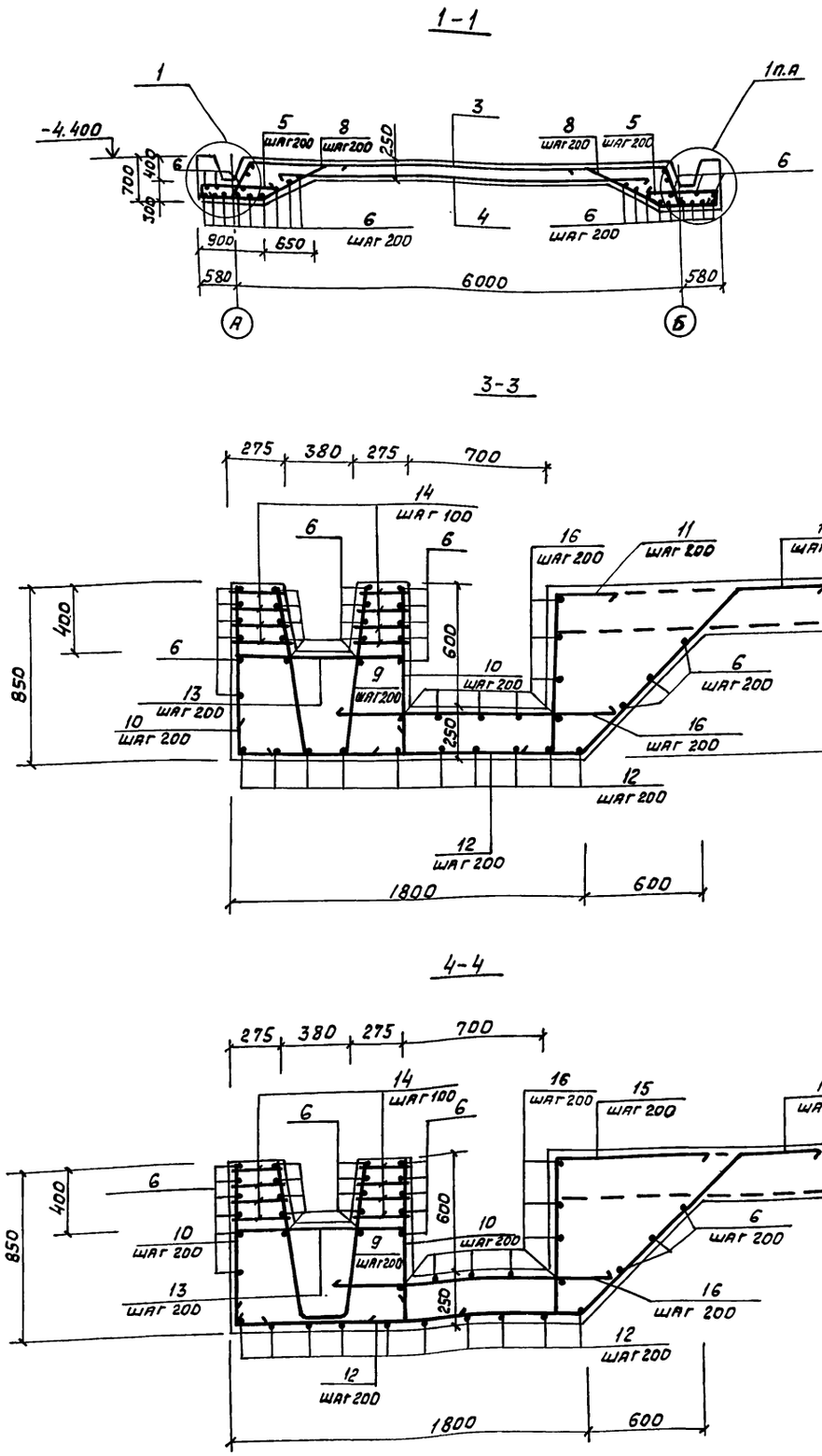

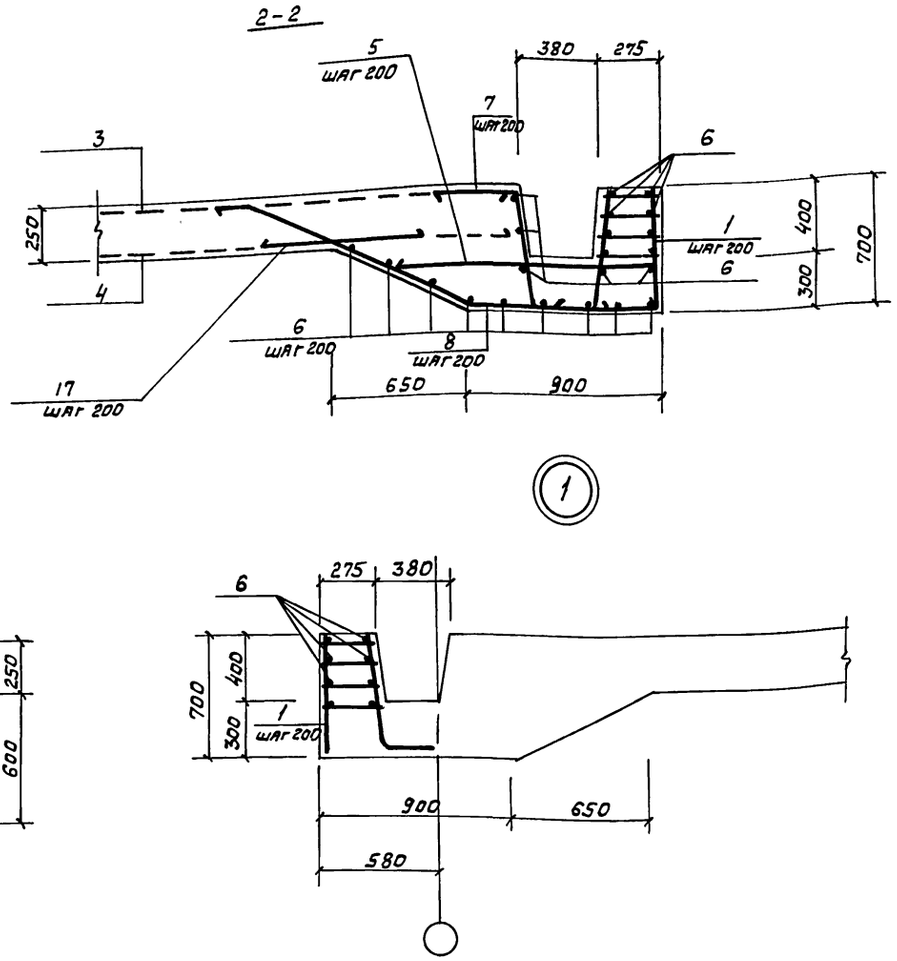

Ведомость деталей

Поз.	Эскиз
5	1250; 240; 110
7	560; 640; 400
8	220; 1120; 860; 640; 920
9	R70; 430; 330; 780
10	800; 150
11	300; 110; 790
12	1110; 230; 790; 1760; 790
13	880; 200; 200
14	260 — 290
15	730; 400; 770

Ведомость расхода стали на элемент, кг

Марка элемента	Изделия арматурные						Общий расход
	Арматура класса					Всего	
	А III						
	ГОСТ 5781-82*						
	ф 8	ф 14	ф 18	—	Итого		
Днище	1160,8	336,4	4764,8	—	6262,0	6262,0	6262,0

1. Защитный слой бетона для нижней арматуры - 35 мм, для прочей арматуры - 25 мм.
2. Данный лист читать совместно с листом 3.

Привязан						ТП 902-2-474.89	КЖ
			Инженер	Гайдукова			
			Гл. спец.	Вилейкина		Отстойники канализационные радиальные первичные из сборного ж/б диаметром 40м	Стадия: Р; Лист: 4; Листов:
			Гл. спец.	Мильцер			
			Н. контр.	Мильцер		Насосная станция сырого осадка. Днище. Армирование. Сечечения 1-1 - 4-4. Узел 1	Мосводоканалнии проект
Инв. №			Нач. отд.	Панченко			

Копировал 23985-05 10 формат А2

Инв. № подл. | Подпись и дата | Взам. инв. №

Альбом 5

Схема расположения элементов

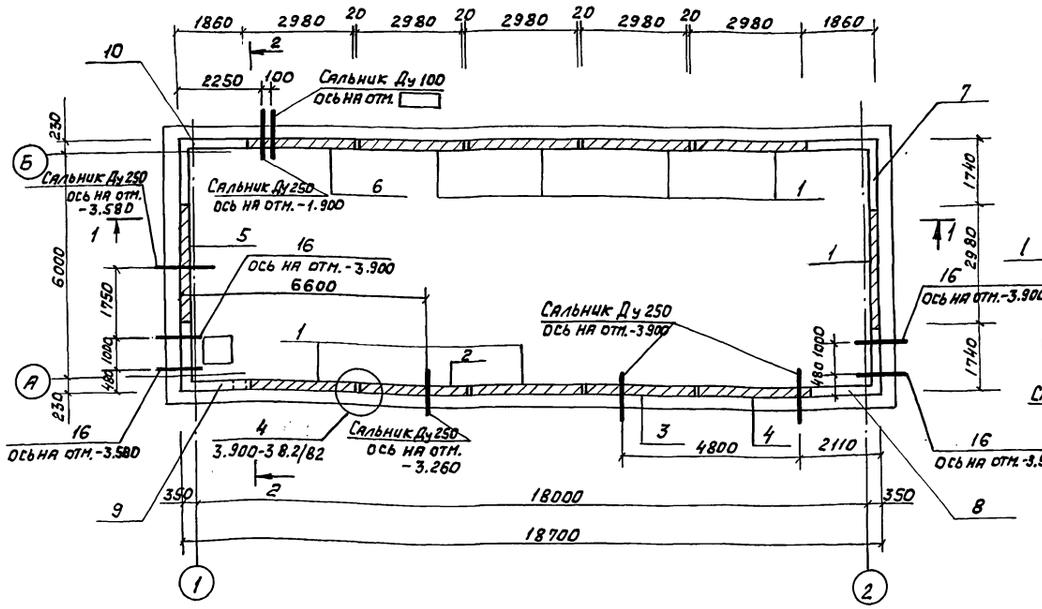

2-2

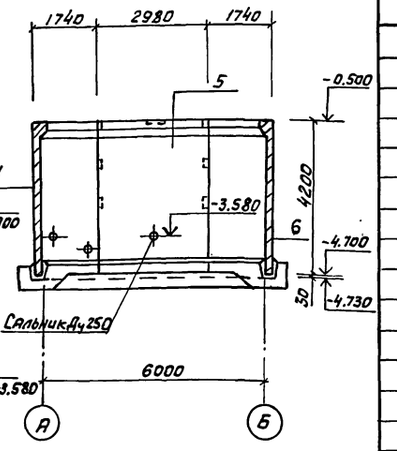

1-1

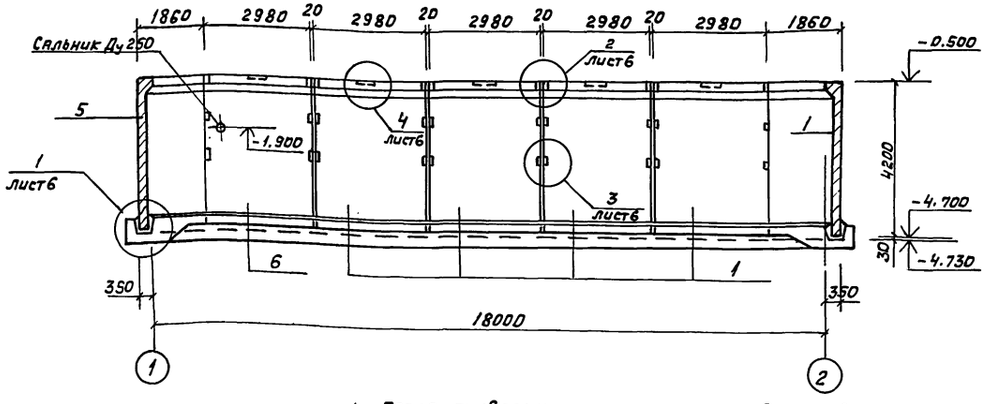

Спецификация к схеме расположения стен подвала

Марка поз.	Обозначение	Наименование	Кол.	Масса ед. кг	Примечание
		Сборные элементы			
1	ТП 902-2-474.89 КЖИ.-1,0	ПС 1-42-Б2а	7	6330.0	
2	ТП 902-2-474.89 КЖИ.-2,0	ПС 1-42-Б2а-1	1	6330.0	
3	ТП 902-2-474.89 КЖИ.-3,0	ПС 1-42-Б2а-2	1	6330.0	
4	ТП 902-2-474.89 КЖИ.-4,0	ПС 1-42-Б2а-3	1	6330.0	
5	ТП.902-2-474.89 КЖИ.-5,0	ПС 1-42-Б2а-4	1	6330.0	
6	ТП 902-2-474.89 КЖИ.-6,0	ПС 1-42-Б2а-5	1	6330.0	
		Монолитные элементы			
7	лист 7	СМ 1	1	—	
8	лист 7	СМ 2	1	—	
9	лист 7	СМ 3	1	—	
10	лист 7	СМ 4	1	—	
		Изделия соединительные			
11	лист 6	ф 10АIII ГОСТ 5781-82*, ℓ=300	48	0,19	
12	лист 6	ℓ=250	32	0,15	
13	лист 6	ф 18АIII ГОСТ 5781-82* ℓ=600	32	1,19	
14	лист 6	ℓ=350	24	0,70	
15	лист 6	Лист Б-6х80 ГОСТ 19903-74* ℓ=250	16	0,94	
		В Ст3 пс6-1 ГОСТ 14637-79			
16	5.900-2 ТП. 90.00.17	Сальник Ду 250, ℓ=300	4	24,1	

1. На схеме показана привязка всех сальников, в спецификации учтены сальники, устанавливаемые в монолитных участках стен (См2, См3); сальники в панелях см. альбом КЖИ.
2. Перед монтажом панелей тщательно очистить от мусора паз днища и промыть водой.
3. Панели монтируются по свежеуложенному слою цементного раствора жесткой консистенции. После выверки и временного закрепления панели стык панели с днищем замоноличивается бетоном класса В25.
4. После приварки арматурных накладок, соединяющих панели в вертикальном стыке (см. 1-1), стыки замоноличиваются механизированным способом с подачей раствора под давлением снизу вверх в соответствии с рекомендациями альбома серии 3.900-3 вып. 2/82.
5. Поверхности монолитных участков и стыков на ширину 400 мм торкретировать за 2 раза общим слоем 25 мм; внутреннюю поверхность затереть по 2^му слою торкрета цементным раствором. Наружную поверхность стен подвала обмазать горячим битумом за 2 раза по огрунтовке праймером.
6. До устройства монолитного обвязочного пояса ОПм1 (см. лист 8) и набора им не менее 70% проектной прочности обратная засыпка стен подвала запрещается.

Согласовано
Отдел №2 Казанов
Взам. инв. №
Подпись и дата
Инв. № подл.

Инженер	Гайдукова		
Гл. спец.	Вилейкина		
Гл. спец.	Мильцер		
Н. контр.	Мильцер		
Нач. отд.	Панченко		

Привязан

Инв. №

ТП 902-2-474.89 КЖ

	Стадия	Лист	Листов
Отстойники канализационные радиальные первичные из сборного ж/б диаметром 40м	Р	5	
Насосная станция сырого осадка. Стены подвала. Схема расположения элементов.	Мосводоканалниипроект		

копировал 23985-05 11 формат А2

Альбом 5

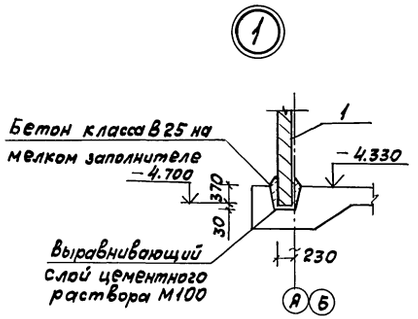

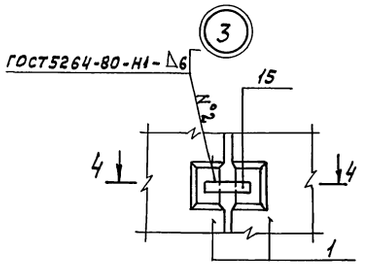

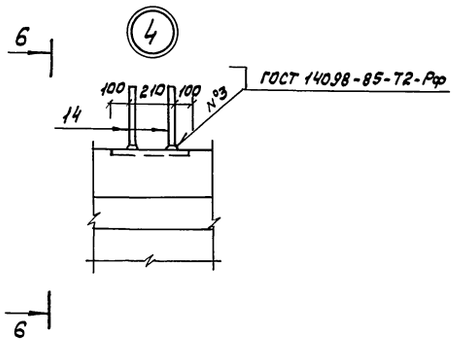

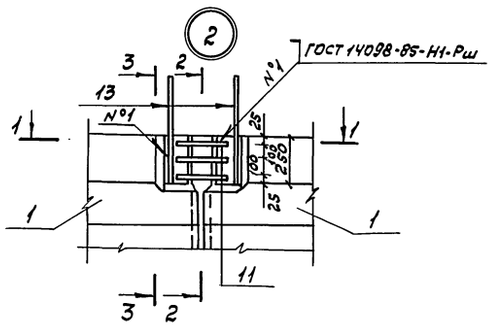

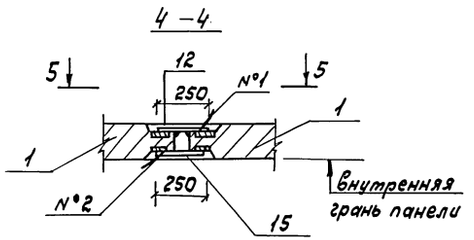

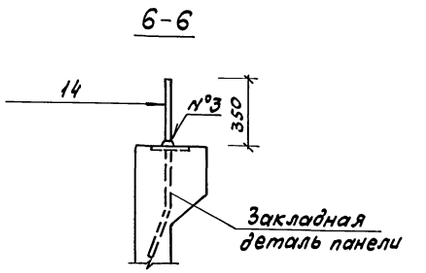

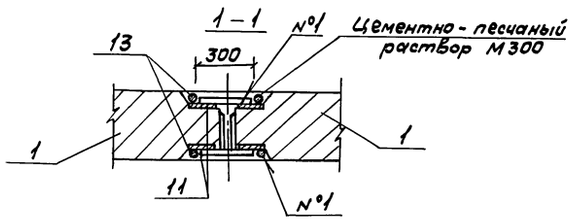

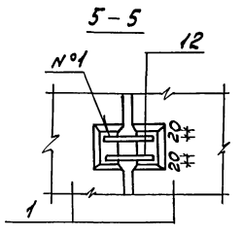

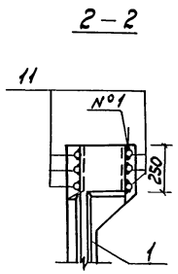

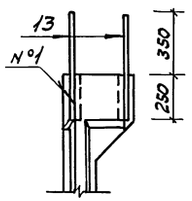

Данный лист читать совместно с листом 5.

Привязан				ТП902-2-474.89		КЖ	
			Инженер	Гайдукова		Отстойники канализационные радиальные первичные из сборного ж/б диаметром 40м	Стадия: Р; Лист: 6; Листов:
			Гл.спец.	Вилейкина			
			Гл.спец.	Мильцер		Насосная станция сырого осадка. Стены подвала. Узлы.	Мосводоканалнипроект
			Н.контр.	Мильцер			
Инв. №			Нач.отд.	Панченко			

Инв.№ подл. | Подпись и дата | Взам. инв.№

Копировал Форм 23985-05 12 Формат А2

Альбом 5

Схема расположения монолитных участков

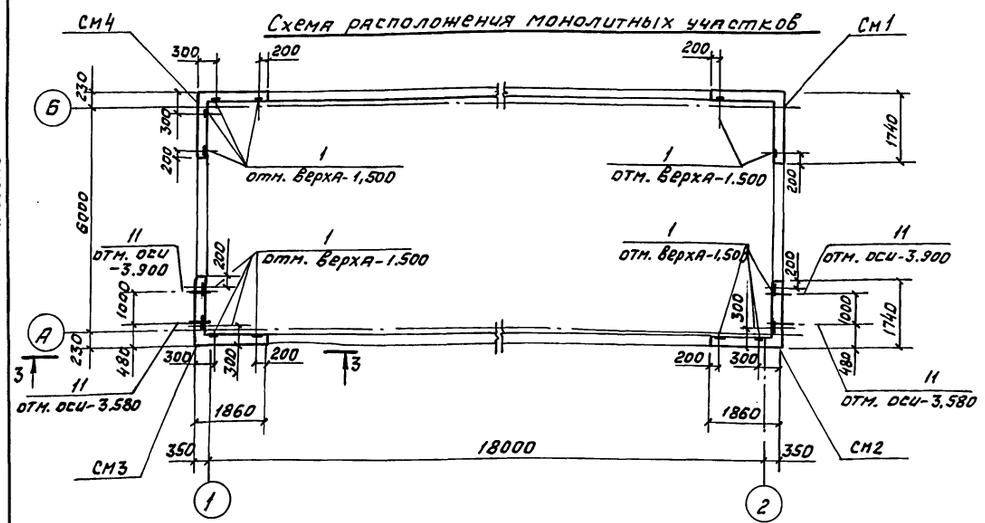

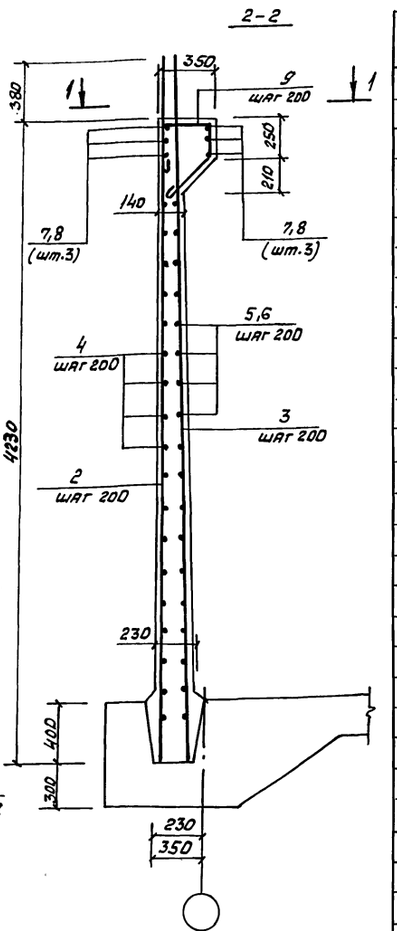

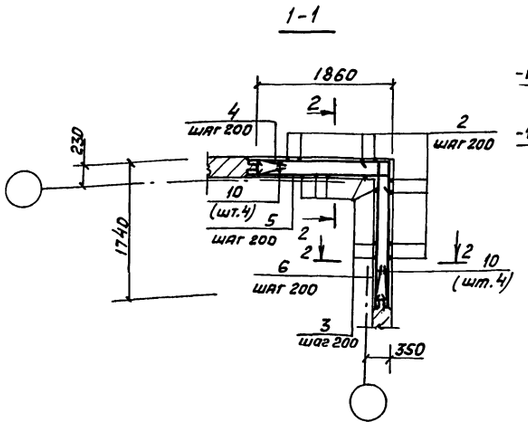

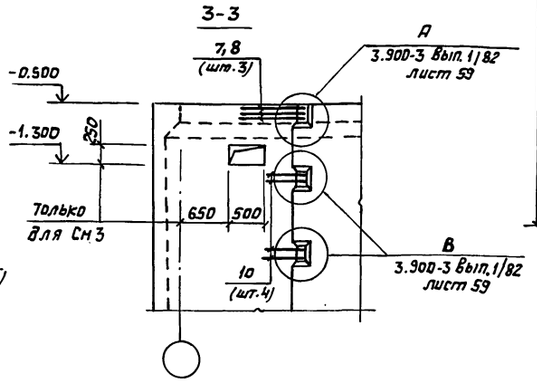

Спецификация к схеме расположения монолитных участков

Формат	Зона	Поз.	Обозначение	Наименование	Кол.	Примечание
				СМ 1 – шт.1		
				Сборочные единицы		
		1	ТП 902-2-474.89 КЖ.И.-11.0	Изделие закладное МН 10	2	3.8 кг
				Детали		
		2		Ф14 А т IV с ГОСТ 10884-81*, ℓ=4610	20	5.57 кг
		3		Ф10 А т IV с ГОСТ 10884-81*, ℓ=4610	18	2,84 кг
		4*		Ф14 А т IV с ГОСТ 10884-81*, ℓ=3520	19	4,25 кг
		5*		Ф10 А т IV с ГОСТ 10884-81*, ℓ=1940	19	1,20 кг
		6*		ℓ=1820	19	1,12 кг
		7*		Ф14 А т IV с ГОСТ 10884-81*, ℓ=2210	6	2,67 кг
		8*		ℓ=2090	6	2,53 кг
		9*		Ф6 А I ГОСТ 5781-82*, ℓ=1200	18	0,27 кг
		10*		Ф10 А т IV с ГОСТ 10884-81*, ℓ=480	16	0,30 кг
				Материалы		
				Бетон класса В25, W4, F 100	—	3,0 м³
				СМ 2 – шт.1		
				Сборочные единицы		
		1	ТП 902-2-474.89 КЖ.И.-11.0	Изделие закладное МН10	4	3,8 кг
		11	5.900-2 ТМ. 90.00.17	Сальник Ду 250, ℓ=300	2	24,1 кг
				Детали		
		2-10*		См. СМ 1		
				Материалы		
				Бетон класса В25, W4, F100	–	3,0 м³
				СМ 3 – шт.1		
				Сборочные единицы		
		1	ТП 902-2-474.89 КЖ.И.-11.0	Изделие закладное МН 10	4	3,8 кг
		11	5.900-2 ТМ.90.00.17	Сальник Ду 250, ℓ=300	2	24,1 кг
				Детали		
		2-10*		См. СМ1		
				Материалы		
				Бетон класса В25, W4, F100	–	3,0 м³
				СМ 4 – шт.1		
				Сборочные единицы		
		1	ТП 902-2-474.89 КЖ.И.-11.0	Изделие закладное МН 10	4	3,8 кг
				Детали		
		2-10*		См. СМ1		
				Материалы		
				Бетон класса В25, W4, F100	–	3,0 м³

* Позиции 4-10 – см. ведомость деталей на данном листе.

Ведомость расхода стали на элемент, кг

Марка элемента	Изделия арматурные						Изделия закладные					Общий расход
	Арматура класса					Всего	Арматура класса	Прокат марки			Всего	
	А I		А т IV с				А I	В Ст3 пс 6-1				
	ГОСТ 5781-82*		ГОСТ 10884-81*				ГОСТ 5781-82*	ГОСТ 19903-74*				
	Ф6	Итого	Ф 10	Ф 14	Итого		Ф 12	-6х50	-10х100	Итого		
СМ1	4,9	4,9	100.0	223,4	323,4	328,3	0,7	0,7	6,3	7,0	7,7	336,0
СМ2	4,9	4,9	100,0	223,4	323,4	328,3	1,3	1,4	12,6	14.0	15,3	343,6
СМ3	4,9	4,9	100,0	223,4	323,4	328,3	1,3	1,4	12,6	14.0	15,3	343,6
СМ4	4,9	4,9	100,0	223,4	323,4	328,3	1,3	1,4	12,6	14.0	15,3	343,6

Ведомость деталей

Поз.	Эскиз
4	1820 / 1700
5	1820 / 120
6	1700 / 120
7	1910 / 300
8	1790 / 300
9	290 / 300 / 190 / 420
10	120 / 20° / 360

1. В местах установки сальников арматуру монолитного участка вырезать и приварить к корпусу сальника.
2. Поз. 7, 8 привариваются к закладным деталям примыкающих стеновых панелей двусторонним фланговым швом Н1-Рш ГОСТ 14098-85 длиною не менее 70 мм. Поз. 10 – швом длиною не менее 50 мм.
3. Защитный слой бетона – 25 мм.

Согласовано: Отдел №2 Казанов; Отдел №4 Павлоцкий

Инв. № подл. | Подпись и дата | Взам. инв. №

Привязан

Инв. №

Инженер	Гайдукова	
Гл. спец.	Вилейкина	
Гл. спец.	Мильцер	
Н. контр.	Мильцер	
Нач. отд.	Панченко	

ТП 902-2-474.89 КЖ

Отстойники канализационные радиальные первичные из сборного ж/б диаметром 40м

Стадия	Лист	Листов
Р	7	

Насосная станция сырого осадка. Стены подвала. Монолитные участки СМ1 – СМ4.

Мосводоканалнии проект

Копировал 23985-05 13 формат А2

Альбом 5

Обвязочный пояс ОП м 1

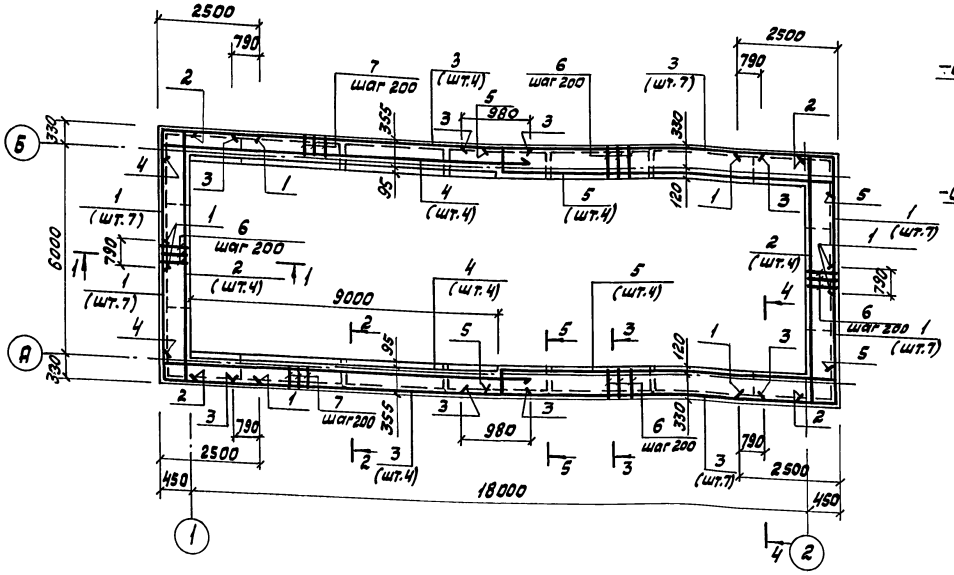

1-1

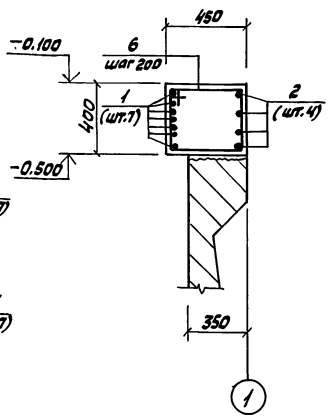

5-5

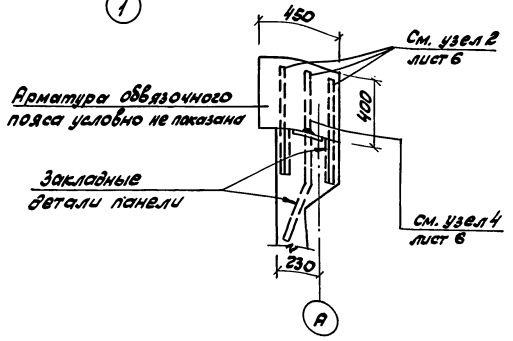

2-2

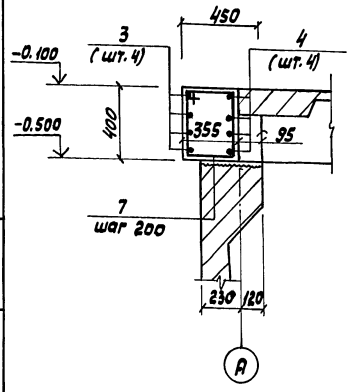

3-3

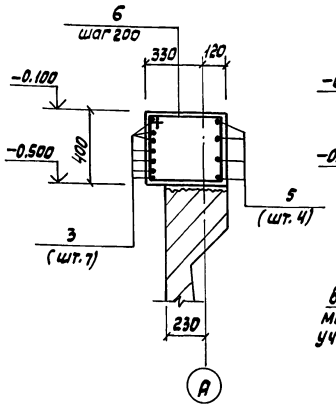

4-4

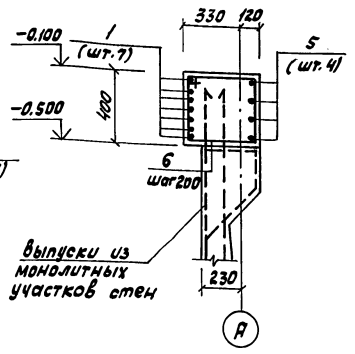

1. Защитный слой бетона - 25 мм.
2. Перед бетонированием обвязочного пояса верх сборных панелей насечь или обработать с помощью пескоструйного аппарата с последующей промывкой водой.
3. Бетонирование обвязочного пояса выполнять после укладки плит перекрытия на отметке 0.000.

Спецификация ОП м 1

Формат	Зона	Поз.	Обозначение	Наименование	Кол.	Примечание
				Обвязочный пояс ОП м 1 —	шт1	
				Детали		
		1*		ф18 Ат IV с ГОСТ 10884-81*, е=6180	28	12,35 кг
		2*		ф16 Ат IV с ГОСТ 10884-81*, е=7360	8	11,61 кг
		3		ф18 Ат IV с ГОСТ 10884-81*, е=8200	22	16,38 кг
		4*		ф16 Ат IV с ГОСТ 10884-81*, е=10380	8	16,38 кг
		5*		е=10430	8	16,46 кг
		6*		ф10 АI, ГОСТ 5781-82*, е=1660	152	1,02 кг
		7*		е=1480	92	0,91 кг
				Материалы		
				Бетон класса В25		8,20 м³

* Поз. 1, 2, 4-7 — смотри ведомость деталей на данном листе.

Ведомость деталей

Поз.	Эскиз
1	3700 R65 2500
2	400 R60 6610 R60 400
4	300 R60 10100
5	R60 400 9400 R60 R60 300
6	430 480 400 350
7	430 390 310 350

Ведомость расхода стали на элемент, кг

Марка элемента	Изделия арматурные							Общий расход
	Арматура класса							
	А I			А т IV с				
	ГОСТ 5781-82*			ГОСТ 10884-81*				
	ф10	—	Итого	ф16	ф18	—	Итого	
ОП м 1	238,8	—	238,8	355,6	706,2	—	1061,8	1300,6

ТП 902-2-474.89 КЖ

Привязан							
Инв. №	Инженер	Гайдукова		Отстойники канализационные радиальные первичные из сборного ж/б диаметром 40 м	Стадия	Лист	Листов
	Гл.спец.	Вилейкина			Р	8	
	Гл.спец.	Мильцер		Насосная станция сырого осадка. Перекрытие на отм. 0.000. Обвязочный пояс ОП м 1.	Мосводоканал НИИпроект		
	Н.контр.	Мильцер					
	Нач.отд.	Панченко					

Инв. № подл. | Подпись и дата | Взам. инв. №

Копировал Вая 23985-05 14 Формат А2

Альбом 5

Схема расположения элементов покрытия

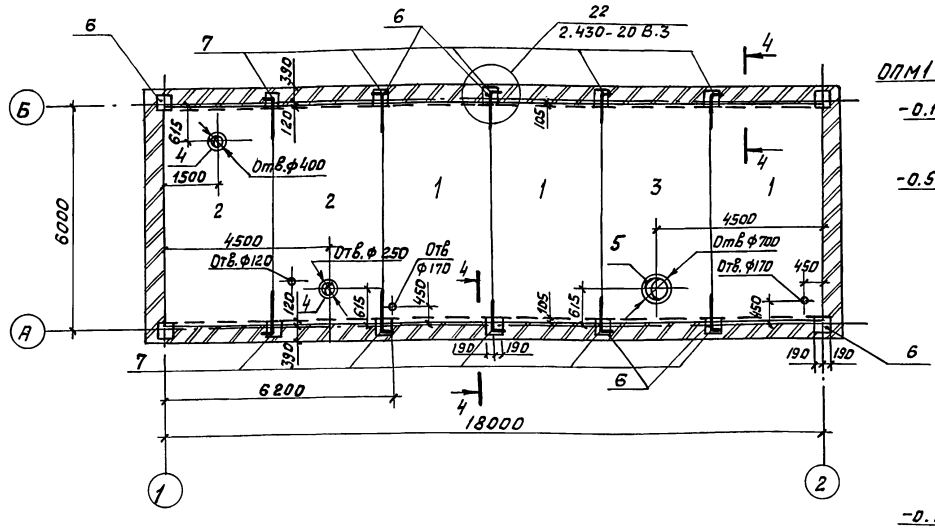

Схема расположения элементов перекрытия на отм. 000

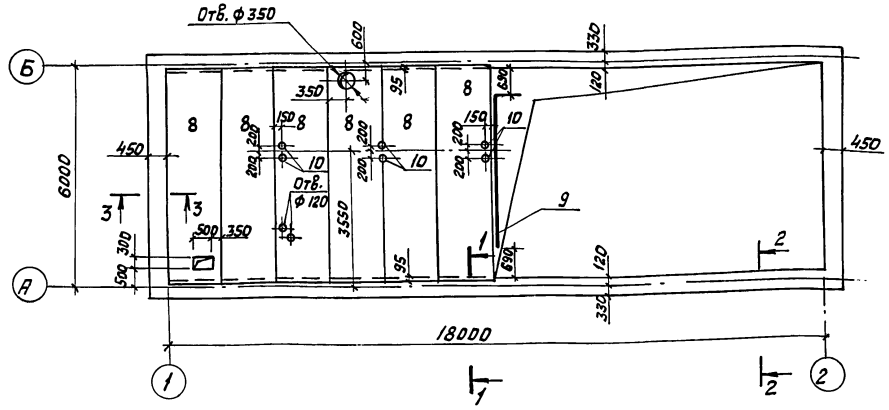

Схема расположения элементов перекрытия на отм. 2.300

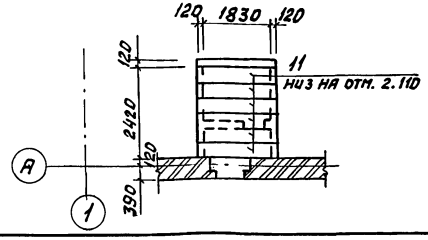

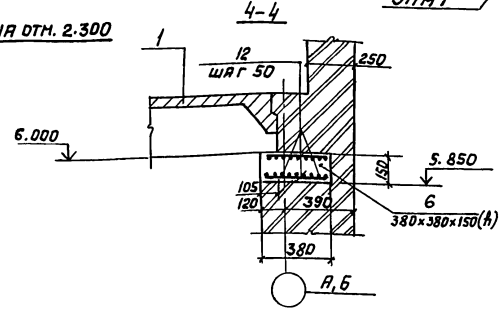

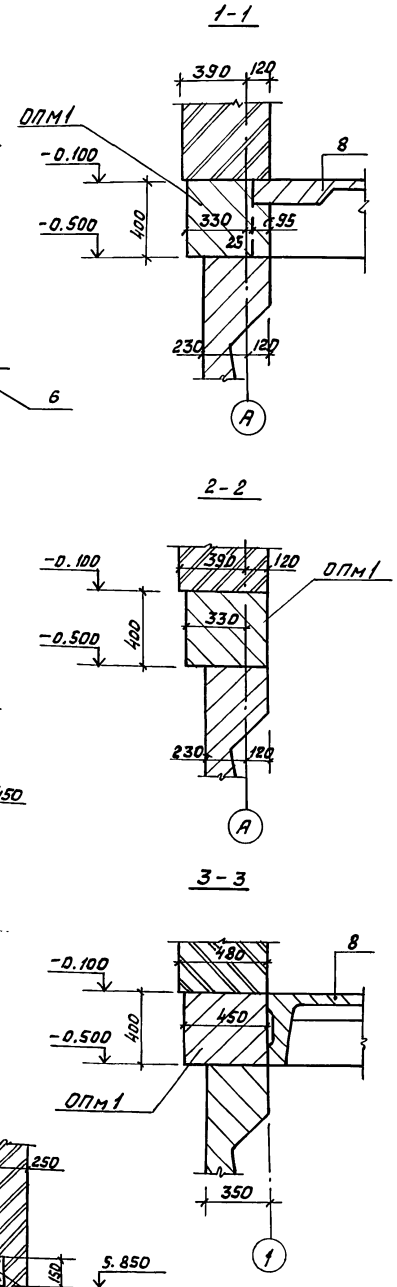

Спецификация к схемам расположения элементов плит перекрытия и покрытия.

Марка поз.	Обозначение	Наименование	Кол	Масса ед. кг	Примечание
		Покрытие			
		Плиты			
1	ГОСТ 22701. 1-77	ПГ-3 А т VI Т	3	2650.0	
2	ГОСТ 22701. 2-77	ПВ 4-3 А т VI Т	2	3300.0	
3	ГОСТ 22701. 2-77	ПВ 7-3 А т VI Т	1	3200.0	
		Стаканы			
4	1.494-24 вып.1	СБ-4А-1	2	150.0	
5	1.494-24 вып.1	СБ-7А-1	1	290.0	
		Плиты подкладные			
6	лист 9	Пм 1	14	—	
		Изделия соединительные			
7	2.430-20 вып. 4	МС 23	10	0.74	
		Перекрытие на отм. 0.000			
		Плиты			
8	1.442.1-2 вып. 1,2	2П1-6 А IV Т	6	2400.0	
9	1.400-15 вып. 1	Изделие закладное МН 540	4.38 п.м	8,5кг/м	
10		Труба 25 ГОСТ 3262-75* ℓ=400	6	0,85	
		Перекрытие на отм. 2.300			
		Перемычки			
11	ГОСТ 948-84	2 ПП 21-6	6	275.0	

Спецификация подкладной плиты Пм 1.

Формат	Зона	Поз.	Обозначение	Наименование	Кол.	Примечание
				Пм 1 – шт. 1		
				Детали		
				ГОСТ 5781-82 *		
		12		Ф 8 А I ℓ = 340	28	0,2 кг
				Материалы		
				Бетон класса В15, F 100		0,022 м³

1. Швы между плитами заполняются цементным раствором М 200.
2. Анкера (поз. 7) защитить обмазкой цементным раствором.
3. Узел крепления стаканов к плитам покрытия см. серию 2.460-14 В.0.
4. Нарушение ребер плит при пробивке отверстий в полках не допускается. Привязка отв. ф120 уточняется при разводке труб.

Привязан				ТП 902-2-474.89		КЖ
	Инженер	Гайдукова		Отстойники канализационные радиальные первичные из сборного ж/б диаметром 40м.	Стадия: Р	Лист: 9	Листов:
	Гл. спец.	Вилейкина				
	Гл. спец.	Мильцер		Насосная станция сырого осадка. Перекрытие на отм. 0.000. Покрытие. Схемы расположения элементов.	Мосводоканалнии проект	
	Н. контр.	Мильцер				
Инв. №	Нач. отд.	Панченко				

Согласовано: Казанов, Поволоцкий, Клецерман; Отдел № 2, Отдел № 4, Отдел № 7; Взам. инв. №; Подпись и дата; Инв. № подл.

Альбом 5

Схема расположения элементов

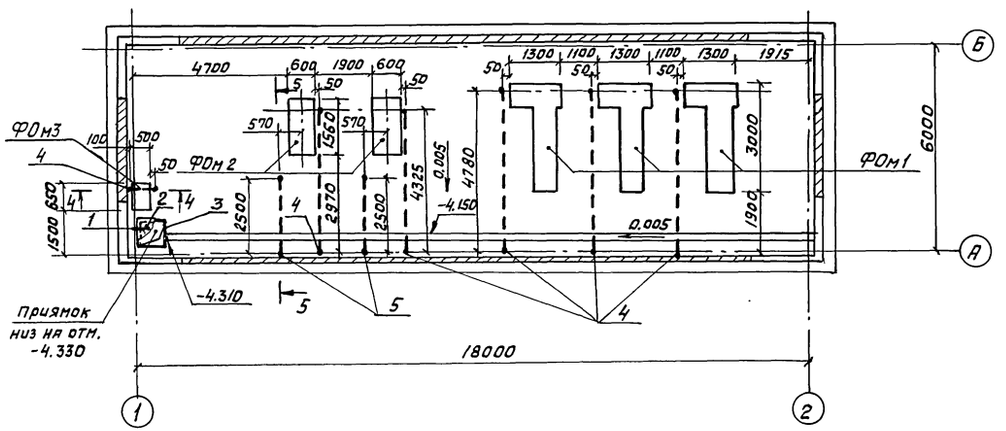

4-4

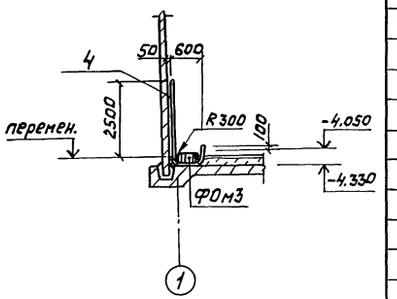

5-5

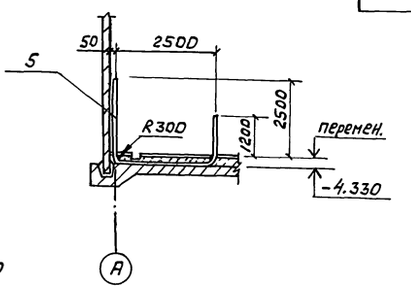

Спецификация к схеме расположения фундаментов под оборудование

Марка поз.	Обозначение	Наименование	Кол.	Масса ед.кг	Примечание
		Фундаменты под оборудование			
ФОм1	лист 10	ФОм 1	3	—	
ФОм2	лист 10	ФОм 2	2	—	
ФОм3	лист 10	ФОм 3	1	—	
		Сетки			
1	ГОСТ 8478-81	С $\frac{5Вр1-100}{5Вр1-100}$ 1540	10.7 п.м	4.84кг/м	
		Щит			
2	лист 10	Лист ромб. К-ПО-6,0×780×780	0.61 м2	30.6	
		Изделия закладные			
3	1.400-15 вып.1	МН 556	2.6 п.м	5,4кг/м	
		Трубы			
4	ГОСТ 18599-83*	ПНД 63с техническая	39.8 п.м	0.691 кг/м	
5	ГОСТ 3262-75*	Труба 50×3	12.6 п.м	4,22кг/м	

ФОм 1

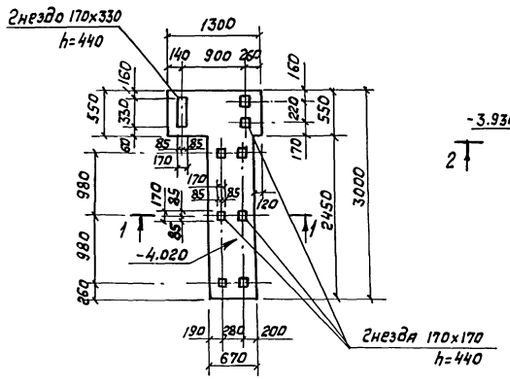

ФОм2

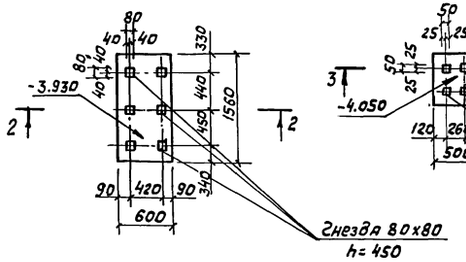

ФОм3

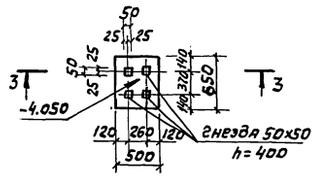

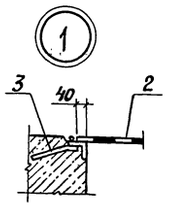

1. Фундаменты выполняются по получении оборудования.
2. Трубки закладываются во время устройства подготовки под полы. В концы трубок вставляются деревянные пробки.

1-1

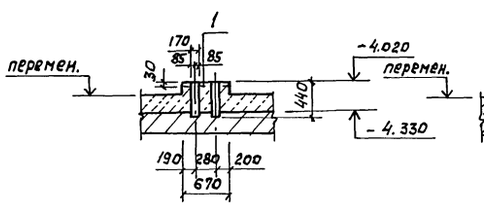

2-2

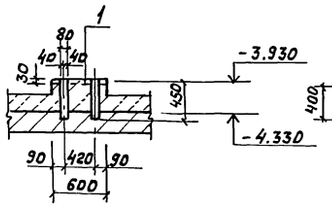

3-3

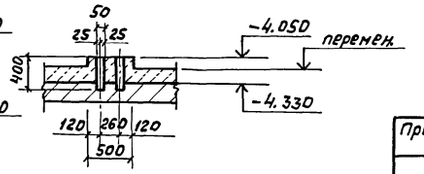

Привязан				ТП902-2-474.89			КЖ
				Отстойники канализационные радиальные первичные из сборного ж/б диаметром 40м.	Стадия	Лист	Листов
					Р	10	
				Насосная станция сырого осадка. Фундаменты под оборудование. Трубки под электрокабели	Мосводоканалнии проект		
Инв. №							

Инженер	Гайдукова	
Гл.спец.	Вилейкина	
Гл.спец.	Мильцер	
Н.контр.	Мильцер	
Нач.отд.	Панченко	

Согласовано: Отдел №2 Казанов; Отдел №4 Паволоцкий

Инв.№подл. | Подпись и дата | Взам. инв.№

копировал 23985-05 16 формат А2

Альбом 5

Схема расположения кирпичных стен, столбиков и каналов

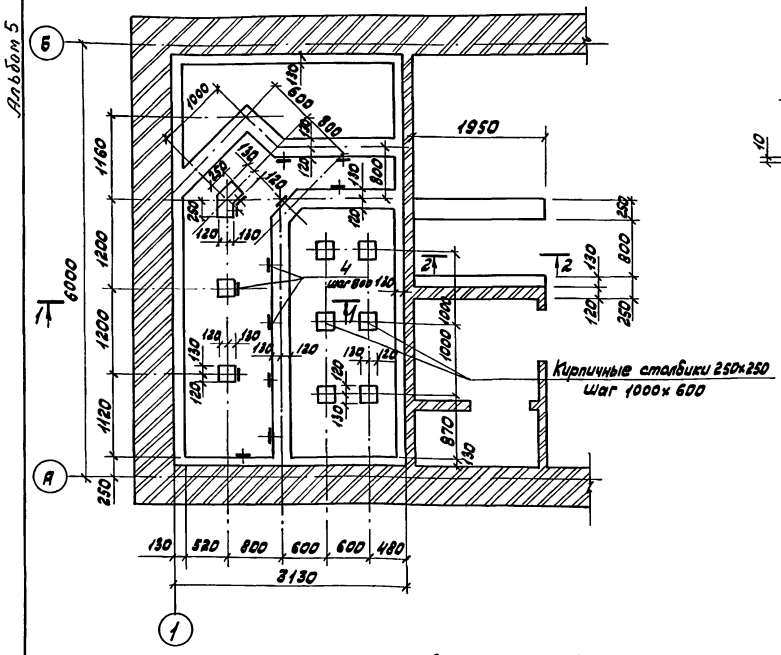

1-1

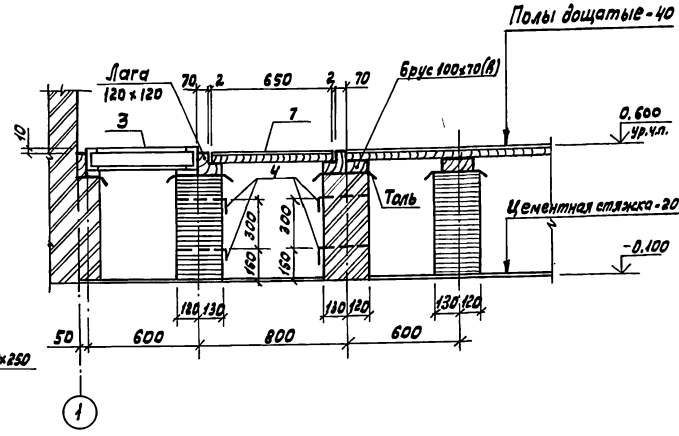

Схема расположения рамок и деревянных щитов

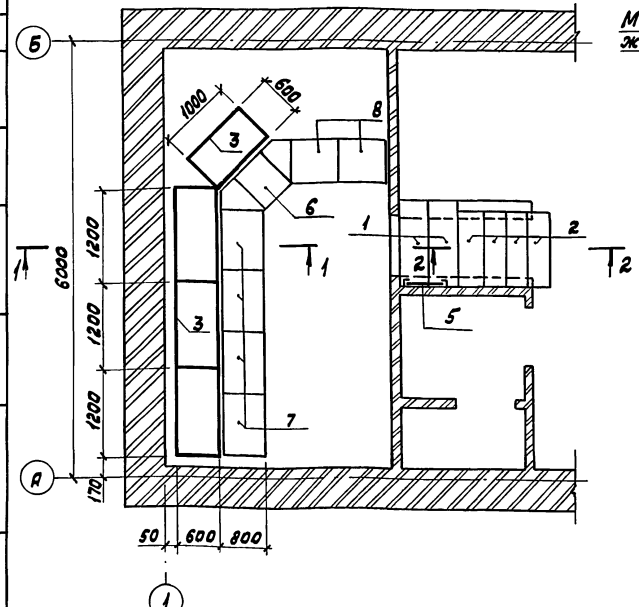

2-2

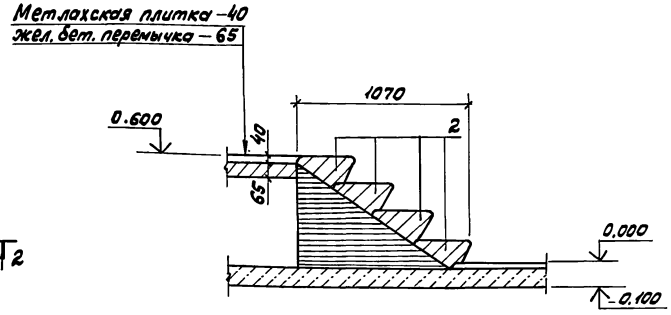

Спецификация к схеме расположения щитов, рамок, марок.

Марка поз.	Обозначение	Наименование	Кол.	Масса ед. кг	Примечание
		Сборные элементы			
		Перемычки			
1	ГОСТ 948-84	1ПП 12-3	2	72,0	
		Ступени			
2	ГОСТ 8717.1-84	ЛС 11.17-1п	4	115,0	
		Изделия закладные			
3	лист 11	Швеллер 10П ГОСТ 8240-72* / ВСт3пс6-1 ГОСТ 535-79*	12,8 п.м	8,59 кг/м	
		Марка			
4	лист 11	Лист Б-6×100 ГОСТ 19903-74* / ВСт3пс6-1 ГОСТ 14637-79 С-350	26	1,7	
		Стремянка			
5	1.450.3-3 вып.2	СГ-28	1	54,3	
		Щиты деревянные			
6	ТП 902-2-474.89 КЖ.И.-12,0	ЩД 1	1	23,1	
7	ТП 902-2-474.89 КЖ.И.-13,0	ЩД 2	4	34,6	
8	ТП 902-2-474.89 КЖ.И.-13,0	ЩД 3	2	29,4	

1. Стены каналов выполнять из глиняного эффективного кирпича марки 100 на растворе марки 50.
2. Внутренние поверхности каналов затираются цементным раствором.
3. Лаги, доски и бруски должны быть антисептированы.
4. Перед установкой на место все металлические изделия покрасить масляной краской за 2 раза.
5. Рамки под щиты изготавливаются с помощью сварки по ГОСТ 5264-80.
6. Сборные железобетонные элементы укладываются по слою свежеуложенного цементного раствора.

Привязан				ТП 902-2-474.89		КЖ
	Инженер	Гайдукова		Отстойники канализационные радиальные первичные из сборного ж/б диаметром 40м	Стадия	Лист	Листов
	Гл.спец.	Вилейкина			Р	11	
	Гл.спец.	Мильцер		Насосная станция сырого осадка. Помещение щитов. Схемы расположения кирпичных стен, рамок и щитов.	Мосводоканалнийпроект		
	Н.контр.	Мильцер					
Инв. №	Нач.отд.	Панченко					

Согласовано

Отдел №4 Павловский

Инв. № подл. | Подпись и дата | Взам. инв. №

Копировал Воц 23985-05 17 Формат А2

Альбом 5

Технические условия.

1. Сборные железобетонные изделия.

1.1 Представленные в чертежах КЖ.И. стеновые панели ПС1-42-Б2а-1 (2-5) отличаются от типовой панели ПС1-42-Б2 по серии 3.900-3 вып. 4/82 индивидуальным армированием и наличием дополнительных закладных деталей.

1.2 Пример принятой в КЖ.И. маркировки панели:
ПС1-42-Б2а-3
ПС1-42-Б2 – марка по серии 3.900-3 вып. 4/82;
„а" – индивидуальное армирование;
„3" – наличие дополнительных закладных деталей.

1.3 Поверхность закладных деталей защищается от коррозии слоем цинка толщиной 0,12мм горячей металлизацией в соответствии с ГОСТ'ом 9.014-78 „Временная противокоррозионная защита изделий."

1.4 Все изделия изготавливать в соответствии с техническими требованиями ГОСТ 13015.0-83*.

2. Арматурные каркасы и изделия закладные.

2.1 Арматурные каркасы выполнять при помощи контактной точечной сварки.

2.2 Арматурные изделия должны отвечать требованиям ГОСТ 10922-75.

2.3 Изготовление закладных изделий вести в соответствии с СН 393-78.

3. Деревянные щиты.

3.1 Деревянные щиты изготовляются из антисептированной древесины хвойных пород не ниже II сорта.

Инв.№подл. | Подпись и дата | Взам.инв.№

				ТП 902-2-474.89	КЖ.И.-0.0.ОТУ	
Инженер	Гайдукова			Технические условия	Стадия	Лист	Листов
Гл.спец.	Вилейкина				Р		1
Гл.спец.	Мильцер				Мосводоканал НИИпроект		
Н.контр.	Мильцер						
Нач.отд.	Панченко						

Копировал | 23985-05 18 | Формат А2

Альбом 5

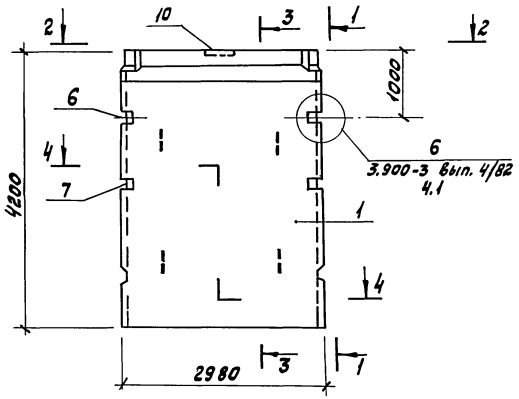

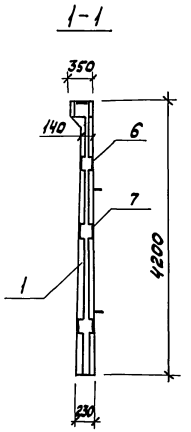

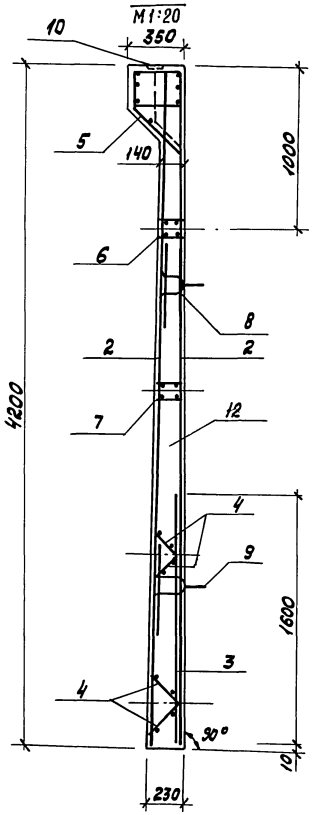

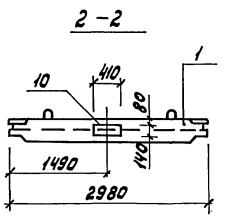

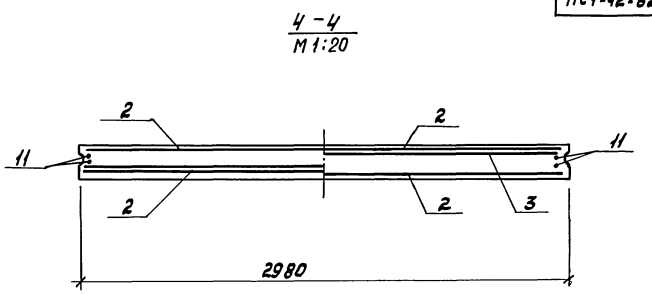

Формат	Зона	Поз.	Обозначение	Наименование	Кол.	Примечание
				Документация		
А3			ТП 902-2-474.89 КЖ.И.-0.0.0ТУ	Технические условия		
				Сборочные единицы		
		1	3.900-3 вып. 4/82, ч.1	ПС1-42-62	1	
		2	3.900-3 вып. 4/82, ч.2 л.9	Сетка С-23	2	
А4		3	ТП 902-2-474.89 КЖ.И.-1.1	Сетка С-1	1	
		4	3.900-3 вып. 4/82, ч.2 л.18	Каркас КР-2	4	
		5	л.24,25,26	Изделие закладное МН-3	1	
		6	л.27,28	МН-10	1	
		7	л.27,28	МН-12	1	
		8	л.29,30,31	МН-25	2	
		9	л.29,30,31	МН-26	2	
		10	3.900-3 вып. 2/82 л.2	МН-2	1	
				Детали		
		11	3.900-3 вып. 4/82, ч.2 л.23	Поз. 11	4	
				Материалы		
		12		Бетон класса В15	2,53	$м^3$

Ведомость расхода стали на элемент, кг

Марка элемента	Изделия арматурные								Изделия закладные					
	Арматура класса							Всего	Арматура класса					
	ВрI		А I		А III				ВрI		А I		А II	
	ГОСТ 6727-80*		ГОСТ 5781-82*						ГОСТ 6727-80*		ГОСТ 5781-82*			
	ф 5	Итого	ф 10	Итого	ф 10	ф 22	Итого		ф 5	Итого	ф 10	Итого	ф 18	Итого
ПС1-42-62а	18.8	18.8	9.1	9.1	82.6	76.3	158.9	186.8	6.6	6.6	8.2	8.2	13.6	13.6

Продолжение

Изделия закладные										Общий расход
Арматура класса				Всего	Прокат марки				Всего	
А III					ВСТ3 ПС6-1					
ГОСТ 5781-82*					ГОСТ 19903-74*					
ф 10	ф 12	ф 14	Итого		-5×40	-5×120	-12×140	δ=8		
17,3	10,2	21,0	48,5	76,9	0,6	6,4	5,4	21,2	33,6	297,3

Защитный слой бетона — 20 мм.

Инв. № подл.	Подпись и дата	Взам. инв. №	Привязан	Инженер	Гайдукова		ТП 902-2-474.89 КЖ.И.-1.0
				Гл. спец.	Вилейкина		Панель стеновая ПС1-42-62а
				Гл. спец.	Мильцер		
				Н. контр.	Мильцер		
			Инв. №	Нач. отд.	Панченко		

Стадия	Масса	Масштаб
Р	6330,0	1:50
лист	листов 1	

Мосводоканалниипроект

Копировал [signature] 23985-05 19 Формат А2

Альбом 5

Формат	Зона	Поз.	Обозначение	Наименование	Кол.	Примечание
				Документация		
А4			ТП902-2-474.89 КЖ.И.-0.0.0ТУ	Технические условия		
				Детали		
Б4		1	– 1.1.1	ф 22AIII ГОСТ5781-82*, ℓ=1600	16	4,77кг
Б4		2	– 1.1.2	ф10AI ГОСТ5781-82*, ℓ=2940	5	1,81кг

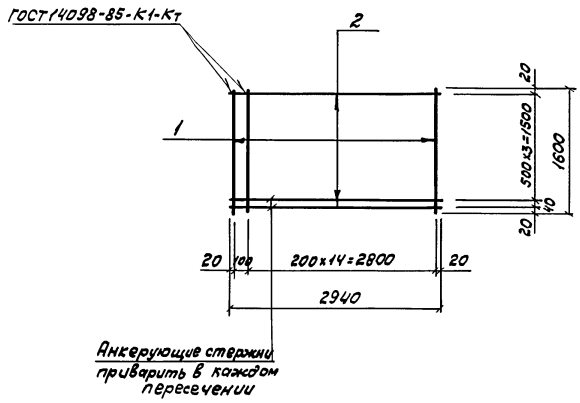

Анкерующие стержни приварить в каждом пересечении

Привязан

Инв. №

Инженер	Гайдукова		
Гл.спец.	Вилейкина		
Гл.спец.	Мильцер		
Н.контр.	Мильцер		
Нач.отд.	Панченко		

ТП902-2-474.89 КЖ.И.-1.1

Сетка С1

Стадия	Масса	Масштаб
Р	85,4	1:50
Лист	Листов 1	

Мосводоканалнипроект

Формат А3

Формат	Зона	Поз.	Обозначение	Наименование	Кол.	Примечание
				Документация		
А3			ТП902-2-474.89 КЖ.И-0.0ТУ	Технические условия		
			3.900-3 Вып. 4/82	Панели стеновые балочные для прямоугольных сооружений		
				Сборочные единицы		
А2		1	ТП902-2-474.89 КЖ.И.-1.0	ПС1-42-Б2а	1	
		2	5.900-2 ТМ. 90.00.17	Сальник Ду 250, ℓ=300	1	24,1кг

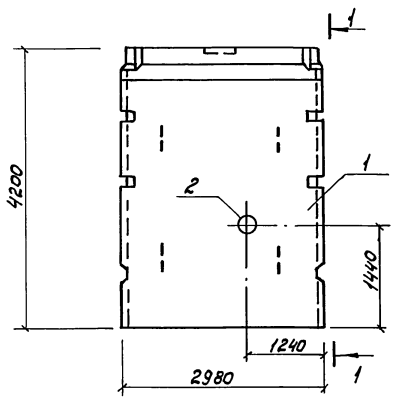

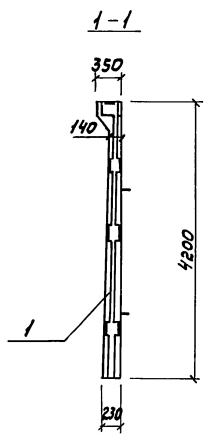

1. Панель стеновая ПС1-42-Б2а-1 отличается от панели ПС1-42-Б2а наличием сальника Ду 250 по серии 5.900-2.

Привязан

Инв. №

Инженер	Гайдукова		
Гл.спец.	Вилейкина		
Гл.спец.	Мильцер		
Н.контр.	Мильцер		
Нач.отд.	Панченко		

ТП902-2-474.89 КЖ.И.-2.0

Панель стеновая ПС1-42-Б2а-1

Стадия	Масса	Масштаб
Р	6330,0	1:50
Лист	Листов 1	

Мосводоканалнипроект

Копировал

Формат А3

23385-05 20

Инв. № подл. | Подпись и дата | Взам. инв. №

Взам. инв. № | Подпись и дата | Инв. № подл.

Альбом 5

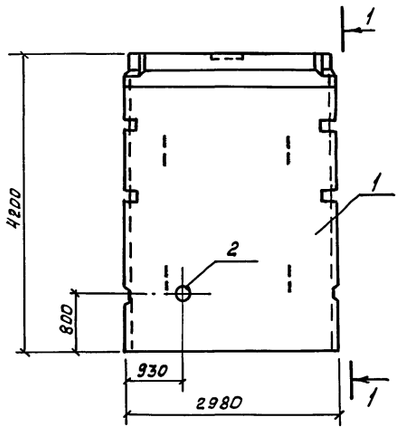

1-1

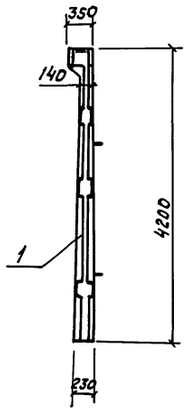

Формат	Зона	Поз.	Обозначение	Наименование	Кол.	Примечание
				Документация		
А3			ТП 902-2-474.89 КЖИ-000ТУ	Технические условия.		
			3.900-3 вып. 4/82	Панели стеновые		
				балочные для		
				прямоугольных сооружений.		
				Сборочные единицы.		
А2		1	ТП 902-2-474.89 КЖИ.-1.0	ПС 1-42-62а	1	
		2	5.900-2 ТМ. 90.00.17	Сальник Ду 250, ℓ=300	1	24,1кг

1. Панель стеновая ПС-1-42-62а-2 отличается от панели ПС 1-42-62а наличием сальника Ду 250 по серии 5.900-2.

Привязан		ТП 902-2-474.89	КЖИ.-3.0
		Панель стеновая ПС 1-42-62а-2	Стадия: Р; Масса: 6330,0; Масштаб: 1:50; Лист; Листов 1
Инженер	Гайдукова		Мосводоканалнипроект
Гл. спец.	Вилейкина		
Гл. спец.	Мильцер		
Н. контр.	Мильцер		
Нач. отд.	Панченко		
Инв. №			

Инв. № подл. | Подпись и дата | Взам. инв. №

Формат А3

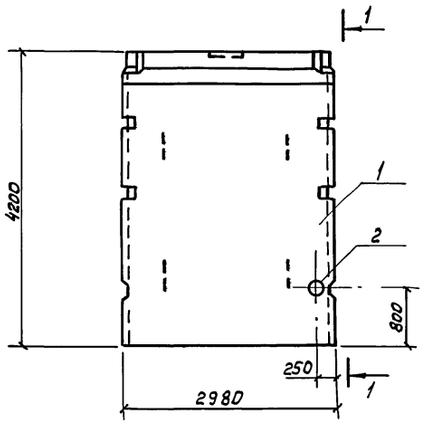

1-1

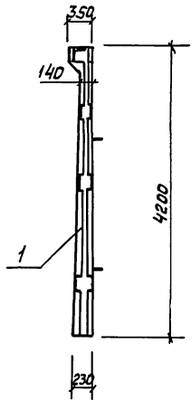

Формат	Зона	Поз.	Обозначение	Наименование	Кол.	Примечание
				Документация		
А3			ТП 902-2-474.89 КЖИ-000ТУ	Технические условия.		
			3.900-3 вып. 4/82	Панели стеновые		
				балочные для		
				прямоугольных сооружений.		
				Сборочные единицы		
А2		1	ТП 902-2-474.89 КЖИ.-1.0	ПС 1-42-62а	1	
		2	5.900-2 ТМ. 90.00.17	Сальник Ду 250, ℓ=300	1	24,1кг

1. Панель стеновая ПС 1-42-62а-3 отличается от панели ПС 1-42-62а наличием сальника Ду 250 по серии 5.900-2.

Привязан		ТП 902-2-474.89	КЖИ.-4.0
		Панель стеновая ПС 1-42-62а-3	Стадия: Р; Масса: 6330,0; Масштаб: 1:50; Лист; Листов 1
Инженер	Гайдукова		Мосводоканалнипроект
Гл. спец.	Вилейкина		
Гл. спец.	Мильцер		
Н. контр.	Мильцер		
Нач. отд.	Панченко		
Инв. №			

Инв. № подл. | Подпись и дата | Взам. инв. №

23585-05 21

Копировал

Формат А3

Альбом 5

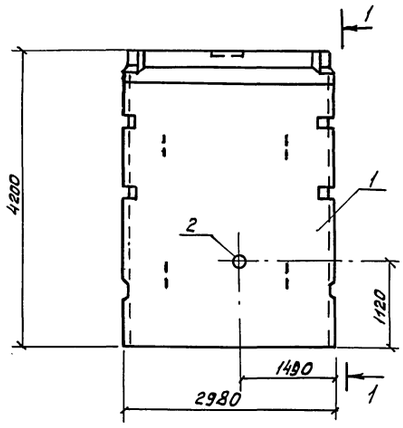

1-1

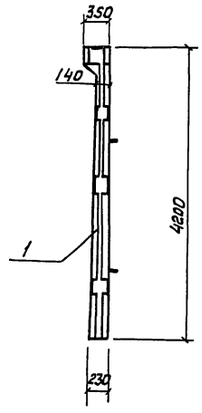

Формат	Зона	Поз.	Обозначение	Наименование	Кол.	Приме-чание
				Документация		
А3			ТП902-2-474.89 КЖИ.-00.0ТУ	Технические условия		
			3.900-3 вып. 4/82	Панели стеновые балочные для прямоугольных сооружений		
				Сборочные единицы		
А2		1	ТП902-2-474.89 КЖИ.-1.0	ПС1-42-Б2а	1	
		2	5.900-2 ТМ. 90.00.17	Сальник Ду 250, ℓ=300	1	24,1 кг

1. Панель стеновая ПС1-42-Б2а-4 отличается от панели ПС1-42-Б2а наличием сальника Ду 250 по серии 5.900-2.

Привязан

Инв. №

Инженер	Гайдукова	
Гл. спец.	Вилейкина	
Гл. спец.	Мильцер	
Н. контр.	Мильцер	
Нач. отд.	Пянченко	

ТП 902-2-474.89 КЖ.И.-5.0

Панель стеновая ПС1-42-Б2а-4

Стадия	Масса	Масштаб
Р	6330,0	1:50
Лист	Листов 1	

Мосводоканалнипроект

Инв. № подл. | Подпись и дата | Взам. инв. №

Формат А3

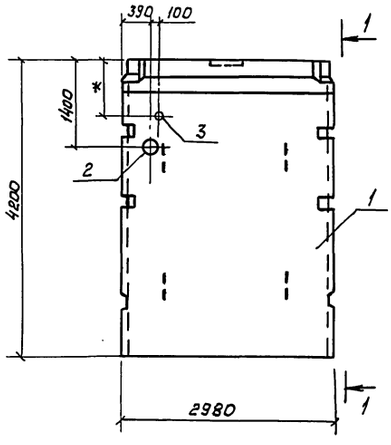

1-1

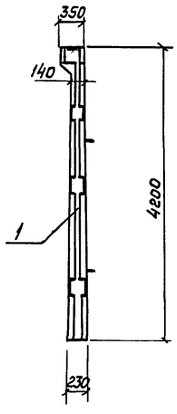

Формат	Зона	Поз.	Обозначение	Наименование	Кол.	Приме-чание
				Документация		
А3			ТП902-2-474.89 КЖИ.-00.0ТУ	Технические условия		
			3.900-3 вып. 4/82	Панели стеновые балочные для прямоугольных сооружений		
				Сборочные единицы		
А2		1	ТП902-2-474.89 КЖИ.-1.0	ПС1-42-Б2а	1	
		2	5.900-2 ТМ. 90.00.17	Сальник Ду 250, ℓ=300	1	24,1 кг
		3	5.900-2 ТМ. 90.00.17	Сальник Ду 100, ℓ=300	1	10,4 кг

1. Панель стеновая ПС1-42-Б2а-5 отличается от панели ПС1-42-Б2а наличием сальников Ду 250, Ду 100 по серии 5.900-2.
2. * Размеры уточняются при привязке проекта.

Привязан

Инв. №

Инженер	Гайдукова	
Гл. спец.	Вилейкина	
Гл. спец.	Мильцер	
Н. контр.	Мильцер	
Нач. отд.	Пянченко	

ТП 902-2-474.89 КЖ.И.-6.0

Панель стеновая ПС1-42-Б2а-5

Стадия	Масса	Масштаб
Р	6330,0	1:50
Лист	Листов 1	

Мосводоканалнипроект

Инв. № подл. | Подпись и дата | Взам. инв. №

23985-05 22

Копировал

Формат А3

Альбом 5

Формат	Зона	Поз.	Обозначение	Наименование	кол.	Примечание
				Документация		
А3			ТП 902-2-474.89 КЖИ.-0.0.07У	Технические условия		
				Детали		
				ГОСТ 5781-82*		
Б4		1	-7.1	ф 18 А III ℓ=950	1	1,90 кг
Б4		2	-7.2	ф 8 А III ℓ=680	1	0,27 кг
Б4		3	-7.3	ℓ=260-290	4	0,11 кг

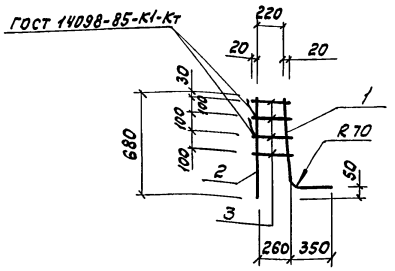

Привязан

Инв. №

		ТП 902-2-474.89	КЖ.И.-7.0
		Каркас плоский КР1	Стадия: Р; Масса: 2.6; Масштаб: 1:20
Инженер	Гайдукова		Лист; Листов 1
Гл.спец.	Вилейкина		Мосводоканалниипроект
Гл.спец.	Мильцер		
Н.контр.	Мильцер		
Нач.отд.	Панченко		

Формат А3

Инв. № подл. | Подпись и дата | Взам. инв. №

Формат	Зона	Поз.	Обозначение	Наименование	кол.	Примечание
				Документация		
А3			ТП 902-2-474.89 КЖ.И.-0.0.07У	Технические условия		
				Детали		
Б4		1	-8.1	ф 14 А III ГОСТ 5781-82*, ℓ=6000	1	7,25 кг
Б4		2	-8.2	ℓ=240	13	0,29 кг
Б4		3	-8.3	ф 8 А III ГОСТ 5781-82*, ℓ=6000	1	2,37 кг

Развертка

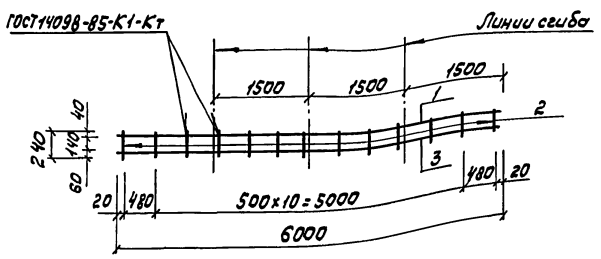

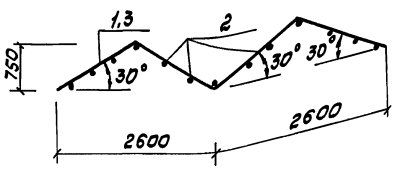

Привязан

Инв. №

		ТП 902-2-474.89	КЖ.И.-8.0
		Каркас плоский КР2	Стадия: Р; Масса: 13,4; Масштаб: 1:50
Инженер	Гайдукова		Лист; Листов 1
Гл.спец.	Вилейкина		Мосводоканалниипроект
Гл.спец.	Мильцер		
Н.контр.	Мильцер		
Нач.отд.	Панченко		

Копировал

Формат А3

23385-05 23

Инв. № подл. | Подпись и дата | Взам. инв. №

Альбом 5

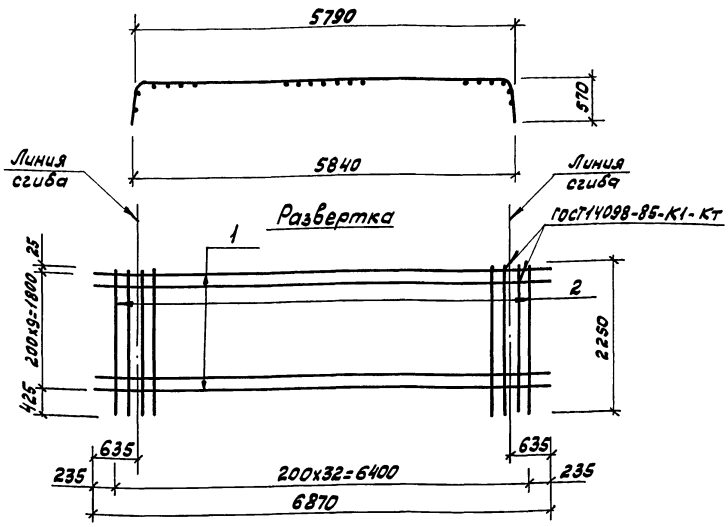

Поз.1

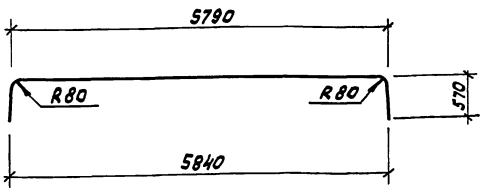

Формат	Зона	Поз.	Обозначение	Наименование	Кол.	Примечание
				Документация		
А3			ТП 902-2-474.89 КЖ.И-0.0.0ТУ	Технические условия		
				Детали		
Б4		1	– 9.1	ф 18 А III ГОСТ 5781-82*, ℓ=6870	10	13.73кг
Б4		2	– 9.2	ф 8 А III ГОСТ 5781-82*, ℓ=2250	33	0,89кг

Привязан

Инв. №

Инв.№ подл. | Подпись и дата | Взам. инв.№

ТП 902-2-474.89 КЖ.И.-9.0			
Сетка С2	Стадия	Масса	Масштаб
	Р	166,7	1:50
	Лист	Листов 1	
	МосводоканалНИИпроект		

Инженер	Гайдукова	
Гл. спец.	Вилейкина	
Гл. спец.	Мильцер	
Н. контр.	Мильцер	
Нач. отд.	Панченко	

Формат А3

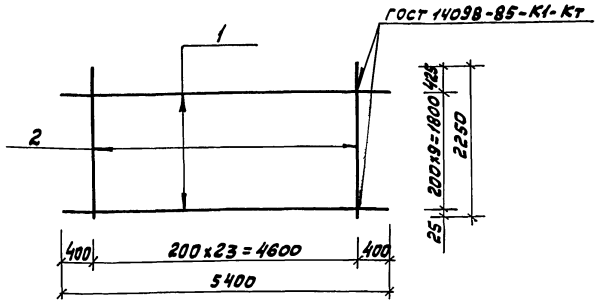

Формат	Зона	Поз.	Обозначение	Наименование	Кол.	Примечание
				Документация		
А3			ТП 902-2-474.89 КЖ.И-0.0.0ТУ	Технические условия		
				Детали		
Б4		1	– 10.1	ф 18 А III ГОСТ 5781-82*, ℓ=5400	10	10,79кг
Б4		2	– 10.2	ф 8 А III ГОСТ 5781-82*, ℓ=2250	24	0,89 кг

Привязан

Инв. №

ТП 902-2-474.89 КЖ.И.-10.0			
Сетка С3	Стадия	Масса	Масштаб
	Р	129,3	1:50
	Лист	Листов 1	
	МосводоканалНИИпроект		

Инженер	Гайдукова	
Гл. спец.	Вилейкина	
Гл. спец.	Мильцер	
Н. контр.	Мильцер	
Нач. отд.	Панченко	

Формат А4

23986-05 2ч

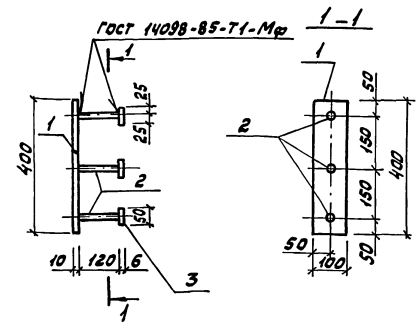

Формат	Зона	Поз.	Обозначение	Наименование	Кол.	Примечание
				Документация		
А3			ТП 902-2-474.89 КЖ.И-0.0.0ТУ	Технические условия		
				Детали		
Б4		1	– 11.1	Лист Б-10х100 ГОСТ 19903-74* ℓ=400 Ст3пс6-1 ГОСТ 14637-79	1	3,14 кг
Б4		2	– 11.2	ф12 А I ГОСТ 5781-82*, ℓ=120	3	0,11 кг
Б4		3	– 11.3	Лист Б-6х50 ГОСТ 19903-74* ℓ=50 Ст3пс6-1 ГОСТ 14637-79	3	0,12 кг

Привязан

Инв. №

ТП 902-2-474.89 КЖ.И.-11.0			
Изделие закладное МН 10	Стадия	Масса	Масштаб
	Р	3,8	1:10
	Лист	Листов 1	
	МосводоканалНИИпроект		

Инженер	Гайдукова	
Гл. спец.	Вилейкина	
Гл. спец.	Мильцер	
Н. контр.	Мильцер	
Нач. отд.	Панченко	

Копировал

Формат А4

Альбом 5

ЩД1

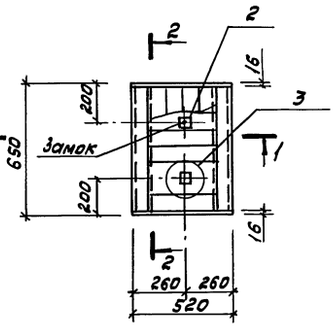

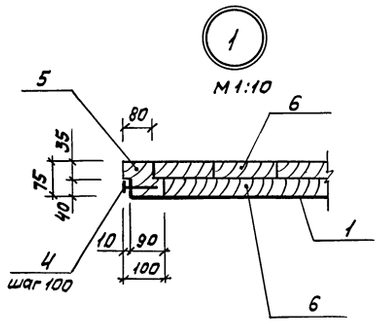

Формат	Зона	Поз.	Обозначение	Наименование	Кол.	Примечание
				Документация		
А3			ТП902-2-474.89 Кж.И.-0.0.0ТУ	Технические условия		
				Детали		
Б4		1	-12.1	Лист $\frac{\text{Б-0,8х590 ГОСТ 19903-74*}}{\text{СТК-1 ГОСТ 17715-72}}$ ℓ=770	1	2,85 кг
Б4		2	-12.2	Лист $\frac{\text{Б-6х50 ГОСТ 19903-74*}}{\text{Вст3пс6-1 ГОСТ 14637-79}}$ ℓ=50	2	0,12 кг
				Стандартные изделия		
		3		Шуруп 1-5х70 ГОСТ 1145-80	8	0,008 кг
		4		Гвозди К-5х70 ГОСТ 4028-63	26	0,004 кг
				Материалы		
		5		Брусок-2хВ.-75х100-ГОСТ 8486-86	0,008	м³
		6		Доска-2хВ.-40-ГОСТ 8486-86	0,016	м³
		7		Доска-2хВ.-16-ГОСТ 8486-86	0,001	м³

1 — 1

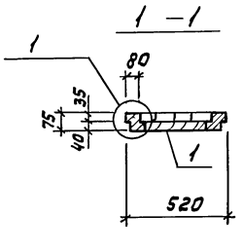

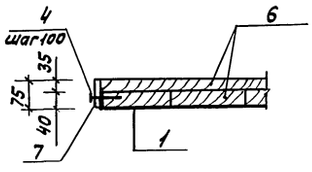

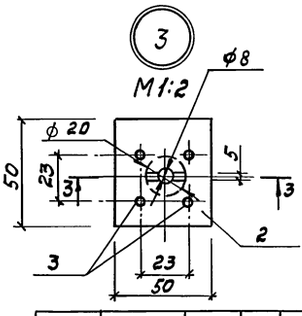

2 — 2

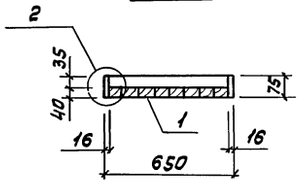

3 — 3

М 1:1

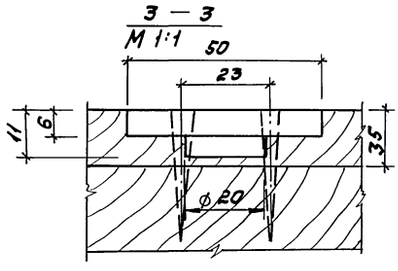

Привязан

Инв.N°

Инженер	Гайдукова	
Гл.спец.	Вилейкина	
Гл.спец.	Мильцер	
Н.контр.	Мильцер	
Нач.отд.	Панченко	

ТП902-2-474.89 Кж.И.-12.0

Щит деревянный ЩД1

Стадия	Масса	Масштаб
Р	23.1	1:20
Лист	Листов 1	

Мосводоканалниипроект

Инв.N° подл. | Подпись и дата | Взам.инв.N°

Формат А3

ЩД2, ЩД3

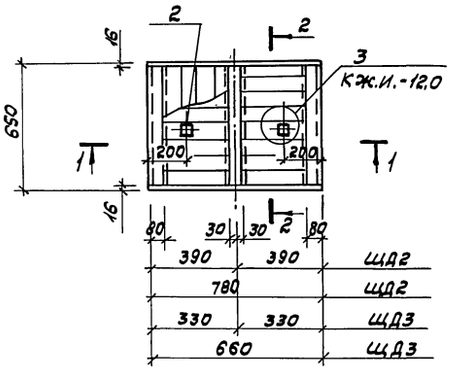

1 — 1

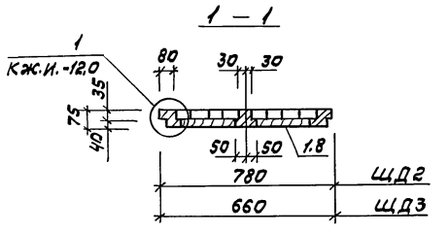

2 — 2

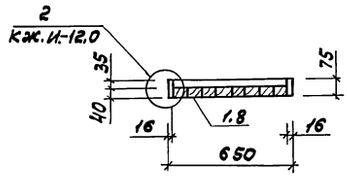

Формат	Зона	Поз.	Обозначение	Наименование	Кол. шт. на элем. ЩД2	Кол. шт. на элем. ШД3	Примечание
				Документация			
А3			ТП902-2-474.89 Кж.И.-0.0.0ТУ	Технические условия			
				Детали			
Б4		1	-13.1	Лист $\frac{\text{Б-0,8х770 ГОСТ 19903-74*}}{\text{СТК-1 ГОСТ 17715-72}}$ ℓ=850	1		4,11 кг
Б4		2	-13.2	Лист $\frac{\text{Б-6х50 ГОСТ 19903-74*}}{\text{Вст3пс6-1 ГОСТ 14637-79}}$ ℓ=50	2	2	0,12 кг
Б4		8	-13.3	Лист $\frac{\text{Б-0,8х770 ГОСТ 19903-74*}}{\text{СТК-1 ГОСТ 17715-72}}$ ℓ=730		1	3,53 кг
				Стандартные изделия			
		3		Шуруп 1-5х70 ГОСТ 1145-80	8	8	0,008 кг
		4		Гвозди К-5х70 ГОСТ 4028-63	32	28	0,004 кг
				Материалы			
		5		Брусок-2хВ.-75х100-ГОСТ 8486-86	0,012	0,012	м³
		6		Доска-2хВ.-40-ГОСТ 8486-86	0,024	0,018	м³
		7		Доска-2хВ.-16-ГОСТ 8486-86	0,002	0,002	м³

Привязан

Инв.N°

Инженер	Гайдукова	
Гл.спец.	Вилейкина	
Гл.спец.	Мильцер	
Н.контр.	Мильцер	
Нач.отд.	Панченко	

ТП902-2-474.89 Кж.И.-13.0

Щиты деревянные ЩД2, ЩД3.

Стадия	Масса	Масштаб
Р	34,6 / 29,4	1:20
Лист	Листов 1	

Мосводоканалниипроект

Инв.N° подл. | Подпись и дата | Взам.инв.N°

23885-05 25

Копировал Вол

Формат А3

Альбом 5

Ведомость рабочих чертежей основного комплекта ТП 902-2-474.89 КМ

Лист	Наименование	Примечание
1	Насосная станция сырого осадка.	
	Общие данные. (Начало)	
2	Насосная станция сырого осадка.	
	Общие данные. (Продолжение)	
3	Насосная станция сырого осадка.	
	Общие данные. (Окончание)	
4	Насосная станция сырого осадка. Пути	
	подвесного крана. Монорельсовый путь	
	Схемы расположения элементов. Узел 1	
5	Насосная станция. сырого осадка.	
	Монорельсовый путь. Узлы 2,3	
6	Насосная станция сырого осадка. Лестницы	
	и площадки на отм.0,190; -1,610. Ограждения.	
	Схема расположения элементов	
7	Насосная станция сырого осадка.	
	Площадка на отм. -1.610. Узлы 1-6	
8	Насосная станция сырого осадка.	
	Подвеска и крепление технологических	
	трубопроводов. Схема расположения элементов	
	Сечения. Узлы	

Ведомость металлоконструкций по видам профилей

Наименование конструкций по номенклатуре прейскуранта № 01-09	Позиции по прейскуранту № 01-09	№ п/п	Код конструкций	Масса конструкций, Т									Количество, шт.	Серия типовых конструкций
				всего стали до вычета отходов	По видам профилей стали									
					Балки и швеллеры	Крупносортная сталь	Среднесортная сталь	Мелкосортная сталь	Толстолистовая сталь	Трубы	Прочие	Всего		
1	2	3	4	5	6	7	8	9	10	11	12	13	14	15
Монорельсовые пути и балки		1	526235		2,14	0,25		0,01				2,50		
Стойки и связи рабочих площадок		2	526235			0,28						0,29		
Подвески для труб		3	526396			0,36		0,01				0,39		
Балки и щиты рабочих площадок		4			0,18	0,09						0,28		
Лестницы		5	526240		0,13	0,10						0,23		
Площадки		6	526233		0,46	0,42						0,89		
Ограждения		7	526244			0,37		0,03				0,41		
Итого		8			2,91	1,87		0,05				4,99		
Контрольная сумма		9												

Ведомость ссылочных и прилагаемых документов

Обозначение	Наименование	Примечание
	Ссылочные документы	
1.450.3-3 вып.0	Стальные лестницы, площадки, стремянки и ограждения. Материалы для проектирования.	
1.450.3-3 вып.2 ч. 1,2	Стальные лестницы, площадки, стремянки и ограждения. Конструкции из горячекатаных профилей. Чертежи КМД.	
1.426.2-3 вып.2	Стальные подкрановые балки. Пути подвесного транспорта пролетом 3, 4 и 6 м. Чертежи КМД.	

1. 0.000= соответствует уровню чистого пола насосной станции.
2. Металлоконструкции окрасить масляной краской за два раза по огрунтовке.
3. Применяемые электроды: для монорельсовых путей -Э-42А; для прочих конструкций - Э-42.

Типовой проект разработан в соответствии с действующими нормами и правилами и предусматривает мероприятия, обеспечивающие взрывную, взрывопожарную и пожарную безопасность при эксплуатации здания.

Гл. спец. /З.В. Вилейкина/

Инв. № подл. | Подпись и дата | Взам. инв. №

Привязан

Инв. №

ТП 902-2-474.89 КМ

Инженер	Гайдукова		Отстойники канализационные радиальные первичные из сборного ж/б диаметром 40 м.	Стадия	Лист	Листов
Гл. спец.	Вилейкина			Р	1	8
Гл. спец.	Мильцер		Насосная станция сырого осадка. Общие данные. (Начало)	Мособводоканалниипроект		
Н. контр.	Мильцер					
Нач. отд.	Панченко					

Копировал

23985-05 26 Формат А2

Альбом 5

Техническая спецификация металла (начало)

Вид профиля и ГОСТ, ТУ	Марка металла и ГОСТ, ТУ	Обозначение и размер профиля, мм	№№ по порядку	Код: Марки металла	Код: профиля	Код: размер профиля	Количество, шт	Длина, мм	Марка металла по элементам конструкции, т: Монорельсовые пути и балки	Стойки и связи рабочих площадок	Подвески для труб	Балки и щиты рабочих площадок	Общая масса, т	Масса потребности в металле по кварталам. Заполняется изготовителем: I	II	III	IV	Заполняется ВЦ
1	2	3	4	5	6	7	8	9										
Сталь горячекатаная. Балки двутавровые ГОСТЫ 8239-72* 26020-83	ВСт3сп5-1 ТУ 14-1-3023-80	I 18	1						0,11				0,11					
		I 23Б1	2						0,48				0,48					
	Итого		3						0,59				0,59					
Всего профиля			4		092500				0,59				0,59					
Профили стальные горячекатаные разных, назначений ГОСТ 19425-74*	ВСт3Гпс5 ТУ 14-2-427-80	I 30М	5						1,55				1,55					
	Итого		6						1,55				1,55					
Всего профиля			7		092500				1,55				1,55					
Сталь горячекатаная. Швеллеры ГОСТ 8240-72*	ВСт3пс6-1 ТУ 14-1-3023-80	[12	8									0,02	0,02					
		[14	9									0,16	0,16					
	Итого		10									0,18	0,18					
Всего профиля			11		092500							0,18	0,18					
Уголки стальные горячекатаные неравнополочные ГОСТ 8510-86	ВСт3пс6-1 ТУ 14-1-3023-80	L125x80x10	12						0,03				0,03					
	Итого		13						0,03				0,03					
Всего профиля			14		093100				0,03				0,03					
Уголки стальные горячекатаные равнополочные ГОСТ 8509-86	ВСт3пс6-1 ТУ 14-1-3023-80	L100x8	15						0,01	0,12			0,13					
		L63x5	16								0,07	0,03	0,10					
		L50x5	17							0,03			0,03					
	Итого		18						0,01	0,15	0,07	0,03	0,26					
Всего профиля			19		093100				0,01	0,15	0,07	0,03	0,26					
Сталь горячекатаная круглая ГОСТ 2590-71*	ВСт3сп5-1 ТУ 14-1-3023-80	•ф10	20								0,01		0,01					
		•ф16	21						0,01				0,01					
	Итого		22						0,01		0,01		0,02					
Всего профиля			23		093300				0,01		0,01		0,02					

Техническая спецификация металла (окончание)

Вид профиля и ГОСТ, ТУ	Марка металла и ГОСТ	Обозначение и размер профиля, мм	№№ по порядку	Код: Марки металла	Код: профиля	Код: размер профиля	Количество, шт.	Длина, мм	Марка металла по элементам конструкции, т: Монорельсовые пути и балки	Стойки и связи рабочих площадок	Подвески для труб	Балки и щиты рабочих площадок	Общая масса, т	Масса потребности в металле по кварталам. Заполняется изготовителем: I	II	III	IV	Заполняется ВЦ
1	2	3	4	5	6	7	8	9										
Прокат листовой горячекатаный ГОСТ 19903-74*	ВСт3пс6-1 ТУ 14-1-3023-80	Лист6	24								0,28		0,28					
		Лист8	25						0,05	0,12			0,17					
		Лист10	26							0,01	0,01		0,02					
		Лист12	27						0,11				0,11					
		Лист20	28						0,05				0,05					
	Итого		29						0,21	0,13	0,29		0,63					
Всего профиля			30		097100				0,21	0,13	0,29		0,63					
Листы с ромбическим и чичевичным рифлением ГОСТ 8568-77*	ВСт3кп2-1 ТУ 14-1-3023-80	Лист ромб. К-ПО-4,0	31									0,06	0,06					
	Итого		32	11240								0,06	0,06					
Всего профиля			33		097100							0,06	0,06					
Итого масса металла			34						2,40	0,28	0,37	0,27	3,32					
Лестницы, площадки, ограждения			35										1,51					
Всего масса металла			36										4,83					
В том числе по маркам:	ВСт3кп2-1		37	11240									0,06					
	ВСт3пс6-1		38										1,10					
	ВСт3сп5-1		39										0,61					
	ВСт3Гпс5		40										1,55					
Масса поставки элементов по кварталам, т (заполняется заказчиком)		I	41															
		II	42															
		III	43															
		IV	44															

Инв. № подл. | Подпись и дата | Взам. инв. №

Привязан

Инв. №

Инженер	Гайдукова	
Гл. спец.	Вилейкина	
Гл. спец.	Мильцер	
Н. контр.	Мильцер	
Нач. отд.	Панченко	

ТП 902-2-474.89 -КМ

Отстойники канализационные радиальные первичные из сборного ж/б диаметром 40м

Насосная станция сырого осадка. Общие данные (Продолжение)

Стадия	Лист	Листов
Р	2	

Мосводоканалнийпроект

копировал 23985-05 27 формат А2

Альбом 5

Техническая спецификация металла

Вид профиля и ГОСТ, ТУ	Марка металла и ГОСТ	Обозначение и размер профиля, мм	№ по порядку	Код: Марки металла	Код: профиля	Код: размера профиля	Количество, шт.	Длина, мм	Масса металла по элементам конструкции, т: лестницы и стремянки	площадки	ограждения		Общая масса, т	Масса потребности в металле по кварталам (заполняется изготовителем), т: I	II	III	IV	Заполняется ВЦ
									Код элемента конструкции: 526242	526243	526244							
1	2	3	4	5	6	7	8	9										
Сталь горячекатаная швеллеры ГОСТ 8240-72*	ВСт3кп2-1 ТУ 14-1-3023-80	[16	1		092500				0,13				0,13					
		[14	2		092500					0,46			0,46					
	Итого		3						0,13	0,46			0,59					
Всего профиля			4						0,13	0,46			0,59					
Уголки стальные горячекатаные равнополочные ГОСТ 8509-86	ВСт3кп2-1 ТУ 14-1-3023-80	L 75×6	5		093100				0,01	0,05			0,06					
		L 56×5	6		093100						0,27		0,27					
		L 25×3	7		093300						0,03		0,03					
	Итого		8						0,01	0,05	0,30		0,36					
Всего профиля			9						0,01	0,05	0,30		0,36					
Прокат листовой горячекатаный ГОСТ 19903-74*	ВСт3кп2-1 ТУ 14-1-3023-80	Лист 4	10		097100				0,01	0,02	0,10		0,13					
		Лист 6	11		097100				0,01				0,01					
	Итого		12						0,02	0,02	0,10		0,14					
Всего профиля			13						0,02	0,02	0,10		0,14					
Листы с ромбическим и чичевичным рифлением ГОСТ 8568-77*	ВСт3кп2-1 ТУ 14-1-3023-80	Лист ромб. к-по-4.0	14		097100				0,07	0,35			0,42					
	Итого		15						0,07	0,35			0,42					
Всего профиля			16						0,07	0,35			0,42					
Итого масса металла			17						0,23	0,88	0,40		1,51					
Всего масса металла			18						0,23	0,88	0,40		1,51					
В том числе по маркам	ВСт3кп2-1		19						0,23	0,88	0,40		1,51					

На данном листе приведена техническая спецификация металла на конструкции, изготавливаемые на специализированных заводах.

Инв. № подл. | Подпись и дата | Взам. инв. №

Привязан

Инв. №

Инженер	Гайдукова	
Гл. спец.	Вилейкина	
Гл. спец.	Мильцер	
Н. контр.	Мильцер	
Нач. отд.	Панченко	

ТП 902-2-474.89 - КМ

Отстойники канализационные радиальные первичные из сборного ж/б диаметром 40м

Стадия	Лист	Листов
Р	3	

На сосная станция сырого осадка. Общие данные (Окончание)

Мосводоканалниипроект

Копировал 23985-05 28 Формат А2

Альбом 5

Пути подвесного крана

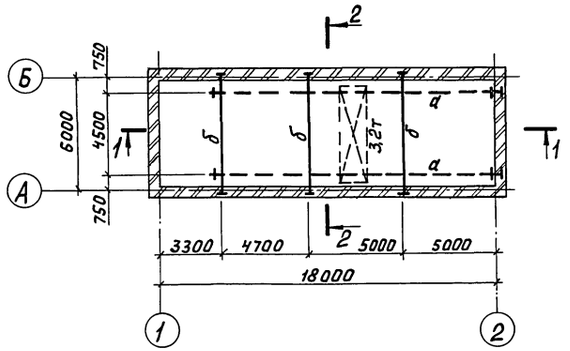

Монорельсовый путь

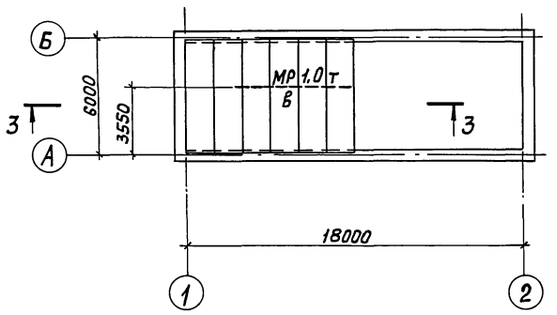

1-1

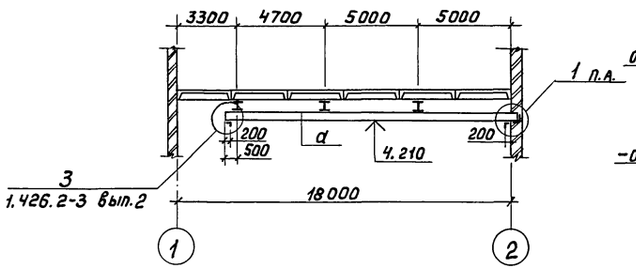

3-3

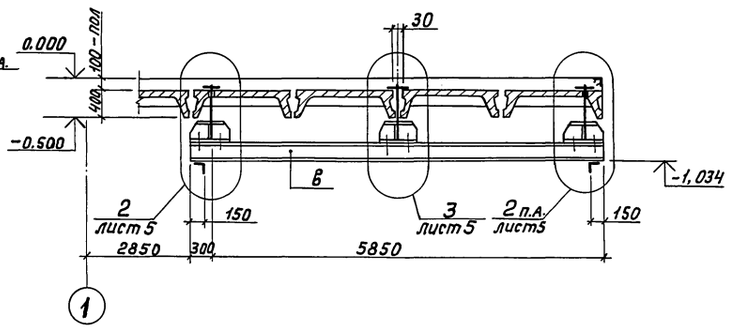

1. На ездовые поверхности балок защитный слой не наносится.
2. Болты по ГОСТ 15589-70*.
3. После окончания рихтовки, шайбы привариваются и ставятся контргайки (узлы 2,3).
4. Положение упора показано условно, уточняется по получению оборудования.

2-2

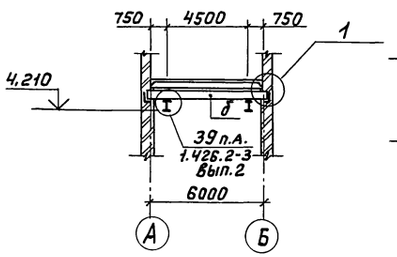

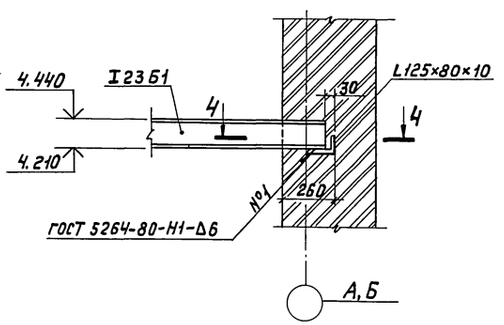

4-4

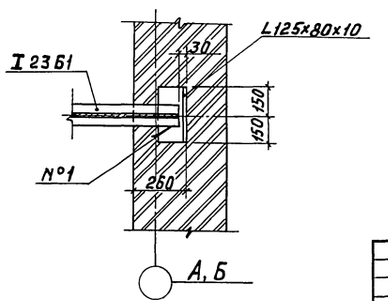

Ведомость элементов

Марка	Сечение: Эскиз	Поз.	Состав	Опорные усилия: M т.с.м.	N т. с.	Q т. с.	Группа констр.	Марка металла	Примечание
а	I		I 30м	5,7	—	4,6	II	ВСт3Гпс5	ТУ14-2-427-80
б	I		I 23Б1	3,0	—	4,1	II	ВСт3сп5-1	ТУ14-1-3023-80
в	I		I 18	1,0	—	1,4	II	ВСт3сп5-1	ТУ14-1-3023-80

Согласовано
Отдел №2 Казанов

Инв.№ подл. | Подпись и дата | Взам. инв.№

Привязан			ТП 902-2-474.89			КМ
Инженер	Гайдукова		Отстойники канализационные радиальные первичные из сборного ж/б диаметром 40м.	Стадия	Лист	Листов
Гл. спец.	Вилейкина			Р	4	
Гл. спец.	Мильцер		Насосная станция сырого осадка. Пути подвесного крана. Монорельсовый путь. Схемы расположения элементов. Узел 1.	Мосводоканалниипроект		
Н. контр.	Мильцер					
Нач. отд.	Панченко					
Инв. №						

Копировал Ц 23985-05 29 Формат А2

Альбом 5

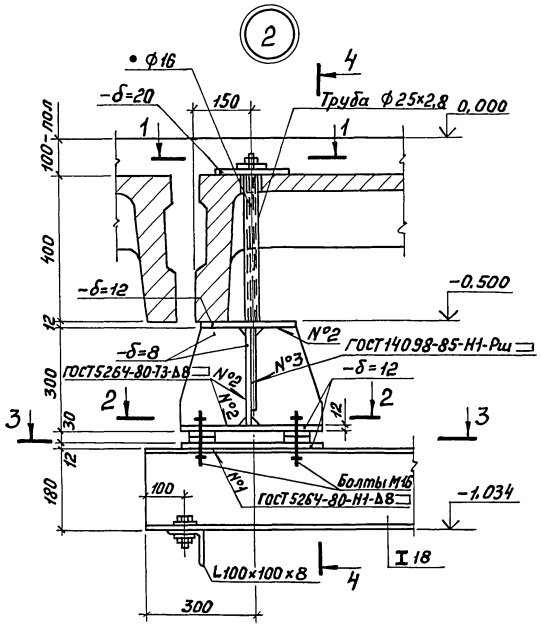

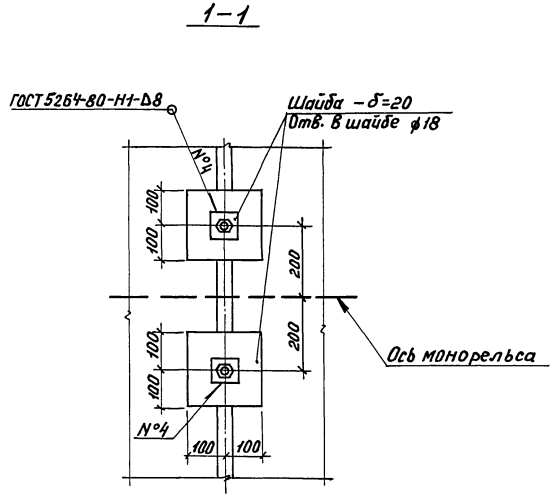

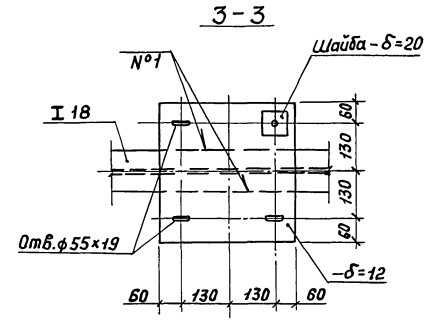

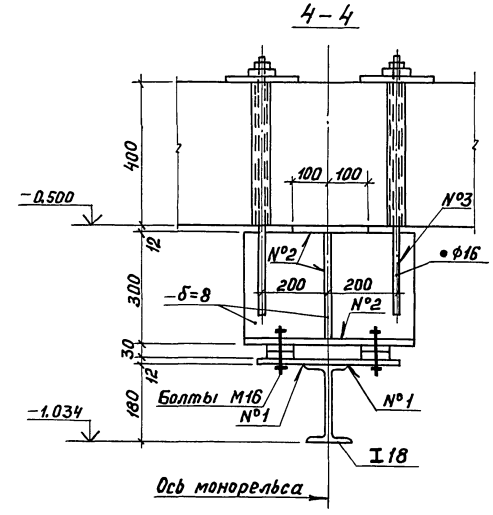

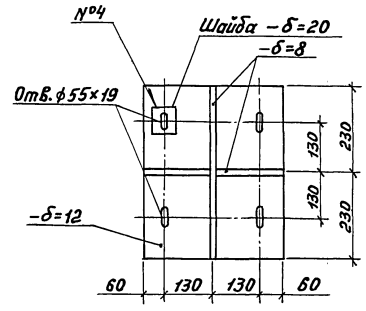

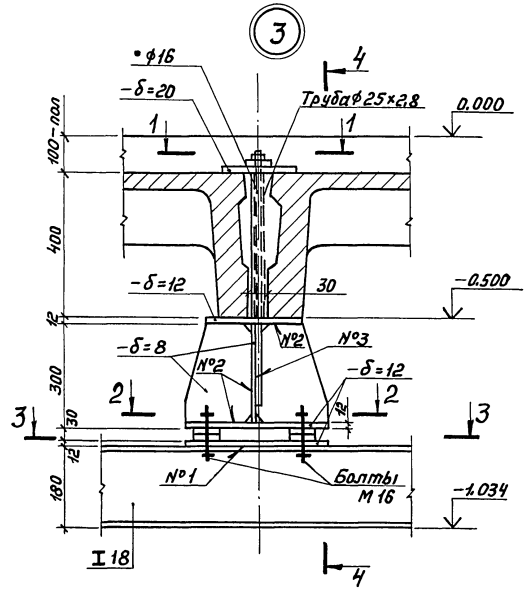

				ТП 902-2-474.89		КМ
Привязан						
	Инженер	Гайдукова		Отстойники канализационные радиальные первичные из сборного ж/б диаметром 40м.	Стадия	Лист	Листов
	Гл. спец.	Вилейкина			Р	5	
	Гл. спец.	Мильцер		Насосная станция сырого осадка Монорельсовый путь. Узлы 2,3.	Мосводоканалниипроект		
Инв. №	Н. контр.	Мильцер					
	Нач. отд.	Панченко					

Инв. № подл. | Подпись и дата | Взам. инв. №

Копировал 23985-05 30 Формат А2

Альбом 5

Схема расположения лестниц и площадок

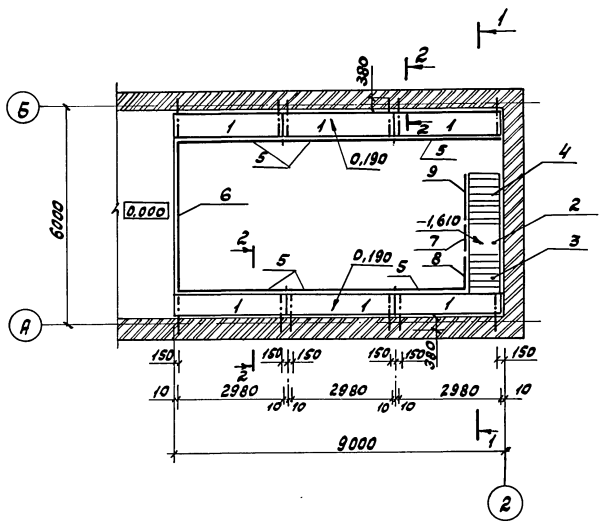

2-2

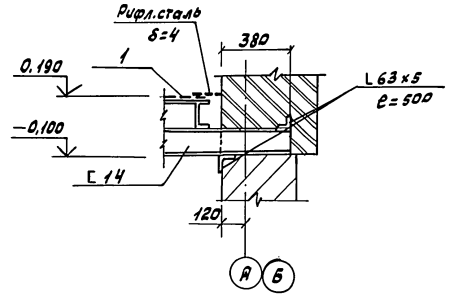

Площадка на отм. -1.610

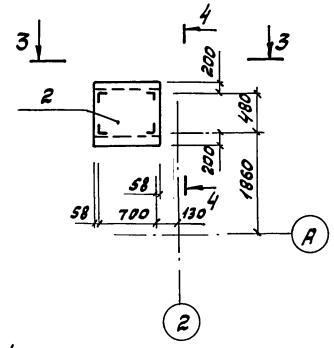

1-1

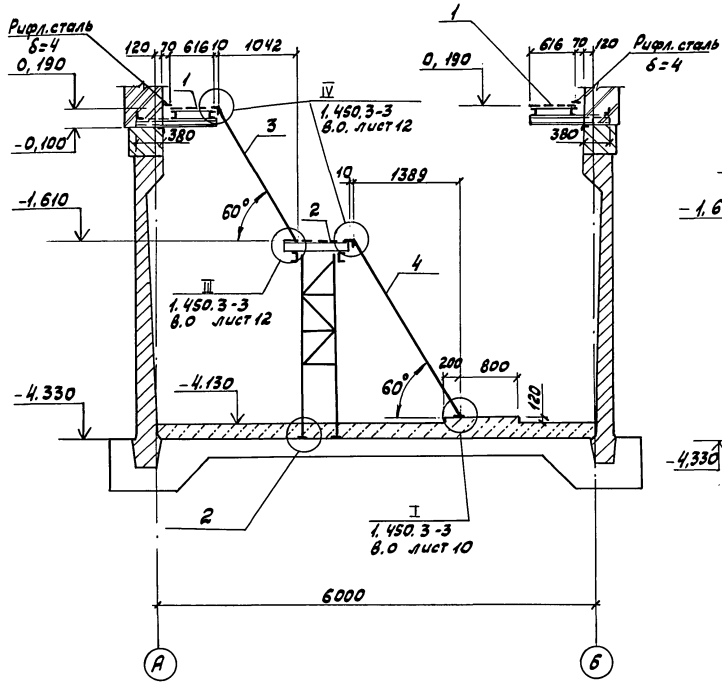

4-4

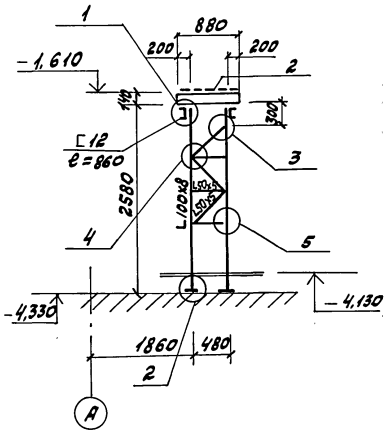

3-3

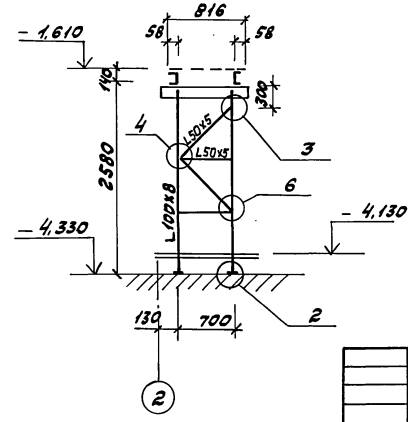

Узлы 1-6 см. лист 7.

Спецификация к схеме расположения лестниц и площадок

Марка поз.	Обозначение	Наименование	Кол.	Масса ед.кг	Примеч.
		Площадки			
1	1.450.3-3.вып.2.4.2	ПМГФ-30,6	6	138,8	
	Листы 6,7	Консоли под площадки	–	–	
2	1.450.3-3 вып.2 4.2	ПМГФ-9,8	1	54,4	
	Листы 6,7	Стойки под площадку	–	–	
		Лестничные марши			
3	1.450.3-3 вып.2.4.1	МЛГФ60-18,8	1	92,9	
4	1.450.3-3 вып.2.4.1	МЛГФ60-24,8	1	125,1	
		Ограждение площадок			
5	1.450.3-3 вып.2 4.2	ОГПМГЭБ-10,30	6	47,3	
6	1.450.3-3 вып.2.4.2	ОГПМГЭБ-10.42	1	63,4	
7	1.450.3-3 вып.2 4.2	ОГПМГЭБ-10,9	1	17,9	
		Ограждение лестниц			
8	1.450.3-3 вып.2.4.2	ОГп МЛГ60-10.18	1	155	
9	1.450.3-3 вып.2.4.2	ОГп МЛГ60-10.24	1	21,8	

Согласовано
Отдел №3 Азолынь 11.89
Инв. № подл. | Подпись и дата | Взам. инв. №

Привязан	Инженер	Гайдукова		ТП902-2-474.89	КМ
	Инж.I к.	Зволинская			
	Гл.спец.	Вилейкина		Отстойники канализационные радиальные первичные из сборного ж/б диаметром 40м	Стадия: Р; Лист: 6; Листов:
	Гл.спец.	Мильцер		Насосная станция сырого осадка. Лестницы и площадки на отм. 0.190; -1.610. Ограждения. Схема расположения элементов.	Мосводоканалнии проект
Инв. №	Н.контр.	Мильцер			
	Нач.отд.	Панченко			

Копировал 23985-05 31 Формат А2

Альбом 5

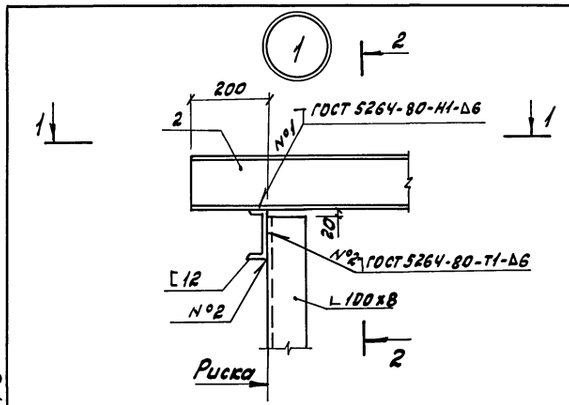

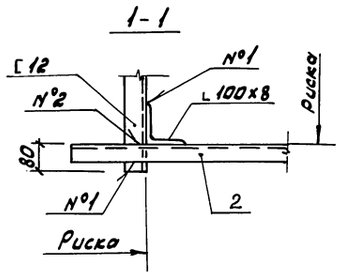

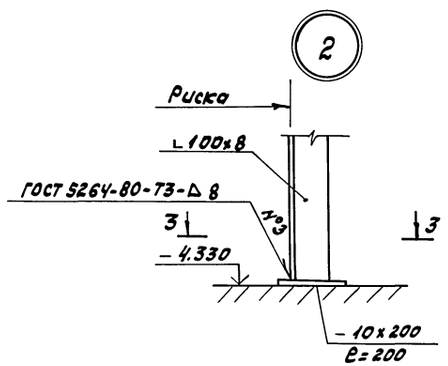

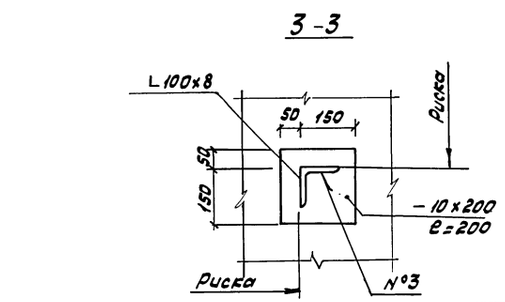

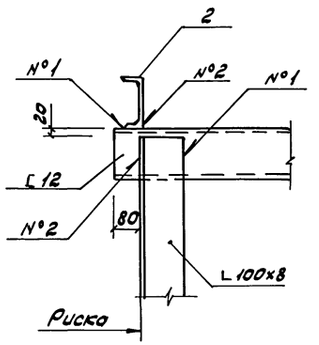

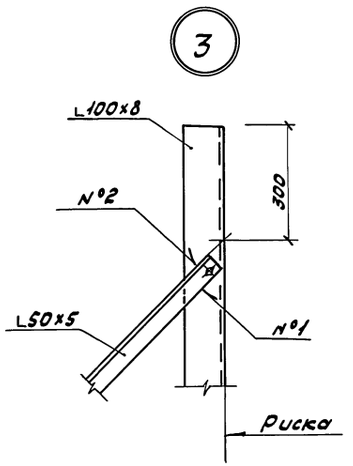

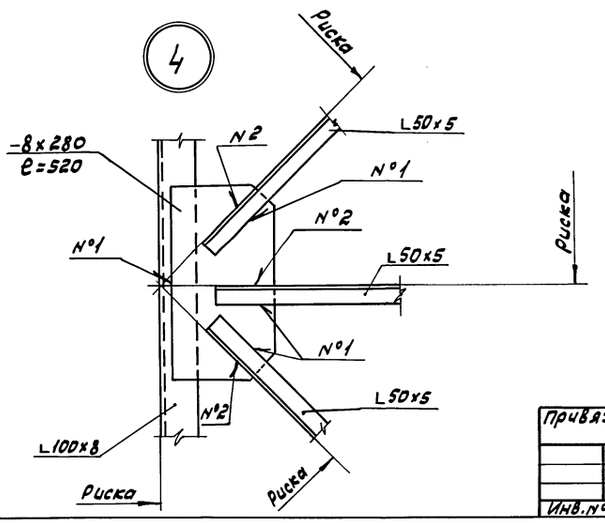

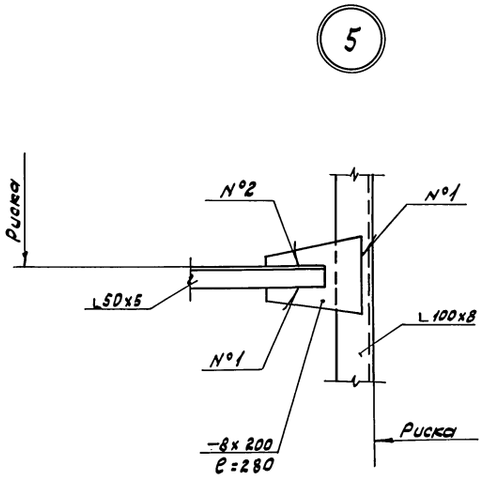

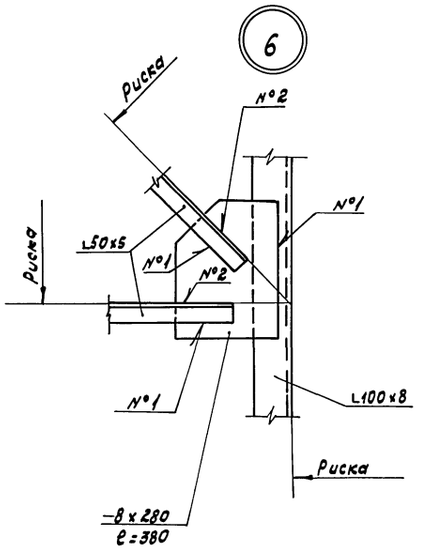

Данный лист читать совместно с листом 6.

					ТП902-2-474.89		КМ
Привязан		Инженер	Гайдукова		Отстойники канализационные радиальные первичные из сборного ж/б диаметром 40 м.	Стадия	Лист	Листов
		Инж.I к.	Зволинская			Р	7	
		Гл.спец.	Вилейкина					
		Гл.спец.	Мильцер		Насосная станция сырого осадка. Площадка на отм. -1,610 Узлы 1-6.	Мосводоканалниипроект		
Инв.№		Н.контр.	Мильцер					
		Нач.отд.	Панченко					

Копировал Вол 23985-05 32 Формат А2

Инв.№ подл. | Подпись и дата | Взам.инв.№

Альбом 5

Схема расположения элементов

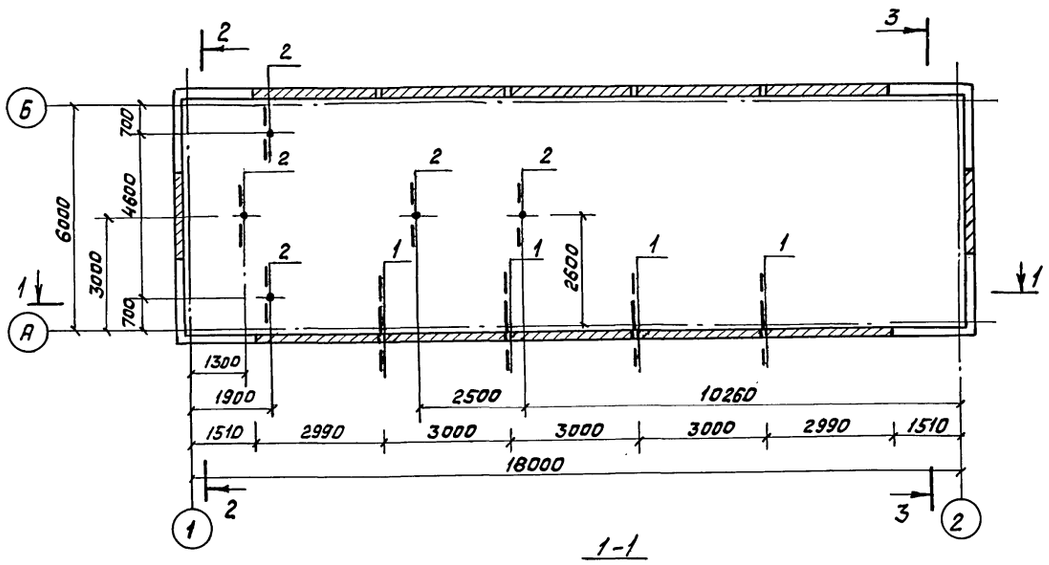

1-1

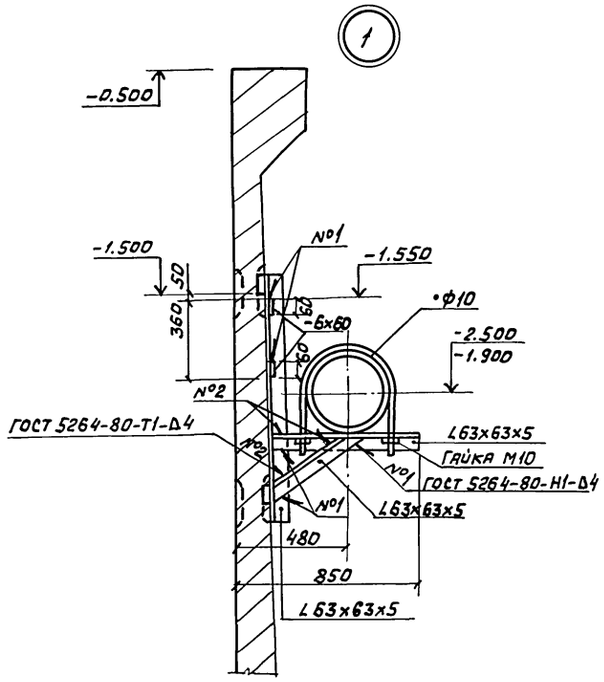

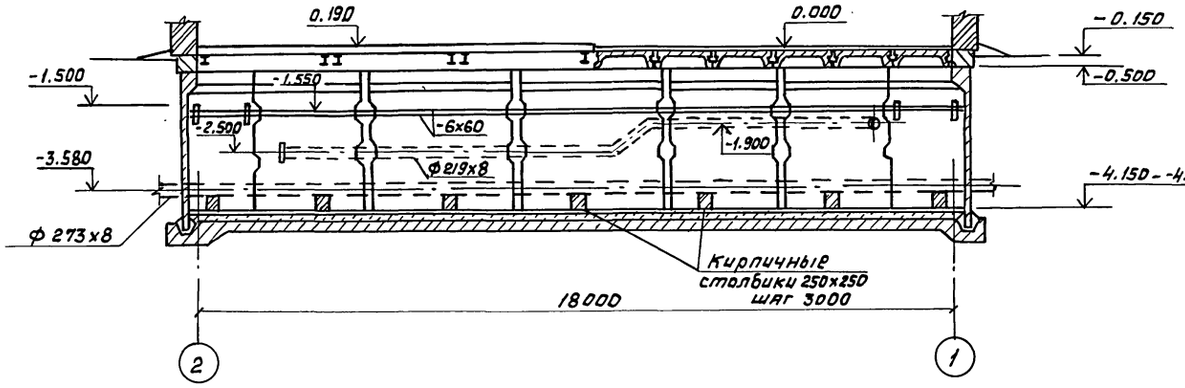

2-2

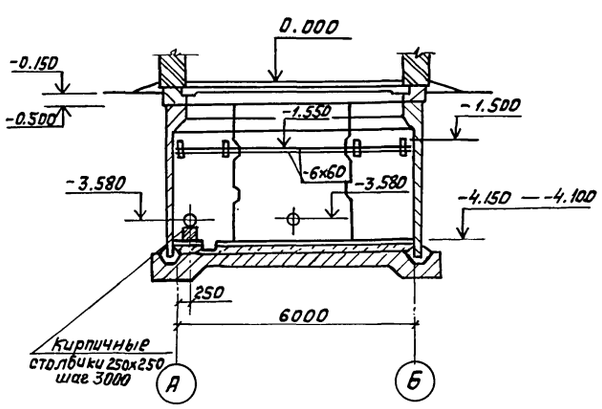

3-3

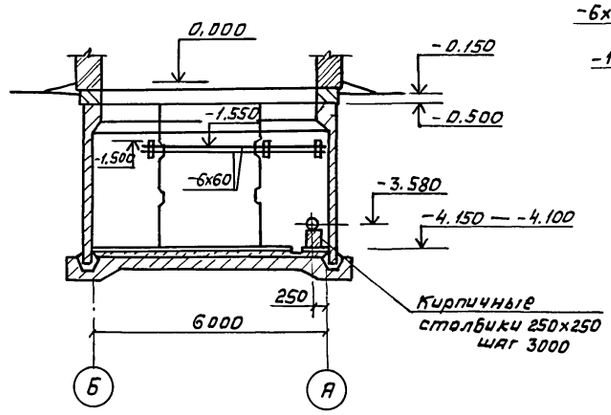

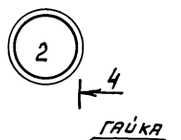

4-4

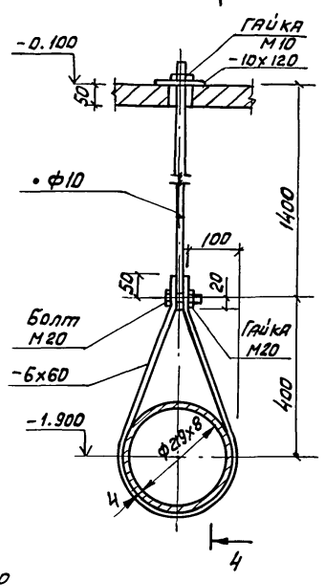

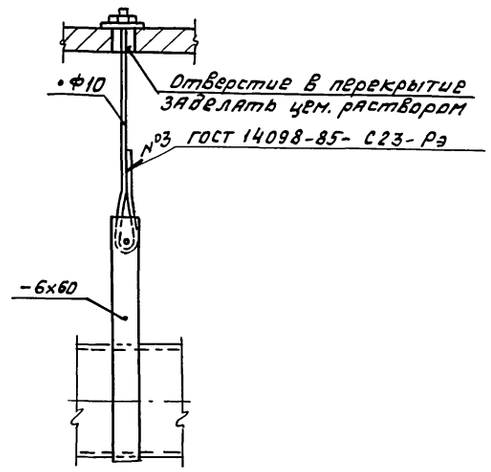

Согласовано

Отдел №2	Казанов	
Отдел №4	Тевлоцкий	

Инв.№ подл. | Подпись и дата | Взам. инв.№

Привязан			
Инв. №			

Инженер	Гайдукова	
Гл. спец.	Вилейкина	
Гл. спец.	Мильцер	
Н. контр.	Мильцер	
Нач. отд.	Панченко	

ТП 902-2-474.89 КМ

Отстойники канализационные радиальные первичные из сборного ж/б диаметром 40м	Стадия	Лист	Листов
	Р	8	
Насосная станция сырого осадка. Подвески и крепление технологических трубопроводов. Схема расположения элементов. Сечения. Узлы.	Мосводоканалниипроект		

Копировал Р 23935-05 (33) Формат А2

gost.e-ecolog.ru